MECALAC

CATALOGUE DE PIECES DE RECHANGE
SPARE PARTS BOOK
ERSATZTEILLISTE

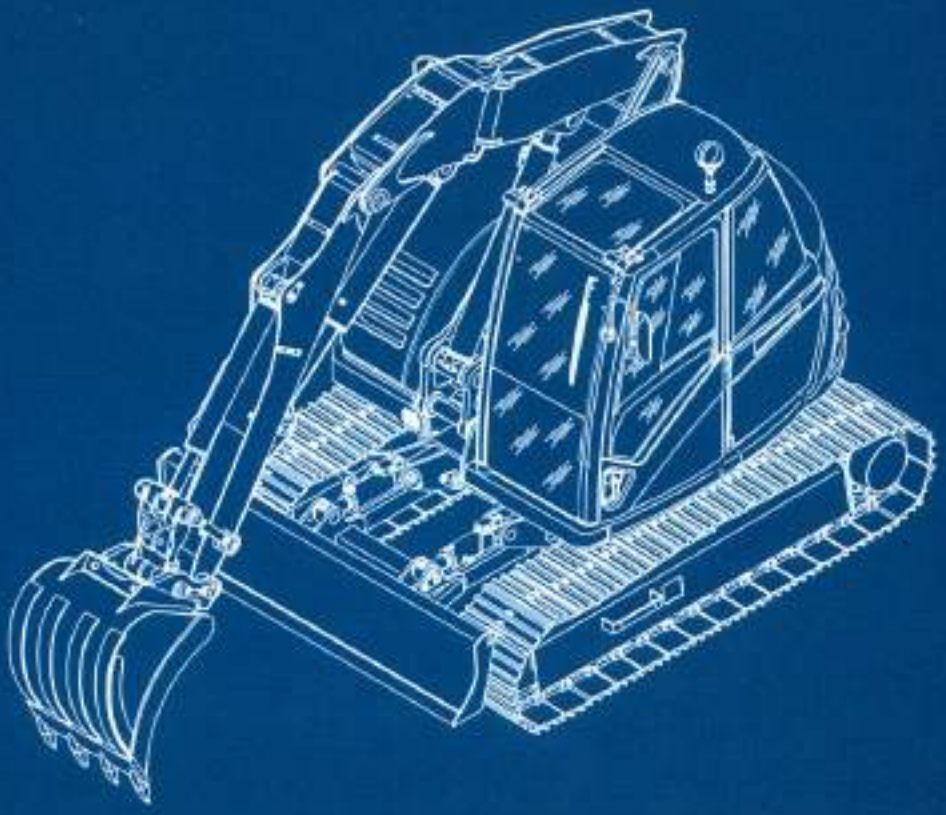

Groupe MECALAC
MECALAC S.A.S. : 2, avenue du Pré de Challes - P.A.E. des Glaisins - BP 230 - F-74942 Annecy-le-Vieux Cedex
Téléphone : +33 (0)4 50 64 01 63 - Téléfax : +33 (0)4 50 64 02 79 - Site internet : www.mecalac.fr

6MCR

5400852

Groupe MECALAC
MECALAC S.A.S. : 2, avenue du Pré de Challes - P.A.E. des Glaisins - BP 230 - F-74942 Annecy-le-Vieux Cedex
Téléphone : +33 (0)4 50 64 01 63 - Téléfax : +33 (0)4 50 64 02 79 - Site internet : www.mecalac.fr

CATALOGUE DE PIECES DE RECHANGE
SPARE PARTS BOOK
ERSATZTEILLISTE

	Généralités General Allgemeines	00
	Moteur Engine Motor	10
	Transmission Transmission Getriebe	20
	Système de direction et d'orientation Steering and slewing system Lenk- und Schwenkwerk Anlage	40
	Système hydraulique Hydraulic system Hydraulische Anlage	50
	Composition de la machine Composition of the machine Bestandteile der Maschine	60
	Système électrique Electrical system Elektrische Anlage	70
	Electronique Electronics Elektronik	80
	Répertoire alphanumérique Numerical and alphabetical index Alphabetischer numerischer index	

CATALOGUE DE PIECES DE RECHANGE
SPARE PARTS BOOK
ERSATZTEILLISTE

	Généralités General Allgemeines	00
	Instructions Instructions Anweisungen	01
	Entretien Maintenance Wartung	02
	Outillage Tooling Werkzeuge	03
MECALAC	Adhésifs Adhesives Klebstoffe	04
	Kits / Options Kits / Options Kits / Optionen	05
	Accessoires Accessories Zubehöre	06

CATALOGUE DE PIECES DE RECHANGE
SPARE PARTS BOOK
ERSATZTEILLISTE

Instructions
Instructions
Anweisungen

01

CATALOGUE DE PIÈCES DE RECHANGE
INSTRUCTIONS POUR LES COMMANDES DE PIÈCES

Les pages suivantes donnent la référence illustrée de toutes les pièces principales qui composent votre MECALAC.

Lorsque vous commandez des pièces de rechange à votre Concessionnaire MECALAC, veuillez fournir les informations suivantes :

1 - Le numéro de référence de votre Catalogue de Pièces de Rechange.
(Indiqué dans le coin inférieur gauche de la page : 5400xxx).

2 - La référence du modèle (6MCR).

3 - Le numéro de série de la machine.

4 - Repère illustration et N° de la pièce.

5 - Repère de Page.

Exemple : Catalogue N° ***5400852 - 6MCR***, N° série : ***120014***, repères : ***3 et 6***, page : ***42 10 1A***.

SPARE PARTS BOOK
ORDERING INSTRUCTIONS

The following pages provide an illustrated reference for all major parts of your MECALAC.

When ordering spare parts from your MECALAC dealer please give the following information:

1 - Reference number of your Spare Parts Book
(Number shown in the lower left corner of the page: 5400xxx).

2 - Machine type: (6MCR).

3 - Machine serial number.

4 - Illustration and item reference.

5 - Reference mark on page

Example: Spare Parts Book N° ***5400852 - 6MCR***, Serial number: ***120014***, Illustration reference: ***3 and 6***, page: ***42 10 1A***.

ERSATZTEIL KATALOG
BESTELLANWEISUNGEN

Die folgenden Seiten enthalten die mit Abbildungen versehenen Bezugsnummern für alle wesentlichen Teile Ihrer MECALAC.

Bitte geben Sie bei Bestellung von Ersatzteilen bei Ihrem MECALAC Vertreter folgende Angaben an:

1 - Bezugsnummer Ihres Ersatzteilkatalogs.
(Siehe unten links auf Seite: 5400xxx).

2 - Fahrzeugtyp: (6MCR).

3 - Seriennummer der Maschine.

4 - Illustration und Ersatzteilnummer.

5 - Referenzzeichen der Seite.

Beispiel: Ersatzteil Katalog Nr. ***5400852 - 6MCR***, Serie: Nr. ***120014***, Referenz Illustration: ***3 und 6***, Seite: ***42 10 1A.***

SYMBOLES ET NOTES

⊢→	À partir du numéro de série ou numéro de moteur
→⊣	Jusqu'au numéro de série ou numéro de moteur
●○	Annule et remplace
👁⇨	Voir page - numéro de référence
—⇄	Alternative
✎	Commander
⧗	Épaisseur
↔	Longueur
▶	Droite
◀	Gauche
NV	Non vendu
S	Supprimé
NC	Nous consulter
(P)	Stock préconisation
AC	Voir tarif accessoires
⚑	Suivant pays ou langues
✱	Suivant options
♨	Machine ou cabine avec chauffage (sans climatisation)
❄	Machine ou cabine avec climatisation
•	Appartient à l'ensemble **(•)**
(•)	Ensemble

INFORMATIONS GÉNÉRALES

1 - LISTE DES NUMÉROS DE RÉFÉRENCES DES PIÈCES

1 - EXEMPLE :

A	B	C	D	E			
1	4740019			2	BOUCHON	PLUG	VERSCHL STOPFEN
			4740007				
2	5600010			2	BAGUE	BUSH	BUECHSE
3	4380042		H M8x16	14	VIS	SCREW	SCHRAUBE
4	4460025		MU8	14	RONDELLE	WASHER	UNTERLEGSCHEIBE
5	3810025			1	COUVERCLE	COVER	DECKEL
6	5600004			1	JOINT	SEAL	DICHTRING
7	4770020		35500	1	VOYANT NIVEAU HUILE	OIL LEVER	OELSTANDANZEIGE
8	7410873	7		1	JOINT	SEAL	DICHTRING
9	5530052		0,5mm	SB	CALE D'EPAISSEUR	SHIM	UNTERLEGPLATTE
10	6522020			PM	KIT : PATIN	KIT : SKID	BAUSATZ : KUFE

2 - EXPLICATIONS :

A - Numéro de référence de l'illustration.
B - Numéro de pièce.
C - Pièce comprise dans l'ensemble dont le numéro de l'illustration est indiqué.
D - Remarques (voir symboles et notes).
E - Quantité (voir note ci-dessous).

3 - NOTES SPÉCIALES :

"E" Indique la quantité applicable à l'ensemble ou sous ensemble illustré.

"PM" dans la colonne quantité signifie : "Pour Mémoire", article déjà cité en quantité dans une planche et répété pour une meilleure compréhension.

"SB" dans la colonne quantité signifie "Suivant Besoin" pour les pièces telles que les cales d'épaisseur, les rondelles, etc.

2 - INSTRUCTIONS POUR LES COMMANDES

Pour votre commande de pièces de rechange, indiquez :

- Type de la machine.
- Numéro de série.
- Numéro du moteur.
- Page du catalogue.
- Repère concerné.
- Code Article.

2, rue du Pré de Challes
P.A.E. des Glaisins
CS : 40230
74940 Annecy-le-Vieux Cedex
Tél. : + 33 (0)4.50.64.01.63
Fax : + 33 (0)4.50.64.02.79

SYMBOLS AND NOTES

⊢→	From serial or engine number
→⊣	Up to serial or engine number
●○	Cancels and replaces
👁⇨	See page - reference number
→⇄	Alternative
▭▷	Order
⧗	Thickness
↔	Length
▶	Right
◀	Left
NV	Not available
S	Cancelled
NC	Contact Mecalac
(P)	Recommended spare parts stock
AC	See accessories price-list
⚑	According to country or language
✱	According to options
≋	Machine or cabin with heating (without air-conditioning)
❄	Machine or cabin with air-conditioning
•	Belongs to Assembly group **(•)**
(•)	Assembly Group

GENERAL INFORMATION

1 - PART NUMBER REFERENCE LIST

1 - EXAMPLE:

A	B	C	D	E			
1	4740019			2	BOUCHON	PLUG	VERSCHL STOPFEN
			4740007				
2	5600010			2	BAGUE	BUSH	BUECHSE
3	4380042		H M8x16	14	VIS	SCREW	SCHRAUBE
4	4460025		MU8	14	RONDELLE	WASHER	UNTERLEGSCHEIBE
5	3810025			1	COUVERCLE	COVER	DECKEL
6	5600004			1	JOINT	SEAL	DICHTRING
7	4770020		35500	1	VOYANT NIVEAU HUILE	OIL LEVER	OELSTANDANZEIGE
8	7410873	7		1	JOINT	SEAL	DICHTRING
9	5530052		0,5mm	SB	CALE D'EPAISSEUR	SHIM	UNTERLEGPLATTE
10	6522020			PM	KIT : PATIN	KIT : SKID	BAUSATZ : KUFE

2 - EXPLANATION:

A - Illustration reference number.
B - Part number.
C - Item is a component of an assembly. See assembly illustration number indicated.
D - Remarks (see symbols and notes).
E - Quantity required (see note below).

3 - NOTES:

"E" is the quantity required for the particular assembly or sub assembly shown in the illustration.

"PM" in the quantity column: for record, this article has been mentioned before in the quantity column on another page and is repeated for better comprehension.

"SB" in the quantity column: means accordingly to requirement for parts such as shims, washers, etc.

2 - ORDERING INSTRUCTIONS

On ordering spare parts, please specify:

- Machine type.
- Serial number.
- Engine number.
- Catalogue page number.
- Reference mark.
- Item Code.

MECALAC SERVICE

2, rue du Pré de Challes
P.A.E. des Glaisins
CS : 40230
74940 Annecy-le-Vieux Cedex
Tel. : + 33 (0)4.50.64.01.63
Fax : + 33 (0)4.50.64.02.79

SYMBOLE UND BEMERKUNGEN

⊢→	Ab Serien oder Motor Nummer
→⊣	Bis Serien oder Motor Nummer
●○	Storniert und ersetzt
👁⇨	Siehe Seite Referenznummer
→⇄	Wahlweise
▭▷	Bestellen
⧗	Dicke
↔	Länge
▶	Rechts
◀	Links
NV	Nicht verkäuflich
S	Nicht mehr erhältlich
NC	Auf Anfrage
(P)	Vorgeschlagener Lagerbestand
AC	Siehe Zusatzteilpreisliste
🚩	Nach Land oder Sprache
✱	Nach Optionen
♨	Maschine oder Kabine mit Heizung (ohne Klimatisierung)
❄	Maschine oder Kabine mit Klimatisierung
•	Gehört zu einer Baugruppe **(•)**
(•)	Baugruppe

ALLGEMEINE HINWEISE

1 - TEXTSEITEN MIT TEILNUMMERN

1 - BEISPIEL:

A	B	C	D	E			
1	4740019			2	BOUCHON	PLUG	VERSCHL STOPFEN
			4740007				
2	5600010			2	BAGUE	BUSH	BUECHSE
3	4380042		H M8x16	14	VIS	SCREW	SCHRAUBE
4	4460025		MU8	14	RONDELLE	WASHER	UNTERLEGSCHEIBE
5	3810025			1	COUVERCLE	COVER	DECKEL
6	5600004			1	JOINT	SEAL	DICHTRING
7	4770020		35500	1	VOYANT NIVEAU HUILE	OIL LEVER	OELSTANDANZEIGE
8	7410873	7		1	JOINT	SEAL	DICHTRING
9	5530052		0,5mm	SB	CALE D'EPAISSEUR	SHIM	UNTERLEGPLATTE
10	6522020			PM	KIT : PATIN	KIT : SKID	BAUSATZ : KUFE

2 - ERLÄUTERUNG:

A - Positionsnummer der Abbildung.
B - Ersatzteilnummer.
C - Einzelteil einer Baugruppe, dessen Nummer auf der Illustration angegeben ist.
D - Bemerkungen (siehe Symbole und Bemerkungen).
E - Anzahl (siehe untenstehende Anmerkung).

3 - ANMERKUNGEN:

“E” in dieser Spalte ist die Anzahl der Teile die für diese bestimmte Braugruppe benötigt werden, angegeben.

“PM” in dieser Spalte bedeutet: Artikel schon in der Anzahlspalte einer anderen Seite erwähnt und wird für ein besseres Verstehen wiederholt.

“SB” in dieser Spalte bedeutet für Teile wie Einstellbleche, Scheiben, usw. „Anzahl nach Bedarf“.

2 - BESTELLANWEISUNGEN

Bitte geben Sie bei der Bestellung von Ersatzteilen an:

- Fahrzeugtyp.
- Seriennummer.
- Motornummer.
- Katalogseite.
- Referenz Zeichen.
- Bestellnummer.

MECALAC SERVICE

2, rue du Pré de Challes
P.A.E. des Glaisins
CS : 40230
74940 Annecy-le-Vieux Cedex
Tel. : + 33 (0)4.50.64.01.63
Fax : + 33 (0)4.50.64.02.79

KIT ENTRETIEN 1000 HEURES
MAINTENANCE KIT 1000 HOURS
WARTUNGSSATZ 1000 STUNDEN

1	K7155198	120099
	K7155211	120100
2	537A0393	
3	537A0395	
4	537A0394	
5	6050184	
6	6050183	
7	6050083	
8	605A0029	120099
	605A0035	120100
9	605A0028	
10	537A0396	

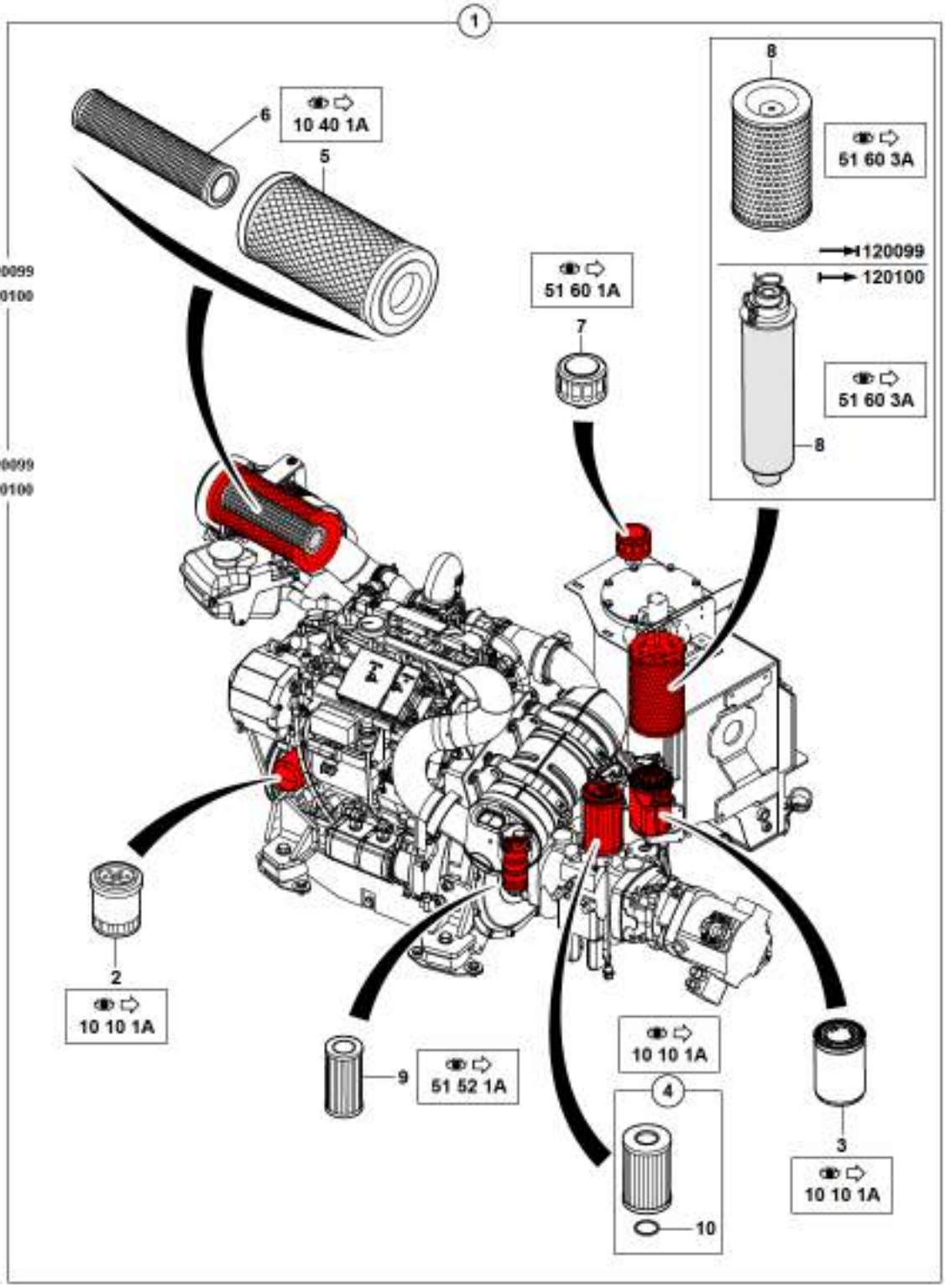

KIT ENTRETIEN 1000 HEURES
MAINTENANCE KIT 1000 HOURS
WARTUNGSSATZ 1000 STUNDEN

*	1	K7155198		→I 120099	1	KIT ENTRETIEN 1000H	MAINTENANCE KIT 1000H	WARTUNGSSATZ 1000H
*	1	K7155211		I→ 120100	1	KIT ENTRETIEN 1000H	MAINTENANCE KIT 1000H	WARTUNGSSATZ 1000H
	2	537A0393	1	10 10 1A	2	FILTRE HUILE	OIL FILTER	OELFILTER
	3	537A0395	1	10 10 1A	1	FILTRE CARBURANT	FUEL FILTER	KRAFTSTOFFILTER
	4	537A0394	1	10 10 1A	1	CARTOUCHE: PREFILTRE (GASOIL)	CARTRIGE: PREFILTER (GASOIL)	EINSATZ: VORFILTER (GASOL)
	5	6050184	1	10 40 1A	2	CARTOUCHE EXTERNE	EXTERNAL CARTRIDGE	EXTERNE EINSATZ
	6	6050183	1	10 40 1A	1	CARTOUCHE INTERNE	INTERNAL CARTRIDGE	INTERNE EINSATZ
	7	6050083	1	51 60 1A	2	RENIFLARD	BREATHER	ENTLUEFTER
*	8	605A0029	1	→I 120099	2	CARTOUCHE	CARTRIDGE	EINSATZ
*	8	605A0035	1	I→ 120100	2	CARTOUCHE	CARTRIDGE	EINSATZ
*	8			51 60 3A				
	9	605A0028	1	51 52 1A	2	CARTOUCHE	CARTRIDGE	EINSATZ
*	10	537A0396	4	10 10 1A	1	JOINT	SEAL	DICHTRING

JOINTS (JEU)
SEAL KIT
DICHTUNGS (BAUSATZ)

1	5960182	
2	5960150	50 X ORFS 9/16-18
3	5960151	80 X ORFS 11/16-16
4	5960152	70 X ORFS 13/16-16
5	5960153	35 X ORFS 1-14
6	5960154	20 X ORFS 1-3/16-12
7	5960155	20 X ORFS 1-7/16-12
8	5960156	15 X ORFS 1-11/16-12
9	5960157	60 X ED BSPP 1/4"
10	5960158	50 X ED BSPP 3/8"
11	5960159	20 X ED BSPP 1/2"
12	5960160	20 X ED BSPP 3/4"
13	5960161	20 X ED BSPP 1"
14	5960162	15 X ED BSPP 1.1/4"
15	5960163	20 X O-RING BSPP 1/4"
16	5960164	20 X O-RING BSPP 3/8"
17	5960165	20 X O-RING BSPP 1/2"
18	5960166	15 X O-RING BSPP 3/4"
19	5960167	15 X O-RING BSPP 1"
20	5960168	10 X O-RING BSPP 1.1/4"
21	5960169	15 X O-RING UNF 7/16"
22	5960170	15 X O-RING UNF 7/8"
23	5960171	15 X ED MÉTRIQUE M14
24	5960172	15 X O-RING MÉTRIQUE M14
25	5960173	15 X ED MÉTRIQUE M18
26	5960174	15 X ED MÉTRIQUE M22
27	5960175	10 X O-RING MÉTRIQUE M27
28	5960176	15 X O-RING SAE 3/4"
29	5960177	10 X O-RING SAE 1"
30	5960178	10 X O-RING SAE 1.1/4"
31	5960179	10 X O-RING JIS 1/4"
32	5960180	10 X O-RING JIS 1/2"
33	5960181	10 X O-RING JIS 3/4"

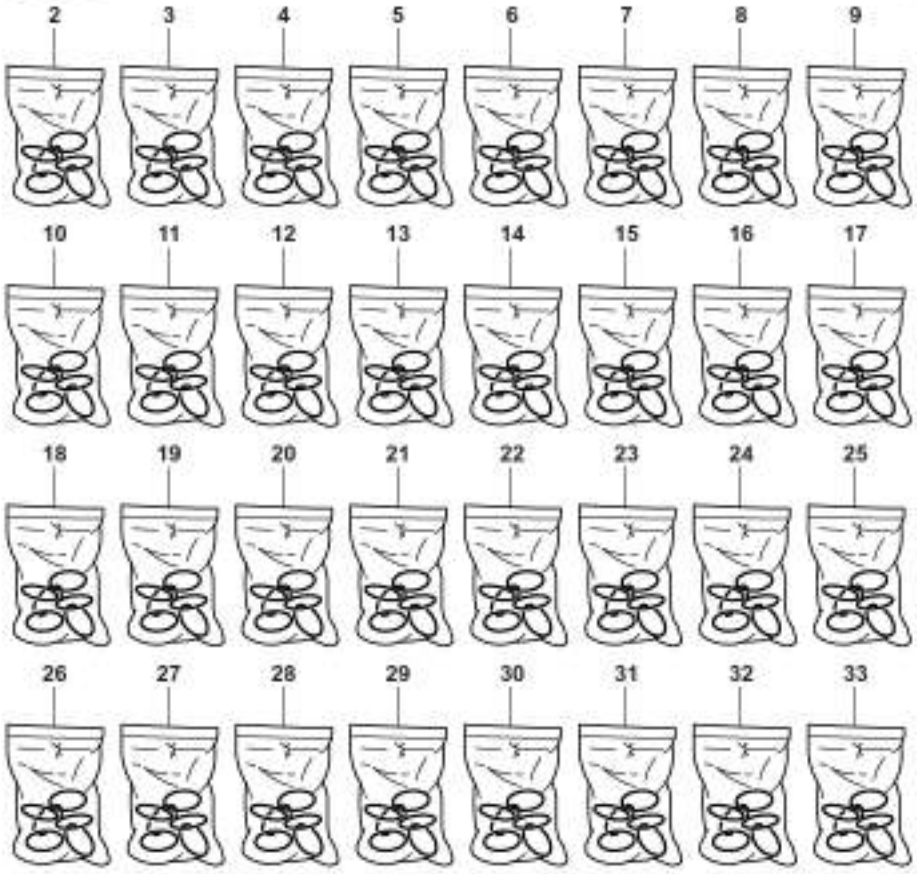

6MCR_5400852_02_20_1A.eps

JOINTS (JEU)
SEAL KIT
DICHTUNGS (BAUSATZ)

1	5960182		1	JOINTS (JEU)	SEAL KIT	DICHTUNGS (BAUSATZ)
2	5960150	ORFS 9/16-18	1	POCHETTE DE JOINTS	SEAL (KIT)	DICHTRING (BAUSATZ)
3	5960151	ORFS 11/16-16	1	POCHETTE DE JOINTS	SEAL (KIT)	DICHTRING (BAUSATZ)
4	5960152	ORFS 13/16-16	1	POCHETTE DE JOINTS	SEAL (KIT)	DICHTRING (BAUSATZ)
5	5960153	ORFS 1-14	1	POCHETTE DE JOINTS	SEAL (KIT)	DICHTRING (BAUSATZ)
6	5960154	ORFS 1-3/16-12	1	POCHETTE DE JOINTS	SEAL (KIT)	DICHTRING (BAUSATZ)
7	5960155	ORFS 1-7/16-12	1	POCHETTE DE JOINTS	SEAL (KIT)	DICHTRING (BAUSATZ)
8	5960156	ORFS 1-11/16-12	1	POCHETTE DE JOINTS	SEAL (KIT)	DICHTRING (BAUSATZ)
9	5960157	ED BSPP 1/4"	1	POCHETTE DE JOINTS	SEAL (KIT)	DICHTRING (BAUSATZ)
10	5960158	ED BSPP 3/8"	1	POCHETTE DE JOINTS	SEAL (KIT)	DICHTRING (BAUSATZ)
11	5960159	ED BSPP 1/2"	1	POCHETTE DE JOINTS	SEAL (KIT)	DICHTRING (BAUSATZ)
12	5960160	ED BSPP 3/4"	1	POCHETTE DE JOINTS	SEAL (KIT)	DICHTRING (BAUSATZ)
13	5960161	ED BSPP 1"	1	POCHETTE DE JOINTS	SEAL (KIT)	DICHTRING (BAUSATZ)
14	5960162	ED BSPP 1.1/4"	1	POCHETTE DE JOINTS	SEAL (KIT)	DICHTRING (BAUSATZ)
15	5960163	O-R BSPP 1/4"	1	POCHETTE DE JOINTS	SEAL (KIT)	DICHTRING (BAUSATZ)
16	5960164	O-R BSPP 3/8"	1	POCHETTE DE JOINTS	SEAL (KIT)	DICHTRING (BAUSATZ)
17	5960165	O-R BSPP 1/2"	1	POCHETTE DE JOINTS	SEAL (KIT)	DICHTRING (BAUSATZ)
18	5960166	O-R BSPP 3/4"	1	POCHETTE DE JOINTS	SEAL (KIT)	DICHTRING (BAUSATZ)
19	5960167	O-R BSPP 1"	1	POCHETTE DE JOINTS	SEAL (KIT)	DICHTRING (BAUSATZ)
20	5960168	O-R BSPP 1.1/4"	1	POCHETTE DE JOINTS	SEAL (KIT)	DICHTRING (BAUSATZ)
21	5960169	O-R UNF 7/16"	1	POCHETTE DE JOINTS	SEAL (KIT)	DICHTRING (BAUSATZ)
22	5960170	O-R UNF 7/8"	1	POCHETTE DE JOINTS	SEAL (KIT)	DICHTRING (BAUSATZ)
23	5960171	ED M14	1	POCHETTE DE JOINTS	SEAL (KIT)	DICHTRING (BAUSATZ)
24	5960172	O-R M14	1	POCHETTE DE JOINTS	SEAL (KIT)	DICHTRING (BAUSATZ)
25	5960173	ED M18	1	POCHETTE DE JOINTS	SEAL (KIT)	DICHTRING (BAUSATZ)
26	5960174	ED M22	1	POCHETTE DE JOINTS	SEAL (KIT)	DICHTRING (BAUSATZ)
27	5960175	O-R M27	1	POCHETTE DE JOINTS	SEAL (KIT)	DICHTRING (BAUSATZ)
28	5960176	O-R SAE 3/4"	1	POCHETTE DE JOINTS	SEAL (KIT)	DICHTRING (BAUSATZ)
29	5960177	O-R SAE 1"	1	POCHETTE DE JOINTS	SEAL (KIT)	DICHTRING (BAUSATZ)
30	5960178	O-R SAE 1.1/4"	1	POCHETTE DE JOINTS	SEAL (KIT)	DICHTRING (BAUSATZ)
31	5960179	O-R JIS 1/4"	1	POCHETTE DE JOINTS	SEAL (KIT)	DICHTRING (BAUSATZ)
32	5960180	O-R JIS 1/2"	1	POCHETTE DE JOINTS	SEAL (KIT)	DICHTRING (BAUSATZ)
33	5960181	O-R JIS 3/4"	1	POCHETTE DE JOINTS	SEAL (KIT)	DICHTRING (BAUSATZ)

DOCUMENTATION (MECALAC)
DOCUMENTATION (MECALAC)
DOKUMENTATION (MECALAC)

1	5400852
2	5400851

1

CATALOGUE PIÈCES DE RECHANGE
PARTS BOOK
ERSATZTEILLISTE

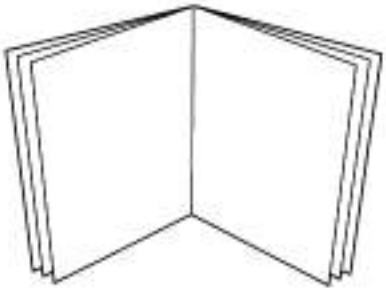

2

NOTICE DE CONDUITE ET D'ENTRETIEN
OPERATING AND MAINTENANCE MANUAL
BEDIENUNGS- UND WARTUNGSANLEINTUNG

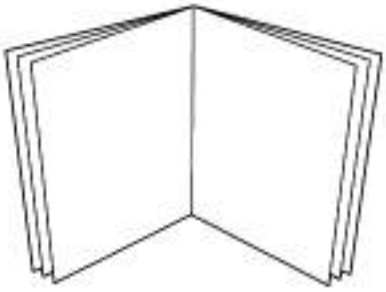

DOCUMENTATION (MECALAC)
DOCUMENTATION (MECALAC)
DOKUMENTATION (MECALAC)

1	5400852	6MCR	1	CATALOGUE P.R.	PARTS BOOK	ERSATZTEILLISTE
2	5400851	6MCR	1	NOTICE DE CONDUITE ET D'ENTRETIEN	OPERATING AND MAINTENANCE MANUAL	BEDIENUNGS- UND WARTUNGSANLEITUNG

OUTILLAGE HYDRAULIQUE
HYDRAULICS TOOLS
HYDRAULIKKREIS WERZEUG

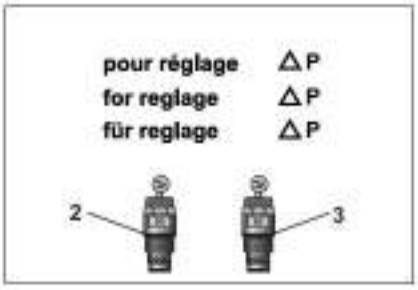

1	K6160001	
2	536A0107	SX 14
3	536A0018	SX 18

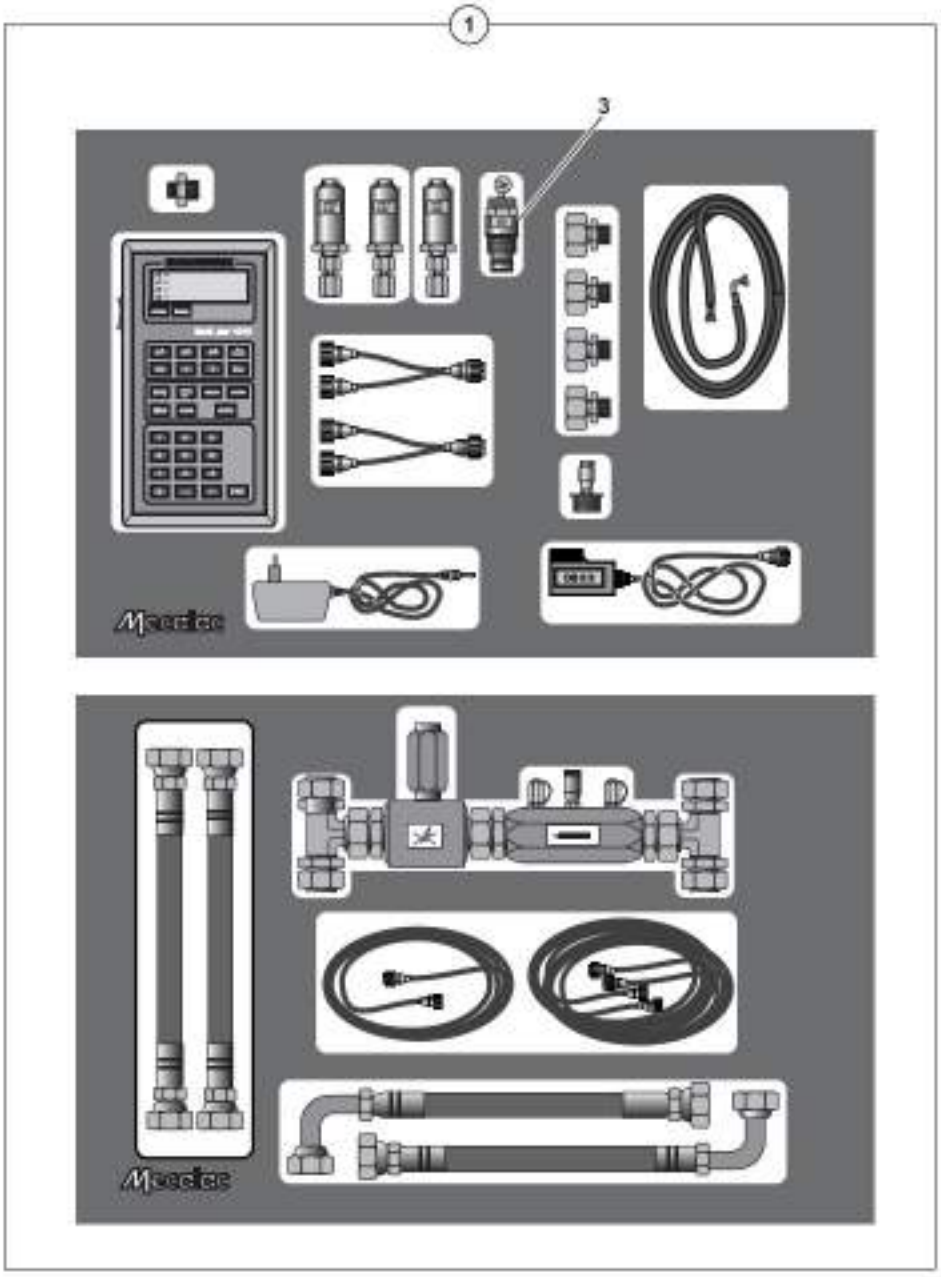

6MCR_5400852_03_10_1A.aps

OUTILLAGE HYDRAULIQUE
HYDRAULIC TOOLS
HYDRAULIKKREIS WERKZEUG

1	K6160001			1	VALISE	CASE	WERKZEUGKOFFER
2	536A0107		SX14	1	LIMITEUR DE PRESSION	PRESSURE RELIEF VALVE	DRUCKBEGREN-ZUNGSVENTIL
3	536A0018	1	SX18	1	LIMITEUR DE PRESSION	PRESSURE RELIEF VALVE	DRUCKBEGREN-ZUNGSVENTIL

OUTILLAGE ÉLECTRIQUE
SET OF ELECTRICAL TOOLS
ELEKTROWERKZEUG

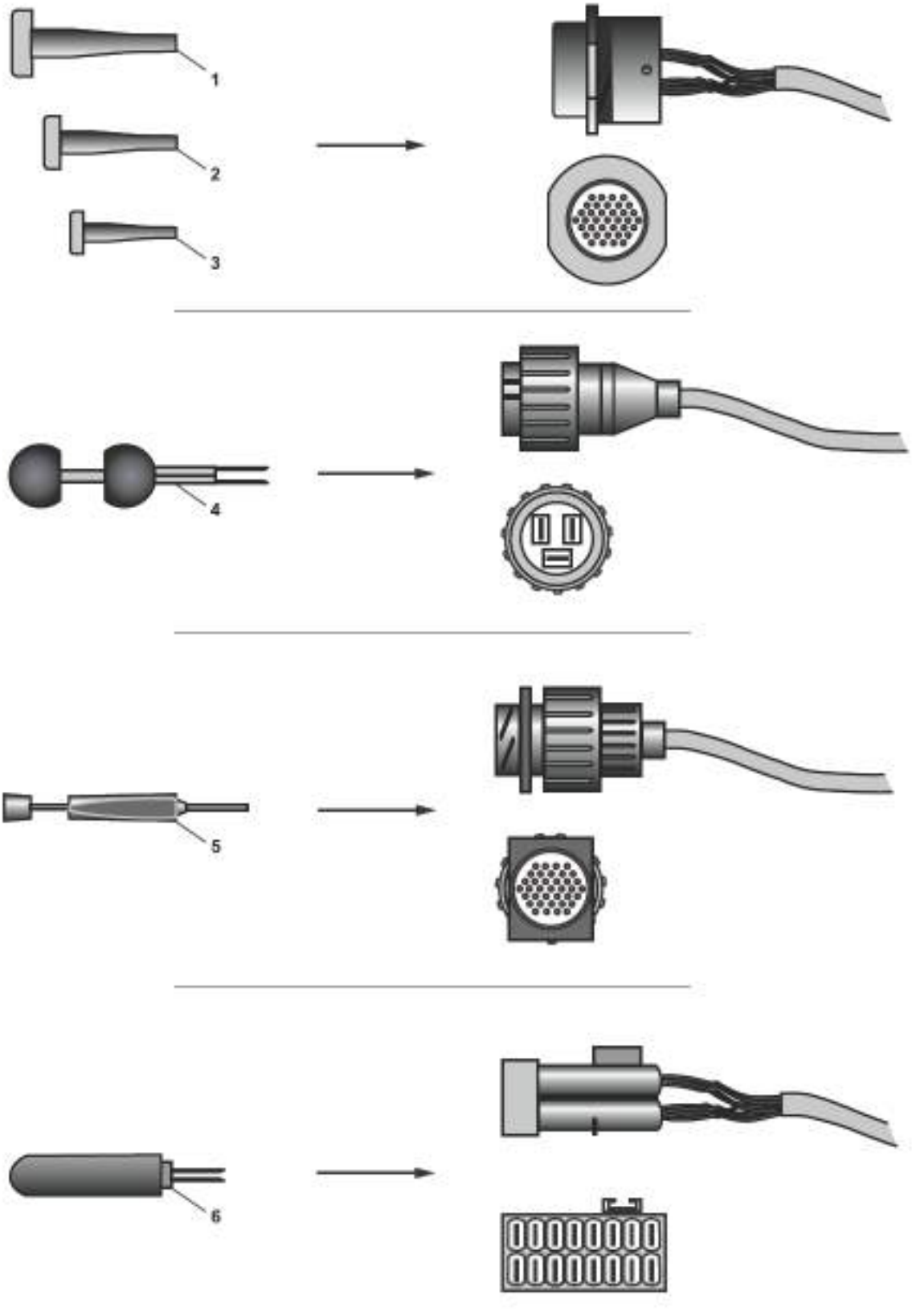

1	5180102
2	5180103
3	5180104
4	6525004
5	572A0003
6	6525003

6MCR_0400852_03_15_1A.eps

OUTILLAGE ELECTRIQUE
SET OF ELECTRICAL TOOLS
ELEKTROWERKZEUG

1	5180102	1	OUTIL	TOOL	WERKZEUG
2	5180103	1	OUTIL	TOOL	WERKZEUG
3	5180104	1	OUTIL	TOOL	WERKZEUG
4	6525004	1	PINCES	PLIERS	ZANGE
5	572A0003	1	OUTIL	TOOL	WERKZEUG
6	6525003	1	PINCES	PLIERS	ZANGE

OUTILLAGE ÉLECTRIQUE
SET OF ELECTRICAL TOOLS
ELEKTROWERKZEUG

1	5180171
2	5180172
3	5180173
4	5180174
5	5180175
6	5180176
7	5180169

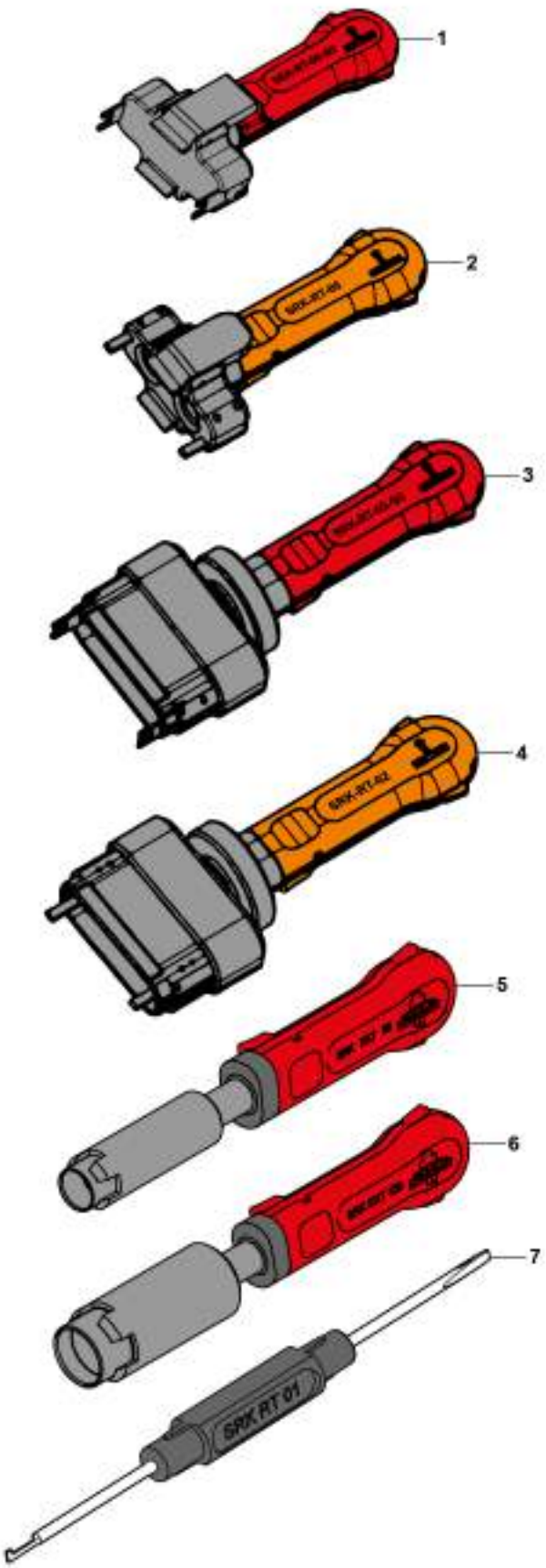

6MCR 5400852 03 15 3A.eps

OUTILLAGE ELECTRIQUE
SET OF ELECTRICAL TOOLS
ELEKTROWERKZEUG

	1	5180171	1	OUTIL	TOOL	WERKZEUG
	2	5180172	1	OUTIL	TOOL	WERKZEUG
	3	5180173	1	OUTIL	TOOL	WERKZEUG
	4	5180174	1	OUTIL	TOOL	WERKZEUG
	5	5180175	1	OUTIL	TOOL	WERKZEUG
	6	5180176	1	OUTIL	TOOL	WERKZEUG
*	7	5180169	1	OUTIL	TOOL	WERKZEUG

TROUSSE OUTILLAGE
CASE TOOLS
AUSRÜSTUNGSKOFFER

1	5450020
2	5580013

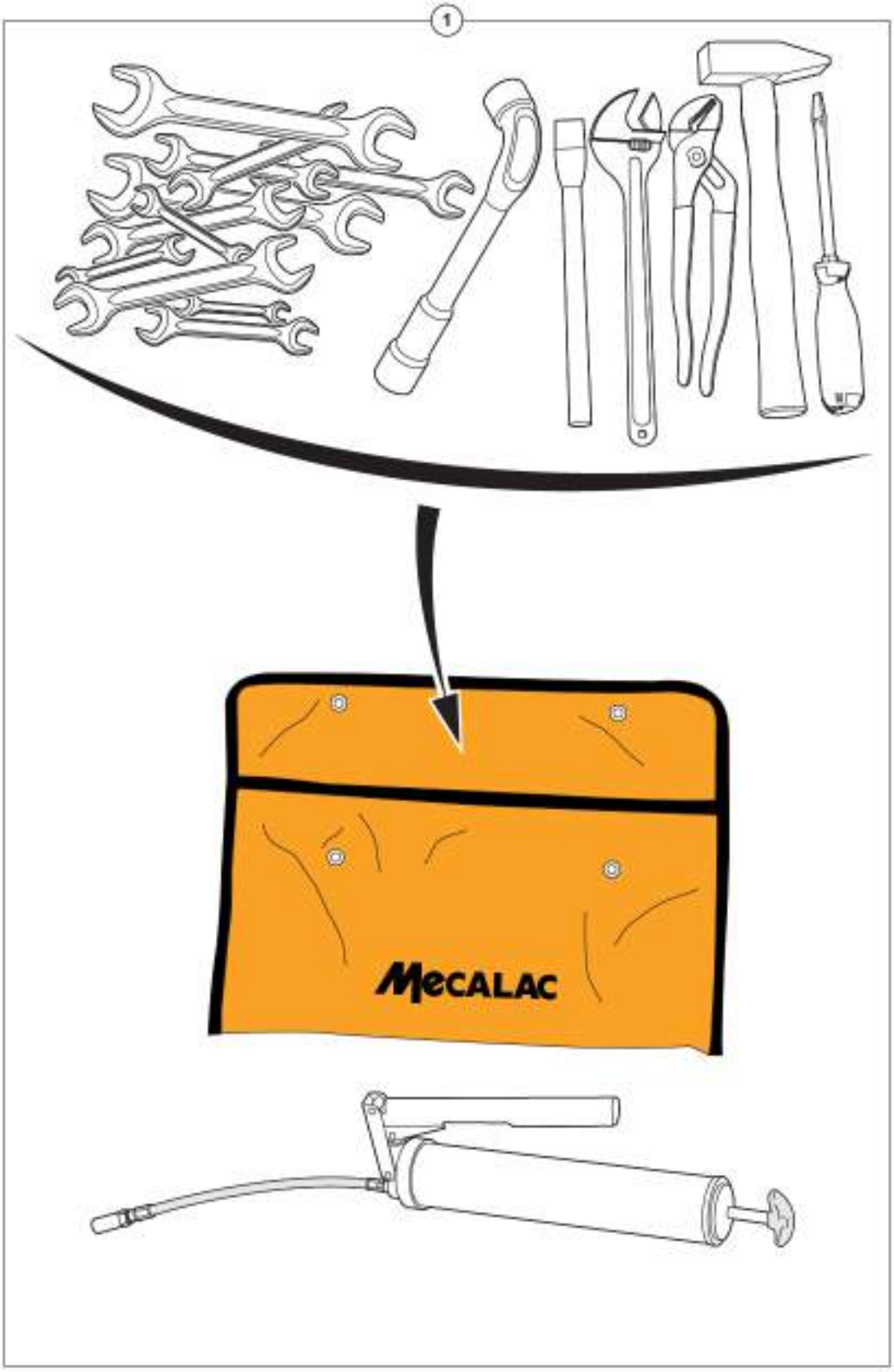

TROUSSE OUTILLAGE
CASE TOOLS
AUSRUSTUNGSKOFFER

1	5450020	1	TROUSSE OUTILLAGE	CASE TOOLS	AUSRUSTUNGKOFFER
2	5580013	1	AGRAFE A GRAISSER	FASTEN TO LUBRICATE	EINZUFETTENDE KLAMMER

OUTILLAGE DENTS (ULTRALOCK)
TOOTH TOOL (ULTRALOCK)
ZÄHNEWERKZEUG (ULTRALOCK)

1	5620100

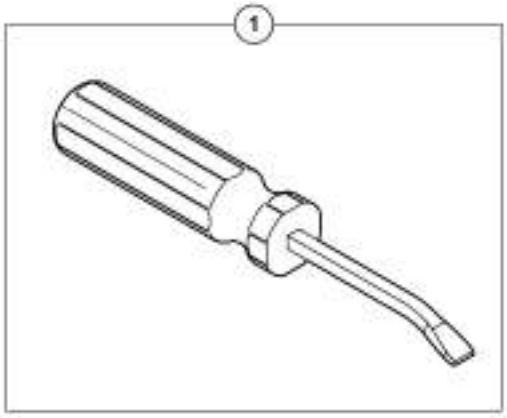

OUTILLAGE DENTS (ULTRALOCK)
TOOTH TOOL (ULTRALOCK)
ZAHNEWERKZEUG (ULTRALOCK)

1	5620100	1 OUTIL	TOOL	WERKZEUG

ADHÉSIF
ADHESIVE
KLEBSTOFF

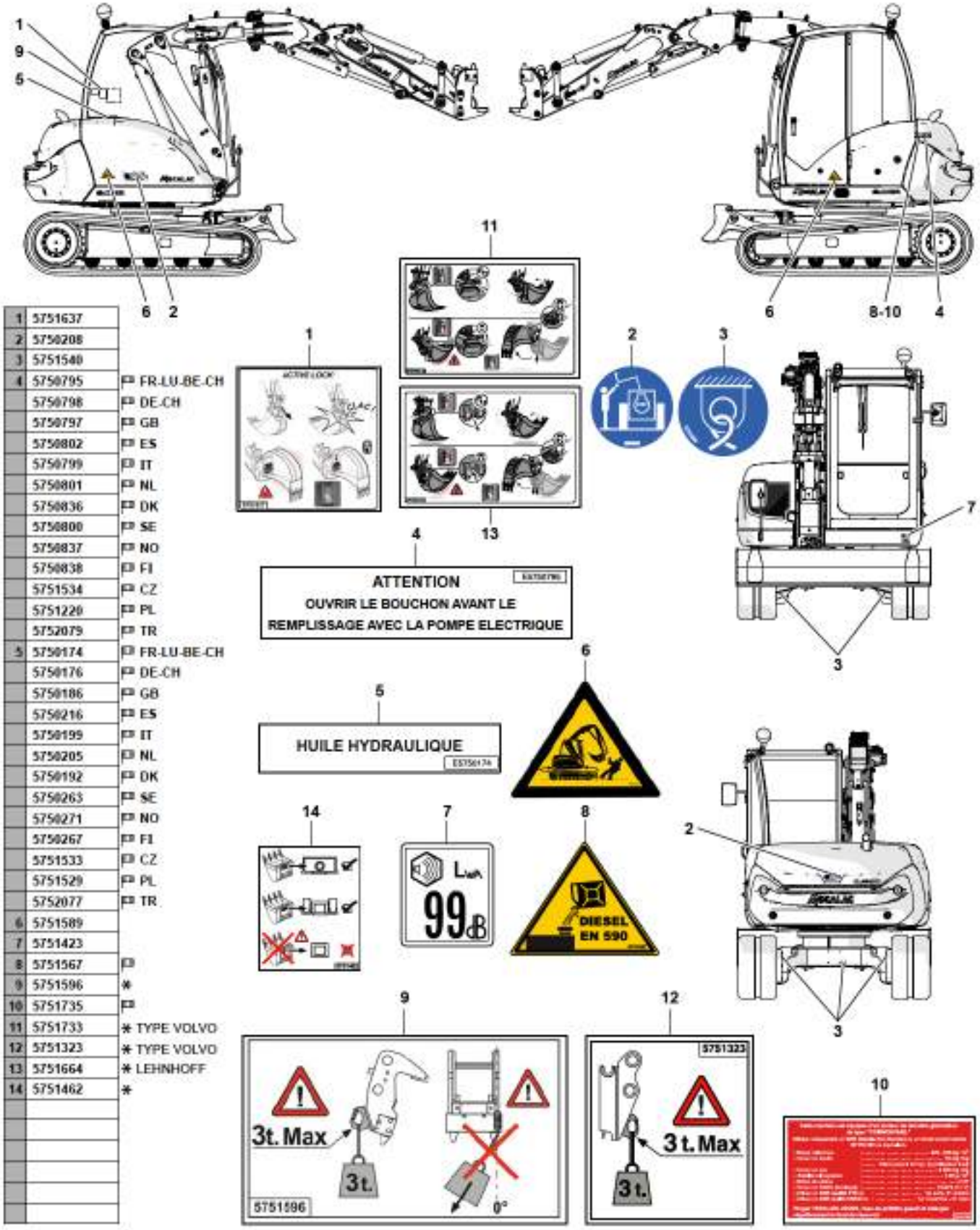

1	5751637	
2	5750208	
3	5751540	
4	5750795	FR-LU-BE-CH
	5750798	DE-CH
	5750797	GB
	5750802	ES
	5750799	IT
	5750801	NL
	5750836	DK
	5750800	SE
	5750837	NO
	5750838	FI
	5751534	CZ
	5751220	PL
	5752079	TR
5	5750174	FR-LU-BE-CH
	5750176	DE-CH
	5750186	GB
	5750216	ES
	5750199	IT
	5750205	NL
	5750192	DK
	5750263	SE
	5750271	NO
	5750267	FI
	5751533	CZ
	5751529	PL
	5752077	TR
6	5751589	
7	5751423	
8	5751567	
9	5751596	*
10	5751735	
11	5751733	* TYPE VOLVO
12	5751323	* TYPE VOLVO
13	5751664	* LEHNHOFF
14	5751462	*

ADHESIF
ADHESIVE
KLEBSTOFF

	1	5751637		1	ADHESIF	ADHESIVE	KLEBSTOFF
	2	5750208		2	ADHESIF	ADHESIVE	KLEBSTOFF
	3	5751540		5	ADHESIF	ADHESIVE	KLEBSTOFF
	4	5750795	FR-LU-BE-CH	1	ADHESIF	ADHESIVE	KLEBSTOFF
	4	5750798	DE-AT-CH	1	ADHESIF	ADHESIVE	KLEBSTOFF
	4	5750797	GB	1	ADHESIF	ADHESIVE	KLEBSTOFF
	4	5750802	ES	1	ADHESIF	ADHESIVE	KLEBSTOFF
	4	5750799	IT	1	ADHESIF	ADHESIVE	KLEBSTOFF
	4	5750801	NL	1	ADHESIF	ADHESIVE	KLEBSTOFF
	4	5750836	DK	1	ADHESIF	ADHESIVE	KLEBSTOFF
	4	5750800	SE	1	ADHESIF	ADHESIVE	KLEBSTOFF
	4	5750837	NO	1	ADHESIF	ADHESIVE	KLEBSTOFF
	4	5750838	FI	1	ADHESIF	ADHESIVE	KLEBSTOFF
	4	5751534	CZ	1	ADHESIF	ADHESIVE	KLEBSTOFF
	4	5751220	PL	1	ADHESIF	ADHESIVE	KLEBSTOFF
*	4	5752079	TR	1	ADHESIF	ADHESIVE	KLEBSTOFF
	5	5750174	FR-LU-BE-CH	1	ADHESIF	ADHESIVE	KLEBSTOFF
	5	5750176	DE-AT-CH	1	ADHESIF	ADHESIVE	KLEBSTOFF
	5	5750186	GB	1	ADHESIF	ADHESIVE	KLEBSTOFF
	5	5750216	ES	1	ADHESIF	ADHESIVE	KLEBSTOFF
	5	5750199	IT	1	ADHESIF	ADHESIVE	KLEBSTOFF
	5	5750205	NL	1	ADHESIF	ADHESIVE	KLEBSTOFF
	5	5750192	DK	1	ADHESIF	ADHESIVE	KLEBSTOFF
	5	5750263	SE	1	ADHESIF	ADHESIVE	KLEBSTOFF
	5	5750271	NO	1	ADHESIF	ADHESIVE	KLEBSTOFF
	5	5750267	FI	1	ADHESIF	ADHESIVE	KLEBSTOFF
	5	5751533	CZ	1	ADHESIF	ADHESIVE	KLEBSTOFF
	5	5751529	PL	1	ADHESIF	ADHESIVE	KLEBSTOFF
*	5	5752077	TR	1	ADHESIF	ADHESIVE	KLEBSTOFF
	6	5751589		2	ADHESIF	ADHESIVE	KLEBSTOFF
	7	5751423	99 dB	1	ADHESIF	ADHESIVE	KLEBSTOFF
	8	5751567		1	ADHESIF	ADHESIVE	KLEBSTOFF
	9	5751596		1	ADHESIF	ADHESIVE	KLEBSTOFF
	10	5751735		1	ADHESIF	ADHESIVE	KLEBSTOFF
	11	5751733	TYPE VOLVO	1	ADHESIF	ADHESIVE	KLEBSTOFF
	12	5751323	TYPE VOLVO	1	ADHESIF	ADHESIVE	KLEBSTOFF
	13	5751664	LEHNHOFF	1	ADHESIF	ADHESIVE	KLEBSTOFF
	14	5751462		1	ADHESIF	ADHESIVE	KLEBSTOFF

ADHÉSIF
ADHESIVE
KLEBSTOFF

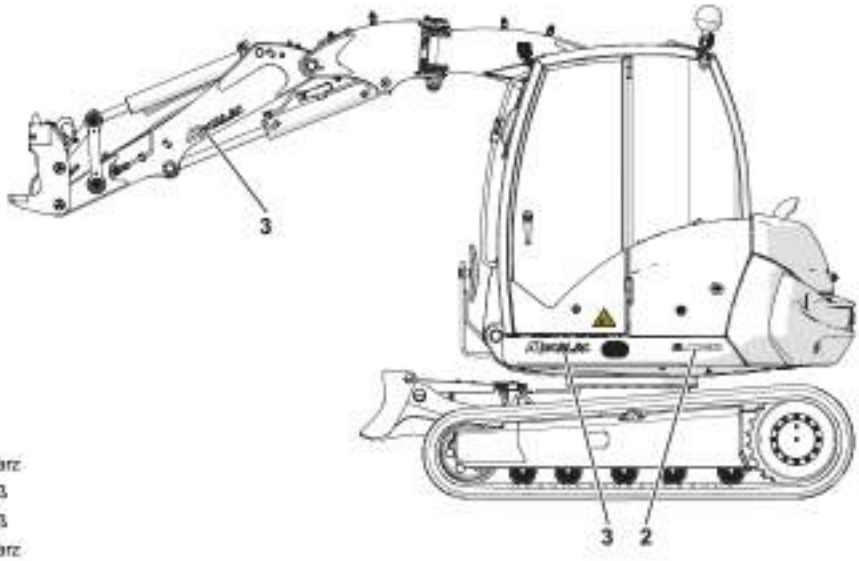

1	5751063	Noir / Black / Schwarz
2	5751070	Blanc / White / Weiß
3	5751103	Blanc / White / Weiß
4	5750669	Noir / Black / Schwarz

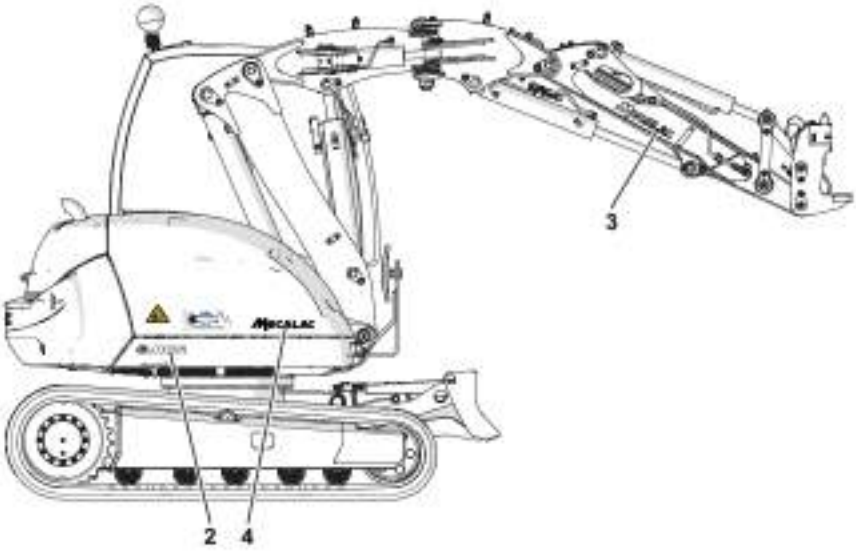

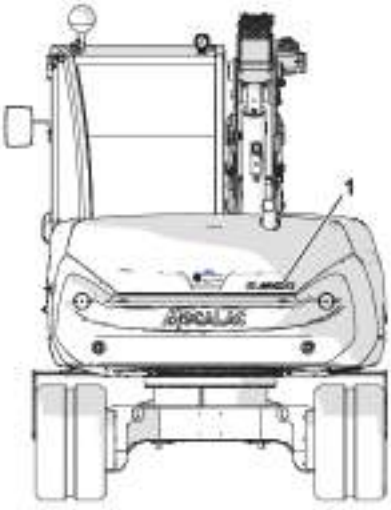

ADHESIF
ADHESIVE
KLEBSTOFF

1	5751863	6MCR BLACK	1	ADHESIF	ADHESIVE	KLEBSTOFF
2	5751870	6MCR WHITE	2	ADHESIF	ADHESIVE	KLEBSTOFF
3	5751103		3	ADHESIF	ADHESIVE	KLEBSTOFF
4	5750669		1	ADHESIF	ADHESIVE	KLEBSTOFF

ADHÉSIF (POSTE DE CONDUITE)
ADHESIVE (OPERATORS STATION)
KLEBSTOFF (BEDIENUNGSSTAND)

1	5751920	
2	5751775	* route/road/Straße
3	5751683	* swing

1

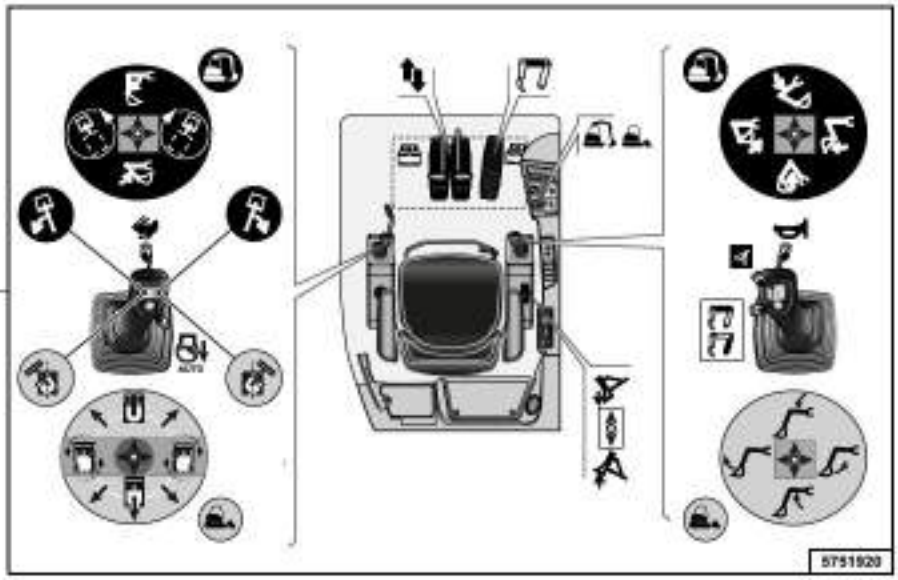

2

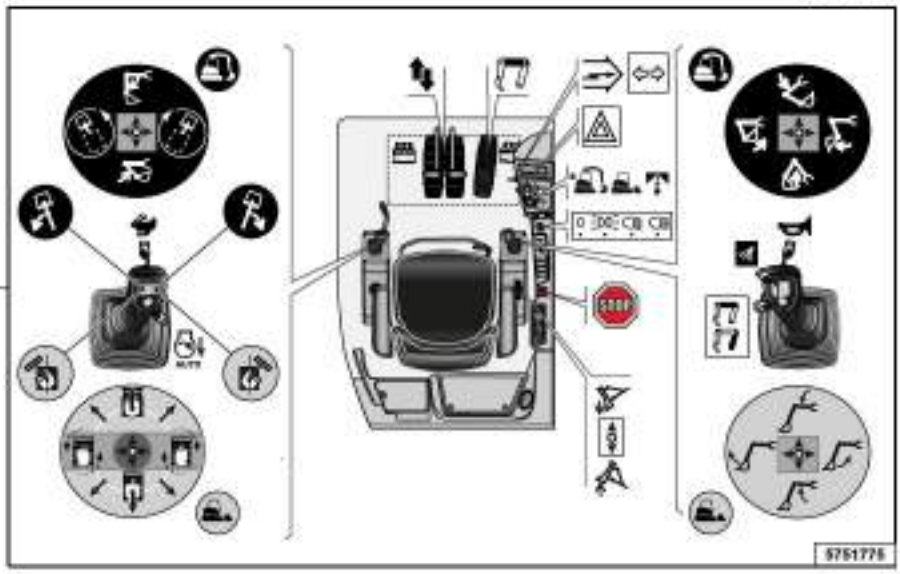

3

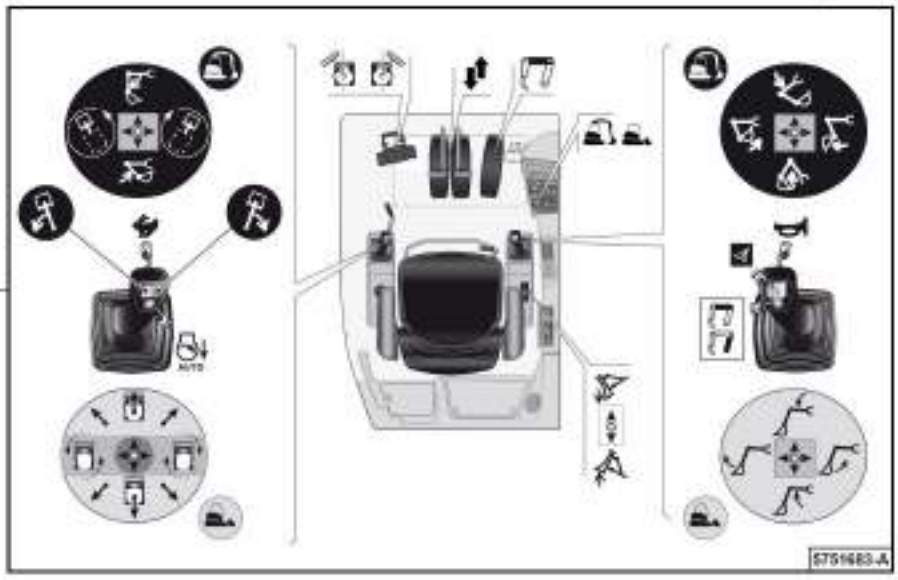

ADHESIF (POSTE DE CONDUITE)
ADHESIVE (OPERATORS STATION)
KLEBSTOFF (BEDIENUNGSSTAND)

	1	5751920		1	ADHESIF	ADHESIVE	KLEBSTOFF
*	2	5751775	route/road/Straße	1	ADHESIF	ADHESIVE	KLEBSTOFF
*	3	5751683	swing	1	ADHESIF	ADHESIVE	KLEBSTOFF

TABLEAU CHARGES : LAME
TABLE LOADS: BULL BLADE
LASTENTABELLE : PLANIERSCHID

1	5751978	FR-LU-BE-CH
	5751990	DE-CH
	5751983	GB
		ES
	5751992	IT
		NL
		DK
		SE
	5752011	NO
		FI
	5752009	CZ
		PL
	5752013	TR

1

TABLEAU CHARGES : LAME
TABLE LOADS: BULL BLADE
LASTENTABELLE: PLANIERSCHID

1	5751978		FR-LU-BE-CH	1	ADHESIF	ADHESIVE	KLEBSTOFF
1	5751990		DE-CH	1	ADHESIF	ADHESIVE	KLEBSTOFF
1	5751983		GB	1	ADHESIF	ADHESIVE	KLEBSTOFF
1			ES	1	ADHESIF	ADHESIVE	KLEBSTOFF
1	5751992		IT	1	ADHESIF	ADHESIVE	KLEBSTOFF
1			NL	1	ADHESIF	ADHESIVE	KLEBSTOFF
1			DK	1	ADHESIF	ADHESIVE	KLEBSTOFF
1			SE	1	ADHESIF	ADHESIVE	KLEBSTOFF
1	5752011		NO	1	ADHESIF	ADHESIVE	KLEBSTOFF
1			FI	1	ADHESIF	ADHESIVE	KLEBSTOFF
1	5752009		CZ	1	ADHESIF	ADHESIVE	KLEBSTOFF
1			PL	1	ADHESIF	ADHESIVE	KLEBSTOFF
1	5752013		TR	1	ADHESIF	ADHESIVE	KLEBSTOFF

TABLEAU CHARGES : LÈVE PALETTE
TABLE LOADS: PALLET FORK
LASTENTABELLE : PALETTENHEBER

1	5751979	FR-LU-BE-CH
	5751991	DE-CH
	5751984	GB
		ES
	5751993	IT
		NL
		DK
		SE
	5752012	NO
		FI
	5752010	CZ
		PL
	5752014	TR

1

TABLEAU CHARGES : LÈVE PALETTE
TABLE LOADS: PALLET FORK
LASTENTABELLE: PALETTENHEBER

1	5751979		FR-LU-BE-CH	1	ADHESIF	ADHESIVE	KLEBSTOFF
1	5751991		DE-CH	1	ADHESIF	ADHESIVE	KLEBSTOFF
1	5751984		GB	1	ADHESIF	ADHESIVE	KLEBSTOFF
1			ES	1	ADHESIF	ADHESIVE	KLEBSTOFF
1	5751993		IT	1	ADHESIF	ADHESIVE	KLEBSTOFF
1			NL	1	ADHESIF	ADHESIVE	KLEBSTOFF
1			DK	1	ADHESIF	ADHESIVE	KLEBSTOFF
1			SE	1	ADHESIF	ADHESIVE	KLEBSTOFF
1	5752012		NO	1	ADHESIF	ADHESIVE	KLEBSTOFF
1			FI	1	ADHESIF	ADHESIVE	KLEBSTOFF
1	5752010		CZ	1	ADHESIF	ADHESIVE	KLEBSTOFF
1			PL	1	ADHESIF	ADHESIVE	KLEBSTOFF
1	5752014		TR	1	ADHESIF	ADHESIVE	KLEBSTOFF

GODET RÉTRO AVEC DENTS (ESCO)
BACKHOE BUCKET WITH TEETH (ESCO)
TIEFLÖFFEL MIT ZÄHNEN (ESCO)

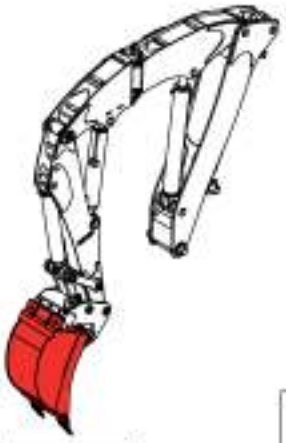

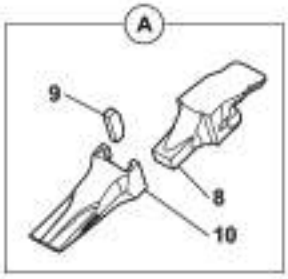

1	8810000	↔ 350 mm
2	8810001	↔ 450 mm
3	8810002	↔ 600 mm
4	8810003	↔ 750 mm
5	8810004	↔ 900 mm
6	6848012	↔ 350 mm
7	6848014	↔ 450 mm
8	2420151	
9	4610009	
10	2420134	
11	3838017	
12	3310435	↔ 350 mm
13	3832929	↔ 280 mm
14	3310434	↔ 450 mm
15	3832849	↔ 450 mm

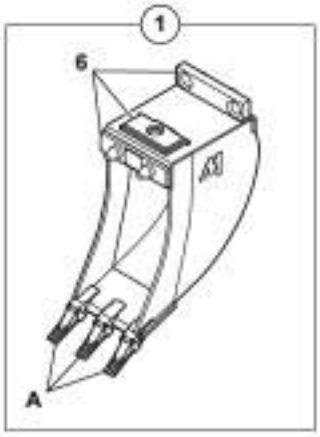

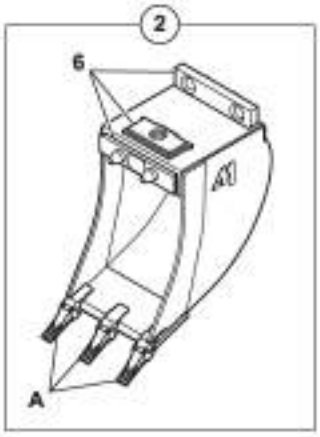

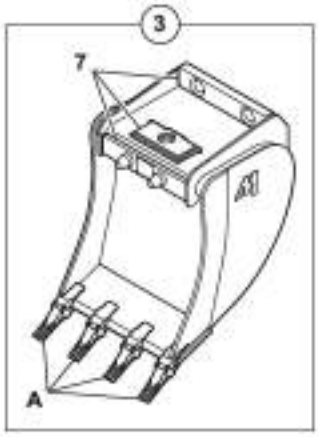

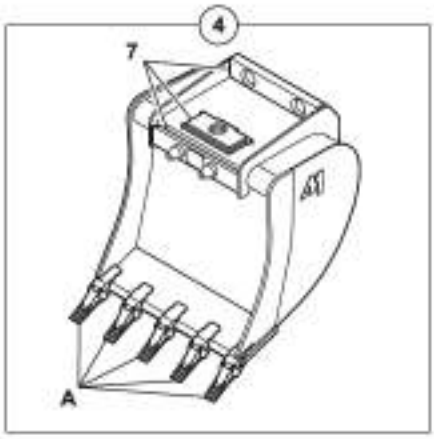

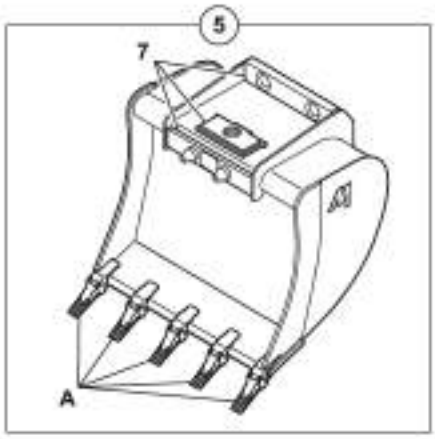

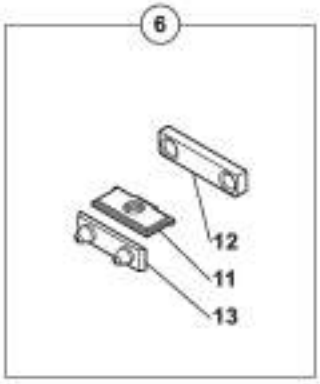

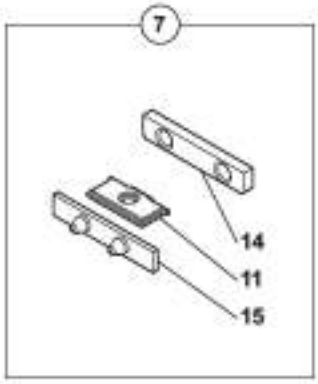

GODET RETRO AVEC DENTS (ESCO)
BACKHOE BUCKET WITH TEETH (ESCO)
TIEFLOFFEL MIT ZAHNEN (ESCO)

1	8810000		↔	350 mm	1	GODET RETRO	BACKHOE BUCKET	TIEFLOEFFEL
2	8810001		↔	450 mm	1	GODET RETRO	BACKHOE BUCKET	TIEFLOEFFEL
3	8810002		↔	600 mm	1	GODET RETRO	BACKHOE BUCKET	TIEFLOEFFEL
4	8810003		↔	750 mm	1	GODET RETRO	BACKHOE BUCKET	TIEFLOEFFEL
5	8810004		↔	900 mm	1	GODET RETRO	BACKHOE BUCKET	TIEFLOEFFEL
6	6848012	1-2	↔	350 mm	1	JEU DE FIXATION	ATTACHING KIT	ANBAUSATZ
7	6848014	3-4-5	↔	450 mm	1	JEU DE FIXATION	ATTACHING KIT	ANBAUSATZ
8	2420151				SB	PORTE DENT	TOOTH HOLDER	ZAHNHALTER
9	4610009			V13-17PN	SB	CLAVETTE	KEY	KEIL
10	2420134			V17TYL	SB	DENT	TOOTH	ZAHN
11	3838017	6-7			1	PLAT D'ATTACHE	DISH OF FASTENER	BEFESTIGUNGSTELLER
12	3310435	6	↔	350 mm	1	BUTEE	CATCH	FALLE
13	3832929	6	↔	280 mm	1	ATTACHE	FASTENER	BEFESTIGUNG
14	3310434	7	↔	450 mm	1	BUTEE	CATCH	FALLE
15	3832849	7	↔	450 mm	1	ATTACHE	FASTENER	BEFESTIGUNG

GODET RÉTRO SANS DENTS
BACKHOE BUCKET WHITHOUT TEETH
TIEFLÖFFEL OHNE ZÄHNEN

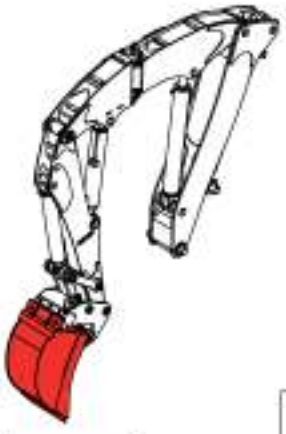

1	8510000	↔ 350 mm
2	8510001	↔ 450 mm
3	8510002	↔ 600 mm
4	8510003	↔ 750 mm
5	8510004	↔ 900 mm
6	6848012	↔ 350 mm
7	6848014	↔ 450 mm
8	3838017	
9	3310435	↔ 350 mm
10	3832929	↔ 280 mm
11	3310434	↔ 450 mm
12	3832849	↔ 450 mm

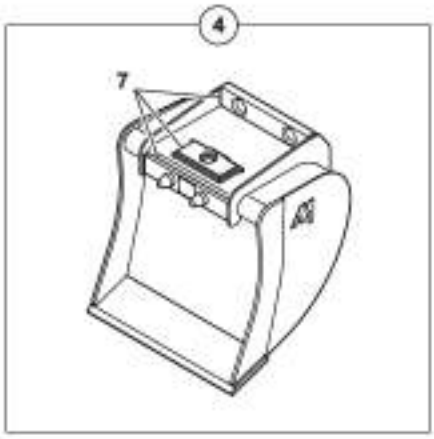

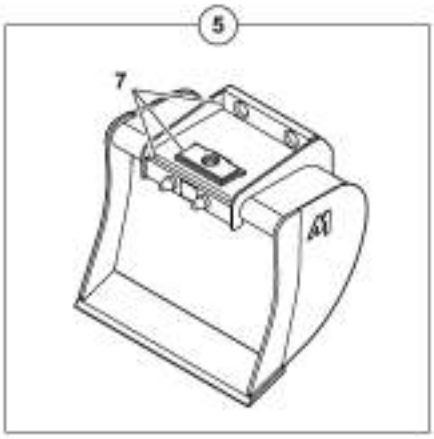

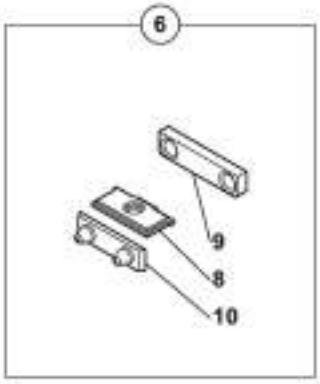

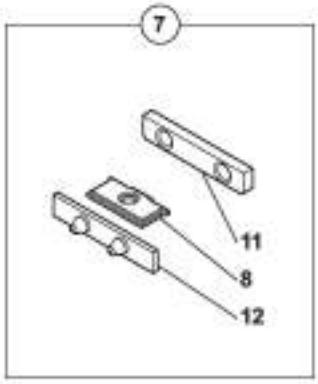

GODET RETRO SANS DENTS
BACKHOE BUCKET WHITHOUT TEETH
TIEFLOFFEL OHNE ZAHNEN

1	8510000		⟷ 350 mm	1	GODET RETRO	BACKHOE BUCKET	TIEFLOEFFEL
2	8510001		⟷ 450 mm	1	GODET RETRO	BACKHOE BUCKET	TIEFLOEFFEL
3	8510002		⟷ 600 mm	1	GODET RETRO	BACKHOE BUCKET	TIEFLOEFFEL
4	8510003		⟷ 750 mm	1	GODET RETRO	BACKHOE BUCKET	TIEFLOEFFEL
5	8510004		⟷ 900 mm	1	GODET RETRO	BACKHOE BUCKET	TIEFLOEFFEL
6	6848012	1-2	⟷ 350 mm	1	JEU DE FIXATION	ATTACHING KIT	ANBAUSATZ
7	6848014	3-4-5	⟷ 450 mm	1	JEU DE FIXATION	ATTACHING KIT	ANBAUSATZ
8	3838017	6-7		1	PLAT D'ATTACHE	DISH OF FASTENER	BEFESTIGUNGSTELLER
9	3310435	6	⟷ 350 mm	1	BUTEE	CATCH	FALLE
10	3832929	6	⟷ 280 mm	1	ATTACHE	FASTENER	BEFESTIGUNG
11	3310434	7	⟷ 450 mm	1	BUTEE	CATCH	FALLE
12	3832849	7	⟷ 450 mm	1	ATTACHE	FASTENER	BEFESTIGUNG

GODET "SPÉCIAL TRANCHÉE" AVEC DENTS
NARROW BUCKET FOR CABLE TRANCH WITH TEETH
TIEFLÖFFEL MIT ZÄHNE

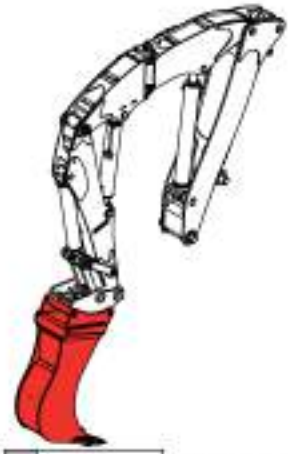

1	6848046	↔ 250 mm
2	6848047	↔ 300 mm
3	6848012	↔ 350 mm
4	3310435	↔ 350 mm
5	3838017	
6	3832929	↔ 280 mm
7	2420157	
8	2420158	

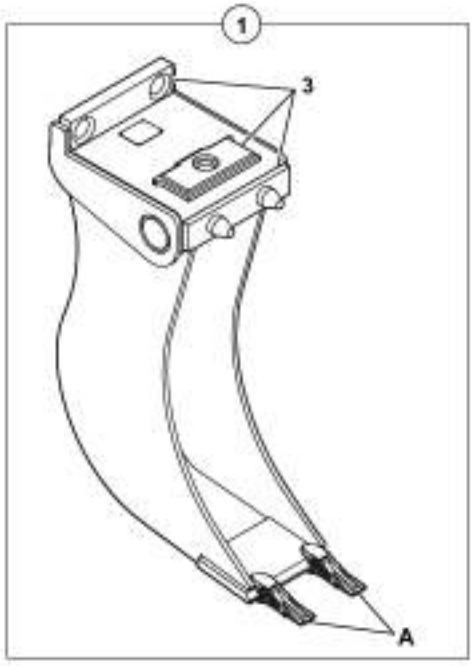

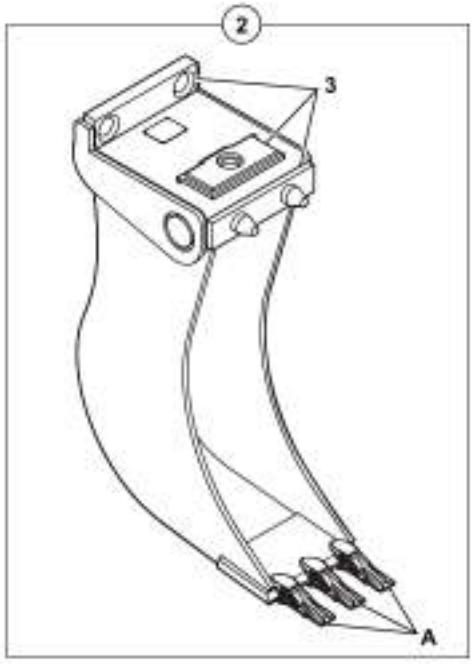

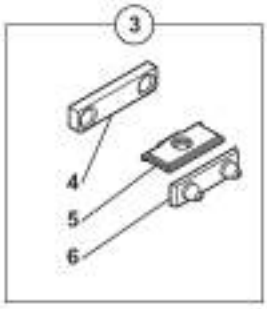

6MCR_5400852_06_20_1A.eps

GODET "SPECIAL TRANCHEE" AVEC DENTS V19
NARROW BUCKET FOR CABLE TRANCH WITH TEETH
TIEFLOFFEL MIT ZAHNE

1	6848046		⟷	250 mm	1	GODET RETRO	BACKHOE BUCKET	TIEFLOEFFEL
2	6848047		⟷	300 mm	1	GODET RETRO	BACKHOE BUCKET	TIEFLOEFFEL
3	6848012	1-2	⟷	350 mm	1	JEU DE FIXATION	ATTACHING KIT	ANBAUSATZ
4	3310435	3	⟷	350 mm	1	BUTEE	CATCH	FALLE
5	3838017	3			1	PLAT D'ATTACHE	DISH OF FASTENER	BEFESTIGUNGSTELLER
6	3832929	3	⟷	280 mm	1	ATTACHE	FASTENER	BEFESTIGUNG
7	2420157			U20S	SB	DENT	TOOTH	ZAHN
8	2420158			U20	SB	PORTE DENT	TOOTH HOLDER	ZAHNHALTER

GODET CHARGEUR SANS DENTS
LOADER BUCKET WITHOUT TEETH
LADESCHAUFFEL OHNE ZÄHNEN

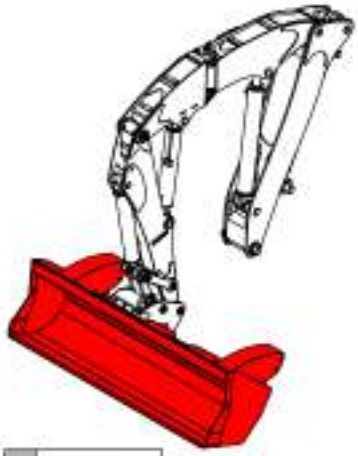

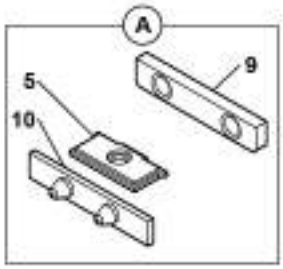

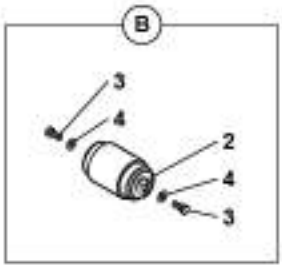

1	8520000	↔ 2030 mm
2	5231088	
3	4370013	H M10X25 CL12.9
4	4490003	
5	3838017	
6	3310434	↔ 450 mm
7	3832849	↔ 450 mm

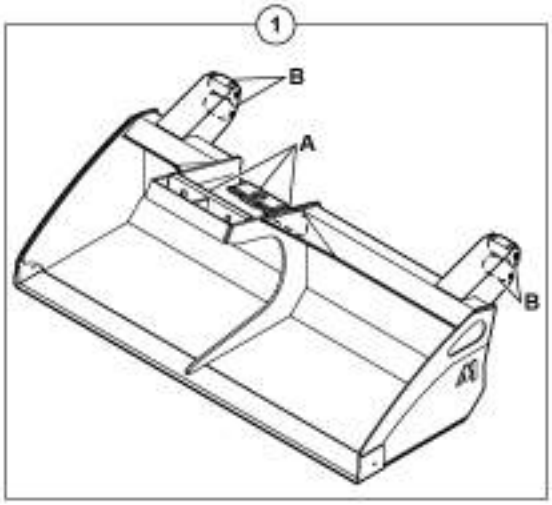

GODET CHARGEUR SANS DENTS
LOADER BUCKET WITHOUT TEETH
LADESCHAUFFEL OHNE ZAHNEN

	1	8520000		⟷ 2030 mm	1	GODET CHARGEUR	LOADER BUCKET	LADESCHAUFFEL
	2	5231088			4	GALET	ROLLER	ROLLE
*	3	4370013		H M10X25	8	VIS	SCREW	SCHRAUBE
	4	4490003		CONTACT MU10	8	RONDELLE	WASHER	UNTERLEGSCHEIBE
	5	3838017	1		1	PLAT D'ATTACHE	DISH OF FASTENER	BEFESTIGUNGSTELLER
	6	3310434	1	⟷ 450 mm	1	BUTEE	CATCH	FALLE
	7	3832849	1	⟷ 450 mm	1	ATTACHE	FASTENER	BEFESTIGUNG

GODET 4X1
BUCKET 4X1
LÖFFEL 4X1

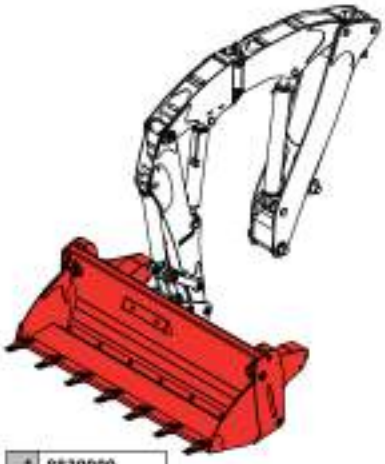

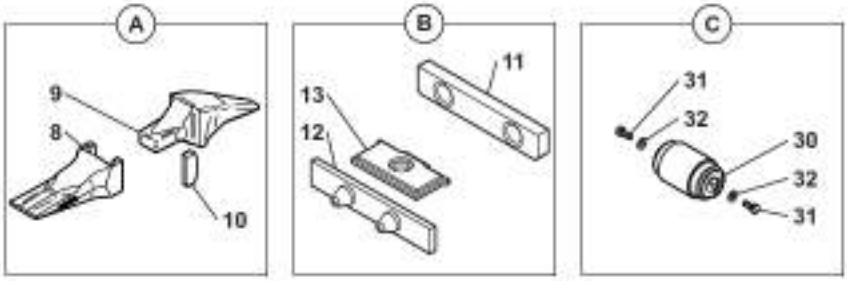

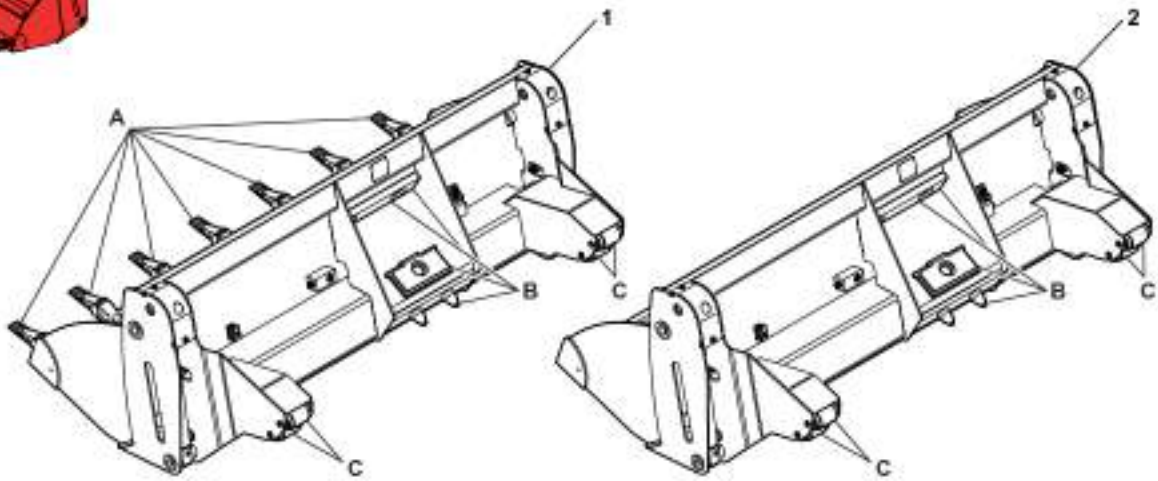

1	8830000
2	8530000
3	
4	
5	
6	
7	
8	2420134
9	2420135
10	4610009
11	3310434
12	3832849
13	3838017
14	
15	
16	
17	
18	
19	
20	
21	
22	
23	
24	
25	
26	
27	
28	
29	
30	5231088
31	4380052
32	4490003

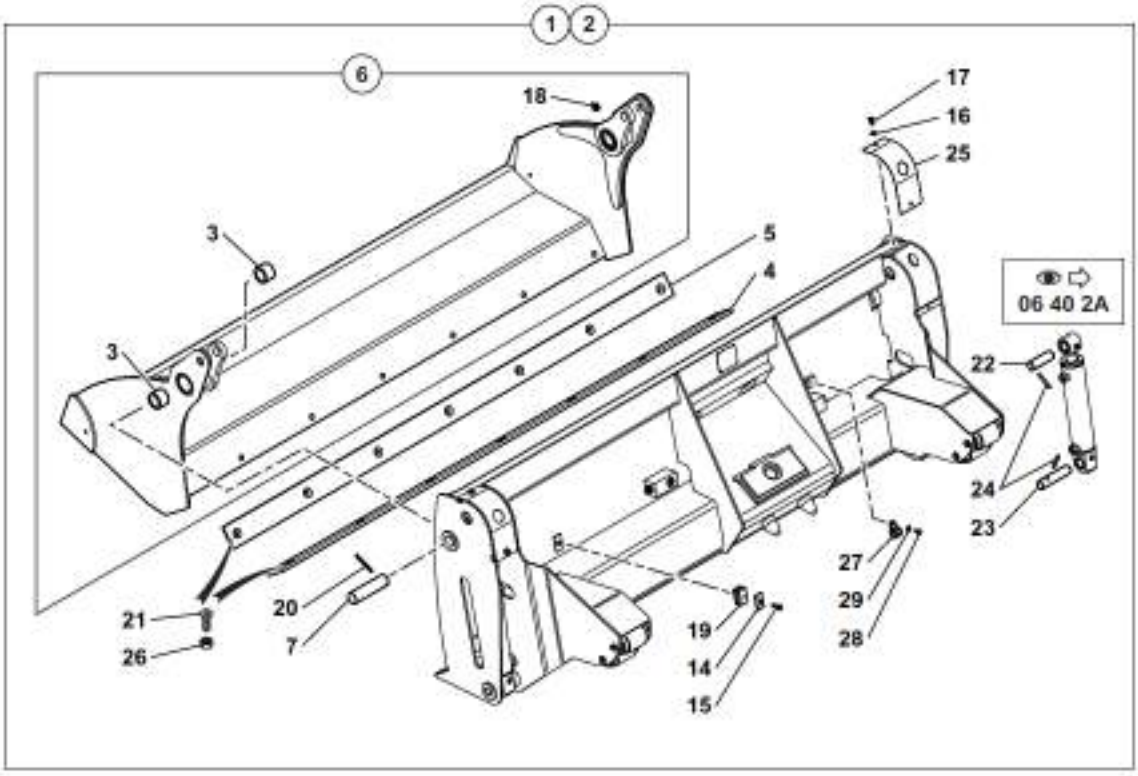

6MCR_5400852_06_40_1A.eps

GODET 4X1
BUCKET 4X1
LOFFEL 4X1

1	8830000		⟷	2030 mm	1	GODET	BUCKET	LOEFFEL
2	8530000		⟷	2030 mm	1	GODET	BUCKET	LOEFFEL
3		6			4	BAGUE	BUSH	RING
4		1-2			1	LAME D'USURE	CUTTING EDGE	BLATT
5		1-2			1	LAME D'USURE	CUTTING EDGE	BLATT
6		1-2			1	MACHOIRE SANS DENTS	JAW WITHOUT THEETH	BACKE OHNE ZAEHNEN
7		1-2			1	AXE	CLEVIS PIN	BOLZEN
8	2420134	2		V17TYL	7	DENT	TOOTH	ZAHN
9	2420135	2			7	PORTE DENT	TOOTH HOLDER	ZAHNHALTER
10	4610009	2		V13-17PN	7	CLAVETTE	KEY	KEIL
11	3310434	1-2	⟷	450 mm	1	BUTEE	CATCH	FALLE
12	3832849	1-2	⟷	450 mm	1	ATTACHE	FASTENER	BEFESTIGUNG
13	3838017	1-2			1	PLAT D'ATTACHE	DISH OF FASTENER	BEFESTIGUNGSTELLER
14		1-2			1	PLAQUE	PLATE	PLATTE
15		1-2			1	VIS	SCREW	SCHRAUBE
16		1-2			4	RONDELLE	WASHER	UNTERLEGSCHEIBE
17		1-2			4	VIS	SCREW	SCHRAUBE
18		6			2	GRAISSEUR	GREASE FITING	SCHMIERNIPPEL
19		1-2			1	BRIDE	FLANGE	FLANSCH
20		1-2			2	GOUPILLE	PIN	STIFT
21		1-2			14	VIS	SCREW	SCHRAUBE
22		1-2			2	AXE	CLEVIS PIN	BOLZEN
23		1-2			2	AXE	CLEVIS PIN	BOLZEN
24		1-2			4	GOUPILLE	PIN	STIFT
25		1-2			2	CAPOT	HOOD	HAUBE
26		1-2			14	ECROU	NUT	MUTTER
27		1-2			1	COLLIER	COLLAR	SCHELLE
28		1-2			1	VIS	SCREW	SCHRAUBE
29		1-2			1	RONDELLE	WASHER	UNTERLEGSCHEIBE
30	5231088	1-2			4	GALET	ROLLER	ROLLE
31	4380052	1-2		H M10X25	8	VIS	SCREW	SCHRAUBE
32	4490003	1-2		CONTACT MU10	8	RONDELLE	WASHER	UNTERLEGSCHEIBE

GODET 4X1
BUCKET 4X1
LÖFFEL 4X1

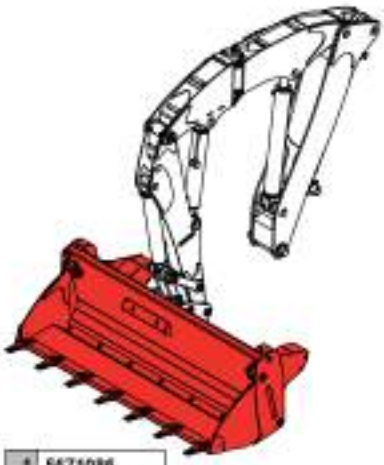

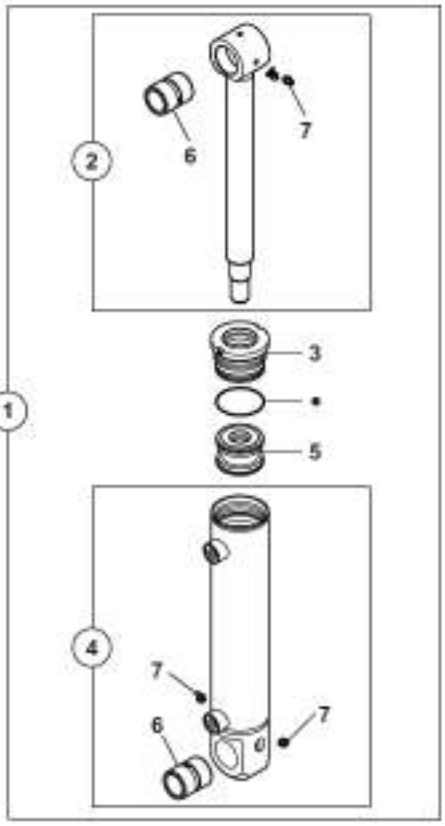

1	5671086
2	5940202
3	5950074
4	5930147
5	5950283
6	3870203
7	5580005
8	5960246
9	
10	
11	
12	
13	
14	
15	
16	7158005
17	4750419
18	
19	4750733
20	4750209

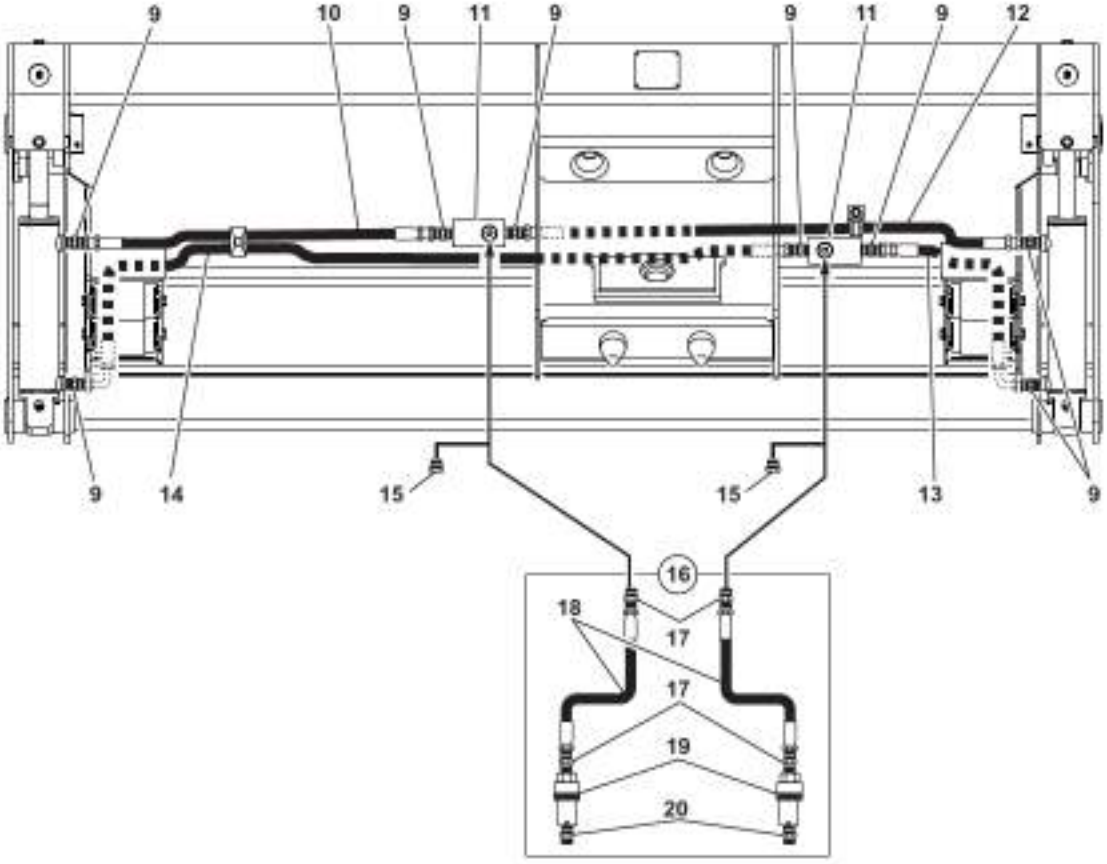

6MCR_5400852_06_40_2A.eps

GODET 4X1
BUCKET 4X1
LOFFEL 4X1

1	5671086			2	VERIN	RAM	ZYLINDER
2	5940202	1		1	TIGE DE VERIN	CYLINDER ROD	KOLBENSTANGE
3	5950074	1		1	PALIER	BEARING	LAGER
4	5930147	1		1	CORPS DE VERIN	CYLINDER HOUSING	ZYLINDERGEHAEUSE
5	5950283	1		1	PISTON	PISTON	KOLBEN
6	3870203	2-4	30X40X50	2	BAGUE	BUSH	RING
7	5580005	2-4	M8X1	3	GRAISSEUR	GREASE FITING	SCHMIERNIPPEL
8	5960246			1	POCHETTE DE JOINTS	SEAL (KIT)	DICHTRING (BAUSATZ)
9				8	UNION	CONNECTOR	ANSCHLUSSTEIL
10				1	FLEXIBLE	HOSE	SCHLAUCH
11				2	BLOC	BLOCK	BLOCK
12				1	FLEXIBLE	HOSE	SCHLAUCH
13				1	FLEXIBLE	HOSE	SCHLAUCH
14				1	FLEXIBLE	HOSE	SCHLAUCH
15				2	BOUCHON	PLUG	VERSCHL.STOPFEN
16	7158005			1	KIT ADAPTATION	ADAPTATION KIT	ANPASSUNGSKIT
17	4750419	16		4	ADAPTATEUR	ADAPTOR	ANSCHLUSSTUECK
18		16		2	FLEXIBLE	HOSE	SCHLAUCH
19	4750733	16		2	COUPLEUR	COUPLER	KUPPLUNGSSTUECK
20	4750209	16		2	UNION	CONNECTOR	ANSCHLUSSTEIL

GODET CURAGE FOSSÉ (1-3 ATTACHES)
DITCH CLEANING BUCKET (1-3 FASTENING)
GRABENREINIGUNGSLÖFFEL (1-3 BEFESTIGUNG)

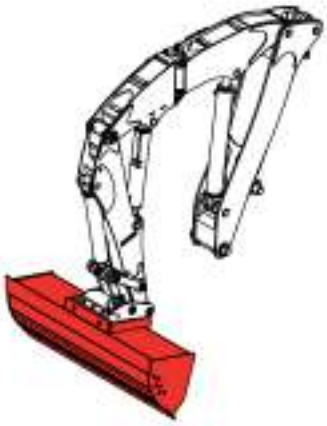

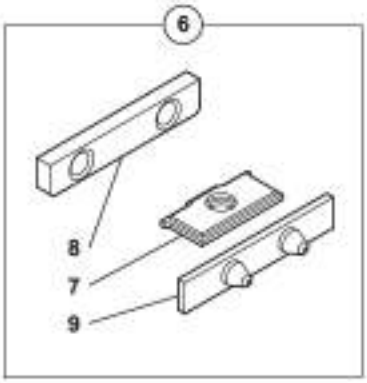

1	3838074	↔ 1500 mm
2	7208003	↔ 1500 mm
3	5440230	
4	4240018	
5	4410031	
6	6848014	↔ 450 mm
7	3838017	
8	3310434	↔ 450 mm
9	3832849	↔ 450 mm

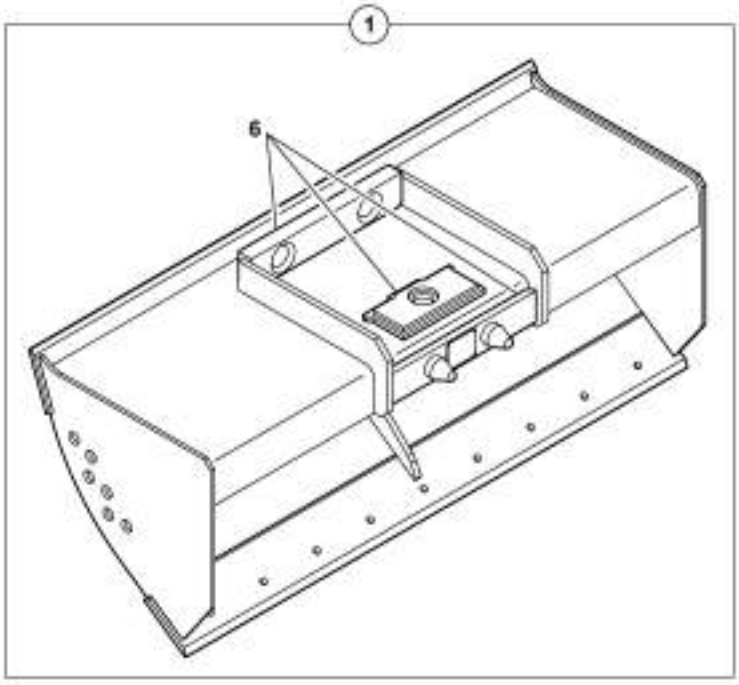

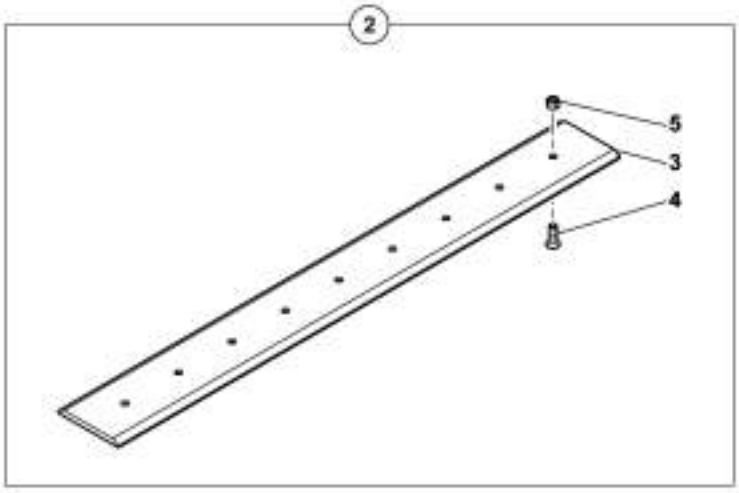

GODET CURAGE FOSSE (1-3 ATTACHES)
DITCH CLEANING BUCKET (1-3 FASTENING)
GRABENREINIGUNGSLOFFEL (1-3 BEFESTIGUNG)

1	3838074		⟷	1500 mm	1	GODET CURAGE	DITCH CLEANING BCKT	GRABENRAEUMLOEFFEL
2	7208003		⟷	1500 mm	1	ENSEMBLE CONTRE-LAME	COUNTER-BLADE UNIT	GESAMTHEIT GEGEN KLINGE
3	5440230	2			1	CONTRE-LAME	COUNTER-BLADE	GEGEN KLINGE
4	4240018	2		FHC M16X50	9	VIS	SCREW	SCHRAUBE
5	4410031	2		H M16	9	ECROU	NUT	MUTTER
6	6848014		⟷	450 mm	1	JEU DE FIXATION	ATTACHING KIT	ANBAUSATZ
7	3838017	1-6			1	PLAT D'ATTACHE	DISH OF FASTENER	BEFESTIGUNGSTELLER
8	3310434	1-6	⟷	450 mm	1	BUTEE	CATCH	FALLE
9	3832849	1-6	⟷	450 mm	1	ATTACHE	FASTENER	BEFESTIGUNG

DENT DE DÉROCHAGE
ROCK-BREAKING TOOTH
FELSBRECHUNGSZAHN

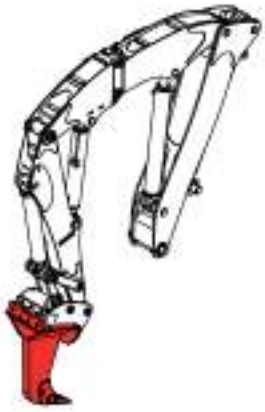

1	6848015	
2	2420126	
3	2420128	
4	2420152	
5	6848012	↔ 350 mm
6	3832929	↔ 280 mm
7	3838017	
8	3310435	↔ 360 mm
9	2420153	

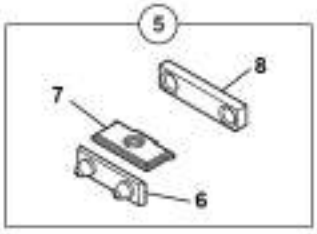

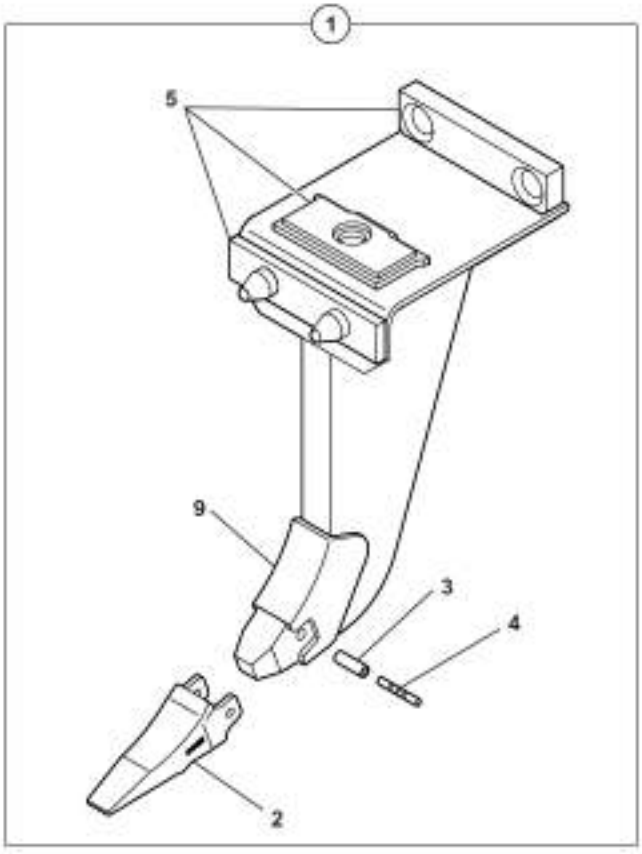

6MCR_5400852_06_47_1A.eps

DENT DE DEROCHAGE
ROCK-BREAKING TOOTH
FELSBRECHUNGSZAHN

1	6848015				1	DENT RIPPER	RIPPER TOOTH	ZWEI AUFREISSER
2	2420126			25R12	1	DENT	TOOTH	ZAHN
3	2420128			25RBG	1	DOUILLE	SOCKET	BUCHSE
4	2420152			25RPG	1	AXE	CLEVIS PIN	BOLZEN
5	6848012	1	⟷	350 mm	1	JEU DE FIXATION	ATTACHING KIT	ANBAUSATZ
6	3832929	5	⟷	280 mm	1	ATTACHE	FASTENER	BEFESTIGUNG
7	3838017	5			1	PLAT D'ATTACHE	DISH OF FASTENER	BEFESTIGUNGSTELLER
8	3310435	5	⟷	350 mm	1	BUTEE	CATCH	FALLE
9	2420153			25RN SPF	1	PORTE DENT	TOOTH HOLDER	ZAHNHALTER

PLATINE DE MANUTENTION AVEC CROCHET
HANDLING-PLATE WITH HOOK
VERLADEVORRICHTUNGSPLATTE MIT HAKEN

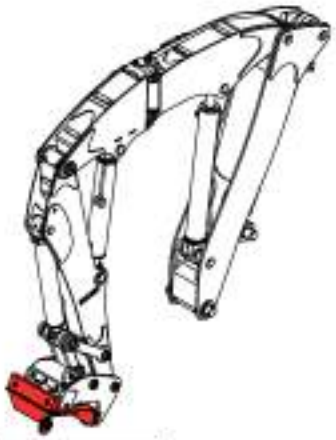

1	6848009
2	3831768
3	4830005
4	4600009
5	3780090
6	4460076
7	483A0003

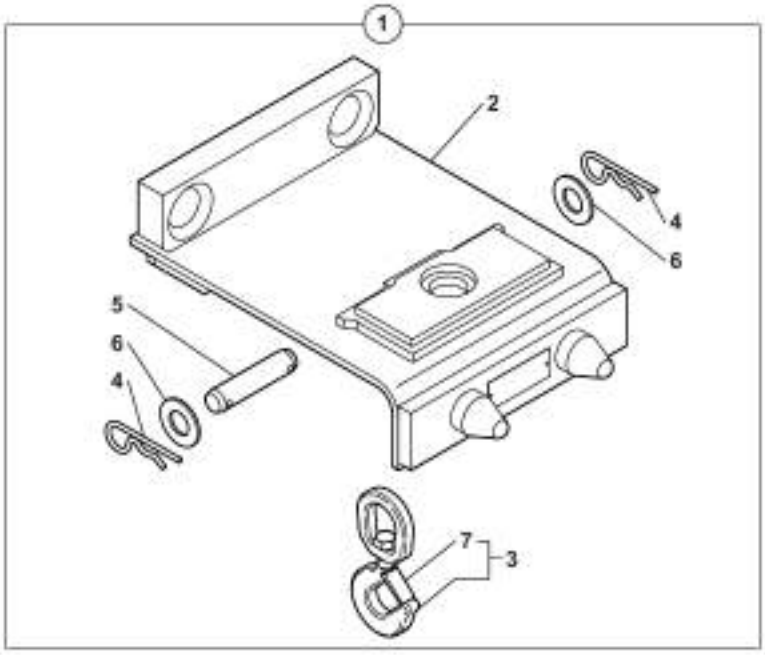

- Pour le levage et la manutention, le Mecalac doit être muni de clapets de sécurité.
- For lifting and handling, the Mecalac must be provided with safety valves.
- Zum Anheben und Handling muß der Mecalac mit Sicherheitsventilen ausgestattet werden.
- Para levantamiento y manutention, el Mecalac ha de ser dotado de valvulas de securidad.
- Per il sollevamento e la manutenzione, Mecalac deve essere munito di valvole di securezza.

PLATINE DE MANUTENTION AVEC CROCHET
HANDLING-PLATE WITH HOOK
VERLADEVORRICHTUNGSPLATTE MIT HAKEN

1	6848009			1	PLATINE AVEC CROCHET	PLATE WITH HOOK	PLATTE MIT HAKEN
2	3831768	1		1	PLATINE	DECK	PLATTE
3	4830005	1		1	CROCHET	HOOK	HAKEN
4	4600009	1		2	GOUPILLE	PIN	STIFT
5	3780090	1		1	AXE	CLEVIS PIN	BOLZEN
6	4460076	1	MU30	2	RONDELLE	WASHER	UNTERLEGSCHEIBE
7	483A0003	3		1	KIT: LANGUETTE	KIT: TONGUE	BAUSATZ: LASCHE

PLATINE (BRISE ROCHE)
ADAPTING PLATE (ROCK BREAKER)
ANBAUPLATTE (HAMMER)

1	3838013	BRH250
2	3838016	140/150MS
3	3838075	SC22/28

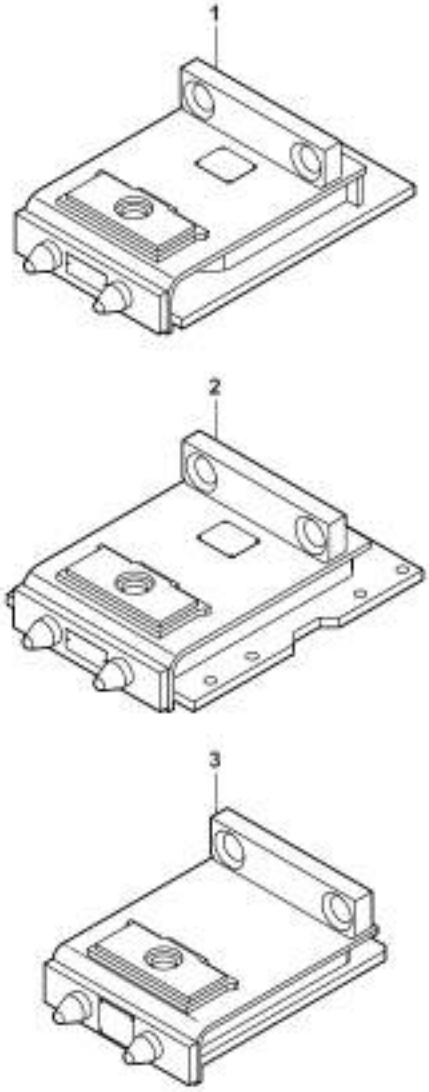

6MCR_5400852_06_51_1A.eps

PLATINE (BRISE ROCHE)
ADAPTING PLATE (ROCK BREAKER)
ANBAUPLATTE (HAMMER)

1	3838013	BRH250	1	PLATINE	ADAPTING PLATE	ANBAUPLATTE
2	3838016	140/150MS	1	PLATINE	ADAPTING PLATE	ANBAUPLATTE
3	3838075	SC22/28	1	PLATINE	ADAPTING PLATE	ANBAUPLATTE

SUPPORT (BENNE PRENEUSE)
ADAPTING PLATE (POWER GRAB)
ANBAUPLATTE (GREIFERBETRIEB)

1	3838011

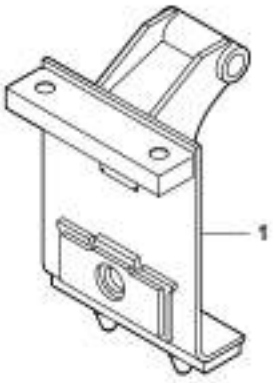

SUPPORT (BENNE PRENEUSE)
ADAPTING PLATE (POWER GRAB)
ANBAUPLATTE (GREIFERBETRIEB)

1	3838011	1	PLATINE COURTE	ADAPTING PLATE	ANBAUPLATTE KURZ

LÈVE PALETTE
PALLET FORK
PALETTENHEBER

- Pour le levage et la manutention, le Mecalac doit être muni de clapets de sécurité.
- For lifting and handling, the Mecalac must be provided with safety valves.
- Zum Anheben und Handling muß der Mecalac mit Sicherheitsventilen ausgestattet werden.
- Para levantamiento y manutention, el Mecalac ha de ser dotado de valvulas de securidad.
- Per il sollevamento e la manutenzione, Mecalac deve essere munito di valvole di securezza.

1	7206004
2	3832248
3	5440036
4	3740035
5	4490019
6	4380068
7	652A0004
8	3838017
9	3832849
10	3310434

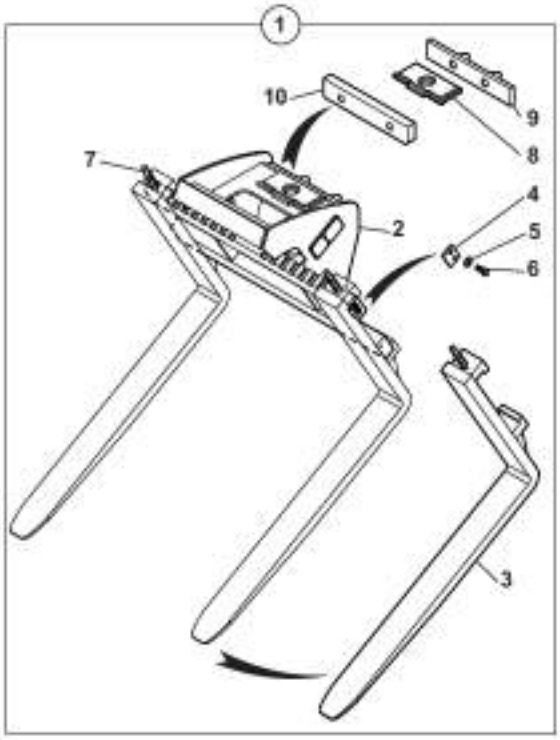

LÈVE PALETTE
PALLET FORK
PALETTENHEBER

1	7208004				1	LEVE PALETTES	PALLET FORK	PALETTENHEBER
2	3832248	1			1	SUPPORT	BRACKET	TRAEGER
3	5440036				2	FOURCHE	FORK	GABEL
4	3740035				2	BUTEE	CATCH	FALLE
5	4490019			CONTACT MU12	4	RONDELLE	WASHER	UNTERLEGSCHEIBE
6	4380068			H M12X30	4	VIS	SCREW	SCHRAUBE
7	652A0004				2	VERROU	LATCH	RIEGEL
8	3838017	1			1	PLAT D'ATTACHE	DISH OF FASTENER	BEFESTIGUNGSTELLER
9	3832849	1	⟷	450 mm	1	ATTACHE	FASTENER	BEFESTIGUNG
10	3310434	1	⟷	450 mm	1	BUTEE	CATCH	FALLE

MOTEUR THERMIQUE
DIESEL ENGINE
DIESEL MOTOR

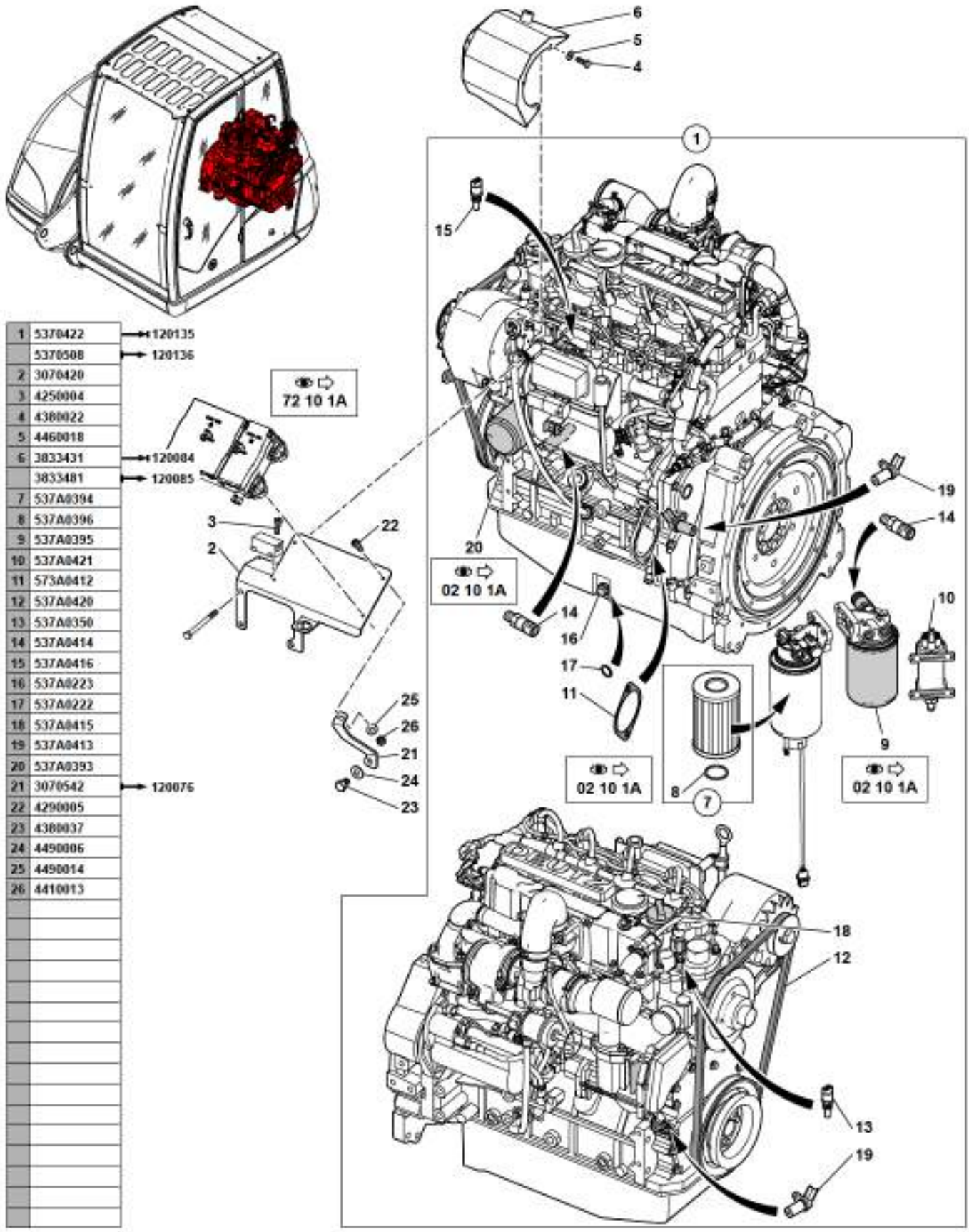

1	5370422	120135
	5370508	120136
2	3070420	
3	4250004	
4	4380022	
5	4460018	
6	3833431	120084
	3833481	120085
7	537A0394	
8	537A0396	
9	537A0395	
10	537A0421	
11	573A0412	
12	537A0420	
13	537A0350	
14	537A0414	
15	537A0416	
16	537A0223	
17	537A0222	
18	537A0415	
19	537A0413	
20	537A0393	
21	3070542	120076
22	4290005	
23	4380037	
24	4490006	
25	4490014	
26	4410013	

MOTEUR THERMIQUE
DIESEL ENGINE
DIESEL MOTOR

*	1	5370422		→ 120135 / 2.9	1	MOTEUR EQUIPE	ENGINE EQUIPPED	MOTOR AUSGERUESTET
*	1	5370508		⊢→ 120136 / TCD 2.9	1	MOTEUR EQUIPE	ENGINE EQUIPPED	MOTOR AUSGERUESTET
	2	3070420			1	SUPPORT	BRACKET	TRAEGER
	3	4250004		CL M3X10	2	VIS	SCREW	SCHRAUBE
	4	4380022		H M5X20	3	VIS	SCREW	SCHRAUBE
	5	4460018		MU6	3	RONDELLE	WASHER	UNTERLEGSCHEIBE
*	6	3833431		→ 120084	1	PROTECTEUR	PROTECTOR	SCHUTZ
*	6	3833481		⊢→ 120085	1	CACHE	MUFF	MUFFE
	7	537A0394	1	02 10 1A	1	CARTOUCHE: PREFILTRE (GASOIL)	CARTRIGE: PREFILTER (GASOIL)	EINSATZ: VORFILTER (GASOL)
*	8	537A0396	7		1	JOINT	SEAL	DICHTRING
	9	537A0395	1	02 10 1A	1	FILTRE CARBURANT	FUEL FILTER	KRAFTSTOFFILTER
	10	537A0421	1		1	POMPE ELECTRIQUE	ELECTRIC PUMP	ELEKTROPUMPE
	11	537A0412	1		1	JOINT	SEAL	DICHTRING
	12	537A0420	1		1	COURROIE TRAP.	V BELT	KEILRIEMEN
	13	537A0350	1		1	SONDE TEMPERATURE D'EAU	WATER TEMPERATURE PROBE	TEMPERATURFUHLER (WASSER)
	14	537A0414	1		2	SONDE	PROBE	FUELHER
	15	537A0416	1		1	SONDE	PROBE	FUELHER
	16	537A0223	1		1	BOUCHON	PLUG	VERSCHL.STOPFEN
	17	537A0222	1		1	BAGUE D'ETANCHEITE	SEAL WASHER	DICHTRING
	18	537A0415	1		1	BOUCHON	PLUG	VERSCHL.STOPFEN
	19	537A0413	1		2	CAPTEUR	SENSOR	SENSOR
	20	537A0393	1	02 10 1A	1	FILTRE HUILE	OIL FILTER	OELFILTER
*	21	3070542		⊢→ 120076	1	SUPPORT	BRACKET	TRAEGER
*	22	4290005		CHC M6X25	1	VIS	SCREW	SCHRAUBE
*	23	4380037		H M8X12	1	VIS	SCREW	SCHRAUBE
*	24	4490006		CONTACT MU8	1	RONDELLE	WASHER	UNTERLEGSCHEIBE
*	25	4490014		CONTACT MU6	1	RONDELLE	WASHER	UNTERLEGSCHEIBE
*	26	4410013		H M6	1	ECROU	NUT	MUTTER

COLLECTEUR ÉCHAPPEMENT / SILENCIEUX
EXHAUST SYSTEM / SILENCER
AUSPUFFSYSTEM / AUSPUFFTOPF

→| 120135

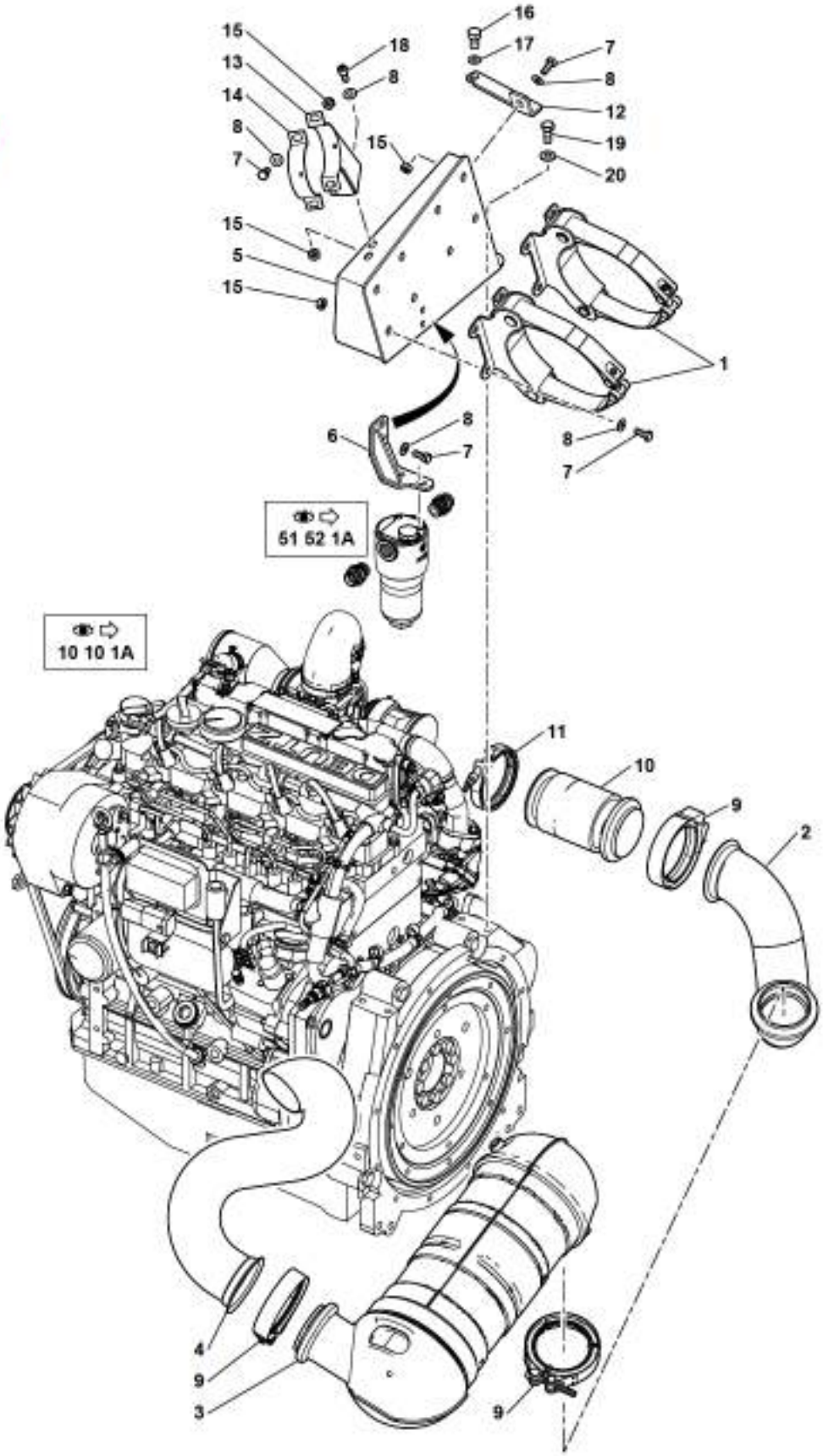

1	5140559
2	5140560
3	5140561
4	5140562
5	3833037
6	3833430
7	4380043
8	4490006
9	4691380
10	5140595
11	4691378
12	3070407
13	3833420
14	2510673
15	4410016
16	4380065
17	4490019
18	4290017
19	4380052
20	4490003

6MCR 5400852 10 20 1A.eps

COLLECTEUR ECHAPPEMENT / SILENCIEUX
EXHAUST SYSTEM / SILENCER
AUSPUFFSYSTEM / AUSPUFFTOPF

→| 120135

	1	5140559		2	BRIDE	FLANGE	FLANSCH
	2	5140560		1	TUYAU D'ECHAPPEMENT	EXHAUST PIPE	AUSPUFFROHR
	3	5140561		1	ECHAPPEMENT	EXHAUST	AUSPUFF
	4	5140562		1	TUYAU D'ECHAPPEMENT	EXHAUST PIPE	AUSPUFFROHR
	5	3833037		1	SUPPORT	BRACKET	TRAEGER
	6	3833430		1	SUPPORT	BRACKET	TRAEGER
	7	4380043	H M8X20	13	VIS	SCREW	SCHRAUBE
	8	4490006	CONTACT MU8	15	RONDELLE	WASHER	UNTERLEGSCHEIBE
	9	4691380		3	COLLIER	COLLAR	SCHELLE
*	10	5140595	●○ 537A0423	1	COMPENSATEUR	COMPENSATOR	KOMPENSATOR
	11	4691378		1	COLLIER	COLLAR	SCHELLE
	12	3070407		1	SUPPORT	BRACKET	TRAEGER
	13	3833420		1	BRIDE INFERIEURE	LOWERS CLAMP	UNTEREFLANSCH
	14	2510673		1	BRIDE SUPERIEURE	UPPER CLAMP	HOHERFLANSCH
	15	4410016	H M8	13	ECROU	NUT	MUTTER
	16	4380065	H M12X20	1	VIS	SCREW	SCHRAUBE
	17	4490019	CONTACT MU12	1	RONDELLE	WASHER	UNTERLEGSCHEIBE
	18	4290017	CHC M8X20	2	VIS	SCREW	SCHRAUBE
	19	4380052	H M10X25	4	VIS	SCREW	SCHRAUBE
	20	4490003	CONTACT MU10	4	RONDELLE	WASHER	UNTERLEGSCHEIBE

COLLECTEUR ÉCHAPPEMENT / SILENCIEUX
EXHAUST SYSTEM / SILENCER
AUSPUFFSYSTEM / AUSPUFFTOPF

⟼ 120136

1	3833545
2	5140595
3	4691378
4	4691380
5	5600258
6	537A...
7	4691381
8	537A0435

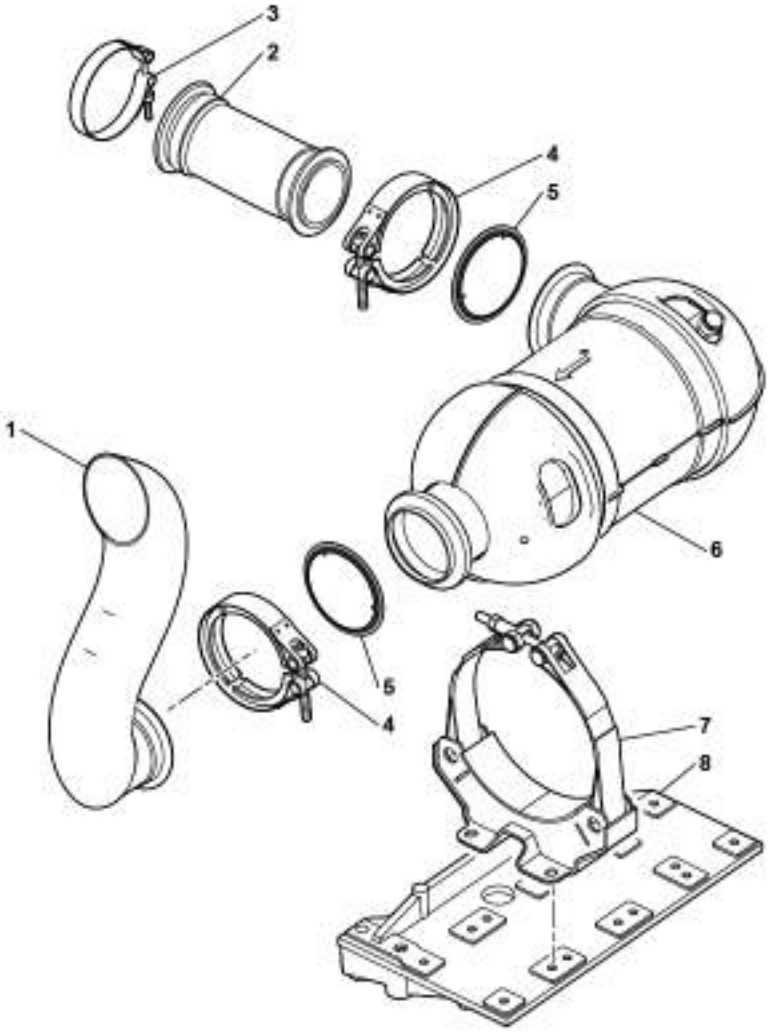

COLLECTEUR ECHAPPEMENT / SILENCIEUX
EXHAUST SYSTEM / SILENCER
AUSPUFFSYSTEM / AUSPUFFTOPF

⟼ 120136

*	1	3833545		1	TUYAU D'ECHAPPEMENT	EXHAUST PIPE	AUSPUFFROHR
*	2	5140595	●○ 537A0423	1	COMPENSATEUR	COMPENSATOR	KOMPENSATOR
*	3	4691378		1	COLLIER	COLLAR	SCHELLE
*	4	4691380		2	COLLIER	COLLAR	SCHELLE
*	5	5600258		2	JOINT	SEAL	DICHTRING
*	6			1	ECHAPPEMENT	EXHAUST	AUSPUFF
*	7	4691381		2	COLLIER	COLLAR	SCHELLE
*	8	537A0435		1	SUPPORT	BRACKET	TRAEGER

FIXATIONS MOTEUR
ENGINE FASTENING
MOTORBEFESTIGUNG

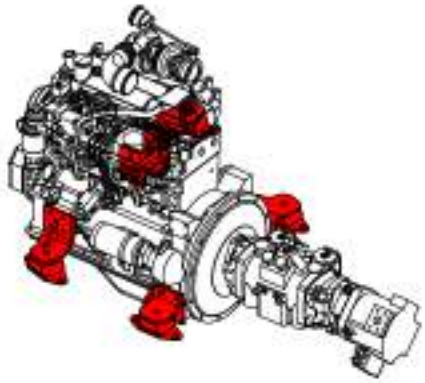

1	3833036	◀ ✡
2	5140114	
3	3833034	▶
4	5140484	
5	3833033	▶
6	3833035	◀
7	4290040	
8	4290042	
9	4380052	
10	4380090	
11	4460043	
12	4490003	
13	4490008	
14	4490019	
15	3833556	◀ ⅊

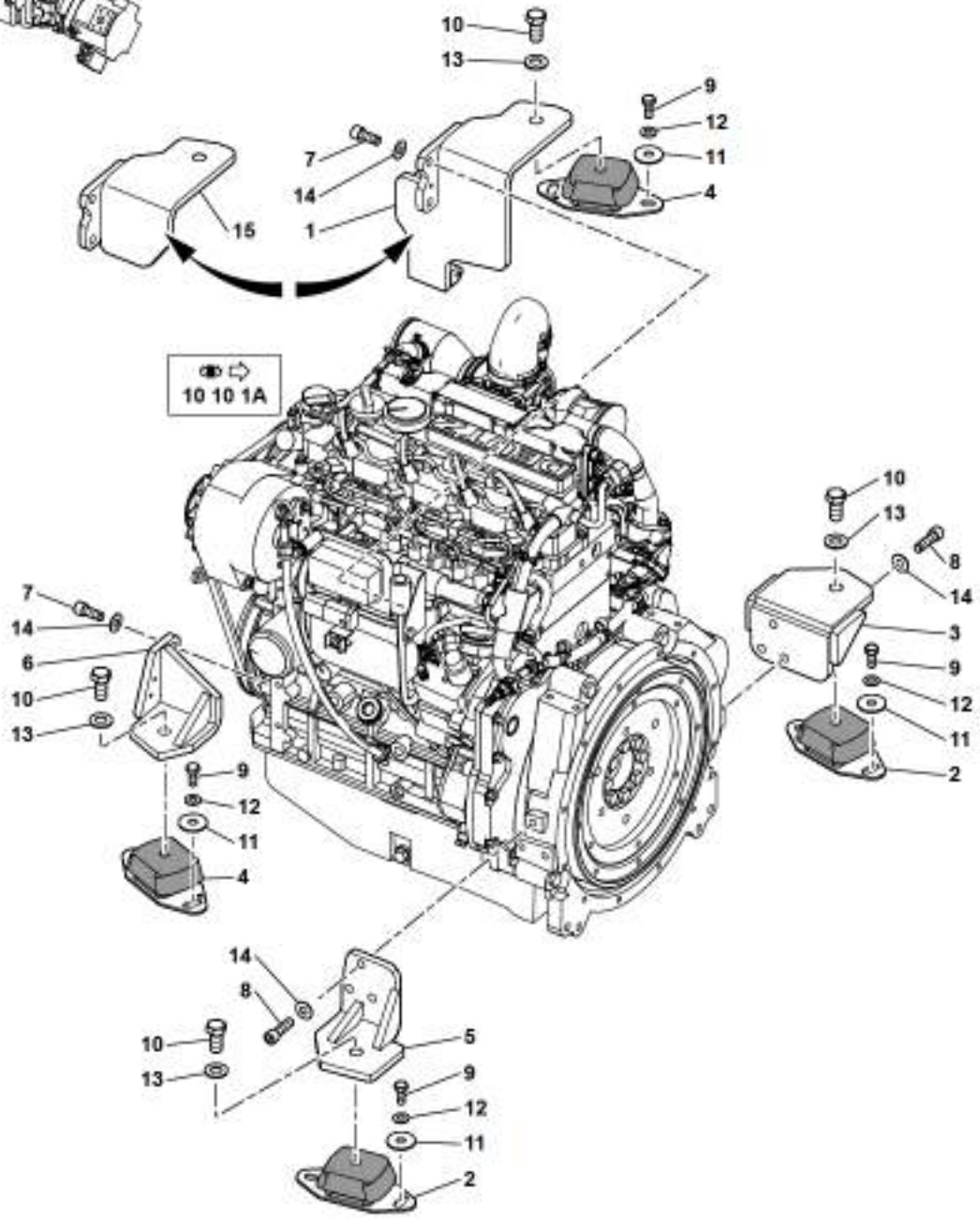

FIXATIONS MOTEUR
ENGINE FASTENING
MOTORBEFESTIGUNG

*	1	3833036		1	SUPP. MOTEUR (AV.G.)	ENGINE CARRIER (F.L)	MOTORTRAEGER (V.L)
	2	5140114		2	SILENT-BLOC	SILENTBLOC	SILENTBLOC
	3	3833034	▶	1	SUPP.MOTEUR (AV.D.)	ENGINE CARRIER (F.R)	MOTORTRAEGER (V.R)
	4	5140484		2	SUSPENSION	SUSPENSION	AUFHANGUNG
	5	3833033	▶	1	SUPP. MOTEUR (AR.D.)	ENGINE CARRIER (R.R)	MOTORTRAEGER (H.R)
	6	3833035	◀	1	SUPP. MOTEUR (AR.G.)	ENGINE CARRIER (R.L)	MOTORTRAEGER (H.L)
	7	4290040	CHC M12X30	4	VIS	SCREW	SCHRAUBE
	8	4290042	CHC M12X40	6	VIS	SCREW	SCHRAUBE
	9	4380052	H M10X25	8	VIS	SCREW	SCHRAUBE
	10	4380090	H M16X35	4	VIS	SCREW	SCHRAUBE
	11	4460043	LL12U	8	RONDELLE	WASHER	UNTERLEGSCHEIBE
	12	4490003	CONTACT MU10	8	RONDELLE	WASHER	UNTERLEGSCHEIBE
	13	4490008	CONTACT MU16	4	RONDELLE	WASHER	UNTERLEGSCHEIBE
	14	4490019	CONTACT MU12	10	RONDELLE	WASHER	UNTERLEGSCHEIBE
*	15	3833556		1	SUPP. MOTEUR (AV.G.)	ENGINE CARRIER (F.L)	MOTORTRAEGER (V.L)

FILTRE À AIR
AIR CLEANER
LUFTFILTER

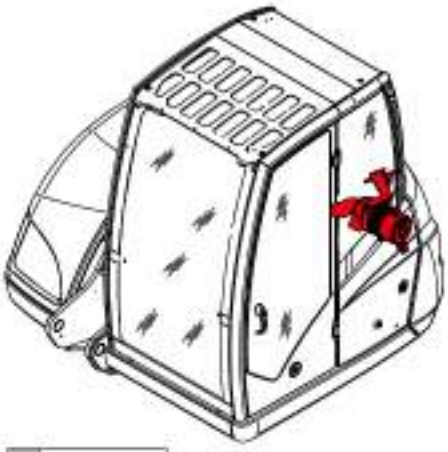

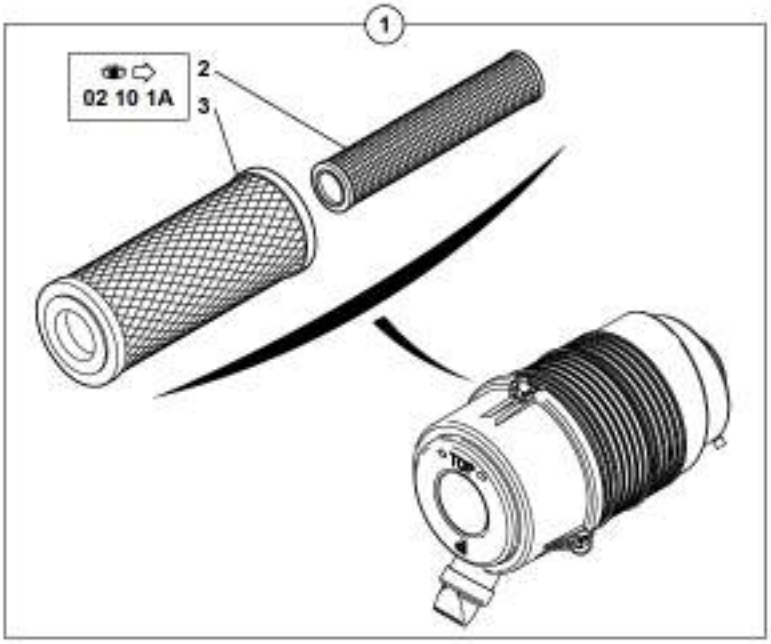

1	6050175	
2	6050183	
3	6050184	
4	3833052	
5	4691310	
6	5130080	
7	4690450	
8	4199561	→ 120095
	1500042	→ 120096
9	4380045	
10	4490023	
11	4410016	
12	4380042	
13	4490006	
14	4380044	
15	4690929	

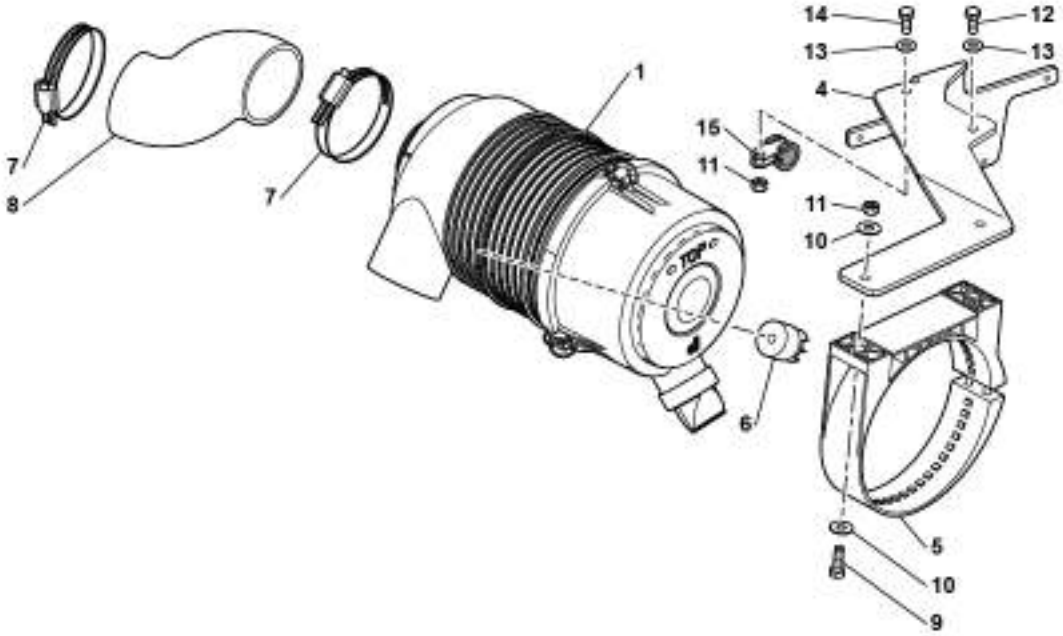

6MCR 5400852 10 40 1A.eps

FILTRE A AIR
AIR CLEANER
LUFTFILTER

	1	6050175				1	FILTRE A AIR	AIR FILTER	LUFTFILTER
	2	6050183	1		02 10 1A	1	CARTOUCHE INTERNE	INTERNAL CARTRIDGE	INTERNE EINSATZ
	3	6050184	1		02 10 1A	1	CARTOUCHE EXTERNE	EXTERNAL CARTRIDGE	EXTERNE EINSATZ
	4	3833052				1	SUPPORT	BRACKET	TRAEGER
	5	4691310				1	BRIDE	FLANGE	FLANSCH
	6	5130080				1	INDICATEUR	INDICATOR	ANZEIGER
	7	4690450				2	COLLIER	COLLAR	SCHELLE
*	8	4199561			120095	1	DURIT	HOSE	SCHLAUCH
*	8	1500042			120096	1	DURIT	HOSE	SCHLAUCH
	9	4380045			H M8X30	2	VIS	SCREW	SCHRAUBE
	10	4490023			CONTACT LU8	4	RONDELLE	WASHER	UNTERLEGSCHEIBE
	11	4410016			H M8	3	ECROU	NUT	MUTTER
	12	4380042			H M8X16	1	VIS	SCREW	SCHRAUBE
	13	4490006			CONTACT MU8	2	RONDELLE	WASHER	UNTERLEGSCHEIBE
	14	4380044			H M8X25	1	VIS	SCREW	SCHRAUBE
	15	4690929				1	COLLIER	COLLAR	SCHELLE

ACCOUPLEMENT MOTEUR / POMPE HYDRAULIQUE
ENGINE CLUTCH / HYDRAULIC PUMP
MOTORKUPPLUNG / HYDRAULISCHE PUMPE

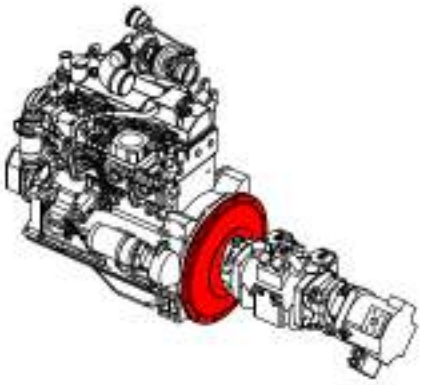

1	5010173
2	5010166
3	5010165
4	5010167
5	5010168
6	4380433
7	42908026
8	5010181
9	5010182
10	4290219
11	4490019
12	4290162
13	3833286

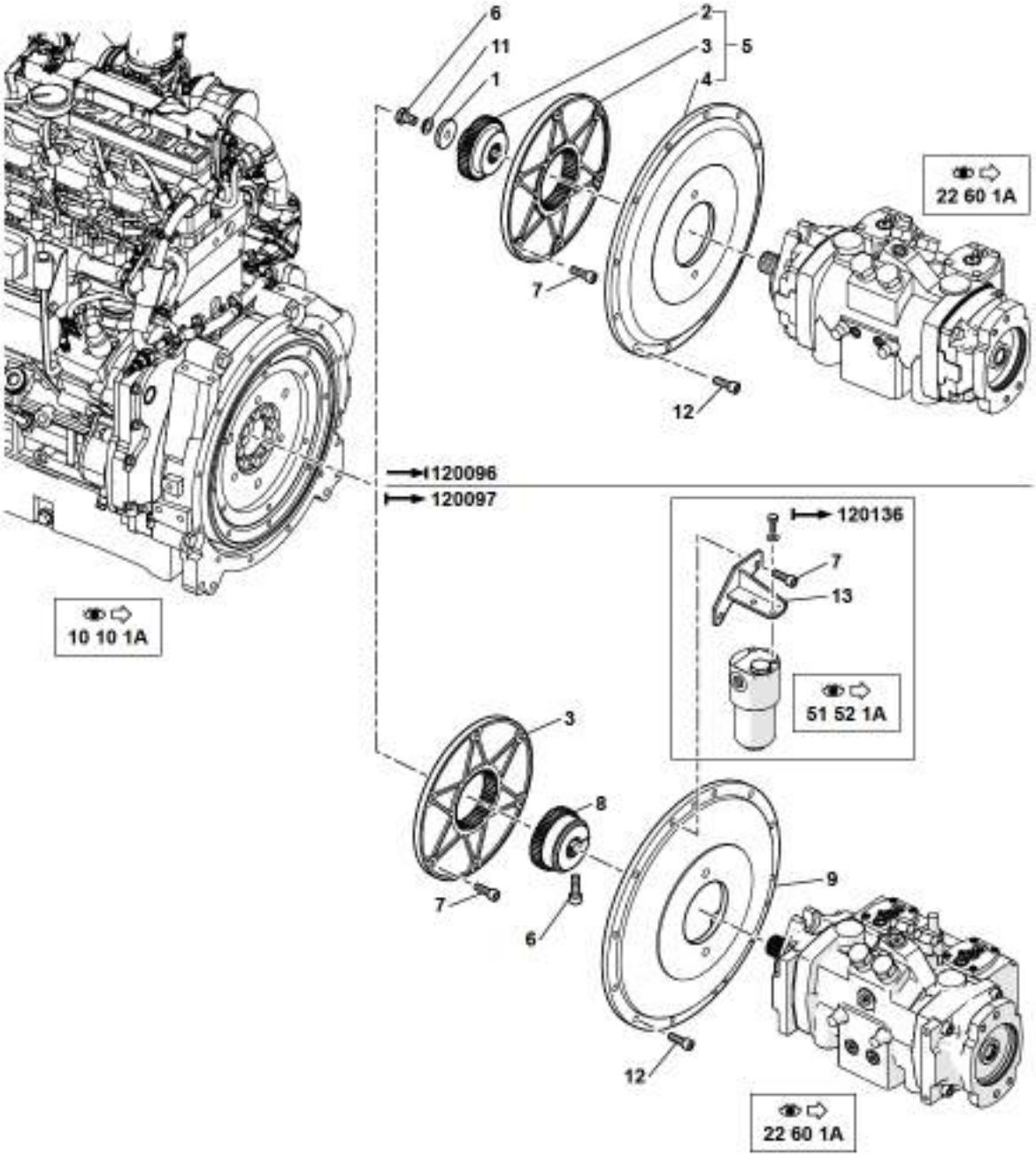

ACCOUPLEMENT MOTEUR / POMPE HYDRAULIQUE
ENGINE CLUTCH / HYDRAULIC PUMP
MOTORKUPPLUNG / HYDRAULISCHE PUMPE

	1	5010173			1	RONDELLE	WASHER	UNTERLEGSCHEIBE
	2	5010166	5		1	MOYEU	HUB	NABE
	3	5010165			1	FLASQUE	FLANGE	FLANSCH
	4	5010167	5		1	BRIDE	FLANGE	FLANSCH
	5	5010168			1	ACCOUPLEMENT	COUPLING	KUPPLUNG
	6	4380433		7/16-14UNC	1	VIS	SCREW	SCHRAUBE
*	7	4290026		CHC M10X30	8	VIS	SCREW	SCHRAUBE
*	8	5010181			1	MOYEU	HUB	NABE
*	9	5010182			1	BRIDE	FLANGE	FLANSCH
*	10	4290219		CHC M12X35	1	VIS	SCREW	SCHRAUBE
*	11	4490019		CONTACT MU12	1	RONDELLE	WASHER	UNTERLEGSCHEIBE
*	12	4290162		4290026 / M10X25	10	VIS	SCREW	SCHRAUBE
*	13	3833286			1	SUPPORT	BRACKET	TRAEGER

SYSTÈME DE REFROIDISSEMENT
COOLING SYSTEM
KÜHLERANLAGE

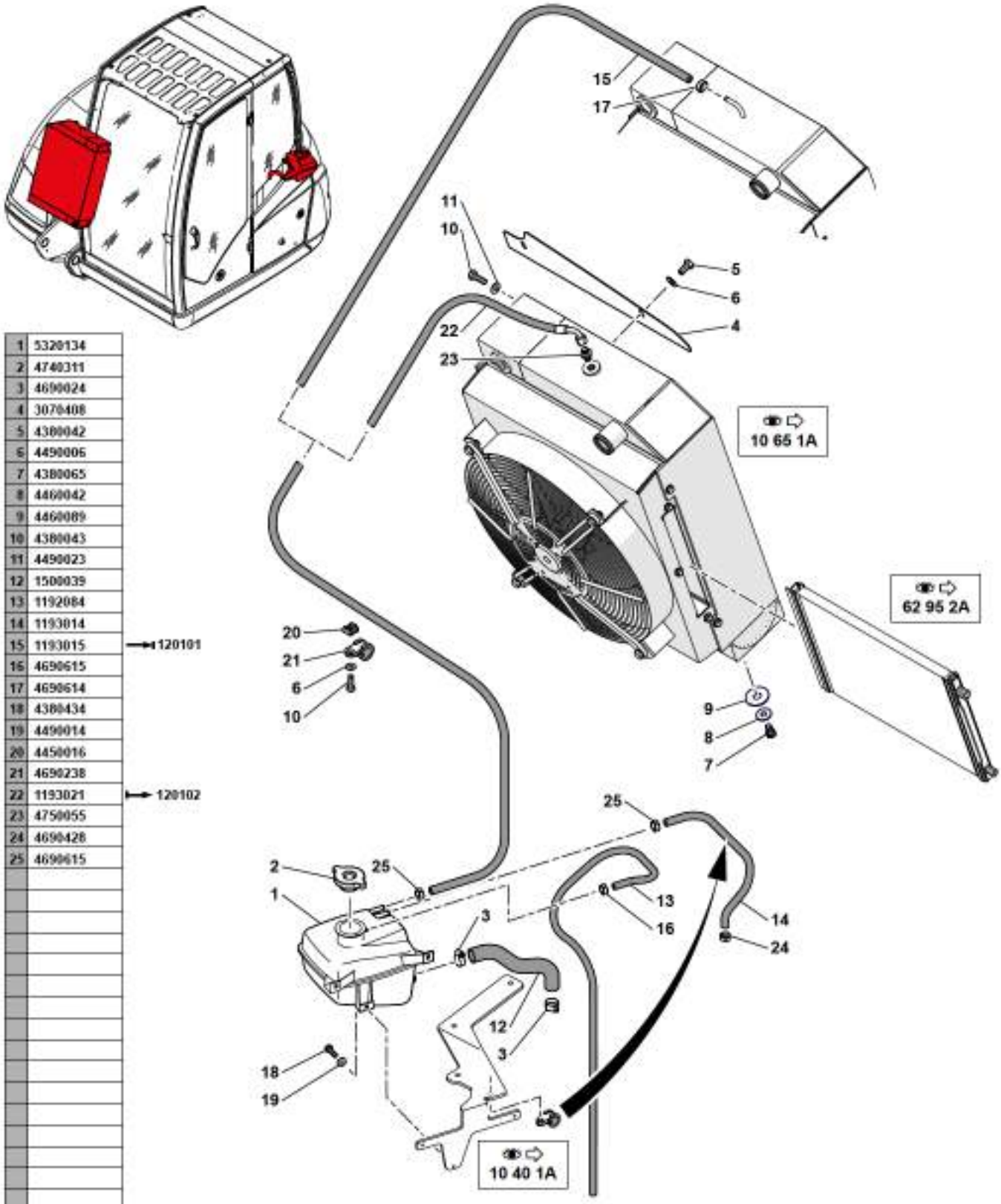

1	5320134	
2	4740311	
3	4690024	
4	3070408	
5	4380042	
6	4490006	
7	4380065	
8	4460042	
9	4460089	
10	4380043	
11	4490023	
12	1500039	
13	1192084	
14	1193014	
15	1193015	→ 120101
16	4690615	
17	4690614	
18	4380434	
19	4490014	
20	4450016	
21	4690238	
22	1193021	→ 120102
23	4750055	
24	4690428	
25	4690615	

SYSTÈME DE REFROIDISSEMENT
COOLING SYSTEM
KUHLERANLAGE

	1	5320134		1	VASE D'EXPANSION	EXPANSION BOTTLE	EXPANSIONSGEFASSES
	2	4740311	1.0 bar	1	BOUCHON	PLUG	VERSCHL.STOPFEN
	3	4690024		2	COLLIER	COLLAR	SCHELLE
	4	3070408		1	TOLE ANTIRECYCLAGE	SHIELD	SCHUTZBLECH
	5	4380042	H M8X16	2	VIS	SCREW	SCHRAUBE
	6	4490006	CONTACT MU8	3	RONDELLE	WASHER	UNTERLEGSCHEIBE
	7	4380065	H M12X20	2	VIS	SCREW	SCHRAUBE
	8	4460042	LU12	2	RONDELLE	WASHER	UNTERLEGSCHEIBE
	9	4460089	LL16	2	RONDELLE	WASHER	UNTERLEGSCHEIBE
	10	4380043	H M8X20	3	VIS	SCREW	SCHRAUBE
	11	4490023	CONTACT LU8	2	RONDELLE	WASHER	UNTERLEGSCHEIBE
	12	1500039		1	DURIT	HOSE	SCHLAUCH
	13	1192084		1	TUYAU	TUBE	ROHR
	14	1193014		1	TUYAU	TUBE	ROHR
*	15	1193015	→I 120101	1	TUYAU	TUBE	ROHR
*	16	4690615	●○ 4690784	1	COLLIER	COLLAR	SCHELLE
*	17	4690614		1	COLLIER	COLLAR	SCHELLE
	18	4380434	H M5X12	3	VIS	SCREW	SCHRAUBE
	19	4490014	CONTACT MU6	3	RONDELLE	WASHER	UNTERLEGSCHEIBE
	20	4450016	M8	1	ECROU EN CAGE	CAGE NUT	KAFFIG MUTTER
	21	4690238		1	COLLIER	COLLAR	SCHELLE
*	22	1193021	I→ 120102	1	TUYAU	TUBE	ROHR
*	23	4750055		1	UNION	CONNECTOR	ANSCHLUSSTEIL
*	24	4690428	●○ 4690614	1	COLLIER	COLLAR	SCHELLE
*	25	4690615	●○ 4690614	2	COLLIER	COLLAR	SCHELLE

CIRCUIT DE REFROIDISSEMENT
COOLING CIRCUIT
KÜHLERKREISLAUF

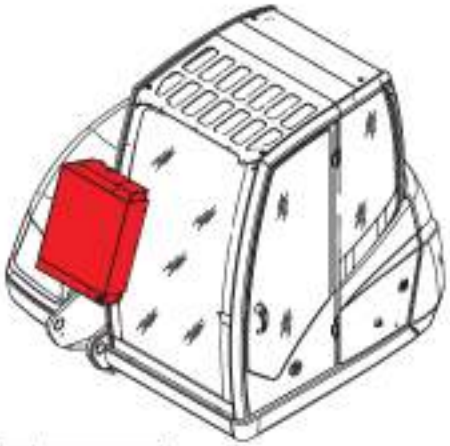

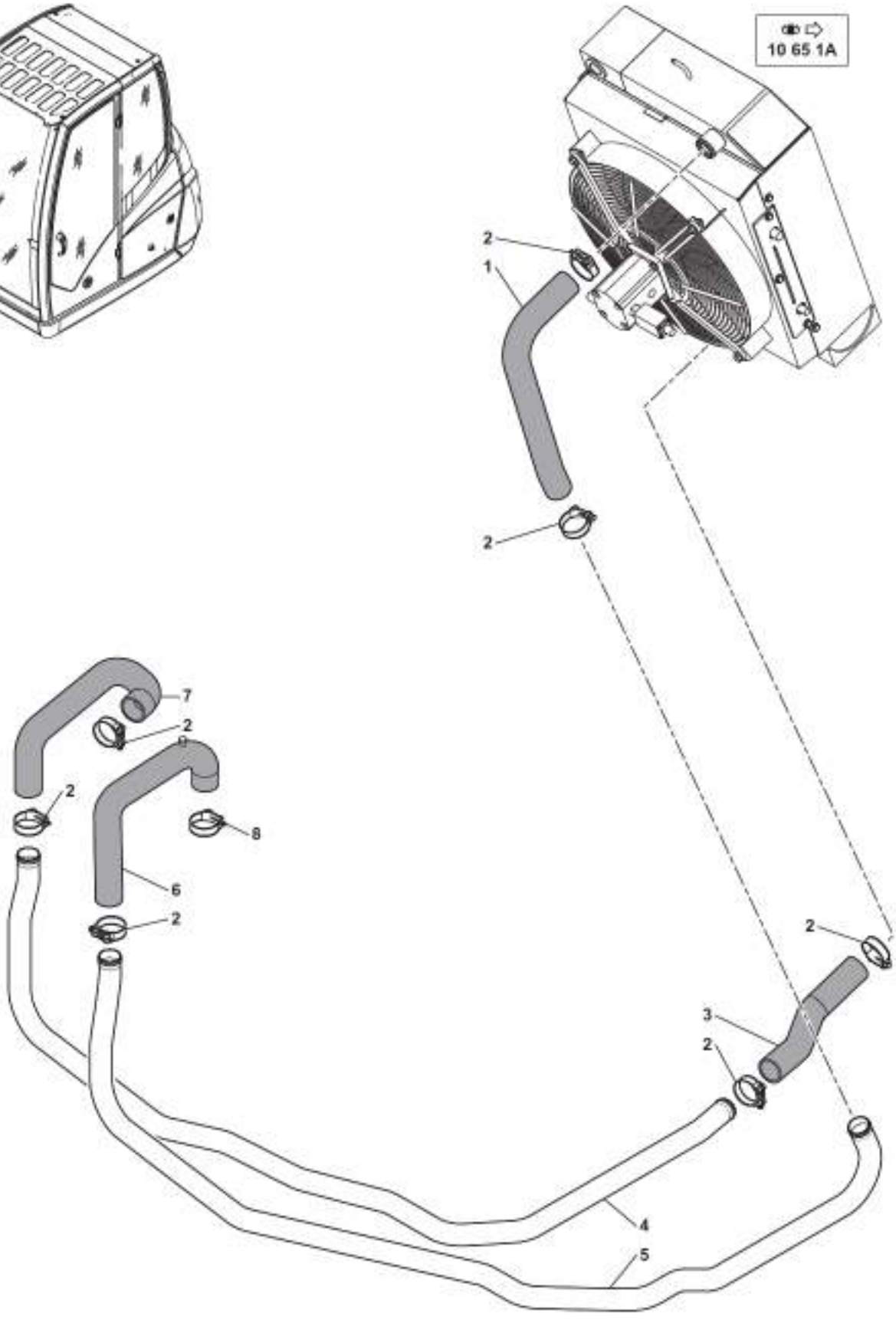

1	4199555
2	4690639
3	4199556
4	5781132
5	5781131
6	4199558
7	4199557
8	4690802

6MCR_5400852_10_62_1A.eps

CIRCUIT DE REFROIDISSEMENT
COOLING CIRCUIT
KUHLERKREISLAUF

1	4199555	1	DURIT	HOSE	SCHLAUCH
2	4690639	7	COLLIER	COLLAR	SCHELLE
3	4199556	1	DURIT	HOSE	SCHLAUCH
4	5781132	1	TUBE	TUBE	ROHR
5	5781131	1	TUBE	TUBE	ROHR
6	4199558	1	DURIT	HOSE	SCHLAUCH
7	4199557	1	DURIT	HOSE	SCHLAUCH
8	4690802	1	COLLIER	COLLAR	SCHELLE

REFROIDISSEUR (EAU - HUILE - AIR)
COOLER (WATER - OIL - AIR)
KÜHLER (WASSER - ÖL - LUFT)

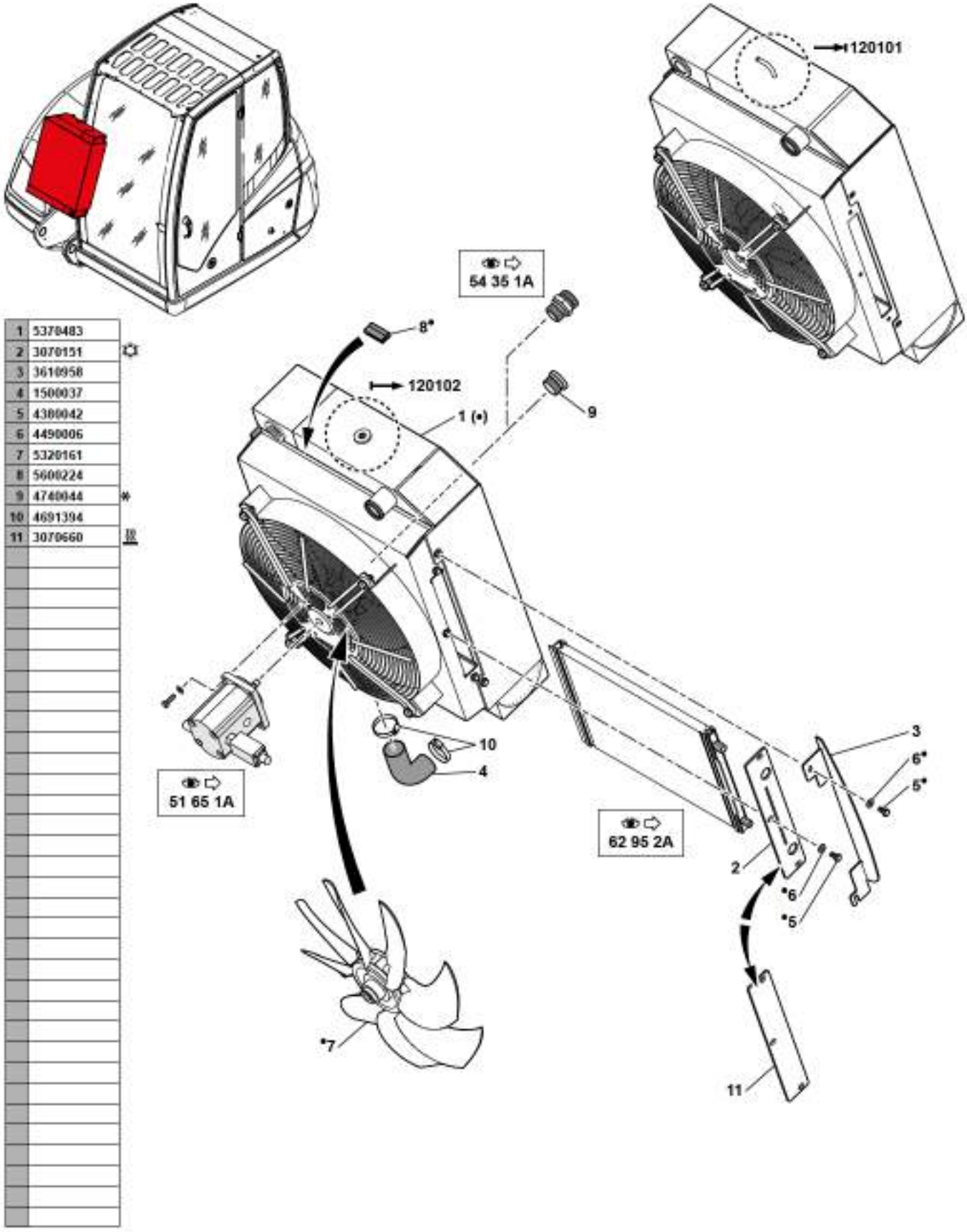

1	5370483	
2	3070151	☼
3	3610958	
4	1500037	
5	4380042	
6	4490006	
7	5320161	
8	5600224	
9	4740044	*
10	4691394	
11	3070660	⅊

REFROIDISSEUR (EAU - HUILE - AIR)
COOLER (WATER - OIL - AIR)
KUHLER (WASSER - OL - LUFT)

	1	5370483			1	RADIATEUR	RADIATOR	KUEHLER
*	2	3070151			1	COUVERCLE	COVER	DECKEL
	3	3610958			1	TOLE ANTIRECYCLAGE	SHIELD	SCHUTZBLECH
	4	1500037			1	DURIT	HOSE	SCHLAUCH
	5	4380042	1	H M8X16	5	VIS	SCREW	SCHRAUBE
	6	4490006	1	CONTACT MU8	5	RONDELLE	WASHER	UNTERLEGSCHEIBE
	7	5320161	1		1	HELICE	PROPELLER	PROPELLER
	8	5600224	1		SB	JOINT	SEAL	DICHTRING
	9	4740044			1	BOUCHON	PLUG	VERSCHL.STOPFEN
	10	4691394			2	COLLIER	COLLAR	SCHELLE
*	11	3070660			1	COUVERCLE	COVER	DECKEL

RÉSERVOIR À GAS-OIL
GAS-OIL STORAGE TANK
KRAFTSTOFFBEHÄLTER

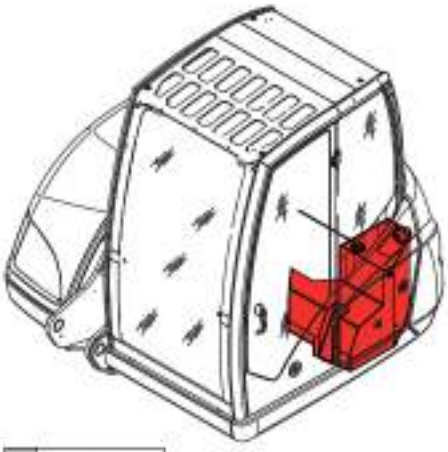

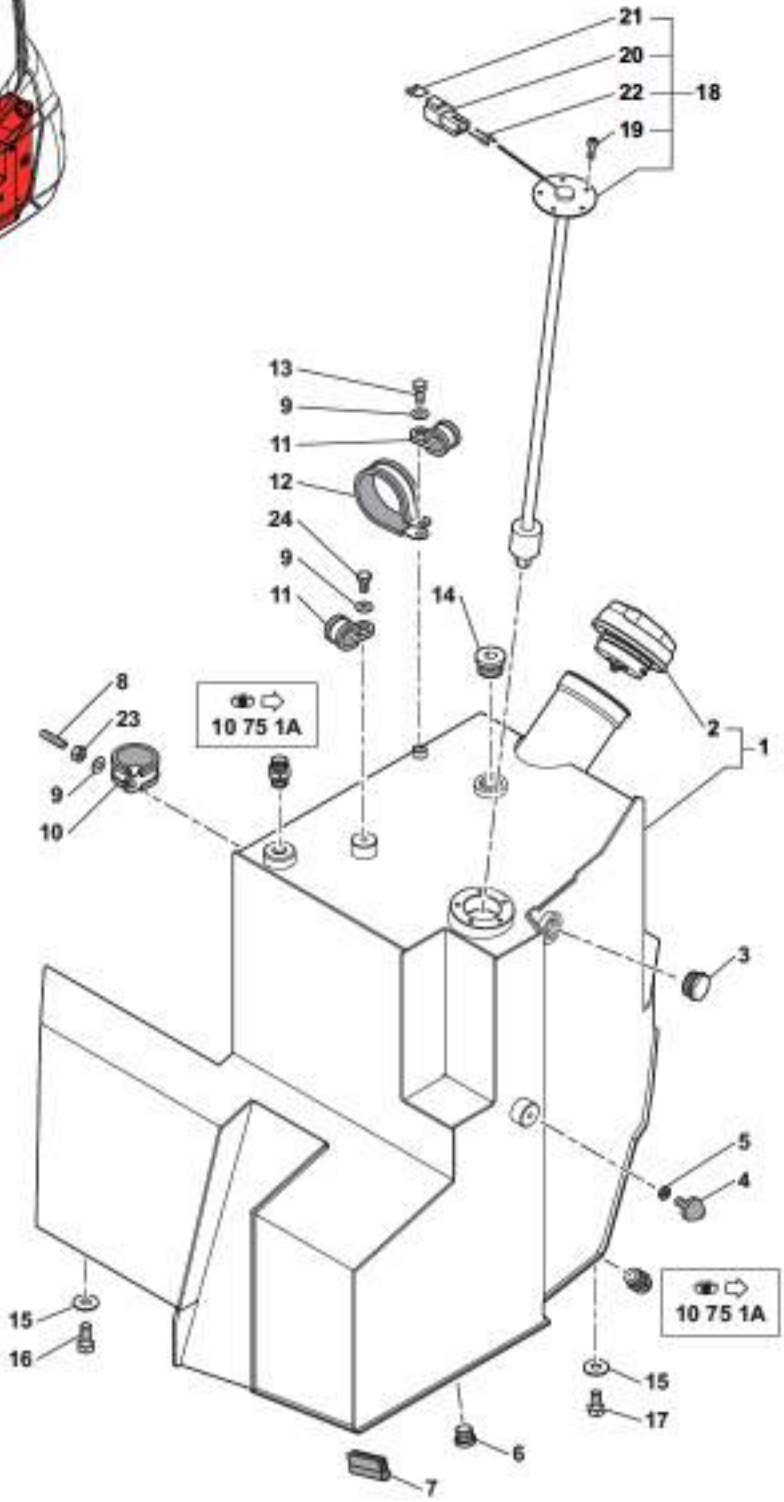

1	5020197
2	5140583
3	4770738
4	5140588
5	4420016
6	4740012
7	5600224
8	4300074
9	4490006
10	4690451
11	4691382
12	4690097
13	4380043
14	4740044
15	4490010
16	4380052
17	4380054
18	5110097
19	4290184
20	5080097
21	5080098
22	5090106
23	4410016
24	4380042

6MCR 5400852 10 70 1A.eps

RESERVOIR A GAS-OIL
GAS-OIL STORAGE TANK
KRAFTSTOFFBEHALTER

1	5020197			1	RESERVOIR A GAS-OIL	GAS-OIL STORAGE TANK	KRAFTSTOFFBEHAELTER
2	5140583	1		1	BOUCHON RESERVOIR	TANK CAP	TANKVERSCHLUSS
3	4770738			1	INDICATEUR NIVEAU	LEVEL INDICATOR	FULLSTANDSMESER
4	5140588			1	BUTEE	CATCH	FALLE
5	4420016		Hm M8	1	ECROU	NUT	MUTTER
6	4740012			1	BOUCHON	PLUG	VERSCHL.STOPFEN
7	5600224			SB	JOINT	SEAL	DICHTRING
8	4300074		M8X30	1	GOUJON	STUD	STIFT
9	4490006		CONTACT MU8	3	RONDELLE	WASHER	UNTERLEGSCHEIBE
10	4690451			1	COLLIER	COLLAR	SCHELLE
11	4691382			2	COLLIER	COLLAR	SCHELLE
12	4690097			1	COLLIER	COLLAR	SCHELLE
13	4380043		H M8X20	1	VIS	SCREW	SCHRAUBE
14	4740044			1	BOUCHON	PLUG	VERSCHL.STOPFEN
15	4490010		CONTACT LU10	4	RONDELLE	WASHER	UNTERLEGSCHEIBE
16	4380052		H M10X25	2	VIS	SCREW	SCHRAUBE
17	4380054		H M10X20	2	VIS	SCREW	SCHRAUBE
18	5110097			1	JAUGE GASOIL	FUEL INDICATOR	FUELLSTANDANZEIGE
19	4290184	18	CBHC M5X12	5	VIS	SCREW	SCHRAUBE
20	5080097	18		1	CONNECTEUR	CONNECTOR	STECKVERBINDER
21	5080098	18		1	VERROU	LATCH	RIEGEL
22	5090106	18	1 mm²	2	PIN	PINE	PIN
23	4410016		H M8	1	ECROU	NUT	MUTTER
24	4380042		H M8X16	1	VIS	SCREW	SCHRAUBE

CIRCUIT GAS-OIL
FUEL CIRCUIT
KRAFSTOFFANLAGE

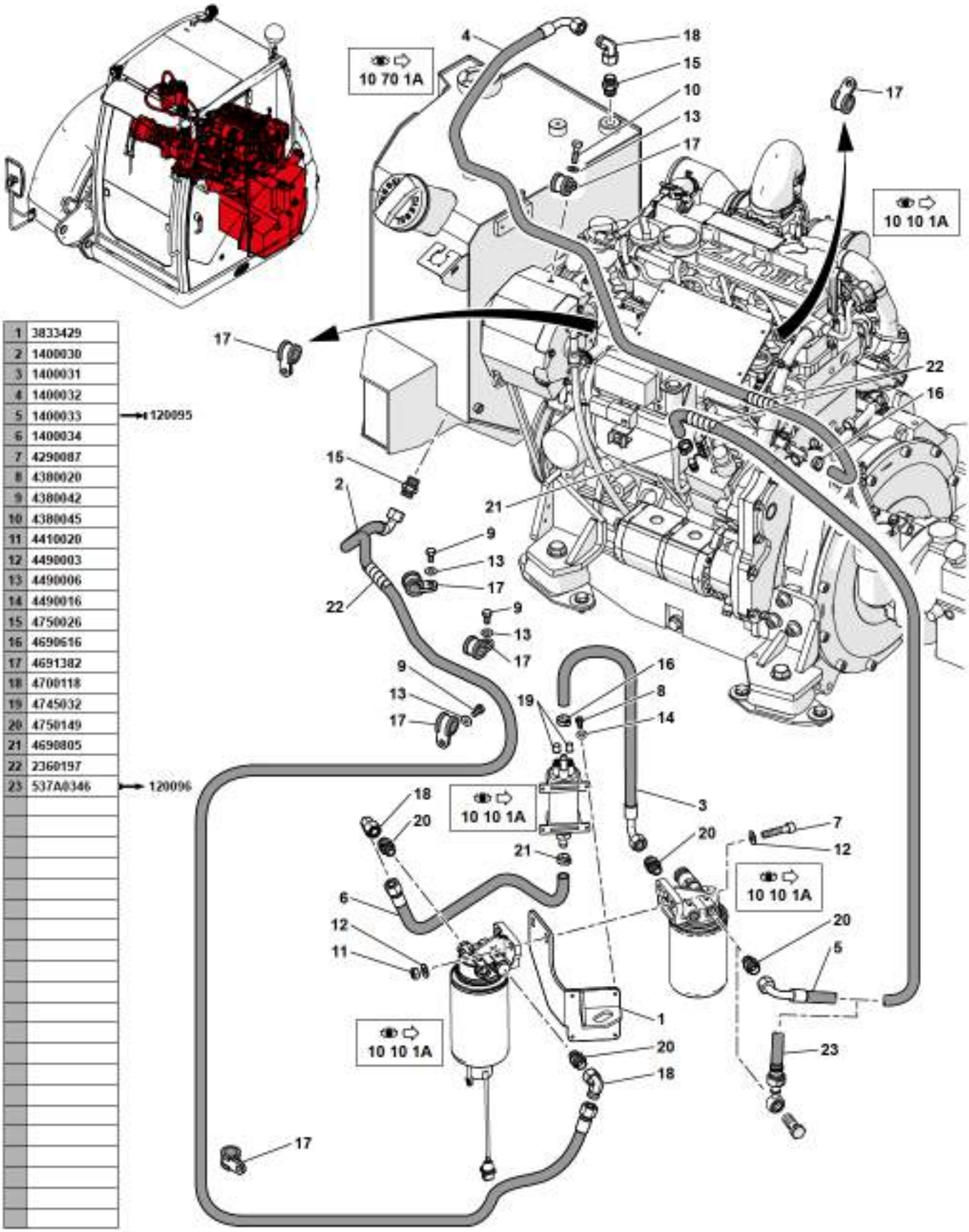

1	3833429	
2	1400030	
3	1400031	
4	1400032	
5	1400033	→ 120095
6	1400034	
7	4290087	
8	4380020	
9	4380042	
10	4380045	
11	4410020	
12	4490003	
13	4490006	
14	4490016	
15	4750026	
16	4690616	
17	4691382	
18	4700118	
19	4745032	
20	4750149	
21	4690805	
22	2360197	
23	537A0346	→ 120096

CIRCUIT GAS-OIL
FUEL CIRCUIT
KRAFSTOFFANLAGE

	1	3833429		1	SUPPORT	BRACKET	TRAEGER
*	2	1400030	●○ 4194262	1	FLEXIBLE CARBURANT	FUEL HOSE	KRAFTST.SCHLAUCH
*	3	1400031	●○ 4194263	1	FLEXIBLE CARBURANT	FUEL HOSE	KRAFTST.SCHLAUCH
*	4	1400032	●○ 4194264	1	FLEXIBLE CARBURANT	FUEL HOSE	KRAFTST.SCHLAUCH
*	5	1400033	●○ 4195958	1	FLEXIBLE CARBURANT	FUEL HOSE	KRAFTST.SCHLAUCH
*	5		→I 120095				
*	6	1400034	●○ 4195959	1	FLEXIBLE CARBURANT	FUEL HOSE	KRAFTST.SCHLAUCH
	7	4290087	CHC M10X45	2	VIS	SCREW	SCHRAUBE
	8	4380020	H M5X10	4	VIS	SCREW	SCHRAUBE
	9	4380042	H M8X16	3	VIS	SCREW	SCHRAUBE
	10	4380045	H M8X30	1	VIS	SCREW	SCHRAUBE
	11	4410020	H M10	2	ECROU	NUT	MUTTER
	12	4490003	CONTACT MU10	4	RONDELLE	WASHER	UNTERLEGSCHEIBE
	13	4490006	CONTACT MU8	4	RONDELLE	WASHER	UNTERLEGSCHEIBE
	14	4490016	CONTACT MU5	4	RONDELLE	WASHER	UNTERLEGSCHEIBE
	15	4750026		2	UNION	CONNECTOR	ANSCHLUSSTEIL
*	16	4690616		2	COLLIER	COLLAR	SCHELLE
	17	4691382		7	COLLIER	COLLAR	SCHELLE
	18	4700118		3	COUDE	ELBOW	WINKELSTUECK
	19	4745032		2	BOUCHON	PLUG	VERSCHL.STOPFEN
*	20	4750149		3	UNION	CONNECTOR	ANSCHLUSSTEIL
*	21	4690805		2	COLLIER	COLLAR	SCHELLE
*	22	2360197		SB	PROTECTEUR	PROTECTOR	SCHUTZ
*	23	537A0436	⊢→ 120096	1	FLEXIBLE CARBURANT	FUEL HOSE	KRAFTST.SCHLAUCH

OPTION : POMPE ÉLECTRIQUE (GASOIL)
OPTION: ELECTRIC PUMP (DIESEL FUEL)
OPTION : ELEKTROPUMPE (GASÖL)

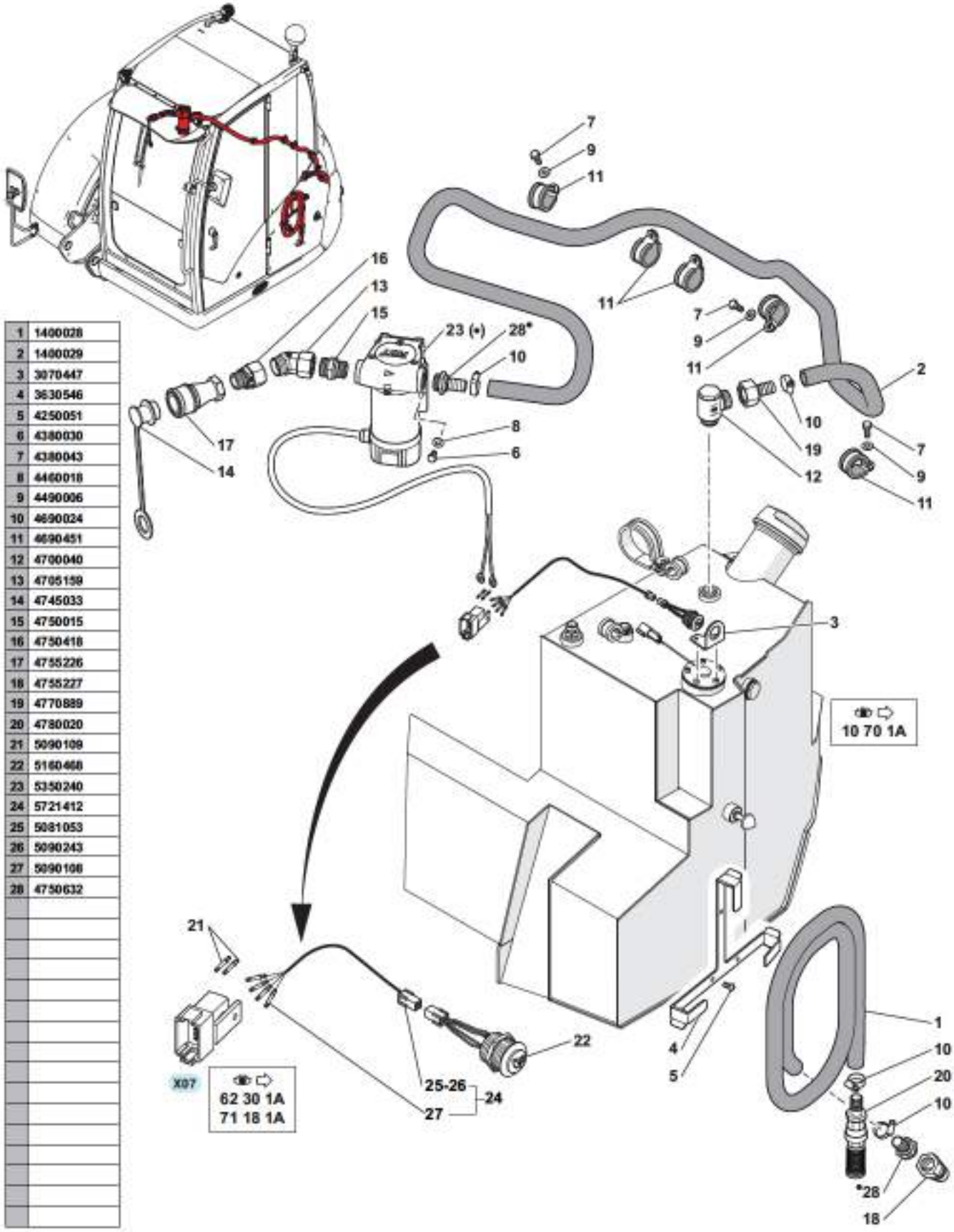

1	1400028
2	1400029
3	3070447
4	3630546
5	4250051
6	4380030
7	4380043
8	4460018
9	4490006
10	4690024
11	4690451
12	4700040
13	4705159
14	4745033
15	4750015
16	4750418
17	4755226
18	4755227
19	4770889
20	4780020
21	5090109
22	5160468
23	5350240
24	5721412
25	5081053
26	5090243
27	5090106
28	4750632

6MCR 5400852 10 76 1A.eps

OPTION : POMPE ELECTRIQUE (GASOIL)
OPTION: ELECTRIC PUMP (DIESEL FUEL)
OPTION: ELEKTROPUMPE (GASOL)

1	1400028			1	FLEXIBLE CARBURANT	FUEL HOSE	KRAFTST.SCHLAUCH
2	1400029			1	FLEXIBLE CARBURANT	FUEL HOSE	KRAFTST.SCHLAUCH
3	3070447			1	SUPPORT	BRACKET	TRAEGER
4	3630546			1	SUPPORT	BRACKET	TRAEGER
5	4250051		CBHC M6X12	3	VIS	SCREW	SCHRAUBE
6	4380030		H M6X12	4	VIS	SCREW	SCHRAUBE
7	4380043		H M8X20	3	VIS	SCREW	SCHRAUBE
8	4460018		MU6	4	RONDELLE	WASHER	UNTERLEGSCHEIBE
9	4490006		CONTACT MU8	3	RONDELLE	WASHER	UNTERLEGSCHEIBE
10	4690024			4	COLLIER	COLLAR	SCHELLE
11	4690451			5	COLLIER	COLLAR	SCHELLE
12	4700040			1	RACCORD BANJO	BANJO FITTING	RINGSTUECK
13	4705159			1	RACCORD COUDE	ELBOW UNION	KRUEMMER
14	4745033			1	BOUCHON	PLUG	VERSCHL.STOPFEN
15	4750015			1	UNION	CONNECTOR	ANSCHLUSSTEIL
16	4750418			1	ADAPTATEUR	ADAPTOR	ANSCHLUSSTUECK
17	4755226			1	COUPLEUR (FEMELLE)	COUPLER (FEMALE)	KUPPLUNGSSTUECK (WEIBCHEN)
18	4755227			1	COUPLEUR (MÂLE)	COUPLER (MALE)	KUPPLUNGSSTUECK (MANNLEIN)
19	4770889			1	RACCORD	UNION	VERBINDUNGSELEMENT
20	4780020			1	CREPINE	STRAINER	SEIHER
21	5090109		2 mm²	2	SOCKET	SOCKET	SOCKET
22	5160468			1	INTERRUPTEUR	SWITCH	ABSCHALTER
23	5350240		12 V	1	POMPE ELECTRIQUE	ELECTRIC PUMP	ELEKTROPUMPE
24	5721412			1	FAISCEAU ELECTRIQUE	HARNESS WIRING	KABELSATZ
25	5081053	24		1	CONNECTEUR	CONNECTOR	STECKVERBINDER
26	5090243	24		4	PIN	PINE	PIN
27	5090108	24	1 mm²	4	SOCKET	SOCKET	SOCKET
28	4750632	23		2	DOUILLE	SOCKET	BUCHSE

TENSION DE CHENILLES CAOUTCHOUC
TRACK TENSIONING (RUBBER CRAWLER)
KETTENSPANNUNGSGABELN (GUMMIRAUPEN)

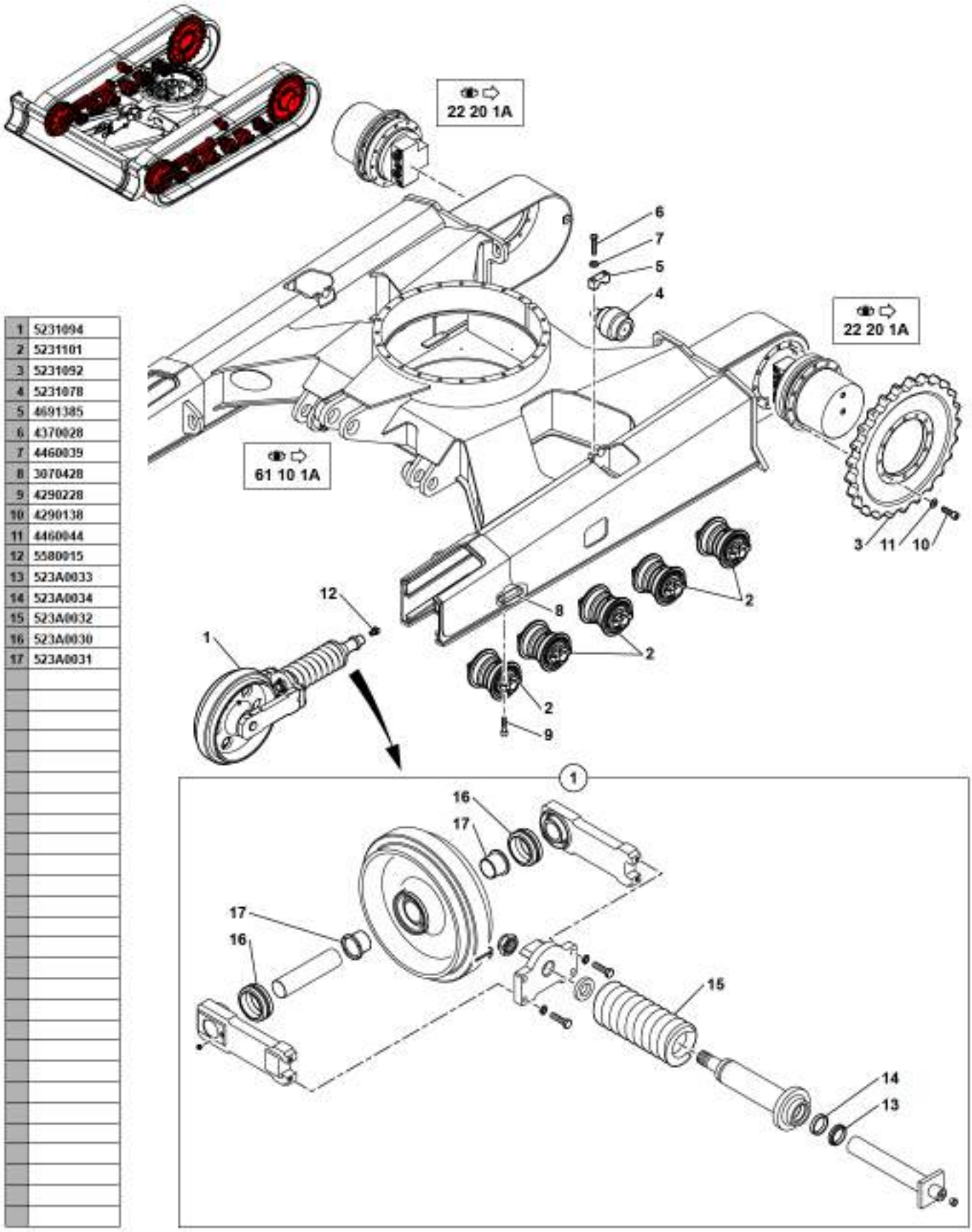

1	5231094
2	5231101
3	5231092
4	5231078
5	4691385
6	4370028
7	4460039
8	3070428
9	4290228
10	4290138
11	4460044
12	5580015
13	523A0033
14	523A0034
15	523A0032
16	523A0030
17	523A0031

TENSION DE CHENILLES CAOUTCHOUC
TRACK TENSIONING (RUBBER CRAWLER)
KETTENSPANNUNGSGABELN (GUMMIRAUPEN)

	1	5231094			2	ROUE DE TENSION	TENSION WHEEL	SPANNRAD
	2	5231101			10	GALET INFERIEUR	TRACK ROLLER	LAUF-UND STUETZROLLE
	3	5231092			2	BARBOTIN	SPROCKET	TURAS
	4	5231078			2	GALET	ROLLER	ROLLE
	5	4691385			2	DEMI-BRIDE	HALF-FLANGE	HALBFLANSCHE
	6	4370028		H M12X45	4	VIS	SCREW	SCHRAUBE
	7	4460039		MU12	4	RONDELLE	WASHER	UNTERLEGSCHEIBE
	8	3070428			20	PIECE DE FIXATION	ATTACHING PART	ANBAUTEIL
	9	4290228		CHC M12X50	40	VIS	SCREW	SCHRAUBE
	10	4290138		CHC M14X45	24	VIS	SCREW	SCHRAUBE
	11	4460044		MU14	24	RONDELLE	WASHER	UNTERLEGSCHEIBE
	12	5580015			2	GRAISSEUR	LUBRICATOR	SCHMIERNIPPEL
*	13	523A0033	1		1	JOINT RACLEUR	WIPER RING	ABSTREIFER RING
*	14	523A0034	1		1	SEGMENT DE PISTON	PISTON RING	KOLBENRING
*	15	523A0032	1		1	RESSORT	SPRING	FEDER
*	16	523A0030	1		2	GROUPE D'ANNEAUX	GROUP RINGS	RINGSGRUPPE
*	17	523A0031	1		2	BAGUE	BUSH	RING

CHENILLES CAOUTCHOUC
RUBBER CRAWLER
GUMMITRAUPEN

1	5231091

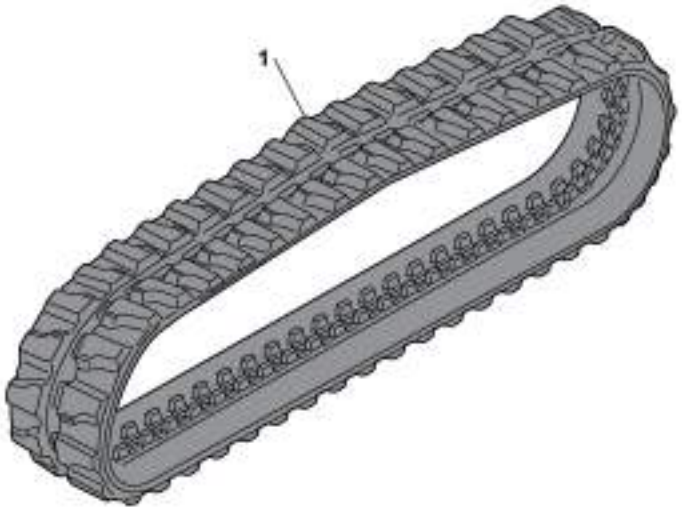

CHENILLES CAOUTCHOUC
RUBBER CRAWLER
GUMMITRAUPEN

1	5231091	2	CHENILLES CAOUTCHOUC	RUBBER SHOE	GUMMIRAUPEN

CIRCUIT HYDRAULIQUE (TRANSLATION)
HYDRAULICS (TRAVELLING CIRCUIT)
HYDRAULIKKREIS (FAHRBEWEGUNG)

1	4750715
2	1192053
3	4700119
4	4720048
5	4750247
6	4750276
7	4750770
8	4720049
9	1192054
10	4750723
11	4750722
12	1195051
13	4750209
14	1195053
15	1195052
16	5600127

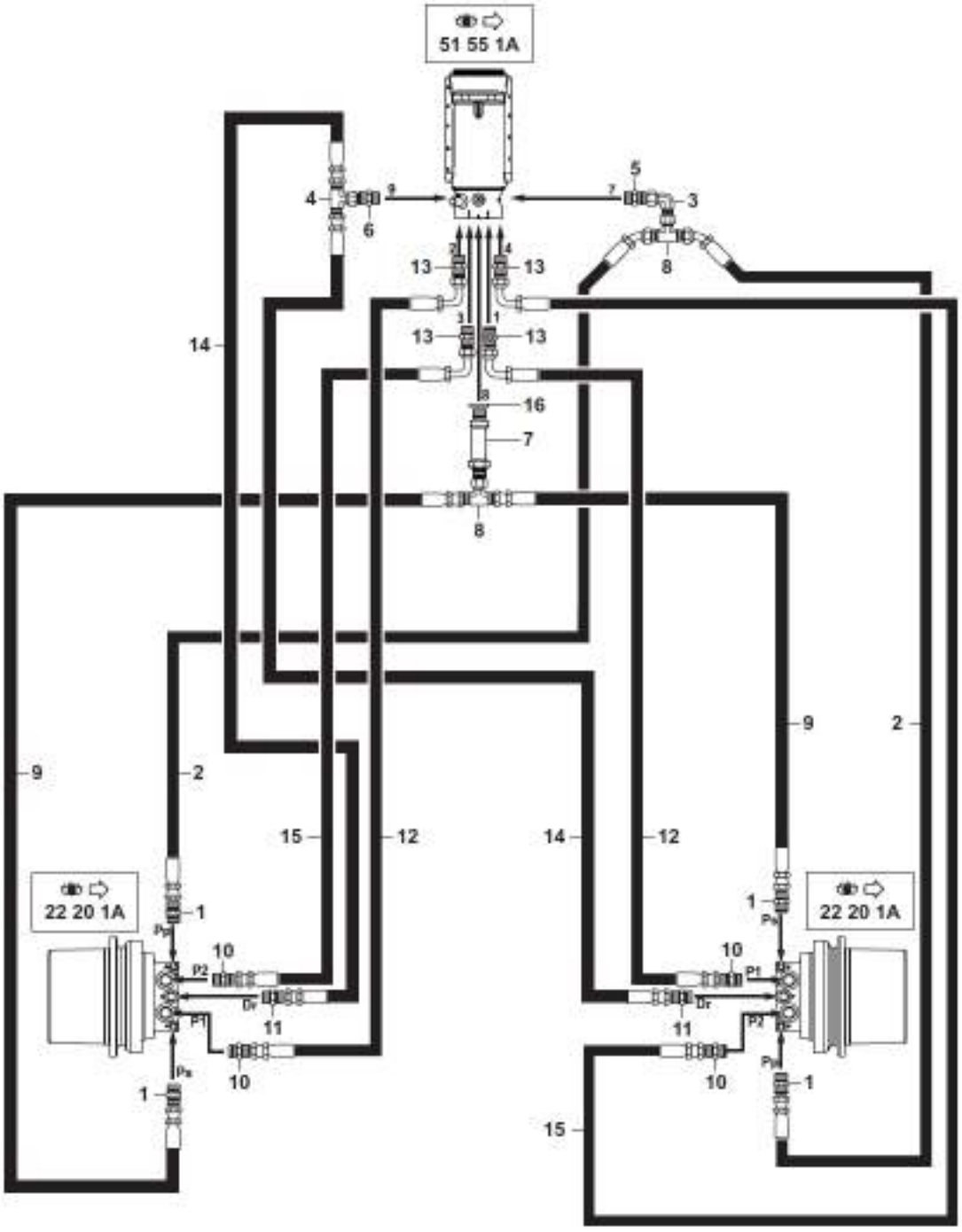

6MCR_5400852_22_10_1A.eps

CIRCUIT HYDRAULIQUE (TRANSLATION)
HYDRAULICS (TRAVELLING CIRCUIT)
HYDRAULIKKREIS (FAHRBEWEGUNG)

1	4750715	4	UNION	CONNECTOR	ANSCHLUSSTEIL
2	1192053	2	FLEXIBLE	HOSE	SCHLAUCH
3	4700119	1	COUDE	ELBOW	WINKELSTUECK
4	4720048	1	TE	TEE	T STUECK
5	4750247	1	UNION	CONNECTOR	ANSCHLUSSTEIL
6	4750276	1	UNION	CONNECTOR	ANSCHLUSSTEIL
7	4750770	1	UNION	CONNECTOR	ANSCHLUSSTEIL
8	4720049	2	TE	TEE	T STUECK
9	1192054	2	FLEXIBLE	HOSE	SCHLAUCH
10	4750723	4	UNION	CONNECTOR	ANSCHLUSSTEIL
11	4750722	2	UNION	CONNECTOR	ANSCHLUSSTEIL
12	1195051	2	FLEXIBLE	HOSE	SCHLAUCH
13	4750209	4	UNION	CONNECTOR	ANSCHLUSSTEIL
14	1195053	2	FLEXIBLE	HOSE	SCHLAUCH
15	1195052	2	FLEXIBLE	HOSE	SCHLAUCH
16	5600127	1	JOINT	SEAL	DICHTRING

CIRCUIT HYDRAULIQUE (TRANSLATION)
HYDRAULICS (TRAVELLING CIRCUIT)
HYDRAULIKKREIS (FAHRBEWEGUNG)

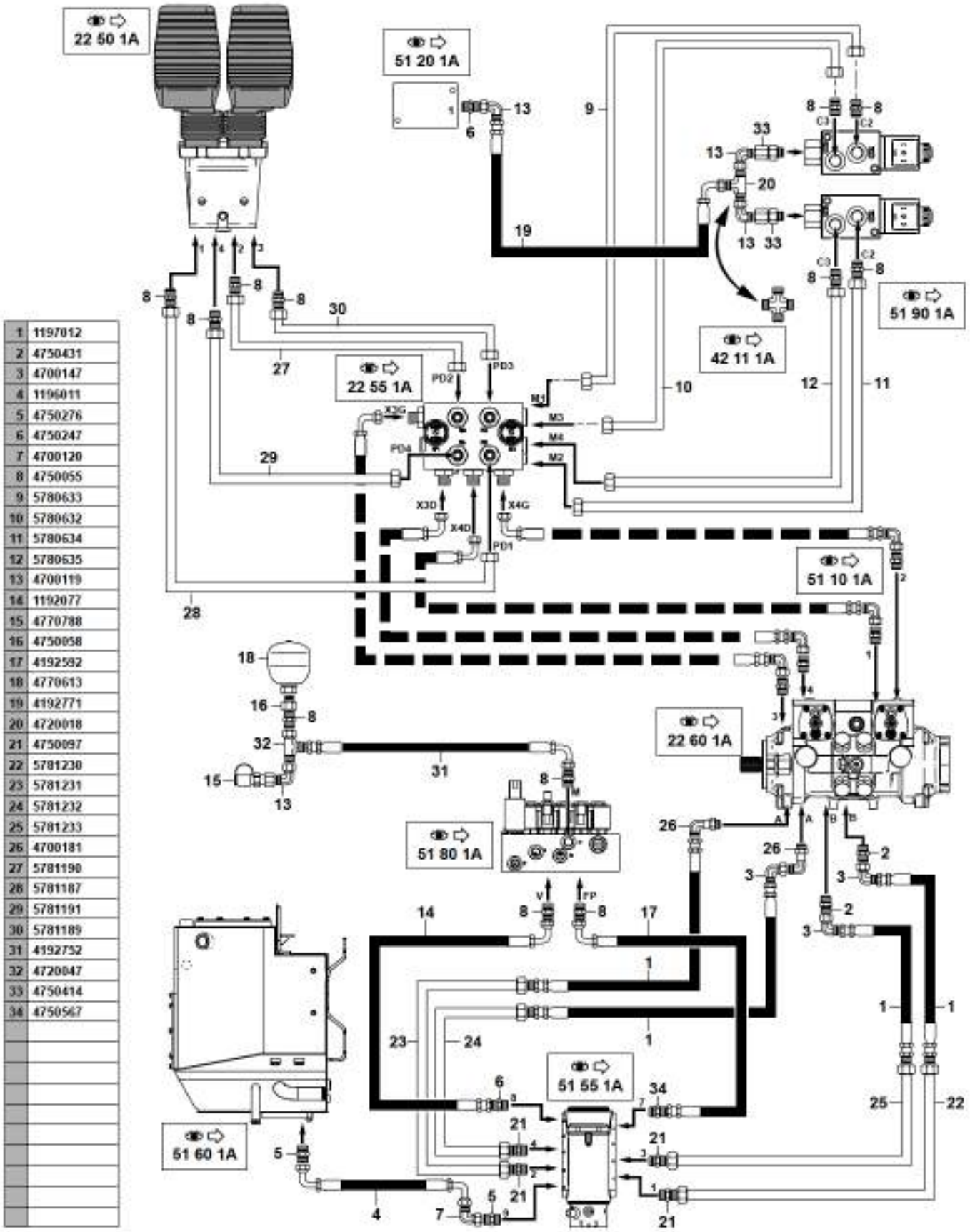

1	1197012
2	4750431
3	4700147
4	1196011
5	4750276
6	4750247
7	4700120
8	4750055
9	5780633
10	5780632
11	5780634
12	5780635
13	4700119
14	1192077
15	4770788
16	4750058
17	4192592
18	4770613
19	4192771
20	4720018
21	4750097
22	5781230
23	5781231
24	5781232
25	5781233
26	4700181
27	5781190
28	5781187
29	5781191
30	5781189
31	4192752
32	4720047
33	4750414
34	4750567

CIRCUIT HYDRAULIQUE (TRANSLATION)
HYDRAULICS (TRAVELLING CIRCUIT)
HYDRAULIKKREIS (FAHRBEWEGUNG)

	1	1197012		4	FLEXIBLE	HOSE	SCHLAUCH
	2	4750431		2	UNION	CONNECTOR	ANSCHLUSSTEIL
*	3	4700147		3	COUDE	ELBOW	WINKELSTUECK
	4	1196011		1	FLEXIBLE	HOSE	SCHLAUCH
	5	4750276		2	UNION	CONNECTOR	ANSCHLUSSTEIL
	6	4750247		2	UNION	CONNECTOR	ANSCHLUSSTEIL
	7	4700120		1	COUDE	ELBOW	WINKELSTUECK
	8	4750055		12	UNION	CONNECTOR	ANSCHLUSSTEIL
	9	5780633		1	TUBE	TUBE	ROHR
	10	5780632		1	TUBE	TUBE	ROHR
	11	5780634		1	TUBE	TUBE	ROHR
	12	5780635		1	TUBE	TUBE	ROHR
	13	4700119		4	COUDE	ELBOW	WINKELSTUECK
	14	1192077		1	FLEXIBLE	HOSE	SCHLAUCH
	15	4770788		1	PRISE DE PRESSION	PRESSURE TAPPING	ANSCHLUSS FUR OLDRUC
	16	4750058		1	ADAPTATEUR	ADAPTOR	ANSCHLUSSTUECK
	17	4192592		1	FLEXIBLE	HOSE	SCHLAUCH
	18	4770613	15 bar	1	ACCUMULATEUR	ACCUMULATOR	AKKUMULATOR
	19	4192771		1	FLEXIBLE	HOSE	SCHLAUCH
	20	4720018		1	TE	TEE	T STUECK
	21	4750097		4	UNION	CONNECTOR	ANSCHLUSSTEIL
	22	5781230		1	TUBE	TUBE	ROHR
	23	5781231		1	TUBE	TUBE	ROHR
	24	5781232		1	TUBE	TUBE	ROHR
	25	5781233		1	TUBE	TUBE	ROHR
	26	4700181		2	COUDE	ELBOW	WINKELSTUECK
	27	5781190		1	TUBE	TUBE	ROHR
	28	5781187		1	TUBE	TUBE	ROHR
	29	5781191		1	TUBE	TUBE	ROHR
	30	5781189		1	TUBE	TUBE	ROHR
	31	4192752		1	FLEXIBLE	HOSE	SCHLAUCH
	32	4720047		1	TE	TEE	T STUECK
	33	4750414		2	ADAPTATEUR	ADAPTOR	ANSCHLUSSTUECK
	34	4750567		1	UNION	CONNECTOR	ANSCHLUSSTEIL

MOTO-RÉDUCTEUR DE TRANSLATION
TRACK STEERING GEARMOTOR ASSY
GETRIEBEMOTOR FÜR DIE FAHRBEWEGUNG

1	5370476
2	4290138
3	4460044

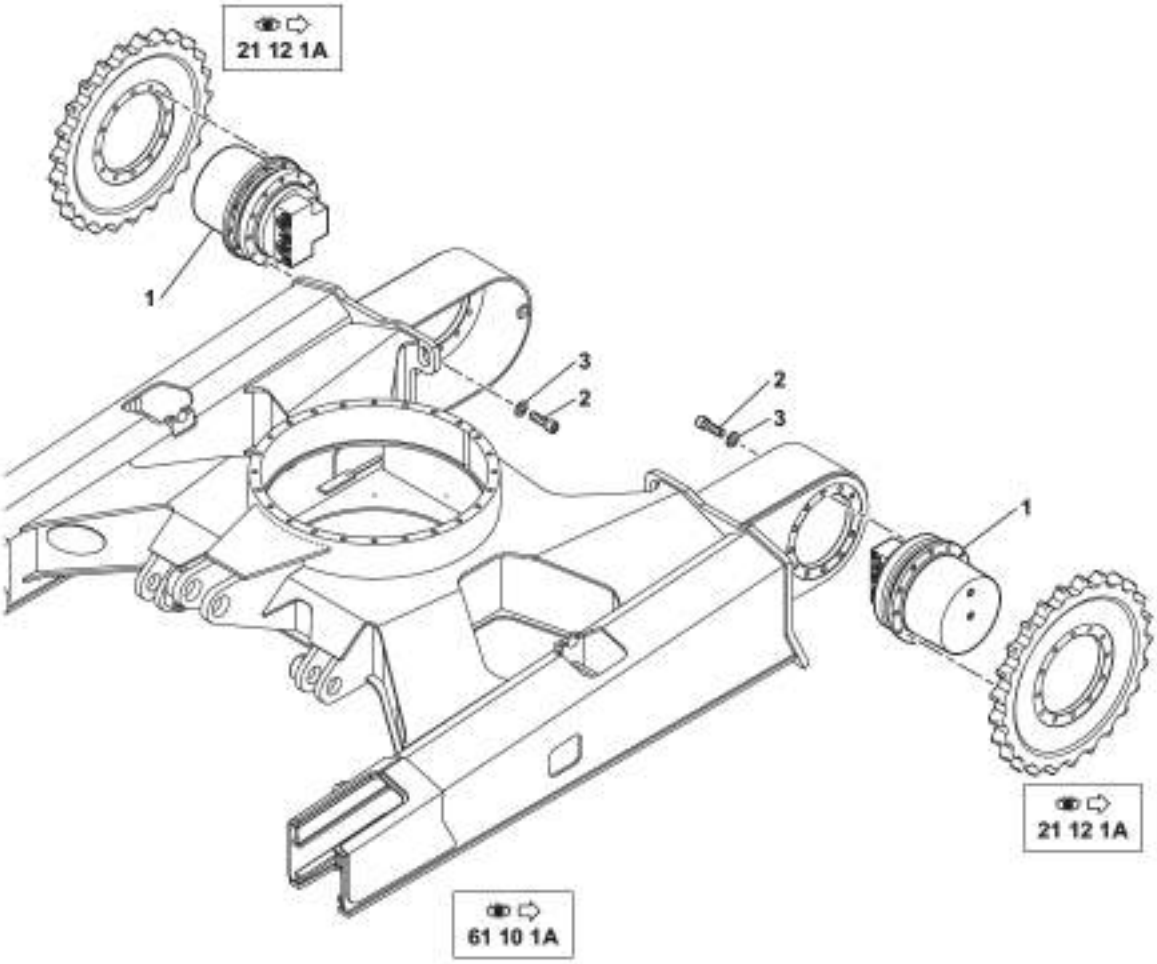

6MCR 5400852 22 20 1A.eps

MOTO-REDUCTEUR DE TRANSLATION
TRACK STEERING GEARMOTOR ASSY
GETRIEBEMOTOR FUR DIE FAHRBEWEGUNG

1	5370476		2	MOTO-REDUCTEUR	GEARMOTOR	GETRIEBEMOTOR
2	4290138	CHC M14X45	24	VIS	SCREW	SCHRAUBE
3	4460044	MU14	24	RONDELLE	WASHER	UNTERLEGSCHEIBE

PÉDIBULATEUR D'AVANCEMENT
PEDIBULATOR OF ADVANCE
FORTSHRITTSPEDAL

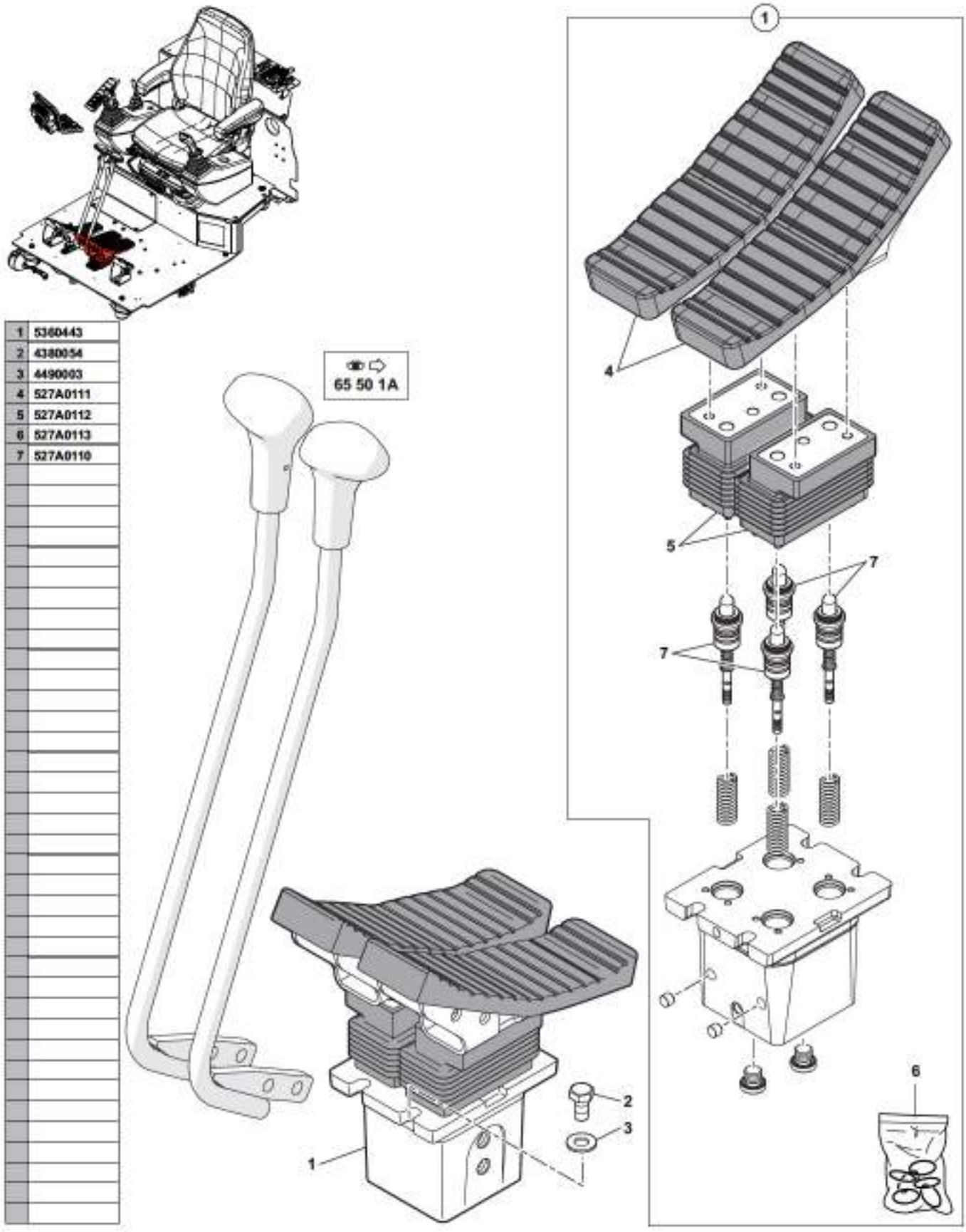

1	5360443
2	4380054
3	4490003
4	527A0111
5	527A0112
6	527A0113
7	527A0110

6MCR 5400852 22 50 1A.eps

PEDIBULATEUR D'AVANCEMENT
PEDIBULATOR OF ADVANCE
FORTSHRITTSPEDAL

1	5360443			1	PEDALE	PEDAL	PEDAL
2	4380054		H M10X20	4	VIS	SCREW	SCHRAUBE
3	4490003		CONTACT MU10	4	RONDELLE	WASHER	UNTERLEGSCHEIBE
4	527A0111	1		2	CAOUTCHOUC	RUBBER	GUMMI
5	527A0112	1		2	KIT SOUFFLET	BELLOWS KIT	FALTENBALG BAUSATZ
6	527A0113	1		1	POCHETTE DE JOINTS	SEAL (KIT)	DICHTRING (BAUSATZ)
7	527A0110	1		4	POUSSOIR COMPLET	PLUNGER COMPLETE	STOSSEL KOMPLET

UNITÉ PILOTAGE : TRANSLATION
PILOT OIL UNIT: TRAVELLING
STEUERÖLVERSORGUNGS : FAHRBEWEGUNG

1	6090288
2	5220138
3	5130169
4	4740033
5	4750055
6	5600006
7	4380044
8	4490006

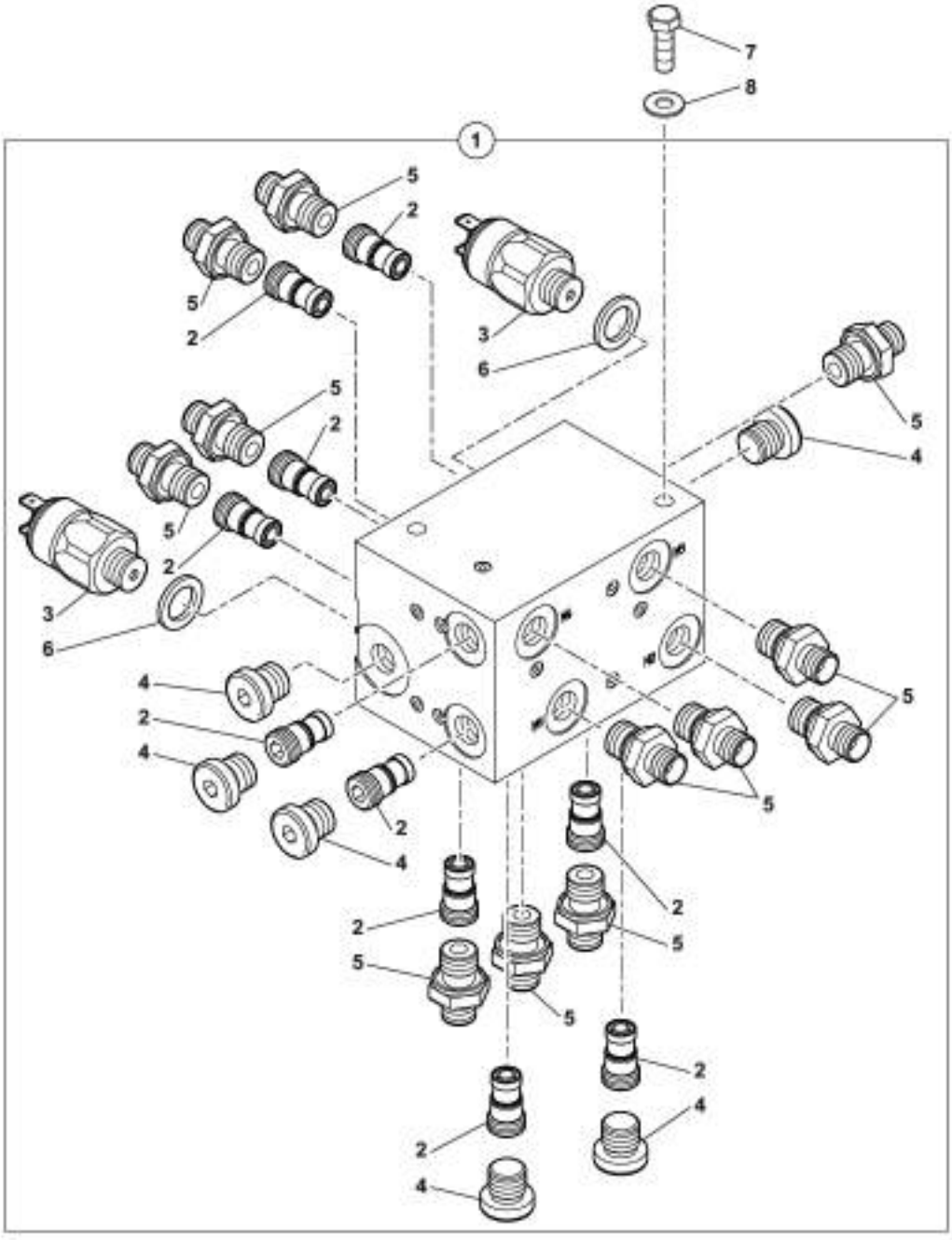

UNITE PILOTAGE : TRANSLATION
PILOT OIL UNIT: TRAVELLING
STEUEROLVERSORGUNGS: FAHRBEWEGUNG

1	6090288			1	UNITE DE PILOTAGE	PILOT OIL UNIT	STEUEROELVERSORGUNGS
2	5220138	1		10	CLAPET	NON RETURN VALVE	RUECKSCHL.VENTIL
3	5130169	1	5 bar	2	MANO CONTACT	MANO-CONTACT	DRUCKREGLER
4	4740033	1		6	BOUCHON	PLUG	VERSCHL.STOPFEN
5	4750055	1		12	UNION	CONNECTOR	ANSCHLUSSTEIL
6	5600006	1		2	BAGUE	BUSH	RING
7	4380044		H M8X25	2	VIS	SCREW	SCHRAUBE
8	4490006		CONTACT MU8	2	RONDELLE	WASHER	UNTERLEGSCHEIBE

POMPE HYDRAULIQUE : TRANSLATION
HYDRAULIC PUMP
HYDRAULISCHE PUMPE: FAHRBEWEGUNG

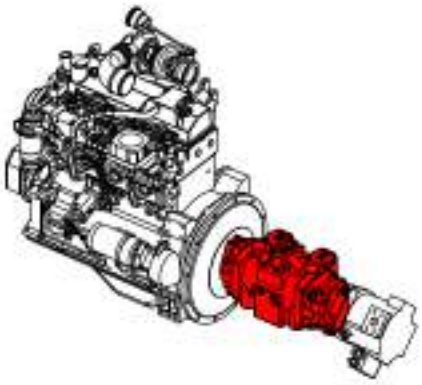

1	5350172
2	535A0262
3	6140054
4	4290229
5	4460044
6	4410115
7	4745034
8	4290226
9	4410092

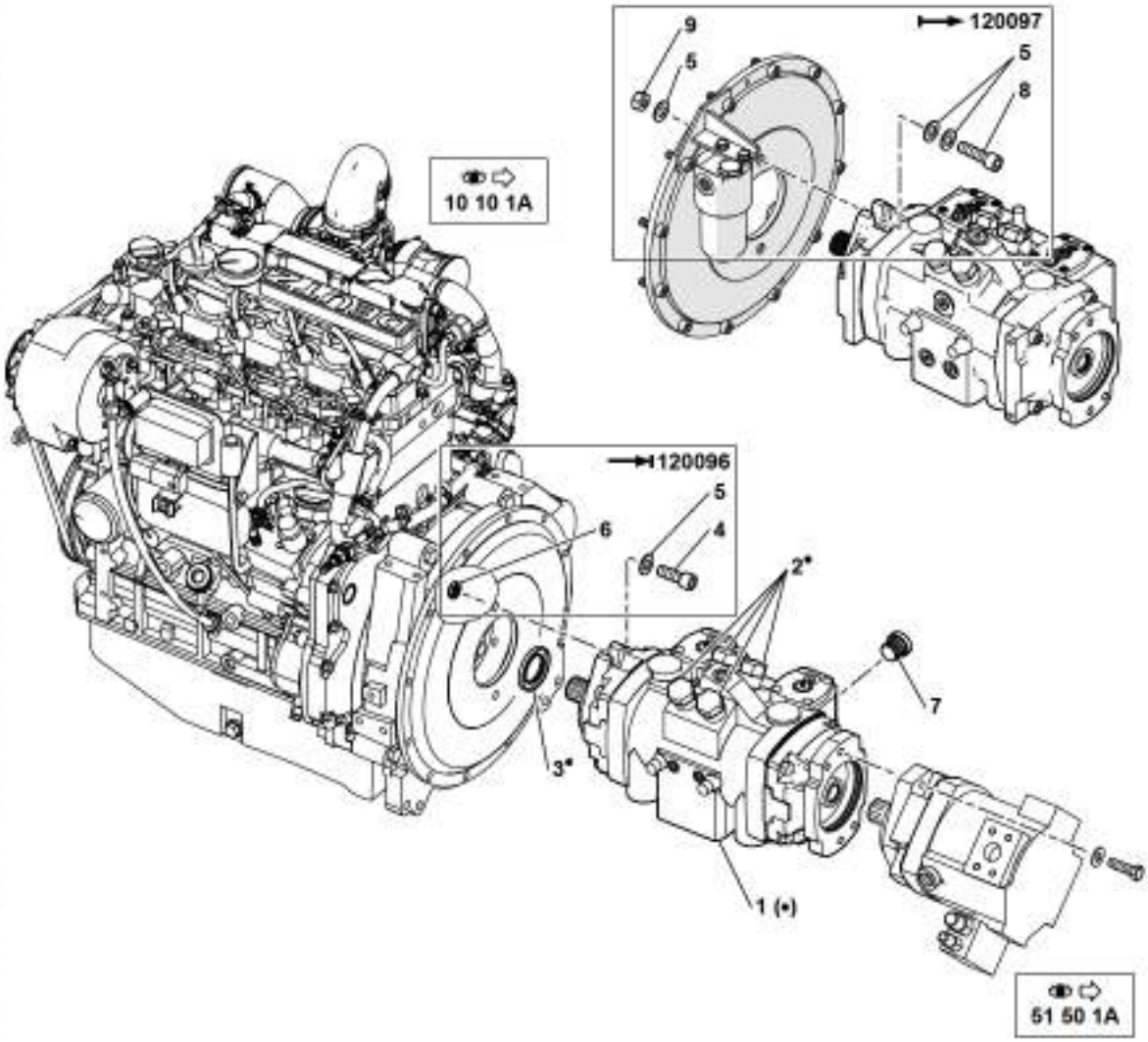

POMPE HYDRAULIQUE : TRANSLATION
HYDRAULIC PUMP
HYDRAULISCHE PUMPE: FAHRBEWEGUNG

	1	5350172			1	POMPE HYDRAULIQUE	HYDRAULIC PUMP	HYDROPUMPE
	2	535A0262	1	370 bar	4	LIMITEUR DE PRESSION	RELIEF VALVE ASS'Y	DRUCKBEGRENZUNGSVOR.
	3	6140054	1		1	JOINT D'ARBRE	SHAFT SEAL	WELLENDICHTRING
	4	4290229		CHC M14X39	2	VIS	SCREW	SCHRAUBE
*	5	4460044		MU14	6	RONDELLE	WASHER	UNTERLEGSCHEIBE
	6	4410115		Hm M14	2	ECROU	NUT	MUTTER
	7	4745034			1	BOUCHON	PLUG	VERSCHL.STOPFEN
*	8	4290226		CHC M14X50	2	VIS	SCREW	SCHRAUBE
*	9	4410092		H M14	2	ECROU	NUT	MUTTER

CIRCUIT HYDRAULIQUE D'ORIENTATION
HYDRAULICS SLEWING CIRCUIT
HYDRAULIKKREIS SCEWENKUNG

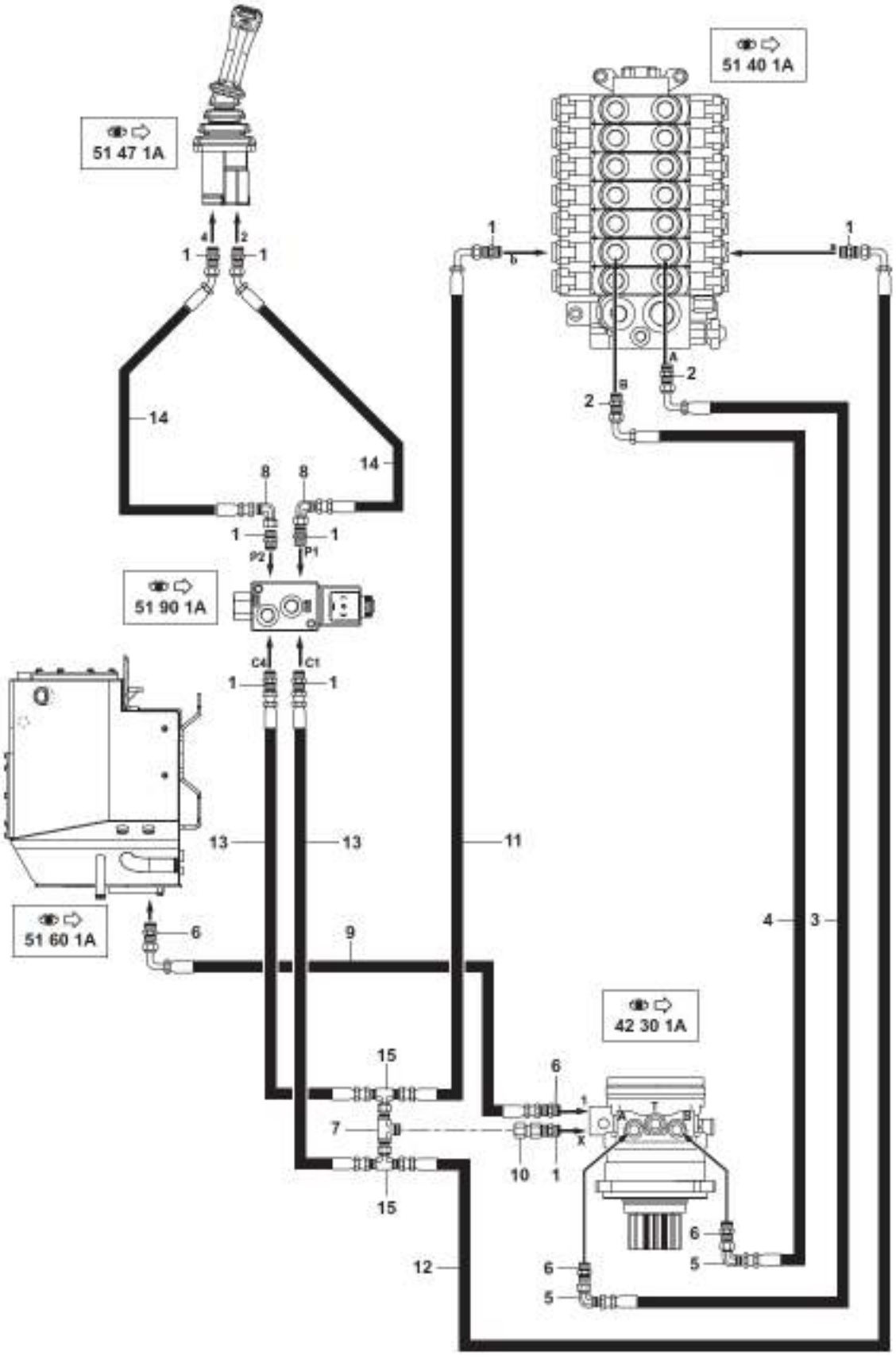

1	4750055
2	4750041
3	1194040
4	1194039
5	4700118
6	4750026
7	4770434
8	4700119
9	1194041
10	4760108
11	1192078
12	1192076
13	1192046
14	4192738
15	4720049

6MCR_5400852_42_10_1A.eps

CIRCUIT HYDRAULIQUE D'ORIENTATION
HYDRAULICS SLEWING CIRCUIT
HYDRAULIKKREIS SCHWENKUNG

1	4750055	9	UNION	CONNECTOR	ANSCHLUSSTEIL
2	4750041	2	UNION	CONNECTOR	ANSCHLUSSTEIL
3	1194040	1	FLEXIBLE	HOSE	SCHLAUCH
4	1194039	1	FLEXIBLE	HOSE	SCHLAUCH
5	4700118	2	COUDE	ELBOW	WINKELSTUECK
6	4750026	4	UNION	CONNECTOR	ANSCHLUSSTEIL
7	4770434	1	SELECTEUR	SELECTOR	SELEKTOR
8	4700119	2	COUDE	ELBOW	WINKELSTUECK
9	1194041	1	FLEXIBLE	HOSE	SCHLAUCH
10	4760108	1	RACCORD	UNION	VERBINDUNGSELEMENT
11	1192078	1	FLEXIBLE	HOSE	SCHLAUCH
12	1192076	1	FLEXIBLE	HOSE	SCHLAUCH
13	1192046	2	FLEXIBLE	HOSE	SCHLAUCH
14	4192738	2	FLEXIBLE	HOSE	SCHLAUCH
15	4720049	2	TE	TEE	T STUECK

CIRCUIT HYDRAULIQUE D'ORIENTATION / OPTION PÉDALE SWING
HYDRAULICS SLEWING CIRCUIT / PEDAL SWING OPTION
HYDRAULIKKREIS SCHWENKUNG / OPTION PEDAL SWING

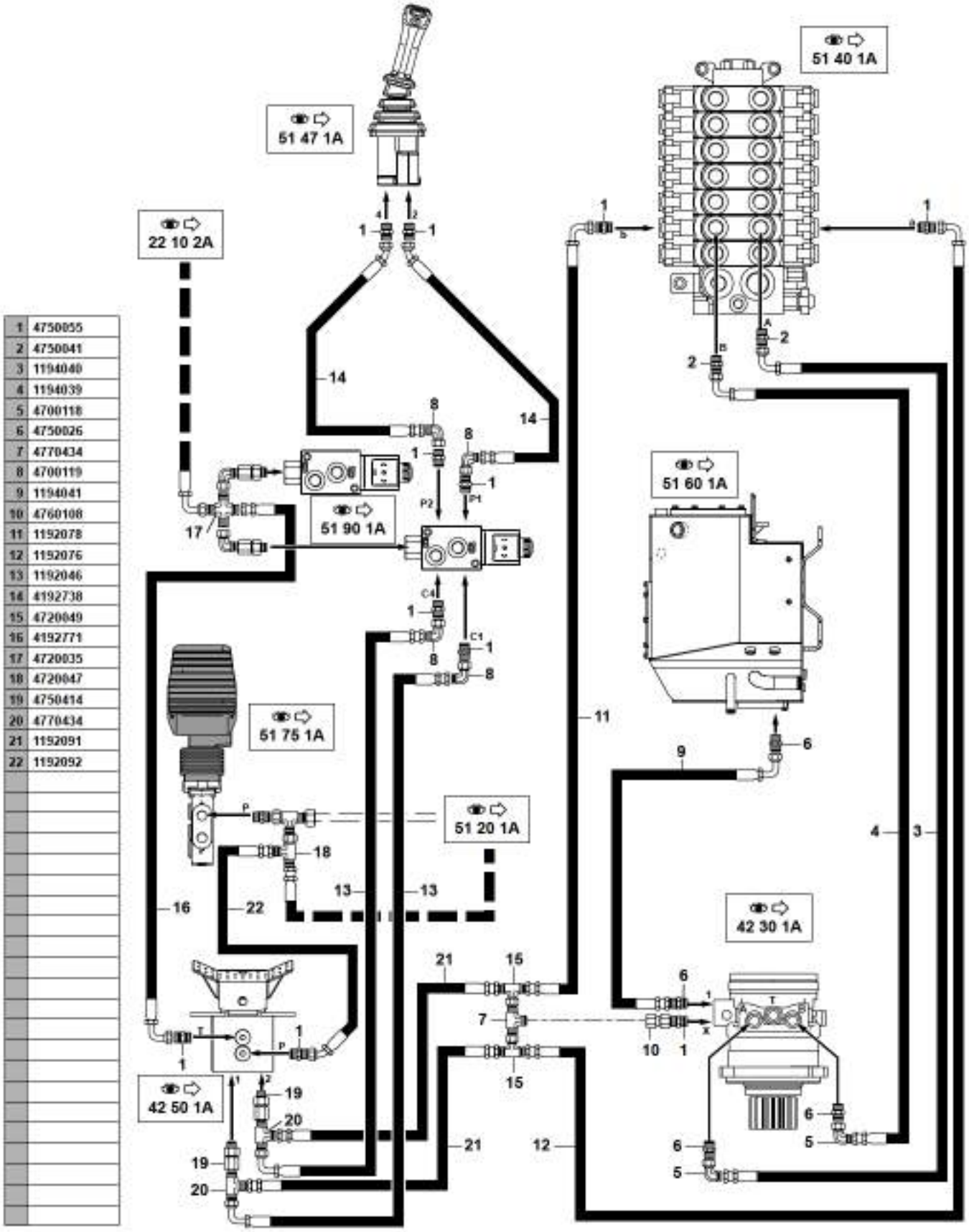

1	4750055
2	4750041
3	1194040
4	1194039
5	4700118
6	4750026
7	4770434
8	4700119
9	1194041
10	4760108
11	1192078
12	1192076
13	1192046
14	4192738
15	4720049
16	4192771
17	4720035
18	4720047
19	4750414
20	4770434
21	1192091
22	1192092

6MCR 5400852 42 11 1A.eps

C, HYDRAULIQUE D'ORIENTATION / OPTION PEDALE SWING
HYDRAULICS SLEWING CIRCUIT / PEDAL SWING OPTION
HYDRAULIKKREIS SCHWENKUNG / OPTION PEDAL SWING

*	1	4750055	11	UNION	CONNECTOR	ANSCHLUSSTEIL
*	2	4750041	2	UNION	CONNECTOR	ANSCHLUSSTEIL
*	3	1194040	1	FLEXIBLE	HOSE	SCHLAUCH
*	4	1194039	1	FLEXIBLE	HOSE	SCHLAUCH
*	5	4700118	2	COUDE	ELBOW	WINKELSTUECK
*	6	4750026	4	UNION	CONNECTOR	ANSCHLUSSTEIL
*	7	4770434	1	SELECTEUR	SELECTOR	SELEKTOR
*	8	4700119	4	COUDE	ELBOW	WINKELSTUECK
*	9	1194041	1	FLEXIBLE	HOSE	SCHLAUCH
*	10	4760108	1	RACCORD	UNION	VERBINDUNGSELEMENT
*	11	1192078	1	FLEXIBLE	HOSE	SCHLAUCH
*	12	1192076	1	FLEXIBLE	HOSE	SCHLAUCH
*	13	1192046	2	FLEXIBLE	HOSE	SCHLAUCH
*	14	4192738	2	FLEXIBLE	HOSE	SCHLAUCH
*	15	4720049	2	TE	TEE	T STUECK
*	16	4192771	1	FLEXIBLE	HOSE	SCHLAUCH
*	17	4720035	1	CROISILLON	CROSSPIECE	KREUZSTUECK
*	18	4720047	1	TE	TEE	T STUECK
*	19	4750414	2	ADAPTATEUR	ADAPTOR	ANSCHLUSSTUECK
*	20	4770434	2	SELECTEUR	SELECTOR	SELEKTOR
*	21	1192091	2	FLEXIBLE	HOSE	SCHLAUCH
*	22	1192092	1	FLEXIBLE	HOSE	SCHLAUCH

MOTO-RÉDUCTEUR D'ORIENTATION
SLEWING GEARMOTOR
GETRIEBEMOTOR FÜR DIE SCHWENKUNG

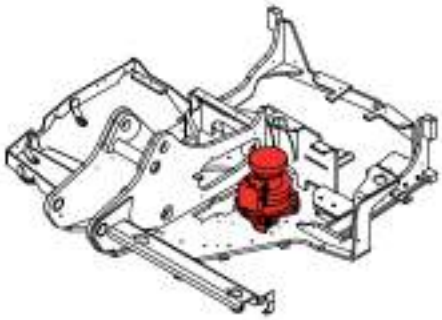

1	5370428
2	3833057
3	4290195
4	4380043
5	4490006

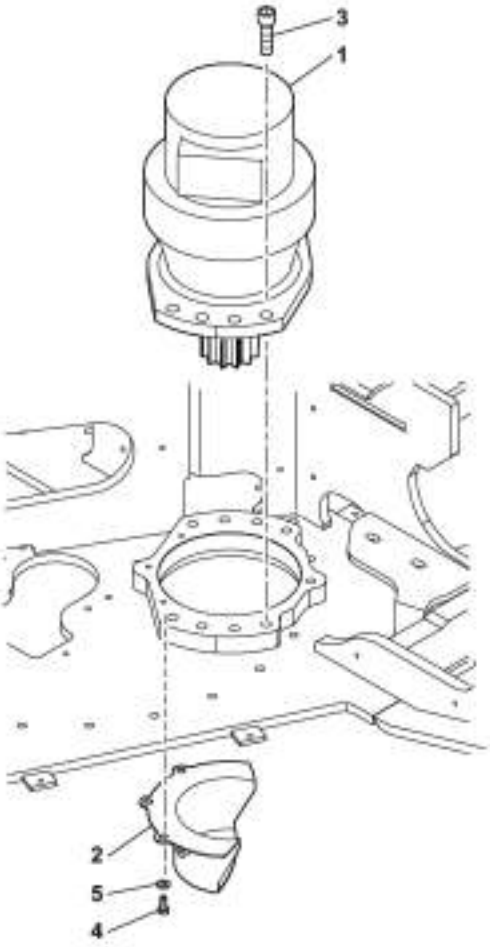

MOTO-REDUCTEUR D'ORIENTATION
SLEWING GEARMOTOR
GETRIEBEMOTOR FUR DIE SCHWENKUNG

1	5370428		1	MOTEUR ORIENTATION	TURNTABLE ENGINE	DREHKRANZMOTOR
2	3833057		1	BOITE A GRAISSE	GREASE BOX	SCHMIERBUCHSE
3	4290195	CHC M16X55	8	VIS	SCREW	SCHRAUBE
4	4380043	H M8X20	3	VIS	SCREW	SCHRAUBE
5	4490006	CONTACT MU8	3	RONDELLE	WASHER	UNTERLEGSCHEIBE

OPTION PÉDALE SWING
PEDAL SWING OPTION
OPTION PEDAL SWING

1	5270640
2	3832526
3	3610696
4	3610697 ◀
5	3610698 ▶
6	4290017
7	4490006
8	4410016
9	4380043
10	5270646
11	5600075
12	4290008
13	4380044

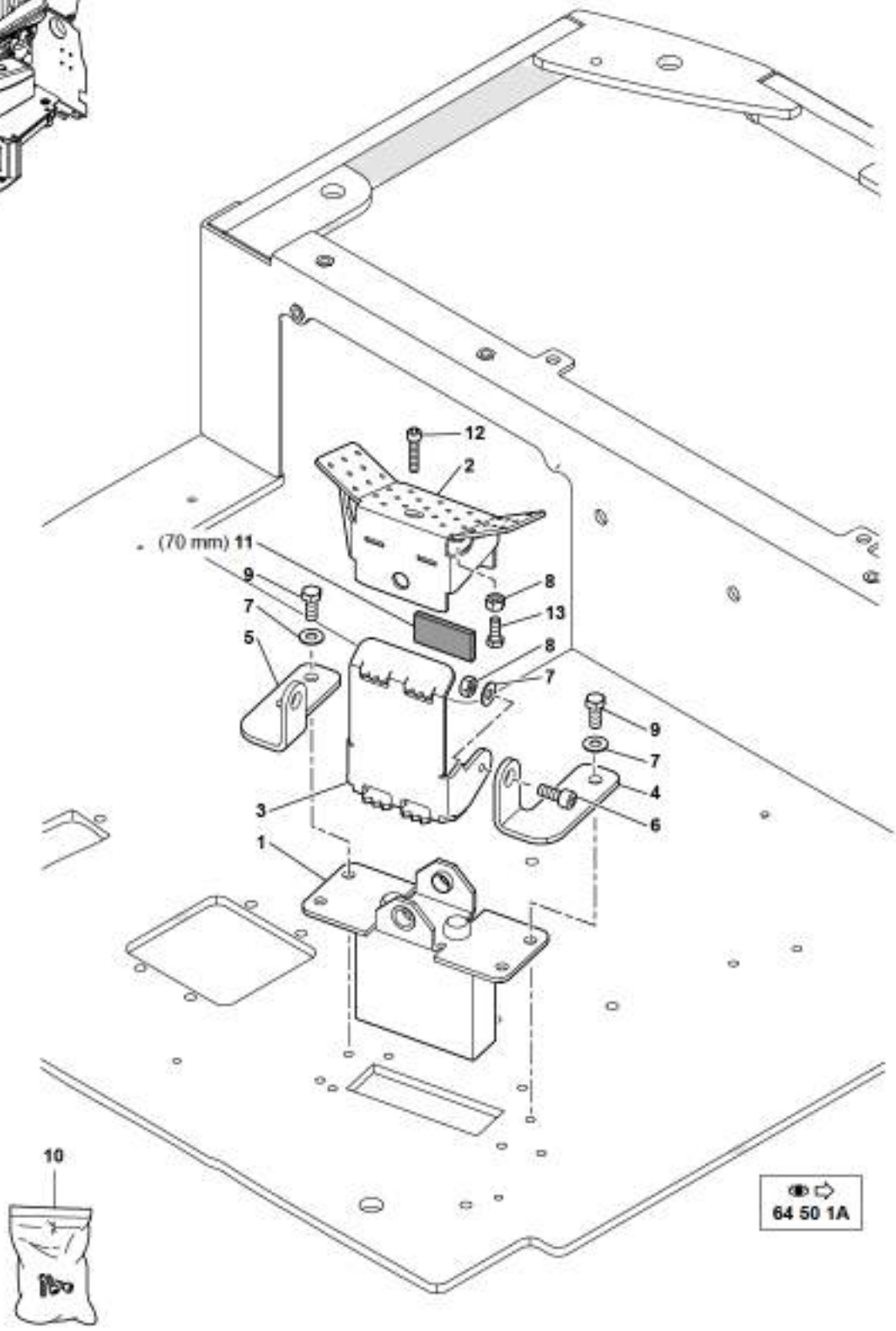

6MCR 5400852 42 50 1A.eps

OPTION PEDALE SWING
PEDAL SWING OPTION
OPTION PEDAL SWING

*	1	5270640			1	CORPS	BODY	KOERPER
*	2	3832526			1	PEDALE	PEDAL	PEDAL
*	3	3610696			1	PIECE DE BLOCAGE	PART OF BLOCKING	BLOCKIERSTUCK
*	4	3610697	◀		1	PIVOT	PIVOT	LAGERZAPFEN
*	5	3610698	▶		1	PIVOT	PIVOT	LAGERZAPFEN
*	6	4290017		CHC M8X20	2	VIS	SCREW	SCHRAUBE
*	7	4490006		CONTACT MU8	6	RONDELLE	WASHER	UNTERLEGSCHEIBE
*	8	4410016		H M8	4	ECROU	NUT	MUTTER
*	9	4380043		H M8X20	4	VIS	SCREW	SCHRAUBE
*	10	5270646			1	VIS (JEU)	SCREW KIT	SCHRAUBE (BAUSATZ)
*	11	5600075			SB	BANDE CAOUTCHOUC	RUBBER STRAP	GUMMIBAND
*	12	4290008		CHC M6X30	1	VIS	SCREW	SCHRAUBE
*	13	4380044		H M8X25	2	VIS	SCREW	SCHRAUBE

CIRCUIT HYDRAULIQUE : POMPE
HYDRAULICS: PUMP
HYDRAULIKKREIS: PUMPE

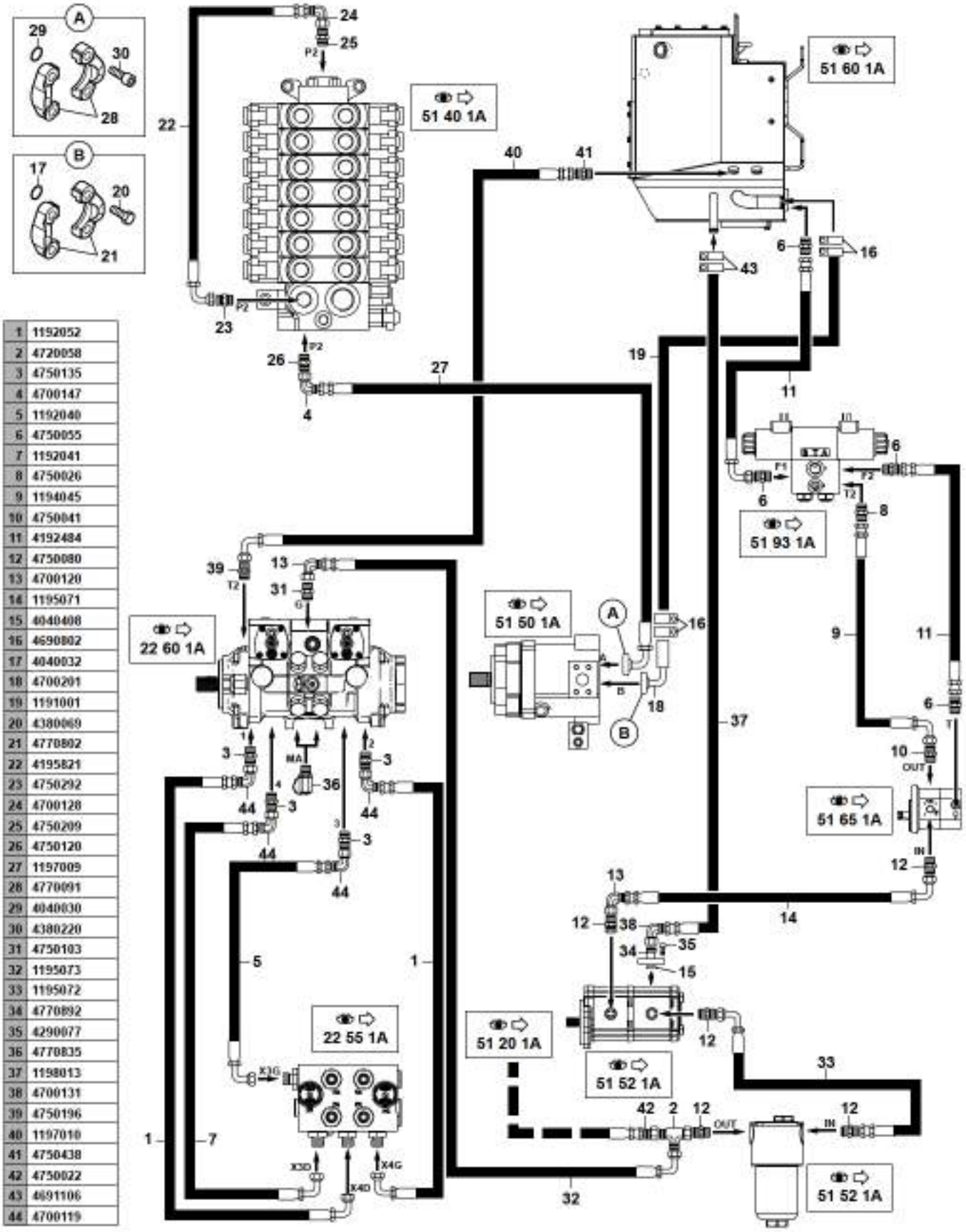

1	1192052
2	4720058
3	4750135
4	4700147
5	1192040
6	4750055
7	1192041
8	4750026
9	1194045
10	4750041
11	4192484
12	4750080
13	4700120
14	1195071
15	4040408
16	4690802
17	4040032
18	4700201
19	1191001
20	4380069
21	4770802
22	4195821
23	4750292
24	4700128
25	4750209
26	4750120
27	1197009
28	4770091
29	4040030
30	4380220
31	4750103
32	1195073
33	1195072
34	4770892
35	4290077
36	4770835
37	1198013
38	4700131
39	4750196
40	1197010
41	4750438
42	4750022
43	4691106
44	4700119

CIRCUIT HYDRAULIQUE : POMPE
HYDRAULICS: PUMP
HYDRAULIKKREIS: PUMPE

1	1192052		2	FLEXIBLE	HOSE	SCHLAUCH
2	4720058		1	TE	TEE	T STUECK
3	4750135		4	UNION	CONNECTOR	ANSCHLUSSTEIL
4	4700147		1	COUDE	ELBOW	WINKELSTUECK
5	1192040		1	FLEXIBLE	HOSE	SCHLAUCH
6	4750055		4	UNION	CONNECTOR	ANSCHLUSSTEIL
7	1192041		1	FLEXIBLE	HOSE	SCHLAUCH
8	4750026		1	UNION	CONNECTOR	ANSCHLUSSTEIL
9	1194045		1	FLEXIBLE	HOSE	SCHLAUCH
10	4750041		1	UNION	CONNECTOR	ANSCHLUSSTEIL
11	4192484		2	FLEXIBLE	HOSE	SCHLAUCH
12	4750080		5	UNION	CONNECTOR	ANSCHLUSSTEIL
13	4700120		2	COUDE	ELBOW	WINKELSTUECK
14	1195071		1	FLEXIBLE	HOSE	SCHLAUCH
15	4040408		1	JOINT TORIQUE	O-RING	O-RING
16	4690802		4	COLLIER	COLLAR	SCHELLE
17	4040032		1	JOINT TORIQUE	O-RING	O-RING
18	4700201		1	COUDE	ELBOW	WINKELSTUECK
19	1191001		1	FLEXIBLE	HOSE	SCHLAUCH
20	4380069	H M12X35	4	VIS	SCREW	SCHRAUBE
21	4770802		2	DEMI-BRIDE	HALF-FLANGE	HALBFLANSCHE
22	4195821		1	FLEXIBLE	HOSE	SCHLAUCH
23	4750292		1	UNION	CONNECTOR	ANSCHLUSSTEIL
24	4700128		1	COUDE	ELBOW	WINKELSTUECK
25	4750209		1	UNION	CONNECTOR	ANSCHLUSSTEIL
26	4750120		1	UNION	CONNECTOR	ANSCHLUSSTEIL
27	1197009		1	FLEXIBLE	HOSE	SCHLAUCH
28	4770091		2	DEMI-BRIDE	HALF-FLANGE	HALBFLANSCHE
29	4040030		1	JOINT TORIQUE	O-RING	O-RING
30	4380220	CHC 3/8"	4	VIS	SCREW	SCHRAUBE
31	4750103		1	UNION	CONNECTOR	ANSCHLUSSTEIL
32	1195073		1	FLEXIBLE	HOSE	SCHLAUCH
33	1195072		1	FLEXIBLE	HOSE	SCHLAUCH
34	4770892		1	BRIDE	FLANGE	FLANSCH
35	4290077	CHC M8X25	4	VIS	SCREW	SCHRAUBE
36	4770835		2	PRISE DE PRESSION	PRESSURE TAPPING	ANSCHLUSS FUR OLDRUC
37	1198013		1	FLEXIBLE	HOSE	SCHLAUCH
38	4700131		1	COUDE	ELBOW	WINKELSTUECK
39	4750196		1	UNION	CONNECTOR	ANSCHLUSSTEIL
40	1197010		1	FLEXIBLE	HOSE	SCHLAUCH
41	4750438		1	UNION	CONNECTOR	ANSCHLUSSTEIL
42	4750022		1	ADAPTATEUR	ADAPTOR	ANSCHLUSSTUECK
43	4691106		2	COLLIER	COLLAR	SCHELLE
* 44	4700119		4	COUDE	ELBOW	WINKELSTUECK

CIRCUIT HYDRAULIQUE (LOAD SENSING)
HYDRAULICS (LOAD SENSING)
HYDRAULIKKREIS (LOAD SENSING)

1	4750055
2	4193148
3	4770785
4	1193013
5	4750135
6	4720047
7	4700119

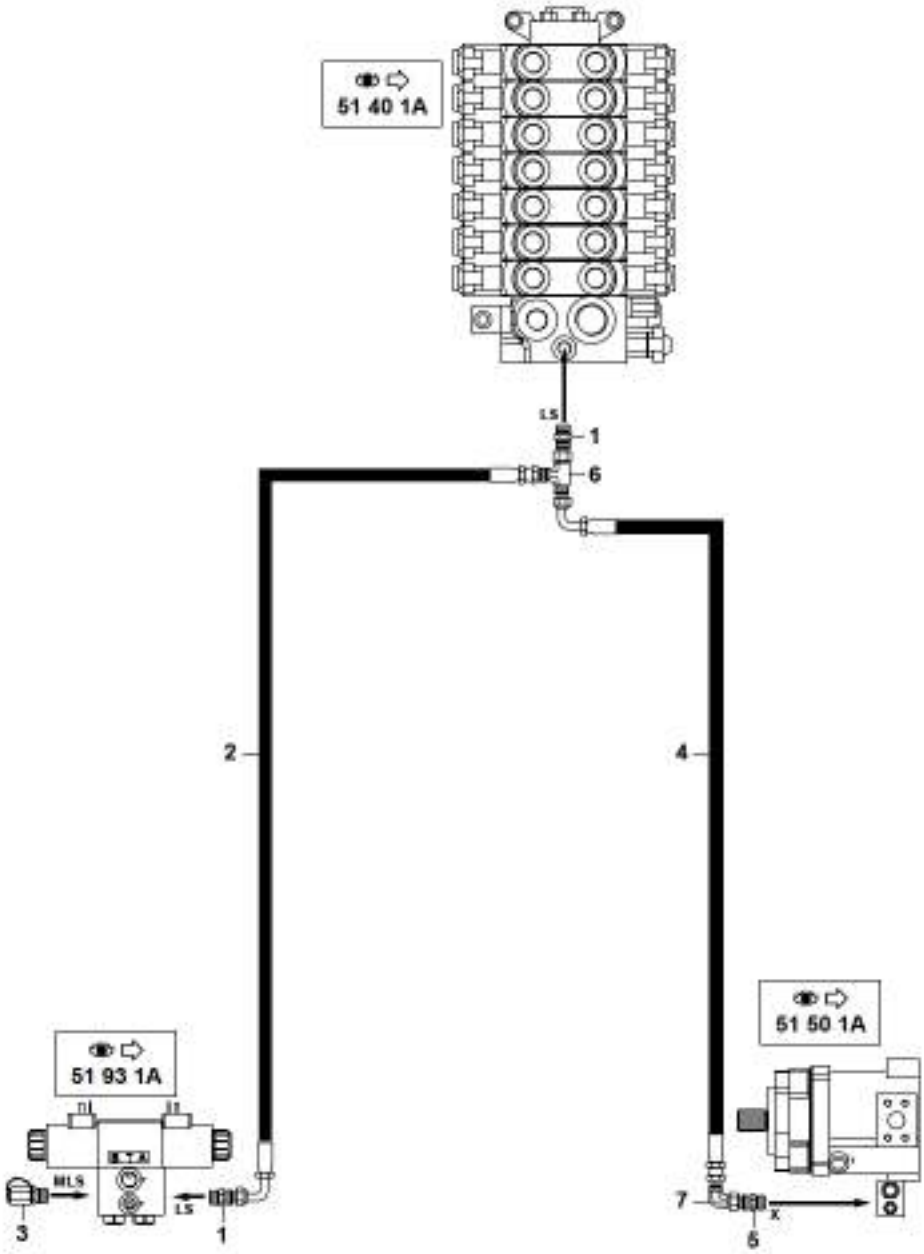

CIRCUIT HYDRAULIQUE (LOAD SENSING)
HYDRAULICS (LOAD SENSING)
HYDRAULIKKREIS (LOAD SENSING)

	1	4750055	2	UNION	CONNECTOR	ANSCHLUSSTEIL
	2	4193148	1	FLEXIBLE	HOSE	SCHLAUCH
	3	4770785	1	PRISE DE PRESSION	PRESSURE TAPPING	ANSCHLUSS FUR OLDRUC
	4	1193013	1	FLEXIBLE	HOSE	SCHLAUCH
	5	4750135	1	UNION	CONNECTOR	ANSCHLUSSTEIL
	6	4720047	1	TE	TEE	T STUECK
*	7	4700119	1	COUDE	ELBOW	WINKELSTUECK

CIRCUIT ALIMENTATION ET RETOUR TOURELLE
TOWER SUPPLY AND RETURN CIRCUIT
EINSPEIS-UND RÜCKLAUFKREISLAUF OBERWAGEN

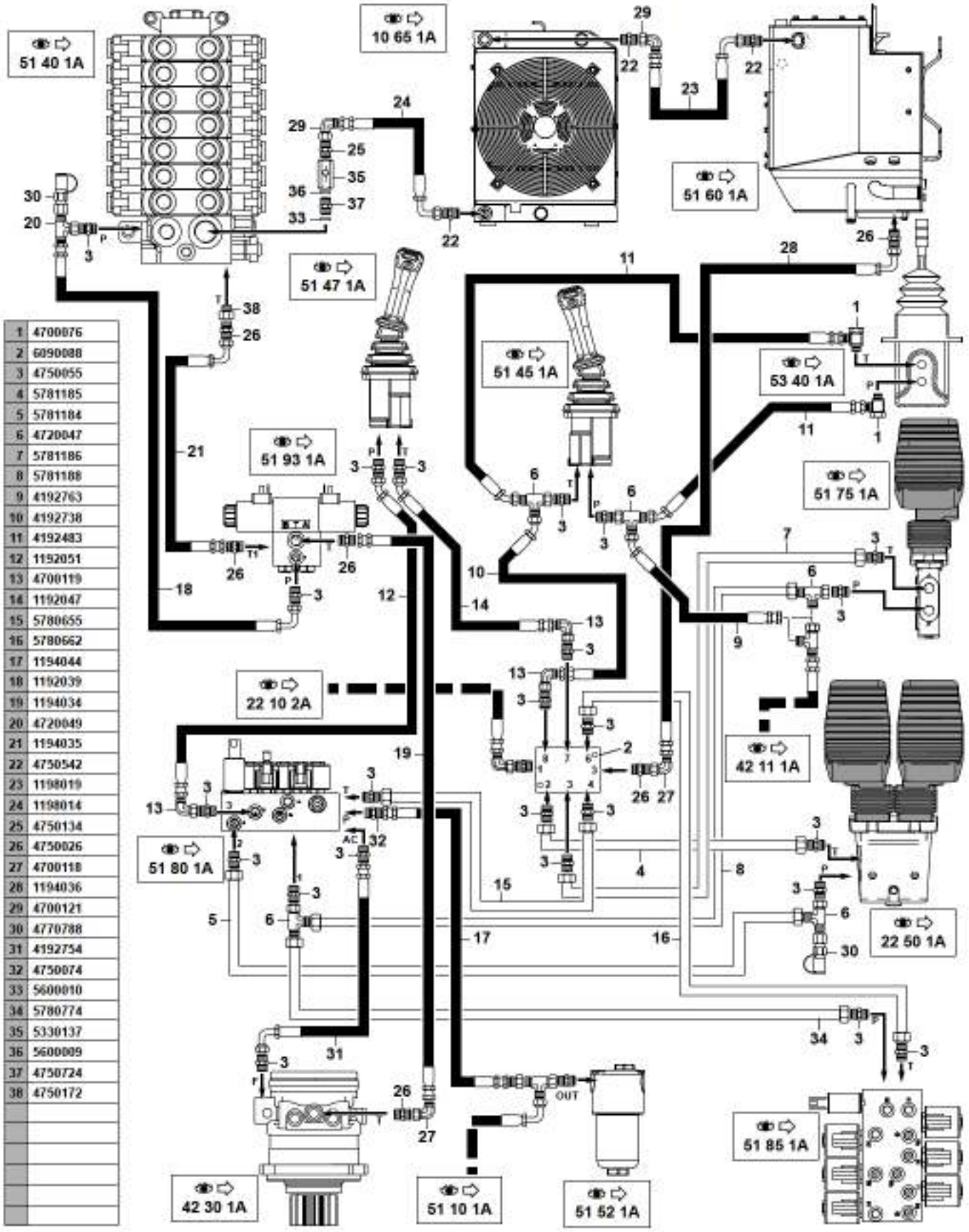

1	4700076
2	6090088
3	4750055
4	5781185
5	5781184
6	4720047
7	5781186
8	5781188
9	4192763
10	4192738
11	4192483
12	1192051
13	4700119
14	1192047
15	5780655
16	5780662
17	1194044
18	1192039
19	1194034
20	4720049
21	1194035
22	4750542
23	1198019
24	1198014
25	4750134
26	4750026
27	4700118
28	1194036
29	4700121
30	4770788
31	4192754
32	4750074
33	5600010
34	5780774
35	5330137
36	5600009
37	4750724
38	4750172

CIRCUIT ALIMENTATION ET RETOUR TOURELLE
TOWER SUPPLY AND RETURN CIRCUIT
EINSPEIS-UND RUCKLAUFKREISLAUF OBERWAGEN

	1	4700076		2	RACCORD BANJO	BANJO FITTING	RINGSTUECK
	2	6090088		1	COLLECTEUR	MANILOLD	KOLLEKTOR
	3	4750055		24	UNION	CONNECTOR	ANSCHLUSSTEIL
	4	5781185		1	TUBE	TUBE	ROHR
	5	5781184		1	TUBE	TUBE	ROHR
	6	4720047		5	TE	TEE	T STUECK
	7	5781186		1	TUBE	TUBE	ROHR
	8	5781188		1	TUBE	TUBE	ROHR
	9	4192763		1	FLEXIBLE	HOSE	SCHLAUCH
	10	4192738		1	FLEXIBLE	HOSE	SCHLAUCH
	11	4192483		2	FLEXIBLE	HOSE	SCHLAUCH
	12	1192051		1	FLEXIBLE	HOSE	SCHLAUCH
	13	4700119		3	COUDE	ELBOW	WINKELSTUECK
	14	1192047		1	FLEXIBLE	HOSE	SCHLAUCH
	15	5780655		1	TUBE	TUBE	ROHR
	16	5780662		1	TUBE	TUBE	ROHR
	17	1194044		1	FLEXIBLE	HOSE	SCHLAUCH
	18	1192039		1	FLEXIBLE	HOSE	SCHLAUCH
	19	1194034		1	FLEXIBLE	HOSE	SCHLAUCH
	20	4720049		1	TE	TEE	T STUECK
	21	1194035		1	FLEXIBLE	HOSE	SCHLAUCH
	22	4750542		3	UNION	CONNECTOR	ANSCHLUSSTEIL
*	23	1198019	●○ 1198015	1	FLEXIBLE	HOSE	SCHLAUCH
	24	1198014		1	FLEXIBLE	HOSE	SCHLAUCH
	25	4750134		1	UNION	CONNECTOR	ANSCHLUSSTEIL
	26	4750026		6	UNION	CONNECTOR	ANSCHLUSSTEIL
	27	4700118		2	COUDE	ELBOW	WINKELSTUECK
	28	1194036		1	FLEXIBLE	HOSE	SCHLAUCH
	29	4700121		2	COUDE	ELBOW	WINKELSTUECK
	30	4770788		2	PRISE DE PRESSION	PRESSURE TAPPING	ANSCHLUSS FUR OLDRUC
	31	4192754		1	FLEXIBLE	HOSE	SCHLAUCH
	32	4750074		1	UNION	CONNECTOR	ANSCHLUSSTEIL
	33	5600010	1"	1	BAGUE	BUSH	RING
	34	5780774		1	TUBE	TUBE	ROHR
	35	5330137	5 bar	1	CLAPET ANTI-RETOUR	CHECK VALVE	RUCKSCHLAGVENTIL
	36	5600009	3/4"	1	BAGUE	BUSH	RING
	37	4750724		1	UNION	CONNECTOR	ANSCHLUSSTEIL
	38	4750172		1	ADAPTATEUR	ADAPTOR	ANSCHLUSSTUECK

DISTRIBUTEUR
DISTRIBUTOR
VERTEILER

1	5360453
2	536A0229
3	536A0228
4	4290022
5	4290088
6	4740033
7	4490003
8	4410020

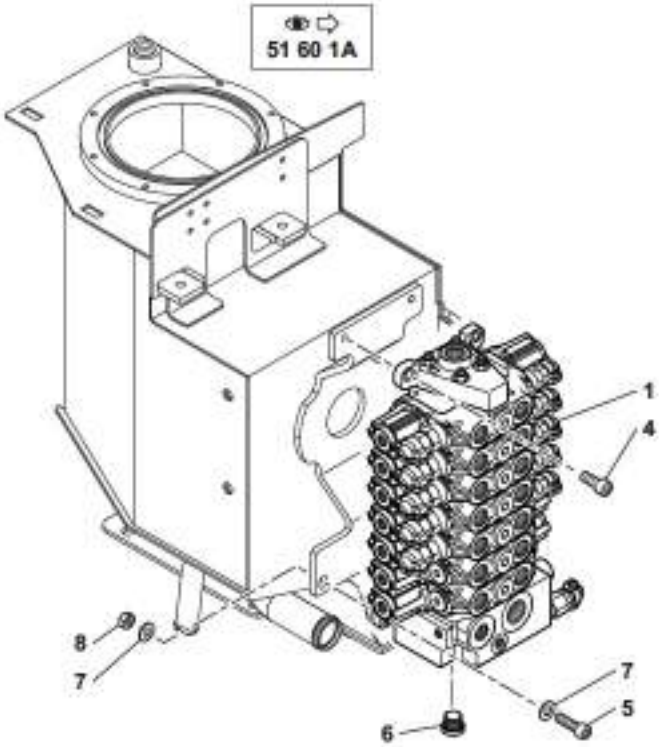

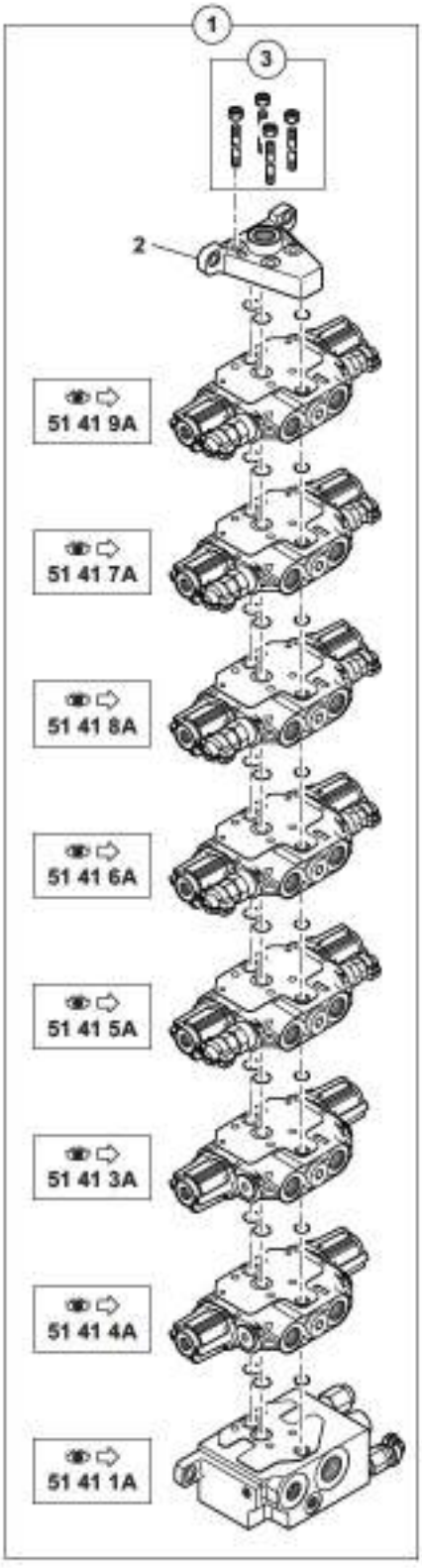

DISTRIBUTEUR
DISTRIBUTOR
VERTEILER

1	5360453			1	DISTRIBUTEUR	DISTRIBUTOR	VERTEILER
2	536A0229	1		1	PLAQUE DE FERMETURE	CLOSURE PLATE	PLATTE (SCHLIESSEN)
3	536A0228	1		1	KIT DE TIRANTS	TIE RODS KIT	ZUGANKERBAUSATZ
4	4290022		CHC M10X25	2	VIS	SCREW	SCHRAUBE
5	4290088		CHC M10X35	1	VIS	SCREW	SCHRAUBE
6	4740033			1	BOUCHON	PLUG	VERSCHL.STOPFEN
7	4490003		CONTACT MU10	2	RONDELLE	WASHER	UNTERLEGSCHEIBE
8	4410020		H M10	1	ECROU	NUT	MUTTER

DISTRIBUTEUR : ÉLÉMENT D'ENTRÉE
DISTRIBUTOR: INLET ELEMENT
VERTEILER : EINGANGSELEMENT

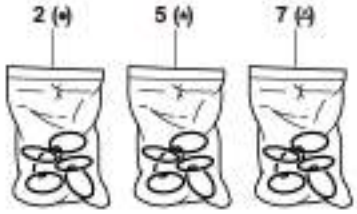

1	536A0233
2	536A0230
3	536A0232
4	536A0100
5	536A0096
6	536A0020
7	536A0106
8	536A0231

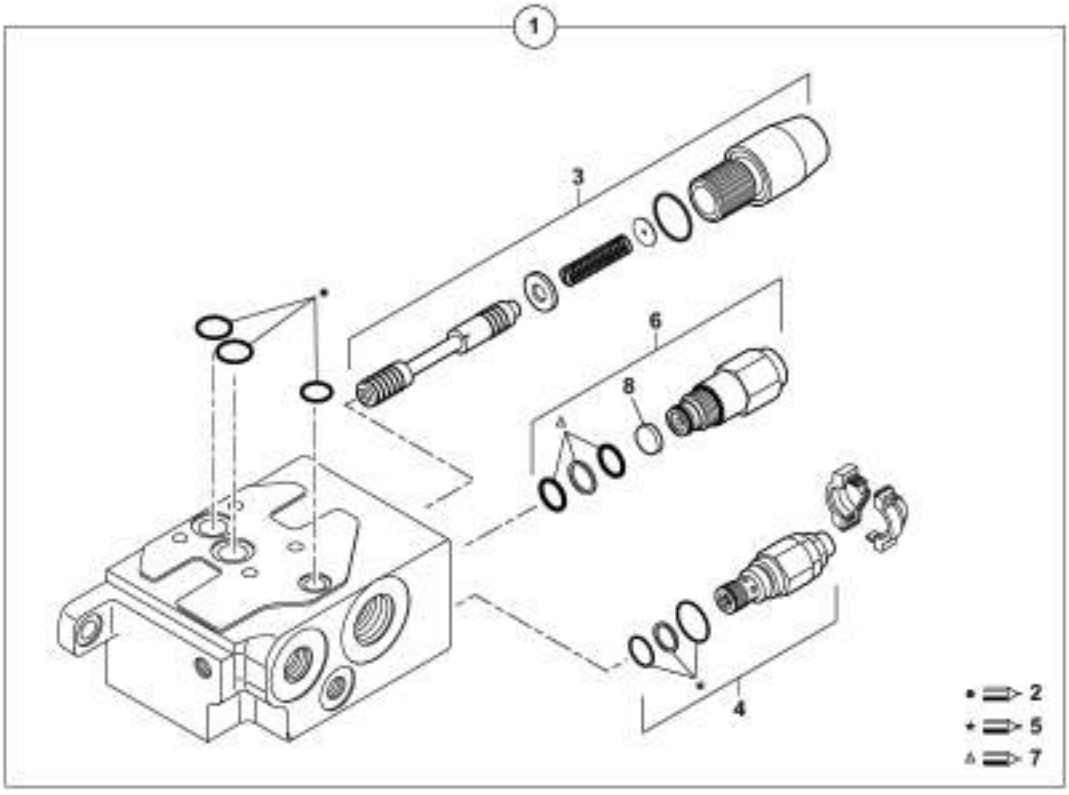

DISTRIBUTEUR : ELEMENT D'ENTREE
DISTRIBUTOR: INLET ELEMENT
VERTEILER: EINGANGSELEMENT

1	536A0233		1	ELEMENT D'ENTREE	INLET ELEMENT	EINGANGSELEMENT
2	536A0230		1	POCHETTE DE JOINTS	SEAL (KIT)	DICHTRING (BAUSATZ)
3	536A0232	1	1	KIT DE REGULATION	REGULATION KIT	REGELBAUSATZ
4	536A0100	1	1	LIMITEUR LS	LS RELIEF VALVE	LS BEGRENZUNGSV.
5	536A0096		1	POCHETTE DE JOINTS	SEAL (KIT)	DICHTRING (BAUSATZ)
6	536A0020	1	1	REGULATEUR DE DEBIT	FLOW REGULATOR	STROMREGELVENTIL
7	536A0106		1	POCHETTE DE JOINTS	SEAL (KIT)	DICHTRING (BAUSATZ)
8	536A0231	6	1	FILTRE	FILTER	FILTER

DISTRIBUTEUR : ÉLÉMENT ORIENTATION
DISTRIBUTOR: SLEWING ELEMENT
VERTEILER: SCHWENKUNGELEMENT

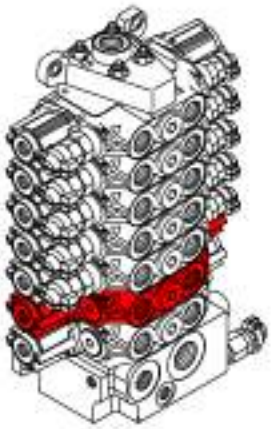

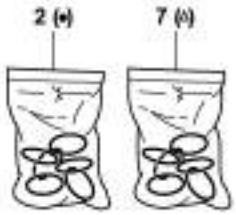

1	536A0273
2	536A0230
3	536A0235
4	536A0238
5	536A0234
6	536A0236
7	536A0237
8	4040237
9	536A0271

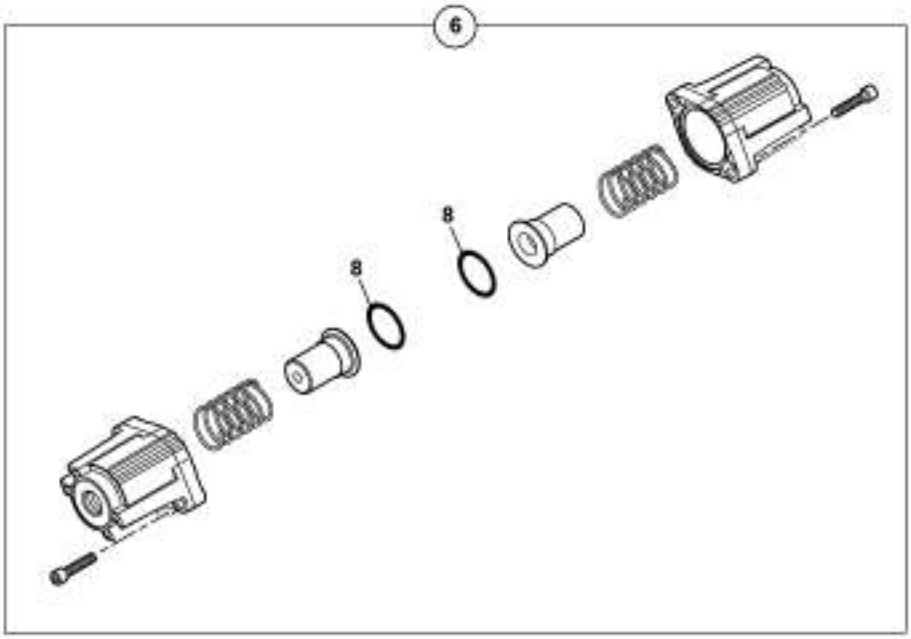

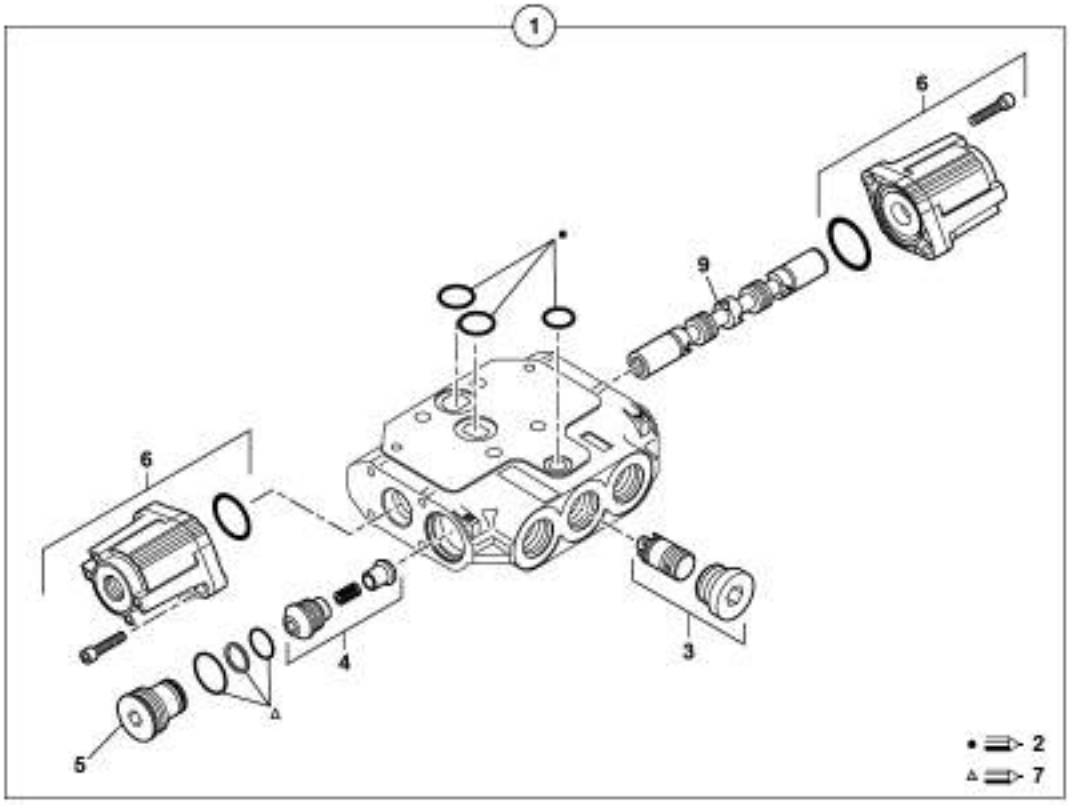

DISTRIBUTEUR : ELEMENT ORIENTATION
DISTRIBUTOR: SLEWING ELEMENT
VERTEILER: SCHWENKUNGELEMENT

*	1	536A0273		1	ELEMENT ORIENTATION	SLEWING ELEMENT	SCHWENKUNGELEMENT
	2	536A0230		1	POCHETTE DE JOINTS	SEAL (KIT)	DICHTRING (BAUSATZ)
	3	536A0235	1	1	KIT DE BALANCE	PRESSURE COMPENSATOR	DRUCKWAAGENBAUSATZ
	4	536A0238	1	2	KIT CLAPET ANTI-RETOUR	CHECK VALVE KIT	RUCKSCHLAGVENTIL-BAUSATZ
	5	536A0234	1	2	BOUCHON	PLUG	VERSCHL.STOPFEN
	6	536A0236	1	1	UNITE DE COMMANDE	CONTROL UNIT	STEUEREINHEIT
	7	536A0237		2	POCHETTE DE JOINTS	SEAL (KIT)	DICHTRING (BAUSATZ)
	8	4040237	6	2	JOINT TORIQUE	O-RING	O-RING
*	9	536A0271	1	1	TIROIR	SPOOL	STEUERSCHIEBER

DISTRIBUTEUR : ÉLÉMENT LAME BULL
DISTRIBUTOR: ELEMENT BULL BLADE
VERTEILER : PLANIERSCHILD ELEMENT

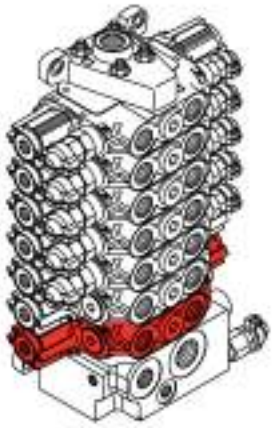

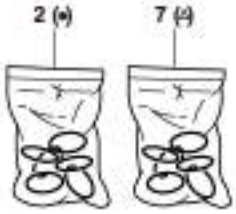

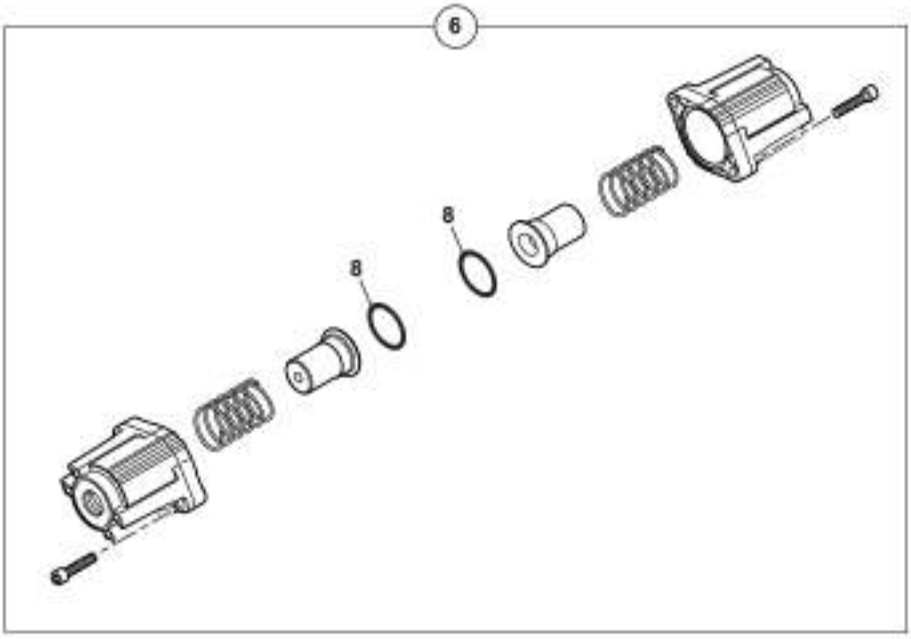

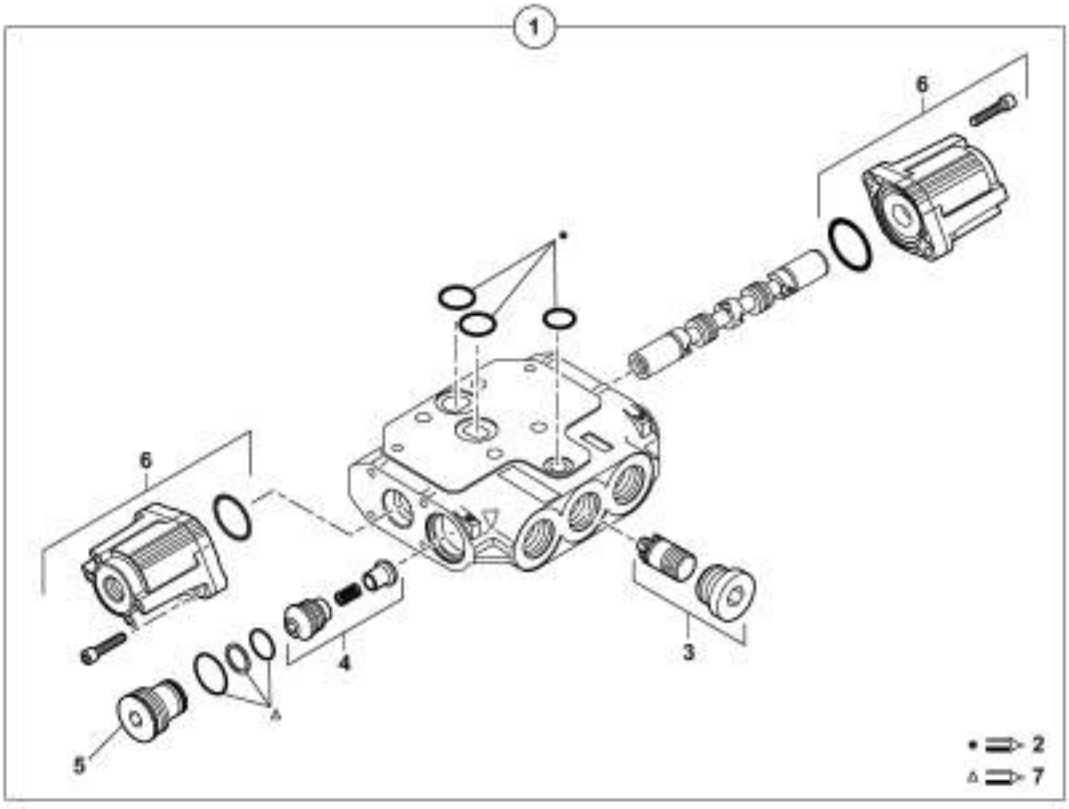

1	536A0240
2	536A0230
3	536A0235
4	536A0238
5	536A0234
6	536A0236
7	536A0237
8	4040237

6MCR 5400852 51 41 4A.kpx

DISTRIBUTEUR : ELEMENT LAME BULL
DISTRIBUTOR: ELEMENT BULL BLADE
VERTEILER: PLANIERSCHILD ELEMENT

1	536A0240		1	ELEMENT LAME BULL	ELEMENT BULL BLADE	PLANIERSCHILD ELEMENT
2	536A0230		1	POCHETTE DE JOINTS	SEAL (KIT)	DICHTRING (BAUSATZ)
3	536A0235	1	1	KIT DE BALANCE	PRESSURE COMPENSATOR	DRUCKWAAGENBAUSATZ
4	536A0238	1	2	KIT CLAPET ANTI-RETOUR	CHECK VALVE KIT	RUCKSCHLAGVENTIL-BAUSATZ
5	536A0234	1	2	BOUCHON	PLUG	VERSCHL.STOPFEN
6	536A0236	1	1	UNITE DE COMMANDE	CONTROL UNIT	STEUEREINHEIT
7	536A0237		2	POCHETTE DE JOINTS	SEAL (KIT)	DICHTRING (BAUSATZ)
8	4040237	6	2	JOINT TORIQUE	O-RING	O-RING

DISTRIBUTEUR : ÉLÉMENT FLÈCHE
DISTRIBUTOR: ELEMENT BOOM
VERTEILER: AUSLEGER ELEMENT

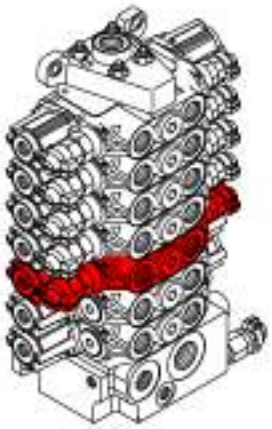

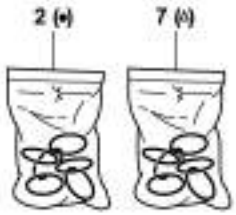

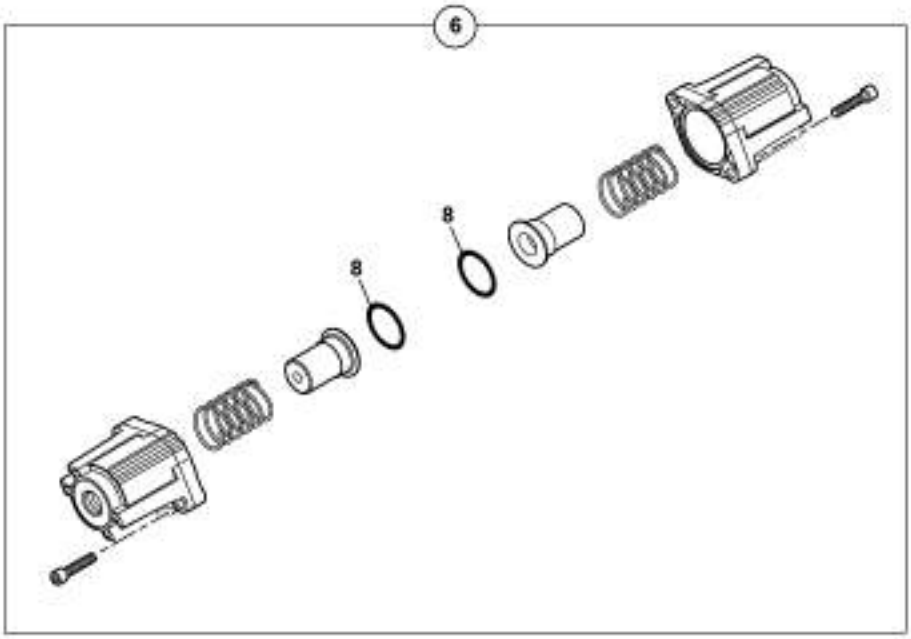

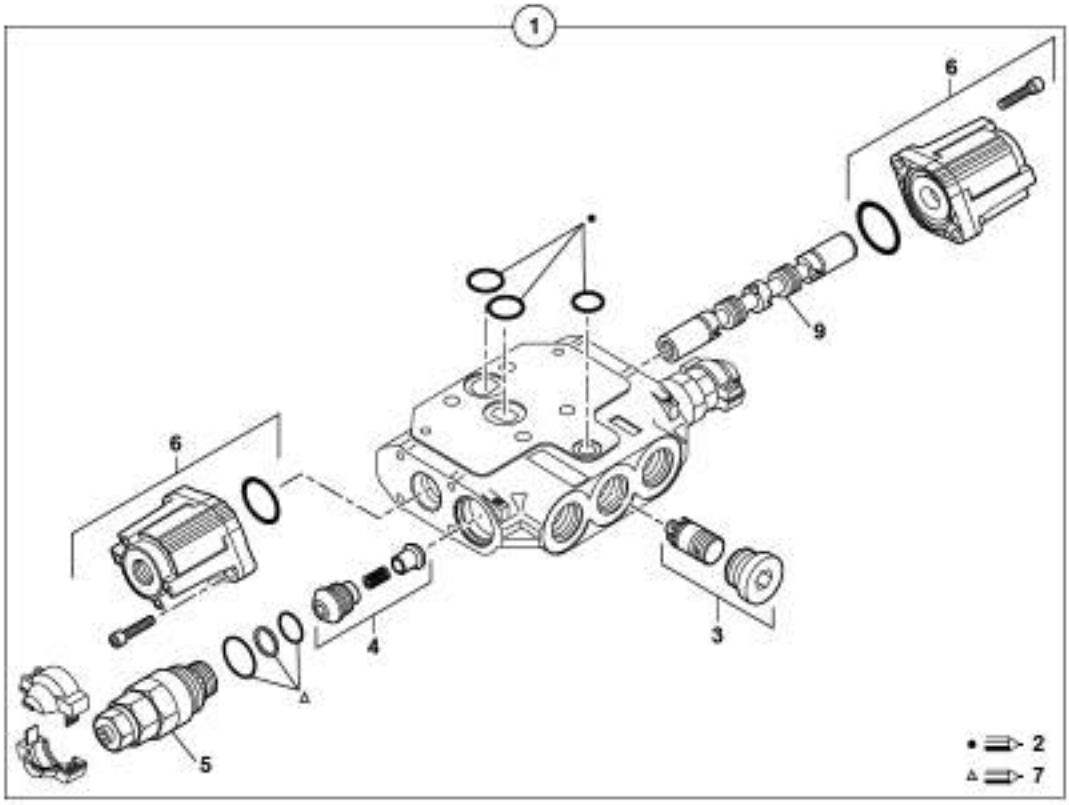

1	536A0274
2	536A0230
3	536A0235
4	536A0238
5	536A0107
6	536A0236
7	536A0237
8	4040237
9	536A0272

DISTRIBUTEUR : ELEMENT FLÈCHE
DISTRIBUTOR: ELEMENT BOOM
VERTEILER: AUSLEGER ELEMENT

*	1	536A0274		1	ELEMENT FLÈCHE	ELEMENT BOOM	AUSLEGER ELEMENT
	2	536A0230		1	POCHETTE DE JOINTS	SEAL (KIT)	DICHTRING (BAUSATZ)
	3	536A0235	1	1	KIT DE BALANCE	PRESSURE COMPENSATOR	DRUCKWAAGENBAUSATZ
	4	536A0238	1	2	KIT CLAPET ANTI-RETOUR	CHECK VALVE KIT	RUCKSCHLAGVENTIL-BAUSATZ
	5	536A0107	1	2	LIMITEUR DE PRESSION	PRESSURE RELIEF VALVE	DRUCKBEGREN-ZUNGSVENTIL
	6	536A0236	1	1	UNITE DE COMMANDE	CONTROL UNIT	STEUEREINHEIT
	7	536A0237		2	POCHETTE DE JOINTS	SEAL (KIT)	DICHTRING (BAUSATZ)
	8	4040237	6	2	JOINT TORIQUE	O-RING	O-RING
*	9	536A0272	1	1	TIROIR	SPOOL	STEUERSCHIEBER

DISTRIBUTEUR : ÉLÉMENT BEC DE FLÈCHE
DISTRIBUTOR: ELEMENT INTERMEDIATE BOOM
VERTEILER : BESCHICKERAUSLEGER ELEMENT

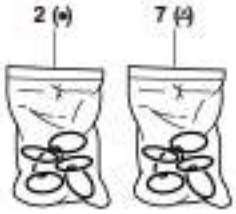

1	536A0242
2	536A0230
3	536A0235
4	536A0238
5	536A0107
6	536A0236
7	536A0237
8	4040237

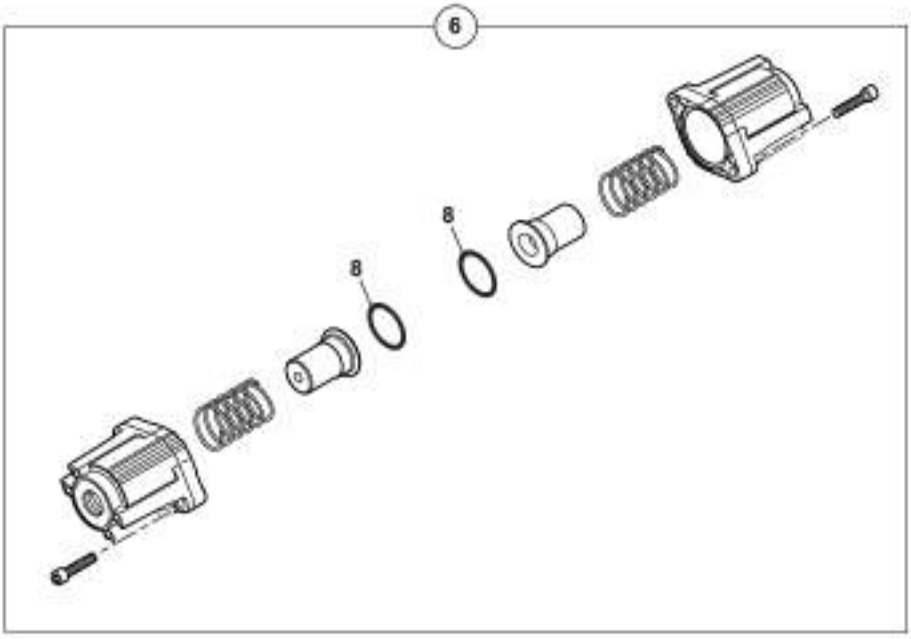

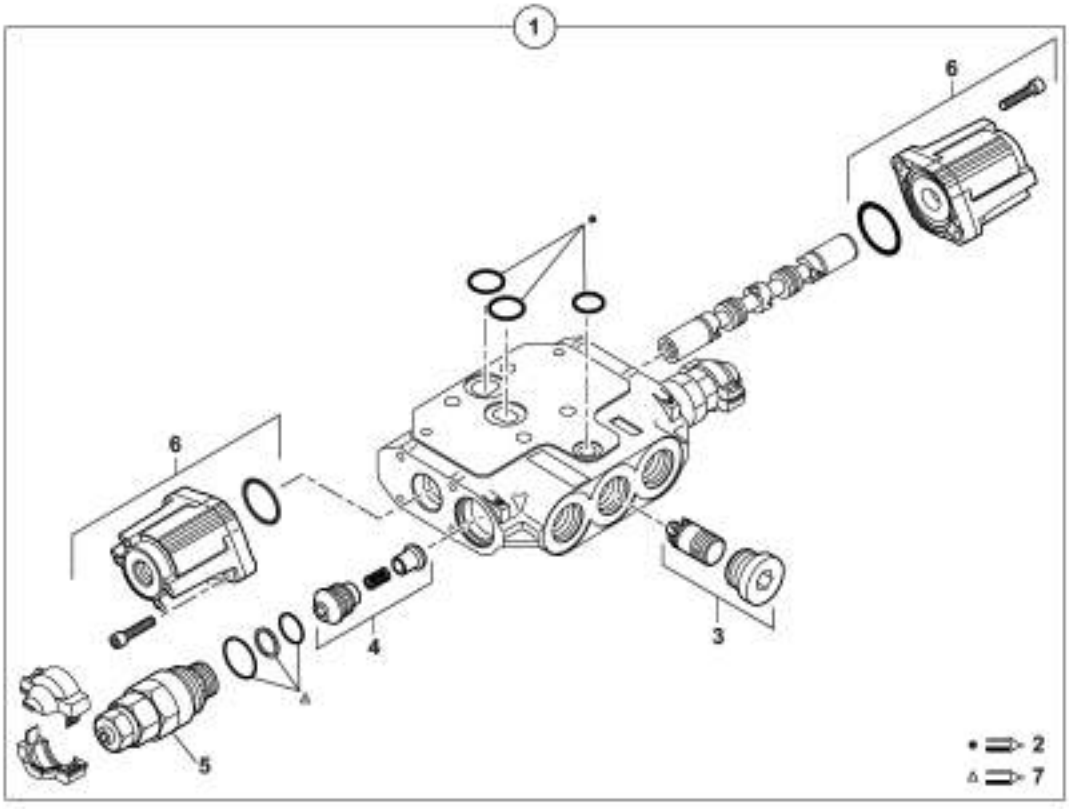

DISTRIBUTEUR : ELEMENT BEC DE FLÈCHE
DISTRIBUTOR: ELEMENT INTERMEDIATE BOOM
VERTEILER: BESCHICKERAUSLEGER ELEMENT

1	536A0242		1	ELEMENT BEC DE FLÈCHE	ELEMENT INTERMEDIATE BOOM	BESCHICKERAUSLEGER ELEMENT
2	536A0230		1	POCHETTE DE JOINTS	SEAL (KIT)	DICHTRING (BAUSATZ)
3	536A0235	1	1	KIT DE BALANCE	PRESSURE COMPENSATOR	DRUCKWAAGENBAUSATZ
4	536A0238	1	2	KIT CLAPET ANTI-RETOUR	CHECK VALVE KIT	RUCKSCHLAGVENTIL-BAUSATZ
5	536A0107	1	2	LIMITEUR DE PRESSION	PRESSURE RELIEF VALVE	DRUCKBEGREN-ZUNGSVENTIL
6	536A0236	1	1	UNITE DE COMMANDE	CONTROL UNIT	STEUEREINHEIT
7	536A0237		2	POCHETTE DE JOINTS	SEAL (KIT)	DICHTRING (BAUSATZ)
8	4040237	6	2	JOINT TORIQUE	O-RING	O-RING

DISTRIBUTEUR : ÉLÉMENT BRAS
DISTRIBUTOR: ELEMENT ARM
VERTEILER : ARM ELEMENT

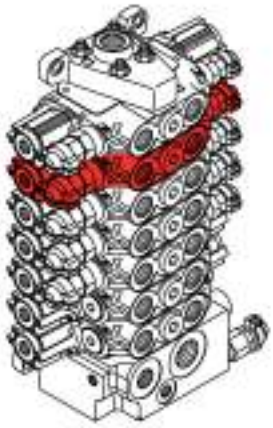

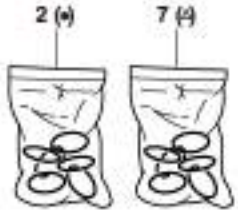

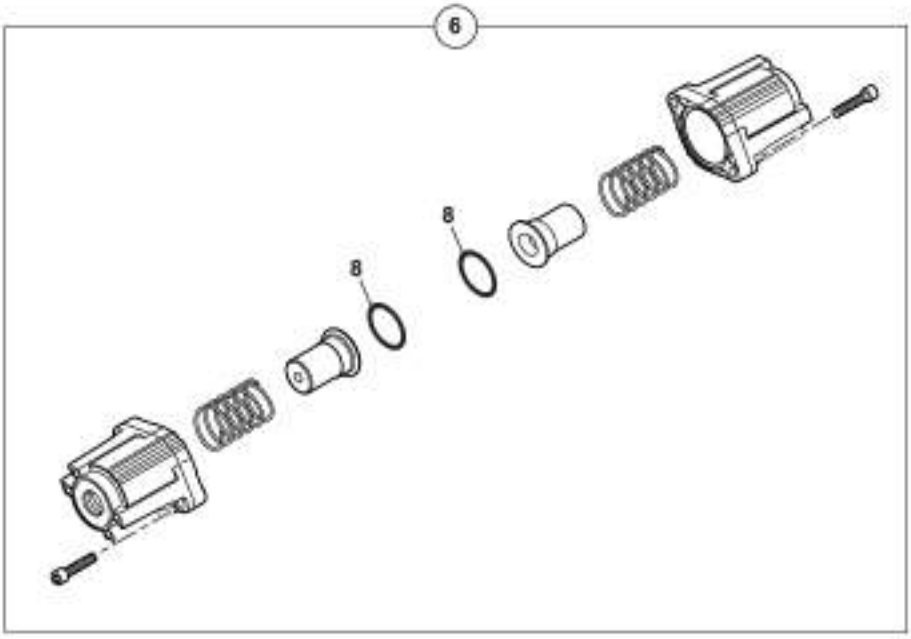

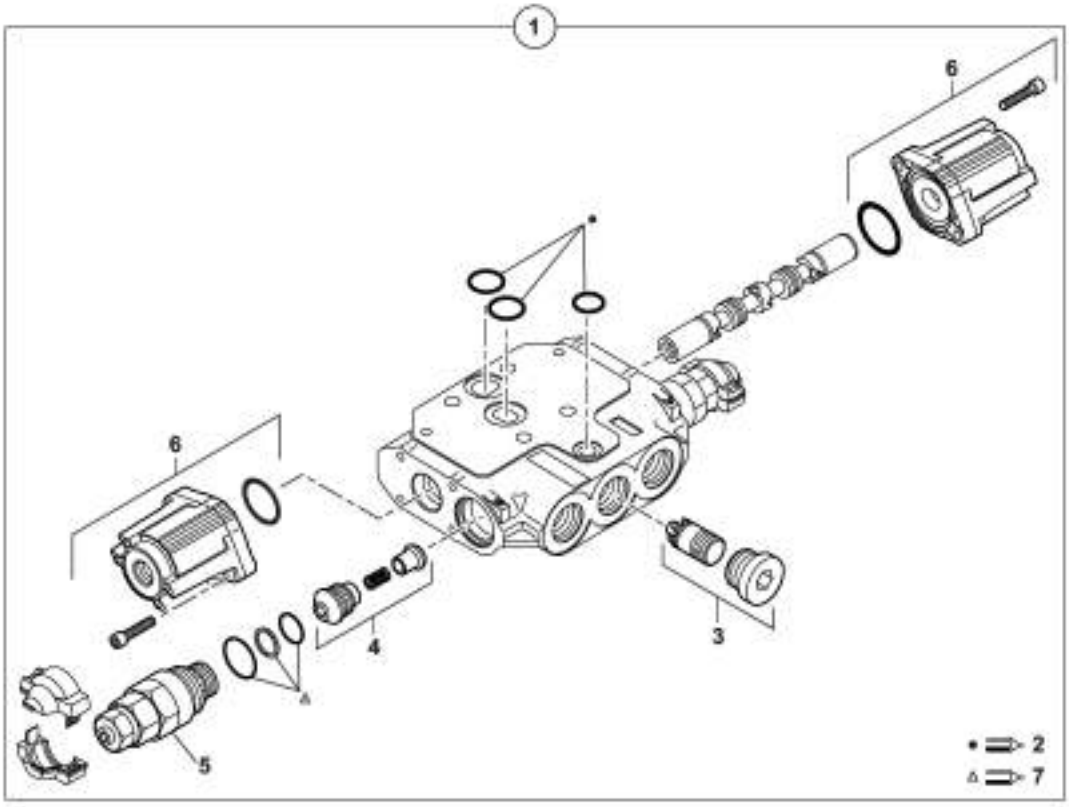

1	536A0243
2	536A0230
3	536A0235
4	536A0238
5	536A0107
6	536A0236
7	536A0237
8	4040237

6MCR 5400852 51 41 7A.eps

DISTRIBUTEUR : ELEMENT BRAS
DISTRIBUTOR: ELEMENT ARM
VERTEILER: ARM ELEMENT

1	536A0243		1	ELEMENT BRAS	ELEMENT ARM	ARM ELEMENT
2	536A0230		1	POCHETTE DE JOINTS	SEAL (KIT)	DICHTRING (BAUSATZ)
3	536A0235	1	1	KIT DE BALANCE	PRESSURE COMPENSATOR	DRUCKWAAGENBAUSATZ
4	536A0238	1	2	KIT CLAPET ANTI-RETOUR	CHECK VALVE KIT	RUCKSCHLAGVENTIL-BAUSATZ
5	536A0107	1	2	LIMITEUR DE PRESSION	PRESSURE RELIEF VALVE	DRUCKBEGREN-ZUNGSVENTIL
6	536A0236	1	1	UNITE DE COMMANDE	CONTROL UNIT	STEUEREINHEIT
7	536A0237		2	POCHETTE DE JOINTS	SEAL (KIT)	DICHTRING (BAUSATZ)
8	4040237	6	2	JOINT TORIQUE	O-RING	O-RING

DISTRIBUTEUR : ÉLÉMENT GODET
DISTRIBUTOR: ELEMENT BUCKET
VERTEILER : LÖFFEL ELEMENT

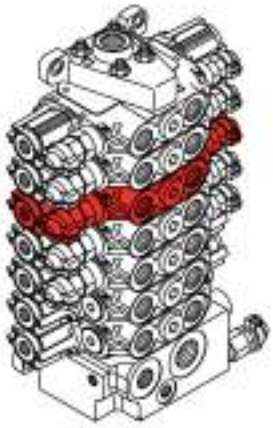

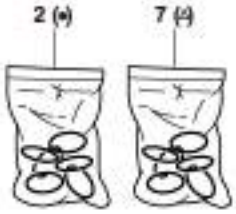

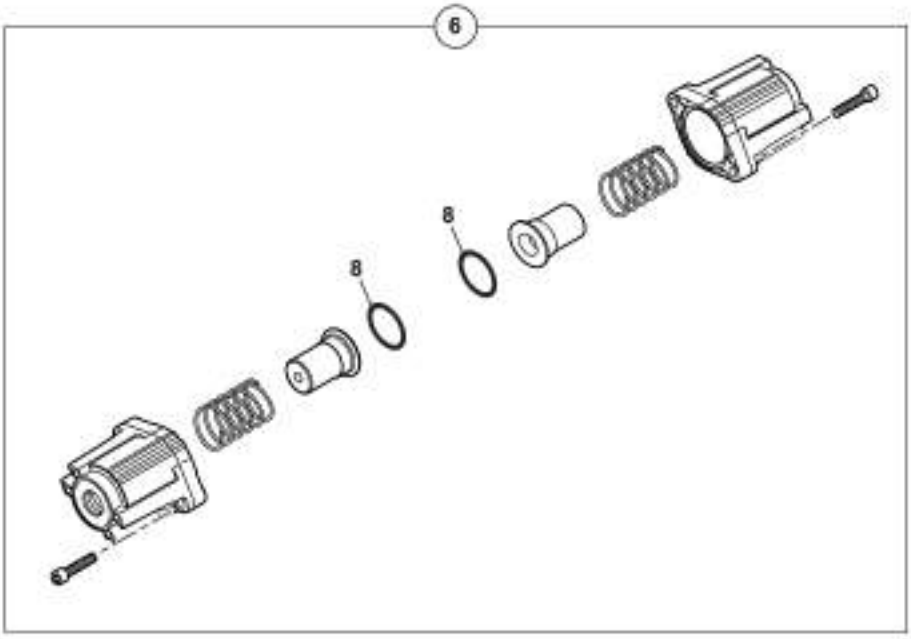

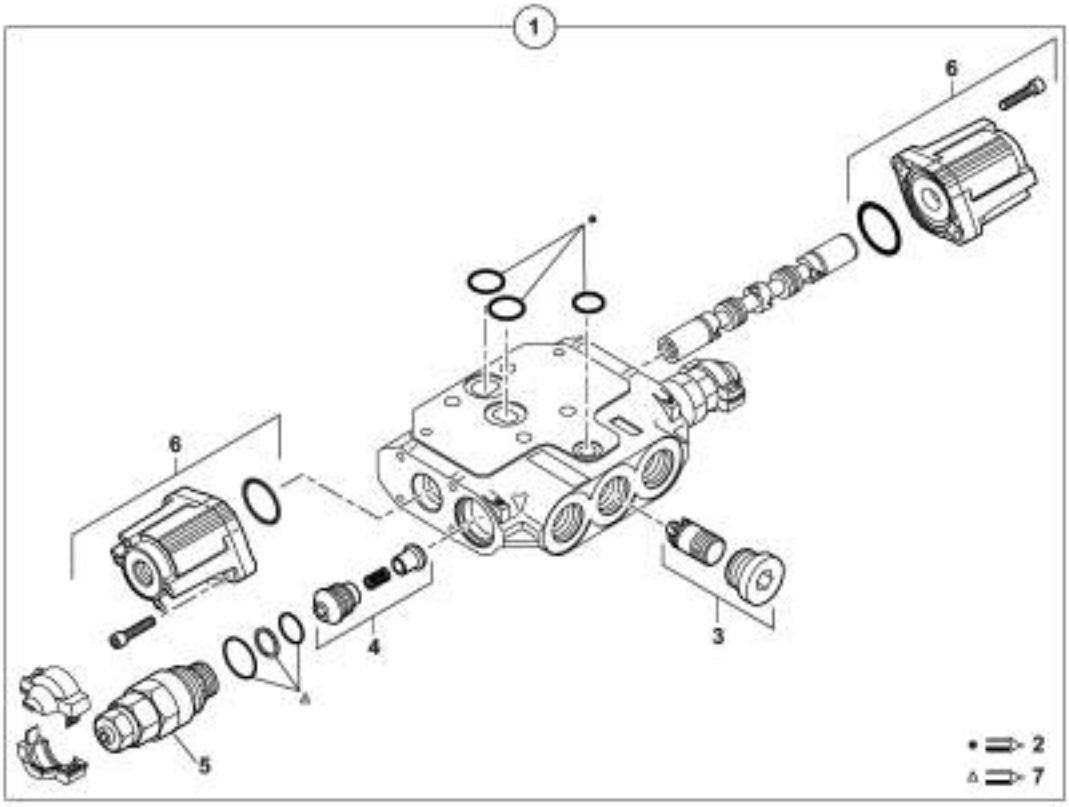

1	536A0244
2	536A0230
3	536A0235
4	536A0238
5	536A0107
6	536A0236
7	536A0237
8	4040237

6MCR 5400852 51 41 8A.kpz

DISTRIBUTEUR : ELEMENT GODET
DISTRIBUTOR: ELEMENT BUCKET
VERTEILER: LOFFEL ELEMENT

1	536A0244		1	ELEMENT GODET	ELEMENT BUCKET	LOEFFEL ELEMENT
2	536A0230		1	POCHETTE DE JOINTS	SEAL (KIT)	DICHTRING (BAUSATZ)
3	536A0235	1	1	KIT DE BALANCE	PRESSURE COMPENSATOR	DRUCKWAAGENBAUSATZ
4	536A0238	1	2	KIT CLAPET ANTI-RETOUR	CHECK VALVE KIT	RUCKSCHLAGVENTIL-BAUSATZ
5	536A0107	1	2	LIMITEUR DE PRESSION	PRESSURE RELIEF VALVE	DRUCKBEGREN-ZUNGSVENTIL
6	536A0236	1	1	UNITE DE COMMANDE	CONTROL UNIT	STEUEREINHEIT
7	536A0237		2	POCHETTE DE JOINTS	SEAL (KIT)	DICHTRING (BAUSATZ)
8	4040237	6	2	JOINT TORIQUE	O-RING	O-RING

DISTRIBUTEUR : ÉLÉMENT ACCESSOIRES
DISTRIBUTOR: ELEMENT ACCESSORIES
VERTEILER : ZUSATZKREIS ELEMENT

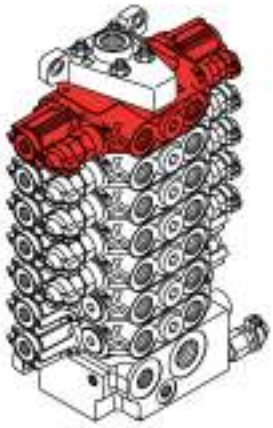

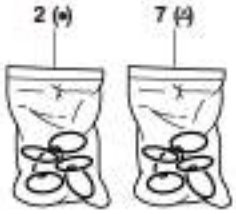

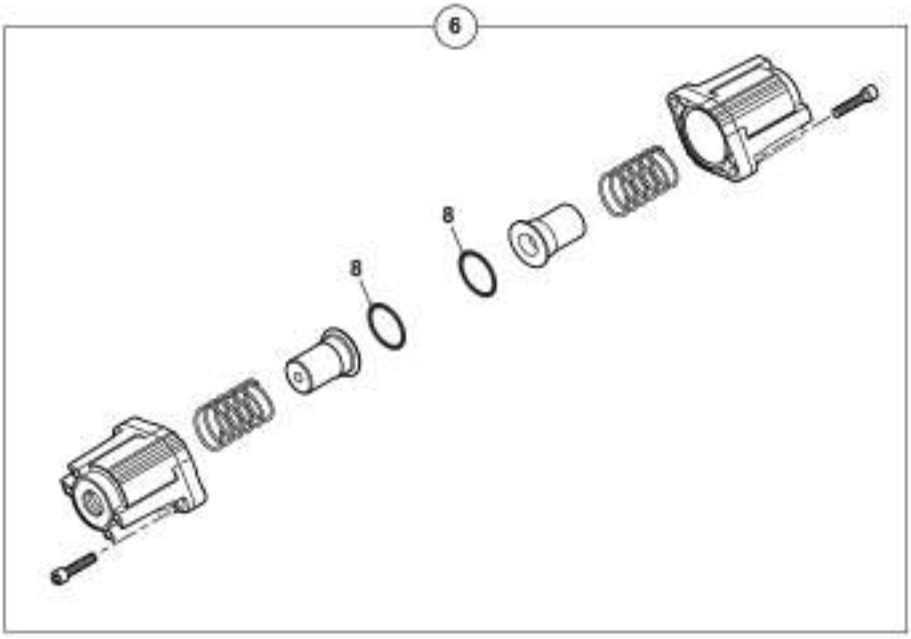

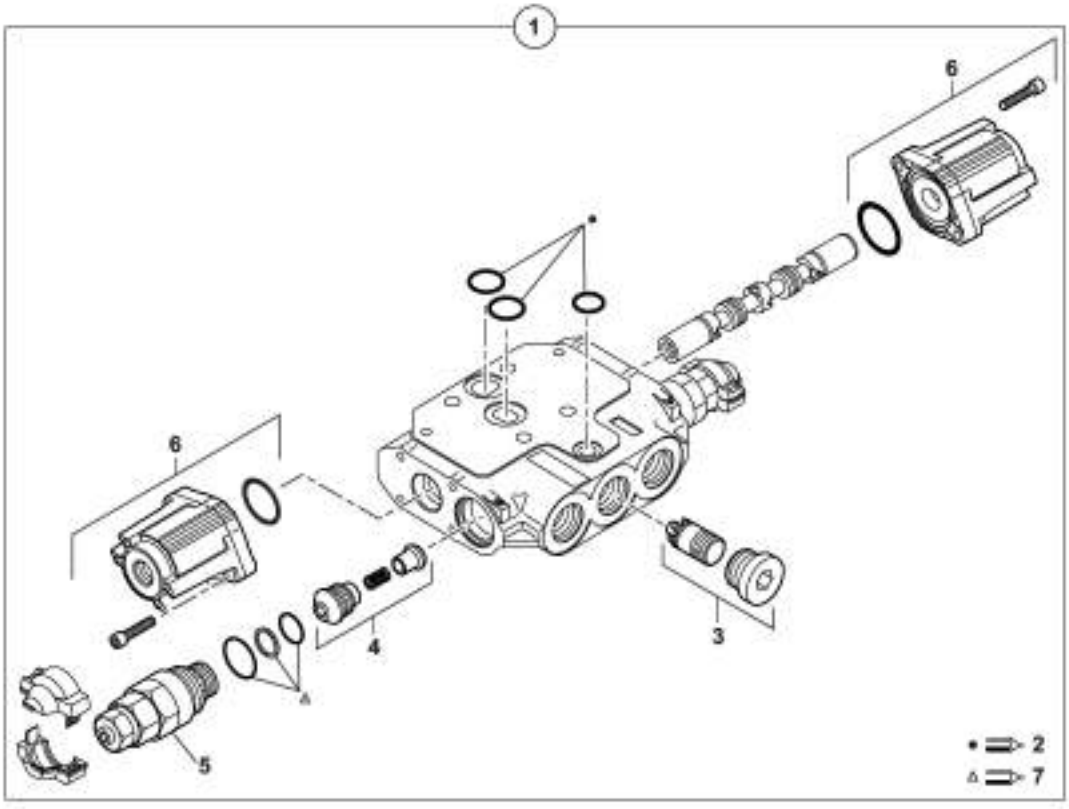

1	536A0245
2	536A0230
3	536A0235
4	536A0238
5	536A0107
6	536A0236
7	536A0237
8	4040237

6MCR 5400852 51 41 9A.eps

DISTRIBUTEUR : ELEMENT ACCESSOIRES
DISTRIBUTOR: ELEMENT ACCESSORIES
VERTEILER: ZUSATZKREIS ELEMENT

1	536A0245		1	ELEMENT ACCESSOIRES	ELEMENT ACCESSORIES	ZUSATZKREIS ELEMENT
2	536A0230		1	POCHETTE DE JOINTS	SEAL (KIT)	DICHTRING (BAUSATZ)
3	536A0235	1	1	KIT DE BALANCE	PRESSURE COMPENSATOR	DRUCKWAAGENBAUSATZ
4	536A0238	1	2	KIT CLAPET ANTI-RETOUR	CHECK VALVE KIT	RUCKSCHLAGVENTIL-BAUSATZ
5	536A0107	1	2	LIMITEUR DE PRESSION	PRESSURE RELIEF VALVE	DRUCKBEGREN-ZUNGSVENTIL
6	536A0236	1	1	UNITE DE COMMANDE	CONTROL UNIT	STEUEREINHEIT
7	536A0237		2	POCHETTE DE JOINTS	SEAL (KIT)	DICHTRING (BAUSATZ)
8	4040237	6	2	JOINT TORIQUE	O-RING	O-RING

MANIPULATEUR : DROIT
CONTROL LEVER: RIGHT
STEUERHEBEL: RECHTS

1	5360401
2	536A0265
3	536A0150
4	536A0085
5	536A0218
6	536A0266
7	536A0267
8	536A0268
9	536A0264
10	536A0081
11	4290183
12	4490014

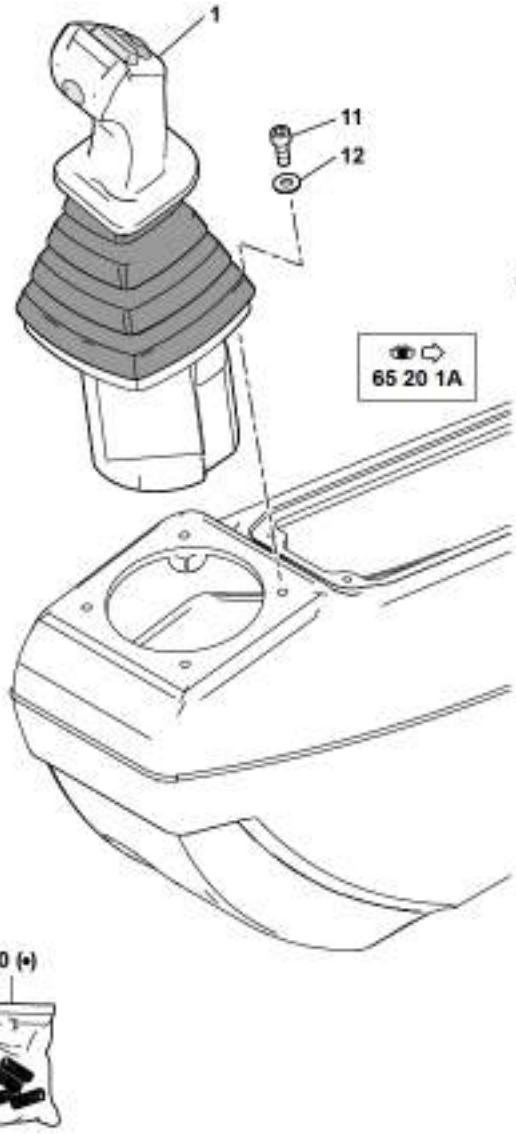

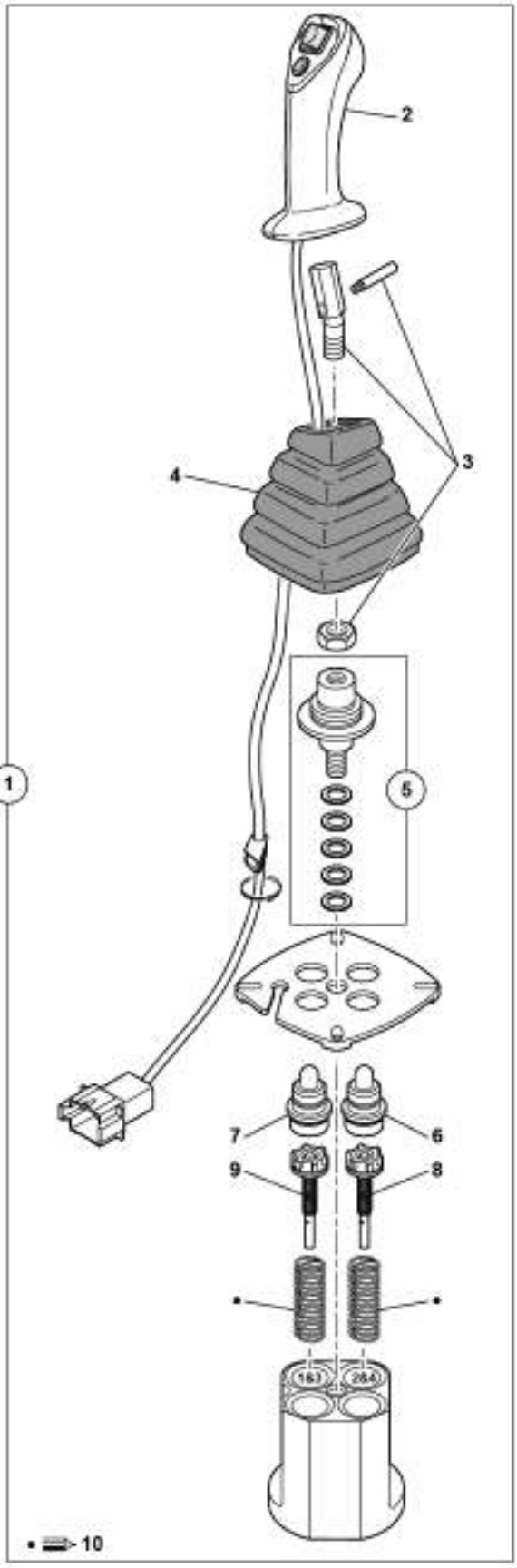

MANIPULATEUR : DROIT
CONTROL LEVER: RIGHT
STEUERHEBEL: RECHTS

	1	5360401		▶	1	MANIPULATEUR	CONTROL LEVER	STEUERHEBEL
*	2	536A0265	1		1	ENSEMBLE POIGNEE	HANDLE UNIT	HANDGESAMTHEIT
*	3	536A0150	1		1	LEVIER	LEVER ASS'Y	HEBEL
*	4	536A0085	1		1	SOUFFLET	BELLOWS	FALTENBALG
*	5	536A0218	1		1	CARDAN	UNIVERSAL JOINT	GELENKWELLE
*	6	536A0266	1		2	POUSSOIR COMPLET	PLUNGER COMPLETE	STOSSEL KOMPLET
*	7	536A0267	1		2	POUSSOIR COMPLET	PLUNGER COMPLETE	STOSSEL KOMPLET
*	8	536A0268	1		2	UNITE DE REGULATION	REGULATING UNIT	REGELEINHEIT
*	9	536A0264	1		2	UNITE DE REGULATION	REGULATING UNIT	REGELEINHEIT
*	10	536A0081	1		2	POCHETTE RESSORTS	SPRINGS SET	FEDER SATZ
	11	4290183		CHC M6X16	4	VIS	SCREW	SCHRAUBE
	12	4490014		CONTACT MU6	4	RONDELLE	WASHER	UNTERLEGSCHEIBE

MANIPULATEUR : GAUCHE
CONTROL LEVER: LEFT
STEUERHEBEL: LINKS

1	5360400
2	536A0270
3	536A0150
4	536A0085
5	536A0218
6	536A0266
7	536A0267
8	536A0268
9	536A0264
10	536A0081
11	4290183
12	4490014

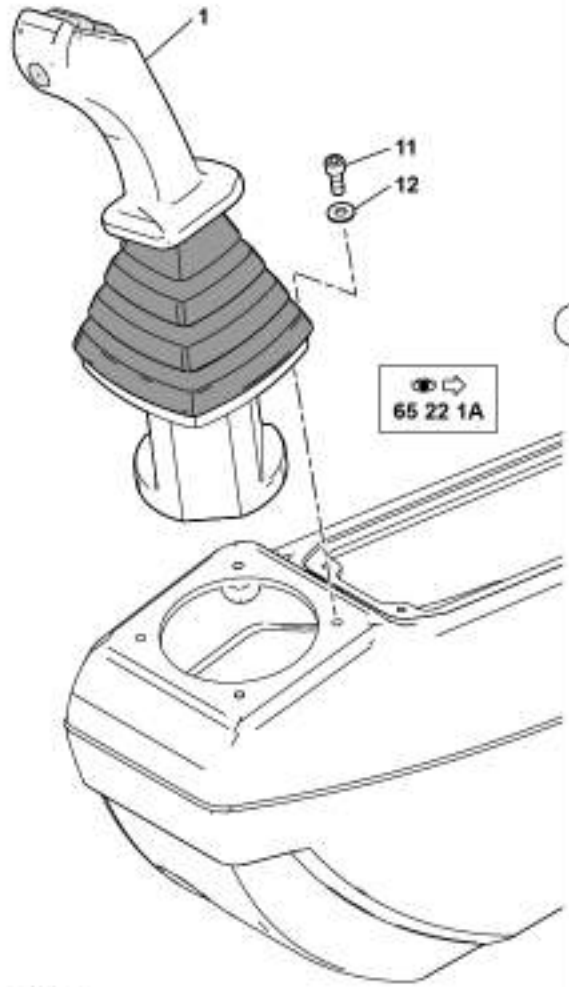

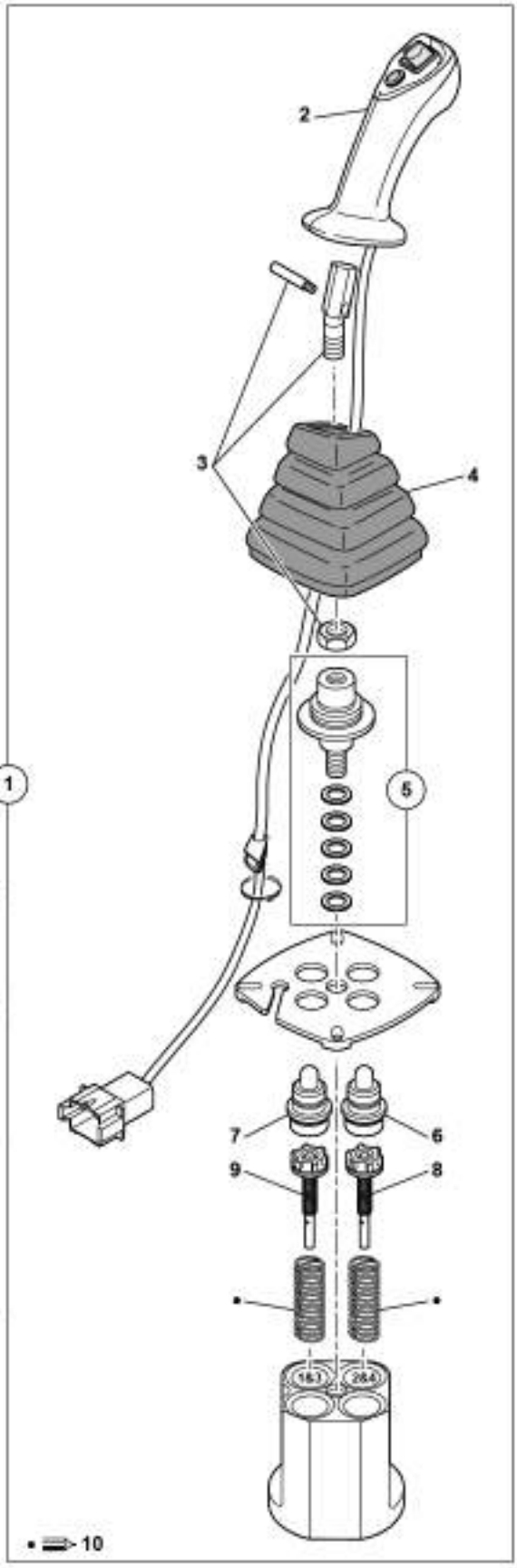

MANIPULATEUR : GAUCHE
CONTROL LEVER: LEFT
STEUERHEBEL: LINKS

	1	5360400		◀	1	MANIPULATEUR	CONTROL LEVER	STEUERHEBEL
*	2	536A0270	1		1	ENSEMBLE POIGNEE	HANDLE UNIT	HANDGESAMTHEIT
*	3	536A0150	1		1	LEVIER	LEVER ASS'Y	HEBEL
*	4	536A0085	1		1	SOUFFLET	BELLOWS	FALTENBALG
*	5	536A0218	1		1	CARDAN	UNIVERSAL JOINT	GELENKWELLE
*	6	536A0266	1		2	POUSSOIR COMPLET	PLUNGER COMPLETE	STOSSEL KOMPLET
*	7	536A0267	1		2	POUSSOIR COMPLET	PLUNGER COMPLETE	STOSSEL KOMPLET
*	8	536A0268	1		2	UNITE DE REGULATION	REGULATING UNIT	REGELEINHEIT
*	9	536A0264	1		2	UNITE DE REGULATION	REGULATING UNIT	REGELEINHEIT
*	10	536A0081	1		1	POCHETTE RESSORTS	SPRINGS SET	FEDER SATZ
	11	4290183		CHC M6X16	4	VIS	SCREW	SCHRAUBE
	12	4490014		CONTACT MU6	4	RONDELLE	WASHER	UNTERLEGSCHEIBE

POMPE HYDRAULIQUE : ÉQUIPEMENT
HYDRAULIC PUMP: ATTACHMENT
HYDRAULISCHE PUMPE : AUSRUSTUNGS

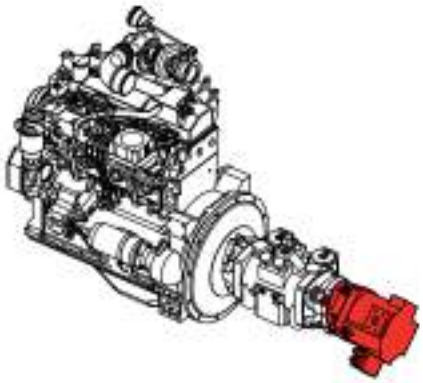

1	5350209
2	4040303
3	4370081
4	4490019

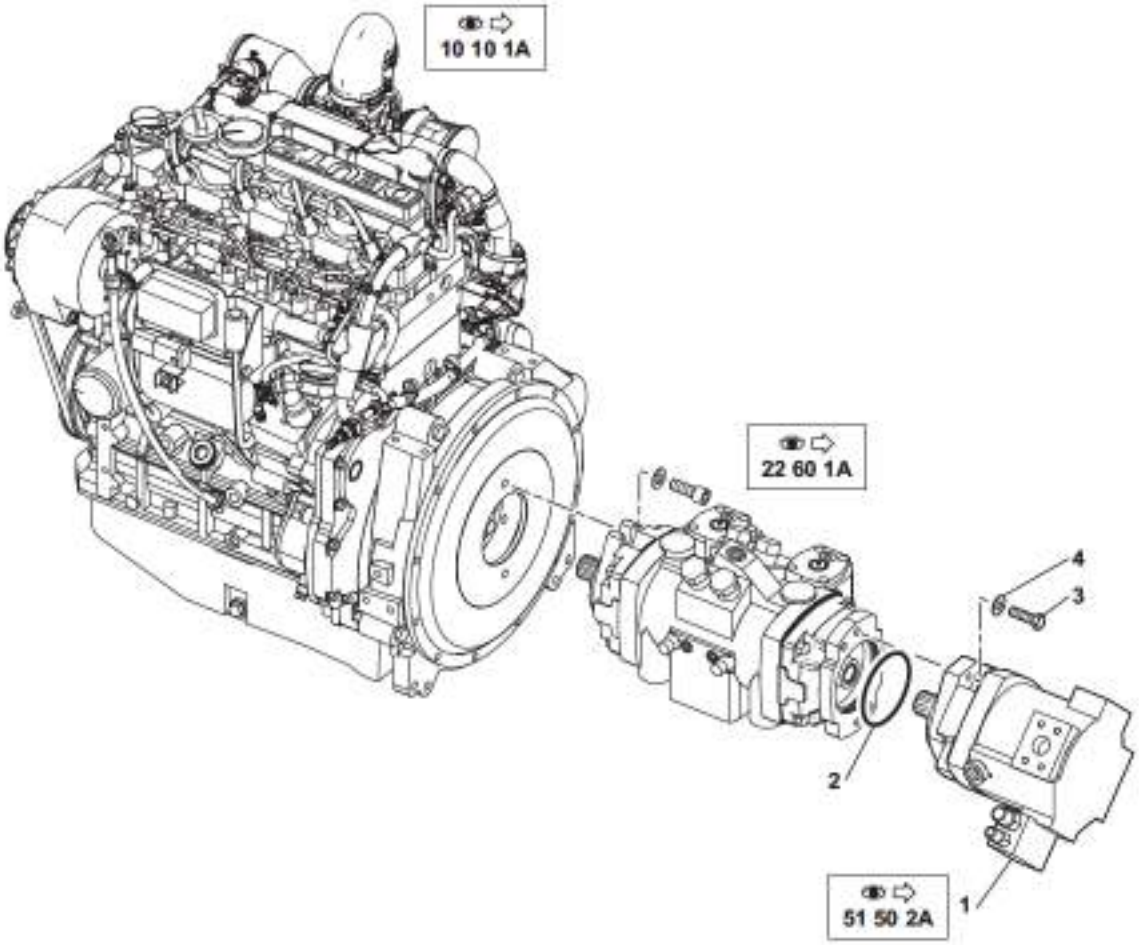

6MCR 5400852 51 50 1A.eps

POMPE HYDRAULIQUE : EQUIPEMENT
HYDRAULIC PUMP: ATTACHMENT
HYDRAULISCHE PUMPE: AUSRUSTUNGS

1	5350209	51 50 2A	1	POMPE HYDRAULIQUE	HYDRAULIC PUMP	HYDROPUMPE
2	4040303		1	JOINT TORIQUE	O-RING	O-RING
3	4370081	H M12X40	2	VIS	SCREW	SCHRAUBE
4	4490019	CONTACT MU12	2	RONDELLE	WASHER	UNTERLEGSCHEIBE

POMPE HYDRAULIQUE : ÉQUIPEMENT
HYDRAULIC PUMP: ATTACHMENT
HYDRAULISCHE PUMPE: AUSRUSTUNGS

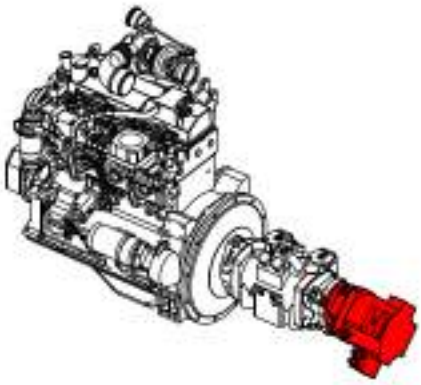

1	535A0250
2	535A0249
3	535A0248
4	535A0252
5	535A0251
6	535A0258
7	535A0228
8	535A0259
9	535A0257
10	535A0285
11	535A0286

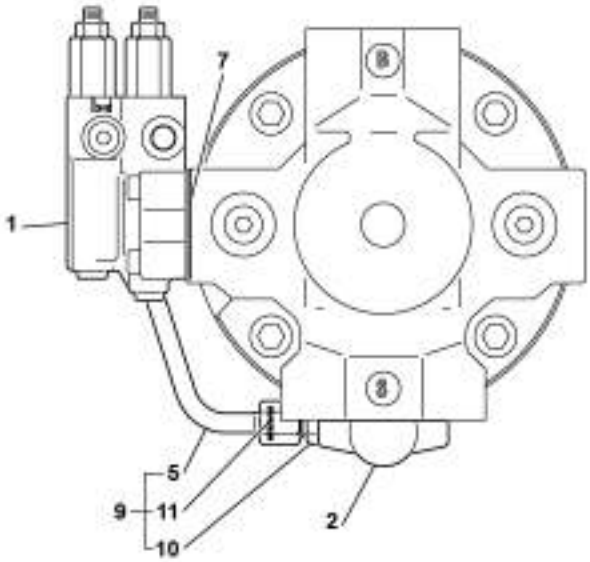

51 50 1A

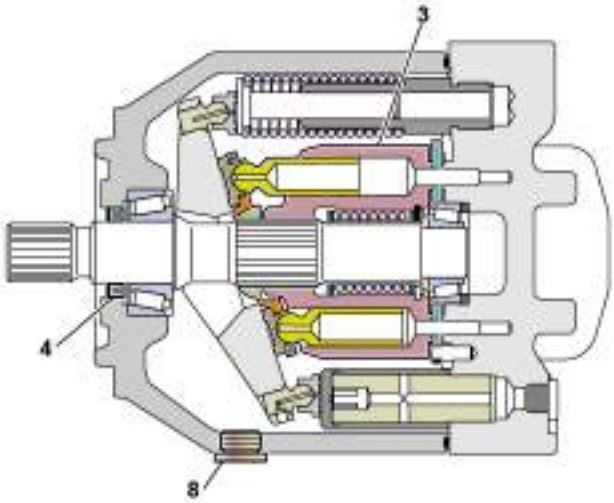

POMPE HYDRAULIQUE : EQUIPEMENT
HYDRAULIC PUMP: ATTACHMENT
HYDRAULISCHE PUMPE: AUSRUSTUNGS

	1	535A0250		1	VALVE COMMANDE	CONTROL VALVE	STEUERVENTIL
	2	535A0249		1	VALVE COMMANDE	CONTROL VALVE	STEUERVENTIL
	3	535A0248		1	BARILLET EQUIPE	ROTARY GROUP	TRIEBWERTEIL
	4	535A0252		1	JOINT D'ARBRE	SHAFT SEAL	WELLENDICHTRING
	5	535A0251	9	1	TUBE	TUBE	ROHR
	6	535A0258		1	POCHETTE DE JOINTS	SEAL (KIT)	DICHTRING (BAUSATZ)
	7	535A0228		1	JOINT	SEAL	DICHTRING
	8	535A0259		1	BOUCHON	PLUG	VERSCHL.STOPFEN
	9	535A0257		1	TUBE EQUIPE	PIPE ASS'Y	AUSGESTATTETE ROHRE
*	10	535A0285	9	2	RACCORD	UNION	VERBINDUNGSELEMENT
*	11	535A0286	9	2	ANNEAU	RING	RING

POMPE HYDRAULIQUE AUXILIAIRE
HYDRAULIC PUMP AUXILIARY
HYDRAULISCHE VORPUMPE

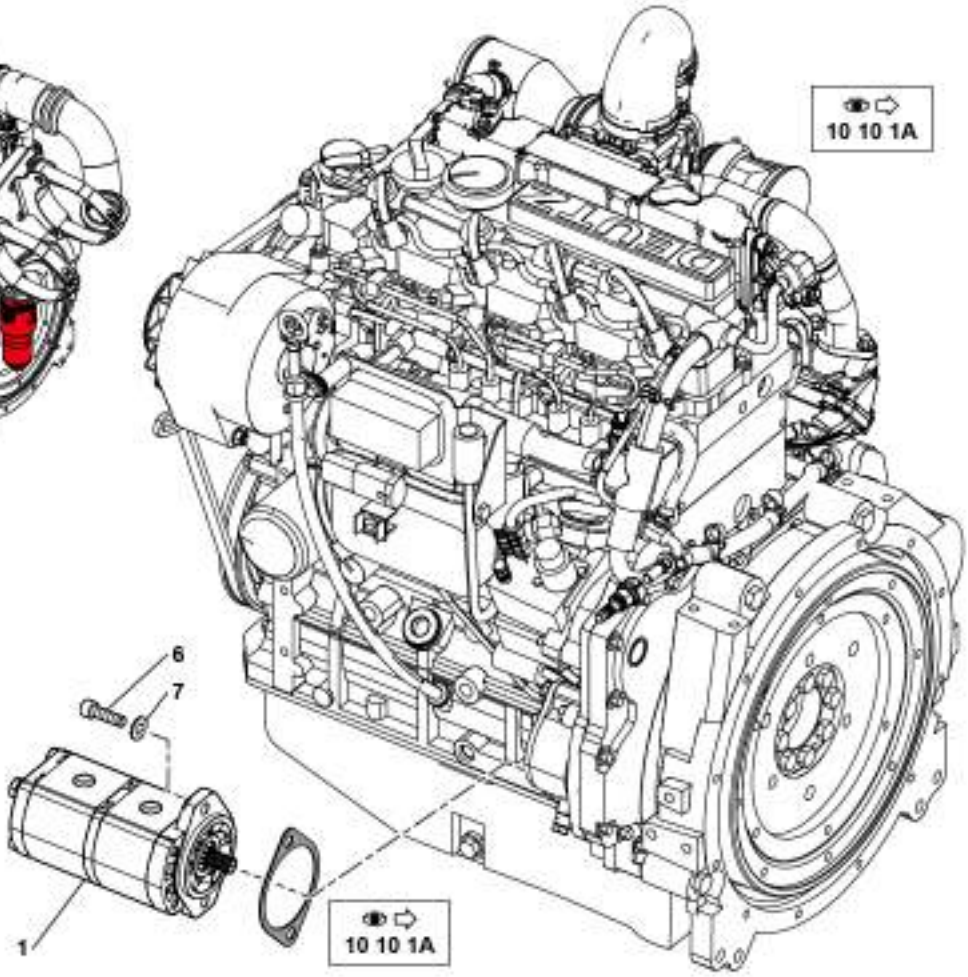

1	5350174
2	6050161
3	605A0028
4	4380043
5	4490006
6	4290033
7	4490003

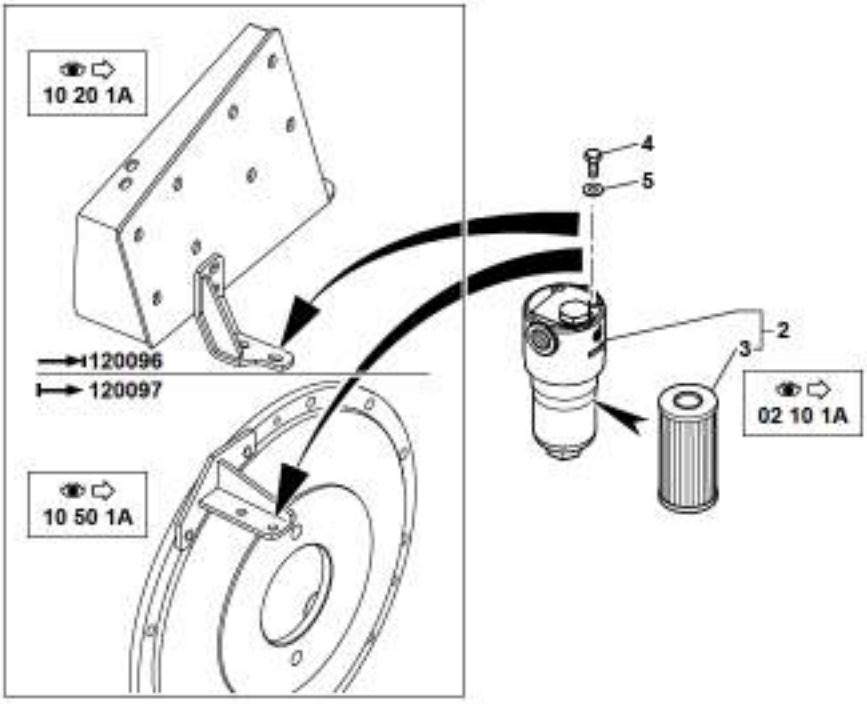

POMPE HYDRAULIQUE AUXILIAIRE
HYDRAULIC PUMP AUXILIARY
HYDRAULISCHE VORPUMPE

1	5350174				1	POMPE HYDRAULIQUE	HYDRAULIC PUMP	HYDROPUMPE
2	6050161				1	FILTRE GAVAGE	FILTER BOOSTER	UBERDRUCKFILTER
3	605A0028	2		02 10 1A	1	CARTOUCHE	CARTRIDGE	EINSATZ
4	4380043			H M8X20	2	VIS	SCREW	SCHRAUBE
5	4490006			CONTACT MU8	2	RONDELLE	WASHER	UNTERLEGSCHEIBE
6	4290033			CHC M10X35	2	VIS	SCREW	SCHRAUBE
7	4490003			CONTACT MU10	2	RONDELLE	WASHER	UNTERLEGSCHEIBE

JOINT TOURNANT
SWIVEL JOINT
DREHVERTEILER

1	4900112
2	490A0004
3	3620440
4	3030096
5	4290135
6	4460025
7	4380067
8	4490019

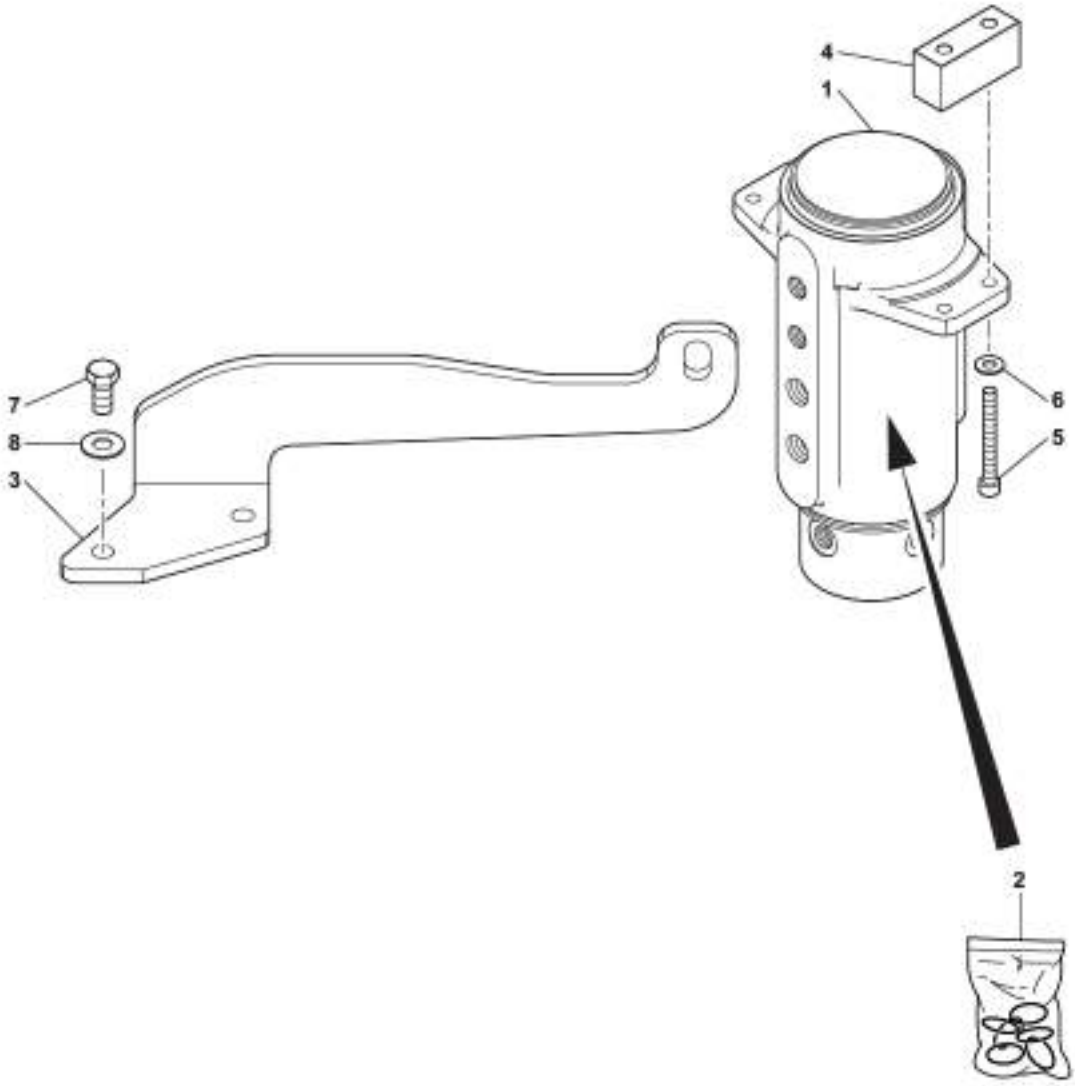

6MCR 5400852 51 55 1A.eps

JOINT TOURNANT
SWIVEL JOINT
DREHVERTEILER

1	4900112			1	JOINT TOURNANT	SWIVEL JOINT	DREHVERTEILER
2	490A0004	1		1	POCHETTE DE JOINTS	SEAL (KIT)	DICHTRING (BAUSATZ)
3	3620440			1	ARRET	STOP	ANSCHLAG
4	3030096			2	ENTRETOISE	SPACER	ABSTANDSTUECK
5	4290135		CHC M8X90	4	VIS	SCREW	SCHRAUBE
6	4460025		MU8	4	RONDELLE	WASHER	UNTERLEGSCHEIBE
7	4380067		H M12X25	2	VIS	SCREW	SCHRAUBE
8	4490019		CONTACT MU12	2	RONDELLE	WASHER	UNTERLEGSCHEIBE

RÉSERVOIR HYDRAULIQUE
HYDRAULIC TANK
HYDRAULIKTANK

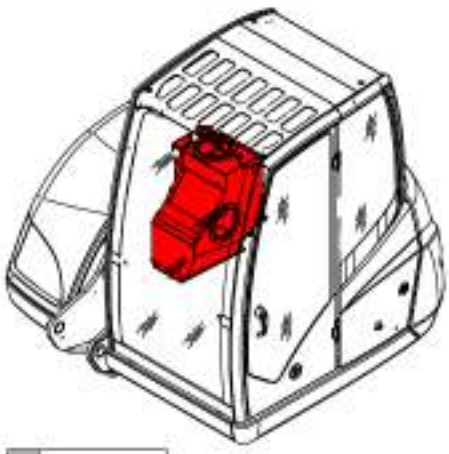

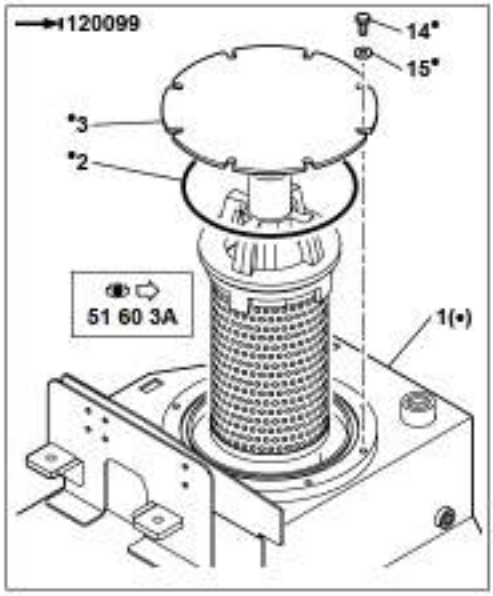

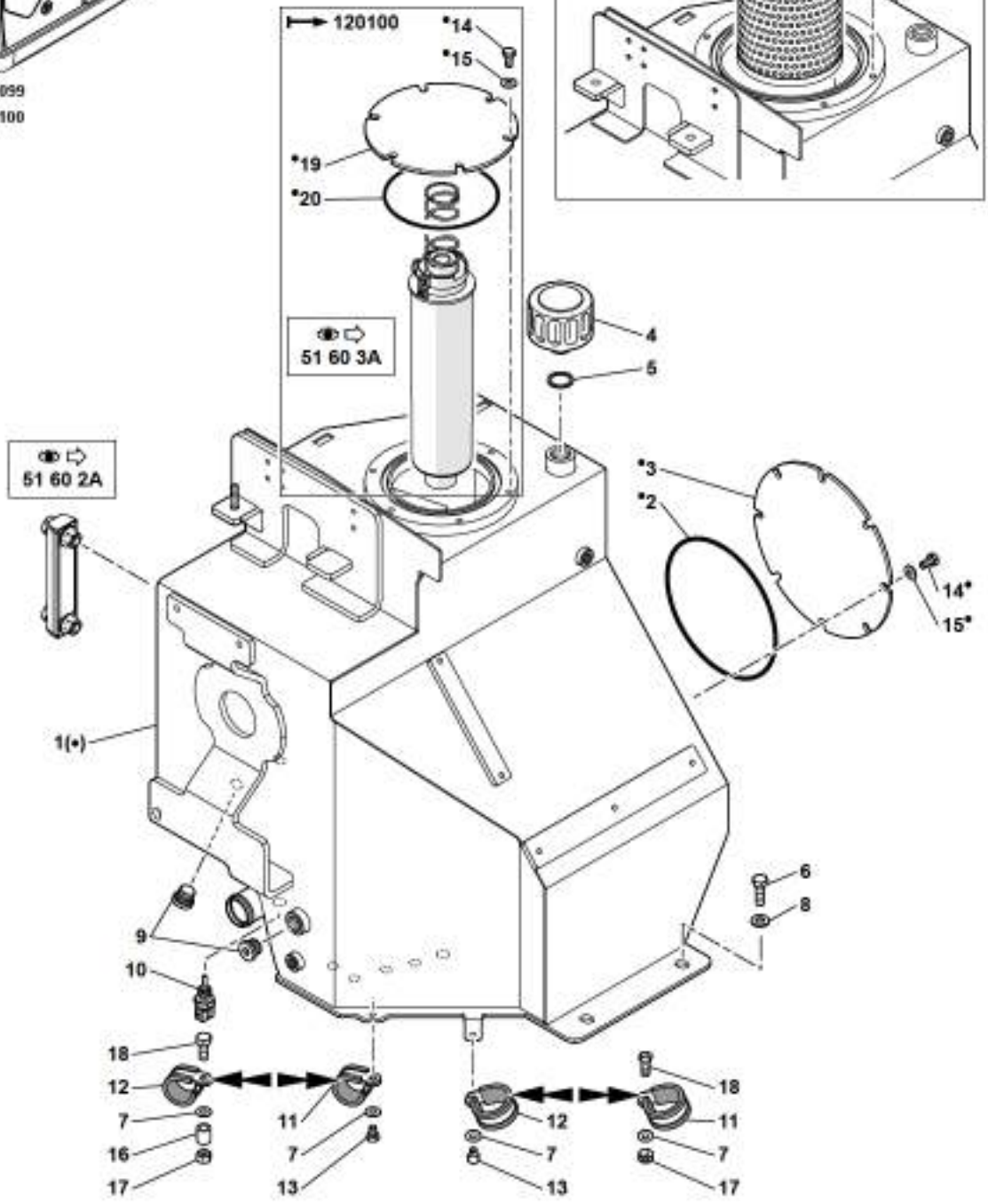

1	5020196	120099
	5020222	120100
2	4040323	
3	3360103	
4	6050083	
5	5600009	
6	4380052	
7	4490006	
8	4480049	
9	4740058	
10	5130181	
11	4690451	
12	4690993	
13	4380037	
14	4380042	
15	4490006	
16	3920097	
17	4410016	
18	4380047	
19	3070446	
20	4040402	

RESERVOIR HYDRAULIQUE
HYDRAULIC TANK
HYDRAULIKTANK

*	1	5020196		→I 120099	1	RESERVOIR HYDR	HYDRAULIC TANK	HYDRAULIKTANK
*	1	5020222		I→ 120100	1	RESERVOIR HYDR	HYDRAULIC TANK	HYDRAULIKTANK
*	2	4040323	1		1	JOINT TORIQUE	O-RING	O-RING
*	3	3360103	1		1	TRAPPE	HATCH	SCHAULOCH
	4	6050083		02 10 1A	1	RENIFLARD	BREATHER	ENTLUEFTER
	5	5600009			1	BAGUE	BUSH	RING
	6	4380052		H M10X25	4	VIS	SCREW	SCHRAUBE
	7	4490006		CONTACT MU8	2	RONDELLE	WASHER	UNTERLEGSCHEIBE
	8	4480049			4	RONDELLE FREIN	LOCK WASHER	FEDERRING
	9	4740058			2	BOUCHON	PLUG	VERSCHL.STOPFEN
	10	5130181			1	SONDE DE TEMPERATURE	TEMPERATURE PROBE	TEMPERATURFUHLER
	11	4690451			1	COLLIER	COLLAR	SCHELLE
	12	4690993			1	COLLIER	COLLAR	SCHELLE
	13	4380037		H M8X12	2	VIS	SCREW	SCHRAUBE
*	14	4380042	1	H M8X16	14	VIS	SCREW	SCHRAUBE
*	15	4490006	1	CONTACT MU8	14	RONDELLE	WASHER	UNTERLEGSCHEIBE
*	16	3920097			1	ENTRETOISE	SPACER	ABSTANDSTUECK
*	17	4410016		H M8	2	ECROU	NUT	MUTTER
*	18	4380047		H M8X40	2	VIS	SCREW	SCHRAUBE
*	19	3070446	1		1	TRAPPE	HATCH	SCHAULOCH
*	20	4040402	1		1	JOINT TORIQUE	O-RING	O-RING

VOYANT NIVEAU HUILE
OIL LEVER GLACE
ÖLSTANDANZEIGE

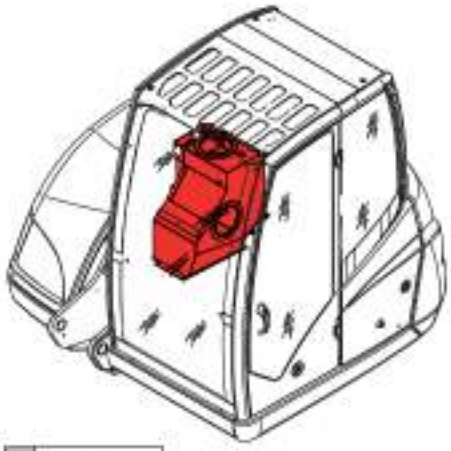

1	4770687

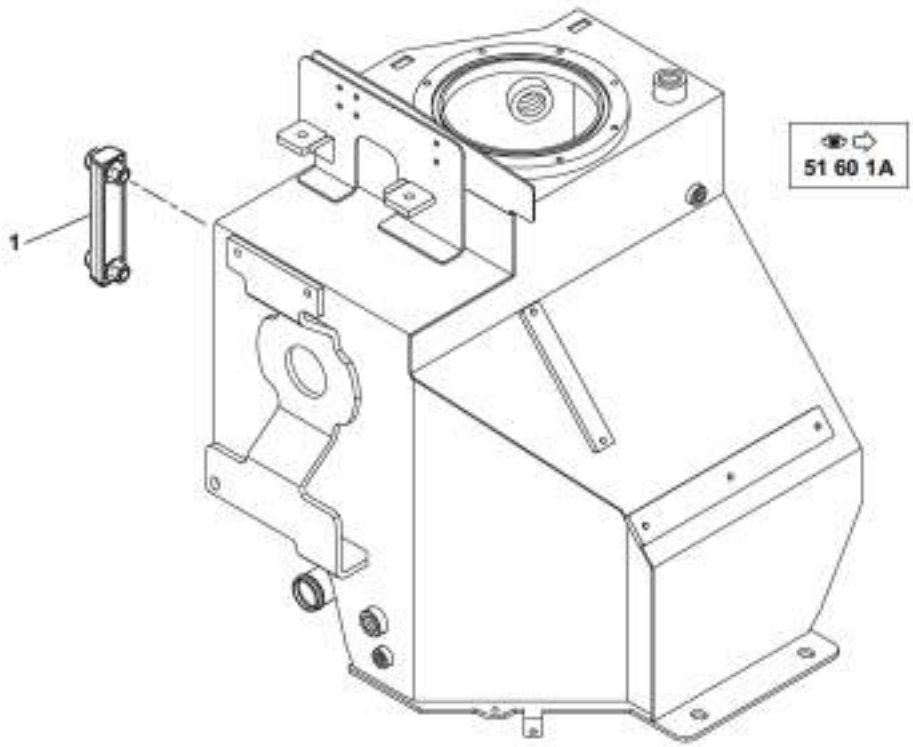

VOYANT NIVEAU HUILE
OIL LEVER GLACE
OLSTANDANZEIGE

1	4770887	1	VOYANT NIVEAU HUILE	OIL LEVEL GLASS	OELSTANDANZEIGE

FILTRE RETOUR HYDRAULIQUE
RETURN OIL FILTER
RÜCKLAUFFILTER

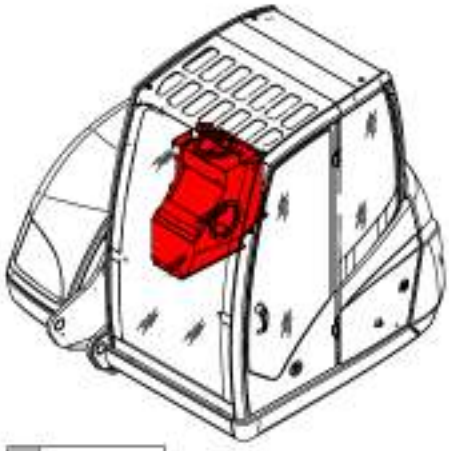

1	6050160
2	605A0029
3	6050211
4	605A0035

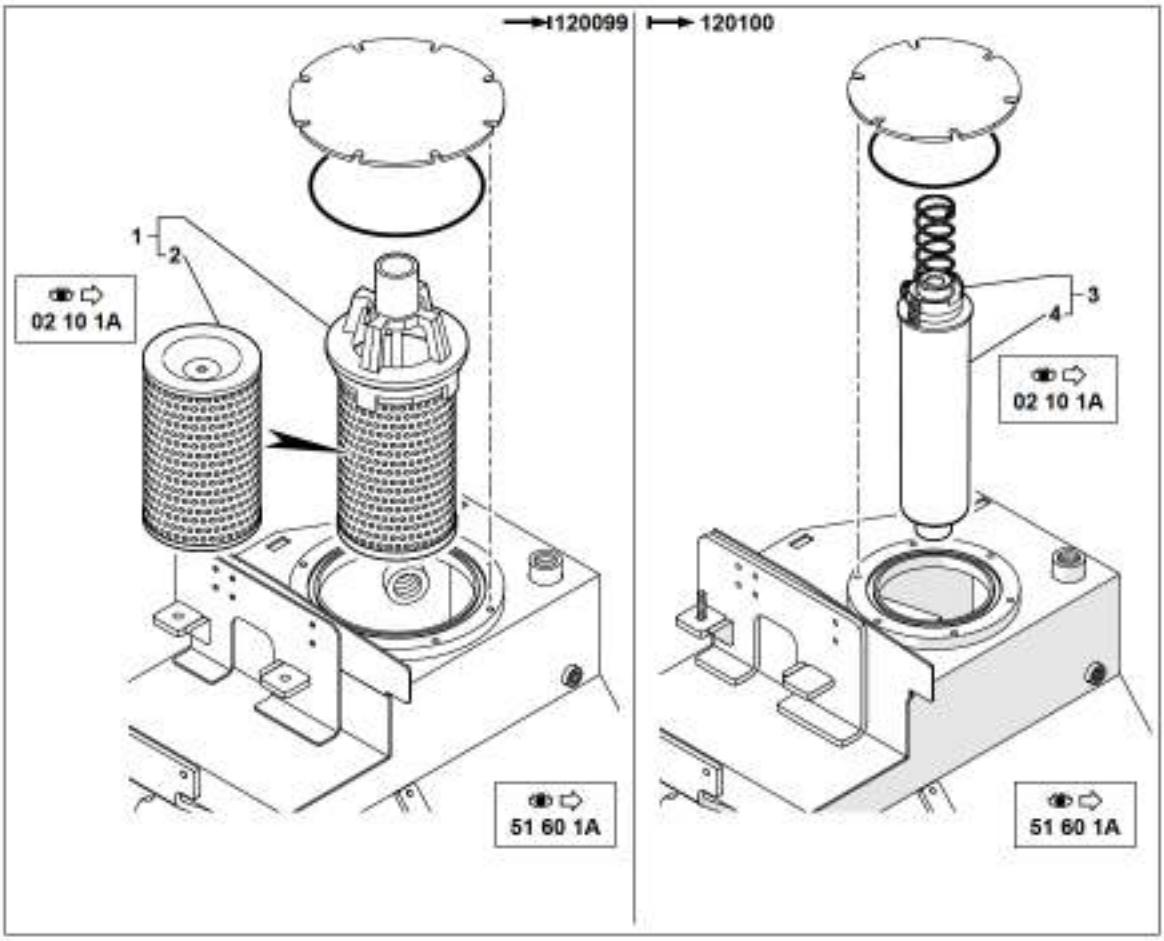

FILTRE RETOUR HYDRAULIQUE
RETURN OIL FILTER
RUCKLAUFFILTER

	1	6050160			1	FILTRE HUILE	OIL FILTER	OELFILTER
	2	605A0029	1	02 10 1A	1	CARTOUCHE	CARTRIDGE	EINSATZ
*	3	6050211			1	FILTRE HUILE	OIL FILTER	OELFILTER
*	4	605A0035	3	02 10 1A	1	CARTOUCHE	CARTRIDGE	EINSATZ

MOTEUR HYDRAULIQUE VENTILATEUR
HYDRAULIC MOTOR FAN
HYDROMOTOR VENTILATOR

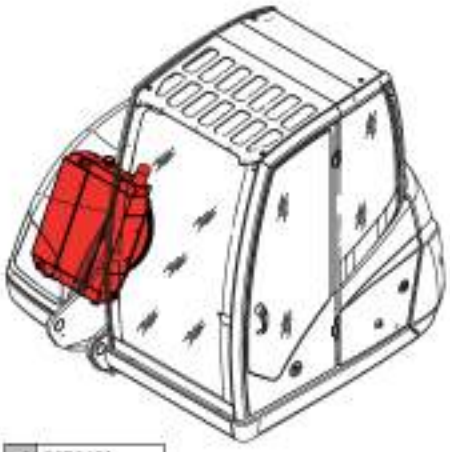

1	5370482
2	
3	4380044
4	4490006

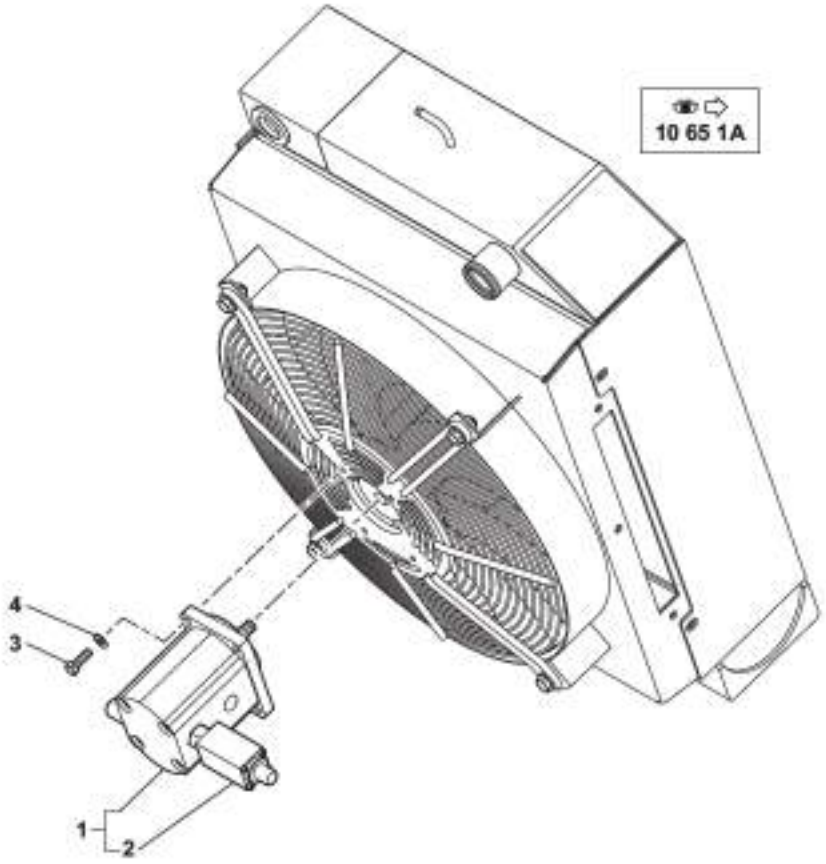

MOTEUR HYDRAULIQUE VENTILATEUR
HYDRAULIC MOTOR FAN
HYDROMOTOR VENTILATOR

1	5370482			1	MOTEUR HYDRAULIQUE	HYDRAULIC MOTOR	HYDROMOTOR
2		1		1	LIMITEUR	LIMITER	SPARDUESE
3	4380044		H M8X25	4	VIS	SCREW	SCHRAUBE
4	4490006		CONTACT MU8	4	RONDELLE	WASHER	UNTERLEGSCHEIBE

PÉDIBULATEUR : FLÈCHE / BEC DE FLÈCHE
CONTROL PEDAL: BOOM / INTERMEDIATE BOOM
PEDAL : AUSLEGER / AUSLEGERSCHNABEL

1	5360444
2	4380054
3	4490003
4	527A0111
5	527A0115
6	527A0116
7	527A0114

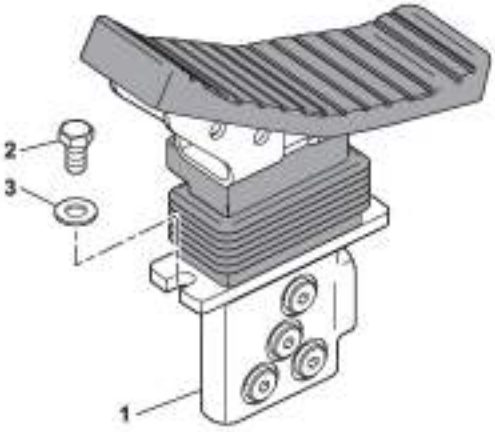

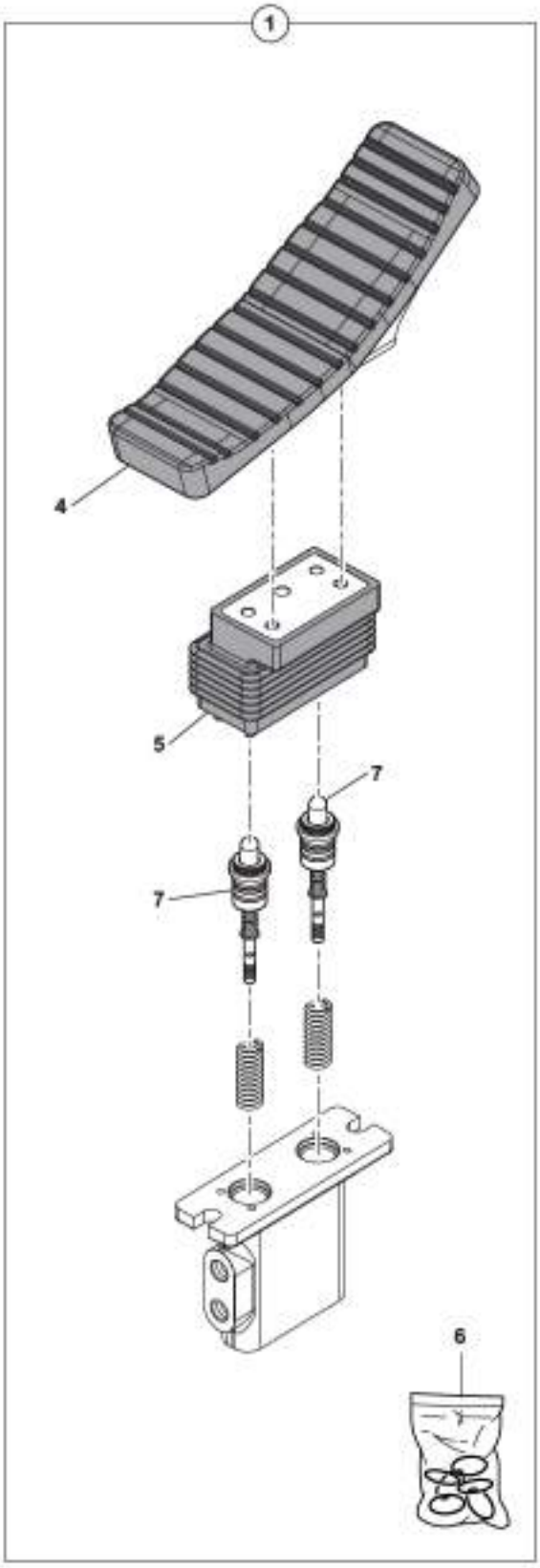

6MCR 5400852 51 75 1A.eps

PEDIBULATEUR : FLÈCHE / BEC DE FLÈCHE
CONTROL PEDAL: BOOM / INTERMEDIATE BOOM
PEDAL: AUSLEGER / AUSLEGERSCHNABEL

1	5360444			1	PEDALE	PEDAL	PEDAL
2	4380054		H M10X20	2	VIS	SCREW	SCHRAUBE
3	4490003		CONTACT MU10	2	RONDELLE	WASHER	UNTERLEGSCHEIBE
4	527A0111	1		1	CAOUTCHOUC	RUBBER	GUMMI
5	527A0115	1		1	KIT SOUFFLET	BELLOWS KIT	FALTENBALG BAUSATZ
6	527A0116	1		1	POCHETTE DE JOINTS	SEAL (KIT)	DICHTRING (BAUSATZ)
7	527A0114	1		2	POUSSOIR COMPLET	PLUNGER COMPLETE	STOSSEL KOMPLET

BLOC DE FONCTION
HYDRAULIC FUNCTION BLOCK
HYDRAULIK FUNKTIONSBLOCK

1	6090383
2	5220140
3	5220141
4	5220139
5	4380044
6	4490006
7	5220134
8	4630032
9	4290128
10	4740033

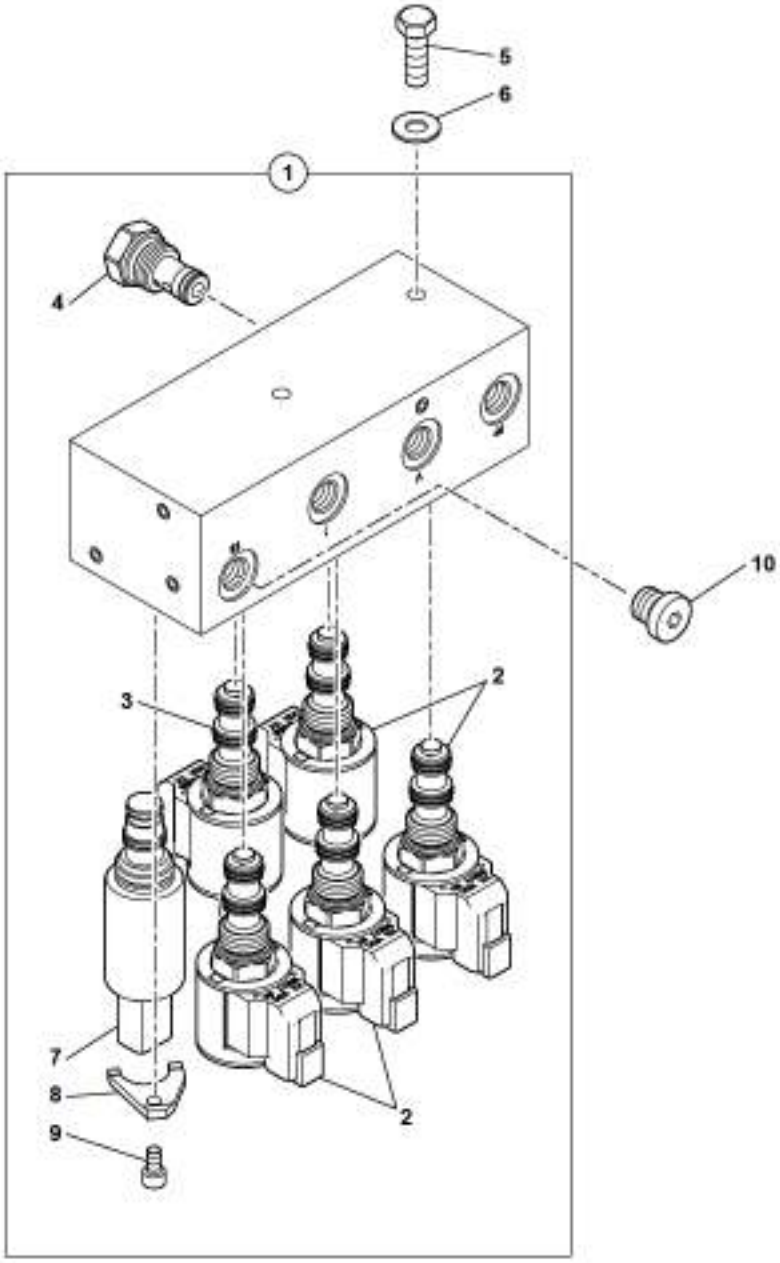

BLOC DE FONCTION
HYDRAULIC FUNCTION BLOCK
HYDRAULIK FUNKTIONSBLOCK

*	1	6090383		●○ 6090358	1	BLOC	BLOCK	BLOCK
	2	5220140	1		4	TETE D'ELECTRO-VALVE	ELECTRO-VALVE HEAD	KOPF (ELEKTROVENTIL)
	3	5220141	1		1	TETE D'ELECTRO-VALVE	ELECTRO-VALVE HEAD	KOPF (ELEKTROVENTIL)
	4	5220139	1		1	CLAPET	NON RETURN VALVE	RUECKSCHL.VENTIL
	5	4380044		H M8X25	2	VIS	SCREW	SCHRAUBE
	6	4490006		CONTACT MU8	2	RONDELLE	WASHER	UNTERLEGSCHEIBE
	7	5220134	1		1	TETE ELECTRO-VALVE COMPLETE	COMPLETE ELECTRO-VALVE	KOMPLETT KOPF ELEKTROVENTIL
	8	4630032	1		1	PIECE DE BLOCAGE	PART OF BLOCKING	BLOCKIERSTUCK
	9	4290128	1	CHC M5X10	1	VIS	SCREW	SCHRAUBE
	10	4740033			1	BOUCHON	PLUG	VERSCHL.STOPFEN

UNITÉ DE PILOTAGE BASSE PRESSION
PILOT OIL SUPPLY SYSTEM
STEUERÖLVERSORGUNGSSYSTEM

1	6090268
2	5220145
3	5220134
4	4630032
5	3610527
6	4380044
7	4490006
8	4290128

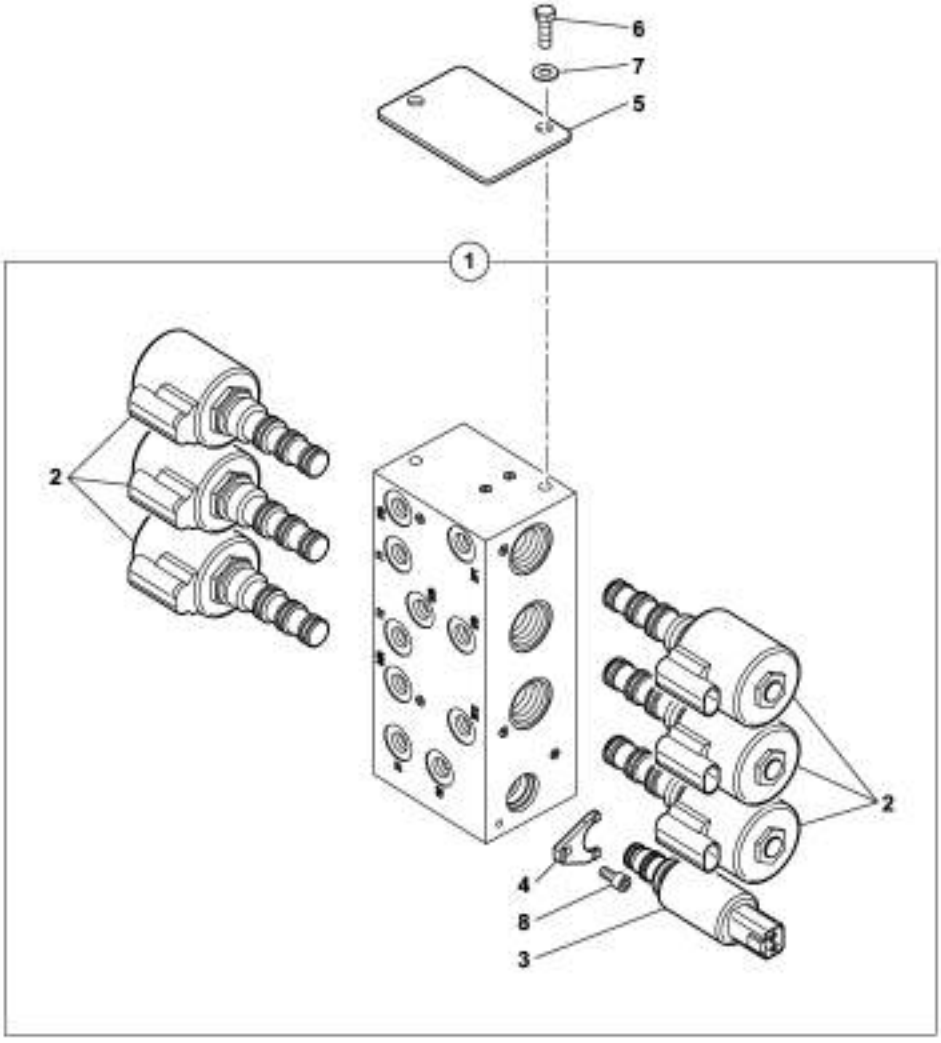

UNITE DE PILOTAGE BASSE PRESSION
PILOT OIL SUPPLY SYSTEM
STEUEROLVERSORGUNGSSYSTEM

1	6090268			1	BLOC	CARRIER ASS'Y	BLOCK
2	5220145	1		6	TETE ELECTRO-VALVE COMPLETE	COMPLETE ELECTRO-VALVE	KOMPLETT KOPF ELEKTROVENTIL
3	5220134	1		1	TETE ELECTRO-VALVE COMPLETE	COMPLETE ELECTRO-VALVE	KOMPLETT KOPF ELEKTROVENTIL
4	4630032	1		1	PIECE DE BLOCAGE	PART OF BLOCKING	BLOCKIERSTUCK
5	3610527			1	CALE	SHIM	KEIL
6	4380044		H M8X25	2	VIS	SCREW	SCHRAUBE
7	4490006		CONTACT MU8	2	RONDELLE	WASHER	UNTERLEGSCHEIBE
8	4290128	1	CHC M5X10	1	VIS	SCREW	SCHRAUBE

SÉLECTEUR
SELECTOR
SELEKTOR

1	6090304
2	4290084
3	4490016
4	4410010

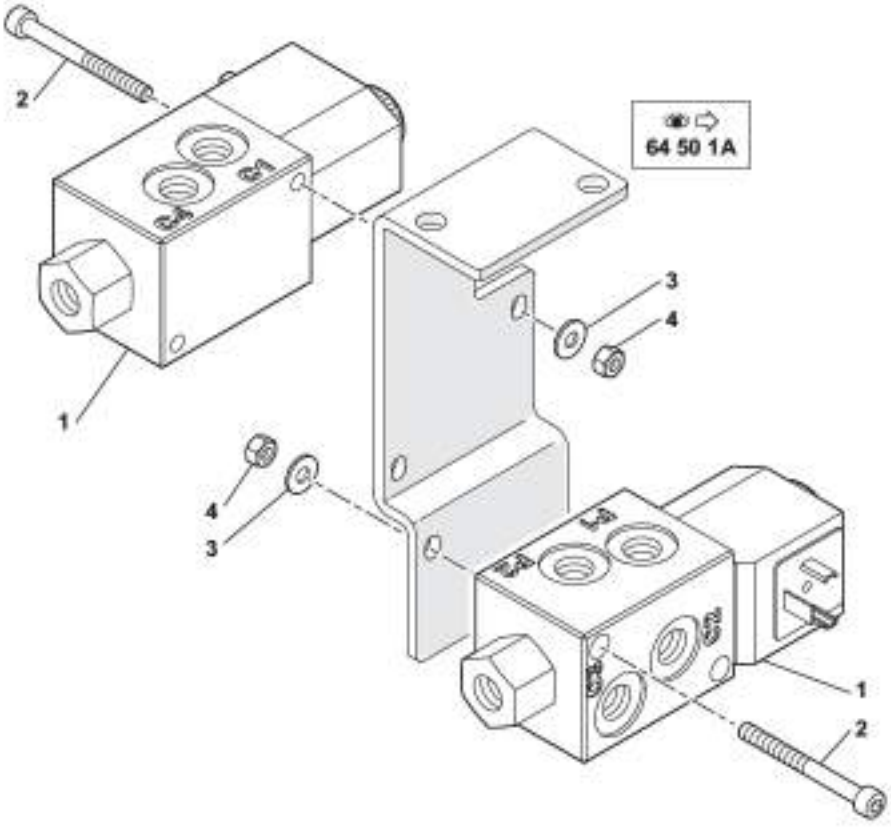

SELECTEUR
SELECTOR
SELEKTOR

1	6090304	12 V	2	SELECTEUR	SELECTOR	SELEKTOR
2	4290084	CHC M5X50	4	VIS	SCREW	SCHRAUBE
3	4490016	CONTACT MU5	4	RONDELLE	WASHER	UNTERLEGSCHEIBE
4	4410010	H M5	4	ECROU	NUT	MUTTER

ÉLECTRO-VALVE : ATTACHE RAPIDE / DÉPORT BRAS
ELECTRO-VALVE: SNAP-ACTION ATTACHMENT / OFFSET
ELEKTROVENTIL : SCHNELLBEFESTIGUNG / VERSETZUNG

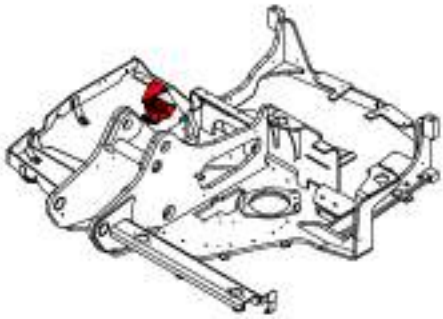

1	6090345
2	5220175
3	5220139
4	5220099
5	5960147
6	4380043
7	4490006
8	4290117

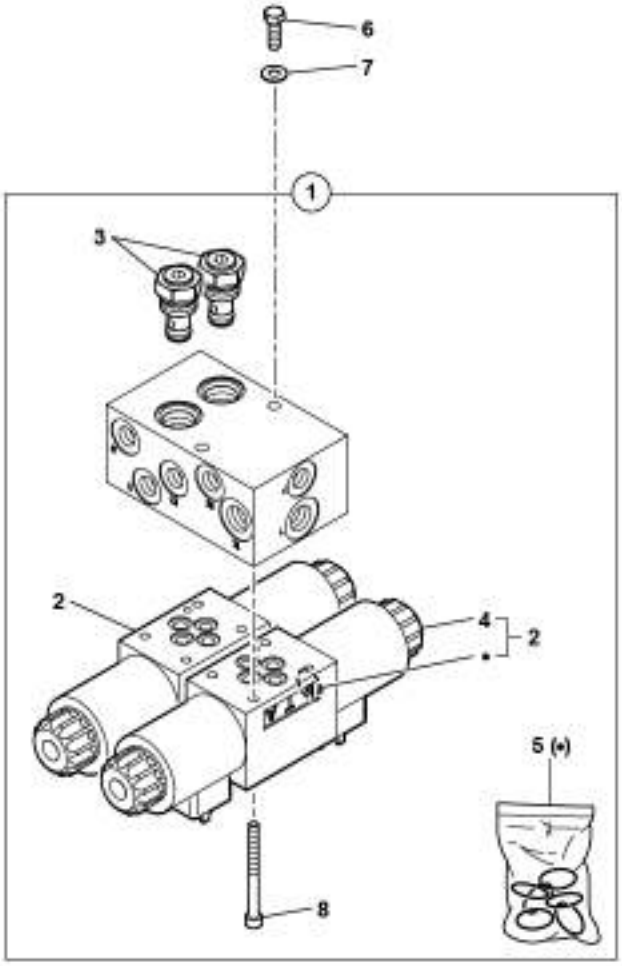

ELECTRO-VALVE : ATTACHE RAPIDE / DEPORT BRAS
ELECTRO-VALVE: SNAP-ACTION ATTACHMENT / OFFSET
ELEKTROVENTIL: SCHNELLBEFESTIGUNG / VERSETZUNG

	1	6090345			1	UNITE DE PILOTAGE	PILOT OIL UNIT	STEUEROELVERSORGUNGS
*	2	5220175	1	●○ 5220005	2	DISTRIBUTEUR	DISTRIBUTOR	VERTEILER
	3	5220139	1		2	CLAPET	NON RETURN VALVE	RUECKSCHL.VENTIL
	4	5220099	2		2	SOLENOIDE	SOLENOID	SOLENOID
	5	5960147	2		1	POCHETTE DE JOINTS	SEAL (KIT)	DICHTRING (BAUSATZ)
	6	4380043		H M8X20	2	VIS	SCREW	SCHRAUBE
	7	4490006		CONTACT MU8	2	RONDELLE	WASHER	UNTERLEGSCHEIBE
	8	4290117	1	CHC M5X45	8	VIS	SCREW	SCHRAUBE

SÉLECTEUR (DÉPORT-BENNE PRENEUSE)
SELECTOR (OFFSET-CLAMSHELL)
SELEKTOR (VERSETZUNGS-GREIFER)

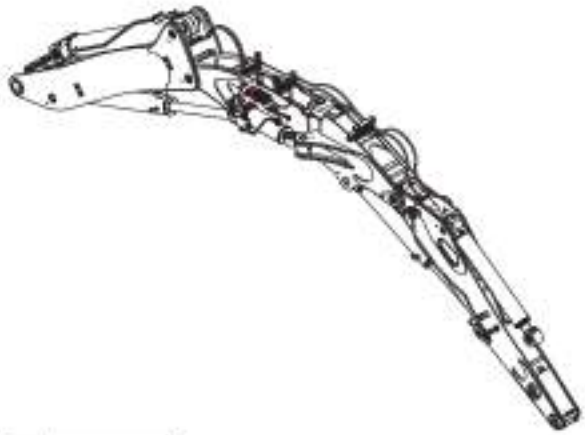

1	6090346	*
2		
3	4290008	

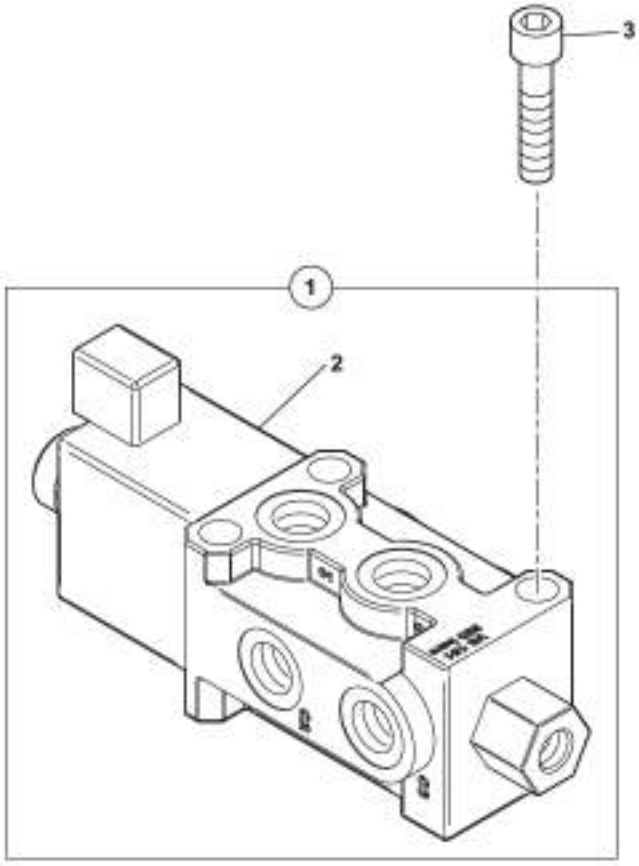

SELECTEUR (DEPORT-BENNE PRENEUSE)
SELECTOR (OFFSET-CLAMSHELL)
SELEKTOR (VERSETZUNGS-GREIFER)

1	6090346			1	SELECTEUR	SELECTOR	SELEKTOR
2		1	12 V	1	SOLENOIDE	SOLENOID	SOLENOID
3	4290008		CHC M6X30	3	VIS	SCREW	SCHRAUBE

CIRCUIT HYDRAULIQUE (LAME BULL)
HYDRAULICS (BULL BLADE CIRCUIT)
HYDRAULIKKREIS (PLANIERSCHILD)

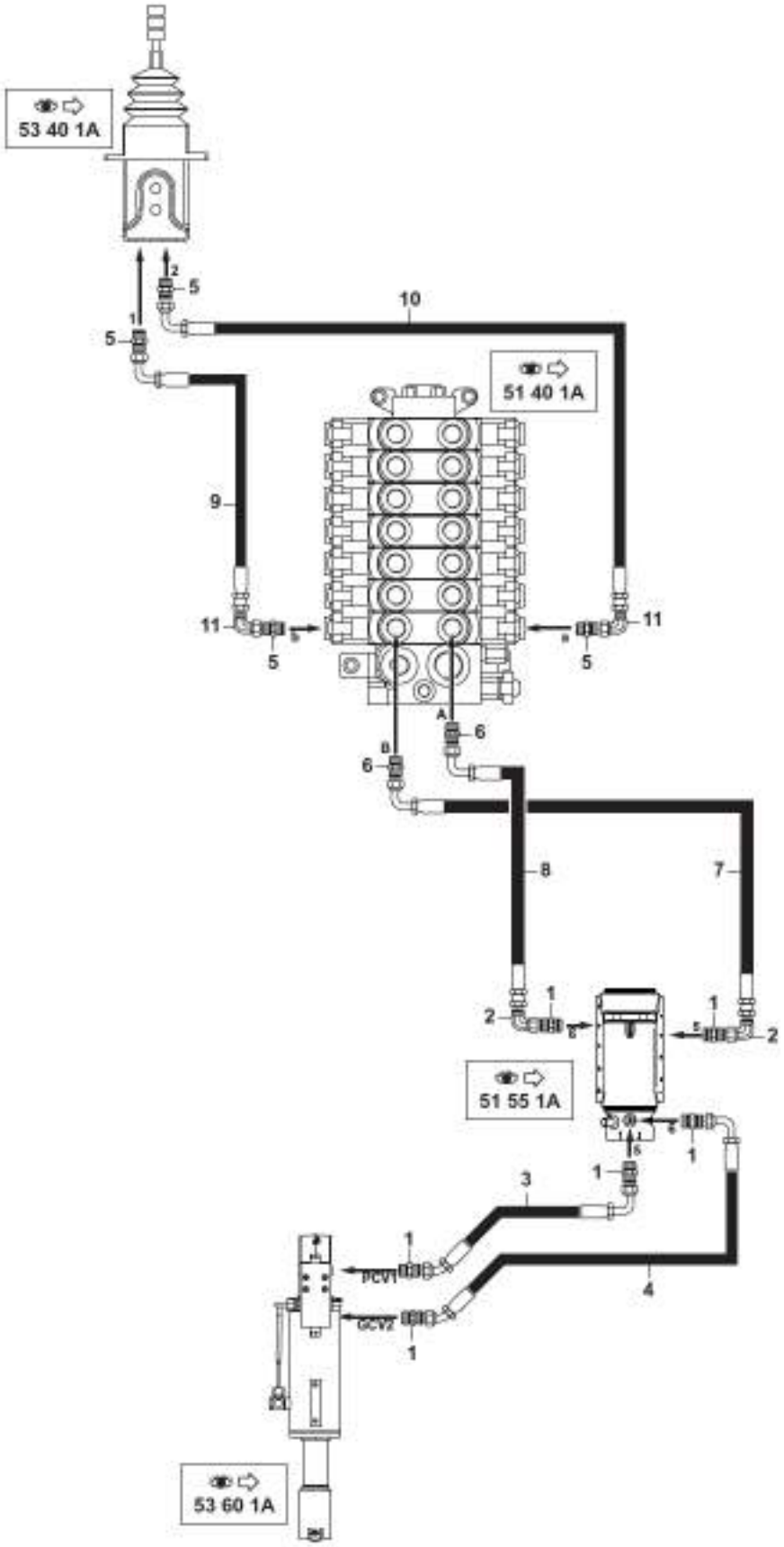

1	4750026
2	4700118
3	1194043
4	1194042
5	4750055
6	4750041
7	1194037
8	1194038
9	1192083
10	1192080
11	4700119

6MCR_5400852_53_20_1A.eps

CIRCUIT HYDRAULIQUE (LAME BULL)
HYDRAULICS (BULL BLADE CIRCUIT)
HYDRAULIKKREIS (PLANIERSCHILD)

1	4750026	6	UNION	CONNECTOR	ANSCHLUSSTEIL
2	4700118	2	COUDE	ELBOW	WINKELSTUECK
3	1194043	1	FLEXIBLE	HOSE	SCHLAUCH
4	1194042	1	FLEXIBLE	HOSE	SCHLAUCH
5	4750055	4	UNION	CONNECTOR	ANSCHLUSSTEIL
6	4750041	2	UNION	CONNECTOR	ANSCHLUSSTEIL
7	1194037	1	FLEXIBLE	HOSE	SCHLAUCH
8	1194038	1	FLEXIBLE	HOSE	SCHLAUCH
9	1192083	1	FLEXIBLE	HOSE	SCHLAUCH
10	1192080	1	FLEXIBLE	HOSE	SCHLAUCH
11	4700119	2	COUDE	ELBOW	WINKELSTUECK

MANIPULATEUR : LAME
CONTROL LEVER: BULLDOZER BLADE
STEUERHEBEL : PLANIERSCHILD

1	5130200
2	4380031
3	4490014

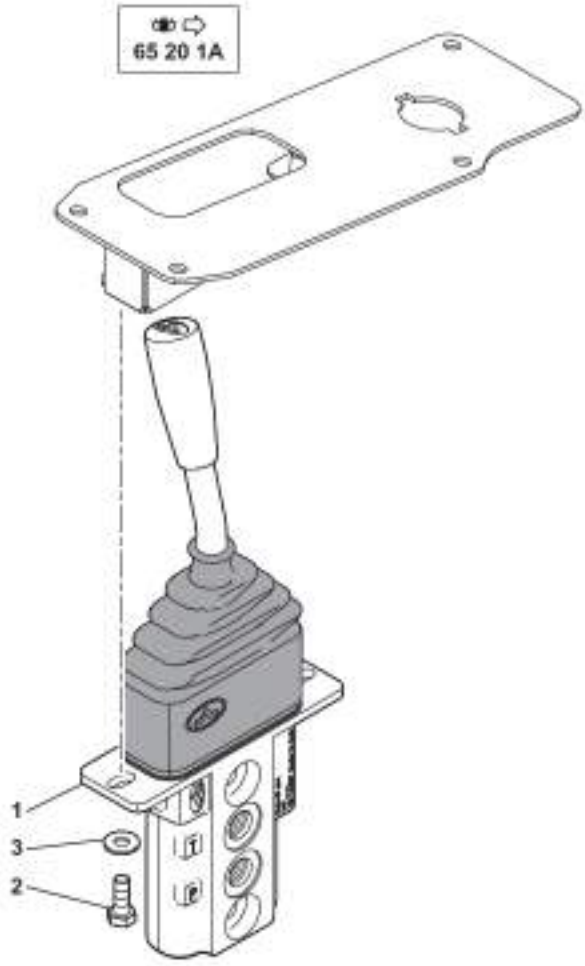

6MCR_5400852_53_40_1A.eps

MANIPULATEUR : LAME
CONTROL LEVER: BULLDOZER BLADE
STEUERHEBEL: PLANIERSCHILD

1	5130208		1	MANIPULATEUR	CONTROL LEVER	STEUERHEBEL
2	4380031	H M6X16	2	VIS	SCREW	SCHRAUBE
3	4490014	CONTACT MU6	2	RONDELLE	WASHER	UNTERLEGSCHEIBE

VÉRIN DE LAME BULL
DOZER BLADE CYLINDER
PLANIERSCHILD ZYLINDER

1	5671029
2	5640216
3	5950116
4	5950123
5	5960076
6	5940640
7	4770189
8	4700115
9	5780804
10	5220137
11	
12	3870235
13	5930538
14	5580005
15	6140036
16	4750739
17	4290156
18	4040033

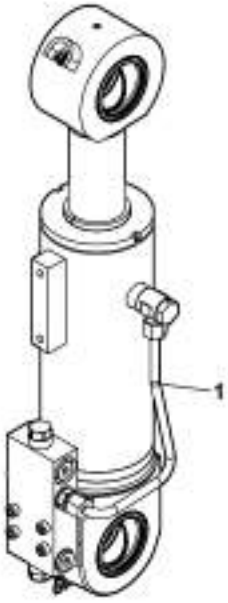

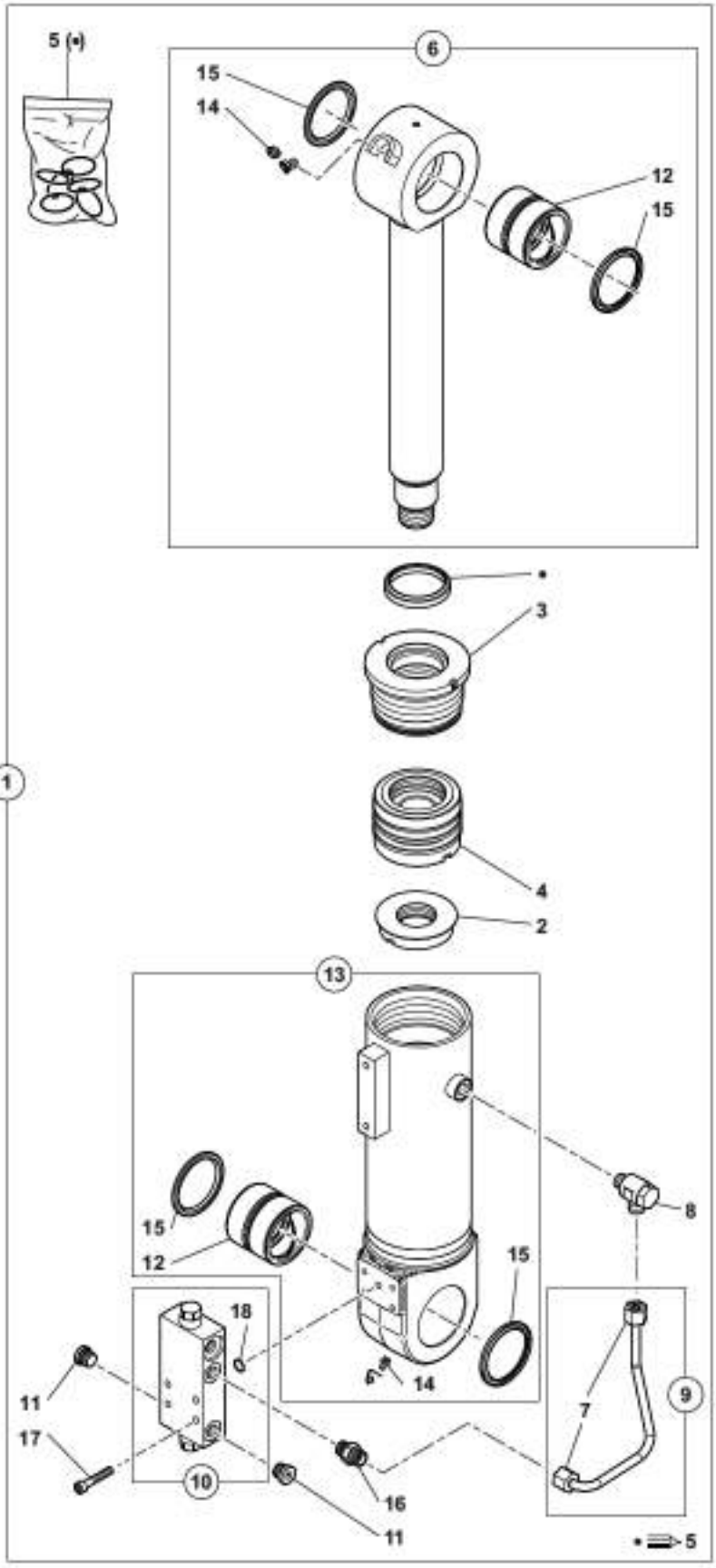

VERIN DE LAME BULL
DOZER BLADE CYLINDER
PLANIERSCHILD ZYLINDER

1	5671029			1	VERIN DE LAME BULL	DOZER BLADE CYLINDER	PLANIERSCHILDZYL.
2	5640216	1		1	ECROU A CRENEAUX	CASTLE NUT	KRONENMUTTER
3	5950116	1		1	PALIER	BEARING	LAGER
4	5950123	1		1	PISTON	PISTON	KOLBEN
5	5960076	1		1	POCHETTE DE JOINTS	SEAL (KIT)	DICHTRING (BAUSATZ)
6	5940640	1		1	TIGE DE VERIN	ROD ASS'Y	KOLBENSTANGE
7	4770189	9		2	ECROU	NUT	MUTTER
8	4700115	1		1	RACCORD BANJO	BANJO FITTING	RINGSTUECK
9	5780804	1		1	TUBE	TUBE	ROHR
10	5220137	1		1	CLAPET ANTI-RETOUR	CHECK VALVE	RUCKSCHLAGVENTIL
11		1		5	BOUCHON	PLUG	VERSCHL.STOPFEN
12	3870235	6-13		2	BAGUE	BUSH	RING
13	5930538	1		1	CORPS DE VERIN	CYLINDER HOUSING	ZYLINDERGEHAEUSE
14	5580005	6-13	M8X1	2	GRAISSEUR	GREASE FITING	SCHMIERNIPPEL
15	6140036	6-13		4	JOINT	SEAL	DICHTRING
16	4750739	1		1	UNION	CONNECTOR	ANSCHLUSSTEIL
17	4290156	1	CHC 8X45 CL12.9	4	VIS	SCREW	SCHRAUBE
18	4040033	10		1	JOINT TORIQUE	O-RING	O-RING

CIRCUIT HYDRAULIQUE : FLÈCHE (STANDARD)
HYDRAULICS: BOOM (STANDARD)
HYDRAULIKKREIS: AUSLEGER (NORM)

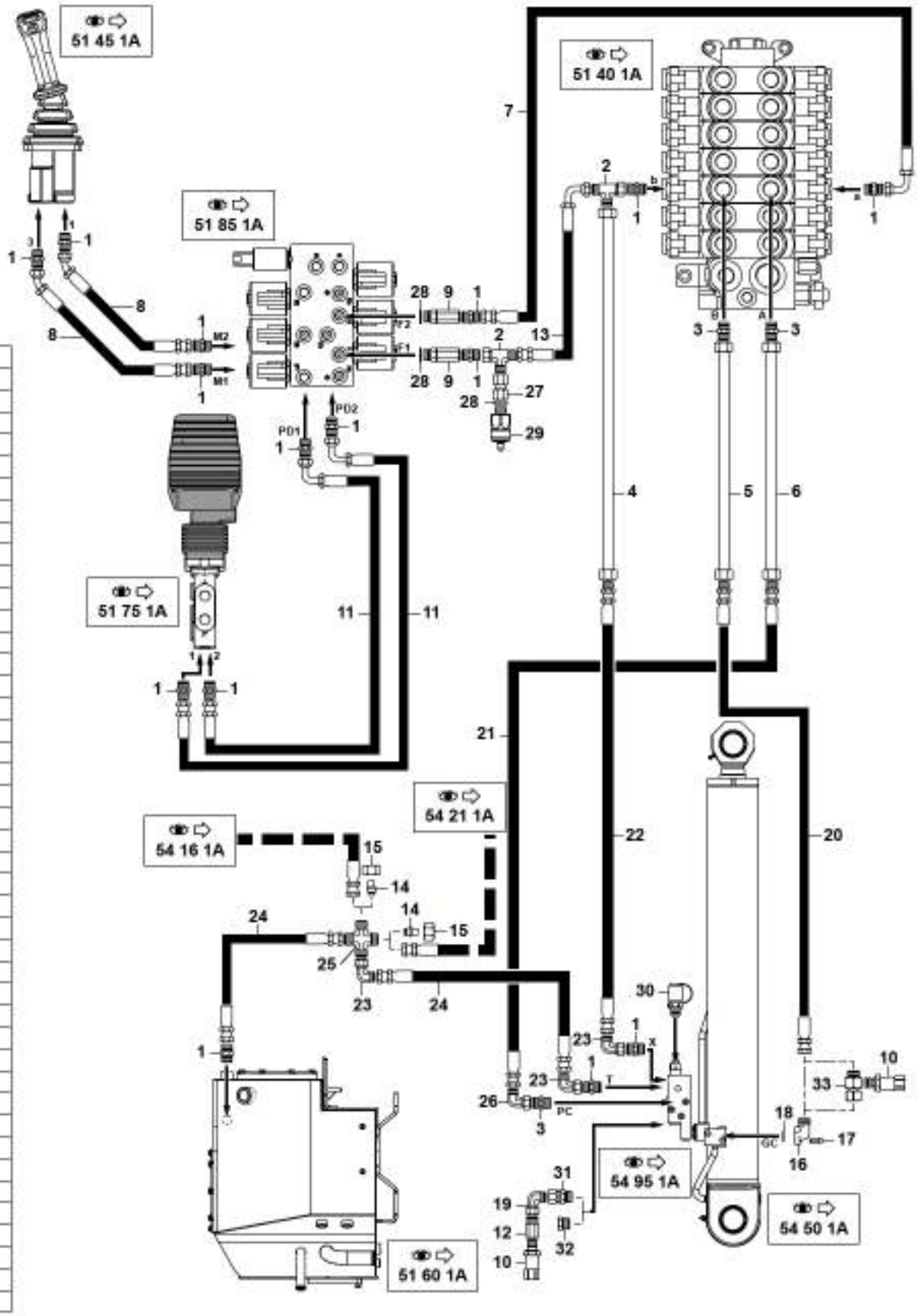

1	4750055
2	4720047
3	4750209
4	5781125
5	5781121
6	5781124
7	1192079
8	4192738
9	5330149
10	6160056
11	4192558
12	4750761
13	1192082
14	4740221
15	4770115
16	4770891
17	4290086
18	4040033
19	4700175
20	1195054
21	1195055
22	1192056
23	4700119
24	1192055
25	4720035
26	4700128
27	4750311
28	5600065
29	5130169
30	4770785
31	4750558
32	4740033
33	4750373

CIRCUIT HYDRAULIQUE : FLÈCHE (STANDARD)
HYDRAULICS: BOOM (STANDARD)
HYDRAULIKKREIS: AUSLEGER (NORM)

	1	4750055		15	UNION	CONNECTOR	ANSCHLUSSTEIL
	2	4720047		2	TE	TEE	T STUECK
	3	4750209		3	UNION	CONNECTOR	ANSCHLUSSTEIL
	4	5781125		1	TUBE	TUBE	ROHR
	5	5781121		1	TUBE	TUBE	ROHR
	6	5781124		1	TUBE	TUBE	ROHR
	7	1192079		1	FLEXIBLE	HOSE	SCHLAUCH
	8	4192738		2	FLEXIBLE	HOSE	SCHLAUCH
	9	5330149		2	CLAPET	POPPET	RUECKSCHL.VENTIL
*	10	6160056	0-600 bar	2	CAPTEUR	SENSOR	SENSOR
	11	4192558		2	FLEXIBLE	HOSE	SCHLAUCH
	12	4750761		1	ADAPTATEUR	ADAPTOR	ANSCHLUSSTUECK
	13	1192082		1	FLEXIBLE	HOSE	SCHLAUCH
	14	4740221		2	BOUCHON	PLUG	VERSCHL.STOPFEN
	15	4770115		2	ECROU	NUT	MUTTER
	16	4770891		1	BRIDE	FLANGE	FLANSCH
	17	4290086	CHC M8X30	4	VIS	SCREW	SCHRAUBE
	18	4040033		1	JOINT TORIQUE	O-RING	O-RING
	19	4700175		1	COUDE	ELBOW	WINKELSTUECK
	20	1195054		1	FLEXIBLE	HOSE	SCHLAUCH
	21	1195055		1	FLEXIBLE	HOSE	SCHLAUCH
	22	1192056		1	FLEXIBLE	HOSE	SCHLAUCH
	23	4700119		3	COUDE	ELBOW	WINKELSTUECK
	24	1192055		2	FLEXIBLE	HOSE	SCHLAUCH
	25	4720035		1	CROISILLON	CROSSPIECE	KREUZSTUECK
	26	4700128		1	COUDE	ELBOW	WINKELSTUECK
	27	4750311		1	ADAPTATEUR	ADAPTOR	ANSCHLUSSTUECK
	28	5600065		3	BAGUE	BUSH	RING
	29	5130169	5 bar	1	MANO CONTACT	MANO-CONTACT	DRUCKREGLER
	30	4770785		1	PRISE DE PRESSION	PRESSURE TAPPING	ANSCHLUSS FUR OLDRUC
	31	4750558		1	ADAPTATEUR	ADAPTOR	ANSCHLUSSTUECK
*	32	4740033		1	BOUCHON	PLUG	VERSCHL.STOPFEN
*	33	4750373		1	ADAPTATEUR	ADAPTOR	ANSCHLUSSTUECK

CIRCUIT HYDRAULIQUE : BEC DE FLÈCHE (STANDARD)
HYDRAULIC : INTERMEDIATE BOOM (STANDARD)
HYDRAULIKKREIS : AUSLEGERSCHNABEL (NORM)

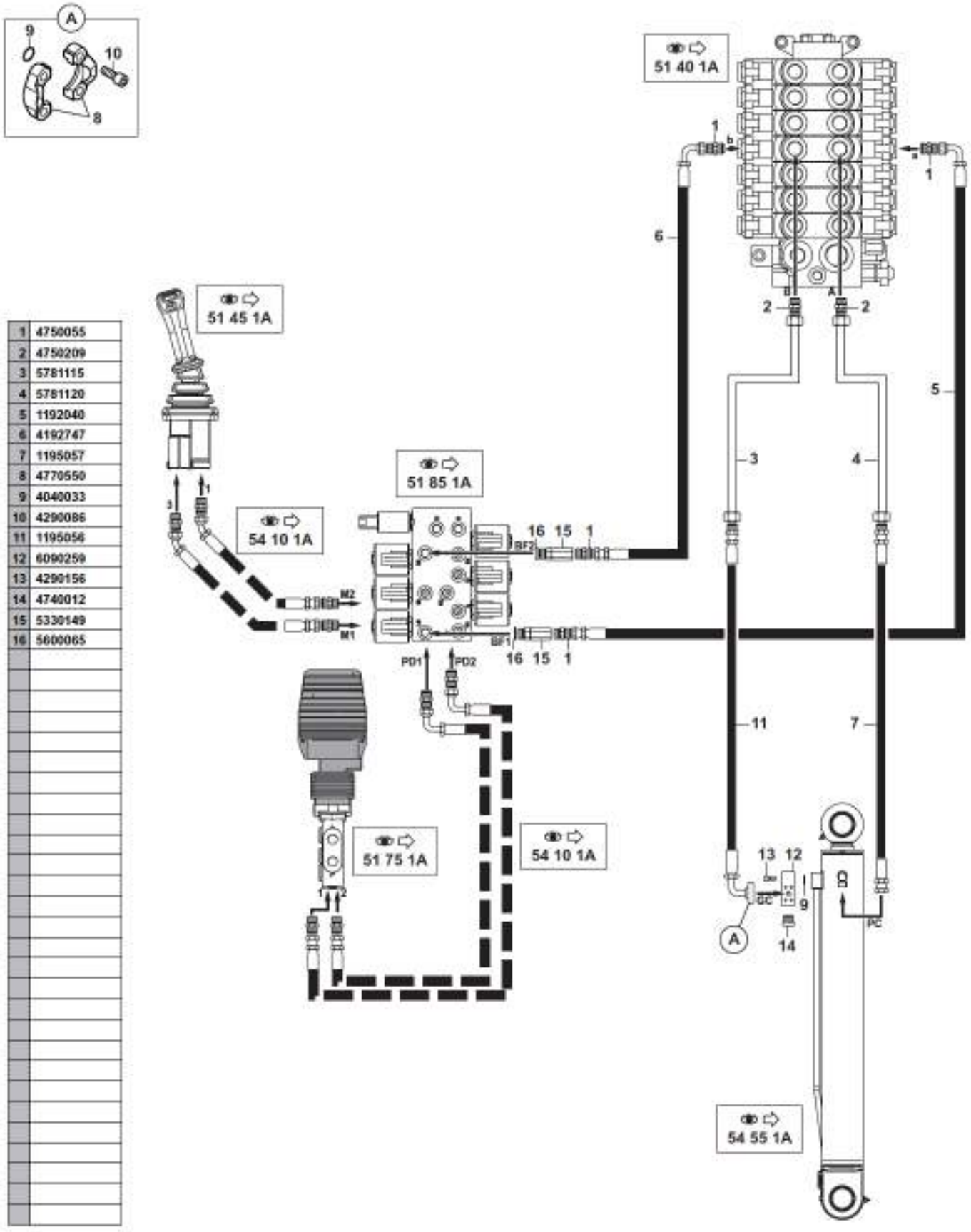

1	4750055
2	4750209
3	5781115
4	5781120
5	1192040
6	4192747
7	1195057
8	4770550
9	4040033
10	4290086
11	1195056
12	6090259
13	4290156
14	4740012
15	5330149
16	5600065

6MCR_5400852_54_15_1A.aps

CIRCUIT HYDRAULIQUE : BEC DE FLÈCHE (STANDARD)
HYDRAULICS: INTERMEDIATE BOOM (STANDARD)
HYDRAULIKKREIS: AUSLEGERSCHNABEL (NORM)

1	4750055		4	UNION	CONNECTOR	ANSCHLUSSTEIL
2	4750209		2	UNION	CONNECTOR	ANSCHLUSSTEIL
3	5781115		1	TUBE	TUBE	ROHR
4	5781120		1	TUBE	TUBE	ROHR
5	1192040		1	FLEXIBLE	HOSE	SCHLAUCH
6	4192747		1	FLEXIBLE	HOSE	SCHLAUCH
7	1195057		1	FLEXIBLE	HOSE	SCHLAUCH
8	4770550		2	DEMI-BRIDE	HALF-FLANGE	HALBFLANSCHE
9	4040033		2	JOINT TORIQUE	O-RING	O-RING
10	4290086	CHC M8X30	4	VIS	SCREW	SCHRAUBE
11	1195056		1	FLEXIBLE	HOSE	SCHLAUCH
12	6090259		1	BLOC	BLOCK	BLOCK
13	4290156	CHC 8X45 CL12.9	4	VIS	SCREW	SCHRAUBE
14	4740012		1	BOUCHON	PLUG	VERSCHL.STOPFEN
15	5330149		2	CLAPET	POPPET	RUECKSCHL.VENTIL
16	5600065		2	BAGUE	BUSH	RING

CIRCUIT HYDRAULIQUE : BEC DE FLÈCHE / CLAPET
HYDRAULIC: INTERMEDIATE BOOM / VALVE
HYDRAULIKKREIS : AUSLEGERSCHNABEL / KLAPPE

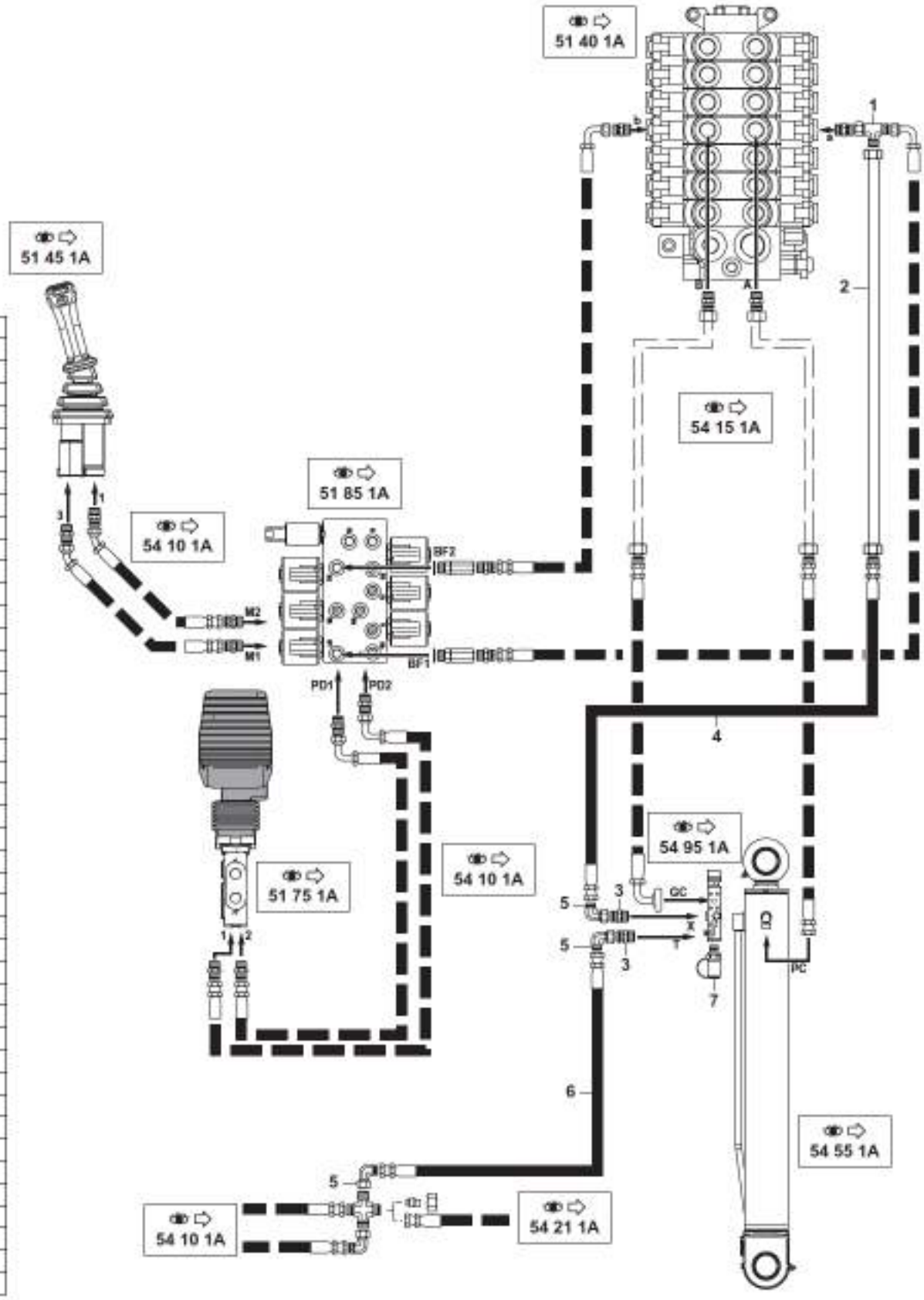

1	4720047
2	5781236
3	4750055
4	1192068
5	4700119
6	1192085
7	4770532

6MCR_5400852_54_16_1A.aps

CIRCUIT HYDRAULIQUE : BEC DE FLÈCHE / CLAPET
HYDRAULICS: INTERMEDIATE BOOM / VALVE
HYDRAULIKKREIS: AUSLEGERSCHNABEL / KLAPPE

1	4720047	1	TE	TEE	T STUECK
2	5781236	1	TUBE	TUBE	ROHR
3	4750055	2	UNION	CONNECTOR	ANSCHLUSSTEIL
4	1192068	1	FLEXIBLE	HOSE	SCHLAUCH
5	4700119	3	COUDE	ELBOW	WINKELSTUECK
6	1192085	1	FLEXIBLE	HOSE	SCHLAUCH
7	4770532	1	PRISE DE PRESSION	PRESSURE TAPPING	ANSCHLUSS FUR OLDRUC

CIRCUIT HYDRAULIQUE : VÉRIN DE BRAS (STANDARD)
HYDRAULICS: ARM RAM (STANDARD)
HYDRAULIKKREIS : ARMZYLINDER (NORM)

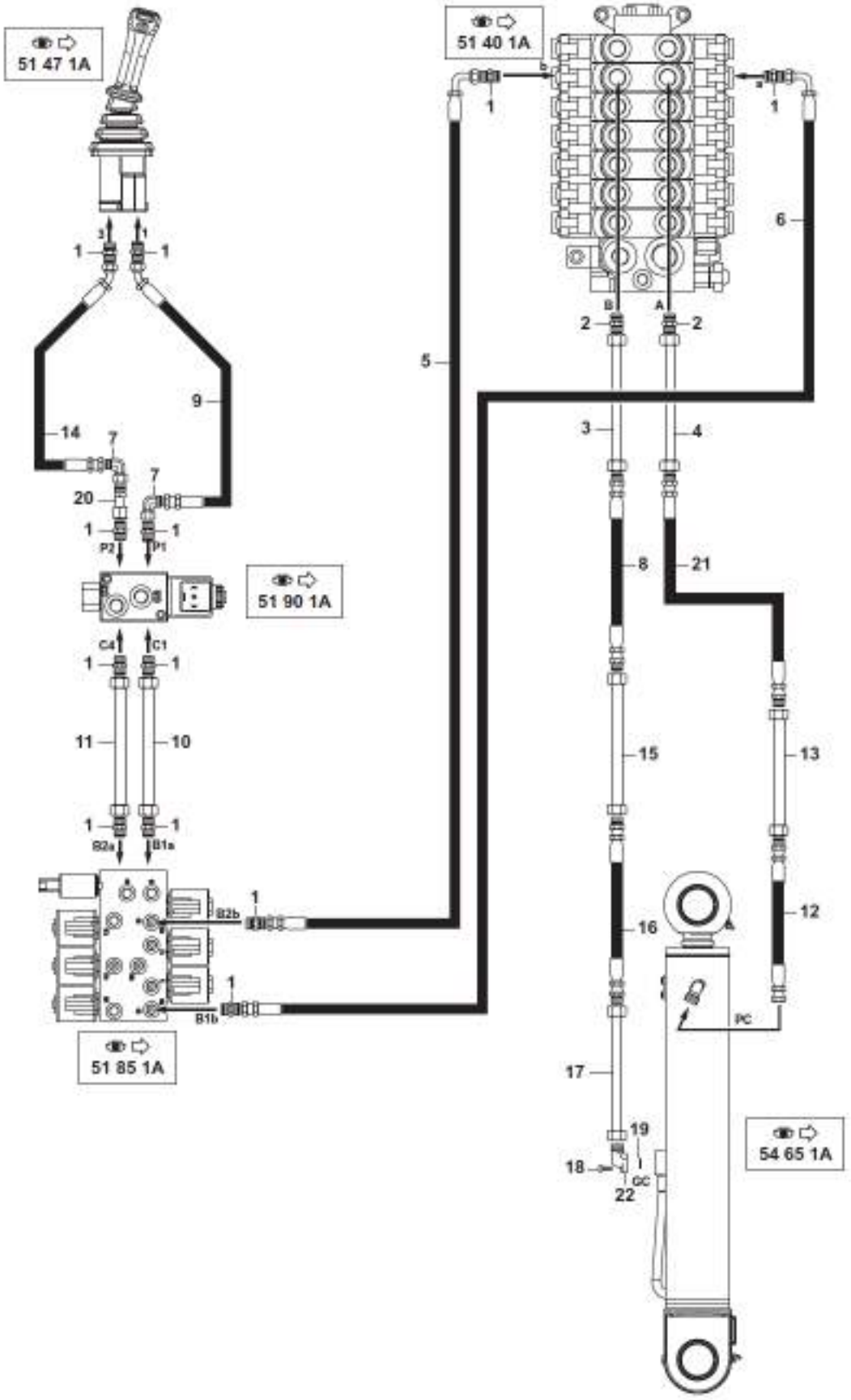

1	4750055
2	4750209
3	5781116
4	5781118
5	4192747
6	1192081
7	4700119
8	1195058
9	1192047
10	5780658
11	5780659
12	1195062
13	5781080
14	1192038
15	5781081
16	1195063
17	5781243
18	4290086
19	4040033
20	4750744
21	1195059
22	4770891

6MCR_5400852_54_20_1A.eps

CIRCUIT HYDRAULIQUE : VERIN DE BRAS (STANDARD)
HYDRAULICS: ARM RAM (STANDARD)
HYDRAULIKKREIS: ARMZYLINDER (NORM)

1	4750055		12	UNION	CONNECTOR	ANSCHLUSSTEIL
2	4750209		2	UNION	CONNECTOR	ANSCHLUSSTEIL
3	5781116		1	TUBE	TUBE	ROHR
4	5781118		1	TUBE	TUBE	ROHR
5	4192747		1	FLEXIBLE	HOSE	SCHLAUCH
6	1192081		1	FLEXIBLE	HOSE	SCHLAUCH
7	4700119		2	COUDE	ELBOW	WINKELSTUECK
8	1195058		1	FLEXIBLE	HOSE	SCHLAUCH
9	1192047		1	FLEXIBLE	HOSE	SCHLAUCH
10	5780658		1	TUBE	TUBE	ROHR
11	5780659		1	TUBE	TUBE	ROHR
12	1195062		1	FLEXIBLE	HOSE	SCHLAUCH
13	5781080		1	TUBE	TUBE	ROHR
14	1192038		1	FLEXIBLE	HOSE	SCHLAUCH
15	5781081		1	TUBE	TUBE	ROHR
16	1195063		1	FLEXIBLE	HOSE	SCHLAUCH
17	5781243		1	TUBE	TUBE	ROHR
18	4290086	CHC M8X30	4	VIS	SCREW	SCHRAUBE
19	4040033		1	JOINT TORIQUE	O-RING	O-RING
20	4750744		1	RALLONGE	EXTENSION	VERLAENGERUNG
21	1195059		1	FLEXIBLE	HOSE	SCHLAUCH
22	4770891		1	BRIDE	FLANGE	FLANSCH

CIRCUIT HYDRAULIQUE : VÉRIN DE BRAS / CLAPET
HYDRAULICS: ARM RAM / VALVE
HYDRAULIKKREIS : ARMZYLINDER / KLAPPE

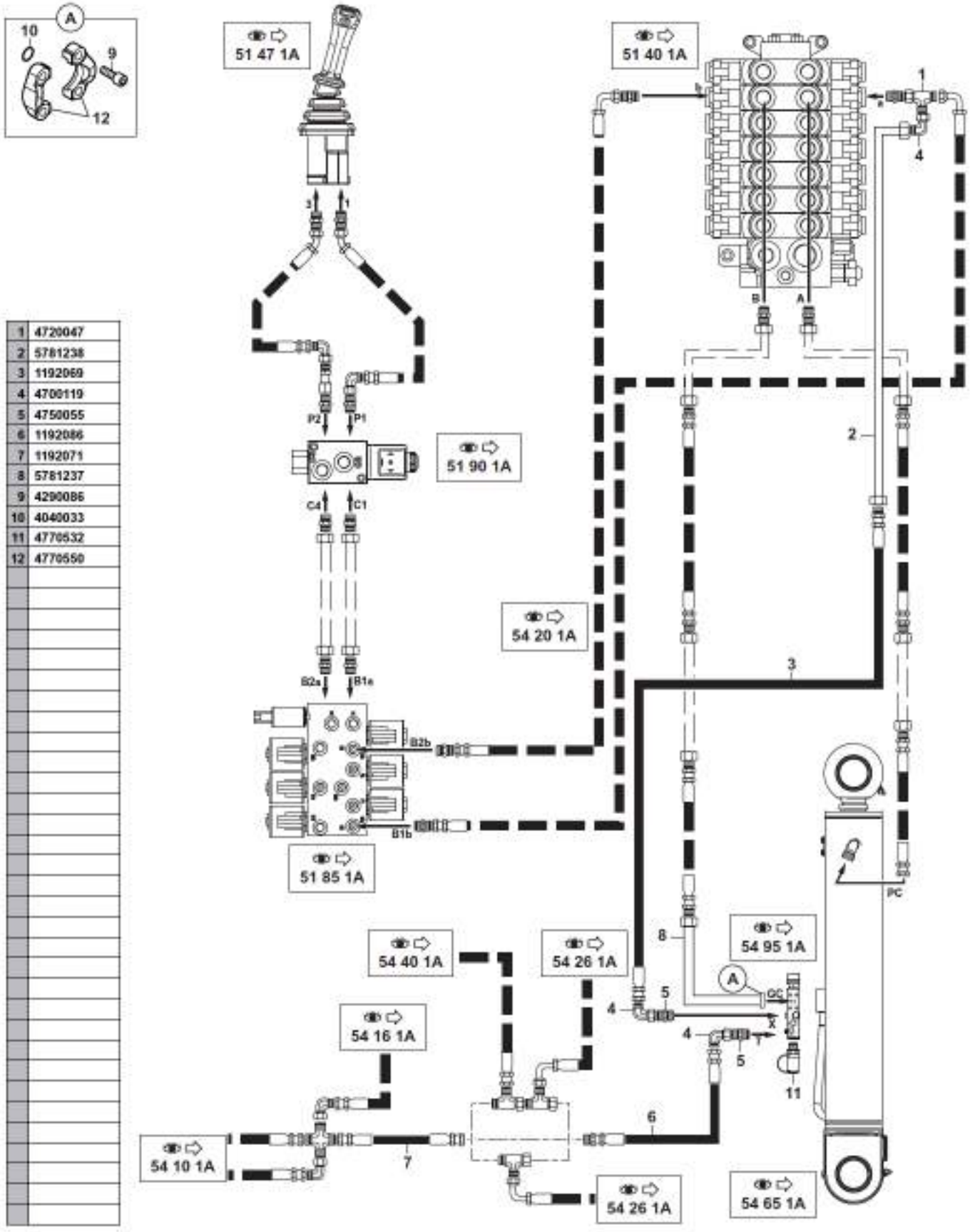

1	4720047
2	5781238
3	1192069
4	4700119
5	4750055
6	1192086
7	1192071
8	5781237
9	4290086
10	4040033
11	4770532
12	4770550

6MCR_5400852_54_21_1A.eps

CIRCUIT HYDRAULIQUE : VERIN DE BRAS / CLAPET
HYDRAULICS: ARM RAM / VALVE
HYDRAULIKKREIS: ARMZYLINDER / KLAPPE

1	4720047		1	TE	TEE	T STUECK
2	5781238		1	TUBE	TUBE	ROHR
3	1192069		1	FLEXIBLE	HOSE	SCHLAUCH
4	4700119		3	COUDE	ELBOW	WINKELSTUECK
5	4750055		2	UNION	CONNECTOR	ANSCHLUSSTEIL
6	1192086		1	FLEXIBLE	HOSE	SCHLAUCH
7	1192071		1	FLEXIBLE	HOSE	SCHLAUCH
8	5781237		1	TUBE	TUBE	ROHR
9	4290086	CHC M8X30	4	VIS	SCREW	SCHRAUBE
10	4040033		1	JOINT TORIQUE	O-RING	O-RING
11	4770532		1	PRISE DE PRESSION	PRESSURE TAPPING	ANSCHLUSS FUR OLDRUC
12	4770550		2	DEMI-BRIDE	HALF-FLANGE	HALBFLANSCHE

CIRCUIT HYDRAULIQUE : VÉRIN DE GODET (STANDARD)
HYDRAULICS: BUCKET CYLINDER (STANDARD)
HYDRAULIKKREIS : LÖFFELZYLINDER (NORM)

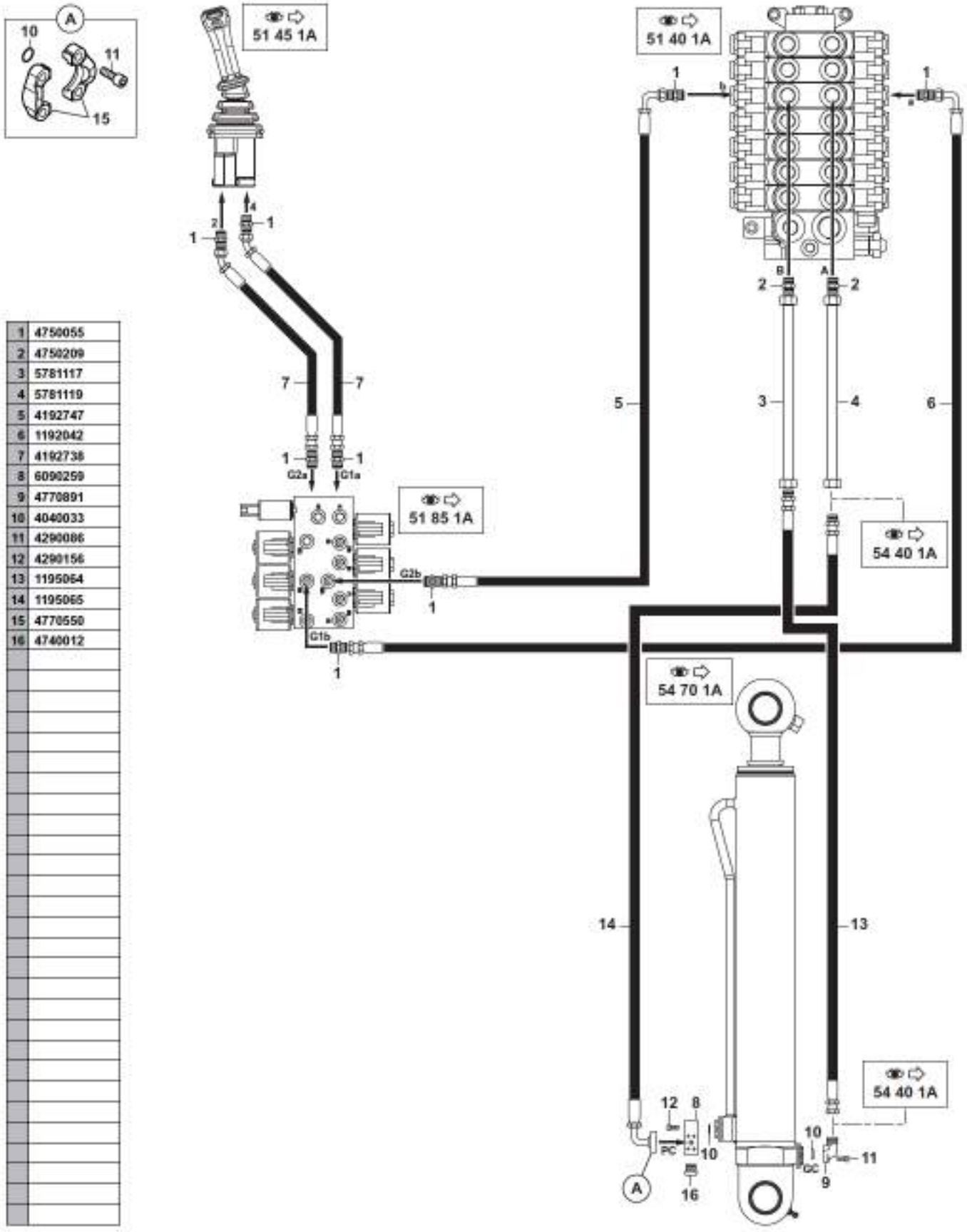

1	4750055
2	4750209
3	5781117
4	5781119
5	4192747
6	1192042
7	4192738
8	6090259
9	4770891
10	4040033
11	4290086
12	4290156
13	1195064
14	1195065
15	4770550
16	4740012

6MCR_5400852_54_25_1A.eps

CIRCUIT HYDRAULIQUE : VERIN DE GODET (STD)
HYDRAULICS: BUCKET CYLINDER (STANDARD)
HYDRAULIKKREIS: LOFFELZYLINDER (NORM)

1	4750055		8	UNION	CONNECTOR	ANSCHLUSSTEIL
2	4750209		2	UNION	CONNECTOR	ANSCHLUSSTEIL
3	5781117		1	TUBE	TUBE	ROHR
4	5781119		1	TUBE	TUBE	ROHR
5	4192747		1	FLEXIBLE	HOSE	SCHLAUCH
6	1192042		1	FLEXIBLE	HOSE	SCHLAUCH
7	4192738		2	FLEXIBLE	HOSE	SCHLAUCH
8	6090259		1	BLOC	BLOCK	BLOCK
9	4770891		1	BRIDE	FLANGE	FLANSCH
10	4040033		3	JOINT TORIQUE	O-RING	O-RING
11	4290086	CHC M8X30	8	VIS	SCREW	SCHRAUBE
12	4290156	CHC 8X45 CL12.9	4	VIS	SCREW	SCHRAUBE
13	1195064		1	FLEXIBLE	HOSE	SCHLAUCH
14	1195065		1	FLEXIBLE	HOSE	SCHLAUCH
15	4770550		2	DEMI-BRIDE	HALF-FLANGE	HALBFLANSCHE
16	4740012		1	BOUCHON	PLUG	VERSCHL.STOPFEN

CIRCUIT HYDRAULIQUE : VÉRIN DE GODET / CLAPET
HYDRAULICS: BUCKET CYLINDER / VALVE
HYDRAULIKKREIS : LÖFFELZYLINDER / KLAPP

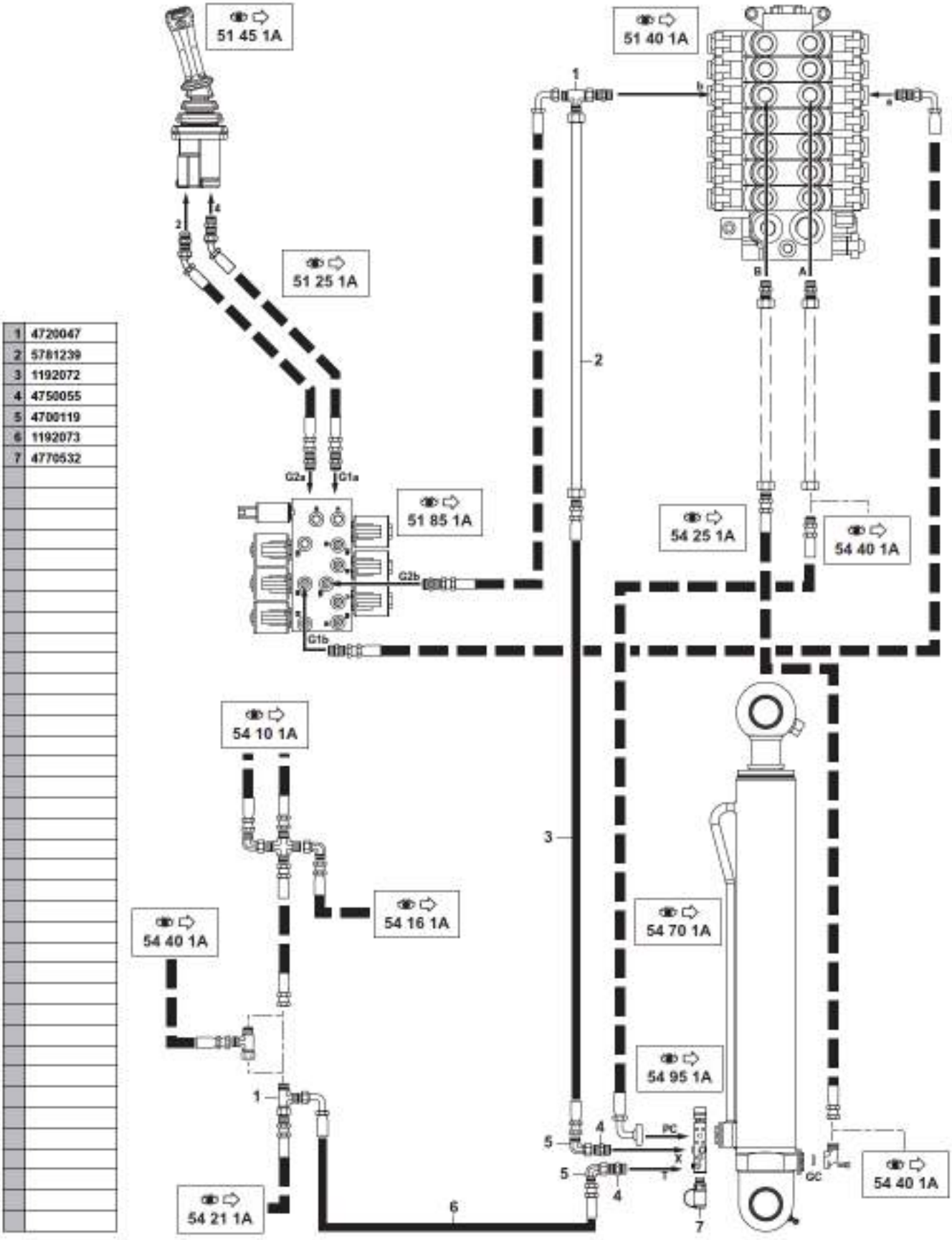

1	4720047
2	5781239
3	1192072
4	4750055
5	4700119
6	1192073
7	4770532

6MCR_5400852_54_26_1A.eps

CIRCUIT HYDRAULIQUE : VERIN DE GODET / CLAPET
HYDRAULICS: BUCKET CYLINDER / VALVE
HYDRAULIKKREIS: LOFFELZYLINDER / KLAPP

1	4720047	2	TE	TEE	T STUECK
2	5781239	1	TUBE	TUBE	ROHR
3	1192072	1	FLEXIBLE	HOSE	SCHLAUCH
4	4750055	2	UNION	CONNECTOR	ANSCHLUSSTEIL
5	4700119	2	COUDE	ELBOW	WINKELSTUECK
6	1192073	1	FLEXIBLE	HOSE	SCHLAUCH
7	4770532	1	PRISE DE PRESSION	PRESSURE TAPPING	ANSCHLUSS FUR OLDRUC

CIRCUIT HYDRAULIQUE : VÉRIN DÉPORT / PORTE-OUTILS
HYDRAULICS: OFFSET CYLINDER / TOOLS-HOLDER
HYDRAULIKKREIS : VERSETZUNGSZYLINDER / WERKZEUGETRÄGER

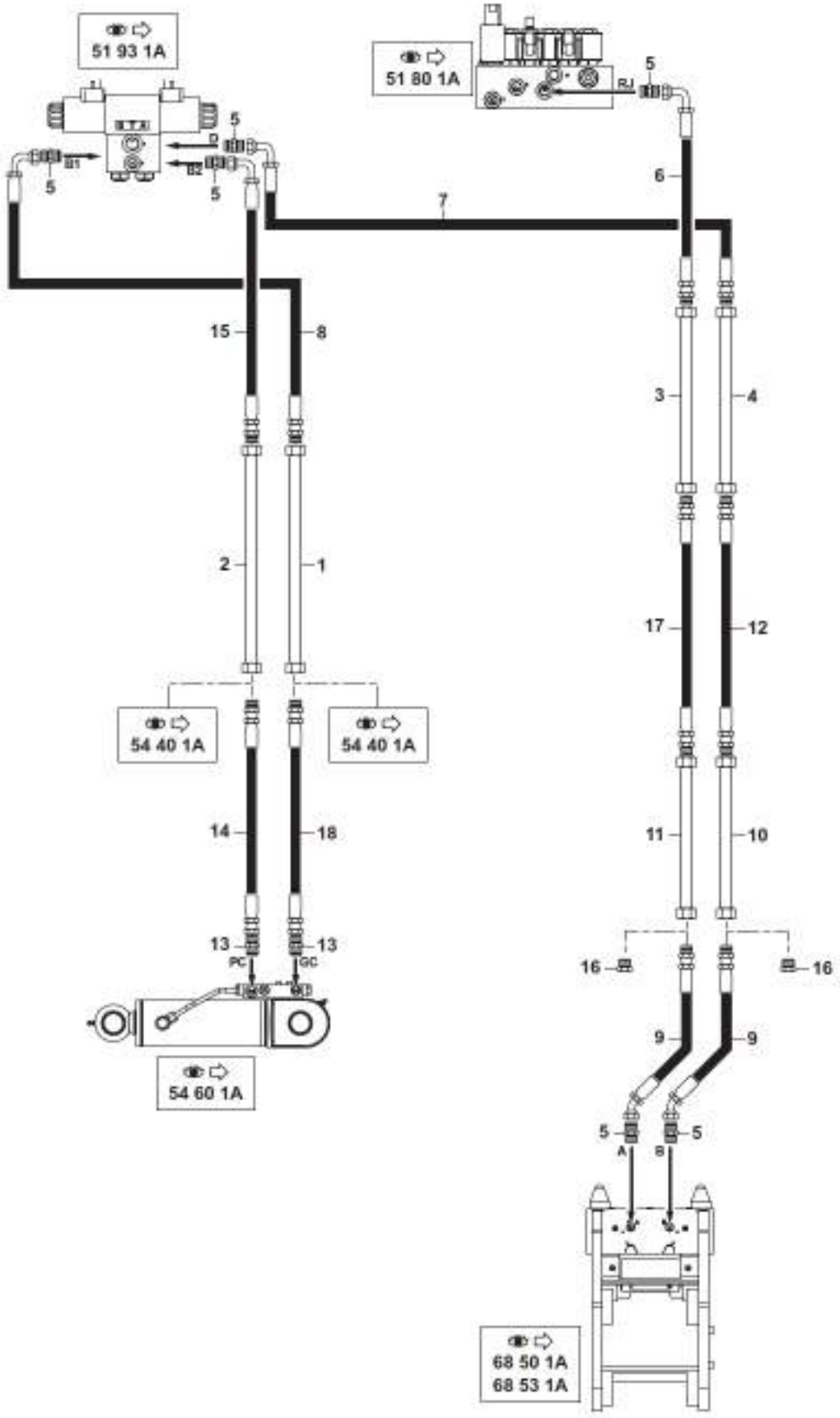

1	5781128
2	5781127
3	5781126
4	5781129
5	4750055
6	1192075
7	1192043
8	1192045
9	1192074
10	5781111
11	5781112
12	1192059
13	4750247
14	1192060
15	1192044
16	4740243
17	1192058
18	1192061

6MCR_5400852_54_30_1A.eps

CIRCUIT HYDRAULIQUE : VERIN DEPORT / PORTE-OUTILS
HYDRAULICS: OFFSET CYLINDER / TOOLS-HOLDER
HYDRAULIKKREIS:VERSETZUNGSZYLINDER/WERKZEUGETRAGER

1	5781128	1	TUBE	TUBE	ROHR
2	5781127	1	TUBE	TUBE	ROHR
3	5781126	1	TUBE	TUBE	ROHR
4	5781129	1	TUBE	TUBE	ROHR
5	4750055	6	UNION	CONNECTOR	ANSCHLUSSTEIL
6	1192075	1	FLEXIBLE	HOSE	SCHLAUCH
7	1192043	1	FLEXIBLE	HOSE	SCHLAUCH
8	1192045	1	FLEXIBLE	HOSE	SCHLAUCH
9	1192074	2	FLEXIBLE	HOSE	SCHLAUCH
10	5781111	1	TUBE	TUBE	ROHR
11	5781112	1	TUBE	TUBE	ROHR
12	1192059	1	FLEXIBLE	HOSE	SCHLAUCH
13	4750247	2	UNION	CONNECTOR	ANSCHLUSSTEIL
14	1192060	1	FLEXIBLE	HOSE	SCHLAUCH
15	1192044	1	FLEXIBLE	HOSE	SCHLAUCH
16	4740243	2	BOUCHON	PLUG	VERSCHL.STOPFEN
17	1192058	1	FLEXIBLE	HOSE	SCHLAUCH
18	1192061	1	FLEXIBLE	HOSE	SCHLAUCH

CIRCUIT HYDRAULIQUE (ACCESSOIRES)
HYDRAULIC CIRCUIT (ACCESSORIES)
HYDRAULIK (ZUSATZKREIS)

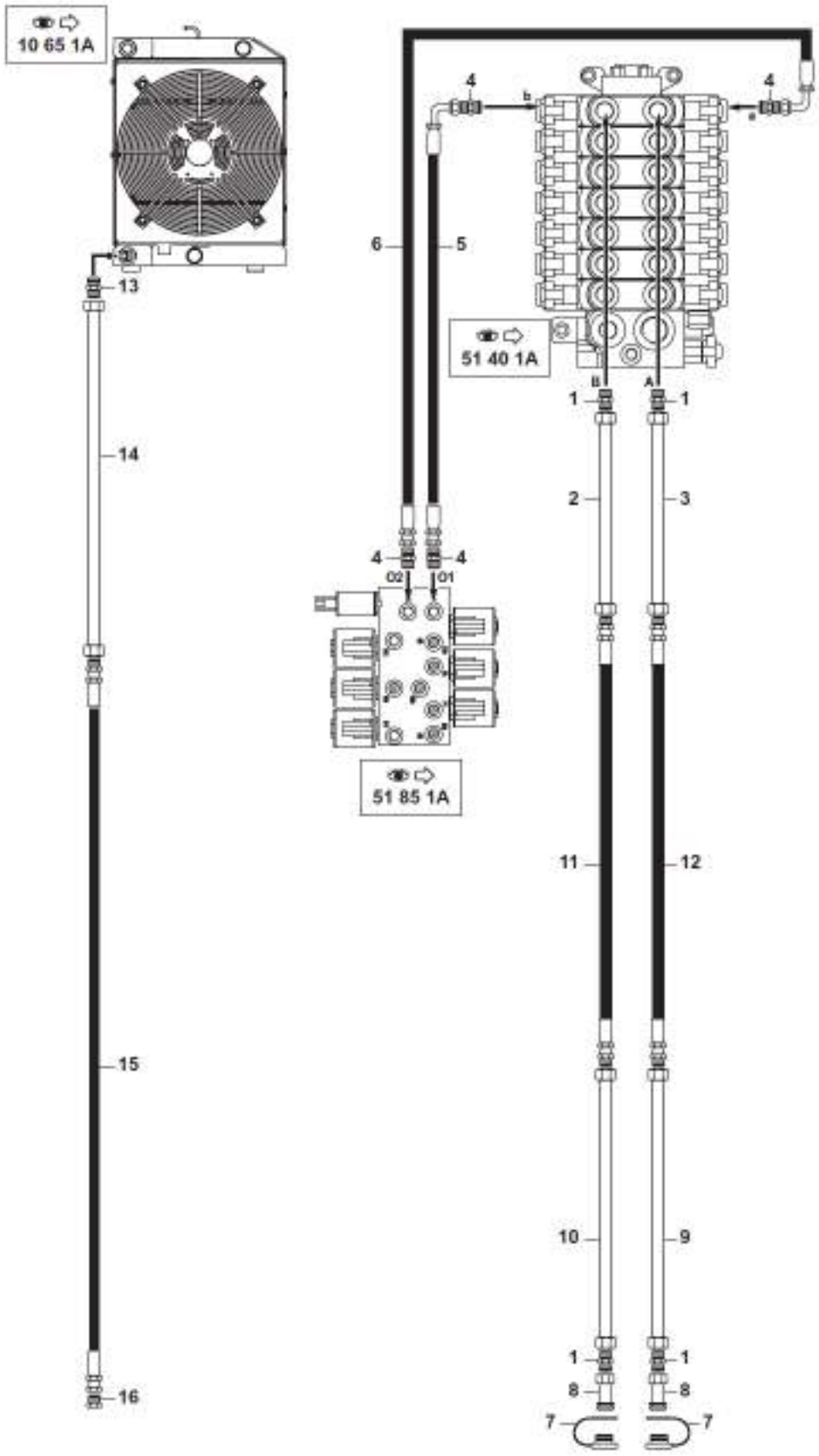

1	4750209
2	5781122
3	5781123
4	4750055
5	4192386
6	1192042
7	4740059
8	4750389
9	5781082
10	5781083
11	1195070
12	1195061
13	4750015
14	5781133
15	1197011
16	4740281

6MCR_5400852_54_35_1A.eps

CIRCUIT HYDRAULIQUE (ACCESSOIRES)
HYDRAULIC CIRCUIT (ACCESSORIES)
HYDRAULIK (ZUSATZKREIS)

1	4750209	4	UNION	CONNECTOR	ANSCHLUSSTEIL
2	5781122	1	TUBE	TUBE	ROHR
3	5781123	1	TUBE	TUBE	ROHR
4	4750055	4	UNION	CONNECTOR	ANSCHLUSSTEIL
5	4192386	1	FLEXIBLE	HOSE	SCHLAUCH
6	1192042	1	FLEXIBLE	HOSE	SCHLAUCH
7	4740059	2	BOUCHON	PLUG	VERSCHL.STOPFEN
8	4750389	2	COUPLEUR	COUPLER	KUPPLUNGSSTUECK
9	5781082	1	TUBE	TUBE	ROHR
10	5781083	1	TUBE	TUBE	ROHR
11	1195070	1	FLEXIBLE	HOSE	SCHLAUCH
12	1195061	1	FLEXIBLE	HOSE	SCHLAUCH
13	4750015	1	UNION	CONNECTOR	ANSCHLUSSTEIL
14	5781133	1	TUBE	TUBE	ROHR
15	1197011	1	FLEXIBLE	HOSE	SCHLAUCH
16	4740281	1	BOUCHON	PLUG	VERSCHL.STOPFEN

CIRCUIT HYDRAULIQUE : BENNE PRENEUSE
HYDRAULIC: CLAMSHELL
HYDRAULIKKREIS : GREIFER

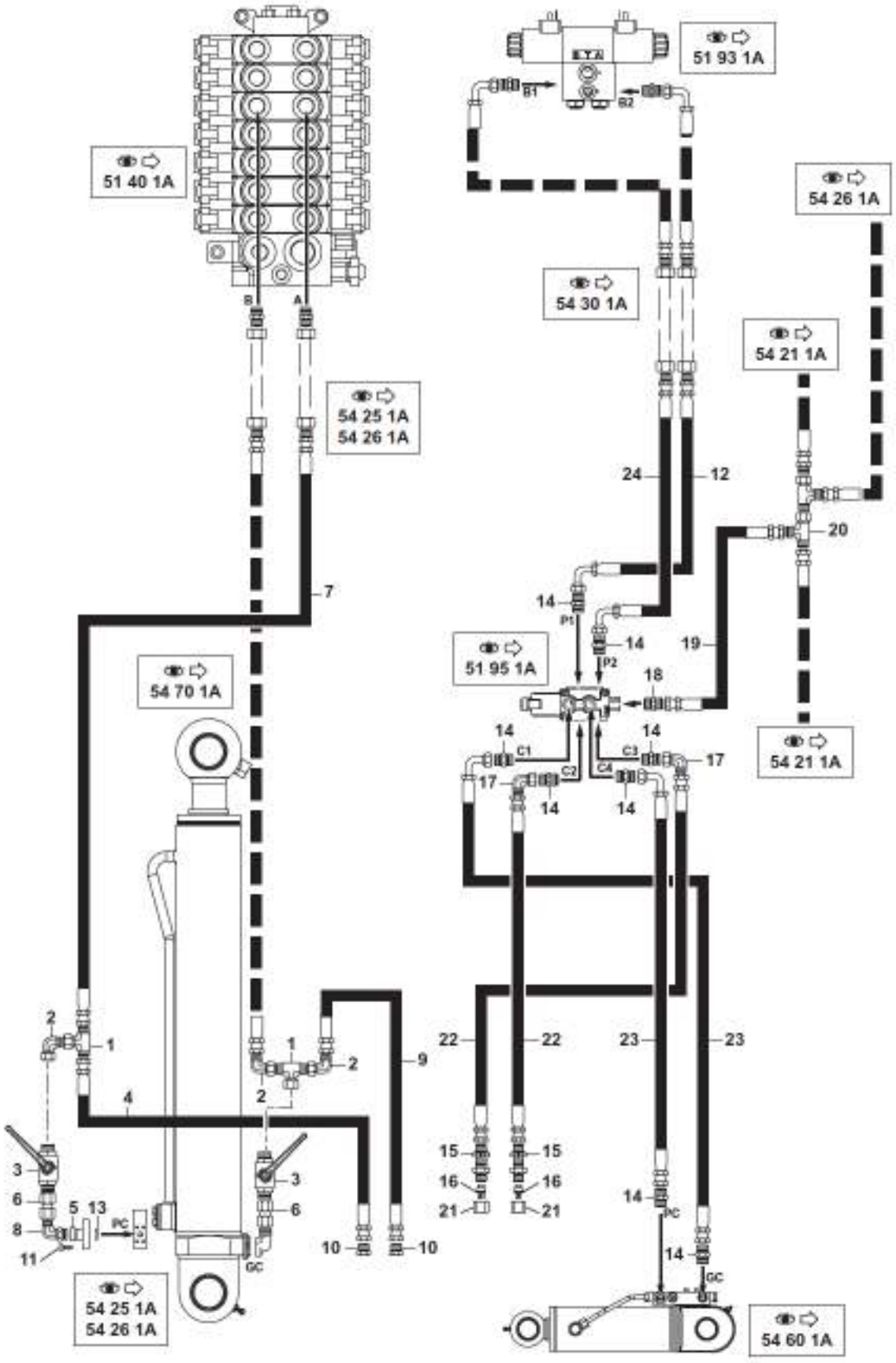

1	4725026
2	4700128
3	4780030
4	1195075
5	4770894
6	4755229
7	1195076
8	4705146
9	1195074
10	4740072
11	4290086
12	1192064
13	4040033
14	4750247
15	4750047
16	4740221
17	4700119
18	4750055
19	1192062
20	4720047
21	4770115
22	1192063
23	1192039
24	1192065

6MCR_5400852_54_40_1A.eps

CIRCUIT HYDRAULIQUE : BENNE PRENEUSE
HYDRAULICS: CLAMSHELL
HYDRAULIKKREIS: GREIFER

1	4725026		2	TE	TEE	T STUECK
2	4700128		3	COUDE	ELBOW	WINKELSTUECK
3	4780030		2	VANNE	GATE VALVE	VENTIL
4	1195075		1	FLEXIBLE	HOSE	SCHLAUCH
5	4770894		1	BRIDE	FLANGE	FLANSCH
6	4755229		2	RACCORD	UNION	VERBINDUNGSELEMENT
7	1195076		1	FLEXIBLE	HOSE	SCHLAUCH
8	4705146		1	COUDE	ELBOW	WINKELSTUECK
9	1195074		1	FLEXIBLE	HOSE	SCHLAUCH
10	4740072		2	BOUCHON	PLUG	VERSCHL.STOPFEN
11	4290086	CHC M8X30	4	VIS	SCREW	SCHRAUBE
12	1192064		1	FLEXIBLE	HOSE	SCHLAUCH
13	4040033		1	JOINT TORIQUE	O-RING	O-RING
14	4750247		8	UNION	CONNECTOR	ANSCHLUSSTEIL
15	4750047		2	UNION	CONNECTOR	ANSCHLUSSTEIL
16	4740221		2	BOUCHON	PLUG	VERSCHL.STOPFEN
17	4700119		2	COUDE	ELBOW	WINKELSTUECK
18	4750055		1	UNION	CONNECTOR	ANSCHLUSSTEIL
19	1192062		1	FLEXIBLE	HOSE	SCHLAUCH
20	4720047		1	TE	TEE	T STUECK
21	4770115		2	ECROU	NUT	MUTTER
22	1192063		2	FLEXIBLE	HOSE	SCHLAUCH
23	1192039		2	FLEXIBLE	HOSE	SCHLAUCH
24	1192065		1	FLEXIBLE	HOSE	SCHLAUCH

VÉRIN DE FLÈCHE
BOOM CYLINDER
AUSLEGERZYLINDER

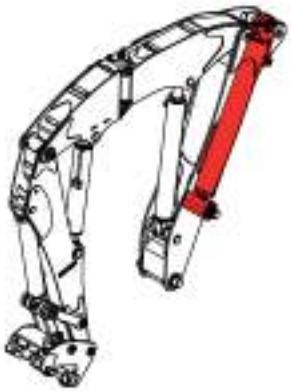

1	5671121
2	5960248
3	6140036
4	3870374
5	3870404
6	5580006

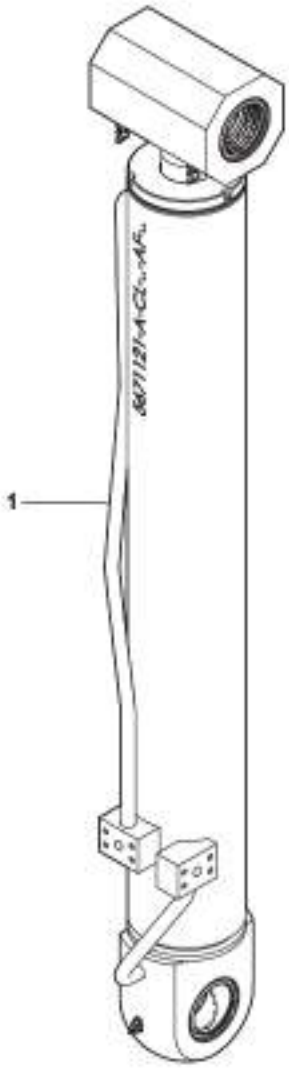

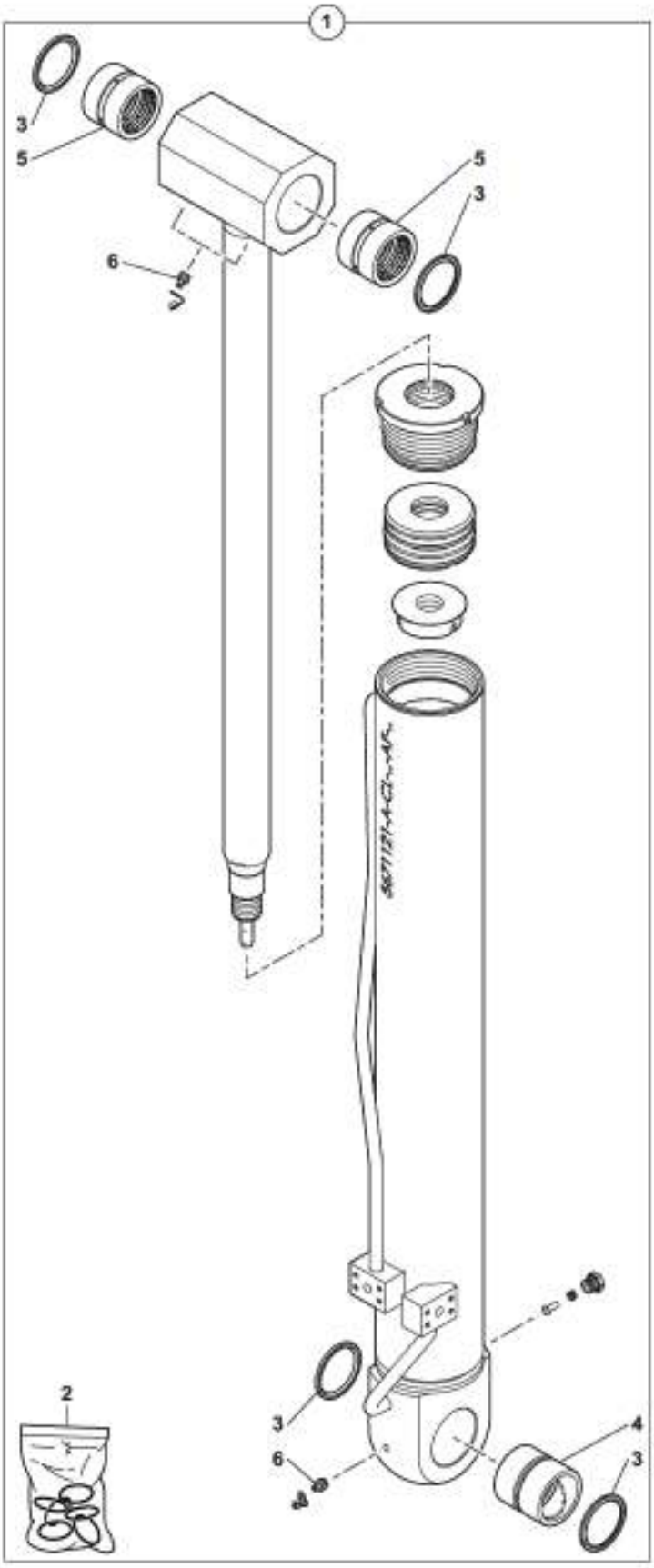

VERIN DE FLÈCHE
BOOM CYLINDER
AUSLEGERZYLINDER

1	5671121			1	VERIN DE FLECHE	BOOM CYLINDER	AUSLEGERZYLINDER
2	5960248	1		1	POCHETTE DE JOINTS	SEAL (KIT)	DICHTRING (BAUSATZ)
3	6140036	1		4	JOINT	SEAL	DICHTRING
4	3870374	1		1	BAGUE	BUSH	RING
5	3870404	1		2	BAGUE	BUSH	BUCHSE
6	5580008	1	M10X1	3	GRAISSEUR	GREASE FITING	SCHMIERNIPPEL

VÉRIN BEC DE FLÈCHE
BOOM NOSE PIECE RAM
BESCHICKER-RAM ZYLINDER

1	5671123
2	5960250
3	6140035
4	3870419
5	5580008

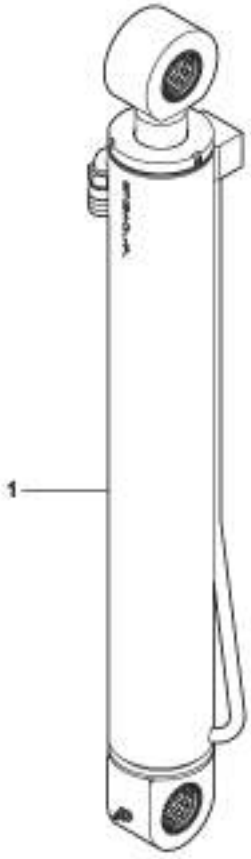

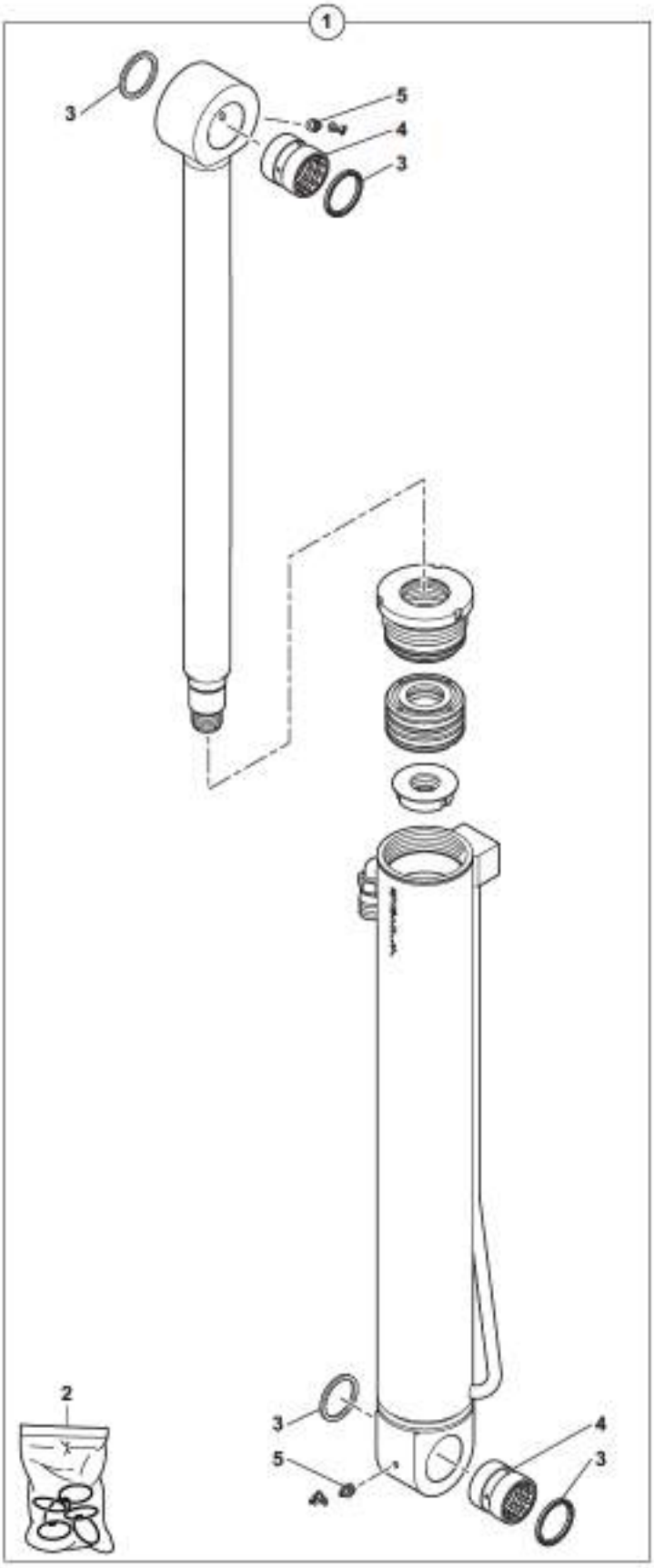

VERIN BEC DE FLÈCHE
BOOM NOSE PIECE RAM
BESCHICKER-RAM ZYLINDER

1	5671123			1	VERIN BEC DE FLECHE	BOOM NOSE PIECE RAM	BESCHICKER-ARM ZYLIN
2	5960250	1		1	POCHETTE DE JOINTS	SEAL (KIT)	DICHTRING (BAUSATZ)
3	6140035	1		4	JOINT	SEAL	DICHTRING
4	3870419	1		2	BAGUE	BUSH	RING
5	5580008	1	M10X1	2	GRAISSEUR	GREASE FITING	SCHMIERNIPPEL

VÉRIN DE DÉPORT
OFFSET CYLINDER
VERSETZUNGSZYLINDER

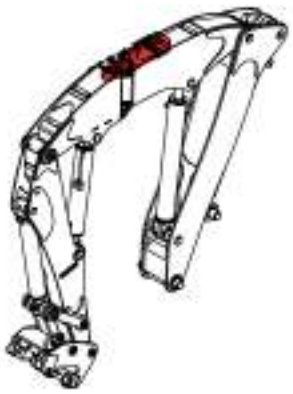

1	5671122
2	5960249
3	6140035
4	3870052
5	3870254
6	5580006
7	4290156
8	4700115
9	4740012
10	5220137
11	4040033
12	5781234

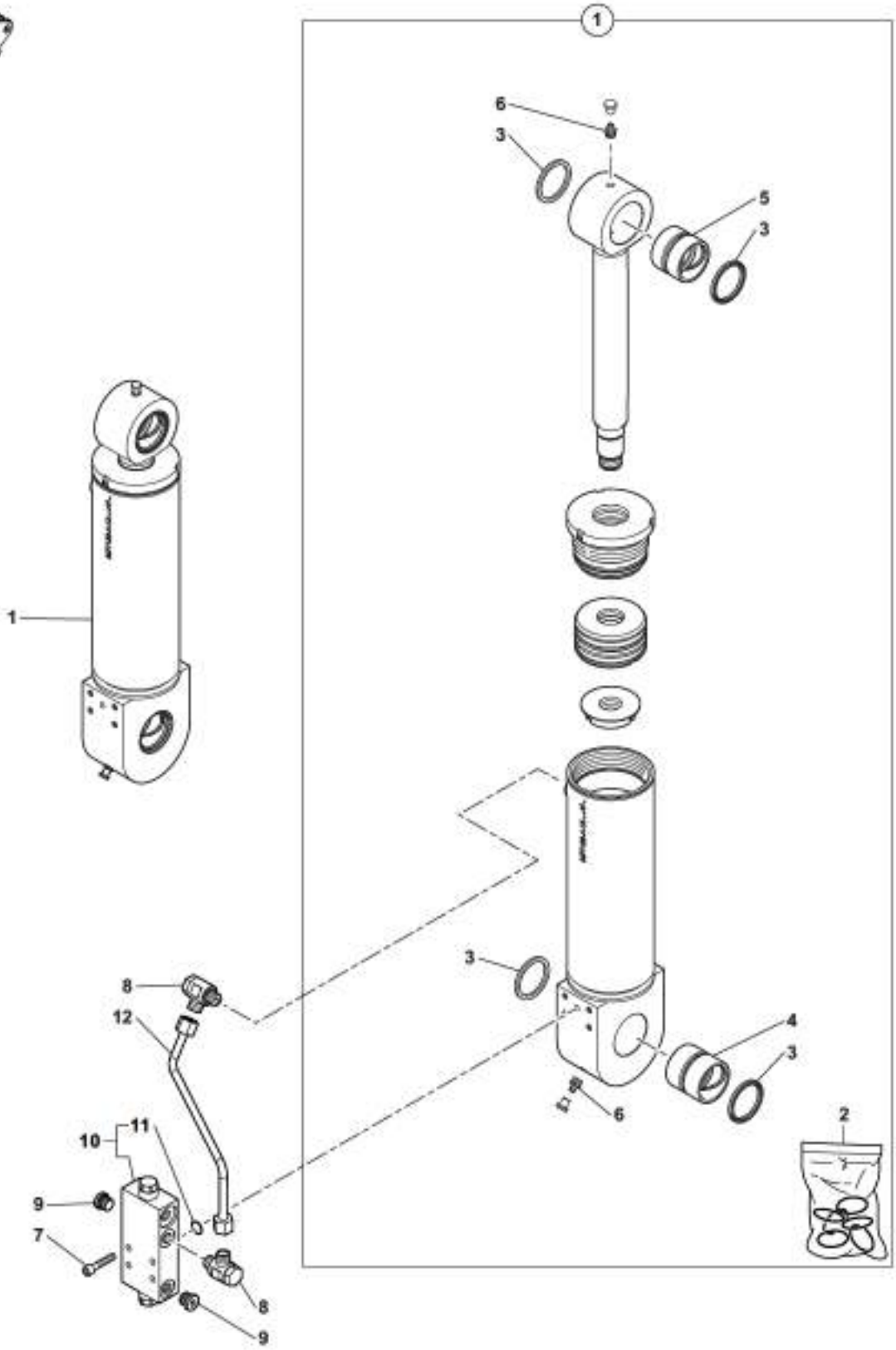

6MCR 5400852 54 60 1A.spc

VERIN DE DEPORT
OFFSET CYLINDER
VERSETZUNGSZYLINDER

1	5671122			1	VERIN DE DEPORT	OFFSET CYLINDER	VERSETZUNGSZYLINDER
2	5960249	1		1	POCHETTE DE JOINTS	SEAL (KIT)	DICHTRING (BAUSATZ)
3	6140035	1		4	JOINT	SEAL	DICHTRING
4	3870052	1		1	BAGUE	BUSH	RING
5	3870254	1		1	BAGUE	BUSH	RING
6	5580008	1	M10X1	2	GRAISSEUR	GREASE FITING	SCHMIERNIPPEL
7	4290156		CHC M8X45 CL12.9	4	VIS	SCREW	SCHRAUBE
8	4700115			2	RACCORD BANJO	BANJO FITTING	RINGSTUECK
9	4740012			3	BOUCHON	PLUG	VERSCHL.STOPFEN
10	5220137			1	CLAPET ANTI-RETOUR	CHECK VALVE	RUCKSCHLAGVENTIL
11	4040033	10		1	JOINT TORIQUE	O-RING	O-RING
12	5781234			1	TUBE	TUBE	ROHR

VÉRIN DE BRAS
ARM RAM
ARMZYLINDER

1	5671124
2	5960251
3	6140035
4	3870419
5	5580008

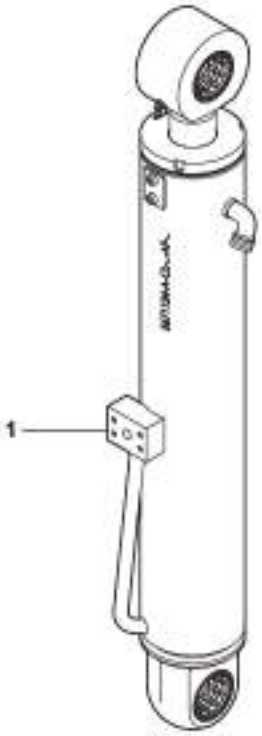

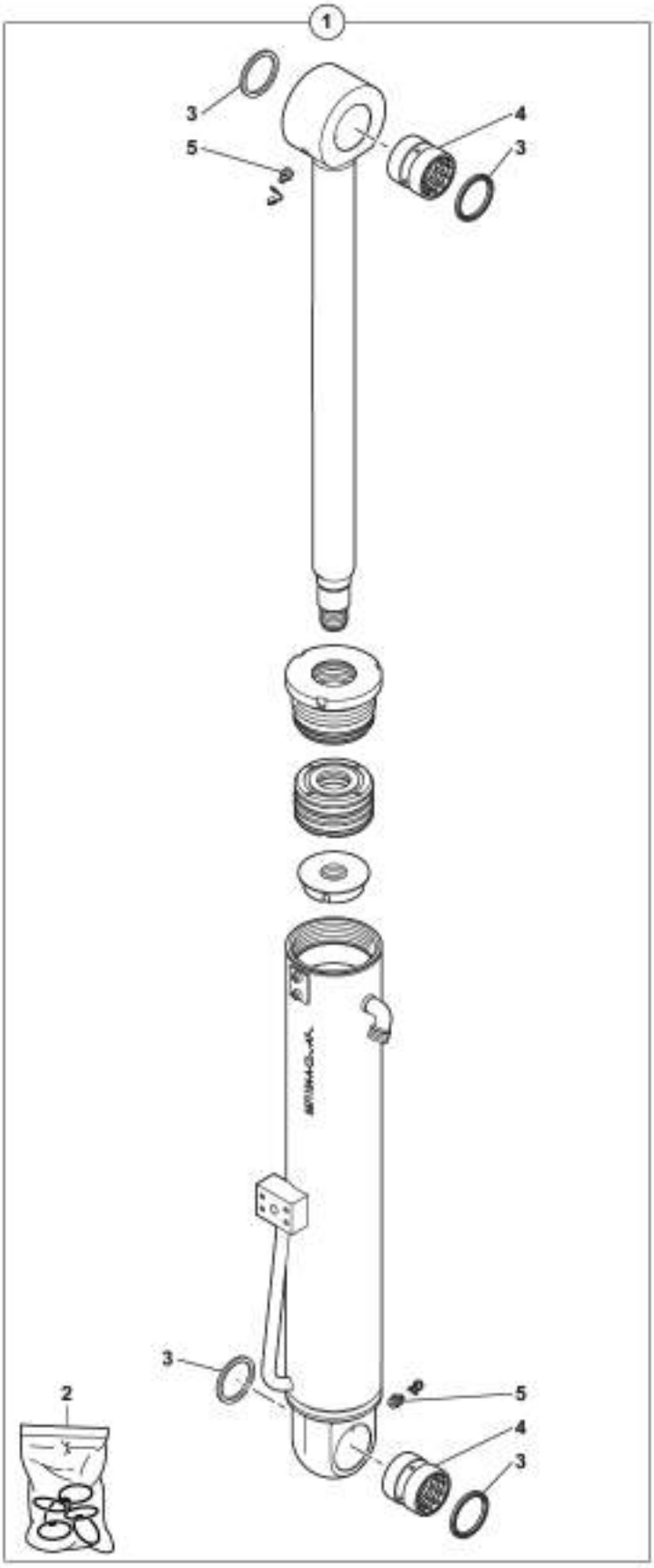

6MCR 5400852 54 65 1A.spc

VERIN DE BRAS
ARM RAM
ARMZYLINDER

1	5671124			1	VERIN DE BRAS	ARM RAM	ARMZYLINDER
2	5960251	1		1	POCHETTE DE JOINTS	SEAL (KIT)	DICHTRING (BAUSATZ)
3	6140035	1		4	JOINT	SEAL	DICHTRING
4	3870419	1		2	BAGUE	BUSH	RING
5	5580008	1	M10X1	2	GRAISSEUR	GREASE FITING	SCHMIERNIPPEL

VÉRIN DE GODET
BUCKET CYLINDER
LÖFFELZYLINDER

1	5671125
2	5960252
3	6140034
4	3870415
5	3870416
6	5580008

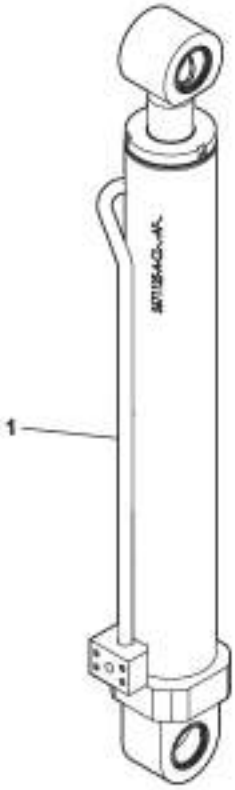

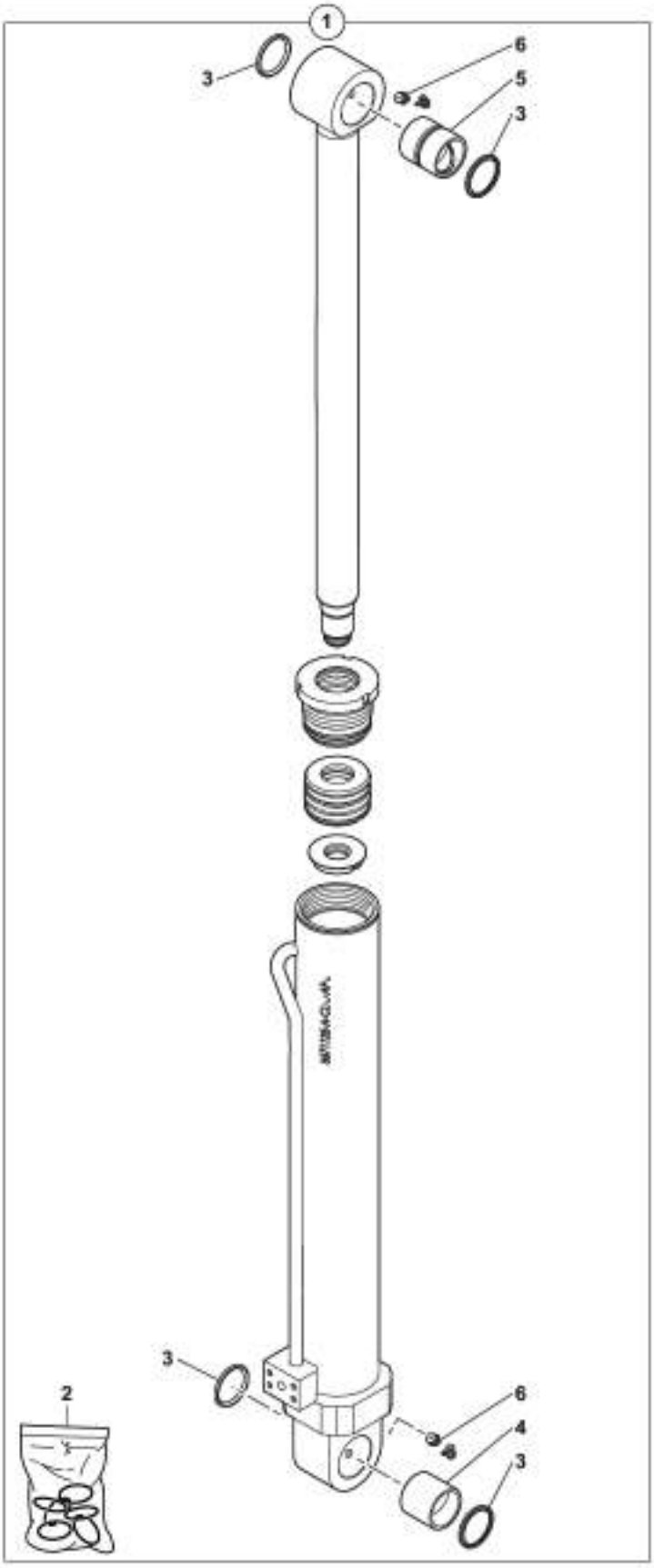

VERIN DE GODET
BUCKET CYLINDER
LOFFELZYLINDER

1	5671125			1	VERIN GODET	BUCKET CYLINDER	LOEFFELZYLINDER
2	5960252	1		1	POCHETTE DE JOINTS	SEAL (KIT)	DICHTRING (BAUSATZ)
3	6140034	1		4	JOINT	SEAL	DICHTRING
4	3870415	1		1	BAGUE	BUSH	RING
5	3870416	1		1	BAGUE	BUSH	RING
6	5580008	1	M10X1	2	GRAISSEUR	GREASE FITING	SCHMIERNIPPEL

VÉRIN DE PORTE-OUTILS RATTRAPAGE DE JEU
CYLINDER OF TOOLS-HOLDER PLAY TAKE-UP
ZYLINDER VON WERKZEUGETRÄGEN SPIELAUSGLEICH

1	3950037
2	3730077
3	6130046
4	6120124
5	3950020
6	6120122
7	6130044
8	4040319
9	6120085
10	6120130
11	4620023
12	5220132
13	4740248

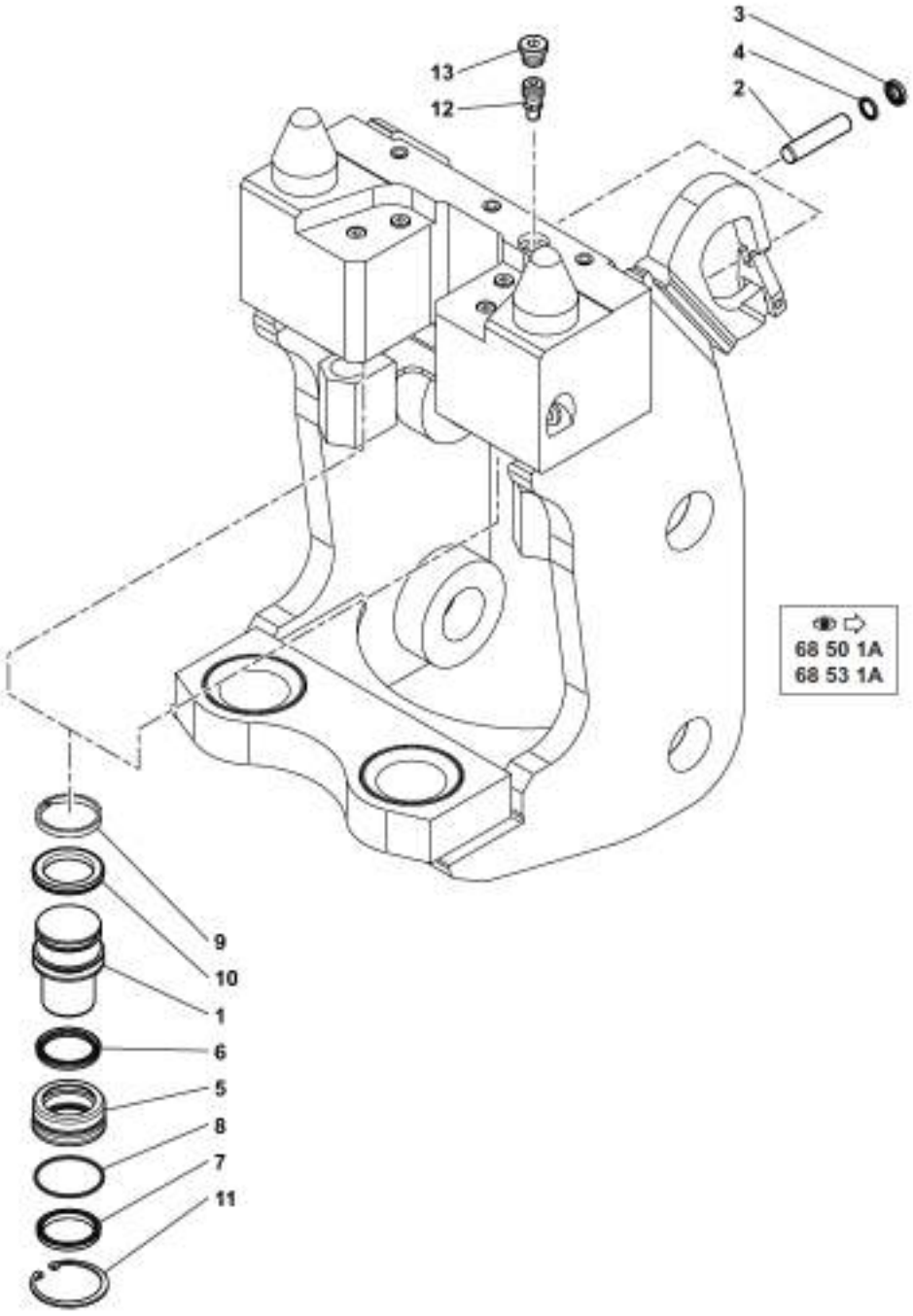

6MCR_5400852_54_75_1A.eps

VERIN DE PORTE-OUTILS RATTRAPAGE DE JEU
CYLINDER OF TOOLS-HOLDER PLAY TAKE-UP
ZYLINDER VON WERKZEUGETRAGEN SPIELAUSGLEICH

1	3950037	2	PISTON	PISTON	KOLBEN
2	3730077	2	PISTON	PISTON	KOLBEN
3	6130046	2	JOINT RACLEUR	WIPER RING	ABSTREIFER RING
4	6120124	2	JOINT	SEAL	DICHTRING
5	3950020	2	BAGUE	BUSHING	BUCHSE
6	6120122	2	JOINT	SEAL	DICHTRING
7	6130044	2	JOINT RACLEUR	WIPER RING	ABSTREIFER RING
8	4040319	2	JOINT TORIQUE	O-RING	O-RING
9	6120085	2	PORTEUR TIGE	CARRIER STEM	TRAGER STAMM
10	6120130	2	JOINT	SEAL	DICHTRING
11	4620023	2	CIRCLIP	CIRCLIP	SICHERUNGSRING
12	5220132	1	CLAPET	NON RETURN VALVE	RUECKSCHL.VENTIL
13	4740248	1	BOUCHON	PLUG	VERSCHL.STOPFEN

CLAPET DE SÉCURITÉ
SAFETY VALVE
SICHEREITSVENTIL

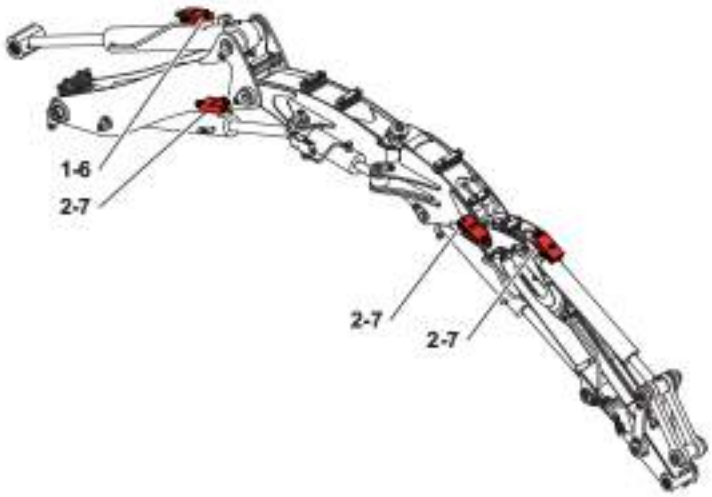

1	6090305	
2	6090300	*
3	6090312	
4	4040033	
5	609A0015	
6	4290202	
7	4290156	

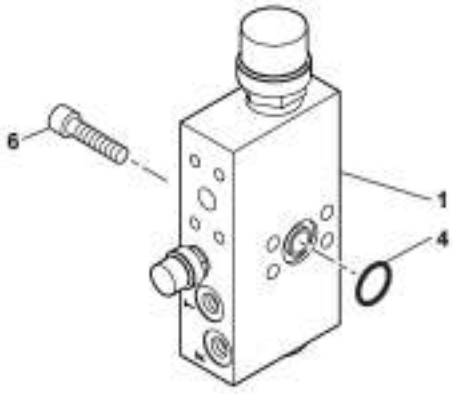

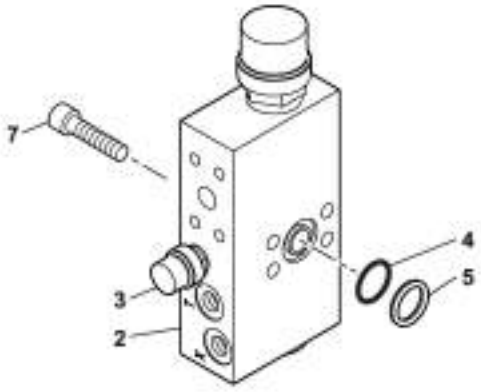

6MCR 5400852 54 95 1A.eps

CLAPET DE SECURITE
SAFETY VALVE
SICHEREITSVENTIL

1	6090305		550 bar	1	CLAPET DE SECURITE	SAFETY VALVE	SICHERHEITSVENTIL
2	6090300	*	350 bar	SB	CLAPET DE SECURITE	SAFETY VALVE	SICHERHEITSVENTIL
3	6090312			SB	BOUCHON	PLUG	VERSCHL.STOPFEN
4	4040033			SB	JOINT TORIQUE	O-RING	O-RING
5	609A0015			1	BAGUE ANTI-EXTRUSION	ANTI-EXTRUSION RING	STUTZRING
6	4290202		CHC M8X40 CL12.9	4	VIS	SCREW	SCHRAUBE
7	4290156		CHC M8X45 CL12.9	SB	VIS	SCREW	SCHRAUBE

CHÂSSIS
CHASSIS
FAHRGESTELL

1	3832901
2	3832585
3	5041282
4	4380043
5	4490006
6	4380042

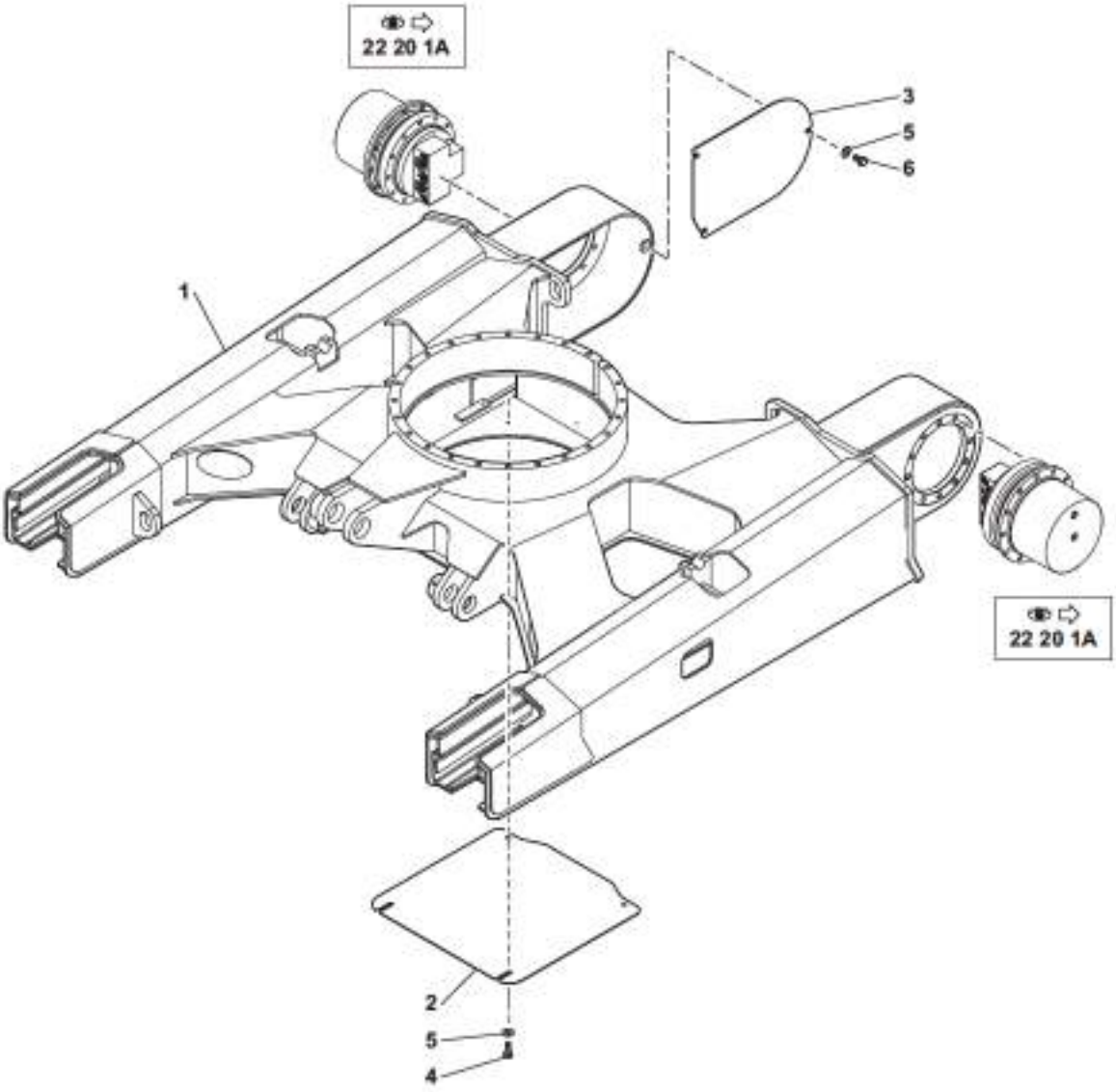

6MCR 5400852 61 10 1A.kpd

CHÂSSIS
CHASSIS
FAHRGESTELL

1	3832901		1	CHÂSSIS	FRAME	FAHRGESTELL
2	3832585		1	COUVERCLE	COVER	DECKEL
3	5041282		2	COUVERCLE	COVER	DECKEL
4	4380043	H M8X20	4	VIS	SCREW	SCHRAUBE
5	4490006	CONTACT MU8	10	RONDELLE	WASHER	UNTERLEGSCHEIBE
6	4380042	H M8X16	6	VIS	SCREW	SCHRAUBE

COURONNE D'ORIENTATION
SLEWING RING
DREHKRANZ

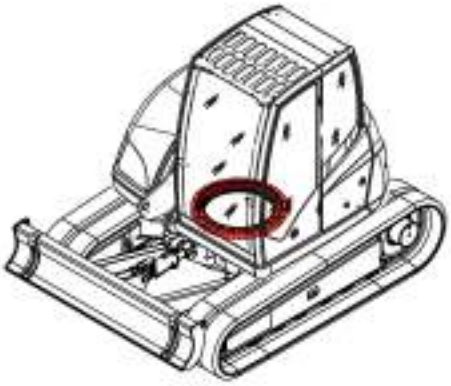

1	4990028
2	4370157
3	4460044

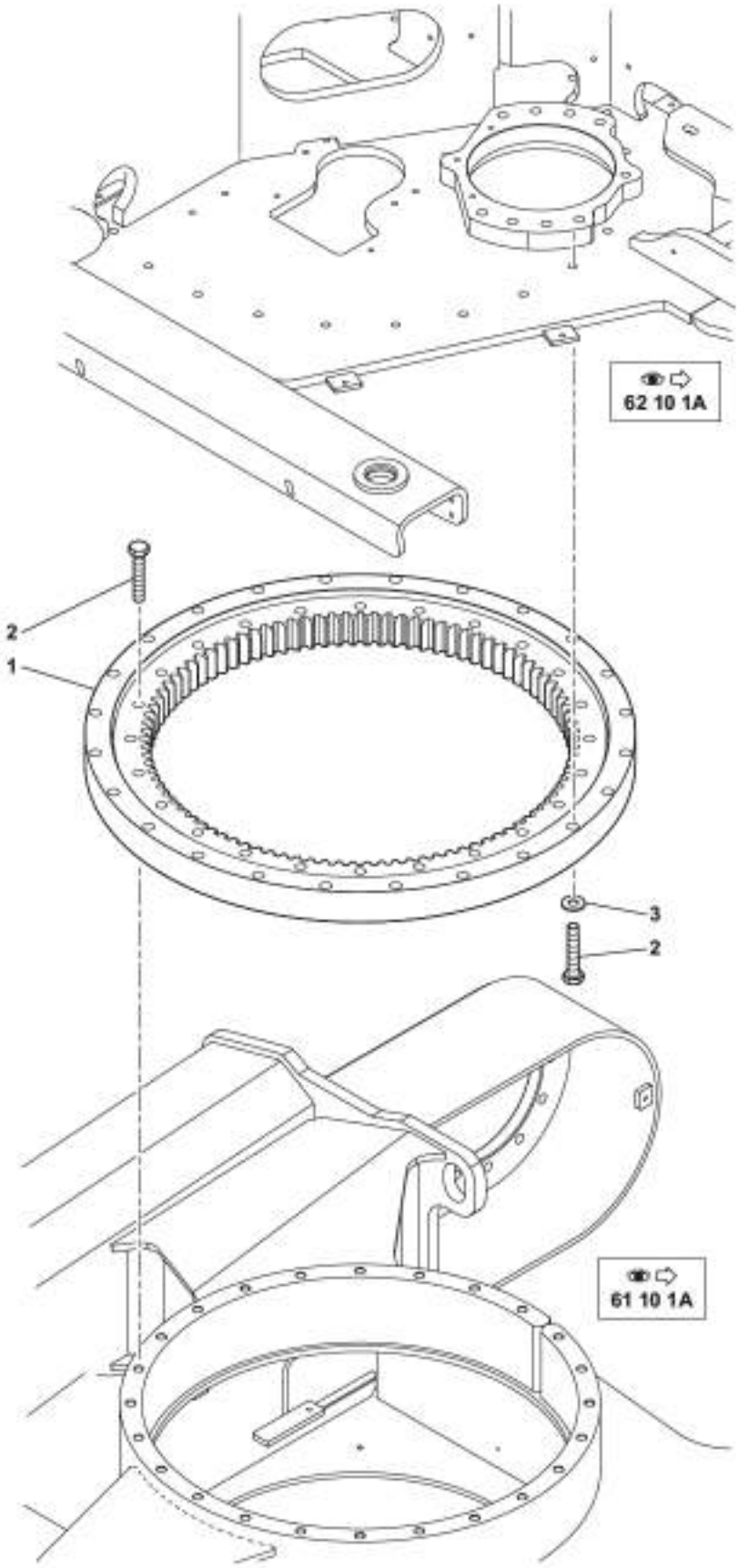

6MCR 5400852 61 20 1A.eps

COURONNE D'ORIENTATION
SLEWING RING
DREHKRANZ

1	4990028		1	COURONNE ORIENTATION	SWING CIRCLE	DREHKRANZ
2	4370157	H M14X80	48	VIS	SCREW	SCHRAUBE
3	4460044	MU14	24	RONDELLE	WASHER	UNTERLEGSCHEIBE

LAME BULL
BULLDOZER BLADE
PLANIERSCHILD

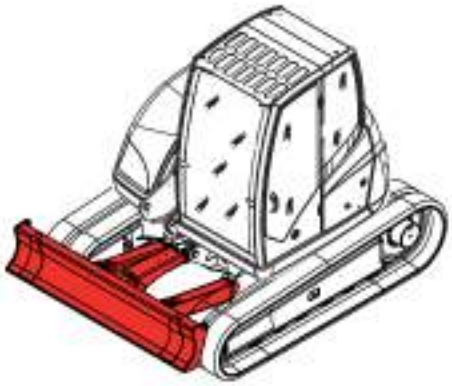

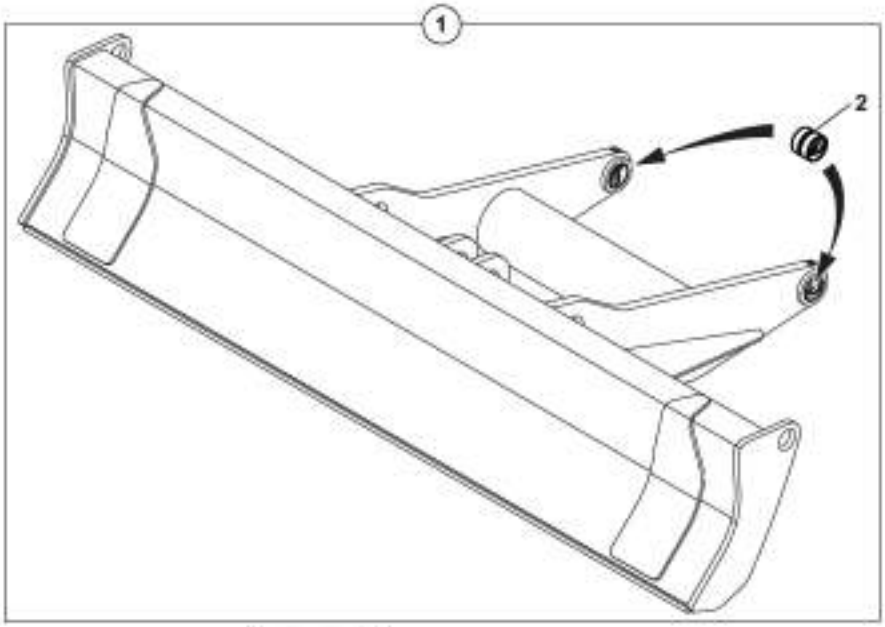

1	5460655
2	3870254
3	5041301
4	4090511
5	4090534
6	4380043
7	4490003
8	4380317
9	4380315
10	4410016
11	5580010

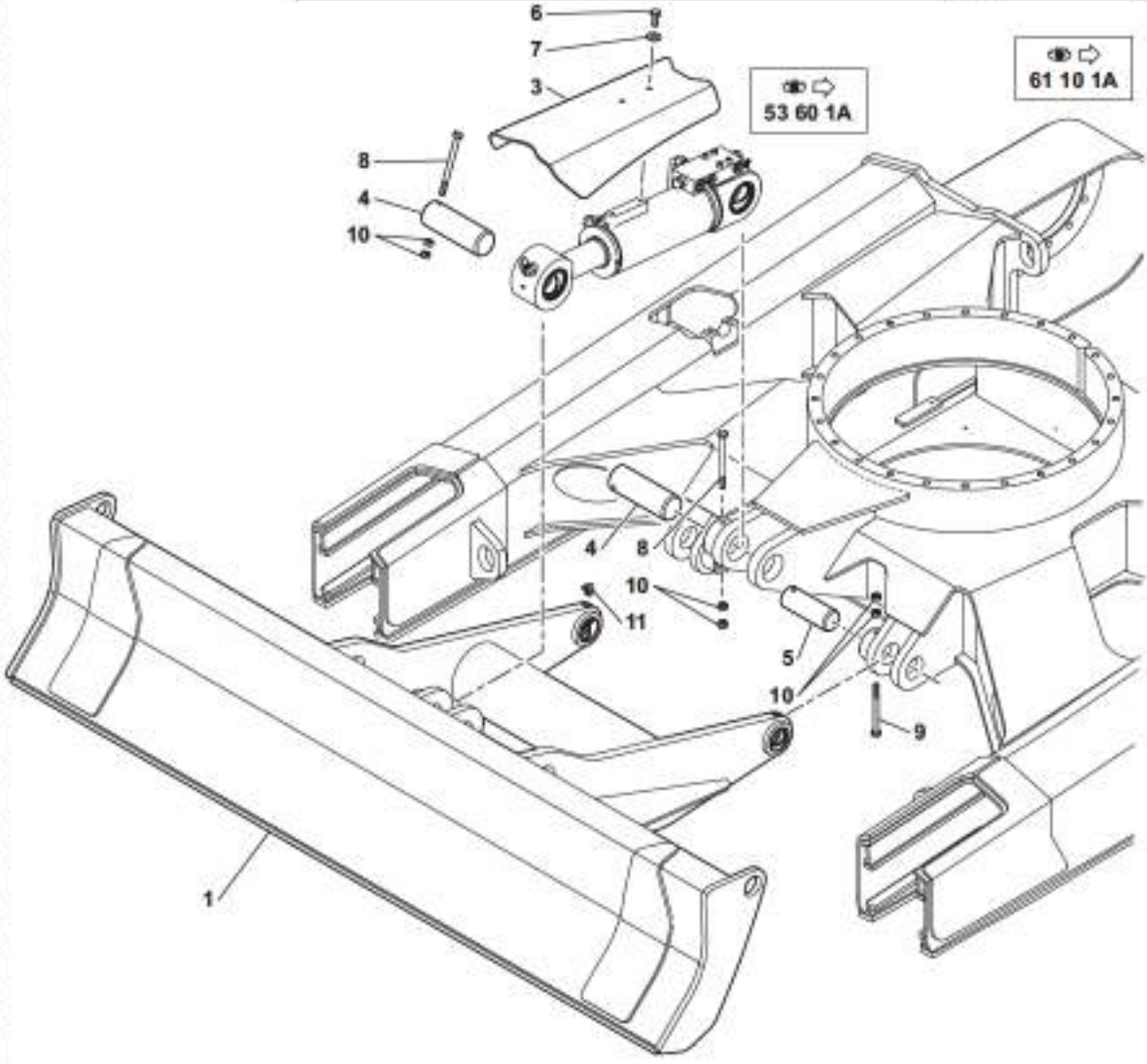

6MCR 5400852 61 40 1A.spc

LAME BULL
BULLDOZER BLADE
PLANIERSCHILD

1	5460655			1	LAME BULL	BLADE ASS'Y	PLANIERSCHILD
2	3870254	1		2	BAGUE	BUSH	RING
3	5041301			1	PROTECTEUR	PROTECTOR	SCHUTZ
4	4090511			2	AXE	CLEVIS PIN	BOLZEN
5	4090534			2	AXE	CLEVIS PIN	BOLZEN
6	4380043		H M8X20	2	VIS	SCREW	SCHRAUBE
7	4490003		CONTACT MU10	2	RONDELLE	WASHER	UNTERLEGSCHEIBE
8	4380317		H M8X100	2	VIS	SCREW	SCHRAUBE
9	4380315		H M8X90	2	VIS	SCREW	SCHRAUBE
10	4410016		H M8	8	ECROU	NUT	MUTTER
11	5580010		M10X1 90°	2	GRAISSEUR	GREASE FITING	SCHMIERNIPPEL

BRIDES / CHÂSSIS
FLANGES / FRAME
FLANCH / FAHRGESTELL

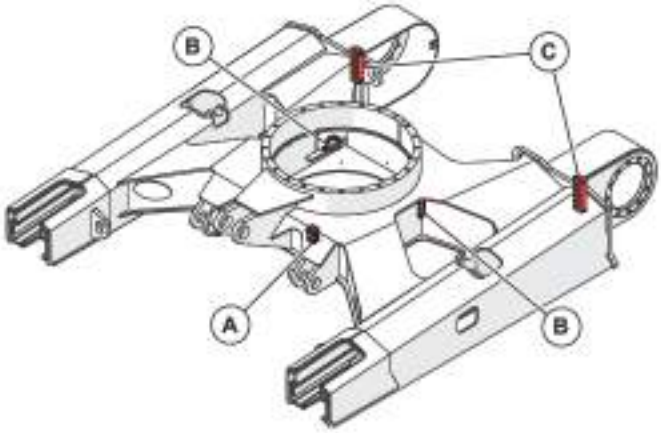

1	4300099
2	4690993
3	4380043
4	4691147
5	3280175
6	4490006
7	4410016
8	4300058
9	4691196
10	3280398

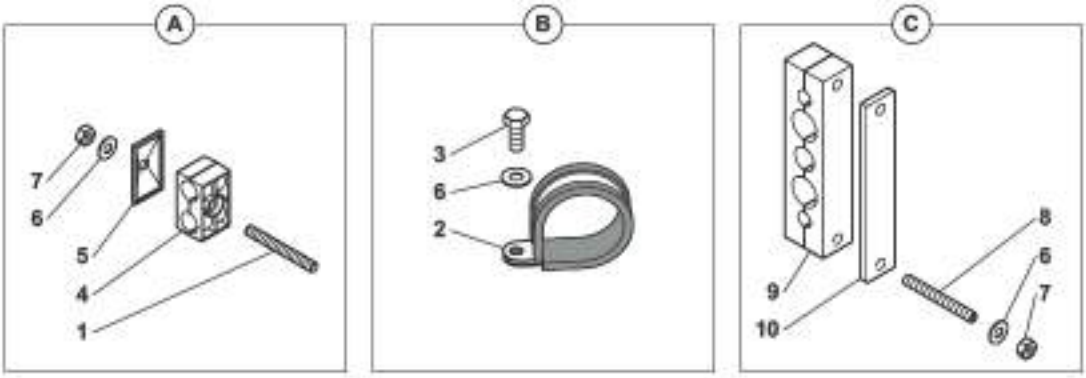

6MCR 5400852 61 50 1A.eps

BRIDES / CHÂSSIS
FLANGES / FRAME
FLANCH / FAHRGESTELL

1	4300099	HC M8X60	1	GOUJON	STUD	STIFT
2	4691230		2	COLLIER	COLLAR	SCHELLE
3	4380043	H M8X20	2	VIS	SCREW	SCHRAUBE
4	4691147		1	BRIDE	FLANGE	FLANSCH
5	3280175		1	PLAQUE	PLATE	PLATTE
6	4490006	CONTACT MU8	7	RONDELLE	WASHER	UNTERLEGSCHEIBE
7	4410016	H M8	5	ECROU	NUT	MUTTER
8	4300058	HC M8X70	4	GOUJON	STUD	STIFT
9	4691196		2	BRIDE	FLANGE	FLANSCH
10	3280398		2	PLAQUE	PLATE	PLATTE

TOURELLE
TOWER
OBERWAGEN

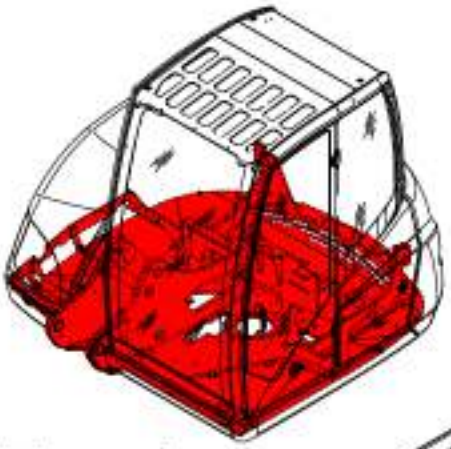

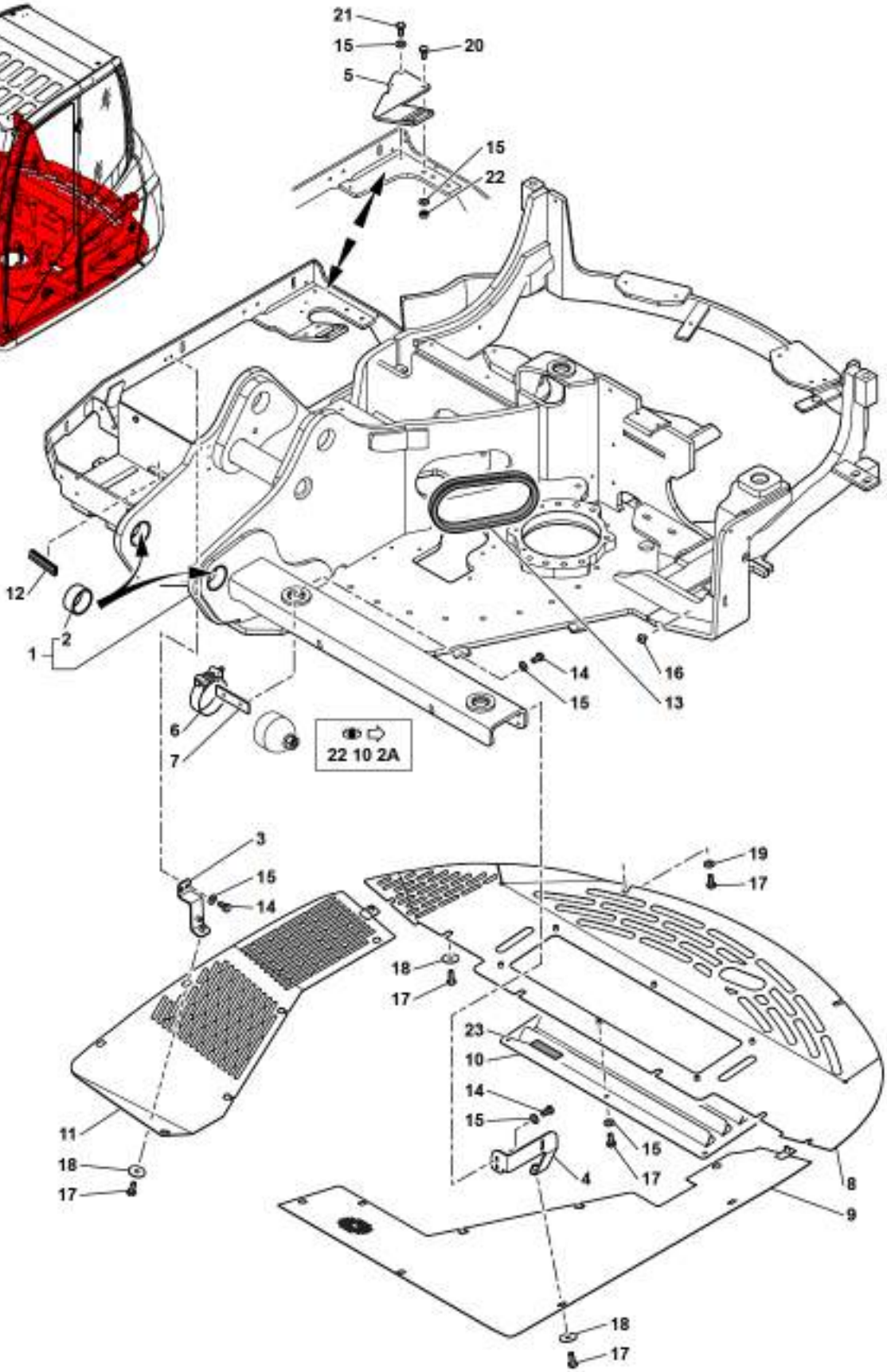

1	5460677
2	3870414
3	3610967
4	3610969
5	8
6	4690757
7	3280185
8	5041335
9	5041333
10	5041430
11	5041334
12	5600224
13	5041429
14	4380042
15	4490006
16	5180137
17	4380043
18	4460029
19	4460026
20	4380045
21	4380047
22	4410016
23	5600075

6MCR 5400852 62 10 1A.eps

TOURELLE
TOWER
OBERWAGEN

	1	5460677			1	ENSEMBLE TOURELLE	TOWER ASSEMBLY	OBERWAGEN EINHEIT
	2	3870414	1		2	BAGUE	BUSH	BUCHSE
	3	3610967			1	PIECE DE FIXATION	ATTACHING PART	ANBAUTEIL
	4	3610969			1	PIECE DE FIXATION	ATTACHING PART	ANBAUTEIL
*	5	3620434		S	1	SUPPORT	BRACKET	TRAEGER
	6	4690757			1	COLLIER	COLLAR	SCHELLE
	7	3280185			1	PLAQUE	PLATE	PLATTE
	8	5041335			1	TOLE	SHIELD	SCHUTZBLECH
	9	5041333			1	TOLE	SHIELD	SCHUTZBLECH
	10	5041430			1	TRAPPE	HATCH	SCHAULOCH
	11	5041334			1	TOLE	SHIELD	SCHUTZBLECH
	12	5600224			SB	JOINT	SEAL	DICHTRING
	13	5041429			1	PROTECTEUR	PROTECTOR	SCHUTZ
	14	4380042		H M8X16	6	VIS	SCREW	SCHRAUBE
	15	4490006		CONTACT MU8	14	RONDELLE	WASHER	UNTERLEGSCHEIBE
*	16	5180137			4	AGRAFE	CRAMP	KLAMMER
	17	4380043		H M8X20	29	VIS	SCREW	SCHRAUBE
	18	4460029		LLN8	21	RONDELLE	WASHER	UNTERLEGSCHEIBE
	19	4460026		LU8	2	RONDELLE	WASHER	UNTERLEGSCHEIBE
	20	4380045		H M8X30	1	VIS	SCREW	SCHRAUBE
	21	4380047		H M8X40	1	VIS	SCREW	SCHRAUBE
	22	4410016		H M8	1	ECROU	NUT	MUTTER
*	23	5600075			SB	BANDE CAOUTCHOUC	RUBBER STRAP	GUMMIBAND

TOURELLE
TOWER
OBERWAGEN

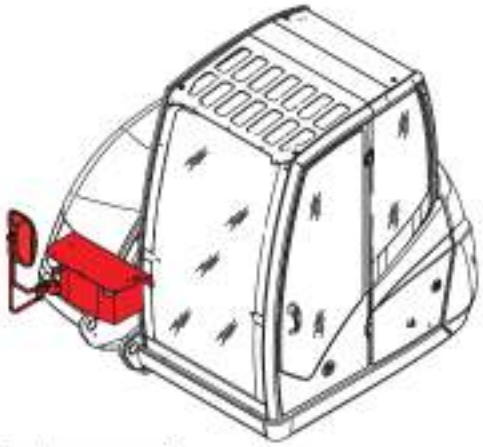

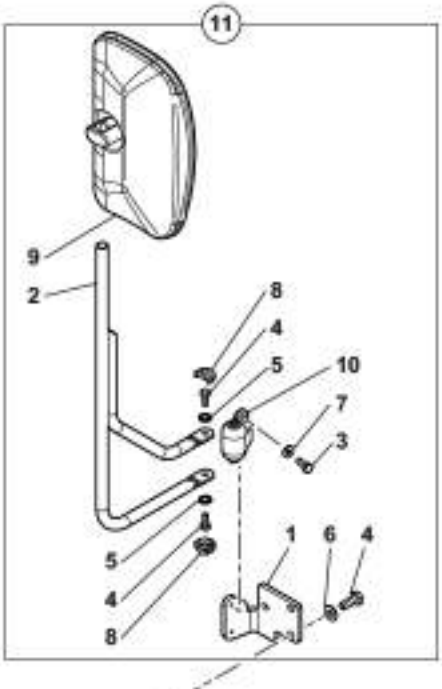

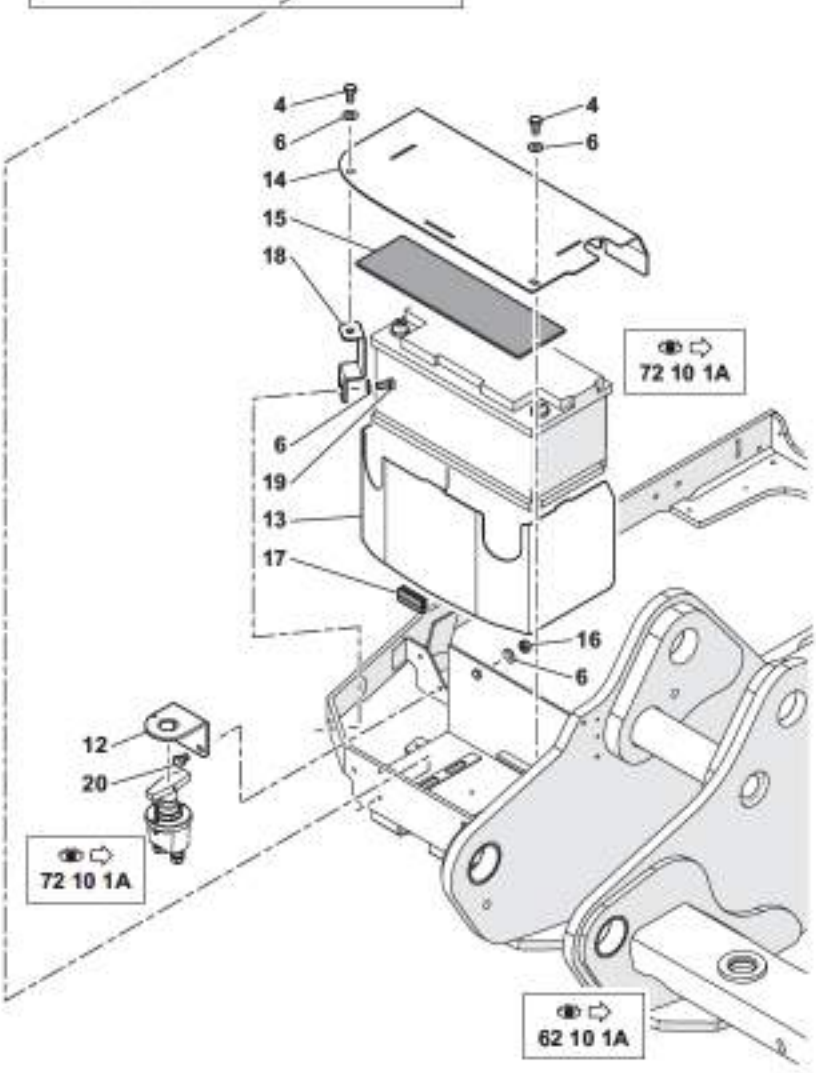

1	3620355
2	3832551
3	4380031
4	4380043
5	4480053
6	4490006
7	4490014
8	5041193
9	5320045
10	5320125
11	K7205185
12	3560978
13	3070413
14	3070414
15	5041428
16	4410016
17	5600224
18	3070415
19	4380042
20	4380047

TOURELLE
TOWER
OBERWAGEN

1	3620355	11		1	SUPPORT	BRACKET	TRAEGER
2	3832551	11		1	SUPPORT	BRACKET	TRAEGER
3	4380031		H M6X16	2	VIS	SCREW	SCHRAUBE
4	4380043		H M8X20	7	VIS	SCREW	SCHRAUBE
5	4480053		AZ8	2	RONDELLE	WASHER	UNTERLEGSCHEIBE
6	4490006		CONTACT MU8	11	RONDELLE	WASHER	UNTERLEGSCHEIBE
7	4490014		CONTACT MU6	2	RONDELLE	WASHER	UNTERLEGSCHEIBE
8	5041193	11		2	CACHE	MUFF	MUFFE
9	5320045	11		1	ANTEVISEUR	FRONT VIEW MIRROR	VORDERSPIEGEL
10	5320125	11		1	EMBASE	BASE	GRUNDPLATTE
11	K7205185			1	RETROVISEUR	MIRROR	SPIEGEL
12	3560978			1	SUPPORT	BRACKET	TRAEGER
13	3070413			1	COFFRE BATTERIE	BATTERY BOX	BATTERIEKASTEN
14	3070414			1	CAPOT BATTERIE	BATTERY COVER	BATTERIEHAUBE
15	5041428			1	PROTEGE-BATTERIE	BATTERY GUARD	BATTERIE SCHUTZ
16	4410016		H M8	2	ECROU	NUT	MUTTER
17	5600224			SB	JOINT	SEAL	DICHTRING
18	3070415			1	SUPPORT	BRACKET	TRAEGER
19	4380042		H M8X16	2	VIS	SCREW	SCHRAUBE
20	4380037		H M8X12	2	VIS	SCREW	SCHRAUBE

CONTREPOIDS
COUNTER WEIGHT
GEGENGEWICHT

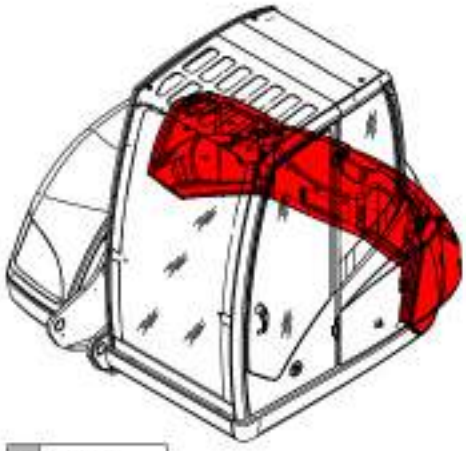

1	2400131	
2	5170188	
3	5170204	
4	3610725	
5	3832638	
6	4240002	
7	4370128	
8	4370129	
9	4460125	
10	4250016	
11	2400146	*
12	3070402	
13	4370092	
14	4370148	
15	4380402	

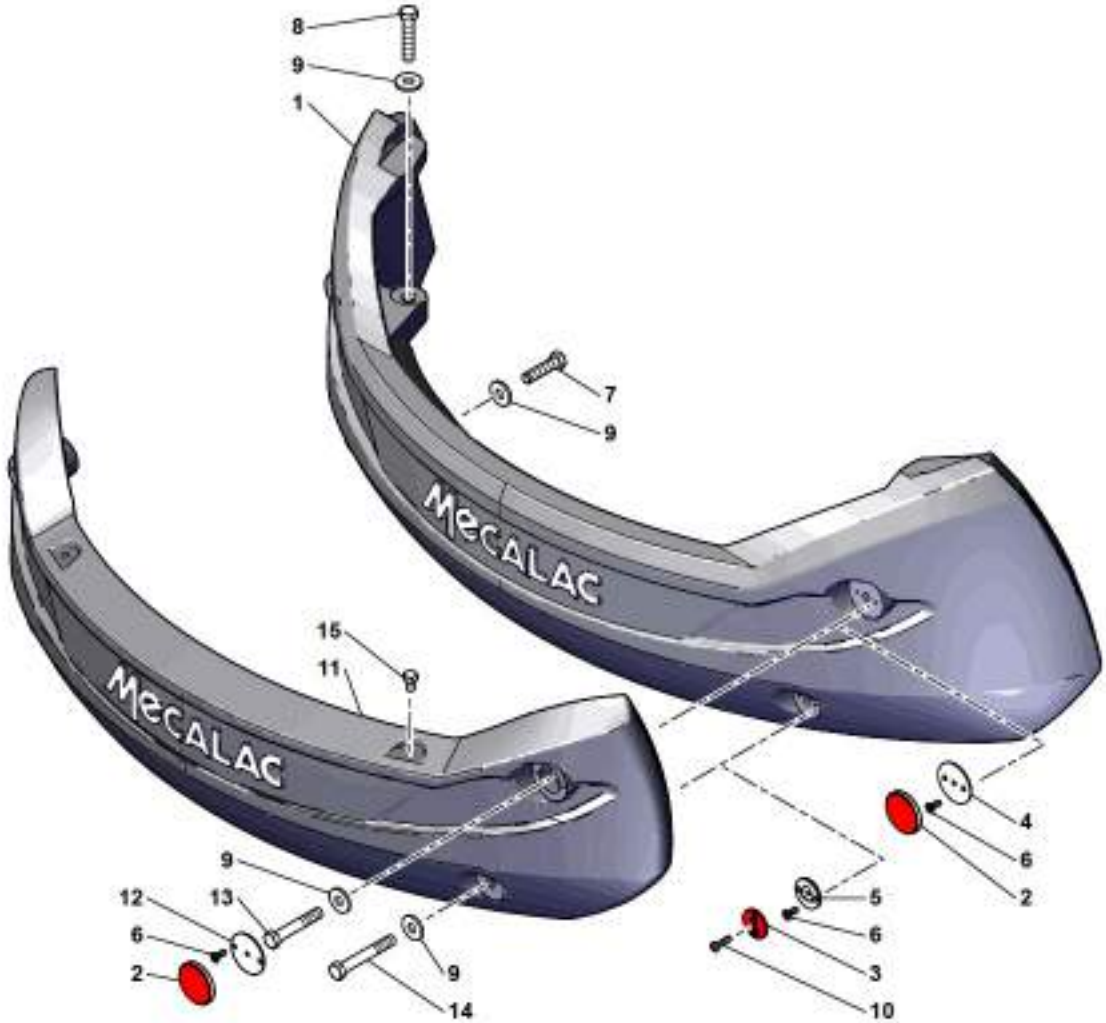

CONTREPOIDS
COUNTER WEIGHT
GEGENGEWICHT

	1	2400131		1	CONTREPOIDS	COUNTER WEIGHT	GEGENGEWICHT
	2	5170188		2	CATADIOPTRE	REFECTOR	REFLEKTOR
	3	5170204		2	CATADIOPTRE	REFECTOR	REFLEKTOR
	4	3610725		2	TOLE	SHIELD	SCHUTZBLECH
	5	3832638		2	ADAPTATEUR	ADAPTOR	ANSCHLUSSTUECK
*	6	4240002	FHC M6X16	8	VIS	SCREW	SCHRAUBE
	7	4370128	H M20X80	2	VIS	SCREW	SCHRAUBE
	8	4370129	H M20X100	2	VIS	SCREW	SCHRAUBE
	9	4460125		8	RONDELLE	WASHER	UNTERLEGSCHEIBE
	10	4250016	CBHC M5X20	2	VIS	SCREW	SCHRAUBE
	11	2400146	✳	1	CONTREPOIDS	COUNTER WEIGHT	GEGENGEWICHT
	12	3070402		2	SUPPORT	BRACKET	TRAEGER
	13	4370092	H M20X120	2	VIS	SCREW	SCHRAUBE
	14	4370148	H M20X140 CL10.9	2	VIS	SCREW	SCHRAUBE
	15	4380402	H M16X25	2	VIS	SCREW	SCHRAUBE

CAPOTAGE MOTEUR
ENGINE COVERAGE
MOTORHAUBE

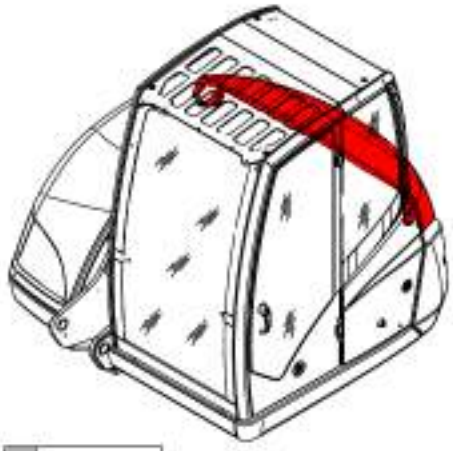

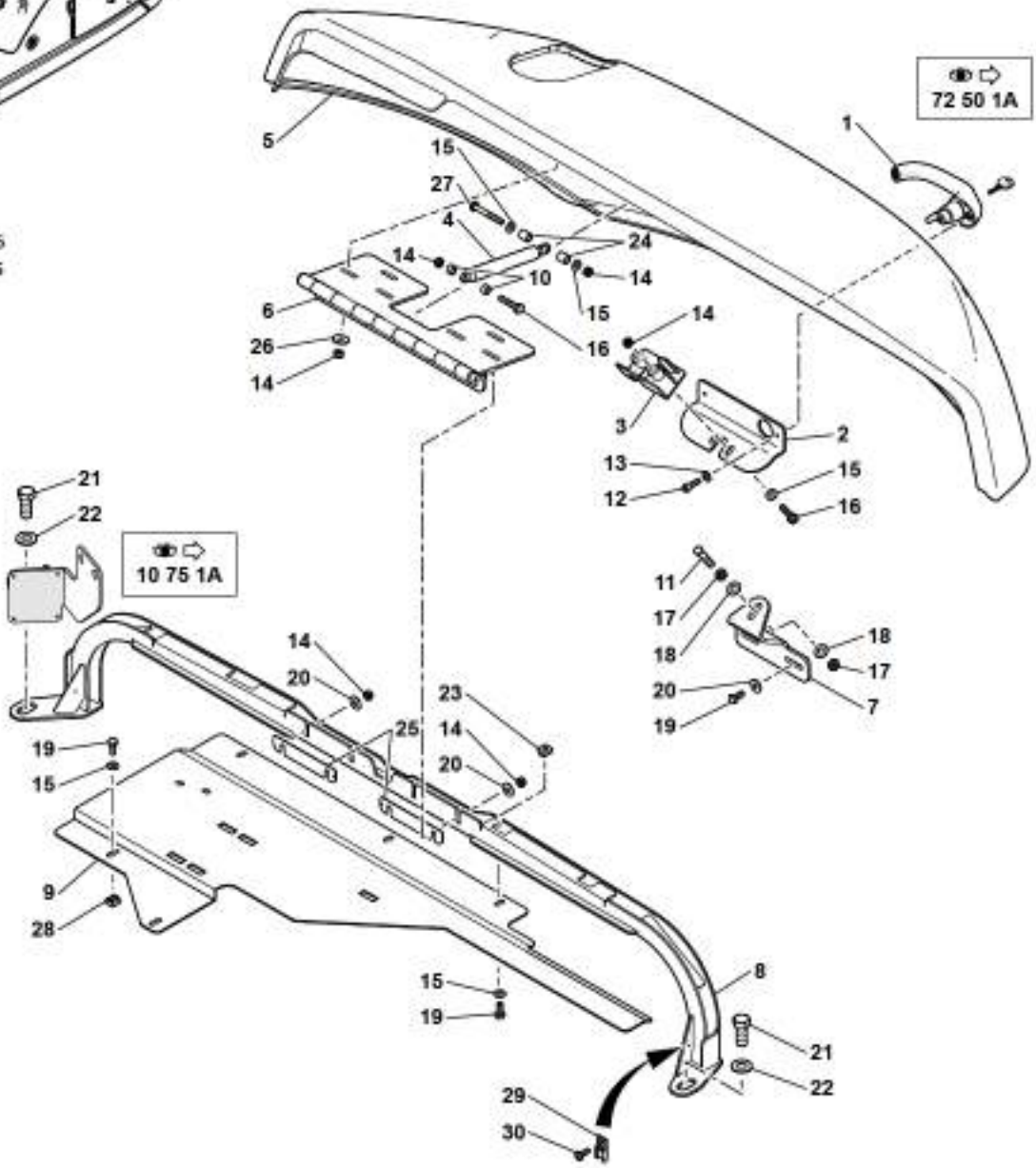

1	5270199	
2	3610846	
3	6200071	
4	4820077	
5	5381008	→ 120135
	5381151	↦ 120136
6	4660064	
7	3620400	
8	3833050	
9	5041332	
10	3920114	
11	6200094	
12	4290007	
13	4460018	
14	4450008	
15	4490006	
16	4380047	
17	4420020	
18	4490003	
19	4380043	
20	4490023	
21	4380095	
22	4490008	
23	4450019	
24	3920097	
25	3350135	
26	5540133	
27	4380050	
28	4450016	
29	5080855	
30	4250046	

CAPOTAGE MOTEUR
ENGINE COVERAGE
MOTORHAUBE

	1	5270199		1	POIGNEE	HANDLE	HANDGRIFF
	2	3610846		1	SUPPORT	BRACKET	TRAEGER
	3	6200071		1	SERRURE	LOCK	SCHLOSS
	4	4820077		1	VERIN PNEUMATIQUE	PNEUMATIC CYLINDER	LUFTZYLINDER
*	5	5381008	→I 120135	1	CAPOT MOTEUR	ENGINE COVER	MOTORHAUBE
*	5	5381151	I→ 120136	1	CAPOT MOTEUR	ENGINE COVER	MOTORHAUBE
	6	4660064		1	CHARNIERE	HINGE	SCHARNIER
	7	3620400		1	SUPPORT	BRACKET	TRAEGER
	8	3833050		1	ARCEAU	CORD	BUGEL
	9	5041332		1	TOLE	SHIELD	SCHUTZBLECH
	10	3920114		2	ENTRETOISE	SPACER	ABSTANDSTUECK
	11	6200094		1	GACHE	TRIGGER	DRUECKER
	12	4290007	CHC M6X20	2	VIS	SCREW	SCHRAUBE
	13	4460018	MU6	2	RONDELLE	WASHER	UNTERLEGSCHEIBE
	14	4450008	NYLSTOP M8	14	ECROU	NUT	MUTTER
	15	4490006	CONTACT MU8	9	RONDELLE	WASHER	UNTERLEGSCHEIBE
	16	4380047	H M8X40	3	VIS	SCREW	SCHRAUBE
	17	4420020	Hm M10	2	ECROU	NUT	MUTTER
	18	4490003	CONTACT MU10	2	RONDELLE	WASHER	UNTERLEGSCHEIBE
	19	4380043	H M8X20	7	VIS	SCREW	SCHRAUBE
	20	4490023	CONTACT LU8	6	RONDELLE	WASHER	UNTERLEGSCHEIBE
	21	4380095	H M16X40	2	VIS	SCREW	SCHRAUBE
	22	4490008	CONTACT MU16	2	RONDELLE	WASHER	UNTERLEGSCHEIBE
	23	4450019	M8	3	ECROU EN CAGE	CAGE NUT	KAFFIG MUTTER
	24	3920097		2	ENTRETOISE	SPACER	ABSTANDSTUECK
	25	3350135		SB	CALE	SHIM	KEIL
	26	5540133	⧗ 3 mm	6	RONDELLE	WASHER	UNTERLEGSCHEIBE
	27	4380050	H M8X60	1	VIS	SCREW	SCHRAUBE
	28	4450016	M8	2	ECROU EN CAGE	CAGE NUT	KAFFIG MUTTER
	29	5080855		1	SUPPORT	BRACKET	TRAEGER
	30	4250046	CBHC M4X16	1	VIS	SCREW	SCHRAUBE

CAPOTAGE TOURELLE
TOWER COVERAGE
OBERWAGEN ABDECKHAUBEN

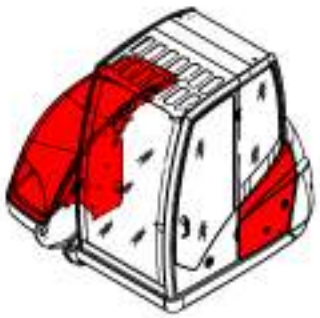

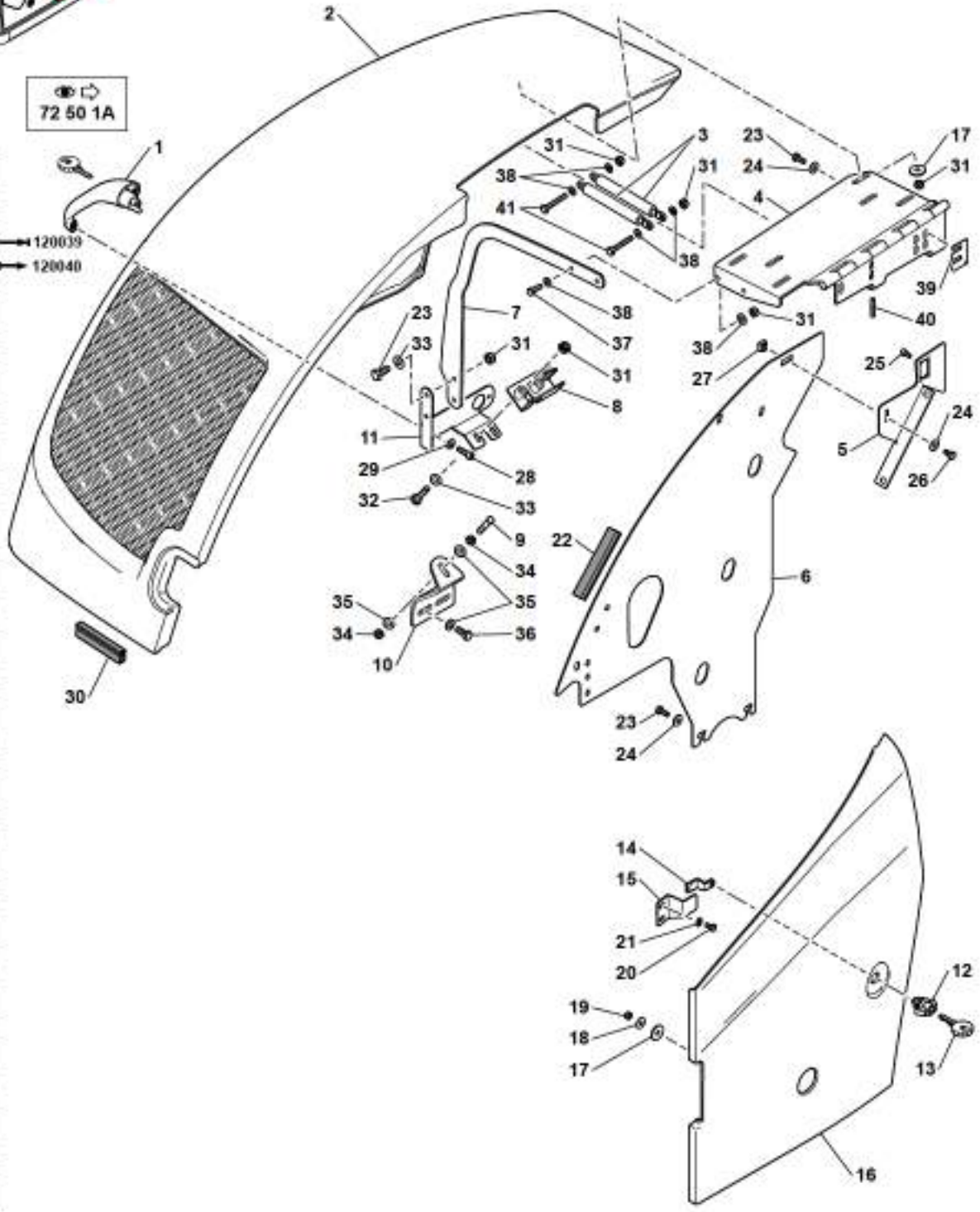

1	5270199
2	5381010
3	4820077
4	4660075
	4660083
5	3610964
6	3610965
7	3610966
8	6200071
9	6200094
10	3640361
11	3640346
12	6200109
13	6200133
14	6200151
15	3680203
16	5381012
17	5540133
18	4490026
19	4450026
20	4380030
21	4490014
22	5600232
23	4380043
24	4490023
25	4290168
26	4380042
27	4450019
28	4290007
29	4460018
30	5600158
31	4450008
32	4380047
33	4490006
34	4420020
35	4449003
36	4380052
37	4380044
38	4460025
39	2010081
40	4280030
41	4380039

6MCR 5400852 62 35 1A.eps

CAPOTAGE TOURELLE
TOWER COVERAGE
OBERWAGEN ABDECKHAUBEN

	1	5270199		1	POIGNEE	HANDLE	HANDGRIFF
	2	5381010		1	CAPOT TOURELLE	TOWER HOOD	HAUBE OBERWAGEN
	3	4820077		2	VERIN PNEUMATIQUE	PNEUMATIC CYLINDER	LUFTZYLINDER
*	4	4660075	→I 120039	1	CHARNIERE	HINGE	SCHARNIER
*	4	4660083	I→ 120040	1	CHARNIERE	HINGE	SCHARNIER
	5	3610964		1	TOLE	SHIELD	SCHUTZBLECH
	6	3610965		1	TOLE	SHIELD	SCHUTZBLECH
	7	3610966		1	ARCEAU	CORD	BUGEL
	8	6200071		1	SERRURE	LOCK	SCHLOSS
	9	6200094		1	GACHE	TRIGGER	DRUECKER
	10	3640361		1	SUPPORT	BRACKET	TRAEGER
	11	3640346		1	SUPPORT	BRACKET	TRAEGER
	12	6200109		1	BOUTON	KNOB	KNOPF
	13	6200133		1	CLEF	KEY	SCHLUSSEL
*	14	6200151	●○ 6200113	1	CAME	CAM	NOCKEN
	15	3680203		1	TOLE	SHIELD	SCHUTZBLECH
	16	5381012		1	CAPOT	HOOD	HAUBE
	17	5540133	⧗ 3 mm	10	RONDELLE	WASHER	UNTERLEGSCHEIBE
	18	4490026	CONTACT LU6	4	RONDELLE	WASHER	UNTERLEGSCHEIBE
	19	4450026	NYLSTOP M6	4	ECROU	NUT	MUTTER
	20	4380030	H M6X12	2	VIS	SCREW	SCHRAUBE
	21	4490014	CONTACT MU6	2	RONDELLE	WASHER	UNTERLEGSCHEIBE
	22	5600232		SB	JOINT	SEAL	DICHTRING
	23	4380043	H M8X20	12	VIS	SCREW	SCHRAUBE
	24	4490023	CONTACT LU8	11	RONDELLE	WASHER	UNTERLEGSCHEIBE
	25	4290168	CHC M4X8	4	VIS	SCREW	SCHRAUBE
	26	4380042	H M8X16	1	VIS	SCREW	SCHRAUBE
	27	4450019	M8	1	ECROU EN CAGE	CAGE NUT	KAFFIG MUTTER
	28	4290007	CHC M6X20	2	VIS	SCREW	SCHRAUBE
	29	4460018	MU6	2	RONDELLE	WASHER	UNTERLEGSCHEIBE
	30	5600158		SB	JOINT	SEAL	DICHTRING
	31	4450008	NYLSTOP M8	14	ECROU	NUT	MUTTER
	32	4380047	H M8X40	2	VIS	SCREW	SCHRAUBE
	33	4490006	CONTACT MU8	4	RONDELLE	WASHER	UNTERLEGSCHEIBE
	34	4420020	Hm M10	2	ECROU	NUT	MUTTER
	35	4490003	CONTACT MU10	4	RONDELLE	WASHER	UNTERLEGSCHEIBE
	36	4380052	H M10X25	2	VIS	SCREW	SCHRAUBE
	37	4380044	H M8X25	2	VIS	SCREW	SCHRAUBE
	38	4460025	MU8	4	RONDELLE	WASHER	UNTERLEGSCHEIBE
	39	2010081		SB	CALE	SHIM	KEIL
	40	4280030	HC M8X40	1	VIS	SCREW	SCHRAUBE
	41	4380039	H M8X55	2	VIS	SCREW	SCHRAUBE

INSONORISATION
SOUND REDUCTION
SCHALLDÄMMUNG

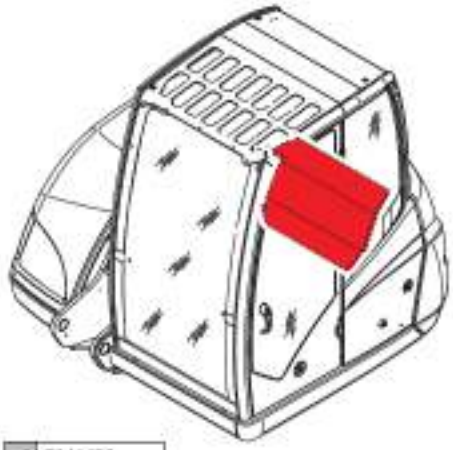

1	5041426

6MCR_5400852_62_40_1A.eps

INSONORISATION
SOUND REDUCTION
SCHALLDAMMUNG

1 5041426	1	ISOLANT PHONIQUE	PHONIC INSULATOR	ISOLIERT PHONISCH

BANDEAU DE PROTECTION
HIDE PROTECTIVE
SCHUTZZURICHTEN

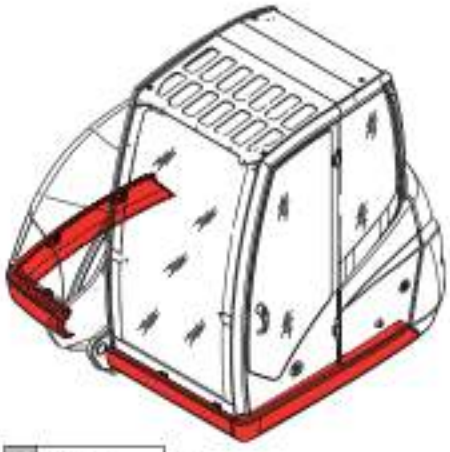

1	5381016	▶
2	5381018	◀
3	4380044	
4	4450019	
5	4490023	
6	4380043	
7	4380045	
8	4450095	
9	4410020	
10	4460034	

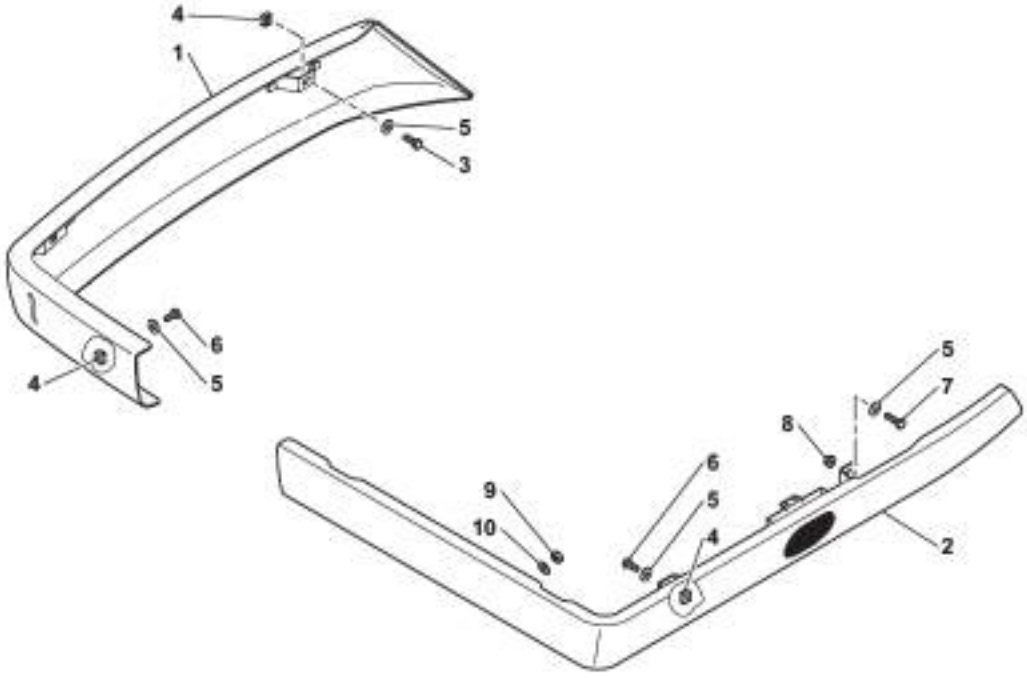

6MCR 5400852 62 45 1A.eps

BANDEAU DE PROTECTION
HIDE PROTECTIVE
SCHUTZZURICHTEN

1	5381016		1	BANDEAU PROTECTEUR	HIDE PROTECTIVE	SCHUTZZURICHTEN
2	5381018		1	BANDEAU PROTECTEUR	HIDE PROTECTIVE	SCHUTZZURICHTEN
3	4380044	H M8X25	2	VIS	SCREW	SCHRAUBE
4	4450019	M8	4	ECROU EN CAGE	CAGE NUT	KAFFIG MUTTER
5	4490023	CONTACT LU8	5	RONDELLE	WASHER	UNTERLEGSCHEIBE
6	4380043	H M8X20	2	VIS	SCREW	SCHRAUBE
7	4380045	H M8X30	1	VIS	SCREW	SCHRAUBE
8	4450095	M8	1	ECROU	NUT	MUTTER
9	4410020	H M10	2	ECROU	NUT	MUTTER
10	4460034	MU10	2	RONDELLE	WASHER	UNTERLEGSCHEIBE

BRIDES / TOURELLE
FLANGES / TOWER
FLANCH / OBERWAGEN

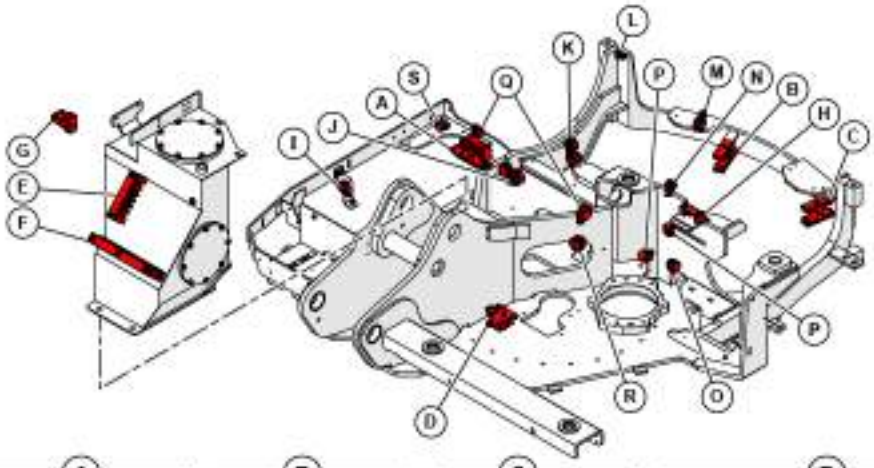

1	3070409	
2	3280486	
3	3280487	
4	4300048	
5	4300099	
6	4380042	
7	4690974	
8	3610954	
9	4280033	
10	4380044	
11	4380047	
12	4410016	
13	4450008	
14	4490006	
15	4690238	
16	4690451	
17	4690608	
18	4690929	
19	4690328	
20	4691382	
21	4691110	
22	3070426	
23	3280176	
24	4290017	
25	4380315	
26	4380045	
27	4691391	
28	4691135	
29	4691383	
30	4691301	
31	3280483	
32	4300064	
33	4691303	
34	4380315	
35	4691302	
36	3280484	
37	3070451	*
38	4300074	
39	4300047	

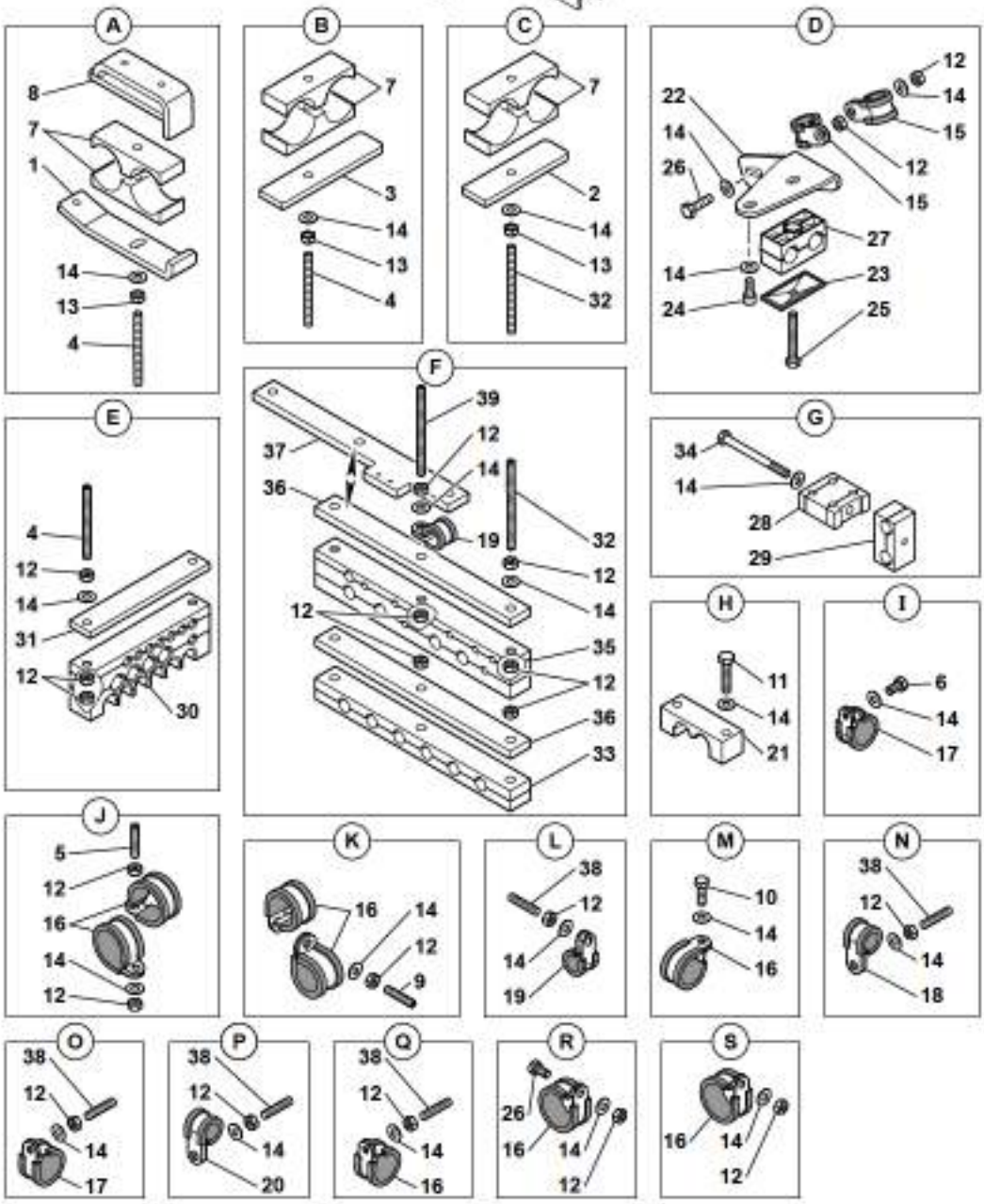

6MCR 5400852 62 50 1A.eps

BRIDES / TOURELLE
FLANGES / TOWER
FLANCH / OBERWAGEN

	1	3070409		1	SUPPORT	BRACKET	TRAEGER
	2	3280486		1	PLAQUE	PLATE	PLATTE
	3	3280487		1	PLAQUE	PLATE	PLATTE
	4	4300048	HC M8X90	4	GOUJON	STUD	STIFT
	5	4300099	HC M8X60	1	GOUJON	STUD	STIFT
	6	4380042	H M8X16	1	VIS	SCREW	SCHRAUBE
	7	4690974		3	BRIDE	FLANGE	FLANSCH
	8	3610954		1	SUPPORT	BRACKET	TRAEGER
	9	4280033	HC M8X50	1	VIS	SCREW	SCHRAUBE
	10	4380044	H M8X25	1	VIS	SCREW	SCHRAUBE
	11	4380047	H M8X40	2	VIS	SCREW	SCHRAUBE
*	12	4410016	H M8	25	ECROU	NUT	MUTTER
	13	4450008	NYLSTOP M8	3	ECROU	NUT	MUTTER
*	14	4490006	CONTACT MU8	27	RONDELLE	WASHER	UNTERLEGSCHEIBE
*	15	4690238		2	COLLIER	COLLAR	SCHELLE
	16	4690451		8	COLLIER	COLLAR	SCHELLE
	17	4690608		3	COLLIER	COLLAR	SCHELLE
	18	4690929		1	COLLIER	COLLAR	SCHELLE
	19	4690328		2	COLLIER	COLLAR	SCHELLE
	20	4691382		1	COLLIER	COLLAR	SCHELLE
	21	4691110		1	BRIDE	FLANGE	FLANSCH
	22	3070426		1	SUPPORT	BRACKET	TRAEGER
	23	3280176		1	PLAQUE	PLATE	PLATTE
	24	4290017	CHC M8X20	1	VIS	SCREW	SCHRAUBE
	25	4380315	H M8X90	1	VIS	SCREW	SCHRAUBE
	26	4380045	H M8X30	2	VIS	SCREW	SCHRAUBE
	27	4691391		1	BRIDE	FLANGE	FLANSCH
	28	4691135		1	BRIDE	FLANGE	FLANSCH
	29	4691383		1	BRIDE	FLANGE	FLANSCH
	30	4691301		1	BRIDE	FLANGE	FLANSCH
	31	3280483		1	PLAQUE	PLATE	PLATTE
	32	4300064	M8X110	3	GOUJON	STUD	STIFT
	33	4691303		1	BRIDE	FLANGE	FLANSCH
	34	4380315	H M8X90	1	VIS	SCREW	SCHRAUBE
	35	4691302		1	BRIDE	FLANGE	FLANSCH
	36	3280484		2	PLAQUE	PLATE	PLATTE
	37	3070451		1	PLAQUE	PLATE	PLATTE
*	38	4300074	M8X30	7	GOUJON	STUD	STIFT
	39	4300047	HC M8X120	1	TIGE FILETEE	THREADED ROD	SCHRAUBENSPINDEL

BRIDES / TOURELLE : RETOUR MARTEAU (OPTION)
FLANGES / TOWER: HAMMER RETURN (OPTION)
FLANCH / OBERWAGEN : HAMMER-RÜCKLAUFLEITUNG (OPTION)

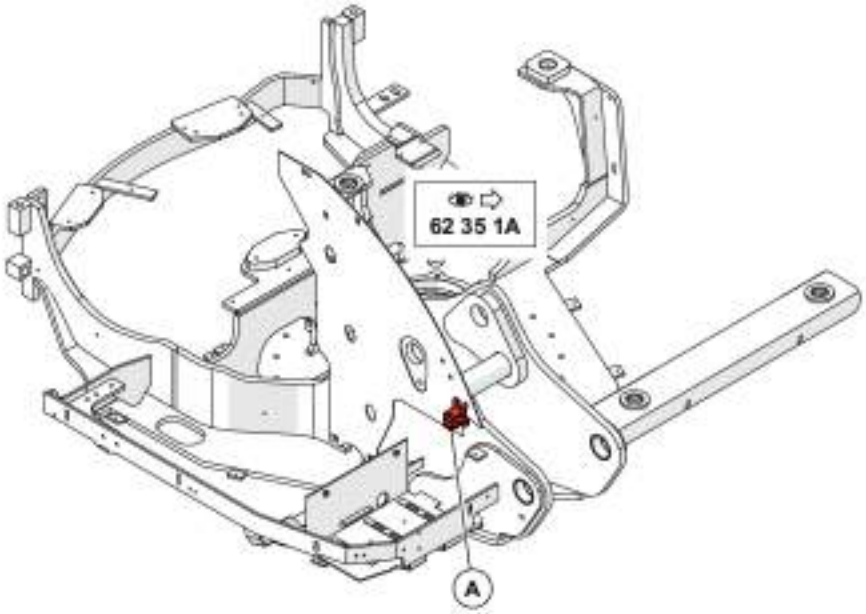

1	4690913
2	3320101
3	4380026
4	4380033
5	3610531
6	4410013
7	4490014

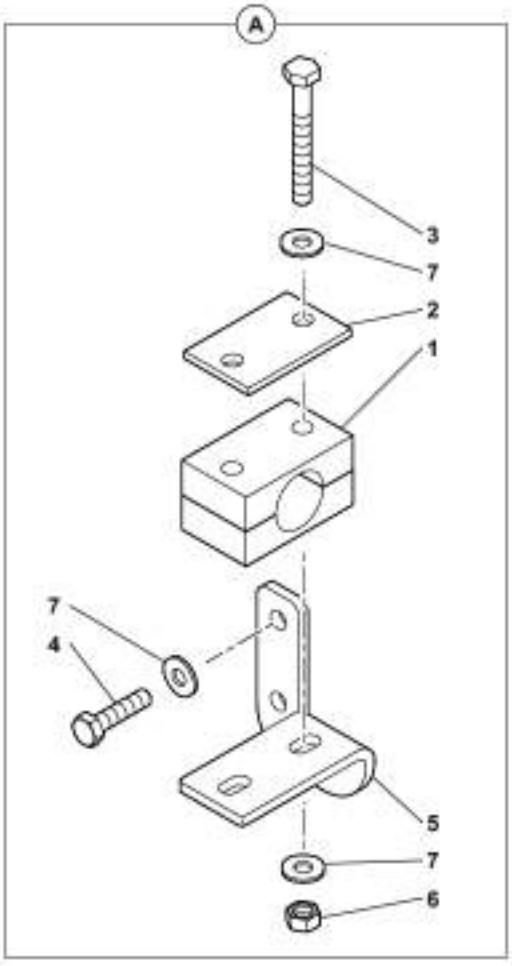

BRIDES / TOURELLE : RETOUR MARTEAU (OPTION)
FLANGES / TOWER: HAMMER RETURN (OPTION)
FLANCH / OBERWAGEN: HAMMER-RUCKLAUFLEITUNG (OPTION)

1	4690913		1	BRIDE	FLANGE	FLANSCH
2	3320101		1	PLAQUE	PLATE	PLATTE
3	4380026	H M6X50	2	VIS	SCREW	SCHRAUBE
4	4380033	H M6X25	2	VIS	SCREW	SCHRAUBE
5	3610531		1	SUPPORT	BRACKET	TRAEGER
6	4410013	H M6	2	ECROU	NUT	MUTTER
7	4490014	CONTACT MU6	6	RONDELLE	WASHER	UNTERLEGSCHEIBE

GRAISSAGE REGROUPÉ
GREASING GATHERS
SCHMIERUNG FAßT ZUSAMMEN

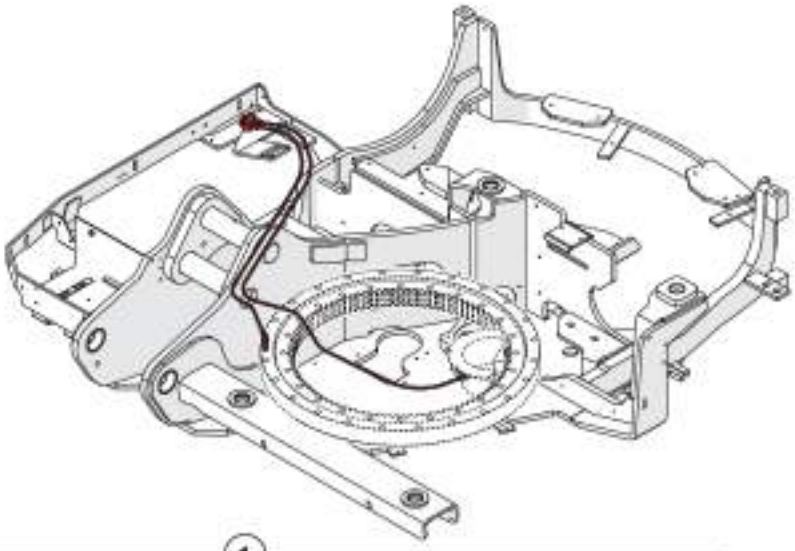

1	5620112	
2	4290079	
3	5580010	
4	4770819	
5	4750634	
6	4770200	
7	4770199	
8	4700154	
9	4750758	
10	2360067	Ø 6X1.5

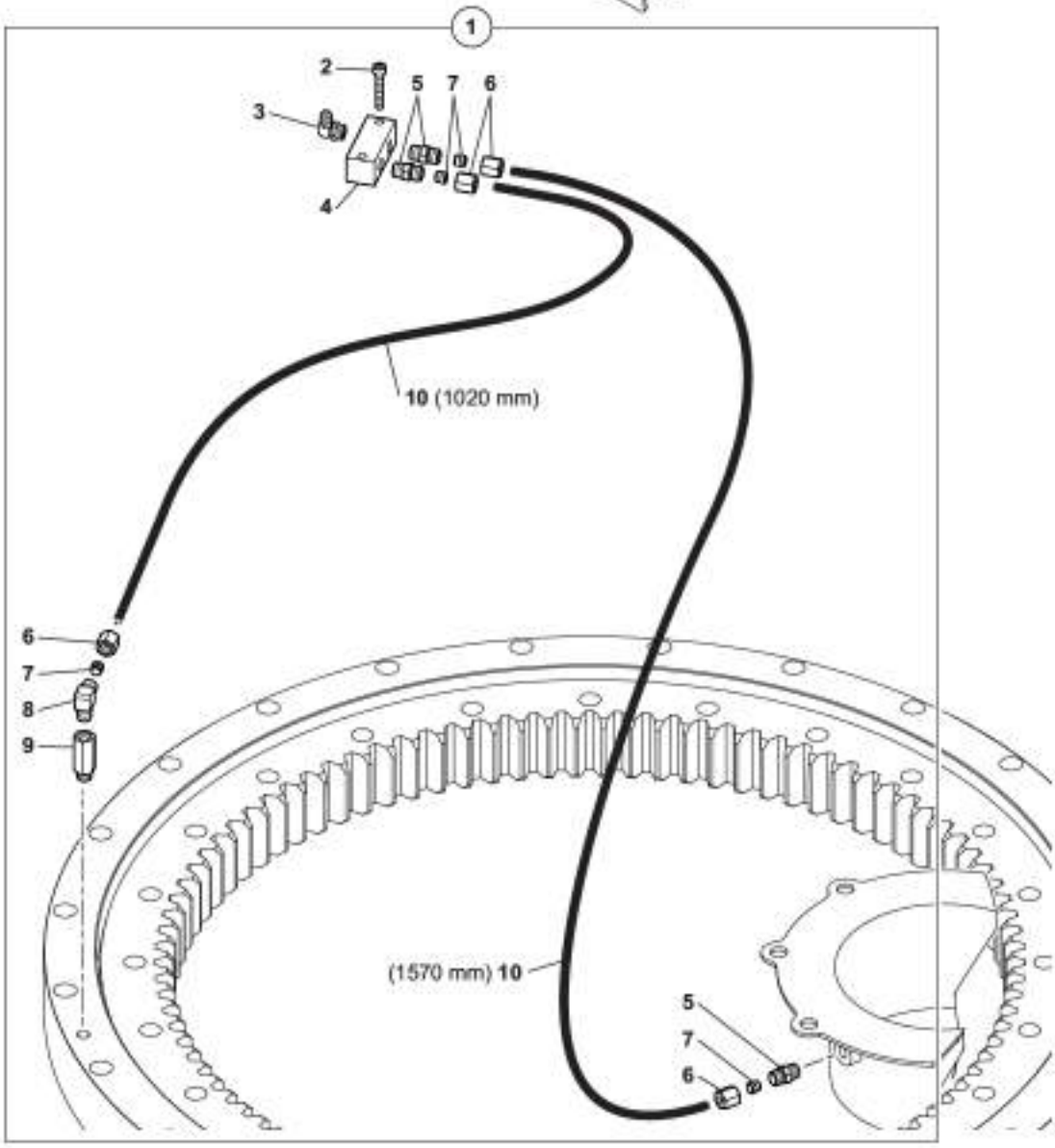

6MCR 5400852 62 80 1A.spc

GRAISSAGE REGROUPE
GREASING GATHERS
SCHMIERUNG FAßT ZUSAMMEN

1	5620112				1	KIT: GRAISSAGE CENT--RALISE (TOURELLE)	KIT: ONE-SHOT LUBRICATION (TOWER)	BAUSATZ: ZENTRALSCHMIERUNG (TURM)
2	4290079	1		CHC M5X25	2	VIS	SCREW	SCHRAUBE
3	5580010	1		M10X1 90°	2	GRAISSEUR	GREASE FITING	SCHMIERNIPPEL
4	4770819	1			1	BLOC DE REPARTITION	DISTRIBUTION BLOCK	VERTEILERSTUECK BLOC
5	4750634	1			3	UNION	CONNECTOR	ANSCHLUSSTEIL
6	4770200	1			4	ECROU	NUT	MUTTER
7	4770199	1			4	OLIVE	OVAL	OLIVE
8	4700154	1			1	RACCORD COUDE	ELBOW UNION	KRUEMMER
9	4750758	1			1	RALLONGE	EXTENSION	VERLAENGERUNG
10	2360067	1	Ø	6X1.5	SB	FLEXIBLE	HOSE	SCHLAUCH

GRAISSAGE CENTRALISÉ
CENTRALIZED GREASING
ZENTRALSCHMIERUNG

A	L = 3900 mm
B	L = 4370 mm
1	L = 3660 mm
2	L = 3060 mm
3	L = 3970 mm
7	L = 2760 mm
8	L = 1860 mm
9	L = 3350 mm
10	L = 1490 mm
11	L = 840 mm
12	L = 1740 mm
13	L = 2050 mm
14	L = 790mm
15	L = 810 mm
16	L = 1750 mm
17	L = 470 mm
18	L = 1420 mm

1	4770819
2	5580010
3	4750634
4	
5	4290079
6	5620113
7	4290095
8	5620114
9	6846003
10	6846002
11	4700212
12	2360154
13	6846001
14	4750758
15	6846000
16	4700154

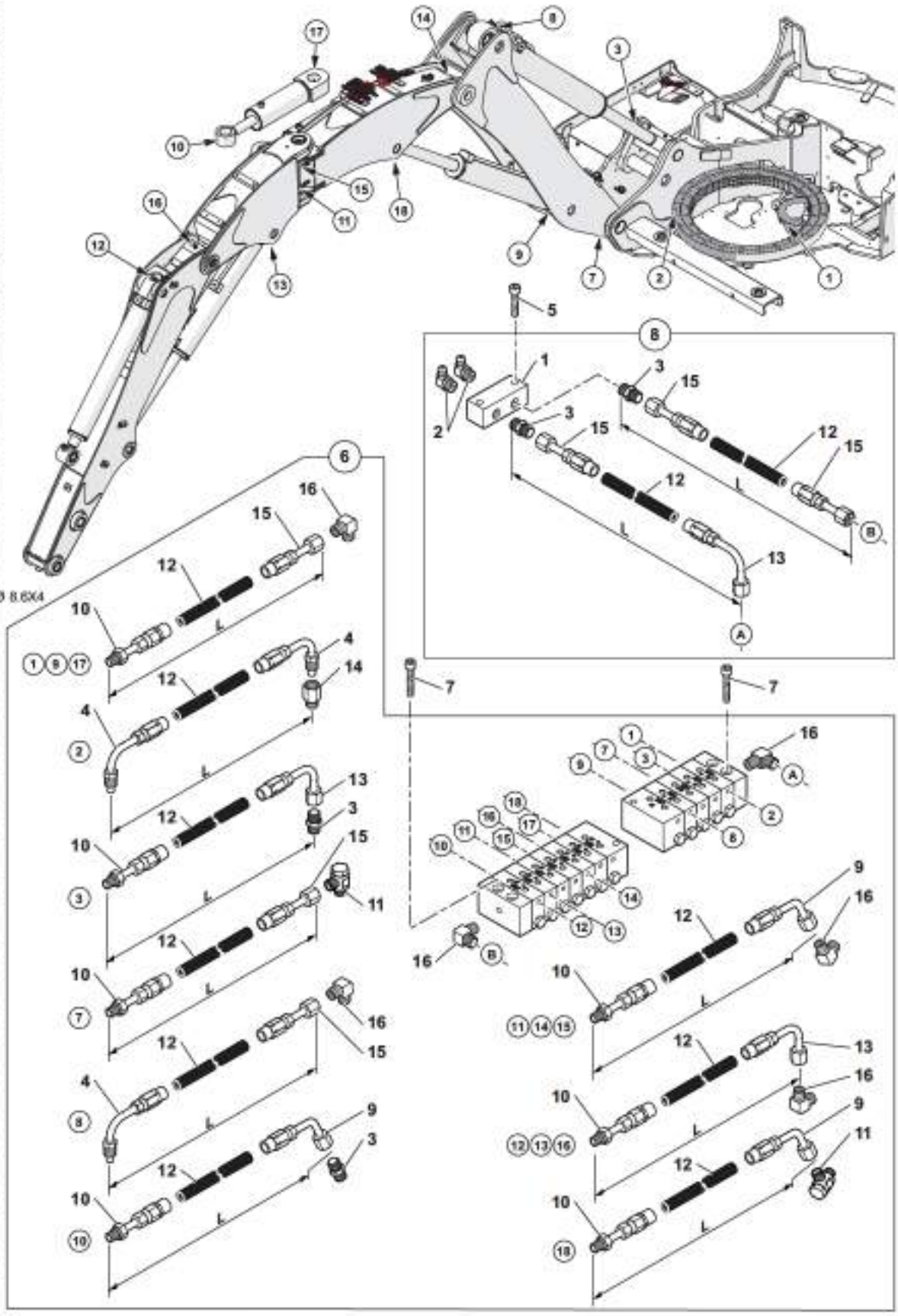

6MCR 5400852 62 81 1A.spc

GRAISSAGE CENTRALISE
CENTRALIZED GREASING
ZENTRALSCHMIERUNG

1	4770819	8		1	BLOC DE REPARTITION	DISTRIBUTION BLOCK	VERTEILERSTUECK BLOC
2	5580010	8	M10X1 90°	2	GRAISSEUR	GREASE FITING	SCHMIERNIPPEL
3	4750634	6-8		3	UNION	CONNECTOR	ANSCHLUSSTEIL
4		6		3	RACCORD	NIPPLE	VERBINDUNGSELEMENT
5	4290079		CHC M5X25	2	VIS	SCREW	SCHRAUBE
6	5620113			1	KIT: GRAISSAGE CENT- -RALISE (EQUIPEMENT)	KIT: ONE-SHOT LUBR- ICATION (ATTACH.)	BAUSATZ: ZENTRALSCH- MIERUNG(AUSRUESTUNG)
7	4290095		CHC M5X30	4	VIS	SCREW	SCHRAUBE
8	5620114			1	REPARTITION	DISTRIBUTION	VERTEILERSTUECK
9	6846003	8		5	RACCORD	NIPPLE	VERBINDUNGSELEMENT
10	6846002	8		10	RACCORD	NIPPLE	VERBINDUNGSELEMENT
11	4700212	8		2	RACCORD BANJO	BANJO FITTING	RINGSTUECK
12	2360154	6-8	Ø 8.6x4	SB	FLEXIBLE	HOSE	SCHLAUCH
13	6846001	6-8		5	RACCORD	NIPPLE	VERBINDUNGSELEMENT
14	4750758	8		1	RALLONGE	EXTENSION	VERLAENGERUNG
15	6846000	6-8		8	RACCORD	NIPPLE	VERBINDUNGSELEMENT
16	4700154	8		12	RACCORD COUDE	ELBOW UNION	KRUEMMER

GRAISSAGE CENTRALISÉ AUTOMATIQUE
AUTOMATIC ONE-SHOT GREASING
ZENTRALSCHMIERUNG AUTOMATISCH

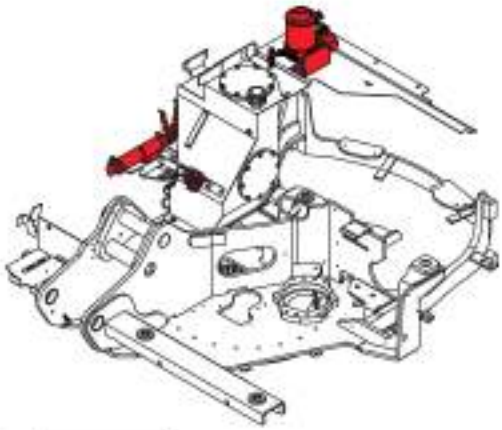

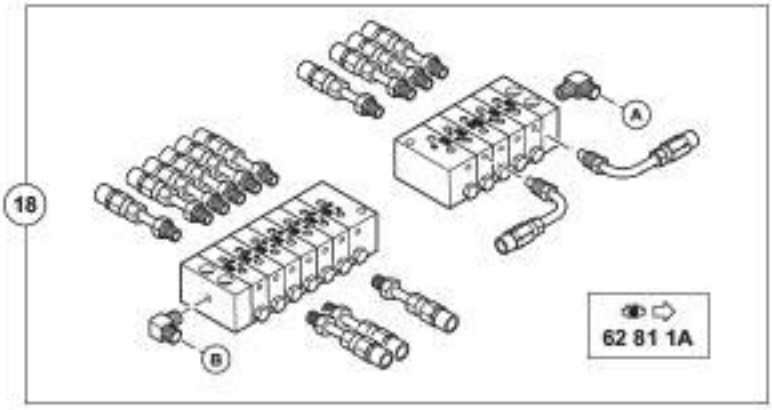

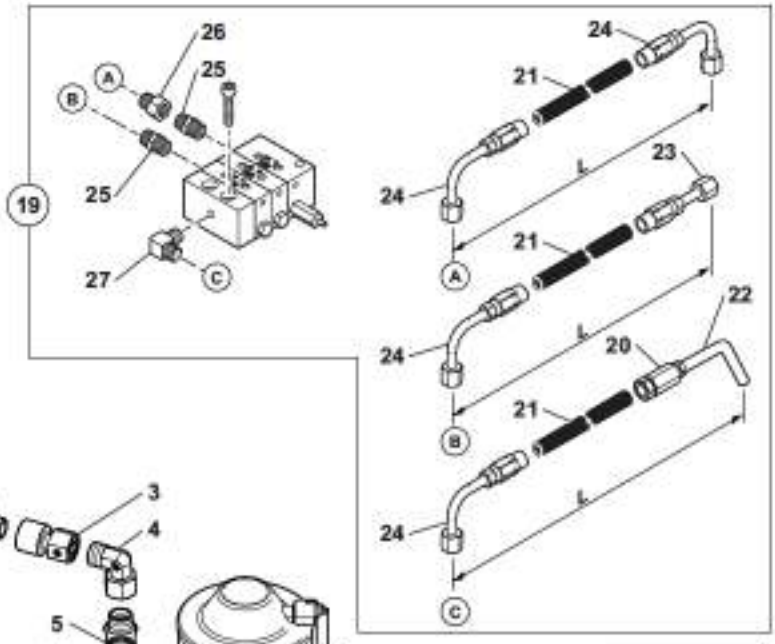

1	5350208	
2	3833436	
3	4770845	
4	4700198	
5	4700195	
6	4380043	
7	4460025	
8	4410016	
9	4450016	
10	4290128	
11	4490016	
12	5090109	
13	4691042	
14	4540004	
15	3070454	
16	535A0260	
17	535A0243	
18	5620113	
19	5620116	
20		
21	2360154	Ø 8.6X4
22		
23	6846000	
24	6846001	
25		
26	4750774	
27	4700154	

A	L = 3100 mm
B	L = 3570mm
C	L = 600 mm

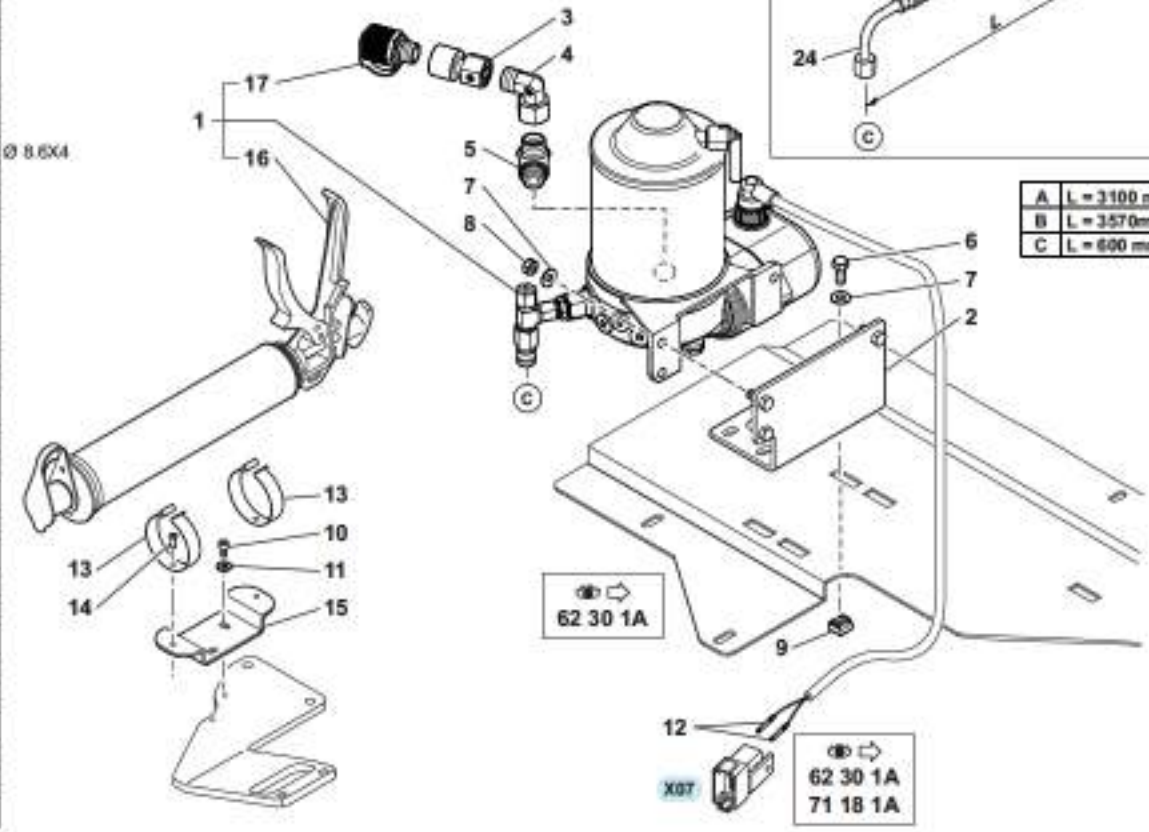

6MCR 5400852 62 82 1A.spe

GRAISSAGE CENTRALISE AUTOMATIQUE
AUTOMATIC ONE-SHOT GREASING
ZENTRALSCHMIERUNG AUTOMATISCH

1	5350208			12 V	1	POMPE A GRAISSE	GREASE GUN	FETTPRESSE
2	3833436				1	SUPPORT	BRACKET	TRAEGER
3	4770845				1	RACCORD	UNION	VERBINDUNGSELEMENT
4	4700198				1	RACCORD COUDE	ELBOW UNION	KRUEMMER
5	4700195				1	RACCORD BANJO	BANJO FITTING	RINGSTUECK
6	4380043			H M8X20	4	VIS	SCREW	SCHRAUBE
7	4460025			MU8	7	RONDELLE	WASHER	UNTERLEGSCHEIBE
8	4410016			H M8	3	ECROU	NUT	MUTTER
9	4450016			M8	4	ECROU EN CAGE	CAGE NUT	KAFFIG MUTTER
10	4290128			CHC M5X10	2	VIS	SCREW	SCHRAUBE
11	4490016			CONTACT MU5	2	RONDELLE	WASHER	UNTERLEGSCHEIBE
12	5090109			2 mm²	2	SOCKET	SOCKET	SOCKET
13	4691042				2	CLIP	CLIP	KLIPP
14	4540004				2	RIVET	RIVET	NIET
15	3070454				1	SUPPORT	BRACKET	TRAEGER
16	535A0260	1			1	POMPE A GRAISSE	GREASE GUN	FETTPRESSE
17	535A0243	1			1	RACCORD	UNION	VERBINDUNGSELEMENT
18	5620113			62 81 1A	PM	KIT: GRAISSAGE CENT- -RALISE (EQUIPEMENT)	KIT: ONE-SHOT LUBR- ICATION (ATTACH.)	BAUSATZ: ZENTRALSCH- MIERUNG(AUSRUESTUNG)
19	5620116				1	REPARTITION	DISTRIBUTION	VERTEILERSTUECK
20		19			1	RACCORD	NIPPLE	VERBINDUNGSELEMENT
21	2360154	19	Ø	8.6x4	SB	FLEXIBLE	HOSE	SCHLAUCH
22		19			1	TUBE	TUBE	ROHR
23	6846000	19			1	RACCORD	NIPPLE	VERBINDUNGSELEMENT
24	6846001	19			4	RACCORD	NIPPLE	VERBINDUNGSELEMENT
25		19			2	UNION	CONNECTOR	ANSCHLUSSTEIL
26	4750774	19			1	RALLONGE	EXTENSION	VERLAENGERUNG
27	4700154	19			1	RACCORD COUDE	ELBOW UNION	KRUEMMER

ENSEMBLE COMPRESSEUR CLIMATISATION
AIR CONDITIONER COMPRESSOR ASSEMBLY
KLIMAANLAGE KOMPRESSOR EINHEIT

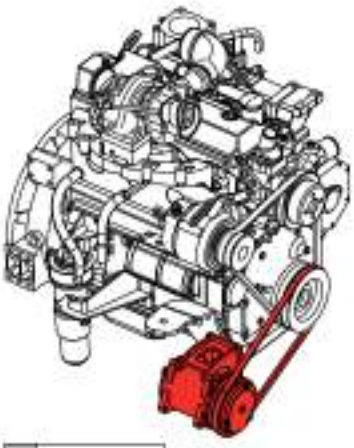

1	4290026
2	3250446
3	5350213
4	4870015
5	4450015
6	4370137
7	4490003
8	5080089
9	5090105

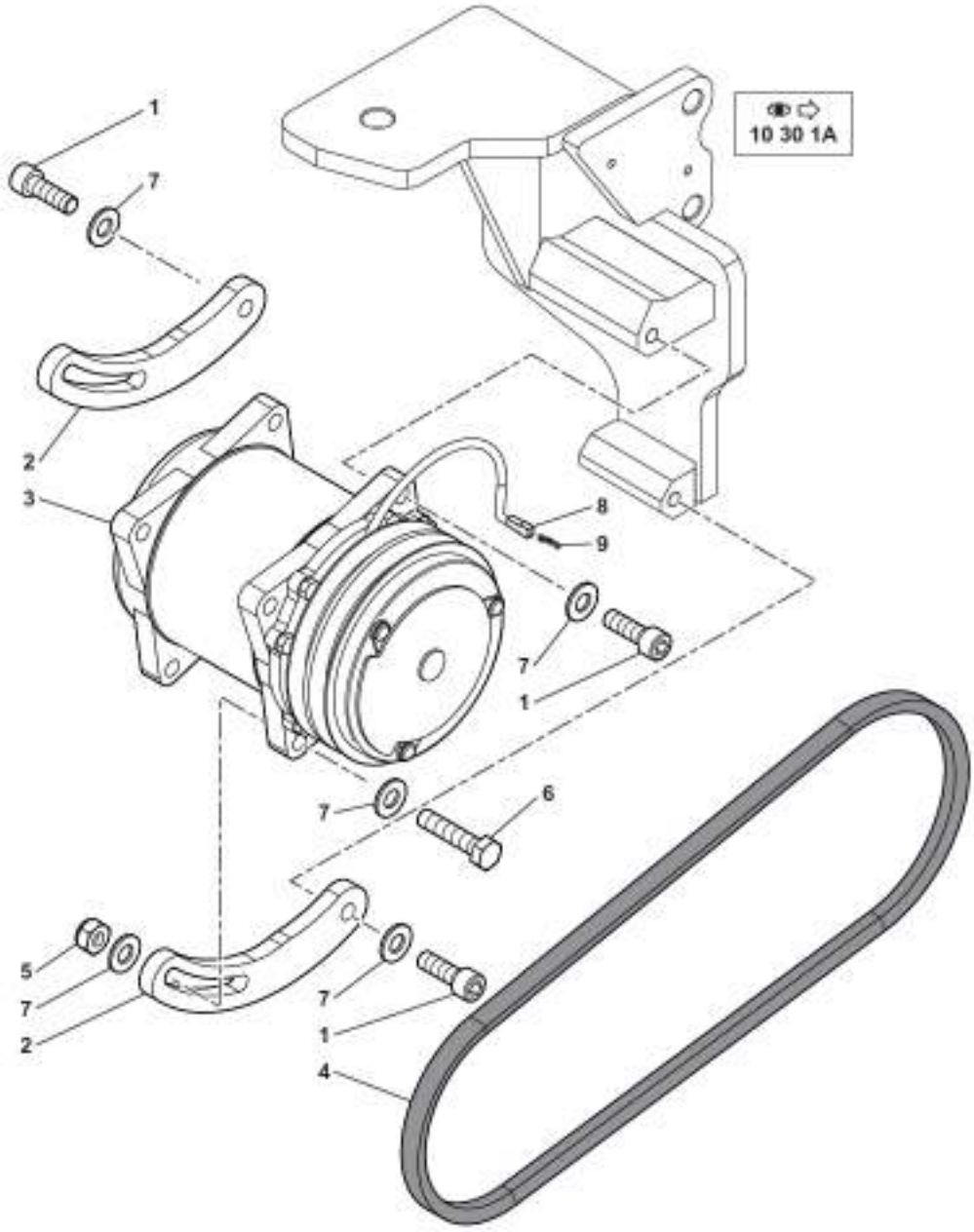

6MCR_5400852_62_95_1A.eps

ENSEMBLE COMPRESSEUR CLIMATISATION
AIR CONDITIONER COMPRESSOR ASSEMBLY
KLIMAANLAGE KOMPRESSOR EINHEIT

1	4290026	CHC M10X30	4	VIS	SCREW	SCHRAUBE
2	3250446		2	TENDEUR	TENSIONER	SPANNER
3	5350213		1	COMPRESSEUR CLIM.	COMPRESSOR AIR-COND.	KOMPRESSORKLIM.
4	4870015		1	COURROIE	BELT	RIEMEN
5	4450015	NYLSTOP M10	2	ECROU	NUT	MUTTER
6	4370137	H M10X45	2	VIS	SCREW	SCHRAUBE
7	4490003	CONTACT MU10	8	RONDELLE	WASHER	UNTERLEGSCHEIBE
8	5080089		1	PORTE LANGUETTE		
9	5090105		1	LANGUETTE	TONGUE	LASCHE

CONDENSEUR DE CLIMATISATION
CONDENSER OF AIR CONDITIONING
KONDENSATOR DER KLIMAANLAGE

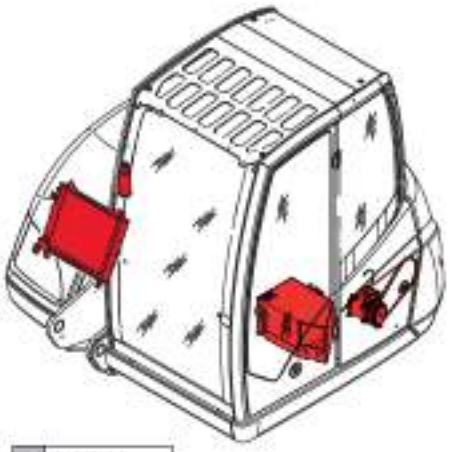

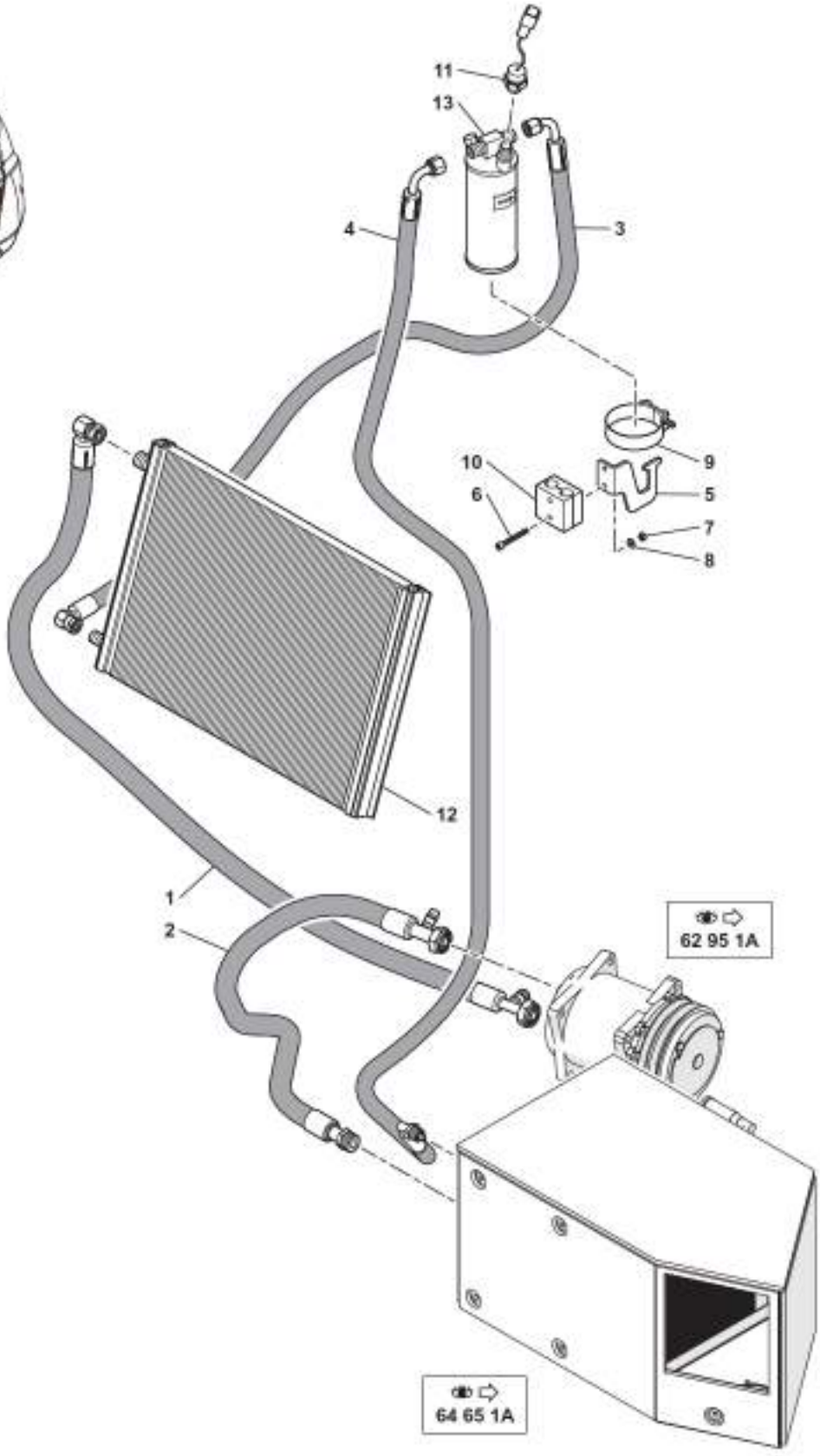

1	1300028
2	1300029
3	1300030
4	1300031
5	3070431
6	4290117
7	4410010
8	4490016
9	4690627
10	4691384
11	5180155
12	5370481
13	6050154

6MCR_5400852_62_95_2A.eps

CONDENSEUR DE CLIMATISATION
CONDENSER OF AIR CONDITIONING
KONDENSATOR DER KLIMAANLAGE

1	1300028		1	FLEXIBLE	HOSE	SCHLAUCH
2	1300029		1	FLEXIBLE	HOSE	SCHLAUCH
3	1300030		1	FLEXIBLE	HOSE	SCHLAUCH
4	1300031		1	FLEXIBLE	HOSE	SCHLAUCH
5	3070431		1	SUPPORT	BRACKET	TRAEGER
6	4290117	CHC M5X45	2	VIS	SCREW	SCHRAUBE
7	4410010	H M5	2	ECROU	NUT	MUTTER
8	4490016	CONTACT MU5	2	RONDELLE	WASHER	UNTERLEGSCHEIBE
9	4690627		1	COLLIER	COLLAR	SCHELLE
10	4691384		1	BRIDE	FLANGE	FLANSCH
11	5180155		1	PRESSOSTAT	PRESSURE SWITCH	DRUCKSCHALTER
12	5370481		1	CONDENSEUR	CONDENSER COIL	KONDENSATOR
13	6050154		1	DESHYDRATEUR CLIM.	DEHYDRATOR AIR-COND.	DEHYDRATORKLIM.

CABINE
CAB
KABINE

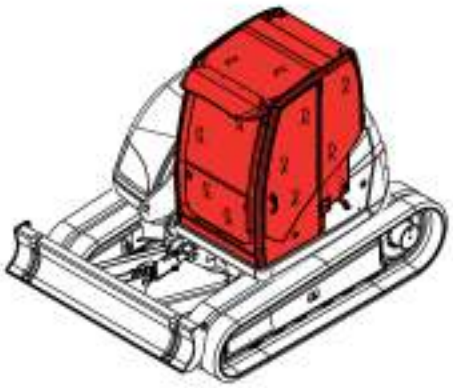

1	5381138
2	5380885
3	5380884
4	538A0547
5	538A0532
6	5600075

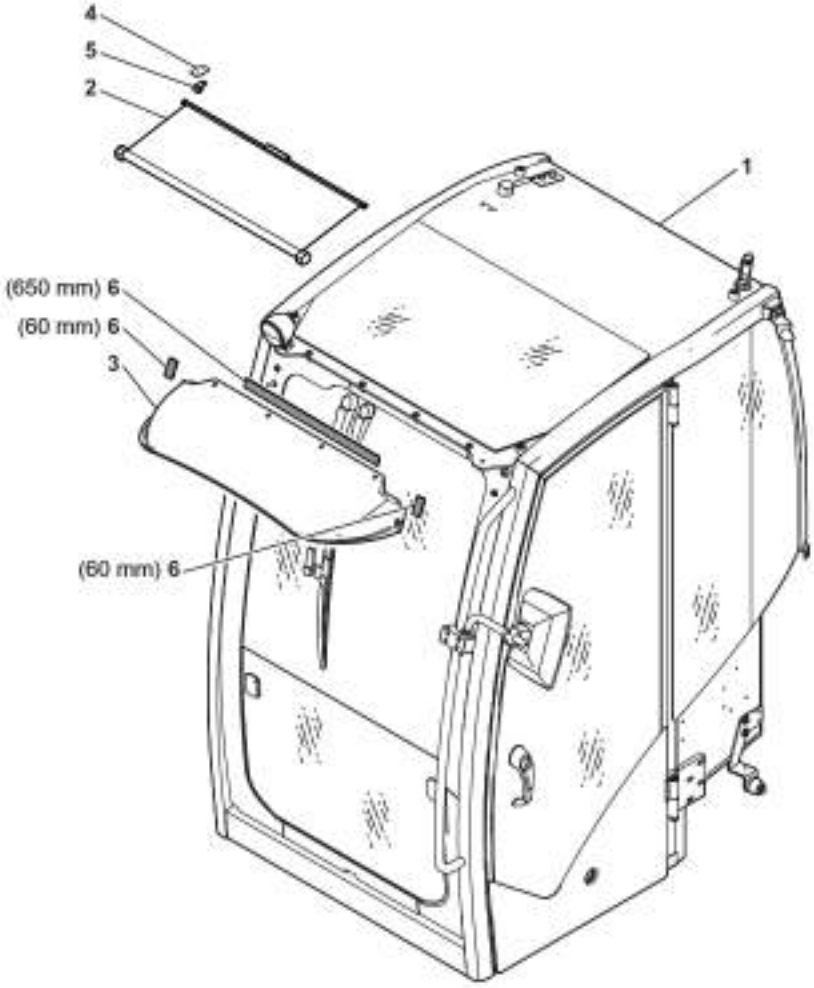

CABINE
CAB
KABINE

1	5381138	1	CABINE EQUIPEE	EQUIPPED CABIN	KOMPLETTE KABINE
2	5380885	1	PARE SOLEIL	CANOPY	VERDECK
3	5380884	1	VISIERE	VISOR	SONNENBLENDE
4	538A0547	2	PLAQUE	PLATE	PLATTE
5	538A0532	2	CROCHET	HOOK	HAKEN
6	5600075	SB	BANDE CAOUTCHOUC	RUBBER STRAP	GUMMIBAND

CABINE : ACCESSOIRES
CAB: ACCESSORY
KABINE : ZUBEHÖR

1	5041144
2	538A0550
3	538A0515
4	538A0516 ↔ 600 mm
5	3630502
6	3833417
7	4290082
8	4450122
9	4290184
10	3832313
11	5020176
12	4300075
13	538A0524
14	
15	538A0527
16	538A0525
17	538A0517
18	4490014
19	538A0580
20	538A0581
21	538A0582
22	538A0583

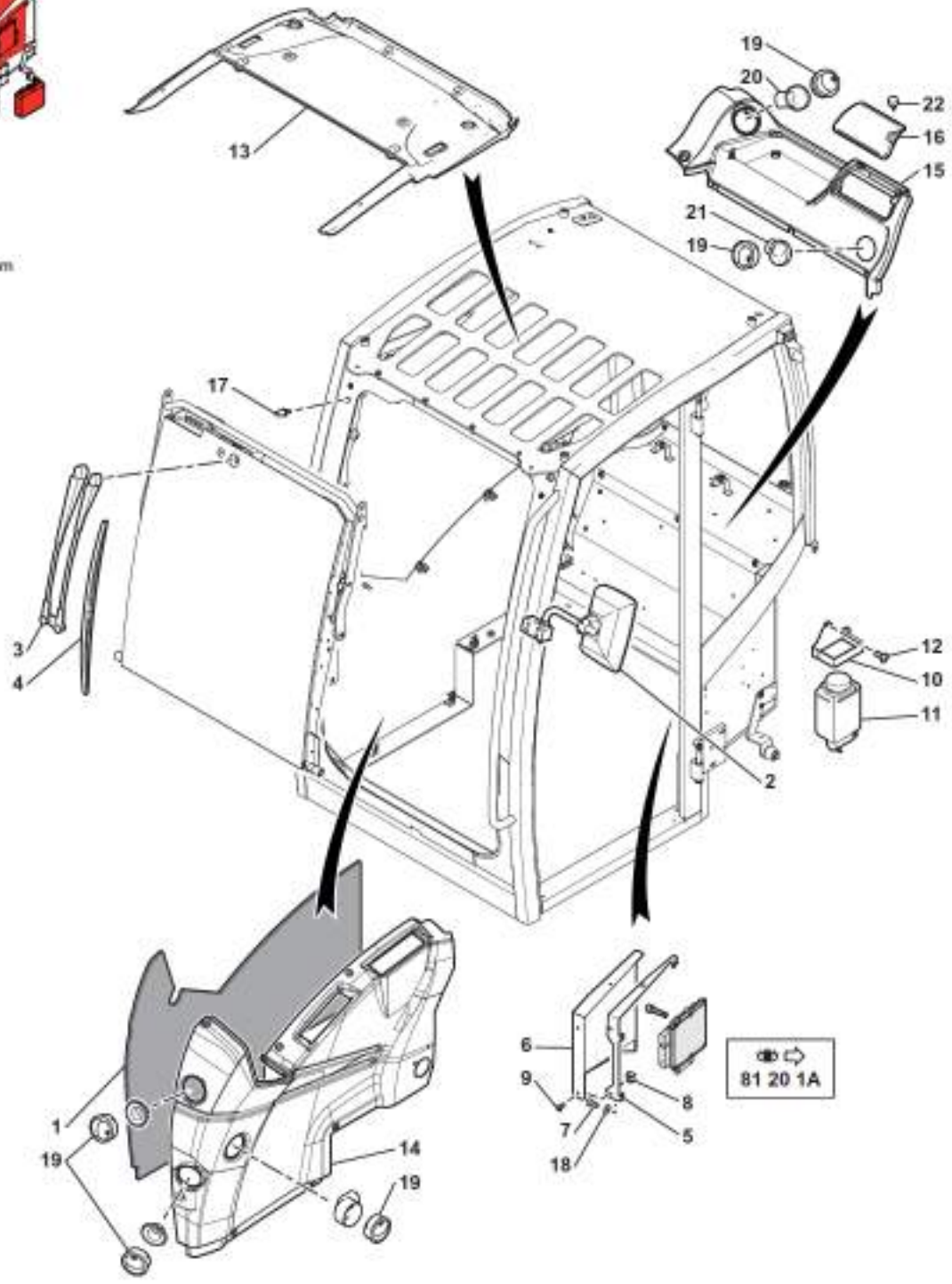

6MCR_5400852_64_10_2A.eps

CABINE : ACCESSOIRES
CAB: ACCESSORY
KABINE: ZUBEHOR

1	5041144			1	ISOLANT PHONIQUE	PHONIC INSULATOR	ISOLIERT PHONISCH
2	538A0550			1	RETROVISEUR	MIRROR	SPIEGEL
3	538A0515			1	PORTE BALAI	BRUSH HOLDER	KOHLENHALTER
4	538A0516	↔	600 mm	1	BALAI	BRUSH	KOHLE
5	3630502			1	SUPPORT	BRACKET	TRAEGER
6	3833417			1	CAPOT	HOOD	HAUBE
7	4290082		CHC M6X12	3	VIS	SCREW	SCHRAUBE
8	4450122		M5	3	ECROU EN CAGE	CAGE NUT	KAFFIG MUTTER
9	4290184		CBHC M5X12	3	VIS	SCREW	SCHRAUBE
10	3832313			1	SUPPORT	BRACKET	TRAEGER
11	5020176			1	LAVE GLACE	WINDSHIELD WASH	SCHEIBENWAESCHER
12	4300075		BHC M8X20	2	VIS	SCREW	SCHRAUBE
13	538A0524			1	HABILLAGE	CLADDING	VERKLEIDUNG
14				1	HABILLAGE	CLADDING	VERKLEIDUNG
15	538A0527			1	HABILLAGE	CLADDING	VERKLEIDUNG
16	538A0525			1	COUVERCLE	COVER	DECKEL
17	538A0517			1	GICLEUR	NOZZLE	SPRITZDUESE
18	4490014		CONTACT MU6	3	RONDELLE	WASHER	UNTERLEGSCHEIBE
19	538A0580	Ø	76	5	DIFFUSEUR D'AIR	AIR DISPATCHER	LUFTVERBREITER
20	538A0581	Ø	45 - 45°	1	RACCORD COUDE	ELBOW UNION	KRUEMMER
21	538A0582	Ø	45 - 90° H 58	1	RACCORD COUDE	ELBOW UNION	KRUEMMER
22	538A0583			1	VIS	SCREW	SCHRAUBE

CABINE : VITRES
CAB: GLASSES
KABINE : GLAS

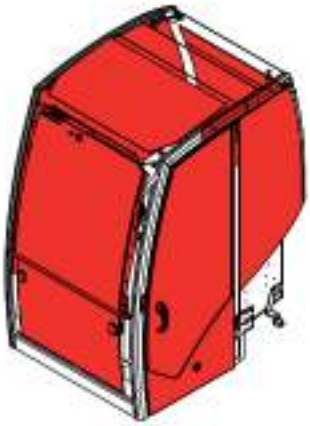

1	538A0502
2	538A0501
3	538A0499
4	538A0500
5	538A0549
6	5600233
7	5600234

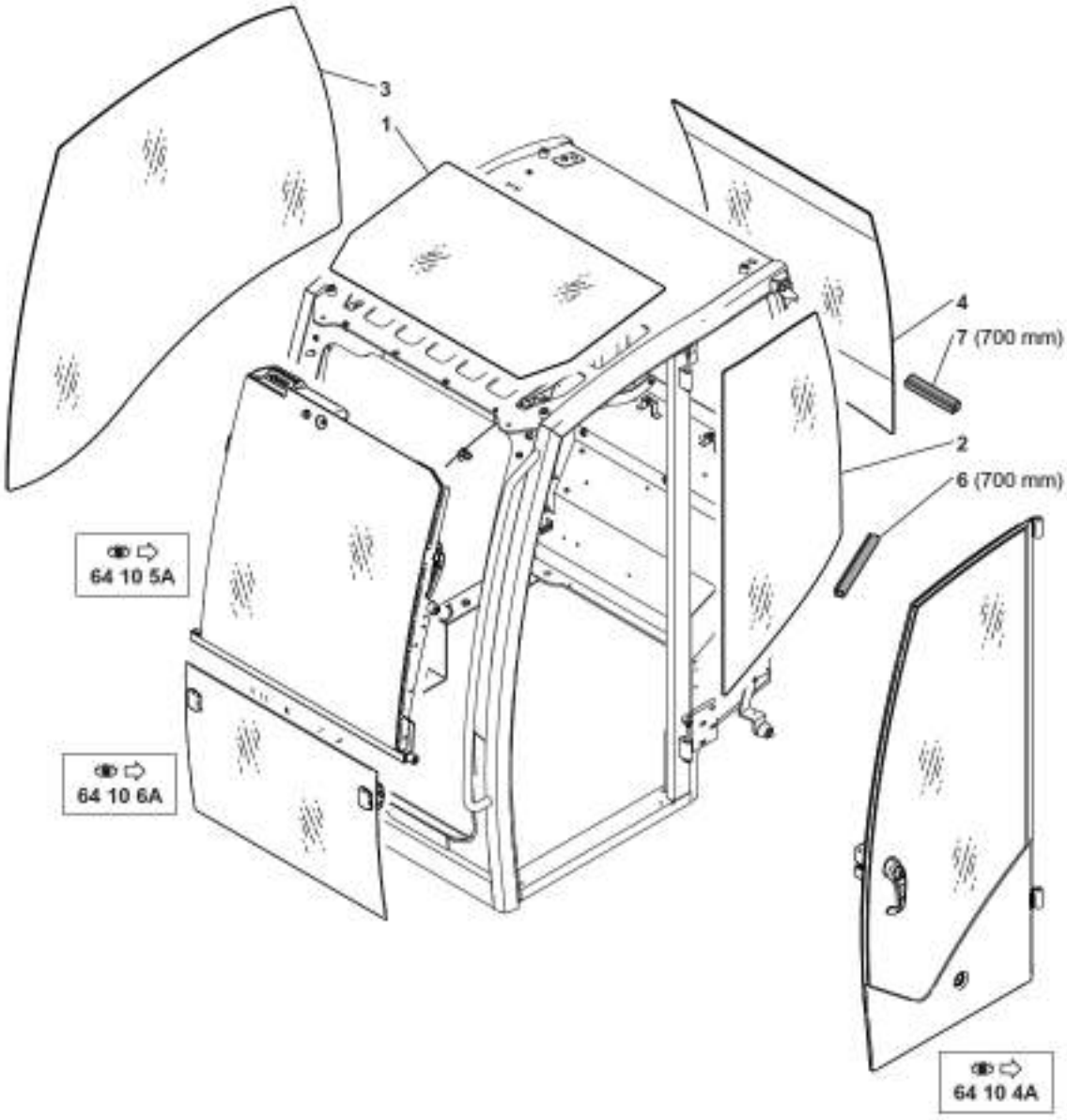

6MCR_5400852_64_10_3A.eps

CABINE : VITRES
CAB: GLASSES
KABINE: GLAS

1	538A0502		1	VITRE DE TOIT	ROOF GLASS	DACHSCHEIBE
2	538A0501		1	VITRE	GLASS PANE	GLASSCHEIBE
3	538A0499		1	VITRE	GLASS PANE	GLASSCHEIBE
4	538A0500		1	VITRE	GLASS PANE	GLASSCHEIBE
5	538A0549	400 ml	SB	COLLE MASTIC	SEALANT/ADHESIVE	KITTKLEBSTOFF
6	5600233		SB	JOINT A BULLE	JOINT WITH BUBBLE	BLASENFUGE
7	5600234		SB	JOINT	SEAL	DICHTRING

CABINE : PORTE
CAB : DOOR
KABINE : TÜR

1	538A0505
2	538A0494
3	538A0493
4	NV
5	538A0503
6	538A0492
7	538A0546
8	538A0512
9	538A0545
10	538A0511
11	538A0529
12	538A0513
13	538A0541
14	538A0531
15	538A0521
16	538A0533
17	538A0522
18	538A0543
19	538A0542
20	538A0552
21	538A0551
22	538A0563
23	538A0562
24	538A0567

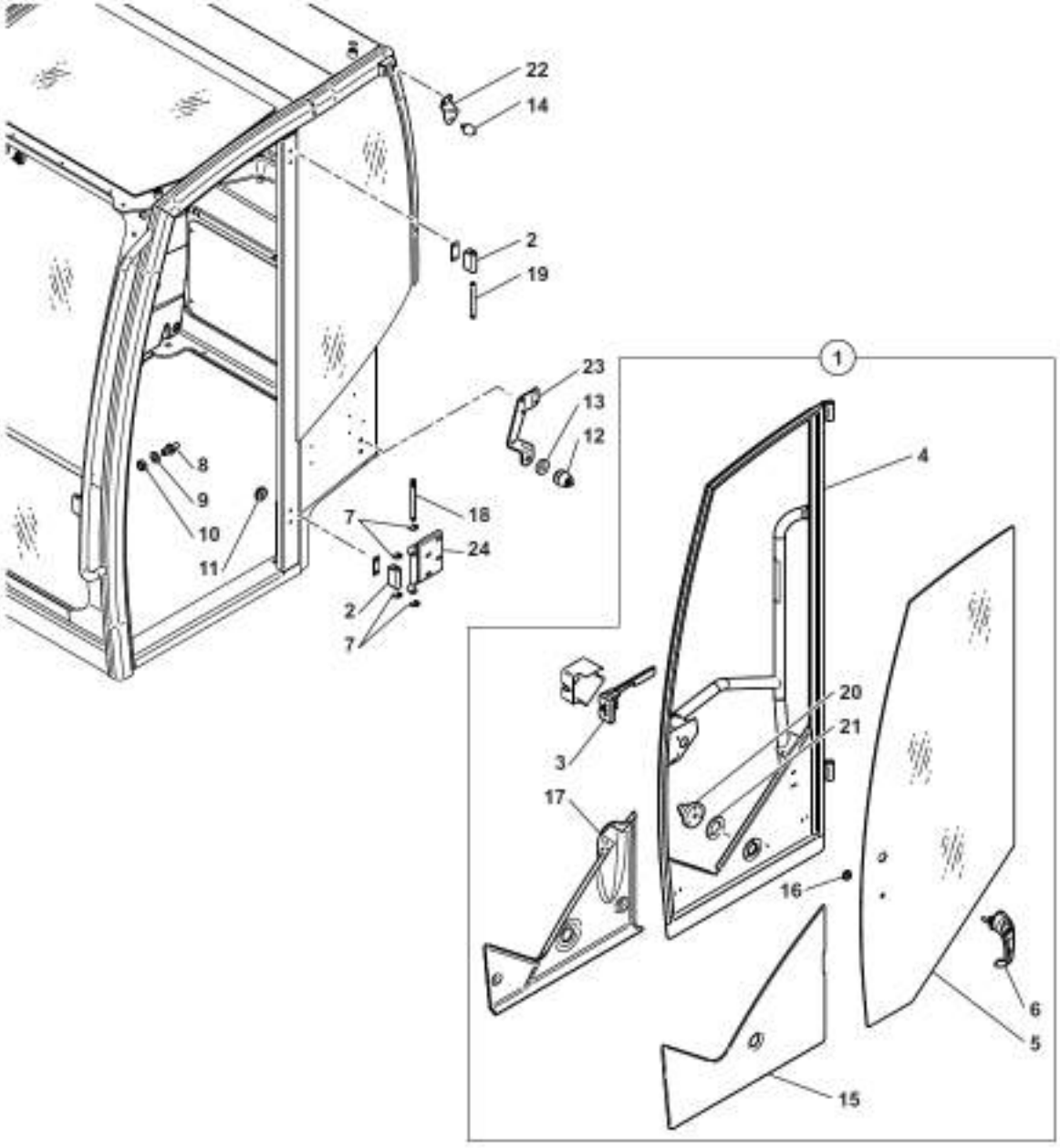

6MCR_5400852_64_10_4A.eps

CABINE : PORTE
CAB: DOOR
KABINE: TUR

1	538A0505		1	PORTE	DOOR	TUER
2	538A0494		1	CHARNIERE	HINGE	SCHARNIER
3	538A0493		1	SERRURE	LOCK	SCHLOSS
4	538A0496	NV	1	ARCEAU	CORD	BUGEL
5	538A0503		1	VITRE	GLASS PANE	GLASSCHEIBE
6	538A0492		1	POIGNEE DE PORTE	DOOR HANDLE	TURDRUCKER
7	538A0546		6	CIRCLIP	CIRCLIP	SICHERUNGSRING
8	538A0512		1	GACHE	TRIGGER	DRUECKER
9	538A0545		2	RONDELLE	WASHER	UNTERLEGSCHEIBE
10	538A0511		1	ECROU	NUT	MUTTER
11	538A0529		4	BOUCHON	PLUG	VERSCHL.STOPFEN
12	538A0513		1	PIECE DE BLOCAGE	PART OF BLOCKING	BLOCKIERSTUCK
13	538A0541		1	AMORTISSEUR	SHOCK ABSORBER	STOSSDAEMPFER
14	538A0531		1	BUTEE	CATCHER	FALLE
15	538A0521		1	HABILLAGE	CLADDING	VERKLEIDUNG
16	538A0533		1	RONDELLE NYLON	WASHER NYLON	NYLONSCHEIBE
17	538A0522		1	HABILLAGE	CLADDING	VERKLEIDUNG
18	538A0543		1	AXE	CLEVIS PIN	BOLZEN
19	538A0542		1	AXE	CLEVIS PIN	BOLZEN
20	538A0552		1	BOUTON DEVERROUILLAGE	BUTTON UNLOCKING	ENTRIEGELUNGSKNOPF
21	538A0551		1	CAOUTCHOUC	RUBBER	GUMMI
22	538A0563		1	SUPPORT	BRACKET	TRAEGER
23	538A0562		1	SUPPORT	BRACKET	TRAEGER
24	538A0567		1	CHARNIERE	HINGE	SCHARNIER

CABINE : PARE-BRISE SUPÉRIEUR
CAB: HIGHER WINDSCREEN
KABINE : HÖHERER WINDSCHUTZSCHEIBE

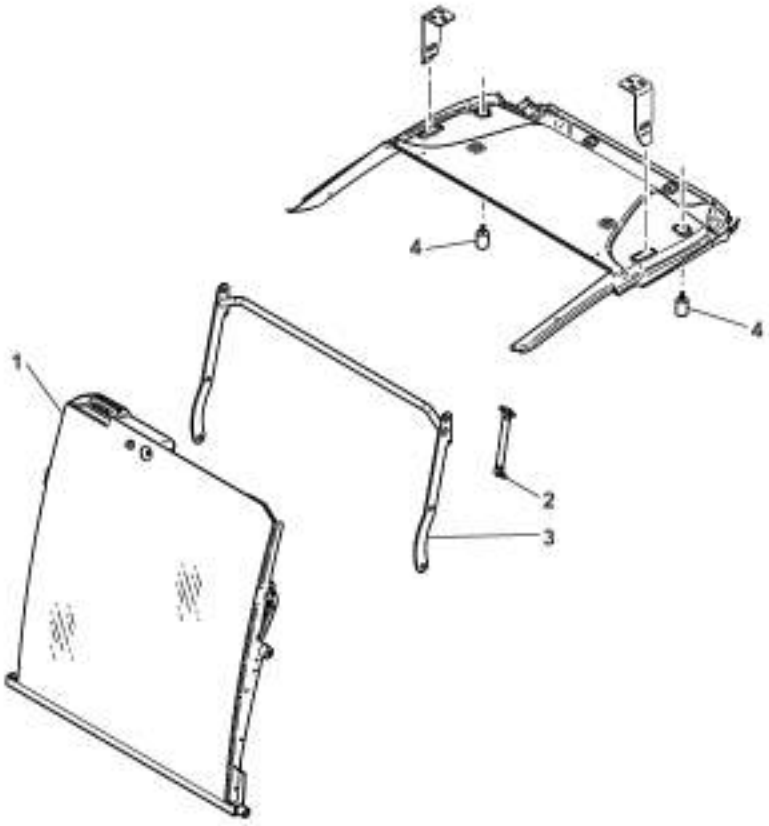

1	538A0504	
2	538A0495	
3	538A0497	
4	538A0530	
5	538A0544	
6	538A0538	
7	538A0539	◄
8	538A0540	►
9	538A0534	
10	538A0508	
11	538A0506	
12	538A0507	
13	538A0523	
14	538A0510	◄
15	538A0509	►
16	538A0574	

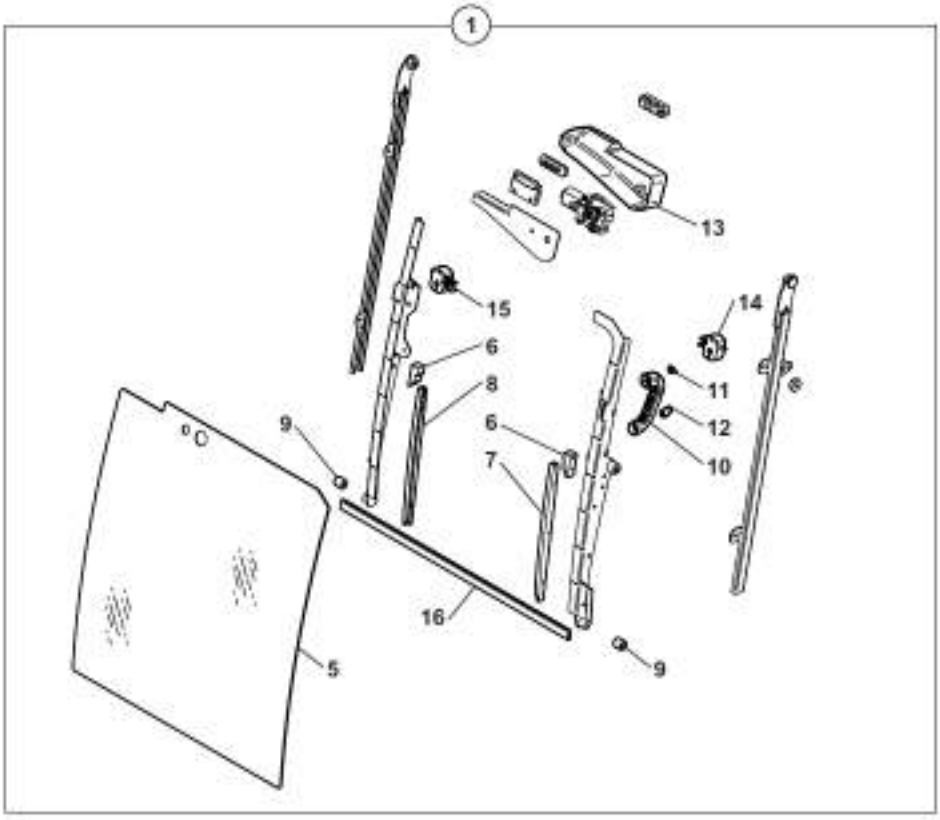

6MCR_5400852_64_10_5A.eps

CABINE : PARE-BRISE SUPERIEUR
CAB: HIGHER WINDSCREEN
KABINE: HOHERER WINDSCHUTZSCHEIBE

1	538A0504		1	PARE-BRISE SUPERIEUR	HIGHER WINDSCREEN	HOHERER WINDSCHUTZ-SCHEIBE
2	538A0495		2	VERIN	RAM	ZYLINDER
3	538A0497		1	ENSEMBLE MAINTIEN	LOCKING UNIT DOOR	BLOCKIERGESAMTHEIT
4	538A0530		2	BUTEE	CATCHER	FALLE
5	538A0544		1	PARE-BRISE	WINDSCREEN	WINDSCHUTZSCHEIBE
6	538A0538		2	PATIN	SKID	KUFE
7	538A0539	◀	1	GUIDE	GUIDE	FUHRUNG
8	538A0540	▶	1	GUIDE	GUIDE	FUHRUNG
9	538A0534		2	GALET	ROLLER	ROLLE
10	538A0508		2	POIGNEE	HANDLE	HANDGRIFF
11	538A0506		2	BOUCHON	PLUG	VERSCHL.STOPFEN
12	538A0507		2	BOUCHON	PLUG	VERSCHL.STOPFEN
13	538A0523		1	CACHE	MUFF	MUFFE
14	538A0510	◀	1	SERRURE	LOCK	SCHLOSS
15	538A0509	▶	1	SERRURE	LOCK	SCHLOSS
16	538A0574		1	JOINT	SEAL	DICHTRING

CABINE : PARE-BRISE INFÉRIEUR
CAB: LOWER WINDSCREEN
KABINE : NIEDRIGERERER WINDSCHUTZSCHEIBE

1	538A0498	
2	538A0535	◄
3	538A0536	►
4	538A0537	
5	538A0509	►
6	538A0510	◄

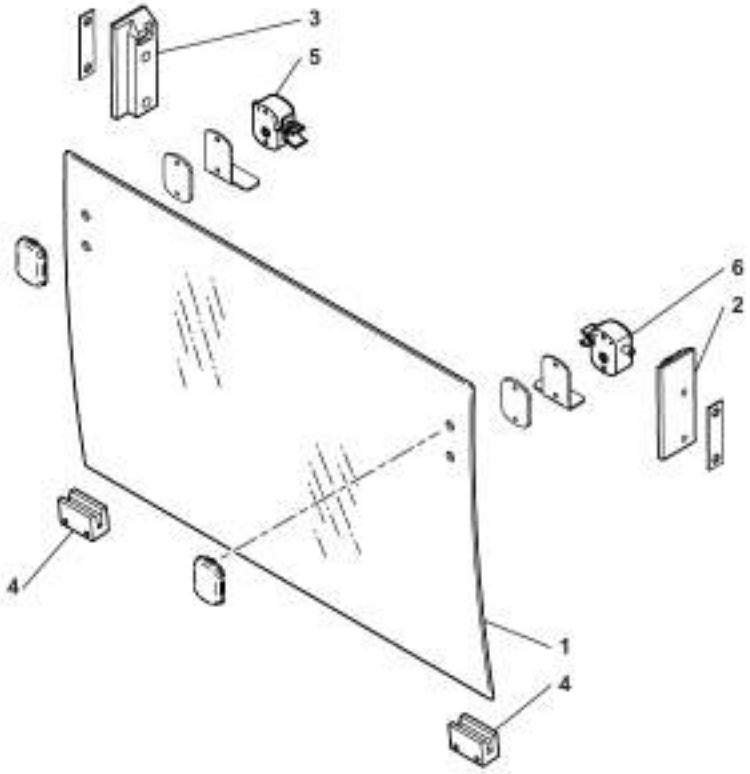

6MCR_5400852_64_10_6A.eps

CABINE : PARE-BRISE INFERIEUR
CAB: LOWER WINDSCREEN
KABINE: NIEDRIGERERER WINDSCHUTZSCHEIBE

1	538A0498		1	PARE-BRISE INFERIEUR	LOWER WINDSCREEN	NIEDRIGERERER WINDSCHUTZSCHEIBE
2	538A0535	◀	1	PATIN	SKID	KUFE
3	538A0536	▶	1	PATIN	SKID	KUFE
4	538A0537		2	PATIN	SKID	KUFE
5	538A0509	▶	1	SERRURE	LOCK	SCHLOSS
6	538A0510	◀	1	SERRURE	LOCK	SCHLOSS

PLANCHER CABINE
CAB FLOOR
KABINENBODEN

1	3833012	
2	3833011	
3	5041311	
4	5041312	
5	3833010	
6	5041082	
7	3833270	
8	5041284	
9	3610890	
10	3833433	
11	5640760	
12	5140518	
13	5500103	⧗ 10 mm
14	5500107	⧗ 8 mm
15	5640772	
16	3610998	
17	5500104	⧗ 20 mm
18	5640761	
19	5041401	
20	3070054	
21	3610419	
22	3610418	
23	3832616	
24	4370151	
25	4300069	
26	4300075	
27	4490023	
28	4450008	
29	4380024	
30	4490014	
31	3350124	
32	4450026	
33	4380042	
34	4380022	
35	4490016	
36	4410010	
37	4490006	
38	3833318	
39	4300074	
40	5180137	
41	4690451	
42	4410016	
43	4370047	
44	4370142	
45	4490008	
46	4450014	
47	4380026	
48	4410013	
49	4380068	
50	4490019	
51	4420022	
52	4380043	
53	4290184	

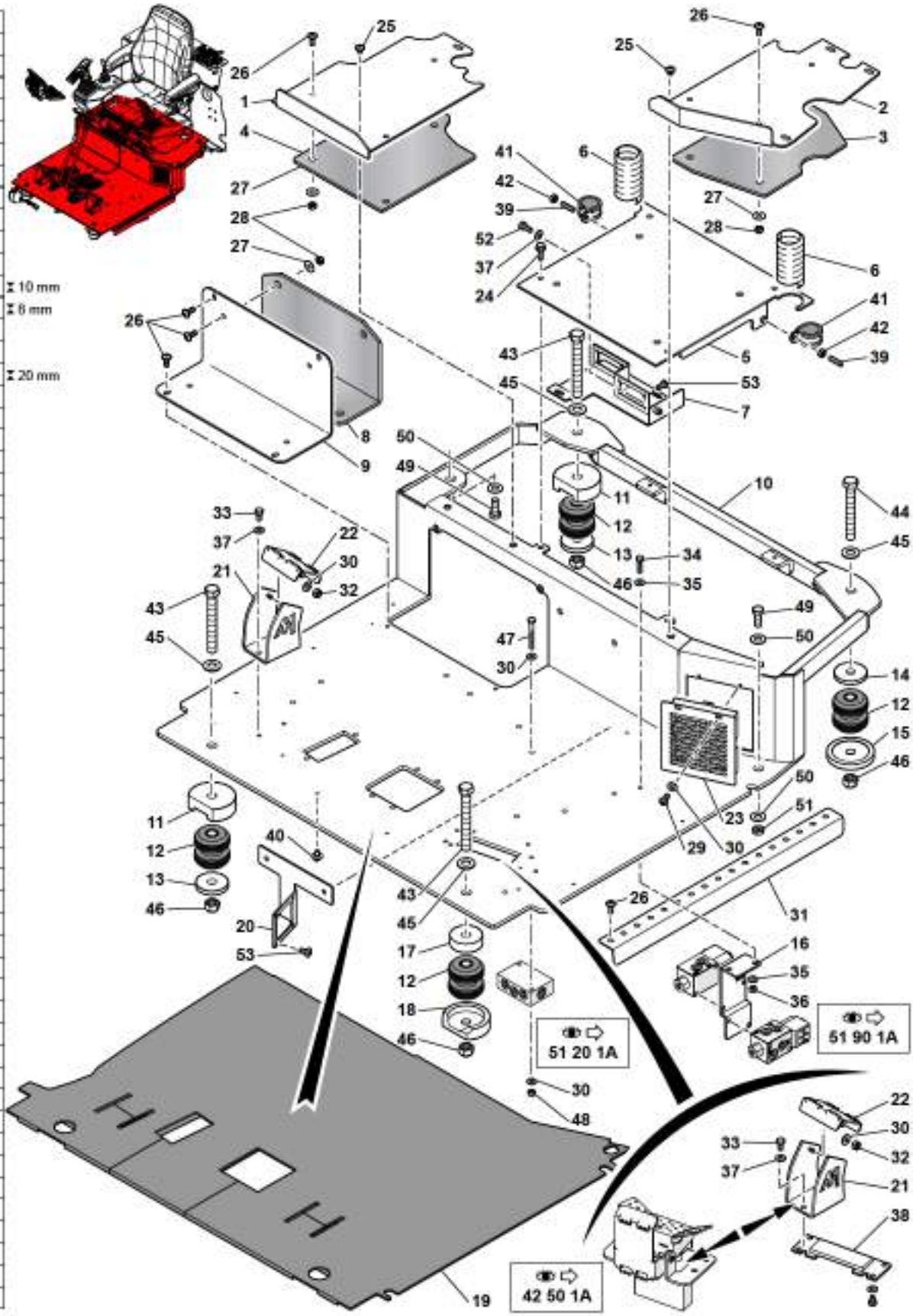

6MCR 5400852 64 50 1A.eps

PLANCHER CABINE
CAB FLOOR
KABINENBODEN

1	3833012			1	TOLE	SHIELD	SCHUTZBLECH
2	3833011			1	TOLE	SHIELD	SCHUTZBLECH
3	5041311			1	ISOLANT	INSULATION	ISOLIERUNG
4	5041312			1	ISOLANT	INSULATION	ISOLIERUNG
5	3833010			1	SUPPORT	BRACKET	TRAEGER
6	5041082			2	GAINE	SHEATH	HUELLE
7	3833270			1	SUPPORT	BRACKET	TRAEGER
8	5041284			1	ISOLANT	INSULATION	ISOLIERUNG
9	3610890			1	TRAPPE	HATCH	SCHAULOCH
10	3833433			1	PLANCHER	FLOOR	BODENBELAG
11	5640760			2	RONDELLE BUTEE	THRUST WASHER	DRUCKSCHEIBE
12	5140518			4	SUSPENSION	SUSPENSION	ABFEDERUNG
13	5500103	⧗	10 mm	2	RONDELLE	WASHER	UNTERLEGSCHEIBE
14	5500107	⧗	8 mm	1	RONDELLE	WASHER	UNTERLEGSCHEIBE
15	5640772			1	RONDELLE BUTEE	THRUST WASHER	DRUCKSCHEIBE
16	3610998			1	SUPPORT	BRACKET	TRAEGER
17	5500104	⧗	20 mm	1	RONDELLE	WASHER	UNTERLEGSCHEIBE
18	5640761			1	RONDELLE BUTEE	THRUST WASHER	DRUCKSCHEIBE
19	5041401			1	TAPIS	MAT	MATTE
20	3070054			1	SUPPORT	BRACKET	TRAEGER
21	3610419			2	SUPPORT	BRACKET	TRAEGER
22	3610418			2	REPOSE PIED	FOOT REST	FUSSTUETZE
23	3832616			1	SUPPORT FILTRE	BRACKET OF FILTER	FILTERTRAGER
24	4370151		H M8X25 BLACK	4	VIS	SCREW	SCHRAUBE
25	4300069		BHC M8X10	7	VIS	SCREW	SCHRAUBE
26	4300075		BHC M8X20	10	VIS	SCREW	SCHRAUBE
27	4490023		CONTACT LU8	14	RONDELLE	WASHER	UNTERLEGSCHEIBE
28	4450008		NYLSTOP M8	10	ECROU	NUT	MUTTER
29	4380024		H M6X10	2	VIS	SCREW	SCHRAUBE
30	4490014		CONTACT MU6	10	RONDELLE	WASHER	UNTERLEGSCHEIBE
31	3350124			1	SEUIL DE PORTE	THRESHOLD OF DOOR	TURSCHWELLE
32	4450026		NYLSTOP M6	4	ECROU	NUT	MUTTER
33	4380042		H M8X16	4	VIS	SCREW	SCHRAUBE
34	4380022		H M5X20	2	VIS	SCREW	SCHRAUBE
35	4490016		CONTACT MU5	4	RONDELLE	WASHER	UNTERLEGSCHEIBE
36	4410010		H M5	2	ECROU	NUT	MUTTER
37	4490006		CONTACT MU8	5	RONDELLE	WASHER	UNTERLEGSCHEIBE
38	3833318			1	OBTURATEUR	SEAL PLATE	VERSHLUSS
39	4300074			2	GOUJON	STUD	STIFT
40	5180137			9	AGRAFE	CRAMP	KLAMMER
41	4690451			2	COLLIER	COLLAR	SCHELLE
42	4410016		H M8	2	ECROU	NUT	MUTTER
43	4370047		H M16X130	3	VIS	SCREW	SCHRAUBE
44	4370142		H M16X120	1	VIS	SCREW	SCHRAUBE

PLANCHER CABINE
CAB FLOOR
KABINENBODEN

	45	4490008	CONTACT MU16	4	RONDELLE	WASHER	UNTERLEGSCHEIBE
	46	4450014	NYLSTOP M16	4	ECROU	NUT	MUTTER
	47	4380026	H M6X50	2	VIS	SCREW	SCHRAUBE
	48	4410013	H M6	2	ECROU	NUT	MUTTER
	49	4380068	H M12X30	2	VIS	SCREW	SCHRAUBE
	50	4490019	CONTACT MU12	3	RONDELLE	WASHER	UNTERLEGSCHEIBE
	51	4420022	Hm M12	1	ECROU	NUT	MUTTER
	52	4380043	H M8X20	1	VIS	SCREW	SCHRAUBE
*	53	4290184	CBHC M5X12	12	VIS	SCREW	SCHRAUBE

CHAUFFAGE CABINE
HEATER CAB
HEIZUNG KABINE

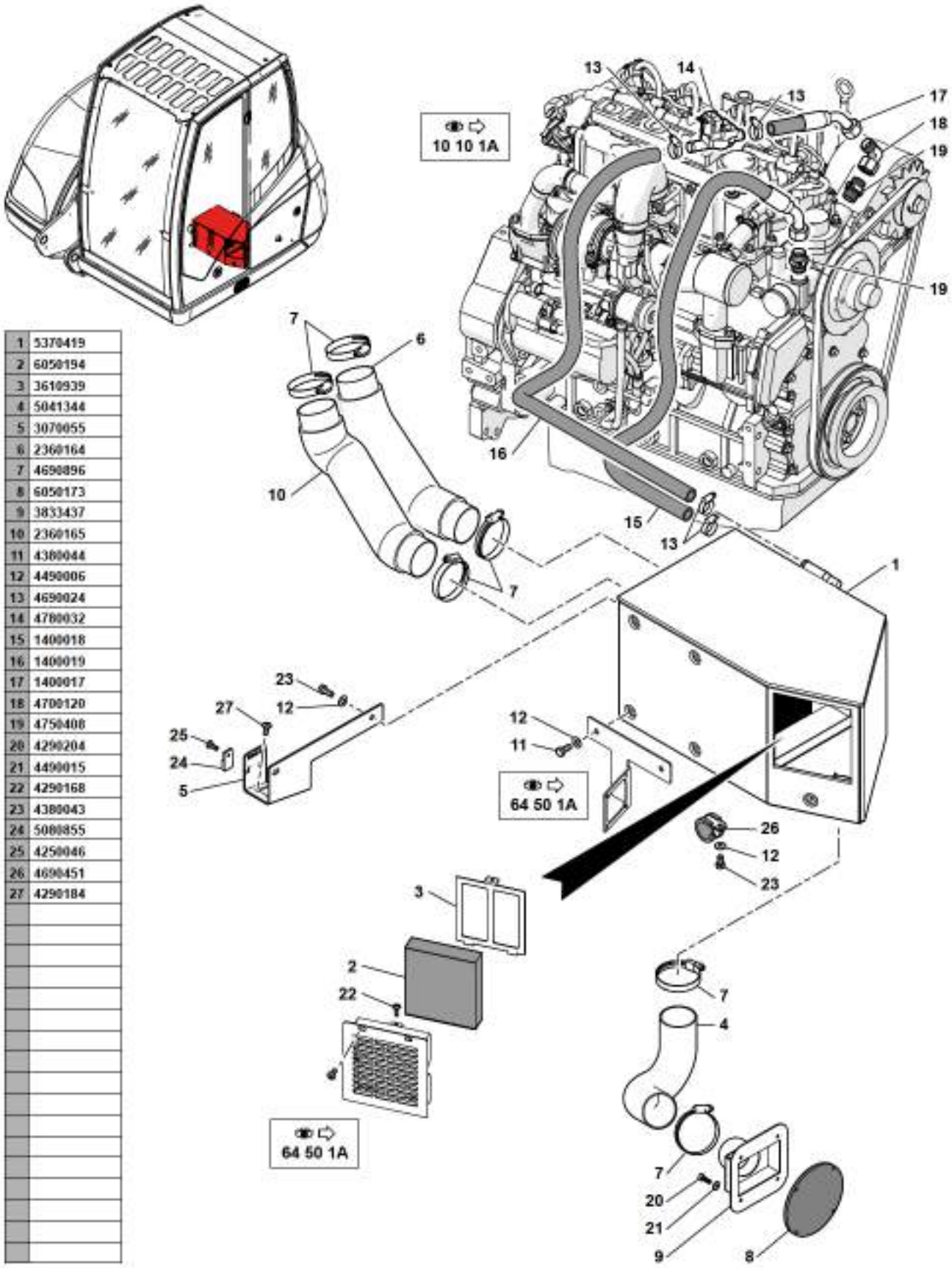

1	5370419
2	6050194
3	3610939
4	5041344
5	3070055
6	2360164
7	4690896
8	6050173
9	3833437
10	2360165
11	4380044
12	4490006
13	4690024
14	4780032
15	1400018
16	1400019
17	1400017
18	4700120
19	4750408
20	4290204
21	4490015
22	4290168
23	4380043
24	5080855
25	4250046
26	4690451
27	4290184

6MCR 5400852 64 60 1A.eps

CHAUFFAGE CABINE
HEATER CAB
HEIZUNG KABINE

1	5370419		1	CHAUFFAGE	HEATER	HEIZUNG
2	6050194		1	FILTRE RECYCLAGE	FILTER RECYCLING	FILTER WIEDER-VERWERTUNG
3	3610939		1	TOLE	SHIELD	SCHUTZBLECH
4	5041344		1	GAINE	SHEATH	HUELLE
5	3070055		1	SUPPORT	BRACKET	TRAEGER
6	2360164		1	GAINE	SHEATH	HUELLE
7	4690896		6	COLLIER	COLLAR	SCHELLE
8	6050173		1	FILTRE	FILTER	FILTER
9	3833437		1	PRISE D'ASPIRATION	INTAKE	SAUGROHR
10	2360165		1	GAINE	SHEATH	HUELLE
11	4380044	H M8X25	4	VIS	SCREW	SCHRAUBE
12	4490006	CONTACT MU8	7	RONDELLE	WASHER	UNTERLEGSCHEIBE
13	4690024		4	COLLIER	COLLAR	SCHELLE
14	4780032		1	ELECTROVANNE	SOLENOID VALVE	MAGNETVENTIL
15	1400018		1	TUYAU	TUBE	ROHR
16	1400019		1	TUYAU	TUBE	ROHR
17	1400017		1	TUYAU	TUBE	ROHR
18	4700120		1	COUDE	ELBOW	WINKELSTUECK
19	4750408		2	UNION	CONNECTOR	ANSCHLUSSTEIL
20	4290204	CHC M4X12	4	VIS	SCREW	SCHRAUBE
21	4490015	CONTACT MU4	4	RONDELLE	WASHER	UNTERLEGSCHEIBE
22	4290168	CHC M4X8	1	VIS	SCREW	SCHRAUBE
23	4380043	H M8X20	3	VIS	SCREW	SCHRAUBE
24	5080855		2	SUPPORT	BRACKET	TRAEGER
25	4250046	CBHC M4X16	2	VIS	SCREW	SCHRAUBE
26	4690451		1	COLLIER	COLLAR	SCHELLE
* 27	4290184	CBHC M5X12	4	VIS	SCREW	SCHRAUBE

CLIMATISATION (OPTION)
AIR CONDITIONNED
KLIMAANLAGE

1	5370403
2	6050194
3	3610939
4	5041344
5	4290168
6	2360164
7	4690896
8	6050173
9	3833437
10	2360165
11	4199487
12	4290204
13	4490015

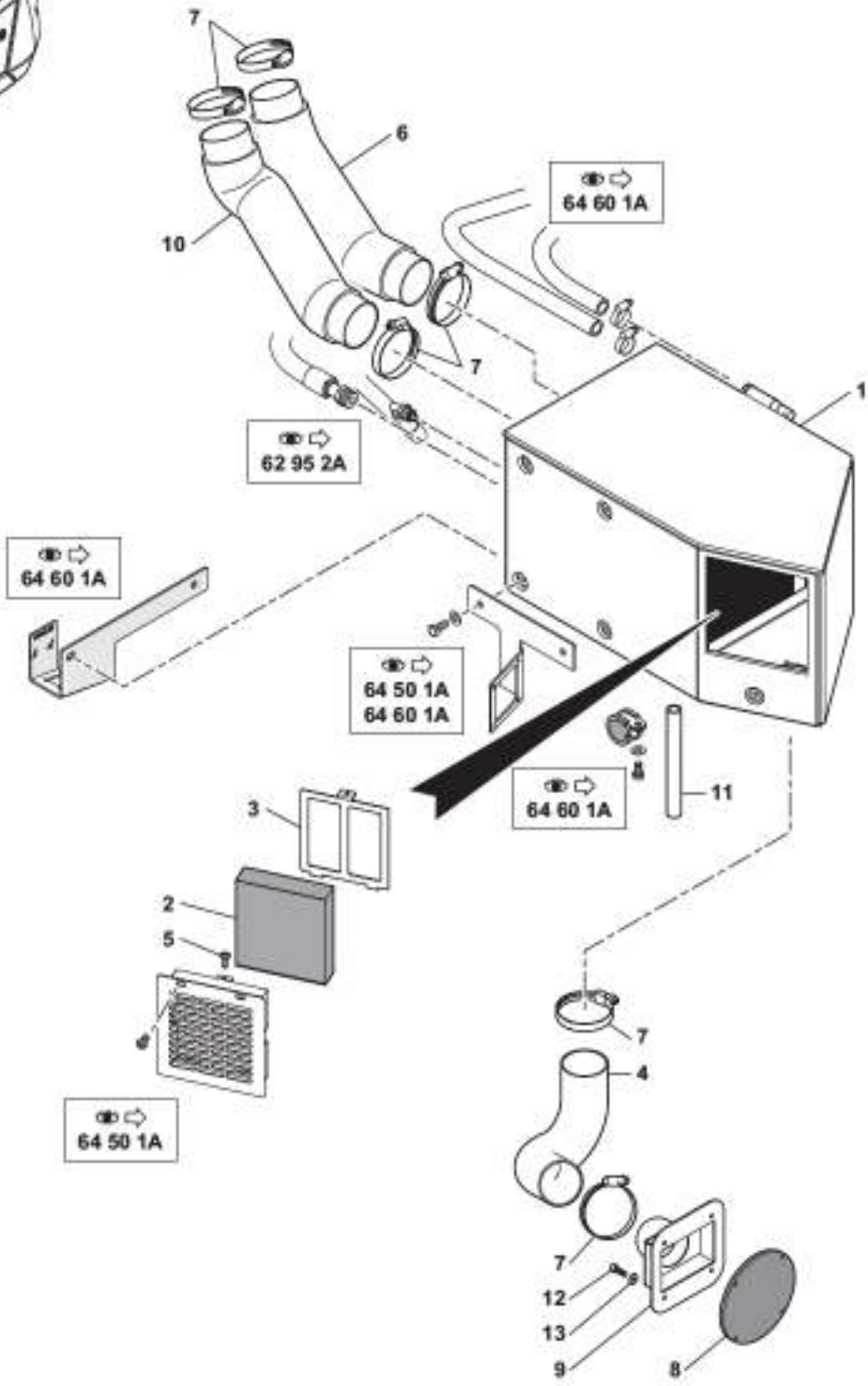

6MCR 5400852 64 65 1A.spc

CLIMATISATION (OPTION)
AIR CONDITIONED
KLIMAANLAGE

1	5370403		1	CLIMATISATION	AIR CONDITIONER	KLIMAANLAGE
2	6050194		1	FILTRE RECYCLAGE	FILTER RECYCLING	FILTER WIEDER-VERWERTUNG
3	3610939		1	TOLE	SHIELD	SCHUTZBLECH
4	5041344		1	GAINE	SHEATH	HUELLE
5	4290168	CHC M4X8	1	VIS	SCREW	SCHRAUBE
6	2360164		1	GAINE	SHEATH	HUELLE
7	4690896		6	COLLIER	COLLAR	SCHELLE
8	6050173		1	FILTRE	FILTER	FILTER
9	3833437		1	PRISE D'ASPIRATION	INTAKE	SAUGROHR
10	2360165		1	GAINE	SHEATH	HUELLE
11	4199487		1	TUYAU	TUBE	ROHR
12	4290204	CHC M4X12	4	VIS	SCREW	SCHRAUBE
13	4490015	CONTACT MU4	4	RONDELLE	WASHER	UNTERLEGSCHEIBE

SIÈGE STANDARD
STANDARD SEAT
STANDARDSITZ

1	5700101
2	3070432
3	4290086
4	4450008
5	4490006

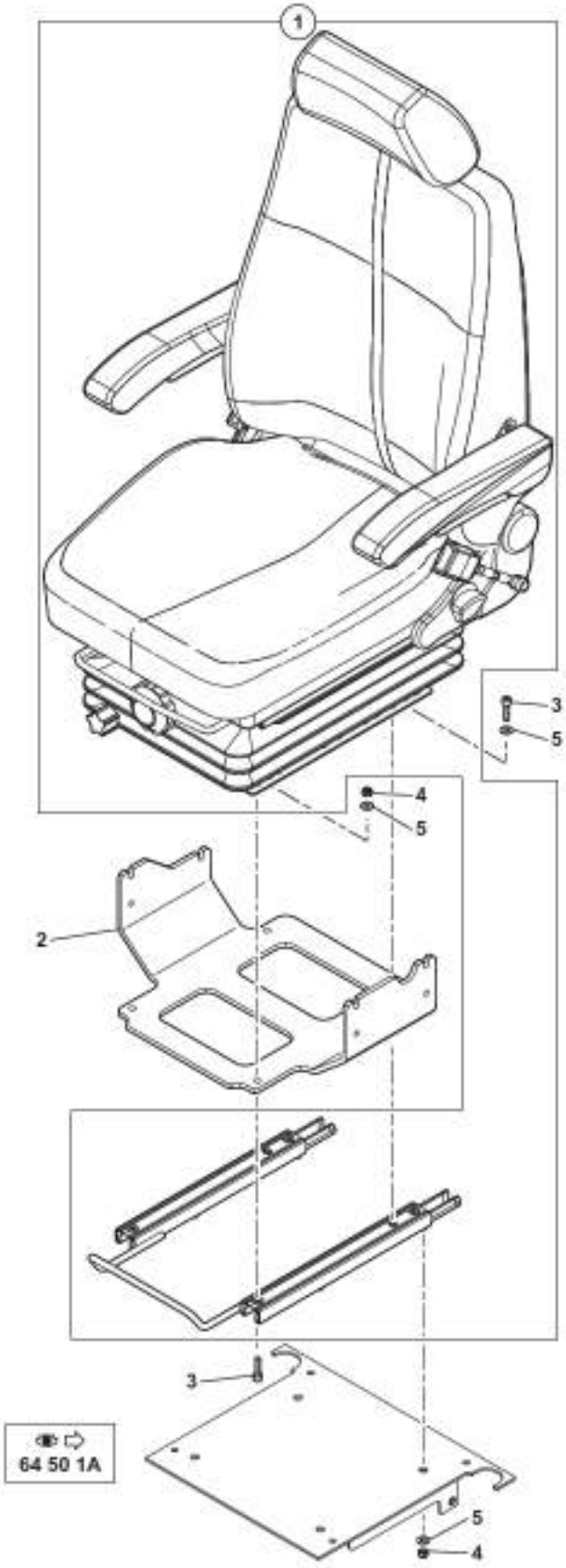

6MCR_5400852_65_10_1A.eps

SIÈGE STANDARD
STANDARD SEAT
STANDARDSITZ

1	5700101		1	SIEGE STANDARD	STANDARD SEAT	STANDARDSITZ
2	3070432		1	SUPPORT	BRACKET	TRAEGER
3	4290086	CHC M8X30	4	VIS	SCREW	SCHRAUBE
4	4450008	NYLSTOP M8	6	ECROU	NUT	MUTTER
5	4490006	CONTACT MU8	8	RONDELLE	WASHER	UNTERLEGSCHEIBE

SIÈGE STANDARD
STANDARD SEAT
STANDARDSITZ

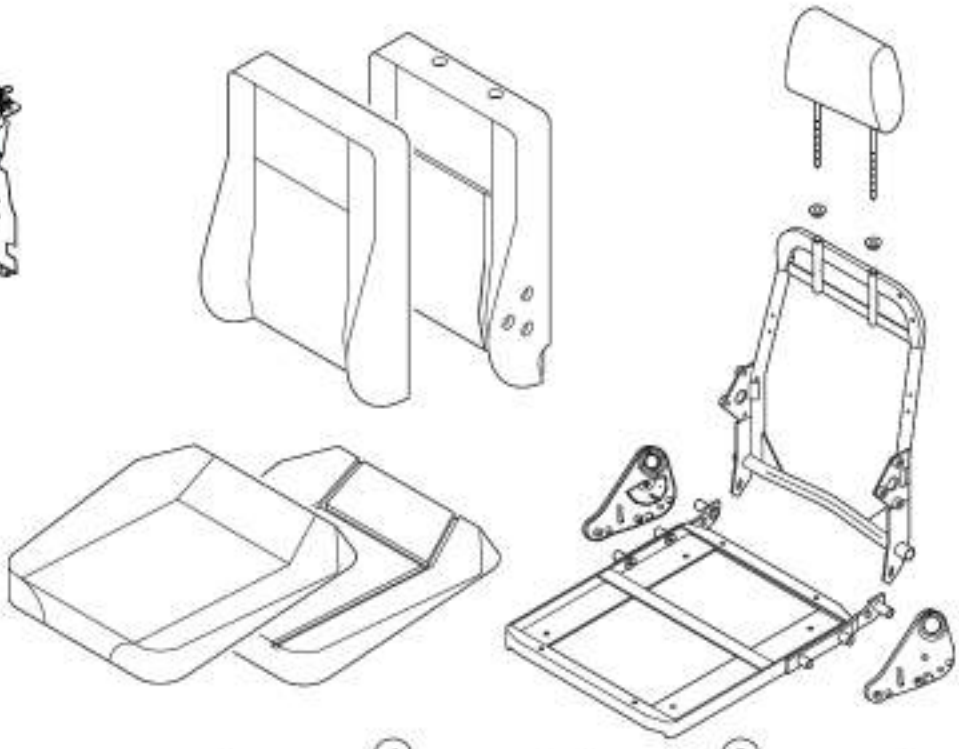

1	570A0249
2	570A0251
3	570A0250
4	570A0247
5	570A0243
6	570A0240
7	570A0245
8	570A0244
9	570A0248
10	570A0242
11	570A0241
12	570A0246

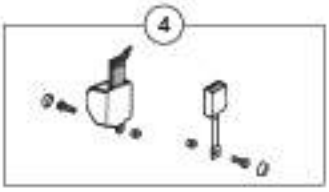

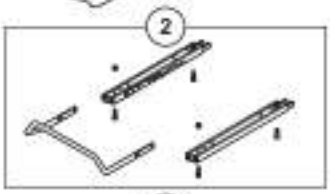

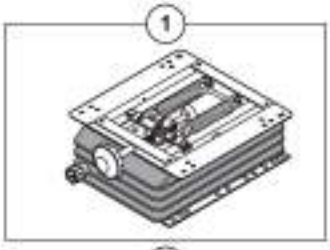

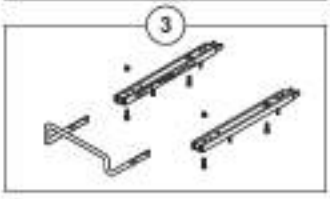

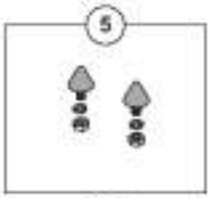

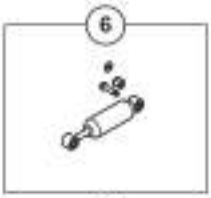

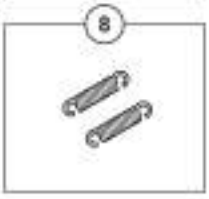

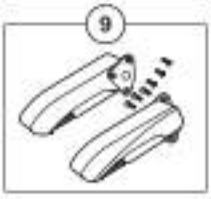

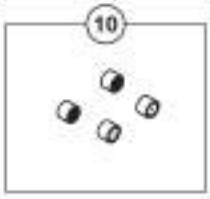

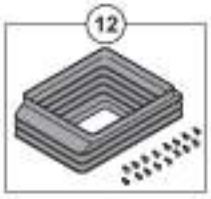

6MCR_5400852_65_10_2A.eps

SIÈGE STANDARD
STANDARD SEAT
STANDARDSITZ

1	570A0249	1	SUSPENSION	SUSPENSION	ABFEDERUNG
2	570A0251	1	GLISSIERE SIEGE	SEAT SLIDE	SITZGLEITSCHIENE
3	570A0250	1	GLISSIERE SIEGE	SEAT SLIDE	SITZGLEITSCHIENE
4	570A0247	1	CEINTURE DE SECURITE	SAFETY BELT	SICHERHEITSGURT
5	570A0243	1	BUTEE	CATCH	FALLE
6	570A0240	1	AMORTISSEUR	DAMPER	STOSSDAEMPFER
7	570A0245	1	ENSEMBLE POIGNEE	HANDLE UNIT	HANDGESAMTHEIT
8	570A0244	1	RESSORTS (JEU)	SPRING (KIT)	FEDER (BAUSATZ)
9	570A0248	1	KIT ACCOUDOIR	KIT ARMREST	BAUSATZ ARMLEHNE
10	570A0242	1	KIT ROULEMENT	BEARING KIT	LAGER BAUSATZ
11	570A0241	1	MECANISME DE REGLAGE	SET UP MECANISM	EINSTELL MECHANISMUS
12	570A0246	1	KIT SOUFFLET	BELLOWS KIT	FALTENBALG BAUSATZ

CONSOLE DE SIÈGE (DROIT)
SEAT CONSOLE (RIGHT)
ARMLEHNENKONSOLE (RECHT)

1	3620337
2	5030176
3	3832513
4	4290184
5	4380042
6	4490006
7	4250040

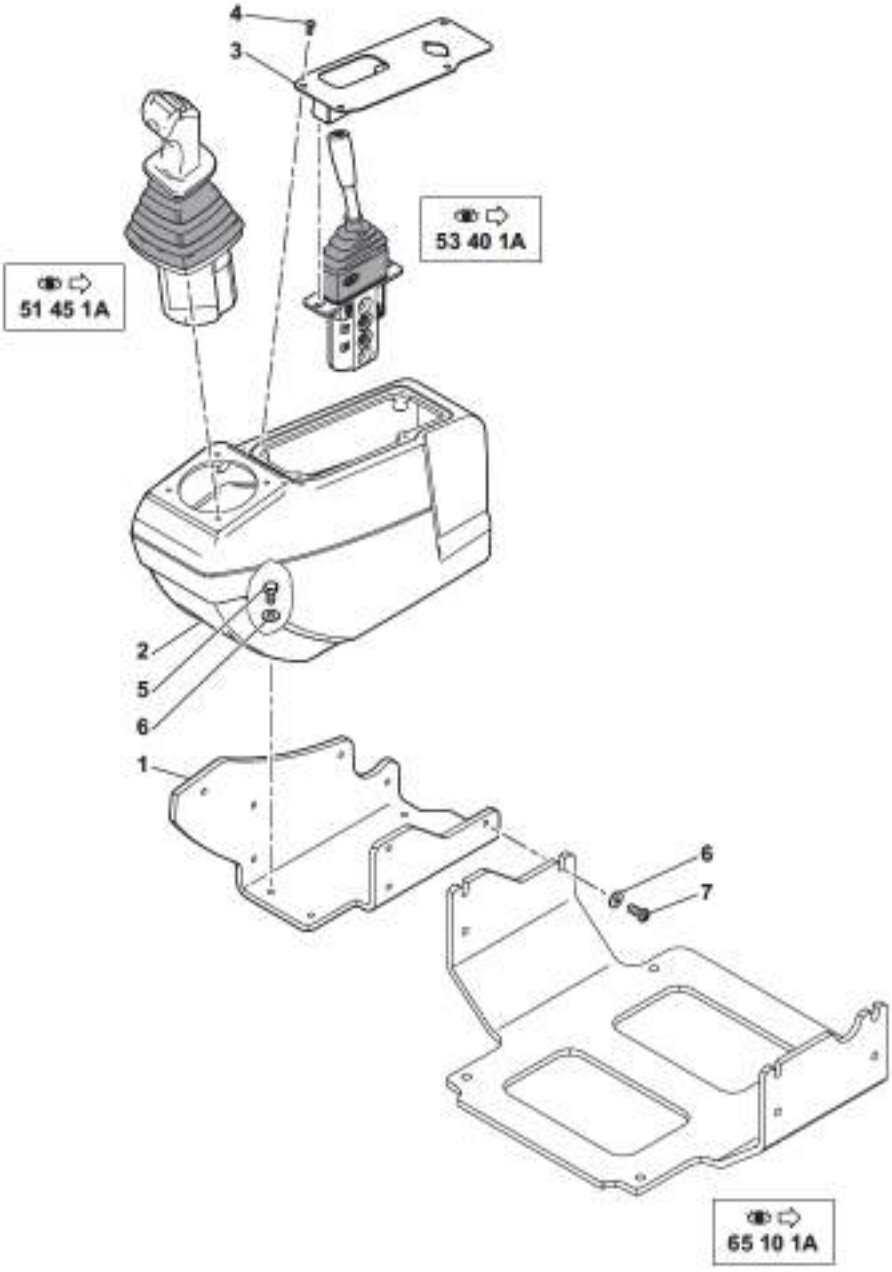

6MCR 5400852 65 20 1A.spc

CONSOLE DE SIÈGE (DROIT)
SEAT CONSOLE (RIGHT)
ARMLEHNENKONSOLE (RECHTS)

1	3620337		1	SUPPORT	BRACKET	TRAEGER
2	5030176		1	CONSOLE	CONSOLE	KONSOLE
3	3832513		1	PLATINE	DECK	PLATTE
4	4290184	CBHC M5X12	4	VIS	SCREW	SCHRAUBE
5	4380042	H M8X16	9	VIS	SCREW	SCHRAUBE
6	4490006	CONTACT MU8	12	RONDELLE	WASHER	UNTERLEGSCHEIBE
7	4250040	CBHC M8X20	3	VIS	SCREW	SCHRAUBE

CONSOLE DE SIÈGE (GAUCHE)
SEAT CONSOLE (LEFT)
ARMLEHNKONSOLE (LINKS)

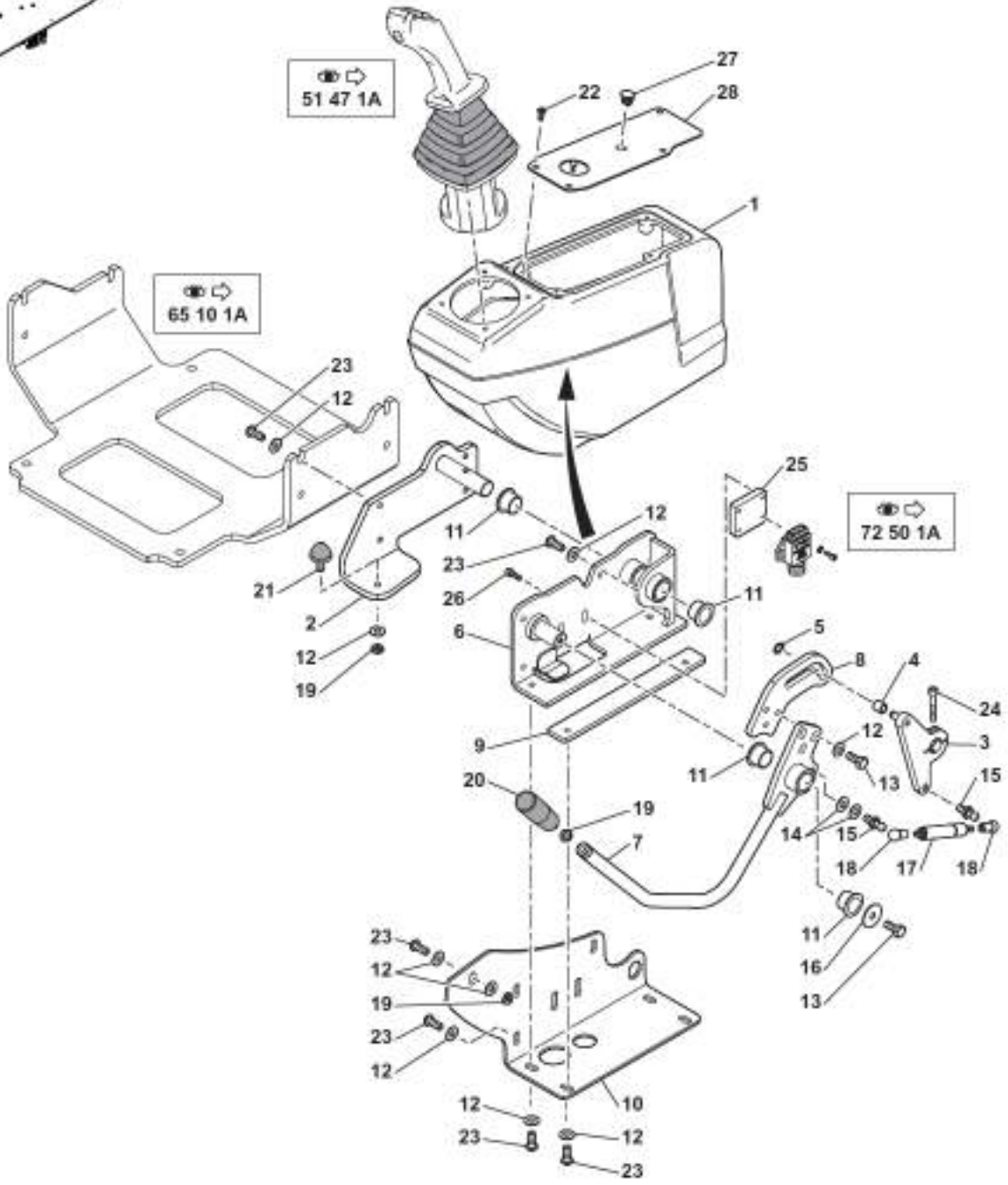

1	5030175	
2	3832504	
3	3832509	
4	3870435	
5	4630035	
6	3832500	
7	3832502	
8	3620379	
9	3620380	
10	3610687	
11	5620053	
12	4490006	
13	4380043	
14	4460025	
15	4691194	
16	4460029	
17	4820057	
18	5000036	
19	4420016	
20	5270632	
21	5140448	
22	4290184	
23	4250040	
24	4290141	
25	3420946	
26	4290121	
27	5041359	*
28	3070258	

6MCR_5400852_65_22_1A.eps

CONSOLE DE SIÈGE (GAUCHE)
SEAT CONSOLE (LEFT)
ARMLEHNKONSOLE (LINKS)

1	5030175		1	CONSOLE	CONSOLE	KONSOLE
2	3832504		1	SUPPORT	BRACKET	TRAEGER
3	3832509		1	GUIDAGE LEVIER	GUIDANCE LEVER	FUHRUNG HEBEL
4	3870435		1	BAGUE	BUSH	RING
5	4630035		1	CIRCLIP	CIRCLIP	SICHERUNGSRING
6	3832500		1	SUPPORT	BRACKET	TRAEGER
7	3832502		1	LEVIER	LEVER	HEBEL
8	3620379		1	GUIDAGE LEVIER	GUIDANCE LEVER	FUHRUNG HEBEL
9	3620380		1	PLATINE	DECK	PLATTE
10	3610687		1	RAIDISSEUR	STIFFENER	VERSTEIFUNG
11	5620053		4	COUSSINET	BEARING	LAGER
12	4490006	CONTACT MU8	18	RONDELLE	WASHER	UNTERLEGSCHEIBE
13	4380043	H M8X20	4	VIS	SCREW	SCHRAUBE
14	4460025		2	RONDELLE	WASHER	UNTERLEGSCHEIBE
15	4691194		2	ROTULE	ROD END	GELENKLAGER
16	4460029	LLN8	1	RONDELLE	WASHER	UNTERLEGSCHEIBE
17	4820057		1	COMPAS	CALIPER	LEHRE
18	5000036		2	EMBOUT A ROTULE	TOGGLE LINK SOCKET	GELENKSTANGENKOPF
19	4420016	Hm M8	3	ECROU	NUT	MUTTER
20	5270632		1	POIGNEE	HANDLE	HANDGRIFF
21	5140448		1	BUTEE	CATCH	FALLE
22	4290184	CBHC M5X12	4	VIS	SCREW	SCHRAUBE
23	4250040	CBHC M8X20	13	VIS	SCREW	SCHRAUBE
24	4290141	CHC M6X40	1	VIS	SCREW	SCHRAUBE
25	3420946		1	SUPPORT	BRACKET	TRAEGER
26	4290121	CHC M5X16	2	VIS	SCREW	SCHRAUBE
27	5041359	*	1	OBTURATEUR	SEAL PLATE	VERSHLUSS
28	3070258		1	PLATINE	DECK	PLATTE

COMMANDES : TRANSLATION
CONTROL LEVERS: TRAVELLING
STEUERHEBEL : FAHRBEWEGUNG

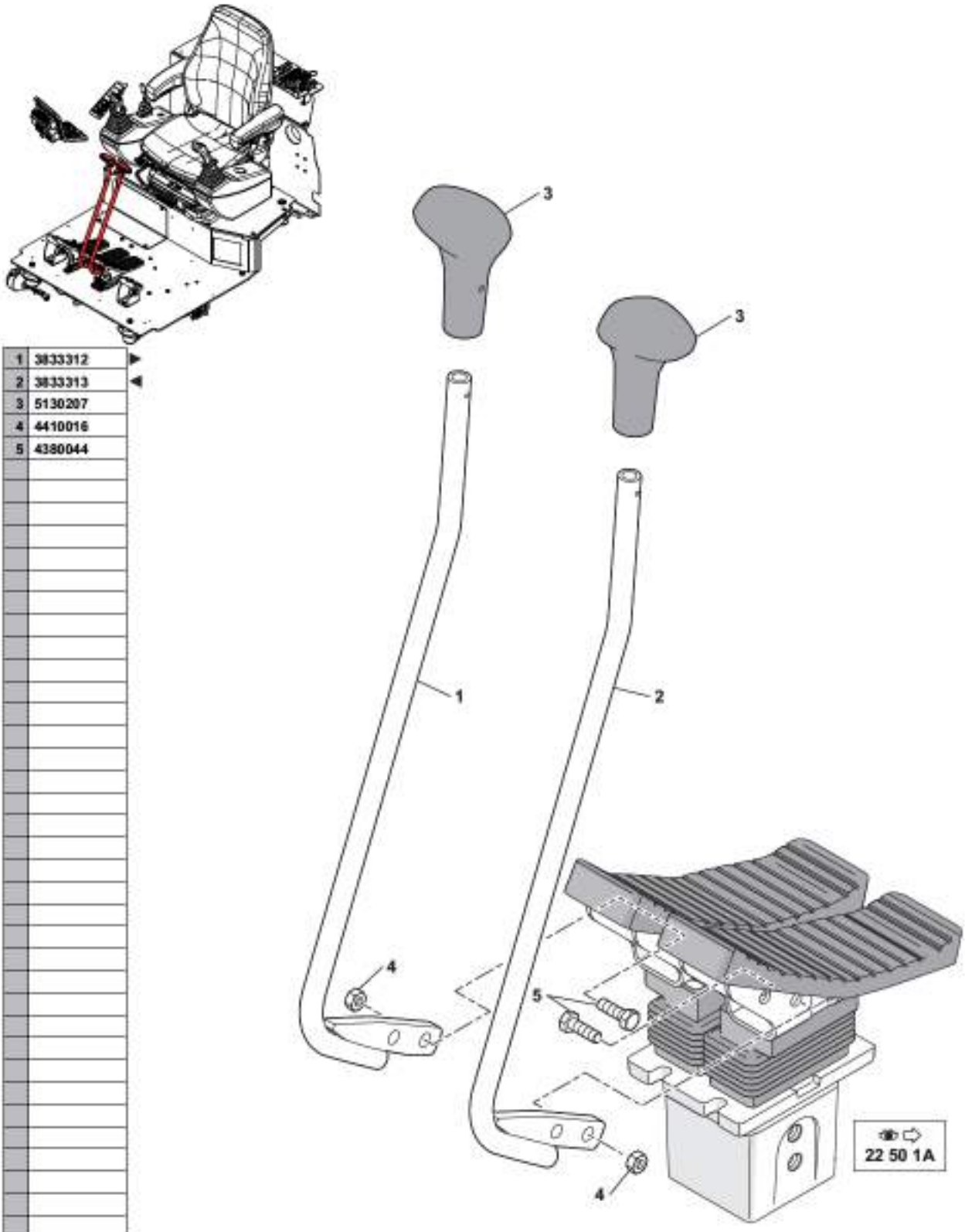

1	3833312 ▶
2	3833313 ◀
3	5130207
4	4410016
5	4380044

6MCR 5400852 65 50 1A.eps

COMMANDES : TRANSLATION
CONTROL LEVERS: TRAVELLING
STEUERHEBEL: FAHRBEWEGUNG

1	3833312		1	LEVIER	LEVER	HEBEL
2	3833313		1	LEVIER	LEVER	HEBEL
3	5130207		2	POMMEAU	POMMEL	KNOPF
4	4410016	H M8	4	ECROU	NUT	MUTTER
5	4380044	H M8X25	4	VIS	SCREW	SCHRAUBE

FLÈCHE
BOOM
AUSLEGER

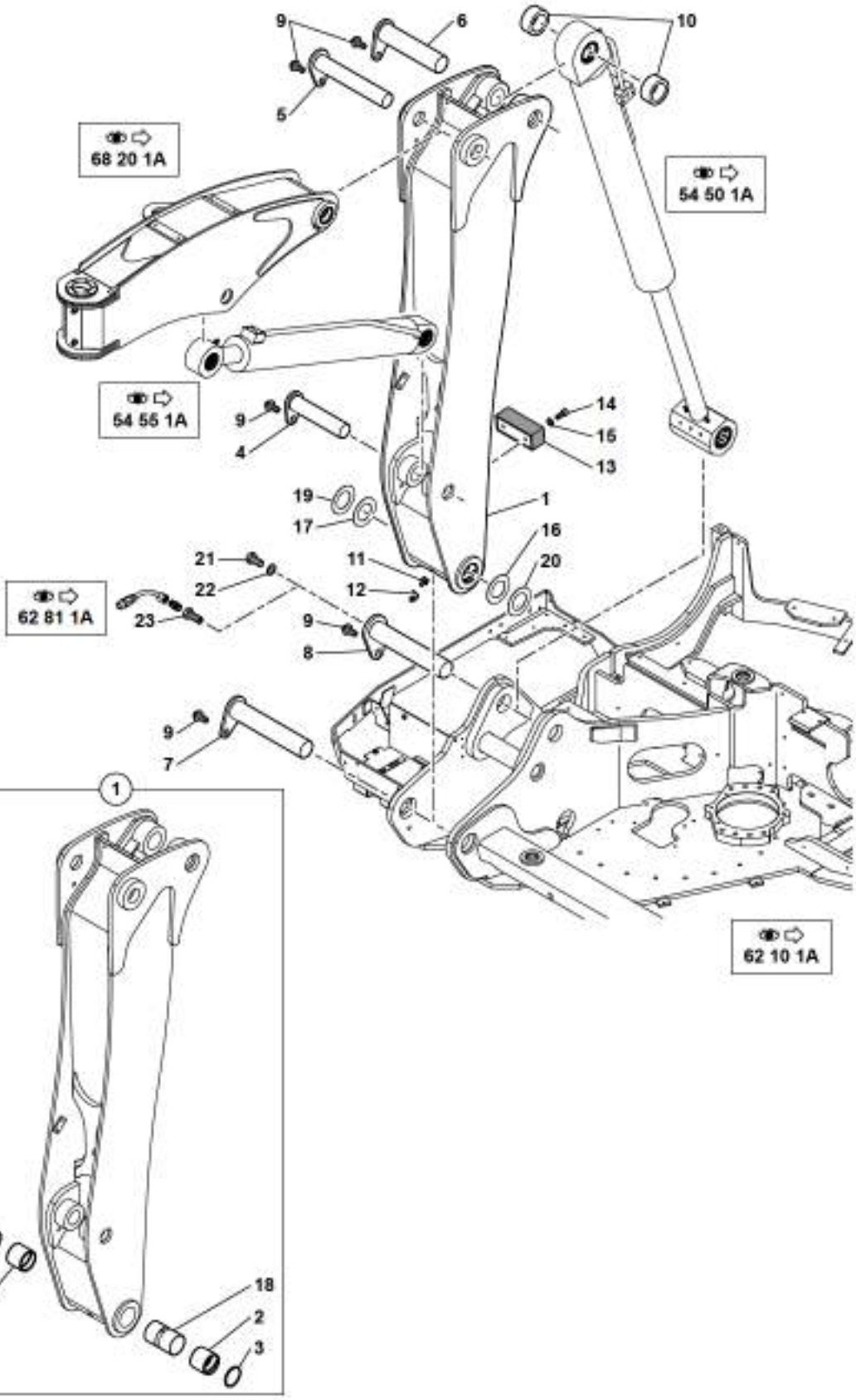

1	5460670	
2	3870412	
3	6140065	
4	4090676	
5	4090675	
6	4090674	
7	4090672	
8	4090673	
9	968589	
10	2310026	
11	5580008	
12	4740064	
13	4820072	
14	4290022	
15	4490003	
16	5530032	⧗ 2 mm
17	5530031	⧗ 1.5 mm
18	3930136	
19	5530163	⧗ 0.5 mm
20	5530053	⧗ 1 mm
21	4380103	
22	4490009	
23	4400021	

6MCR 5400852 68 10 1A.eps

FLÈCHE
BOOM
AUSLEGER

	1	5460670				1	FLECHE BAGUEE	BOOM WITH BEARINGS	AUSLEGER MIT BUCHSE
	2	3870412	1			2	BAGUE	BUSH	BUCHSE
	3	6140065	1			2	JOINT	SEAL	DICHTRING
	4	4090676				1	AXE	CLEVIS PIN	BOLZEN
	5	4090675				1	AXE	CLEVIS PIN	BOLZEN
	6	4090674				1	AXE	CLEVIS PIN	BOLZEN
	7	4090672				1	AXE	CLEVIS PIN	BOLZEN
	8	4090673				1	AXE	CLEVIS PIN	BOLZEN
	9	968589			H M16X35	5	VIS	SCREW	SCHRAUBE
	10	2310026				2	ENTRETOISE	SPACER	ABSTANDSTUECK
	11	5580008			M10X1	1	GRAISSEUR	GREASE FITING	SCHMIERNIPPEL
*	12	4740064		●○	4740114	1	BOUCHON	PLUG	VERSCHL.STOPFEN
	13	4820072				1	BUTEE	CATCH	FALLE
	14	4290022			CHC M10X25	2	VIS	SCREW	SCHRAUBE
	15	4490003			CONTACT MU10	2	RONDELLE	WASHER	UNTERLEGSCHEIBE
	16	5530032		⧗	2 mm	SB	CALE	SHIM	KEIL
	17	5530031		⧗	1.5 mm	SB	CALE	SHIM	KEIL
	18	3930136	1			1	ENTRETOISE	SPACER	ABSTANDSTUECK
	19	5530163		⧗	0.5 mm	SB	CALE	SHIM	KEIL
	20	5530053		⧗	1 mm	SB	CALE	SHIM	KEIL
	21	4380103			H M20X40	1	VIS	SCREW	SCHRAUBE
	22	4490009			CONTACT M20	1	RONDELLE	WASHER	UNTERLEGSCHEIBE
	23	4400021				1	DOUILLE	SOCKET	BUCHSE

BEC DE FLÈCHE (AVEC DÉPORT)
INTERMEDIATE BOOM ASSEMBLY (WITH OFFSET)
BESCHICKERAUSLEGER (MIT VERSETZUNGS)

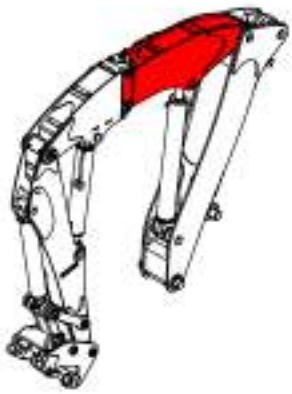

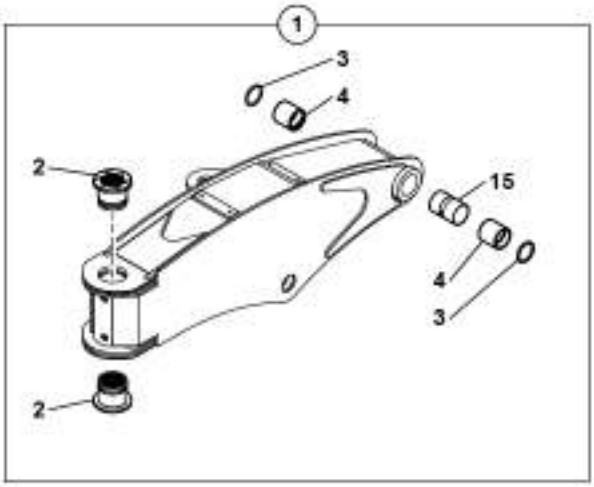

1	5460671	
2	3880099	
3	6140035	
4	3870314	
5	4090678	
6	4090677	
7	5580008	
8	4740064	
9	968589	
10	4740064	
11	4750428	
12	5580010	
13	5530162	⌶ 1.5 mm
14	5540140	⌶ 1 mm
15	3930137	
16	3610896	*
17	4290218	
18	4490003	
19	5530161	⌶ 0.5 mm
20	5540141	⌶ 2 mm
21	5540142	⌶ 3 mm

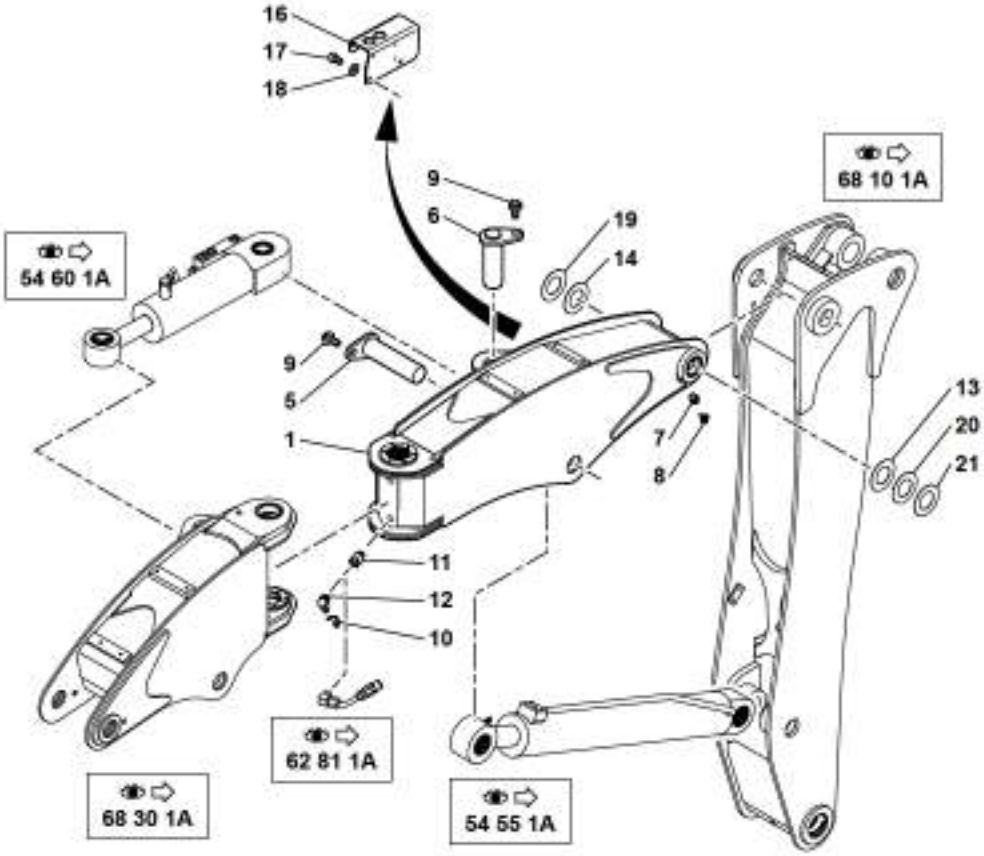

BEC DE FLÈCHE (AVEC DEPORT)
INTERMEDIATE BOOM ASSEMBLY (WITH OFFSET)
BESCHICKERAUSLEGER (MIT VERSETZUNGS)

	1	5460671				1	BEC DE FLECHE BAGUE	INTERMEDIATE BOOM INCLUDED BEARINGS	BESCHICKERAUSLEGER MIT BUCHSE
	2	3880099	1			2	BAGUE	BUSH	BUCHSE
	3	6140035	1			2	JOINT	SEAL	DICHTRING
	4	3870314	1			2	BAGUE	BUSH	BUCHSE
	5	4090678				1	AXE	CLEVIS PIN	BOLZEN
	6	4090677				1	AXE	CLEVIS PIN	BOLZEN
	7	5580008			M10X1	1	GRAISSEUR	GREASE FITING	SCHMIERNIPPEL
*	8	4740064		●○	4740114	1	BOUCHON	PLUG	VERSCHL.STOPFEN
	9	968589			H M16X35	2	VIS	SCREW	SCHRAUBE
	10	4740064				2	BOUCHON	PLUG	VERSCHL.STOPFEN
	11	4750428			M10X100	2	RALLONGE	EXTENSION	VERLAENGERUNG
	12	5580010			M10X1 90°	2	GRAISSEUR	GREASE FITING	SCHMIERNIPPEL
	13	5530162		⧗	1.5 mm	SB	CALE	SHIM	KEIL
	14	5540140		⧗	1 mm	SB	RONDELLE	WASHER	UNTERLEGSCHEIBE
	15	3930137	1			1	ENTRETOISE	SPACER	ABSTANDSTUECK
	16	3610896		✂		1	SUPPORT	BRACKET	TRAEGER
	17	4290218			CHC M10X16	2	VIS	SCREW	SCHRAUBE
	18	4490003			CONTACT MU10	2	RONDELLE	WASHER	UNTERLEGSCHEIBE
	19	5530161		⧗	0.5 mm	SB	CALE	SHIM	KEIL
	20	5540141		⧗	2 mm	SB	RONDELLE	WASHER	UNTERLEGSCHEIBE
	21	5540142		⧗	3 mm	SB	RONDELLE	WASHER	UNTERLEGSCHEIBE

NOIX DE DÉPORT
KNUCKLE
GELENK

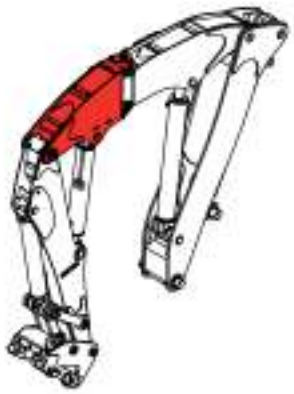

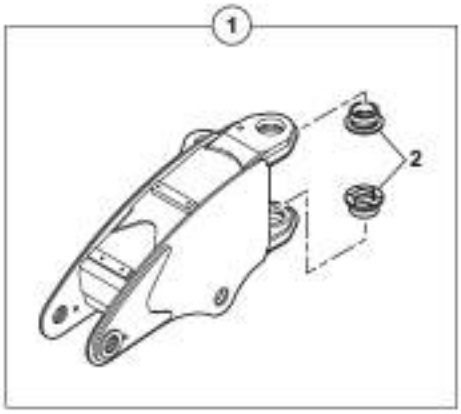

1	5460672	
2	3880097	
3	4090517	
4	4090679	
5	4090680	
6	4090681	
7	3890049	
8	4430008	
9	968589	
10	5530118	⧗ 0.5 mm
11	5530119	⧗ 1 mm
12	5530120	⧗ 2 mm
13	4550051	
14	3920140	
15	5530150	⧗ 0.5 mm
16	5530151	⧗ 1 mm
17	5530152	⧗ 2 mm
18	5530164	⧗ 1.2 mm

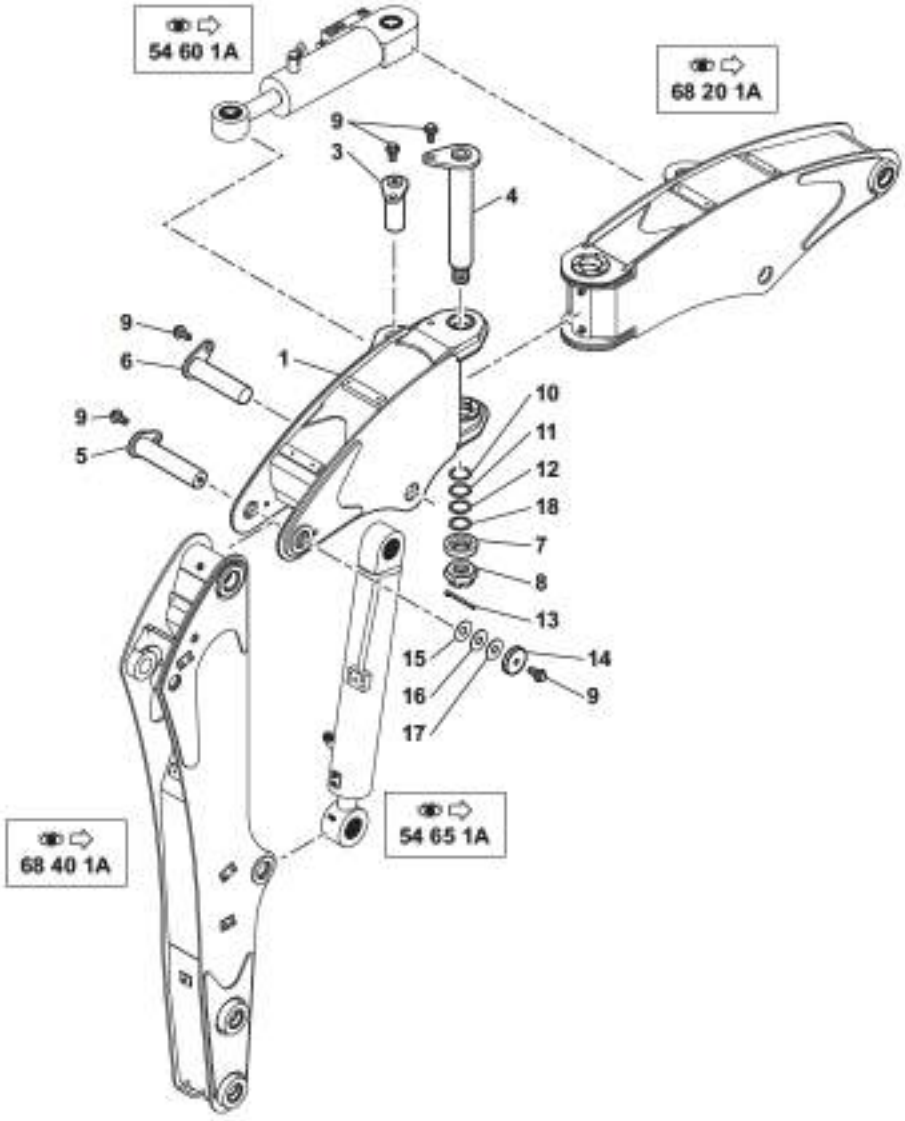

6MCR 5400852 68 30 1A.eps

NOIX DE DEPORT
KNUCKLE
GELENK

1	5460672			1	NOIX DE DEPORT BAGUEE	KNUCKLE INCLUDED BEARINGS	GELENK MIT BUCHSE
2	3880097	1		2	BAGUE	BUSH	BUCHSE
3	4090517			1	AXE	CLEVIS PIN	BOLZEN
4	4090679			1	AXE	CLEVIS PIN	BOLZEN
5	4090680			1	AXE	CLEVIS PIN	BOLZEN
6	4090681			1	AXE	CLEVIS PIN	BOLZEN
7	3890049			1	RONDELLE BUTEE	THRUST WASHER	DRUCKSCHEIBE
8	4430008			1	ECROU A CRENEAUX	CASTLE NUT	KRONENMUTTER
9	968589		H M16X35	5	VIS	SCREW	SCHRAUBE
10	5530118		0.5 mm	SB	CALE D'EPAISSEUR	SHIM	UNTERLEGPLATTE
11	5530119		1 mm	SB	CALE D'EPAISSEUR	SHIM	UNTERLEGPLATTE
12	5530120		2 mm	SB	CALE D'EPAISSEUR	SHIM	UNTERLEGPLATTE
13	4550051		V8X100	1	GOUPILLE	PIN	STIFT
14	3920140			1	RONDELLE BUTEE	THRUST WASHER	DRUCKSCHEIBE
15	5530150	⧗	0.5 mm	SB	CALE	SHIM	KEIL
16	5530151	⧗	1 mm	SB	CALE	SHIM	KEIL
17	5530152	⧗	2 mm	SB	CALE	SHIM	KEIL
18	5530164	⧗	1.2 mm	SB	CALE	SHIM	KEIL

BRAS
ARM
AUSLEGERARM

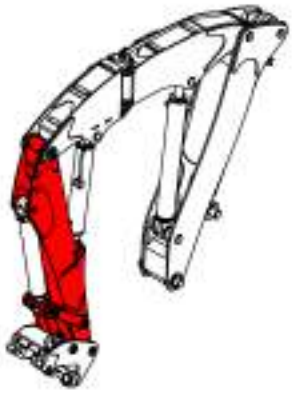

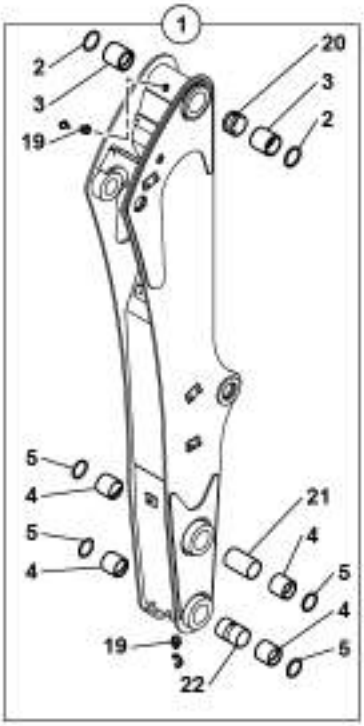

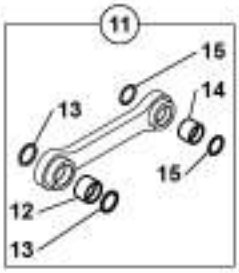

1	5460673	
2	6140035	
3	3870049	
4	3870085	
5	6140034	
6	4090683	
7	4090234	
8	4090243	
9	3832997	
10	3832998	
11	5460674	
12	3870074	
13	6140058	
14	3870413	
15	6140034	
16	4090530	
17	4090531	
18	4200014	
19	5580008	
20	3930140	
21	3930138	
22	3930139	
23	5580008	
24	3900014	
25	968589	
26	5540119	⧗ 2 mm
27	5530158	⧗ 0.5 mm
28	5530159	⧗ 1 mm
29	5530160	⧗ 2 mm
30	4460046	
31	4400078	
32	5580003	
33	4290188	
34	5540140	⧗ 1 mm
35	5540141	⧗ 2 mm
36	3900012	
37	3900013	
38	4290179	
39	5530131	⧗ 0.5 mm
40	5530136	⧗ 2 mm
41	5530161	⧗ 0.5 mm
42	5530162	⧗ 1.5 mm
43	5540142	⧗ 3 mm
44	5530083	⧗ 0.5 mm
45	5530084	⧗ 1 mm

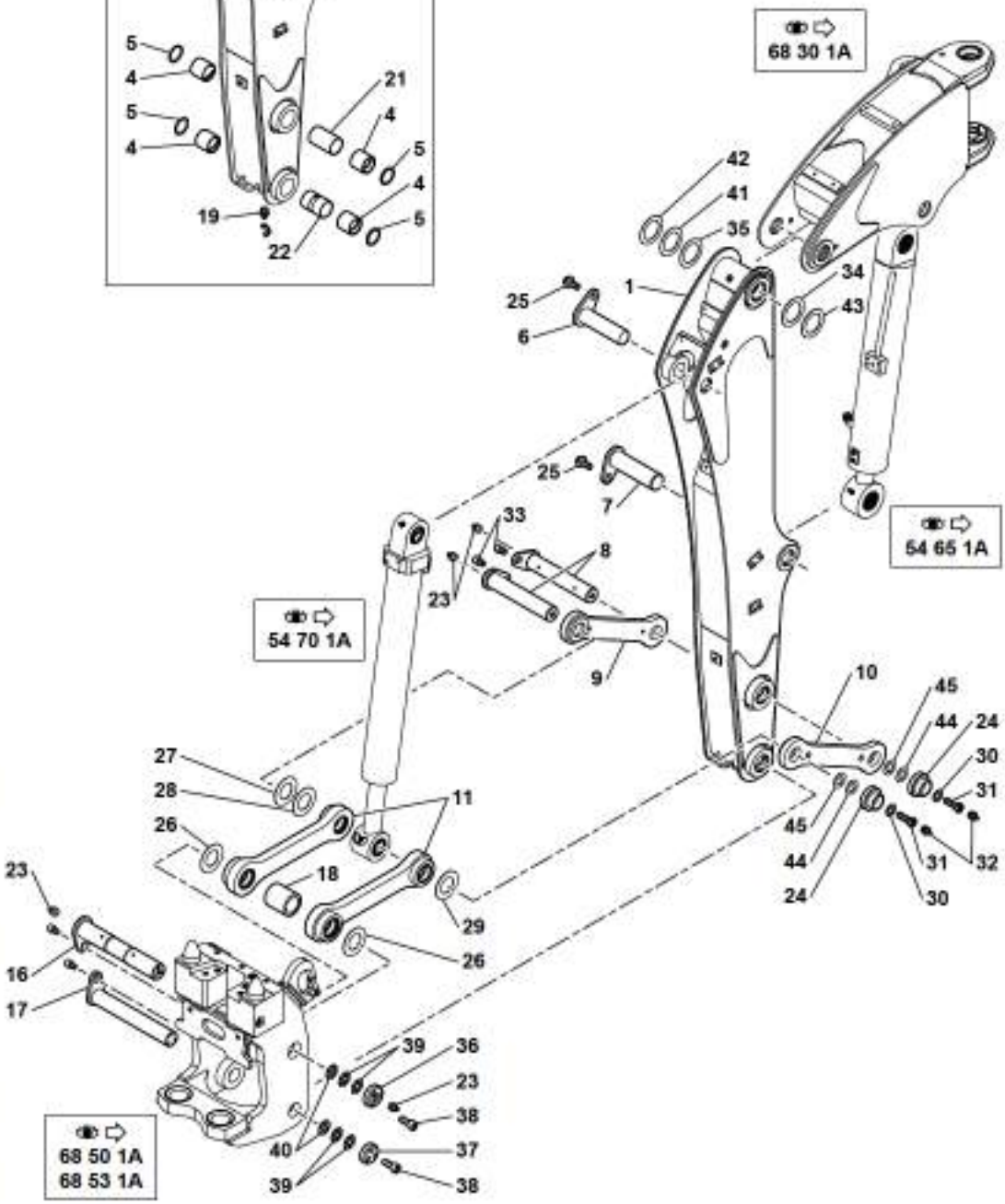

6MCR 5400852 68 40 1A.eps

BRAS
ARM
AUSLEGERARM

1	5460673				1	BRAS BAGUE	ARM WITH BUSHES	ARM MIT BUECHSE
2	6140035	1			2	JOINT	SEAL	DICHTRING
3	3870049	1			2	BAGUE	BUSH	RING
4	3870085	1			4	BAGUE	BUSH	BUCHSE
5	6140034	1			4	JOINT	SEAL	DICHTRING
6	4090683				1	AXE	CLEVIS PIN	BOLZEN
7	4090234				1	AXE	CLEVIS PIN	BOLZEN
8	4090243				2	AXE	CLEVIS PIN	BOLZEN
9	3832997		▶		1	BIELLE CONNECTION	CONNECTING LINK	VERBINDUNGSSTANGE
10	3832998		◀		1	BIELLE CONNECTION	CONNECTING LINK	VERBINDUNGSSTANGE
11	5460674				2	BIELLE CONNECTION	CONNECTING LINK	VERBINDUNGSSTANGE
12	3870074	11			1	BAGUE	BUSH	BUCHSE
13	6140058	11			2	JOINT	SEAL	DICHTRING
14	3870413	11			1	BAGUE	BUSH	BUCHSE
15	6140034	11			1	JOINT	SEAL	DICHTRING
16	4090530				1	AXE	CLEVIS PIN	BOLZEN
17	4090531				1	AXE	CLEVIS PIN	BOLZEN
18	4200014				1	ENTRETOISE	SPACER	ABSTANDSTUECK
19	5580008	1		M10X1	2	GRAISSEUR	GREASE FITING	SCHMIERNIPPEL
20	3930140	1			1	ENTRETOISE	SPACER	ABSTANDSTUECK
21	3930138	1			1	ENTRETOISE	SPACER	ABSTANDSTUECK
22	3930139	1			1	ENTRETOISE	SPACER	ABSTANDSTUECK
23	5580008			M10X1	4	GRAISSEUR	GREASE FITING	SCHMIERNIPPEL
* 24	3900014		●○	3890025	2	RONDELLE BUTEE	THRUST WASHER	DRUCKSCHEIBE
25	968589			H M16X35	2	VIS	SCREW	SCHRAUBE
26	5540119		⧗	2 mm	2	CALE	SHIM	KEIL
27	5530158		⧗	0.5 mm	SB	CALE	SHIM	KEIL
28	5530159		⧗	1 mm	SB	CALE	SHIM	KEIL
29	5530160		⧗	2 mm	SB	CALE	SHIM	KEIL
30	4460046			MU16	2	RONDELLE	WASHER	UNTERLEGSCHEIBE
31	4400078				2	DOUILLE	SOCKET	BUCHSE
32	5580003			M8X125	2	GRAISSEUR	GREASE FITING	SCHMIERNIPPEL
33	4290188			CHC M12X16	2	VIS	SCREW	SCHRAUBE
34	5540140		⧗	1 mm	1	RONDELLE	WASHER	UNTERLEGSCHEIBE
35	5540141		⧗	2 mm	1	RONDELLE	WASHER	UNTERLEGSCHEIBE
36	3900012				1	BAGUE	BUSH	BUCHSE
37	3900013				1	BAGUE	BUSH	BUCHSE
38	4290179			CHC M8X20	6	VIS	SCREW	SCHRAUBE
39	5530131		⧗	0.5 mm	SB	CALE	SHIM	KEIL
40	5530136		⧗	2 mm	SB	CALE	SHIM	KEIL
41	5530161		⧗	0.5 mm	SB	CALE	SHIM	KEIL
42	5530162		⧗	1.5 mm	SB	CALE	SHIM	KEIL
43	5540142		⧗	3 mm	SB	RONDELLE	WASHER	UNTERLEGSCHEIBE
* 44	5530083		⧗	0.5 mm	SB	CALE D'EPAISSEUR	SHIM	UNTERLEGPLATTE

BRAS
ARM
AUSLEGERARM

*	45	5530084	⧗	1 mm	SB	CALE D'EPAISSEUR	SHIM	UNTERLEGPLATTE

PORTE-OUTILS RATTRAPAGE DE JEU
TOOLS-HOLDER PLAY TAKE-UP
WERKZEUGETRÄGE SPIELAUSGLEICH

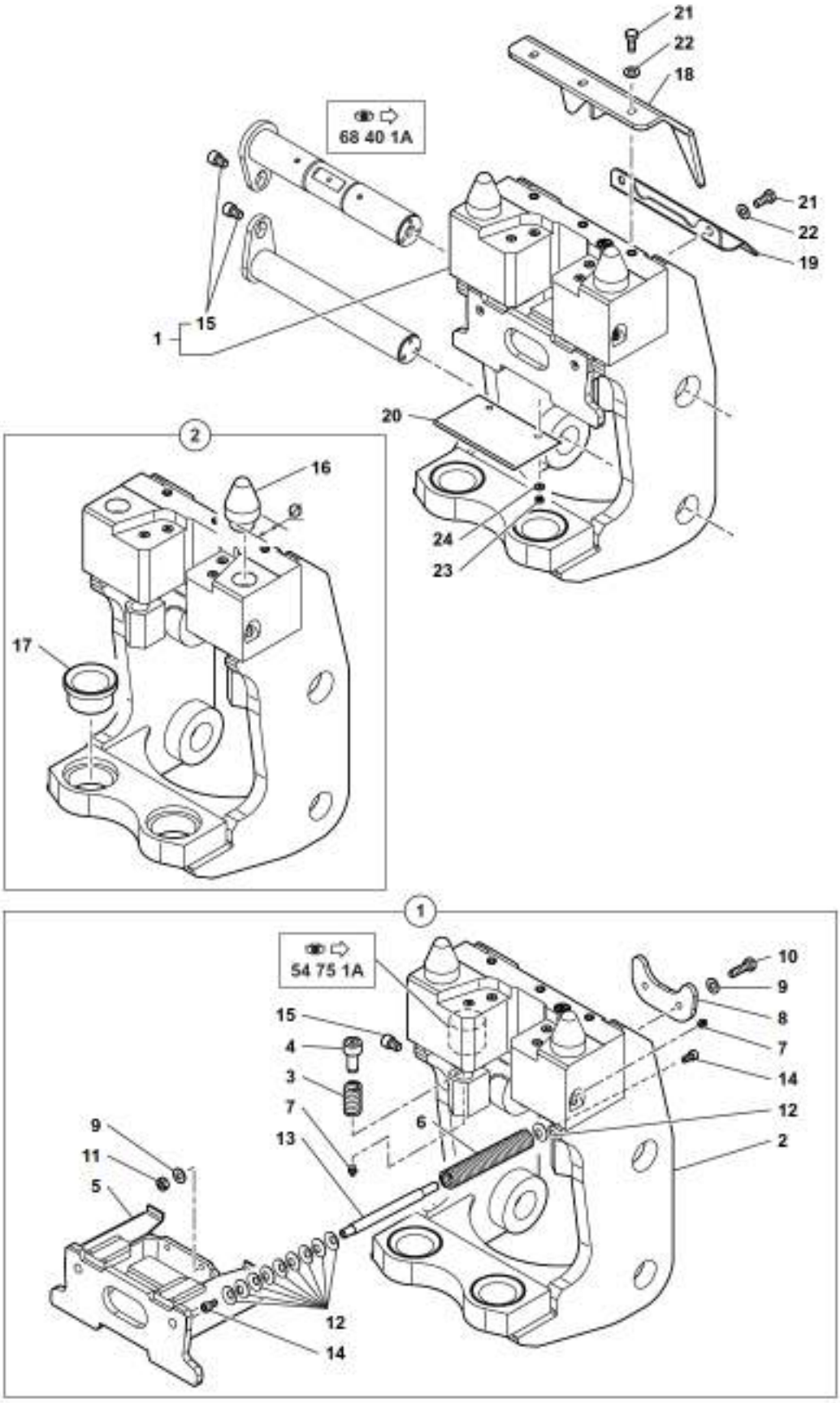

1	7205110	
2	5460569	
3	4810089	
4	3970129	
5	3831945	
6	4810091	
7	5580008	
8	3420856	
9	4490003	
10	4380060	
11	4410020	
12	4490029	
13	3780207	
14	4290016	
15	4290188	
16	3780214	Ø64 mm
17	3880090	
18	3832223	
19	3630470	
20	5041001	
21	4380052	
22	4490003	
23	4410013	
24	4490014	

6MCR_5400852_68_50_1A.eps

PORTE-OUTILS RATTRAPAGE DE JEU
TOOLS-HOLDER PLAY TAKE-UP
WERKZEUGETRAGER SPIELAUSGLEICH

1	7205110				1	PORTE-OUTILS	TOOLS-HOLDER	WERKZEUGETRAGER
2	5460569	1			1	PORTE-OUTILS	TOOLS-HOLDER	WERKZEUGETRAGER
3	4810089	1			2	RESSORT	SPRING	FEDER
4	3970129	1			2	PATIN	SKID	KUFE
5	3831945	1			1	COULISSEAU	SLIDER BEARING	GLEITLAGER
6	4810091	1			2	RESSORT	SPRING	FEDER
7	5580008	1		M10X1	4	GRAISSEUR	GREASE FITING	SCHMIERNIPPEL
8	3420856	1			1	PLAQUE	PLATE	PLATTE
9	4490003	1		CONTACT MU10	4	RONDELLE	WASHER	UNTERLEGSCHEIBE
10	4380060	1		H M10X35	2	VIS	SCREW	SCHRAUBE
11	4410020	1		H M10	2	ECROU	NUT	MUTTER
12	4490029	1			20	RONDELLE RESSORT	SPRING WASHER	FEDERSCHEIBE
13	3780207	1			2	TIGE	BAR	STANGE
14	4290016	1		CHC M8X16	4	VIS	SCREW	SCHRAUBE
15	4290188	1		CHC M12X16	2	VIS	SCREW	SCHRAUBE
16	3780214	2	Ø	54 mm	2	CONE	CONE	KEGEL
17	3880090	2			2	FRETTE	HOOP	EISENRING
18	3832223				1	PROTECTEUR	PROTECTOR	SCHUTZ
19	3630470				1	CAPOT	HOOD	HAUBE
20	5041001				1	PROTECTEUR	PROTECTOR	SCHUTZ
21	4380052			H M10X25	5	VIS	SCREW	SCHRAUBE
22	4490003			CONTACT MU10	5	RONDELLE	WASHER	UNTERLEGSCHEIBE
23	4410013			H M6	2	ECROU	NUT	MUTTER
24	4490014			CONTACT MU6	2	RONDELLE	WASHER	UNTERLEGSCHEIBE

PORTE-OUTILS RATTRAPAGE DE JEU AVEC CROCHET
TOOLS-HOLDER PLAY TAKE-UP WITH HOOK
WERKZEUGETRÄGE SPIELAUSGLEICH MIT HAKEN

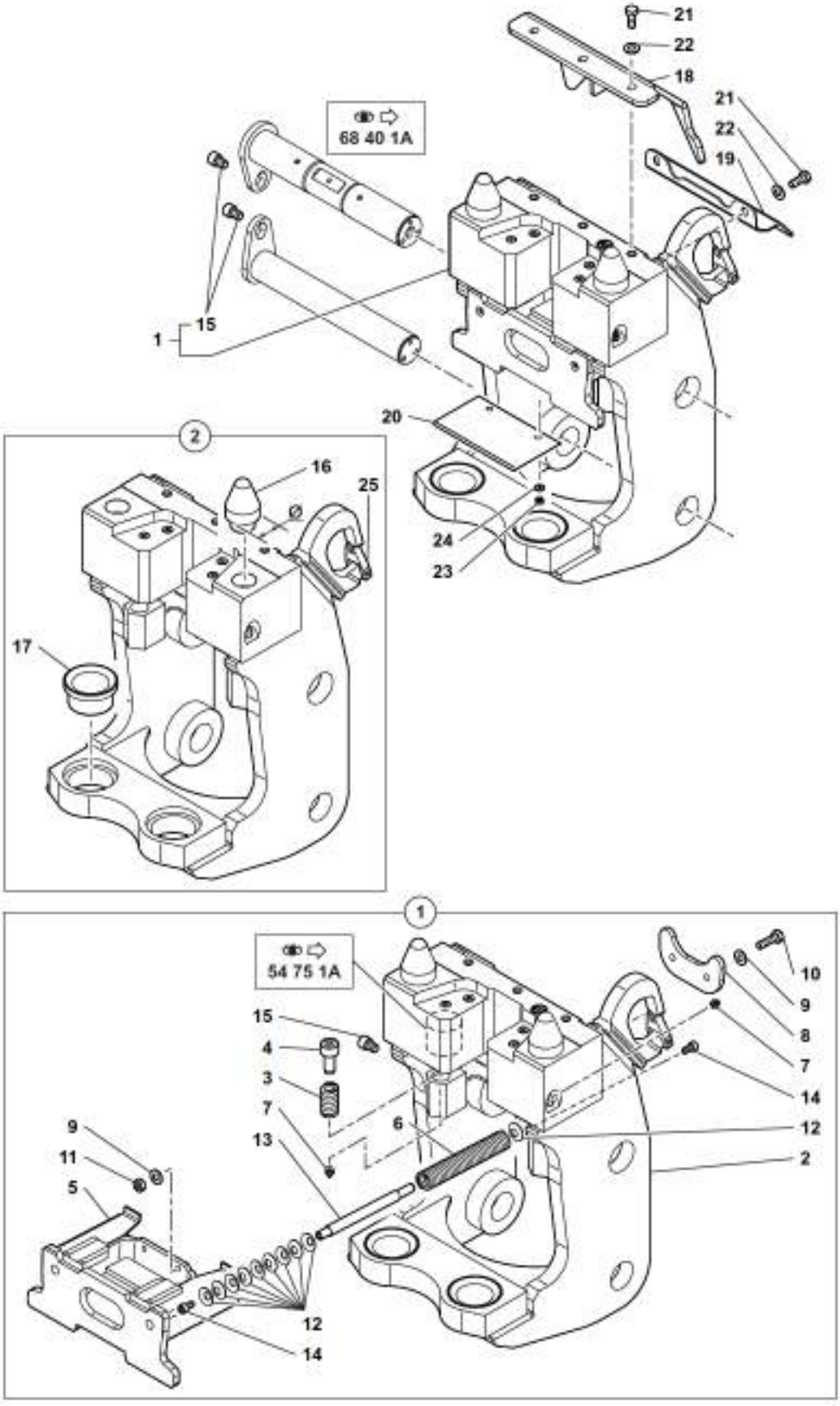

1	7205085	
2	5460536	
3	4810089	
4	3970129	
5	3831945	
6	4810091	
7	5580008	
8	3420856	
9	4490003	
10	4380060	
11	4410020	
12	4490029	
13	3780207	
14	4290016	
15	4290188	
16	3780214	Ø64 mm
17	3880090	
18	3831951	
19	3630470	
20	5041001	
21	4380052	
22	4490003	
23	4410013	
24	4490014	
25	483A0008	UKN

6MCR_5400852_68_53_1A.eps

PORTE-OUTILS RATTRAPAGE DE JEU AVEC CROCHET
TOOLS-HOLDER PLAY TAKE-UP WITH HOOK
WERKZEUGETRAGER SPIELAUSGLEICH MIT HAKEN

1	7205085				1	PORTE-OUTILS	TOOLS-HOLDER	WERKZEUGETRAGER
2	5460536	1			1	PORTE-OUTILS	TOOLS-HOLDER	WERKZEUGETRAGER
3	4810089	1			2	RESSORT	SPRING	FEDER
4	3970129	1			2	PATIN	SKID	KUFE
5	3831945	1			1	COULISSEAU	SLIDER BEARING	GLEITLAGER
6	4810091	1			2	RESSORT	SPRING	FEDER
7	5580008	1		M10X1	4	GRAISSEUR	GREASE FITING	SCHMIERNIPPEL
8	3420856	1			1	PLAQUE	PLATE	PLATTE
9	4490003	1		CONTACT MU10	4	RONDELLE	WASHER	UNTERLEGSCHEIBE
10	4380060	1		H M10X35	2	VIS	SCREW	SCHRAUBE
11	4410020	1		H M10	2	ECROU	NUT	MUTTER
12	4490029	1			20	RONDELLE RESSORT	SPRING WASHER	FEDERSCHEIBE
13	3780207	1			2	TIGE	BAR	STANGE
14	4290016	1		CHC M8X16	4	VIS	SCREW	SCHRAUBE
15	4290188	1		CHC M12X16	2	VIS	SCREW	SCHRAUBE
16	3780214	2	Ø	54 mm	2	CONE	CONE	KEGEL
17	3880090	2			2	FRETTE	HOOP	EISENRING
18	3831951				1	PROTECTEUR	PROTECTOR	SCHUTZ
19	3630470				1	CAPOT	HOOD	HAUBE
20	5041001				1	PROTECTEUR	PROTECTOR	SCHUTZ
21	4380052			H M10X25	5	VIS	SCREW	SCHRAUBE
22	4490003			CONTACT MU10	5	RONDELLE	WASHER	UNTERLEGSCHEIBE
23	4410013			H M6	2	ECROU	NUT	MUTTER
24	4490014			CONTACT MU6	2	RONDELLE	WASHER	UNTERLEGSCHEIBE
25	483A0008	2		UKN3/4	1	KIT: LANGUETTE	KIT: TONGUE	BAUSATZ: LASCHE

BRIDES / ÉQUIPEMENT
FLANGES / ATTACHMENT
FLANCH / ANBAU

1	4691291	
2	3310464	
3	4691292	
4	4410020	
5	4490003	
6	4300037	
7	4691293	
8	3310465	
9	4490006	
10	4290015	
11	4691388	
12	4290017	
13	4691387	
14	4290019	
15	4690983	
16	3280338	
17	4380060	
18	4691389	
19	3070430	
20	4300038	
21	4691294	
22	3070424	*
23	4410016	
24	4300044	
25	4691058	
26	3280377	
27	4690981	
28	3280335	
29	4300099	
30	4690980	
31	3070429	
32	4691386	
33	3070465	
34	4691393	
35	3070467	
36	4300042	
37	4460034	
38	4690458	
39	4290005	
40	4690984	
41	3070464	
42	4290087	
43	3280177	
44	4290141	
45	4690908	
46	3280287	
47	4290009	
48	2360155	
49	4690989	
50	3280343	
51	4380048	
52	2360064	
53	3070505	*
54	4290128	
55	4690929	*
56	4490016	
57	4380037	
58	4690238	*
59	4460025	

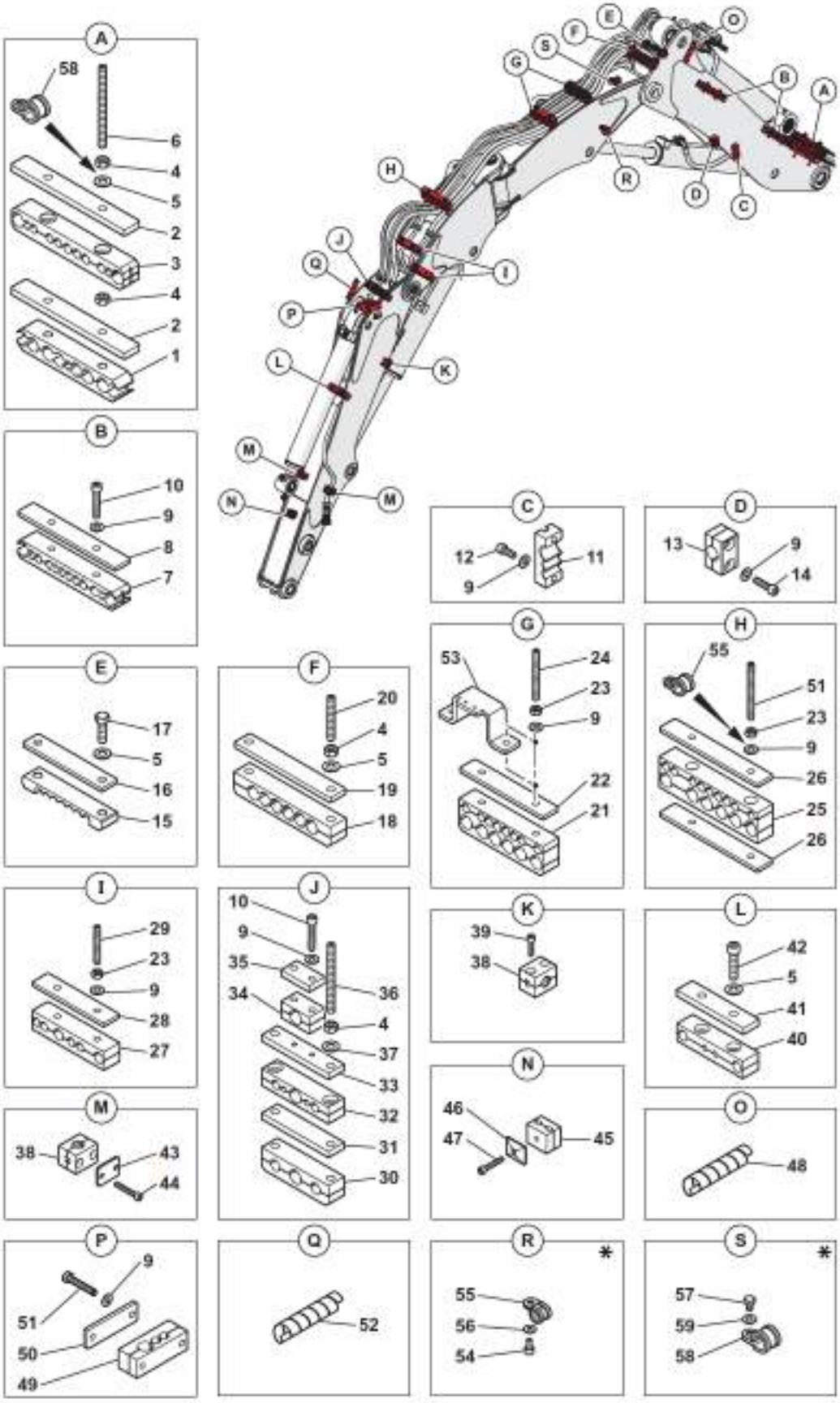

6MCR_5400852_68_60_1A.eps

BRIDES / EQUIPEMENT
FLANGES / ATTACHMENT
FLANCH / ANBAU

1	4691291		1	BRIDE	FLANGE	FLANSCH
2	3310464		2	PLAQUE	PLATE	PLATTE
3	4691292		1	BRIDE	FLANGE	FLANSCH
4	4410020	H M10	10	ECROU	NUT	MUTTER
5	4490003	CONTACT MU10	8	RONDELLE	WASHER	UNTERLEGSCHEIBE
6	4300037	HC M10X130	2	GOUJON	STUD	STIFT
7	4691293		2	BRIDE	FLANGE	FLANSCH
8	3310465		2	PLAQUE	PLATE	PLATTE
9	4490006	CONTACT MU8	22	RONDELLE	WASHER	UNTERLEGSCHEIBE
10	4290015	CHC M8X45	6	VIS	SCREW	SCHRAUBE
11	4691388		1	DEMI-BRIDE	HALF-FLANGE	HALBFLANSCHE
12	4290017	CHC M8X20	2	VIS	SCREW	SCHRAUBE
13	4691387		1	BRIDE	FLANGE	FLANSCH
14	4290019	CHC M8X30	2	VIS	SCREW	SCHRAUBE
15	4690983		1	BRIDE	FLANGE	FLANSCH
16	3280338		1	PLAQUE	PLATE	PLATTE
17	4380060	H M10X35	2	VIS	SCREW	SCHRAUBE
18	4691389		1	BRIDE	FLANGE	FLANSCH
19	3070430		1	PLAQUE	PLATE	PLATTE
20	4300038	HC M10X70	2	GOUJON	STUD	STIFT
21	4691294		2	BRIDE	FLANGE	FLANSCH
22	3070424	*	2	PLAQUE	PLATE	PLATTE
23	4410016	H M8	10	ECROU	NUT	MUTTER
24	4300044	HC M8X80	4	GOUJON	STUD	STIFT
25	4691058		1	BRIDE	FLANGE	FLANSCH
26	3280377		2	PLAQUE	PLATE	PLATTE
27	4690981		2	BRIDE	FLANGE	FLANSCH
28	3280335		2	PLAQUE	PLATE	PLATTE
29	4300099	HC M8X60	4	GOUJON	STUD	STIFT
30	4690980		1	BRIDE	FLANGE	FLANSCH
31	3070429		1	PLAQUE	PLATE	PLATTE
32	4691386		1	BRIDE	FLANGE	FLANSCH
33	3070465		1	PLAQUE	PLATE	PLATTE
34	4691393		1	BRIDE	FLANGE	FLANSCH
35	3070467		1	PLAQUE	PLATE	PLATTE
36	4300042	HC M10X110	2	GOUJON	STUD	STIFT
37	4460034	MU10	2	RONDELLE	WASHER	UNTERLEGSCHEIBE
38	4690458		3	BRIDE	FLANGE	FLANSCH
39	4290005	CHC M6X25	2	VIS	SCREW	SCHRAUBE
40	4690984		1	BRIDE	FLANGE	FLANSCH
41	3070464		1	PLAQUE	PLATE	PLATTE
42	4290087	CHC M10X45	2	VIS	SCREW	SCHRAUBE
43	3280177		2	PLAQUE	PLATE	PLATTE
44	4290141	CHC M6X40	4	VIS	SCREW	SCHRAUBE

BRIDES / EQUIPEMENT
FLANGES / ATTACHMENT
FLANCH / ANBAU

45	4690908			1	BRIDE	FLANGE	FLANSCH
46	3280287			1	PLAQUE	PLATE	PLATTE
47	4290009		CHC M6X35	1	VIS	SCREW	SCHRAUBE
48	2360155			SB	GAINE	SHEATH	HUELLE
49	4690989			1	BRIDE	FLANGE	FLANSCH
50	3280343			1	PLAQUE	PLATE	PLATTE
51	4380048		H M8X45	4	VIS	SCREW	SCHRAUBE
52	2360064			SB	PROTECTEUR	PROTECTOR	SCHUTZ
53	3070505	*		2	SUPPORT	BRACKET	TRAEGER
54	4290128		CHC M5X10	1	VIS	SCREW	SCHRAUBE
55	4690929	*		3	COLLIER	COLLAR	SCHELLE
56	4490016		CONTACT MU5	1	RONDELLE	WASHER	UNTERLEGSCHEIBE
57	4380037		H M8X12	1	VIS	SCREW	SCHRAUBE
58	4690238	*		3	COLLIER	COLLAR	SCHELLE
59	4460025		MU8	1	RONDELLE	WASHER	UNTERLEGSCHEIBE

BRIDES / ÉQUIPEMENT : RETOUR MARTEAU (OPTION)
FLANGES / ATTACHMENT: HAMMER RETURN (OPTION)
FLANCH / ANBAU : HAMMER-RÜCKLAUFLEITUNG (OPTION)

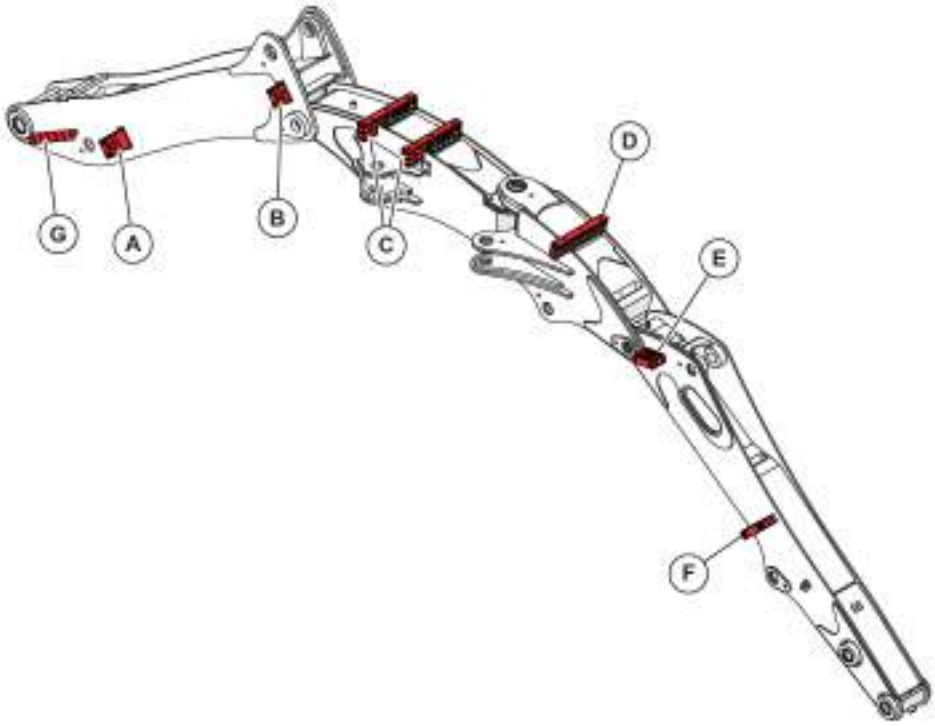

1	3980005
2	4691144
3	3310279
4	4490003
5	4410020
6	4300042
7	4300038
8	3070433
9	4380061
10	3280381
11	3280401
12	3280402
13	4691140
14	2360155
15	4300044
16	4691092
17	3280382
18	4380058
19	4410016
20	4490006
21	4300048
22	4691091

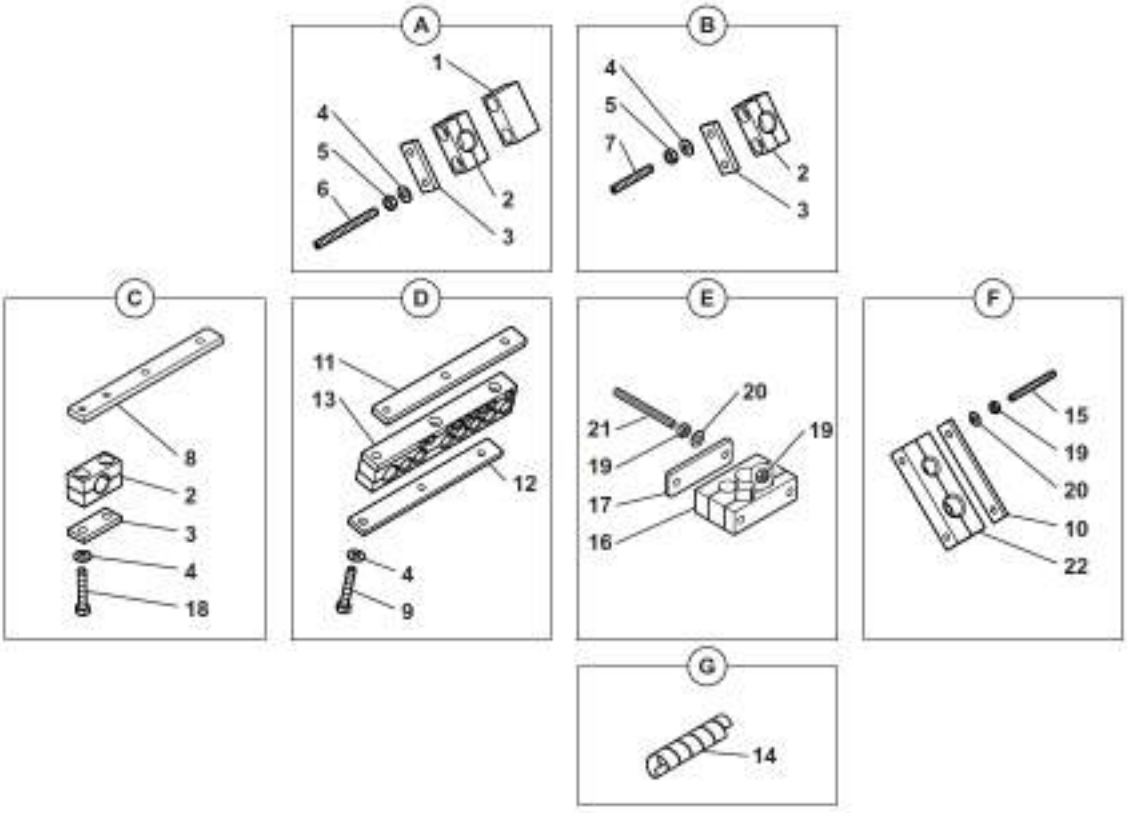

BRIDES / EQUIPEMENT : RETOUR MARTEAU (OPTION)
FLANGES / ATTACHMENT: HAMMER RETURN (OPTION)
FLANCH / ANBAU: HAMMER-RUCKLAUFLEITUNG (OPTION)

1	3980005		1	ENTRETOISE	SPACER	ABSTANDSTUECK
2	4691144		4	BRIDE	FLANGE	FLANSCH
3	3310279		5	PLAQUE	PLATE	PLATTE
4	4490003	CONTACT MU10	9	RONDELLE	WASHER	UNTERLEGSCHEIBE
5	4410020	H M10	4	ECROU	NUT	MUTTER
6	4300042	HC M10X110	2	GOUJON	STUD	STIFT
7	4300038	HC M10X70	2	GOUJON	STUD	STIFT
8	3070433		2	PLAQUE	PLATE	PLATTE
9	4380061	H M10X70	1	VIS	SCREW	SCHRAUBE
10	3280381		1	PLAQUE	PLATE	PLATTE
11	3280401		1	PLAQUE	PLATE	PLATTE
12	3280402		1	PLAQUE	PLATE	PLATTE
13	4691140		1	BRIDE	FLANGE	FLANSCH
14	2360155		SB	GAINE	SHEATH	HUELLE
15	4300044	HC M8X80	2	TIGE FILETEE	THREADED ROD	SCHRAUBENSPINDEL
16	4691092		1	BRIDE	FLANGE	FLANSCH
17	3280382		1	PLAQUE	PLATE	PLATTE
18	4380058	H M10X60	4	VIS	SCREW	SCHRAUBE
19	4410016	H M8	6	ECROU	NUT	MUTTER
20	4490006	CONTACT MU8	4	RONDELLE	WASHER	UNTERLEGSCHEIBE
21	4300048	HC M8X90	2	TIGE FILETEE	THREADED ROD	SCHRAUBENSPINDEL
22	4691091		1	BRIDE	FLANGE	FLANSCH

BRIDES / ÉQUIPEMENT : BENNE PRENEUSE (OPTION)
FLANGES / ATTACHMENT: CLAM-SHELL (OPTION)
FLANCH / ANBAU : GREIFER (OPTION)

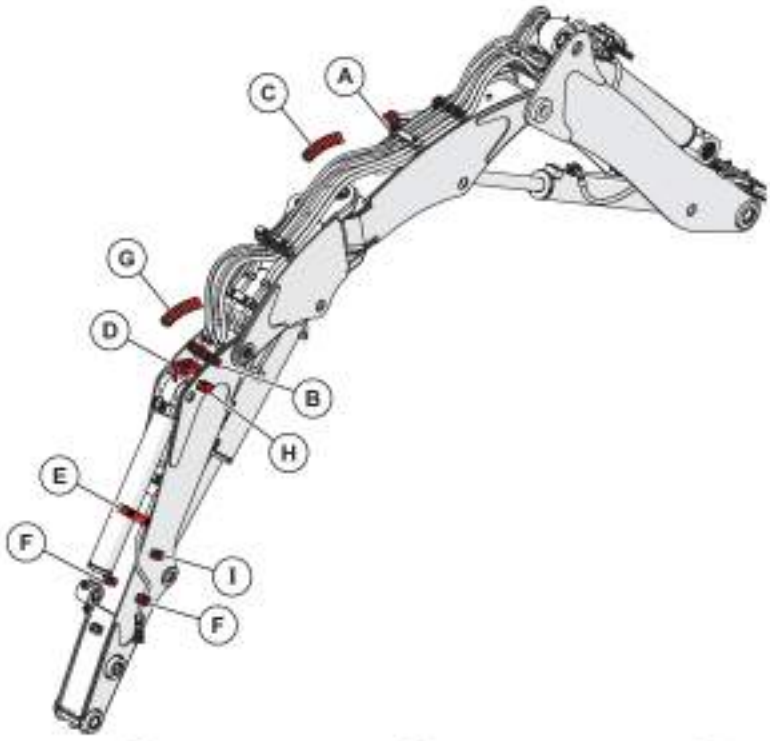

1	4690844
2	3070429
3	2360155
4	4690929
5	3610952
6	2360064
7	4691093
8	3280177
9	4290141
10	4690905
11	3320101

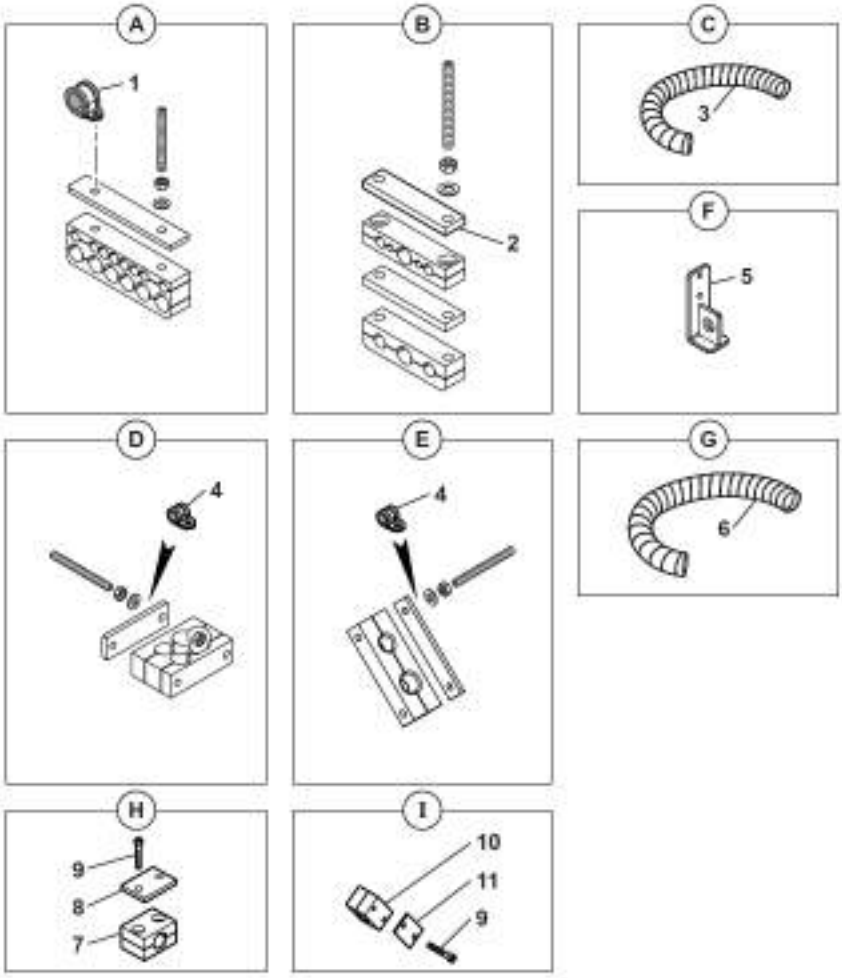

6MCR_5400852_68_60_4A.eps

BRIDES / EQUIPEMENT: BENNE PRENEUSE (OPTION)
FLANGES / ATTACHMENT: CLAM-SHELL (OPTION)
FLANCH / ANBAU: GREIFER (OPTION)

1	4690844		1	COLLIER	COLLAR	SCHELLE
2	3070429		1	PLAQUE	PLATE	PLATTE
3	2360155		SB	GAINE	SHEATH	HUELLE
4	4690929		2	COLLIER	COLLAR	SCHELLE
5	3610952		2	SUPPORT	BRACKET	TRAEGER
6	2360064		SB	PROTECTEUR	PROTECTOR	SCHUTZ
7	4691093		1	BRIDE	FLANGE	FLANSCH
8	3280177		1	PLAQUE	PLATE	PLATTE
9	4290141	CHC M6X40	4	VIS	SCREW	SCHRAUBE
10	4690905		1	BRIDE	FLANGE	FLANSCH
11	3320101		1	PLAQUE	PLATE	PLATTE

FAISCEAU PLANCHER HYDRAULIQUE
HARNESS WIRING HYDRAULIC FLOOR
KABELSATZ BODENBELAG HYDRAULIK

1	5721457	
2	5720606	新
3	5080114	
4	5080115	
5	5090108	
6	5080845	
7	5080846	
8	5090147	
9	5081046	
10	5090241	
11	5081050	
12	5090242	
13	5080980	
14	5080981	
15	5080982	
16	5090217	
17	5080976	
18	5080977	
19	5080978	
20	5090216	
21	5090217	
22	5600114	
23	5080955	
24	5080969	
25	5090107	
26	5090146	
27	5090195	
28	5081035	
29	5080854	
30	5080961	
31	5081004	
32	5080107	
33	5081037	
34	5090106	
35	5080961	
36	5080104	
37	5080106	
38	5080109	
39	5080103	
40	5080105	
41	5130135	
42	5080095	
43	5080096	

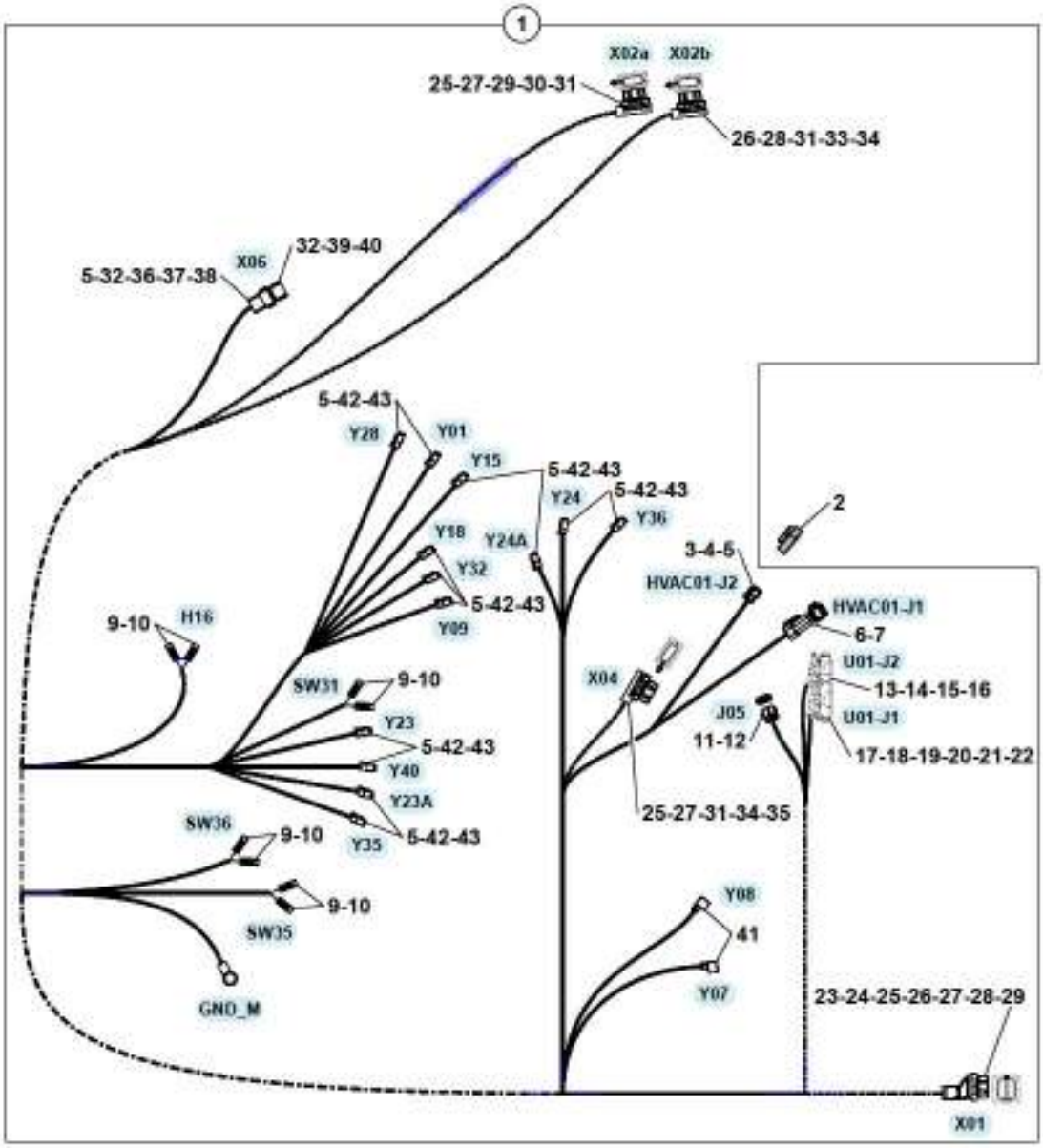

FAISCEAU PLANCHER HYDRAULIQUE
HARNESS WIRING HYDRAULIC FLOOR
KABELSATZ BODENBELAG HYDRAULIK

*	1	5721457		5721391	1	FAIS. : PLANCHER HYDR.	HARNESS: HYDR. FLOOR	KABELSATZ: BODENBELAG
	2	5720606			1	CONNECTEUR	CONNECTOR	STECKVERBINDER
	3	5080114	1		1	CONNECTEUR	CONNECTOR	STECKVERBINDER
	4	5080115	1		1	VERROU	LATCH	RIEGEL
	5	5090108	1	1 mm²	38	SOCKET	SOCKET	SOCKET
	6	5080845	1		1	CONNECTEUR	CONNECTOR	STECKVERBINDER
	7	5080846	1		1	VERROU	LATCH	RIEGEL
	8	5090147	1		4	SOCKET	SOCKET	SOCKET
	9	5081046	1		8	CONNECTEUR	CONNECTOR	STECKVERBINDER
	10	5090241	1		8	CLIP	CLIP	KLIPP
	11	5081050	1		1	CONNECTEUR	CONNECTOR	STECKVERBINDER
	12	5090242	1		5	CONTACT	CONTACT	KONTAKT
	13	5080980	1		1	CONNECTEUR	CONNECTOR	STECKVERBINDER
	14	5080981	1		1	CAPOT	HOOD	HAUBE
	15	5080982	1		1	VERROU	LATCH	RIEGEL
	16	5090217	1		48	CONTACT	CONTACT	KONTAKT
	17	5080976	1		1	CONNECTEUR	CONNECTOR	STECKVERBINDER
	18	5080977	1		1	CAPOT	HOOD	HAUBE
	19	5080978	1		1	VERROU	LATCH	RIEGEL
	20	5090216	1		6	CONTACT	CONTACT	KONTAKT
	21	5090217	1		32	CONTACT	CONTACT	KONTAKT
	22	5600114	1		6	JOINT	SEAL	DICHTRING
	23	5080955	1		1	CONNECTEUR	CONNECTOR	STECKVERBINDER
	24	5080969	1		1	PROTECTEUR	PROTECTOR	SCHUTZ
	25	5090107	1	2 mm²	15	PIN	PINE	PIN
	26	5090146	1		12	PIN	PINE	PIN
	27	5090195	1		62	CONTACT	CONTACT	KONTAKT
	28	5081035	1		10	BOUCHON	PLUG	VERSCHL.STOPFEN
	29	5080854	1		19	BOUCHON	PLUG	VERSCHL.STOPFEN
	30	5080961	1		1	CONNECTEUR	CONNECTOR	STECKVERBINDER
	31	5081004	1		3	PROTECTEUR	PROTECTOR	SCHUTZ
	32	5080107	1		13	BOUCHON	PLUG	VERSCHL.STOPFEN
	33	5081037	1		1	CONNECTEUR	CONNECTOR	STECKVERBINDER
	34	5090106	1	1 mm²	13	PIN	PINE	PIN
	35	5080961	1		1	CONNECTEUR	CONNECTOR	STECKVERBINDER
	36	5080104	1		1	CONNECTEUR	CONNECTOR	STECKVERBINDER
	37	5080106	1		1	VERROU	LATCH	RIEGEL
	38	5080109	1		2	CONNECTEUR	CONNECTOR	STECKVERBINDER
	39	5080103	1		1	CONNECTEUR	CONNECTOR	STECKVERBINDER
	40	5080105	1		1	VERROU	LATCH	RIEGEL
	41	5130135	1	24 V - 10 A	2	TETE D'ELECTRO-VALVE	ELECTRO-VALVE HEAD	KOPF (ELEKTROVENTIL)
	42	5080095	1		13	CONNECTEUR	CONNECTOR	STECKVERBINDER
	43	5080096	1		13	VERROU	LATCH	RIEGEL

FAISCEAU : CABINE
HARNESS: CAB
KABELSATZ : KABINE

1	5721388
2	5081043
3	5090237
4	5081044
5	5080958
6	5090164
7	5600114
8	5081046
9	5090241
10	5081045
11	5090238
12	5080999
13	5090220
14	5081000
15	5090221
16	5080803
17	5090014
18	5081001
19	5081002
20	5090098
21	5080104
22	5080106
23	5090106
24	5090107

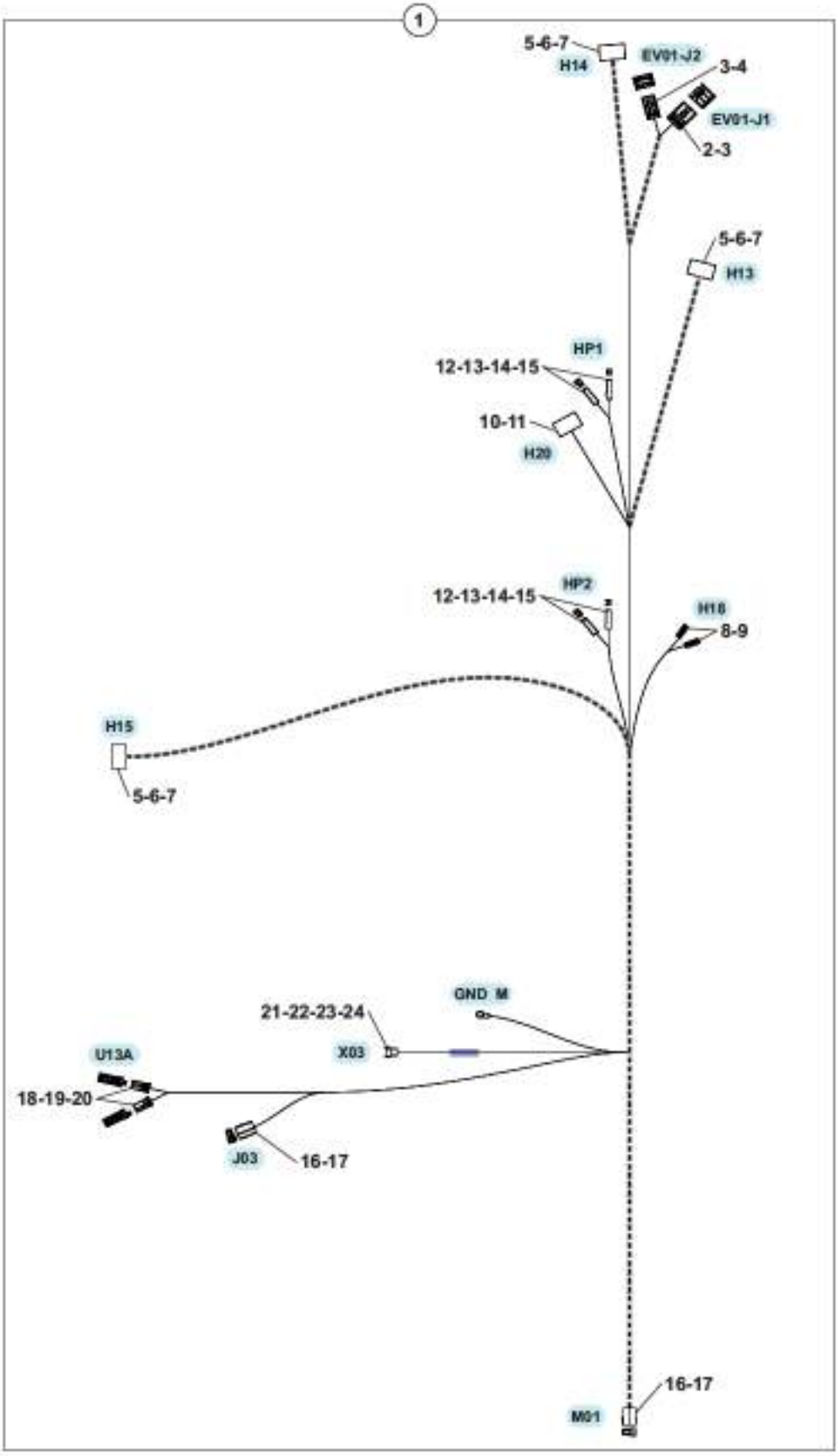

FAISCEAU : CABINE
HARNESS: CAB
KABELSATZ: KABINE

1	5721388			1	FAISCEAU CABINE	CAB HARNESS	KABELSATZ KABINE
2	5081043	1		1	CONNECTEUR	CONNECTOR	STECKVERBINDER
3	5090237	1		4	SOCKET	SOCKET	SOCKET
4	5081044	1		1	CONNECTEUR	CONNECTOR	STECKVERBINDER
5	5080958	1		3	CONNECTEUR	CONNECTOR	STECKVERBINDER
6	5090164	1		6	CONTACT	CONTACT	KONTAKT
7	5600114	1		6	JOINT	SEAL	DICHTRING
8	5081046	1		2	CONNECTEUR	CONNECTOR	STECKVERBINDER
9	5090241	1		2	CLIP	CLIP	KLIPP
10	5081045	1		1	CONNECTEUR	CONNECTOR	STECKVERBINDER
11	5090238	1		2	CONTACT	CONTACT	KONTAKT
12	5080999	1		2	CONNECTEUR	CONNECTOR	STECKVERBINDER
13	5090220	1		2	CONTACT	CONTACT	KONTAKT
14	5081000	1		2	CONNECTEUR	CONNECTOR	STECKVERBINDER
15	5090221	1		2	CONTACT	CONTACT	KONTAKT
16	5080803	1		2	CONNECTEUR	CONNECTOR	STECKVERBINDER
17	5090014	1		2	CLIP	CLIP	KLIPP
18	5081001	1		1	CONNECTEUR	CONNECTOR	STECKVERBINDER
19	5081002	1		1	CONNECTEUR	CONNECTOR	STECKVERBINDER
20	5090098	1		7	COSSE	THIMBLE	KABELSCHUH
21	5080104	1		1	CONNECTEUR	CONNECTOR	STECKVERBINDER
22	5080106	1		1	VERROU	LATCH	RIEGEL
23	5090106	1	1 mm²	4	PIN	PINE	PIN
24	5090107	1	2 mm²	6	PIN	PINE	PIN

FAISCEAU: POSTE DE CONDUITE
HARNESS: OPERATOR'S STATION
KABELSATZ: BEDIENUNGSSTAND

1	5721389
2	5080931
3	5080779
4	5090169
5	5080886
6	5090234
7	5110035
8	5080804
9	5090170
10	5090152
11	5080878
12	5090173
13	5080913
14	5090014
15	5080880
16	5090202
17	5080879
18	5081028
19	5090235
20	5081026
21	5081029
22	5081030
23	5081032
24	5081027
25	5081039
26	5090196
27	5081038
28	5080845
29	5080846
30	5090147
31	5080947
32	5080997
33	5090109
34	5090189
35	5080854
36	5081040
37	5090108
38	5081035
39	5080103
40	5080105
41	5080107
42	5080104
43	5080106
44	5090106
45	5090107
46	5080092
47	5080093
48	5080109

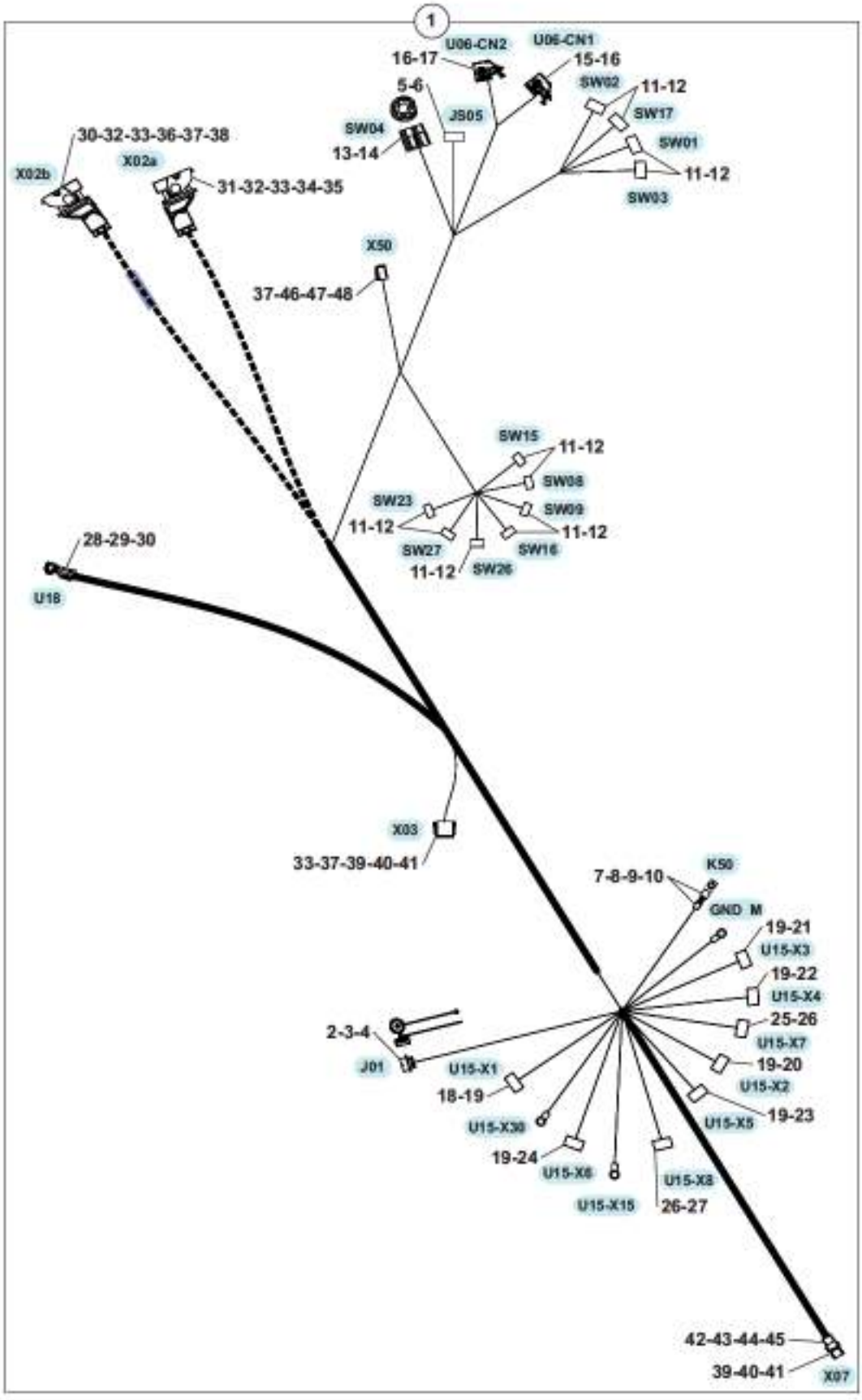

FAISCEAU : POSTE DE CONDUITE
HARNESS: OPERATOR'S STATION
KABELSATZ: BEDIENUNGSSTAND

1	5721389			1	FAISCEAU: POSTE DE CONDUITE	HARNESS: OPERATOR'S STATION	KABELSATZ: BEDIENUNGSSTAND
2	5080931	1		1	CONNECTEUR	CONNECTOR	STECKVERBINDER
3	5080779	1		1	CAPOT	HOOD	HAUBE
4	5090169	1		5	COSSE	THIMBLE	KABELSCHUH
5	5080886	1		1	CONNECTEUR	CONNECTOR	STECKVERBINDER
6	5090234	1		5	SOCKET	SOCKET	SOCKET
7	5110035	1		2	RELAIS	RELAY	RELAIS
8	5080804	1		1	EMBASE	BASE	GRUNDPLATTE
9	5090170	1		2	CLIP	CLIP	KLIPP
10	5090152	1		2	CLIP	CLIP	KLIPP
11	5080878	1		11	CONNECTEUR	CONNECTOR	STECKVERBINDER
12	5090173	1	0.5-1 mm²	48	CLIP	CLIP	KLIPP
13	5080913	1		1	CONNECTEUR	CONNECTOR	STECKVERBINDER
14	5090014	1		3	CLIP	CLIP	KLIPP
15	5080880	1	Purple	1	CONNECTEUR	CONNECTOR	STECKVERBINDER
16	5090202	1		46	CLIP	CLIP	KLIPP
17	5080879	1	Green	1	CONNECTEUR	CONNECTOR	STECKVERBINDER
18	5081028	1	Green	1	CONNECTEUR	CONNECTOR	STECKVERBINDER
19	5090235	1		34	SOCKET	SOCKET	SOCKET
20	5081026	1		1	CONNECTEUR	CONNECTOR	STECKVERBINDER
21	5081029	1	Grey	1	CONNECTEUR	CONNECTOR	STECKVERBINDER
22	5081030	1	Purple	1	CONNECTEUR	CONNECTOR	STECKVERBINDER
23	5081032	1	Grey	1	CONNECTEUR	CONNECTOR	STECKVERBINDER
24	5081027	1	Yellow	1	CONNECTEUR	CONNECTOR	STECKVERBINDER
25	5081039	1		1	CONNECTEUR	CONNECTOR	STECKVERBINDER
26	5090198	1		29	CONTACT	CONTACT	KONTAKT
27	5081038	1		1	CONNECTEUR	CONNECTOR	STECKVERBINDER
28	5080845	1		1	CONNECTEUR	CONNECTOR	STECKVERBINDER
29	5080846	1		1	VERROU	LATCH	RIEGEL
30	5090147	1		10	SOCKET	SOCKET	SOCKET
31	5080947	1		1	CONNECTEUR	CONNECTOR	STECKVERBINDER
32	5080997	1		2	PROTECTEUR	PROTECTOR	SCHUTZ
33	5090109	1	2 mm²	16	SOCKET	SOCKET	SOCKET
34	5090189	1		16	SOCKET	SOCKET	SOCKET
35	5080854	1		12	BOUCHON	PLUG	VERSCHL.STOPFEN
36	5081040	1		1	CONNECTEUR	CONNECTOR	STECKVERBINDER
37	5090108	1	1 mm²	13	SOCKET	SOCKET	SOCKET
38	5081035	1		2	BOUCHON	PLUG	VERSCHL.STOPFEN
39	5080103	1		2	CONNECTEUR	CONNECTOR	STECKVERBINDER
40	5080105	1		2	VERROU	LATCH	RIEGEL
41	5080107	1		14	BOUCHON	PLUG	VERSCHL.STOPFEN
42	5080104	1		1	CONNECTEUR	CONNECTOR	STECKVERBINDER
43	5080106	1		1	VERROU	LATCH	RIEGEL

FAISCEAU : POSTE DE CONDUITE
HARNESS: OPERATOR'S STATION
KABELSATZ: BEDIENUNGSSTAND

44	5090106	1	1 mm²	10	PIN	PINE	PIN
45	5090107	1	2 mm²	2	PIN	PINE	PIN
46	5080092	1		1	CONNECTEUR	CONNECTOR	STECKVERBINDER
47	5080093	1		1	VERROU	LATCH	RIEGEL
48	5080109	1		2	CONNECTEUR	CONNECTOR	STECKVERBINDER

FAISCEAU ÉLECTRIQUE : TOURELLE
HARNESS WIRING: TOWER
KABELSATZ: OBERWAGEN

1	5721458
2	5721424
3	5080863
4	5080864
5	5090108
6	5080107
7	5070026
8	5090096
9	5600114
10	5060101
11	5130135
12	5080945
13	5090109
14	5090147
15	5090189
16	5080935
17	5080095
18	5080096
19	5080873
20	5080874
21	5080965
22	5080973
23	5090209
24	5600114
25	4740116
26	5081048
27	5081049
28	5090240
29	5080758
30	5120056
31	5080781
32	5090164
33	5080974
34	5080975
35	5080993
36	5080994
37	5080995
38	5080108
39	5090214
40	5090236
41	5081046
42	5090241
43	5080931
44	5080932
45	5090169
46	5080779
47	5080987
48	5080988
49	5080989
50	5080990
51	5080991
52	5090216
53	5090218
54	5090244
55	5080983
56	5080984
57	5080985
58	5080986
59	5080786
60	5080104
61	5090106

別

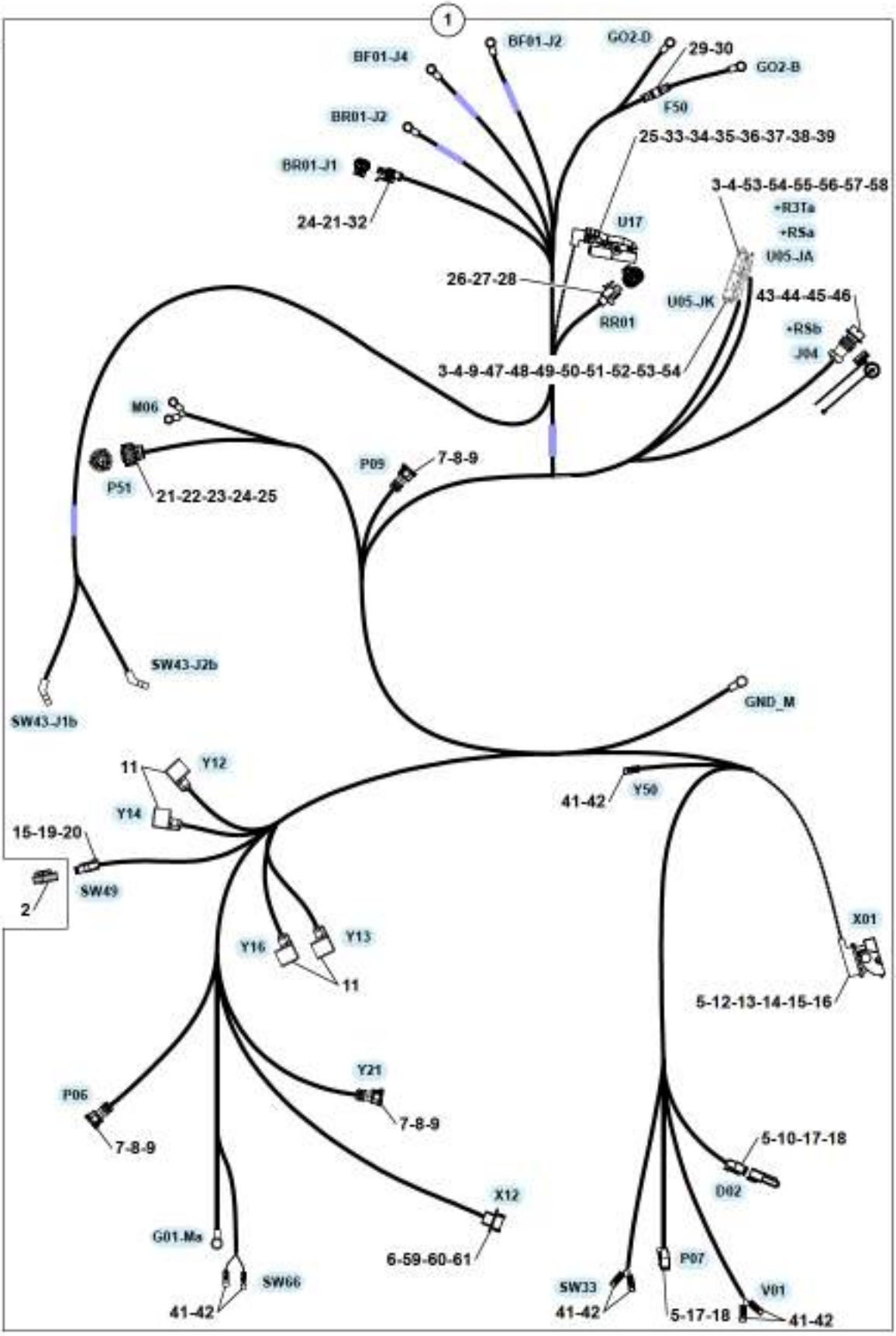

6MCR 5400852 71 30 1A.eps

FAISCEAU ELECTRIQUE : TOURELLE
HARNESS WIRING: TOWER
KABELSATZ: OBERWAGEN

*	1	5721458		5721392	1	FAISCEAU : TOURELLE	HARNESS: TURRET	KABELSATZ: OBERWAGEN
	2	5721424			1	BOUCHON	PLUG	VERSCHL.STOPFEN
	3	5080863	1		17	BOUCHON	PLUG	VERSCHL.STOPFEN
	4	5080864	1		78	BOUCHON	PLUG	VERSCHL.STOPFEN
	5	5090108	1	1 mm²	11	SOCKET	SOCKET	SOCKET
	6	5080107	1		2	BOUCHON	PLUG	VERSCHL.STOPFEN
	7	5070026	1		3	CONNECTEUR	CONNECTOR	STECKVERBINDER
	8	5090096	1		6	COSSE	THIMBLE	KABELSCHUH
	9	5600114	1		12	JOINT	SEAL	DICHTRING
	10	5060101	1		1	CONNECTEUR	CONNECTOR	STECKVERBINDER
	11	5130135	1	24 V - 10 A	4	TETE D'ELECTRO-VALVE	ELECTRO-VALVE HEAD	KOPF (ELEKTROVENTIL)
	12	5080945	1		1	CONNECTEUR	CONNECTOR	STECKVERBINDER
	13	5090109	1	2 mm²	9	SOCKET	SOCKET	SOCKET
	14	5090147	1		6	SOCKET	SOCKET	SOCKET
	15	5090189	1		21	SOCKET	SOCKET	SOCKET
	16	5080935	1		1	CACHE	MUFF	MUFFE
	17	5080095	1		3	CONNECTEUR	CONNECTOR	STECKVERBINDER
	18	5080096	1		3	VERROU	LATCH	RIEGEL
	19	5080873	1		1	CONNECTEUR	CONNECTOR	STECKVERBINDER
	20	5080874	1		1	VERROU	LATCH	RIEGEL
	21	5080965	1		1	CONNECTEUR	CONNECTOR	STECKVERBINDER
	22	5080973	1		1	SERRE CABLE	CABLE CLAMP	KABELSCHELLE
	23	5090209	1		3	SOCKET	SOCKET	SOCKET
	24	5600114	1		5	JOINT	SEAL	DICHTRING
	25	4740116	1		5	BOUCHON	PLUG	VERSCHL.STOPFEN
	26	5081048	1		1	CONNECTEUR	CONNECTOR	STECKVERBINDER
	27	5081049	1		2	JOINT	SEAL	DICHTRING
	28	5090240	1		2	SOCKET	SOCKET	SOCKET
	29	5080758	1		1	PORTE FUSIBLE	FUSE HOLDER	SICHERUNGSHALTER
	30	5120056	1	100 A	1	FUSIBLE	FUSE	SICHERUNG
	31	5080781	1		1	CONNECTEUR	CONNECTOR	STECKVERBINDER
	32	5090164	1		2	CONTACT	CONTACT	KONTAKT
	33	5080974	1		1	CONNECTEUR	CONNECTOR	STECKVERBINDER
	34	5080975	1		1	CAPOT	HOOD	HAUBE
	35	5080993	1		2	JOINT	SEAL	DICHTRING
	36	5080994	1		32	JOINT	SEAL	DICHTRING
	37	5080995	1		24	BOUCHON	PLUG	VERSCHL.STOPFEN
	38	5080108	1		1	CONNECTEUR	CONNECTOR	STECKVERBINDER
	39	5090214	1		32	SOCKET	SOCKET	SOCKET
	40	5090236	1		2	SOCKET	SOCKET	SOCKET
	41	5081046	1		7	CONNECTEUR	CONNECTOR	STECKVERBINDER
	42	5090241	1		7	CLIP	CLIP	KLIPP
	43	5080931	1		1	CONNECTEUR	CONNECTOR	STECKVERBINDER
	44	5080932	1		1	CAPOT	HOOD	HAUBE

FAISCEAU ELECTRIQUE : TOURELLE
HARNESS WIRING: TOWER
KABELSATZ: OBERWAGEN

45	5090169	1		5	COSSE	THIMBLE	KABELSCHUH
46	5080779	1		1	CAPOT	HOOD	HAUBE
47	5080987	1		1	CONNECTEUR	CONNECTOR	STECKVERBINDER
48	5080988	1		1	CAPOT	HOOD	HAUBE
49	5080989	1		1	VERROU	LATCH	RIEGEL
50	5080990	1		1	VERROU	LATCH	RIEGEL
51	5080991	1		1	VERROU	LATCH	RIEGEL
52	5090216	1		6	CONTACT	CONTACT	KONTAKT
53	5090218	1		42	CONTACT	CONTACT	KONTAKT
54	5090244	1		11	CONTACT	CONTACT	KONTAKT
55	5080983	1		1	CONNECTEUR	CONNECTOR	STECKVERBINDER
56	5080984	1		1	CAPOT	HOOD	HAUBE
57	5080985	1		1	VERROU	LATCH	RIEGEL
58	5080986	1		1	VERROU	LATCH	RIEGEL
59	5080786	1		1	CONNECTEUR	CONNECTOR	STECKVERBINDER
60	5080104	1		1	CONNECTEUR	CONNECTOR	STECKVERBINDER
61	5090106	1	1 mm²	6	PIN	PINE	PIN

FAISCEAU SIÈGE
SEAT HARNESS
KABELSATZ SITZ

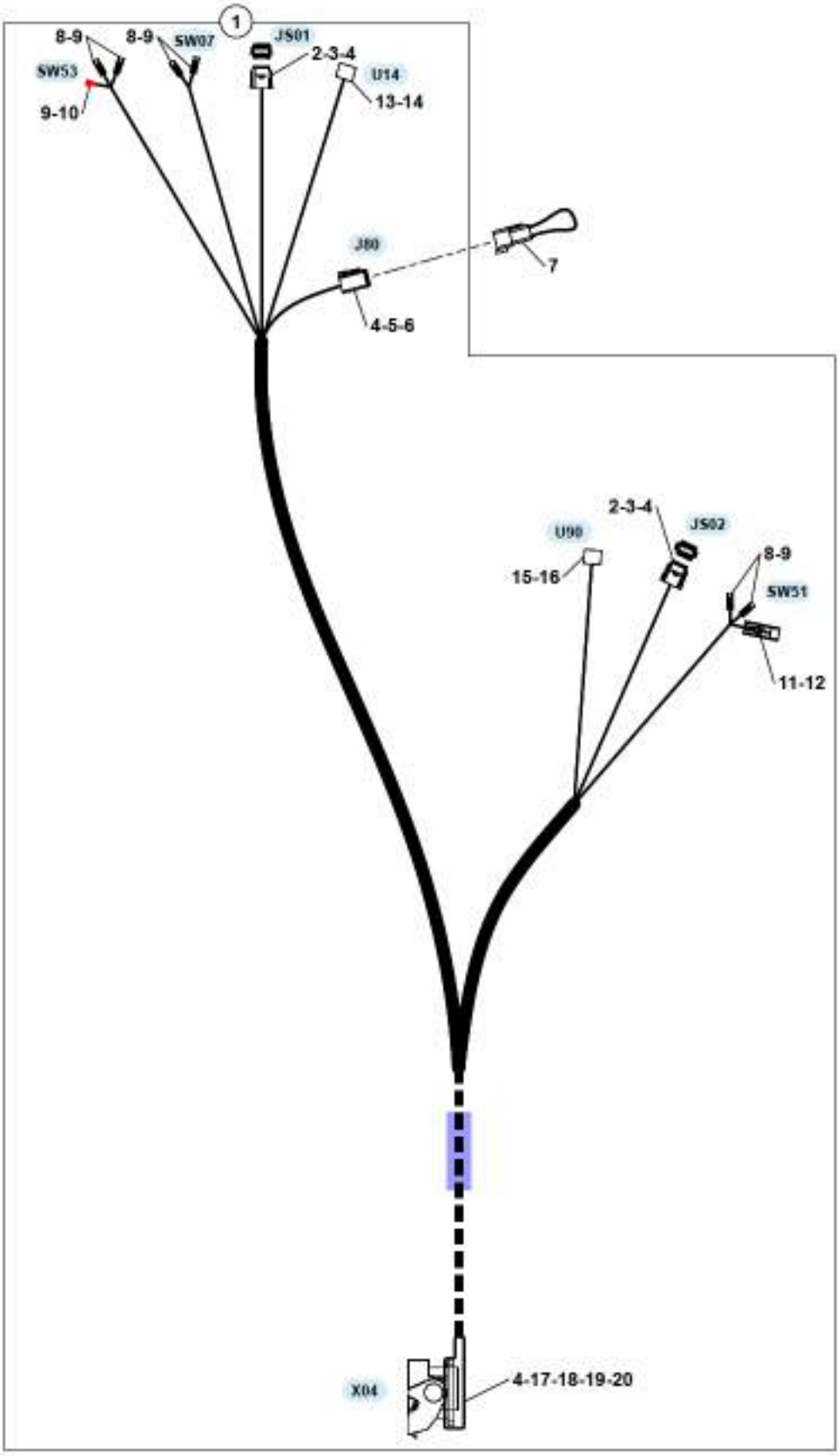

1	5721390
2	5080128
3	5080129
4	5090108
5	5080092
6	5080093
7	5081042
8	5081046
9	5090241
10	5081057
11	5080765
12	5090152
13	5081041
14	5090225
15	5081012
16	5090226
17	5080947
18	5081004
19	5090109
20	5090189

FAISCEAU SIÈGE
SEAT HARNESS
KABELSATZ SITZ

	1	5721390			1	FAISCEAU SIÈGE	SEAT HARNESS	KABELSATZ SITZ
	2	5080128	1		2	CONNECTEUR	CONNECTOR	STECKVERBINDER
	3	5080129	1		2	VERROU	LATCH	RIEGEL
	4	5090108	1	1 mm²	20	SOCKET	SOCKET	SOCKET
	5	5080092	1		1	CONNECTEUR	CONNECTOR	STECKVERBINDER
	6	5080093	1		1	VERROU	LATCH	RIEGEL
*	7	5081042			1	JUMPER	JUMPER	JUMPER
	8	5081046	1		4	CONNECTEUR	CONNECTOR	STECKVERBINDER
	9	5090241	1		7	CLIP	CLIP	KLIPP
	10	5081057	1		2	CONNECTEUR	CONNECTOR	STECKVERBINDER
	11	5080765	1		1	CONNECTEUR	CONNECTOR	STECKVERBINDER
	12	5090152	1		1	CLIP	CLIP	KLIPP
	13	5081041	1		1	CONNECTEUR	CONNECTOR	STECKVERBINDER
	14	5090225	1		8	SOCKET	SOCKET	SOCKET
	15	5081012	1		1	CONNECTEUR	CONNECTOR	STECKVERBINDER
	16	5090226	1		3	SOCKET	SOCKET	SOCKET
	17	5080947	1		1	CONNECTEUR	CONNECTOR	STECKVERBINDER
	18	5081004	1		1	PROTECTEUR	PROTECTOR	SCHUTZ
	19	5090109	1	2 mm²	1	SOCKET	SOCKET	SOCKET
	20	5090189	1		21	SOCKET	SOCKET	SOCKET

FAISCEAU ÉLECTRIQUE : ALARME TRANSLATION
HARNESS WIRING: ALARM TRANSLATION
KABELSATZ : FAHRBEWEGUNGSALARM

1	5721416
2	5080095
3	5080096
4	5090108

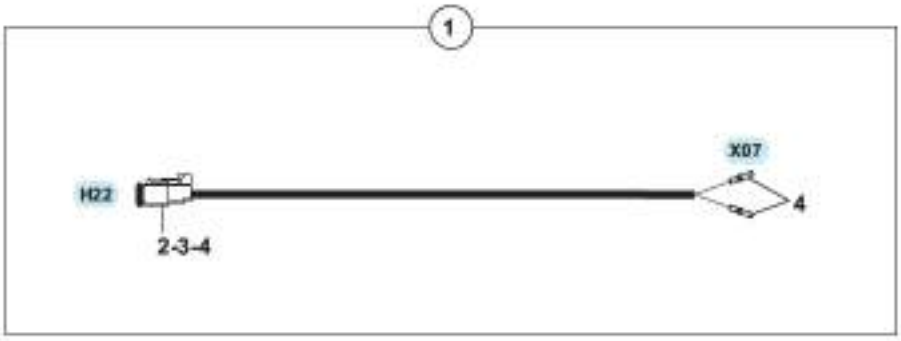

6MCR 5400852 71 75 1A.eps

FAISCEAU ELECTRIQUE : ALARME TRANSLATION
HARNESS WIRING: ALARM TRANSLATION
KABELSATZ: FAHRBEWEGUNGSALARM

1	5721416			1	FAISCEAU ELECTRIQUE	HARNESS WIRING	KABELSATZ
2	5080095	1		1	CONNECTEUR	CONNECTOR	STECKVERBINDER
3	5080096	1		1	VERROU	LATCH	RIEGEL
4	5090108	1	1 mm²	4	SOCKET	SOCKET	SOCKET

FAISCEAU ÉLECTRIQUE : ÉQUIPEMENT
HARNESS WIRING: ATTACHMENT
KABELSATZ: ANBAU

1	5721393	K5721393
2	5080097	
3	5080110	
4	5080112	
5	5090108	
6	5080107	
7	5080941	
8	5080103	
9	5080105	
10	5081051	
11	5080095	
12	5080096	
13	5080923	
14	5721452	

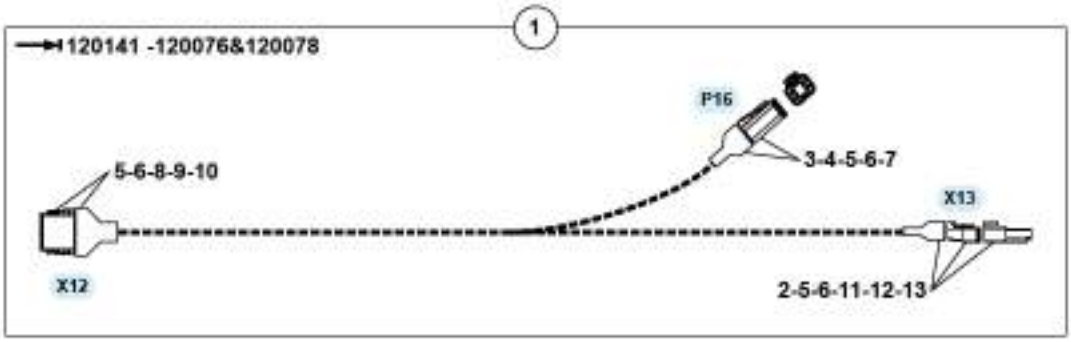

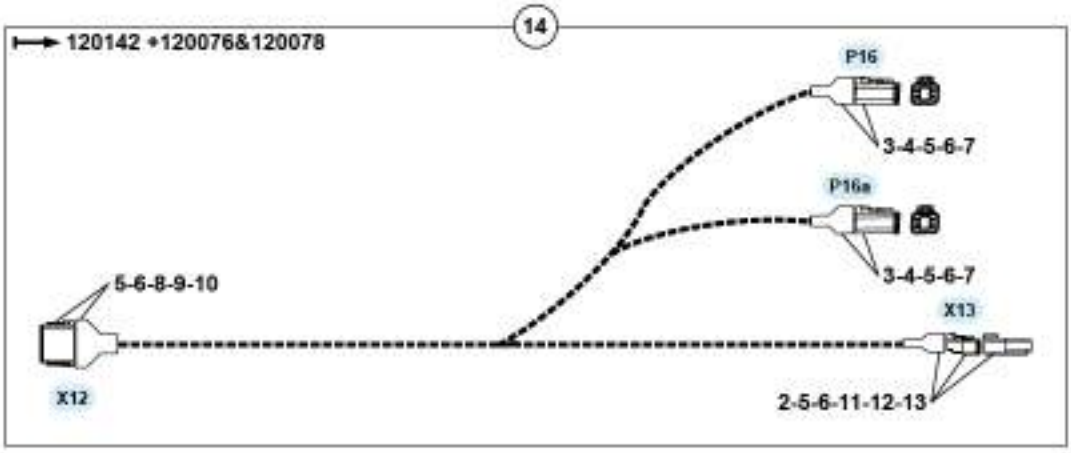

FAISCEAU ELECTRIQUE : EQUIPEMENT
HARNESS WIRING: ATTACHMENT
KABELSATZ: ANBAU

*	1	5721393		K5721393	1	FAISCEAU : EQUIPEMENT	HARNESS: ATTACHMENT	KABELSATZ: ANBAU
	2	5080097	1-14		1	CONNECTEUR	CONNECTOR	STECKVERBINDER
*	3	5080110	1-14		2	CONNECTEUR	CONNECTOR	STECKVERBINDER
*	4	5080112	1-14		2	VERROU	LATCH	RIEGEL
*	5	5090108	1-14	1 mm²	12	SOCKET	SOCKET	SOCKET
*	6	5080107	1-14		12	BOUCHON	PLUG	VERSCHL.STOPFEN
*	7	5080941	1-14		2	PROTECTEUR	PROTECTOR	SCHUTZ
	8	5080103	1-14		1	CONNECTEUR	CONNECTOR	STECKVERBINDER
	9	5080105	1-14		1	VERROU	LATCH	RIEGEL
	10	5081051	1-14		1	PROTECTEUR	PROTECTOR	SCHUTZ
	11	5080095	1-14		1	CONNECTEUR	CONNECTOR	STECKVERBINDER
	12	5080096	1-14		1	VERROU	LATCH	RIEGEL
	13	5080923	1-14		1	PROTECTEUR	PROTECTOR	SCHUTZ
*	14	5721452			1	FAISCEAU : EQUIPEMENT	HARNESS: ATTACHMENT	KABELSATZ: ANBAU

FAISCEAU ÉLECTRIQUE : ROTATION BENNE
HARNESS WIRING: ROTATION POWER GRAB
KABELSATZ : GREIFERDREHUNG

1	5721441
2	5080097
3	5080098
4	5090106
5	5080924
6	5080095
7	5080096
8	5090108
9	5080923

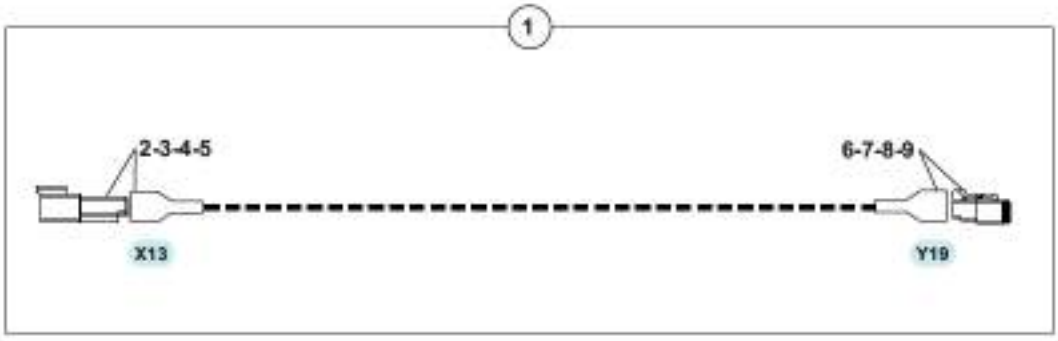

FAISCEAU ELECTRIQUE : ROTATION BENNE
HARNESS WIRING: ROTATION POWER GRAB
KABELSATZ: GREIFERDREHUNG

1	5721441			1	FAISCEAU ELECTRIQUE	HARNESS WIRING	KABELSATZ
2	5080097	1		1	CONNECTEUR	CONNECTOR	STECKVERBINDER
3	5080098	1		1	VERROU	LATCH	RIEGEL
4	5090106	1	1 mm²	2	PIN	PINE	PIN
5	5080924	1		1	PROTECTEUR	PROTECTOR	SCHUTZ
6	5080095	1		1	CONNECTEUR	CONNECTOR	STECKVERBINDER
7	5080096	1		1	VERROU	LATCH	RIEGEL
8	5090108	1	1 mm²	2	SOCKET	SOCKET	SOCKET
9	5080923	1		1	PROTECTEUR	PROTECTOR	SCHUTZ

BATTERIE / COUPE BATTERIE
BATTERY / BATTERY CUT-OUT
BATTERIE / BATTERIEABSCHALTUNG

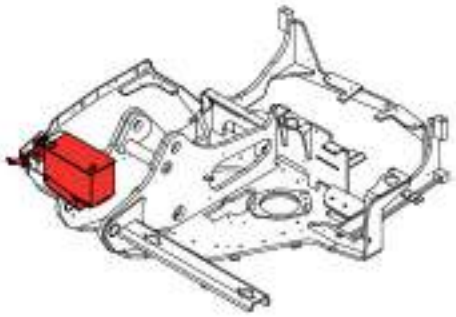

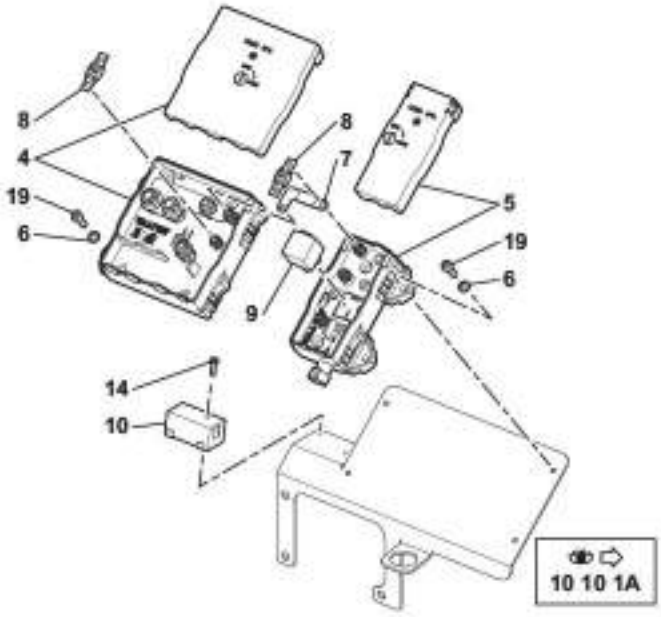

1	5120050	
2	3610334	
3	5080904	
4	5080933	
5	5080934	
6	4460114	
7	5721229	
8	5120056	100 A
9	5110035	
10	5080758	
11	5180167	
12	3350238	
13	5130226	
14	4250004	
15	4250041	
16	5721360	
17	5721367	
18	5721361	
19	4290007	

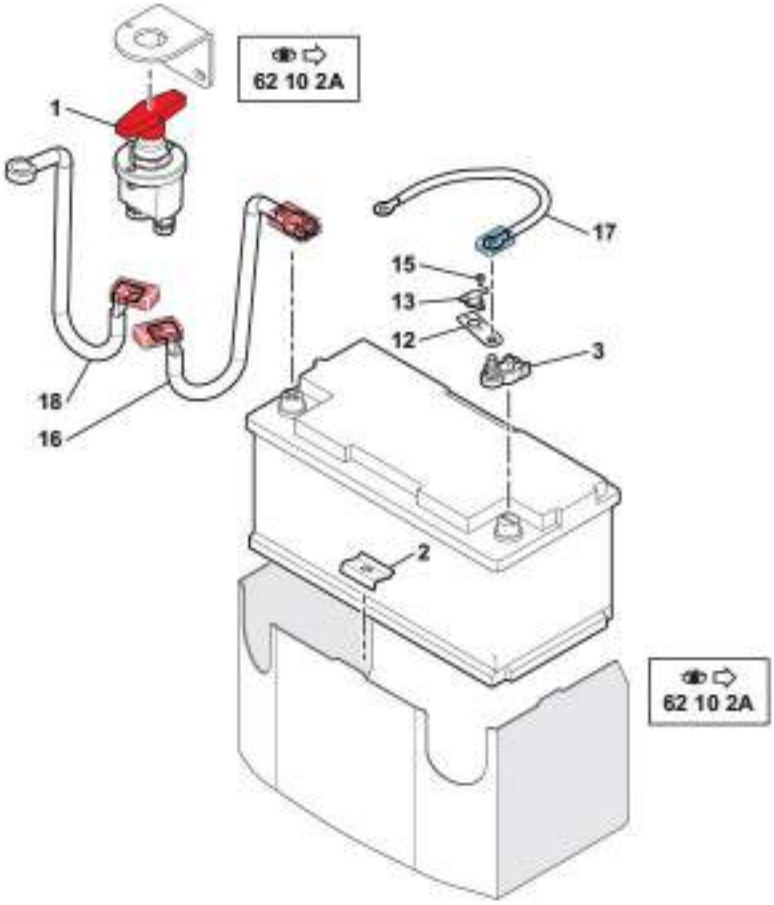

6MCR 5400852 72 10 1A.eps

BATTERIE / COUPE BATTERIE
BATTERY / BATTERY CUT-OUT
BATTERIE / BATTERIEABSCHALTUNG

1	5120050		1	COUPE BATTERIE	BATTERY CUT - OUT	BATTERIEABSCHALTUNG
2	3610334		1	TOLE	SHIELD	SCHUTZBLECH
3	5080904		1	COSSE	THIMBLE	KABELSCHUH
4	5080933		1	BOITE A FUSIBLES	FUSE BOX	SICHERUNGSDOSE
5	5080934		1	BOITE	BOX	KASTEN
6	4460114	M6	4	RONDELLE	WASHER	UNTERLEGSCHEIBE
7	5721229		1	CONNECTION	CONNECTION	VERBINDUNG
8	5120056	100 A	2	FUSIBLE	FUSE	SICHERUNG
9	5110035		1	RELAIS	RELAY	RELAIS
10	5080758		1	PORTE FUSIBLE	FUSE HOLDER	SICHERUNGSHALTER
11	5180167	12 V - 100 AH	1	BATTERIE	BATTERY	BATTERIE
12	3350238		1	SUPPORT	BRACKET	TRAEGER
13	5130226		1	THERMO-CONTACT	THERMO-CONTACT	THERMOKONTAKT
14	4250004	CL M3X10	2	VIS	SCREW	SCHRAUBE
15	4250041	CLS M3X6	2	VIS	SCREW	SCHRAUBE
16	5721360		1	CABLE	CABLE	KABEL
17	5721367		1	CABLE	CABLE	KABEL
18	5721361		1	CABLE	CABLE	KABEL
19	4290007	CHC M6X20	4	VIS	SCREW	SCHRAUBE

SIGNALISATION AVANT
FRONT SIGNAL LIGHT
SIGNALSYSTEM VORN

1	5130034	
2	4380042	
3	4490006	
4	3560918	
5	5170197	*
6	5180160	*

6MCR 5400852 72 20 1A.eps

SIGNALISATION AVANT
FRONT SIGNAL LIGHT
SIGNALSYSTEM VORN

1	5130034			1	AVERTISSEUR	HORN	HUPE
2	4380042		H M8X16	1	VIS	SCREW	SCHRAUBE
3	4490006		CONTACT MU8	1	RONDELLE	WASHER	UNTERLEGSCHEIBE
4	3560918			1	SUPPORT	BRACKET	TRAEGER
5	5170197	✳		1	GYROPHARE	REVOLVING LIGHT	RUNDUMBELEUCHTUNG
6	5180160	✳		1	PRISE ELECTRIQUE	ELECTRICAL PLUG	STECKER

SIGNALISATION ARRIÈRE
REAR SIGNAL LIGHT
SIGNALSYSTEM HINTER

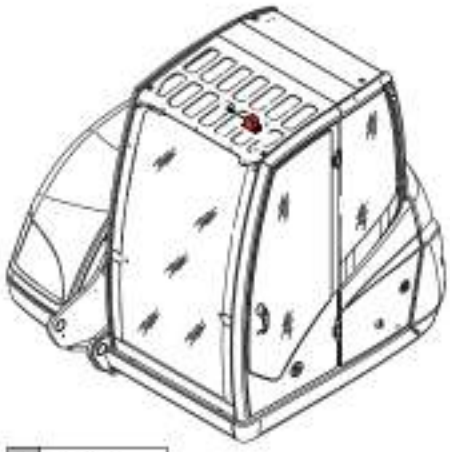

1	3350169
2	4450026
3	5130112
4	4490014
5	4380031
6	5080097
7	5080098
8	5090107
9	4410013

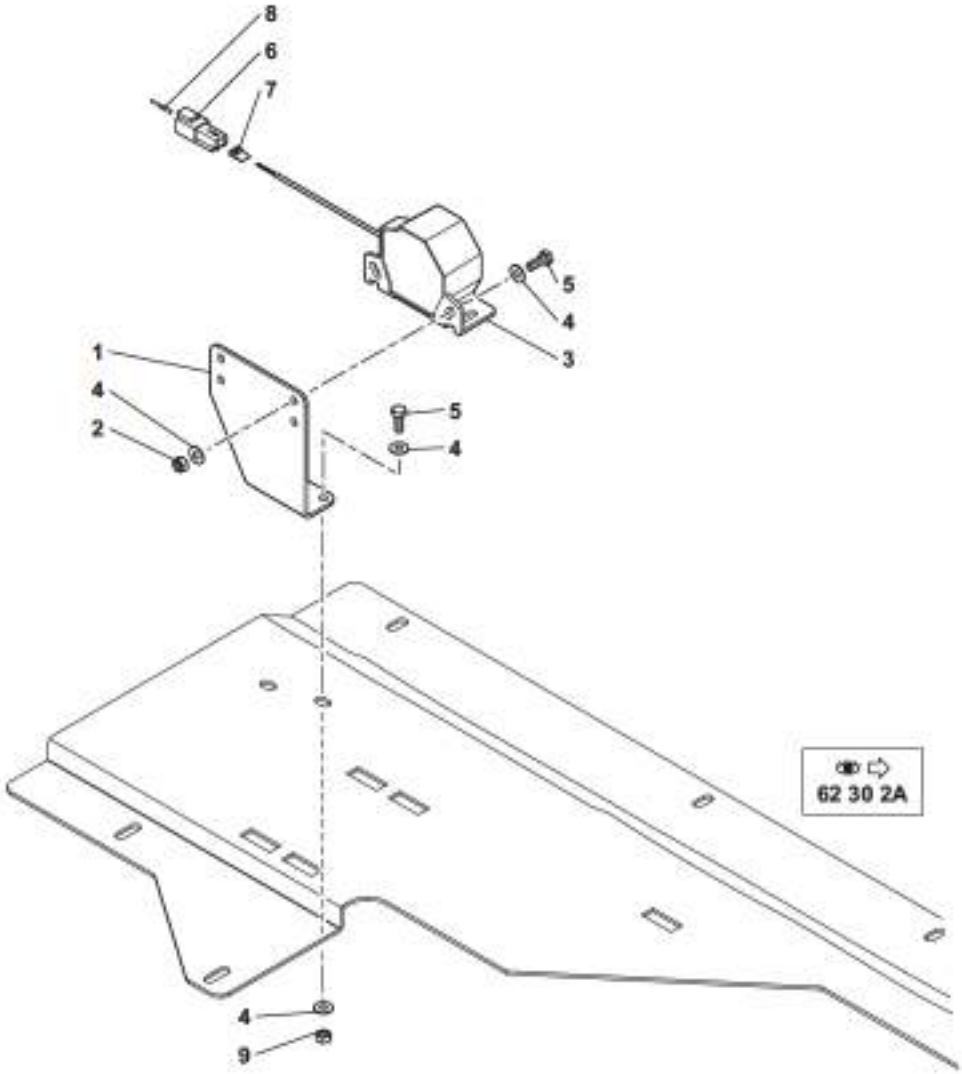

SIGNALISATION ARRIÈRE
REAR SIGNAL LIGHT
SIGNALSYSTEM HINTER

1	3350169		1	SUPPORT	BRACKET	TRAEGER
2	4450026	NYLSTOP M6	2	ECROU	NUT	MUTTER
3	5130112		1	AVERTISSEUR RECUL	BACK-UP WARNING UNIT	RUCK FAHRMELDER
4	4490014	CONTACT MU6	8	RONDELLE	WASHER	UNTERLEGSCHEIBE
5	4380031	H M6X16	4	VIS	SCREW	SCHRAUBE
6	5080097		1	CONNECTEUR	CONNECTOR	STECKVERBINDER
7	5080098		1	VERROU	LATCH	RIEGEL
8	5090107	2 mm²	2	PIN	PINE	PIN
9	4410013	H M6	2	ECROU	NUT	MUTTER

CARTES À RELAIS
RELAY BOARDS
RELAIS-PLATINEN

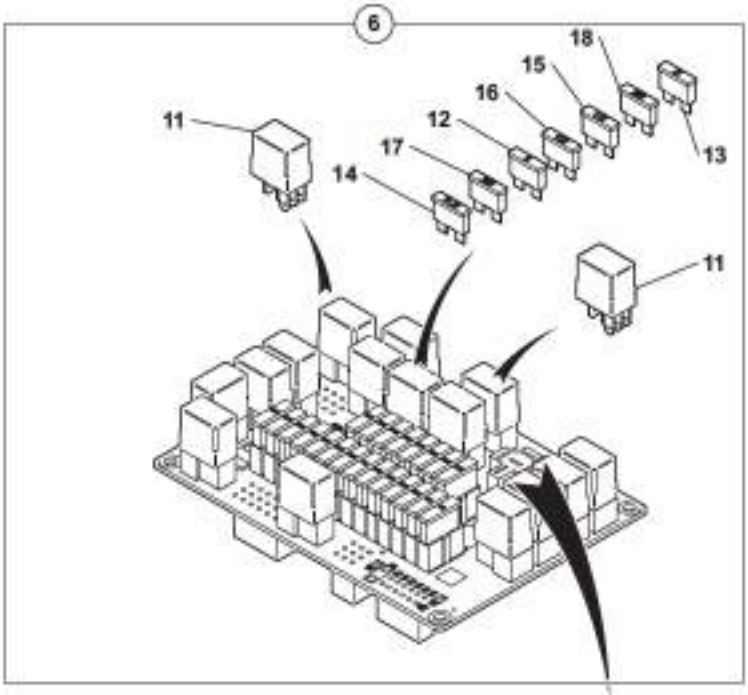

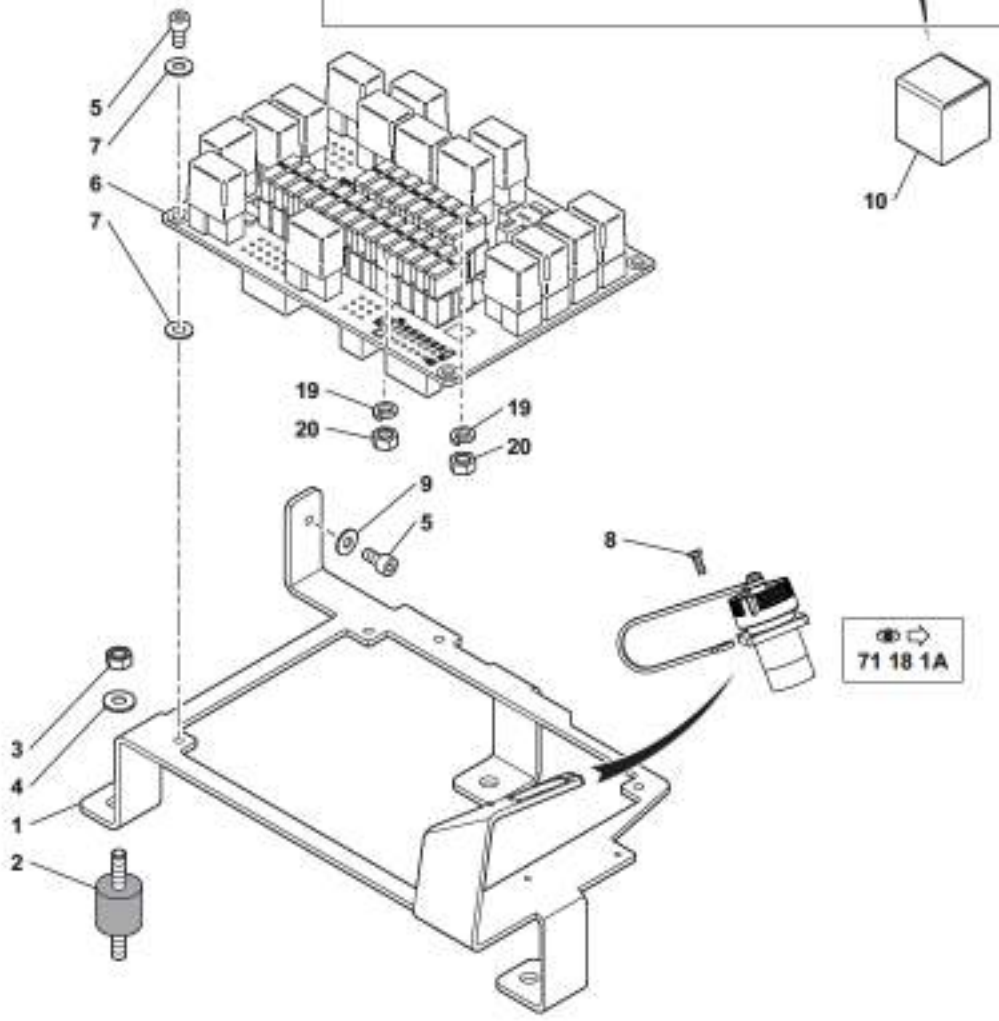

1	3610894	
2	5140499	
3	4410013	
4	4490014	
5	4290128	
6	6160091	
7	5520027	
8	4250004	
9	4490016	
10	5130048	*
11	5110095	
12	5120019	3 A
13	5120012	5 A
14	5120013	7.5 A
15	5120014	10 A
16	5120016	15 A
17	5120018	20 A
18	5120023	25 A
19	4470007	
20	4410010	

6MCR 5400852 72 30 1A.eps

CARTES A RELAIS
RELAY BOARDS
RELAIS-PLATINEN

1	3610894			1	SUPPORT	BRACKET	TRAEGER
2	5140499			3	SUSPENSION	SUSPENSION	AUFHANGUNG
3	4410013		H M6	3	ECROU	NUT	MUTTER
4	4490014		CONTACT MU6	3	RONDELLE	WASHER	UNTERLEGSCHEIBE
5	4290128		CHC M5X10	5	VIS	SCREW	SCHRAUBE
6	6160091			1	CENTRALE ELECTRIQUE	POWER STATION	ELEKTRIZITATSWERK
7	5520027			8	RONDELLE NYLON	WASHER NYLON	NYLONSCHEIBE
8	4250004		CL M3X10	5	VIS	SCREW	SCHRAUBE
9	4490016		CONTACT MU5	1	RONDELLE	WASHER	UNTERLEGSCHEIBE
10	5130048		* 12 V	1	BUZZER	BUZZER	BUZZER
11	5110095	6		15	RELAIS	RELAY	RELAIS
12	5120019	6	3 A	12	FUSIBLE	FUSE	SICHERUNG
13	5120012	6	5 A	1	FUSIBLE	FUSE	SICHERUNG
14	5120013	6	7,5 A	1	FUSIBLE	FUSE	SICHERUNG
15	5120014	6	10 A	3	FUSIBLE	FUSE	SICHERUNG
16	5120016	6	15 A	2	FUSIBLE	FUSE	SICHERUNG
17	5120018	6	20 A	12	FUSIBLE	FUSE	SICHERUNG
18	5120023	6	25 A	1	FUSIBLE	FUSE	SICHERUNG
19	4470007		W5	2	RONDELLE FREIN	LOCK WASHER	FEDERRING
20	4410010		H M5	2	ECROU	NUT	MUTTER

TABLEAU DE BORD
CONTROL-BOARD
SCHALTTAFEL

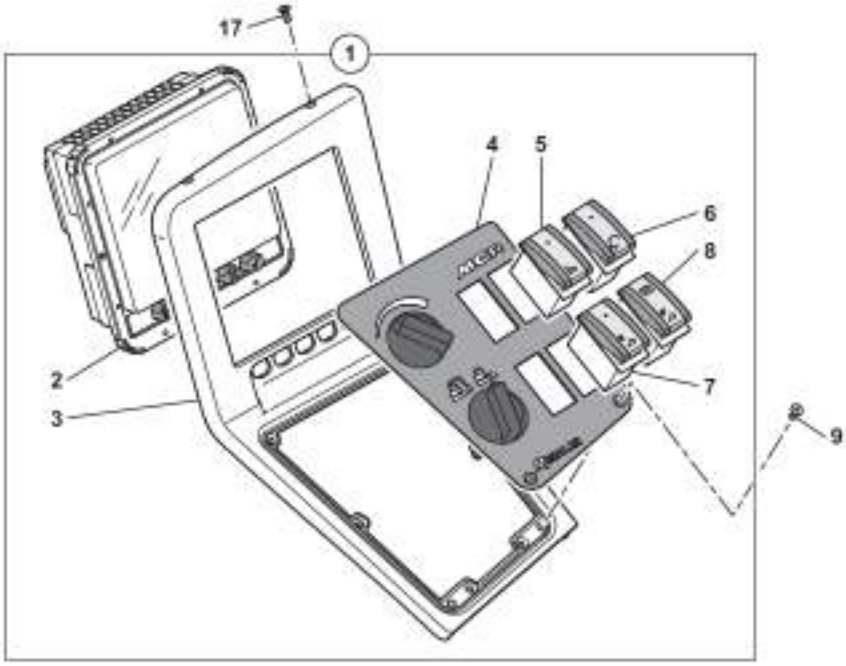

1	5160397	
2	5160460	
3	5160392	
4	5160390	
5	5160380	
6	5160381	
7	5160382	
8	5160383	
9	4240031	
10	5160398	
11	4490015	
12	4410007	
13	5160384	
14	5160385	
15	5160386	
16	5160389	
17	4240033	
18	4410016	
19	4460025	
20	5721099	
21	4450113	
22	4460006	
23	5160387	*

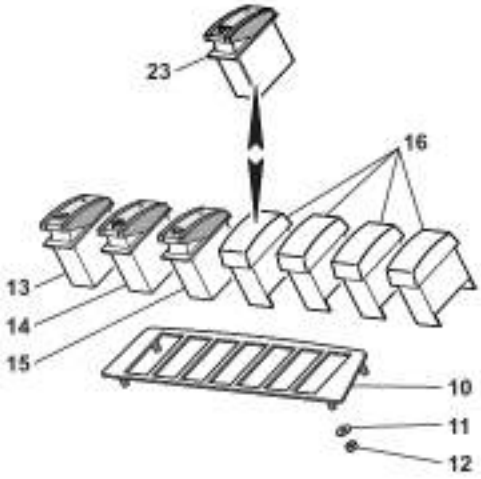

6MCR_5400852_72_40_1A.eps

TABLEAU DE BORD
CONTROL-BOARD
SCHALTTAFEL

1	5160397			1	TABLEAU DE BORD	INSTRUMENT PANEL	ARMATURENBRETT
2	5160460	1		1	ECRAN	SCREEN	BLENDE
3	5160392	1		1	HABILLAGE	CLADDING	VERKLEIDUNG
4	5160390	1		1	FACADE	FRONTAGE	FASSADE
5	5160380	1		1	INTERRUPTEUR	SWITCH	ABSCHALTER
6	5160381	1		1	INTERRUPTEUR	SWITCH	ABSCHALTER
7	5160382	1		1	INTERRUPTEUR	SWITCH	ABSCHALTER
8	5160383	1		1	INTERRUPTEUR	SWITCH	ABSCHALTER
9	4240031		FHC M4X12	2	VIS	SCREW	SCHRAUBE
10	5160398			1	PLATINE	DECK	PLATTE
11	4490015		CONTACT MU4	4	RONDELLE	WASHER	UNTERLEGSCHEIBE
12	4410007		H M4	4	ECROU	NUT	MUTTER
13	5160384			1	INTERRUPTEUR	SWITCH	ABSCHALTER
14	5160385			1	INTERRUPTEUR	SWITCH	ABSCHALTER
15	5160386			1	INTERRUPTEUR	SWITCH	ABSCHALTER
16	5160389			4	CACHE	MUFF	MUFFE
17	4240033		FHC M4X10	2	VIS	SCREW	SCHRAUBE
18	4410016		H M8	1	ECROU	NUT	MUTTER
19	4460025		MU8	1	RONDELLE	WASHER	UNTERLEGSCHEIBE
20	5721099			1	TRESSE	MATTING	GEFLECHT
21	4450113		NYLSTOP M3	1	ECROU	NUT	MUTTER
22	4460006		MU3	1	RONDELLE	WASHER	UNTERLEGSCHEIBE
23	5160387	✲		1	INTERRUPTEUR	SWITCH	ABSCHALTER

INSTALLATION ÉLECTRIQUE (CONSOLE DE SIÉGE)
ELECTRICAL SYSTEM (SEAT CONDOLE)
ELEKTRISCHE EINRICHTUNG (ARMLEHNKONSOLE)

1	5130155	
2	4290204	
3	5110053	
4	4480050	
5	5160469	
6	4460006	
7	4410004	
8	5160459	*
9	5751832	*
10	5160457	*

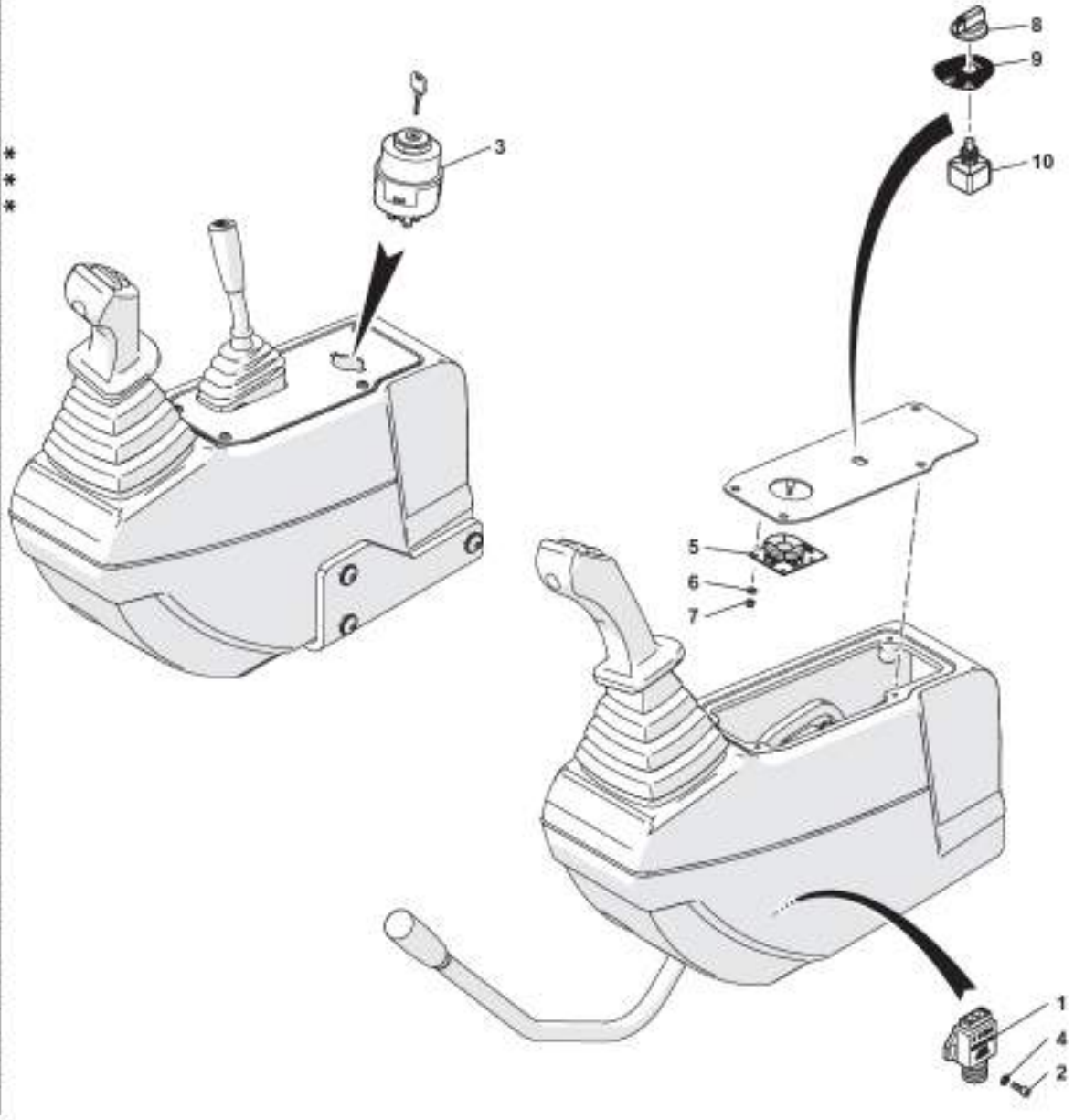

6MCR_5400852_72_50_1A.eps

INSTALLATION ELECTRIQUE (CONSOLE DE SIEGE)
ELECTRICAL SYSTEM (SEAT CONSOLE)
ELEKTRISCHE EINRICHTUNG (ARMLEHNKONSOLE)

1	5130155			1	CONTACTEUR	SWITCH	SCHALTER
2	4290204		CHC M4X12	2	VIS	SCREW	SCHRAUBE
3	5110053			1	CONTACTEUR	SWITCH	SCHALTER
4	4480050			2	RONDELLE A DENTS	TOOTH WASHER	FAECHERSCHEIBE
5	5160469			1	COMMANDE CLIMATISATION	ORDER AIR-CONDITIONING	KLIMATISIERUNGS-AUFTRAG
6	4460006		MU3	4	RONDELLE	WASHER	UNTERLEGSCHEIBE
7	4410004		H M3	4	ECROU	NUT	MUTTER
8	5160459	*		1	CAPUCHON	COWL	HAUBE
9	5751832	*		1	ADHESIF	ADHESIVE	KLEBSTOFF
10	5160457	*		1	INTERRUPTEUR	SWITCH	ABSCHALTER

AUTORADIO
CAR RADIO
AUTORADIO

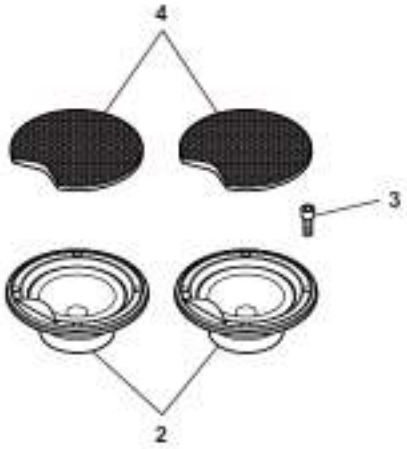

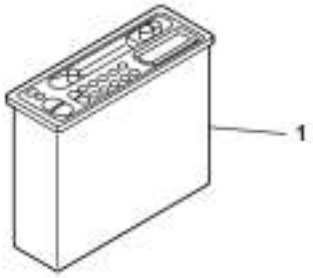

1	5130168
2	5180115
3	4290001
4	538A0520
5	538A0519

6MCR_5400852_72_65_1A.eps

AUTORADIO
CAR RADIO
AUTORADIO

1	5130168		1	RADIO	RADIO	RADIO
2	5180115		1	KIT : HAUT PARLEUR	KIT: AMPLIFIER	KIT : LAUTSPRECHER
3	4290001	CHC 5X20	8	VIS	SCREW	SCHRAUBE
4	538A0520		2	GRILLE	GRATE	ROST
5	538A0519		1	ANTENNE	ANTENNA	ANTENNE

INSTALLATION ÉLECTRIQUE / CABINE
ELECTRICAL SYSTEM / CAB
ELEKTRISCHE EINRICHTUNG / KABINE

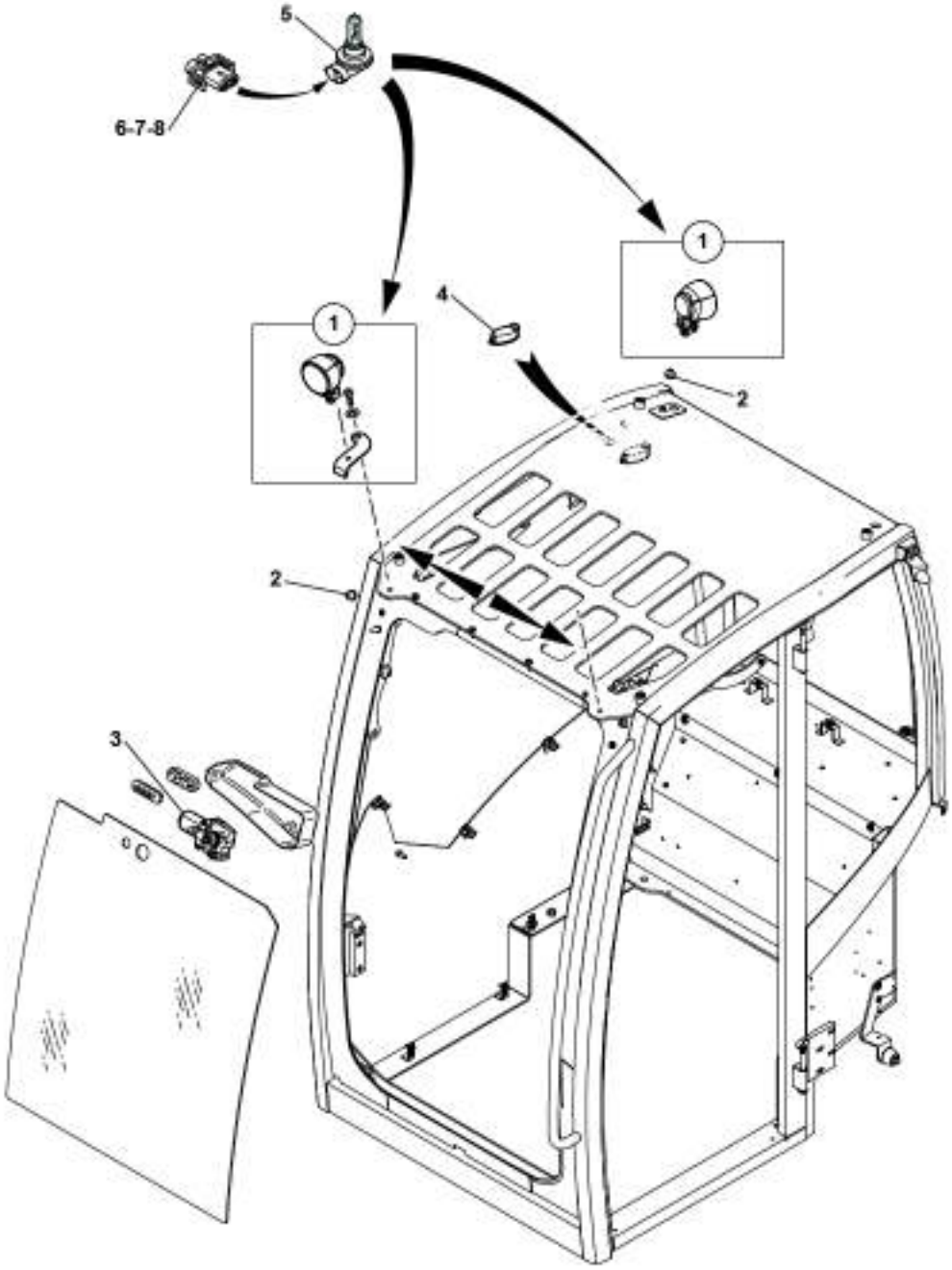

1	5380889	*
2	538A0528	
3	538A0514	
4	538A0518	
5	538A0572	
6	5080958	
7	5090227	
8	5081016	

INSTALLATION ELECTRIQUE / CABINE
ELECTRICAL SYSTEM / CAB
ELEKTRISCHE EINRICHTUNG / KABINE

	1	5380889				SB	KIT PHARE DE TRAVAIL	WORKING HEADLIGHTS	ARBEITSSCHEINWERFER
	2	538A0528				3	PASSE- FILS	GROMMET	GUMMITUELLE
	3	538A0514			12 V	1	MOTEUR ESSUIE GLACE	WIPER MOTOR	WISCHERMOTOR
	4	538A0518				1	PLAFONNIER	ROOF LIGHT	DECKENLEUCHTE
	5	538A0572			H9 - 12 V / 65 W	SB	AMPOULE	BULB	GLUEHLAMPE
	6	5080958				SB	CONNECTEUR	CONNECTOR	STECKVERBINDER
*	7	5090227	6		5090164	2	CONTACT	CONTACT	KONTAKT
*	8	5081016	6		5600114	2	JOINT	SEAL	DICHTRING

CALCULATEUR
CALCULATOR
STEUERGERÄT

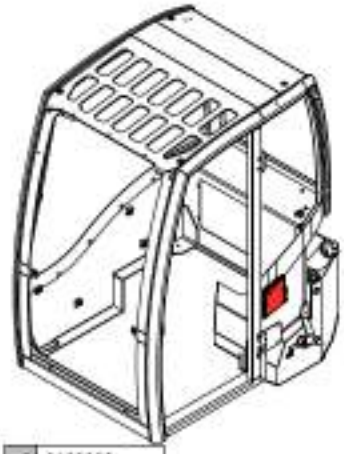

1	6160099
2	4290005

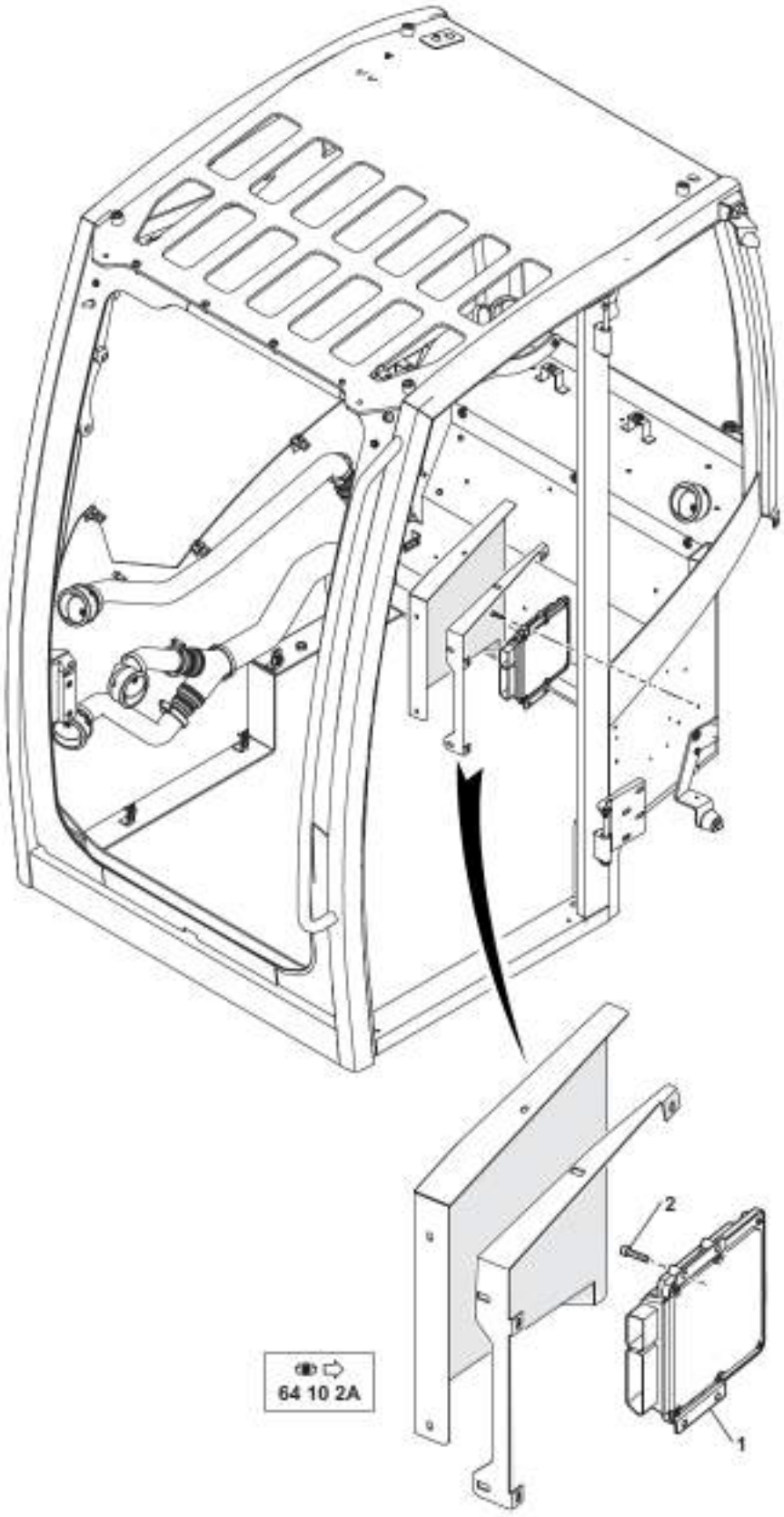

6MCR_5400852_81_20_1A.eps

CALCULATEUR
CALCULATOR
STEUERGERAT

1	6160099		1	CALCULATEUR	CALCULATOR	STEUERGERAT
2	4290005	CHC M6X25	4	VIS	SCREW	SCHRAUBE

CALCULATEUR MOTEUR
ENGINE CALCULATOR
STEUERGERÄT MOTOR

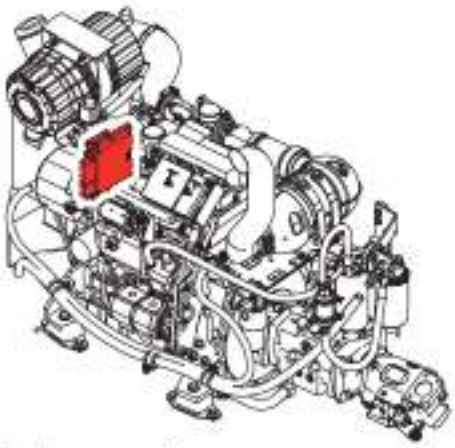

1	NV
2	4290007
3	4490014

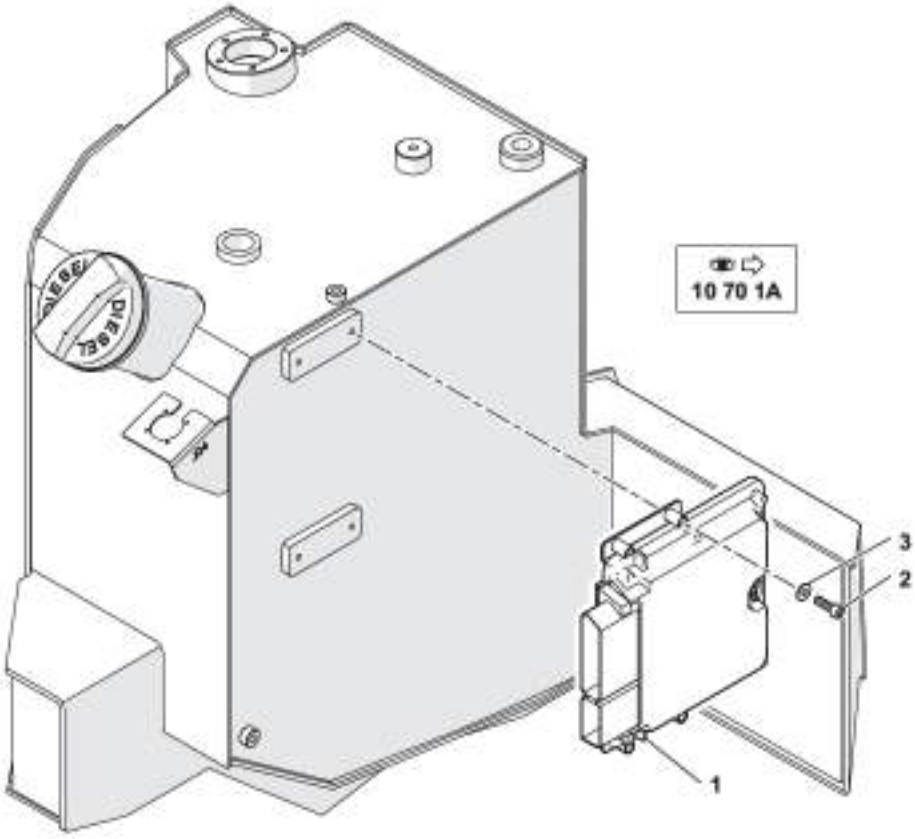

CALCULATEUR MOTEUR
ENGINE CALCULATOR
STEUERGERAT MOTOR

1	NV		1	CALCULATEUR	CALCULATOR	STEUERGERAT
2	4290007	CHC M6X20	4	VIS	SCREW	SCHRAUBE
3	4490014	CONTACT MU6	4	RONDELLE	WASHER	UNTERLEGSCHEIBE