LAVERDA

3ª edizione
Stampato n° 604.61.067.00

3650-3650R
3750-3750R

Catalogo parti di ricambio
Catalogue des pièces detachées
Ersatzteilkatalog
Spare parts catalogue
Catálogo de piezas de repuesto

Ditta PIETRO LAVERDA S.p.A. - Via F. Laverda 15/17 - 36042 (Breganze) - VICENZA

https://www.tractormanualpdf.info/

Per una corretta interpretazione di questo catalogo vedere:
AVVERTENZE PER LA CONSULTAZIONE DEL CATALOGO (pag.6)

Pour l'interprétation correcte de ce catalogue voyez:
RÈGLES POUR LA CONSULTATION DU CATALOGUE *(page7)*

Um den Katalog genau auslegen zu können
HINWEISE ZUM GEBRAUCH DES KATALOGS (Seite 8)

For proper interpretation see:
USE OF THE CATALOG *(page9)*

Para la correcta lectura del catálogo véase:
COMO SE MANEJA EL CATALOGO (pág. 10)

Tutti i diritti sono riservati alla Ditta PIETRO LAVERDA S.p.A. - BREGANZE - VICENZA - ITALY
Il sistema di numerazione che individua i singoli particolari elencati nel presente catalogo non può essere adottato in alcun caso senza autorizzazione scritta della P. Laverda. I dati contenuti in questo catalogo sono forniti a titolo indicativo. La P. Laverda potrà apportare in qualunque momento modifiche ai modelli descritti in questo catalogo, per ragioni di natura tecnica o commerciale. Per ulteriore informazione, il cliente è pregato di rivolgersi al più vicino Concessionario o Sede Fiatagri.

Les données de cette brochure sont fournies à titre indicatif et pourraient se révéler quelques à la suite de modifications apportées sur le constructeur, à n'importe quel moment, pour des raisons techniques ou commerciales ainsi que pour satisfaire aux normes en vigueur dans les différents Pays. Pour toute information, nous prions le client de bien vouloir s'adresser au Concessionnaire ou à la Filiale Fiatagri les plus proches. Tous droits réservés à la P. Laverda.
Le système de numérotation des pièces en liste dans ce catalogue ne peut être adopté en aucun cas, sans une autorisation écrite de la P. Laverda.

Alle in diesem Prospekt enthaltenen Angaben und Orientierungsdaten. Es können jedoch von P. Laverda sowohl aus technischen und konstruktiven Gründen als auch aus der Notwendigkeit heraus, gewisse gesetzliche Erfordernisse der verschiedenen Länder zu berücksichtigen, Änderungen eingeführt werden. Der Kunde ist gebeten, sich für weitere Information an Vertragshändler oder Fiatagri Niederlassungen zu wenden.
Alle Urheberrechte sind von der P. Laverda vorbehalten.
Die Benutzung des Numerierungssystems zur Kennzeichnung der im vorliegenden Katalog aufgeführten Ersatzteile bedarf in jedem Falle der schriftlichen Genehmigung der P. Laverda.

The information contained in this brochure is intended to be of a general nature only. The P. Laverda Company may at any time and from time to time, for technical or other necessary reasons, modify any of the details or specifications of the product described in this brochure. To be sure of getting accurate, detailed and up to-date information, an intending buyer should consult his nearest Fiatagri dealer or distributor or branch.
All rights reserved by P. Laverda
Single item numeration method used in this catalog cannot be used without written consent by P. Laverda

Los datos contenidos en este catálogo se facilitan a título indicativo. La P. Laverda podrá introducir, en cualquier momento, por razones de naturaleza tanto técnica como comercial, modificaciones en los modelos descritos en este catálogo. Para mayor información, rogamos al cliente se dirija al Concesionario o Filiale Fiatagri más próxima.
Reservados todos los derechos para La P. Laverda.
El sistema de numeración de la piezas recogidas en el catálogo no puede ser objeto de utilización o copia en ningún caso sin autorización por escrito de La P. Laverda

Copyright by Ditta PIETRO LAVERDA

Printed in Italy

LAVERDA 3650 - 3650R - 3750 - 3750R

Definizione Prodotto e cataloghi

Stampato n. | Imprimé N° / Drukschr.n Nr. / Print No. / Impreso n° | 604.61.067.00 R - 5/1988 - 400

https://www.tractormanualpdf.info/

INDICE GENERALE

Pag.

Norme per le ordinazioni . . 4

Avvertenze per la consultazione del catalogo 6
Elenco dei modelli 11
Indice delle parti di ricambio 13/1

PARTI DI RICAMBIO

Tavole

Elenchi delle parti di Ricambio

INDEX

Page

Commande de pièces détachées 4
Règles pour la consultation du catalogue 7
Liste des modèles 11
Index des pièces détachées 13/1

PIECES DETACHEES

Planches

Liste des pièces détachées

VERZEICHNIS

Seite

Anweisungen zur Bestellung 4
Hinweise zum Gebrauch des Katalogs 8
Liste der Modelle 11

Ersatzteile Verzeichnis . 13/1

ERSATZTEILE

Bildtafeln

Ersatzteilliste

CONTENTS

Page

Ordering parts 4

Use of the catalog 9

Model list 11

Spare parts index 13/1

SPARE PARTS

Plates

Spare parts list

INDICE GENERAL

Pag.

Pedidos de repuesto 4

Cómo se maneja el catálogo 10
Lista de modelos 11
Indice de piezas de repuesto 13/1

PIEZAS DE REPUESTO

Láminas

Listas de piezas de repuesto

https://www.tractormanualpdf.info/

NORME PER LE ORDINAZIONI

Le ordinazioni di parti di ricambio devono essere corredate dalle seguenti indicazioni:

- Tipo di mietitrebbia (1)
- Numero dell'autotelaio (2)
- Tipo del motore (3)
- Numero del motore (4)
- Numero di ordinazione della parte che si richiede *(come indicato nelle tavole e negli elenchi parti di ricambio)*, in base al quale vengono evase le ordinazioni.

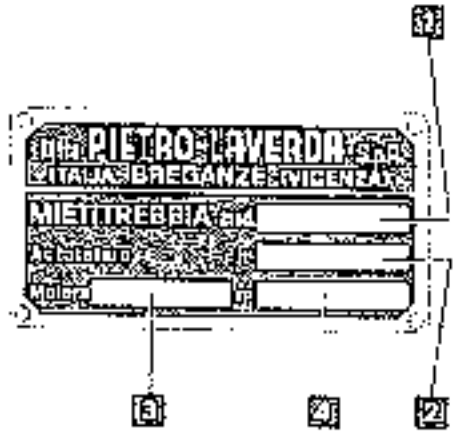

COMMANDE DE PIECES DE DETACHEES

Les commandes doivent nous parvenir complètes des indications suivantes:

- Type moissonneuse-batteuse (1)
- Numéro du châssis (2)
- Type du moteur (3)
- Numéro du moteur (4)
- Numéro de commande de la pièce requise *(comme indiqué sur les planches et aux listes des pièces)*, d'après lequel les commandes sont expédiées.

ANWEISUNGEN ZUR BESTELLUNG

Bei Bestellung bitten wir stets folgendes anzugeben:

- Typ mähdrescher (1)
- Fahrgestellnummer (2)
- Motorbaumuster (3)
- Motornummer (4)
- Bestellnummer des gewünschten Ersatzteils *(lt. Bildtafeln u. Listen)*, auf Grund derer Lieferung erfolgt.

ORDERING PARTS

Orders for spare parts must include the following data.

- Combine-harvester type (1)
- Chassis number (2)
- Engine type (3)
- Engine number (4)
- Part number of the ordered spare, as given on plates and lists, that will be used to fill the order.

PEDIDOS DE REPUESTOS

En todos los pedidos de piezas de repuesto tienen que consignarse los datos siguientes:

- modelo segadora (1)
- matrícula del chasis (2)
- modelo del motor (3)
- matrícula del motor (4)
- número de pedido de la pieza requerida *(el que coincidirá con el reseñado en las listas de piezas de repuesto y las láminas)*, en base al cual se evacúa el pedido.

https://www.tractormanualpdf.info/

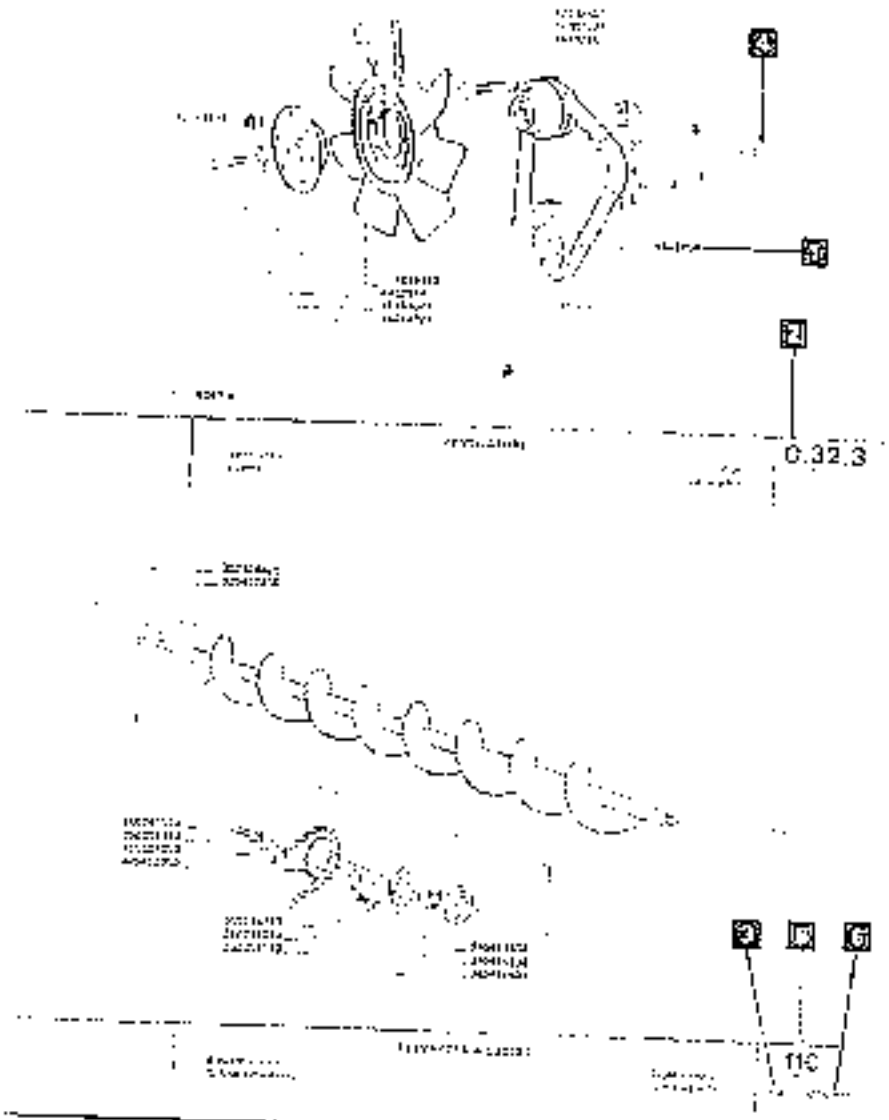

AVVERTENZE PER LA CONSULTAZIONE DEL CATALOGO
REGLES POUR LA CONSULTATION DU CATALOGUE
HINWEISE ZUM GEBRAUCH DES KATALOGS
USE OF THE CATALOG
COMO DE MANEJA EL CATALOGO

1 - Numero di ordinazione
Numero de commande
Bestellnummerfolge
Part number
Número de pedido

2 - I sottogruppi che iniziano per 0.XX.X indicano le parti motore; che iniziano per A.XX.X indicano le parti di mietitrebbia

Les Sousgroupes qui commencent par 0.XX.X indiquent les pieces moteur; par A.XX.X indiquent les pieces du moissonneuse-batteuse

Die Untergruppen die mit 0.XX.X beginnen, umfassen Motorteile; mit A.XX.X beginnen: umfassen maehdrescher

The Subgroups identified by 0.XX.X list engine components; by A.XX.X list combine-harvester components

Los subgrupos que empezan por 0.XX.X indican las partes del motor; por A.XX.X las partes de la cosechadora

3 - Numero di pagine del sottogruppo
Numero de page du sousgroup
Untergruppen Seite
Subgroup page number
Numero de paginas del subgrupo

4 - Richiami ad altri sottogruppi
Rappel à d'autre sousgroupes
Querverweis auf andere Untergruppen
Referring to other subgroups
Remandos a otros subgrupos

5 - Varianti
Variantes
Varianten
Variations
Variantes

6 - Codice di identificazione tavole
Code de identification des tables
Kodes identifizierung tafel
Plates identification code
Codigo de identificación de las laminas

https://www.tractormanualpdf.info/

AVVERTENZE PER LA CONSULTAZIONE DEL CATALOGO

1 - Ricerca delle parti di ricambio

Per una corretta ricerca delle parti di ricambio illustrate ed elencate nel catalogo, è necessario

a) consultare l'«Elenco dei modelli» (a pag. 17) per individuare il codice numerico del modello che interessa.

b) consultare l'indice dei sottogruppi, pag. 17, l'indice delle parti di ricambio, pag. 19, le tavole e i relativi elenchi delle parti di ricambio del catalogo, come indicato ai successivi punti 2 e 3.

2 - Elenchi delle parti di ricambio

Elencano le parti di ricambio di ciascun sottogruppo illustrate nelle tavole, e le parti fornite come «Serie» in ordine progressivo di n. di ordinazione.

Per una più completa interpretazione delle denominazioni delle parti di ricambio è opportuno riferirsi alle illustrazioni delle tavole.

Indicazioni e abbreviazioni usate negli elenchi

SCR	= sottogruppo	SUP	= superiore
N	= numero	INF	= inferiore
COMPL	= complessivo	EST	= esterno
SP	= spessore	INT	= interno
S	= parte sinistra (*)	LAT	= laterale
D	= parte destra (*)	CENTR	= centrale
ANT	= anteriore (*)	R.M	= retromarcia
POST	= posteriore (*)	RAPP	= rapporto
1A, 2A	= 1a, 2a, velocità		
DIAM	= diametro		

R.M = fornito a centimetri
M = fornito a metri

3 - Tavole

Illustrano le parti di ricambio di ciascun sottogruppo.

Ogni tavola riporta *la destra* il numero del sottogruppo e l'eventuale numero di foglio, la denominazione del sottogruppo (al *centro*) e le indicazioni di validità della tavola *la sinistra*, con i codici dei modelli di cui al precedente punto 1a).

Le parti di ricambio illustrate sono contraddistinte dal numero di ordinazione con a fianco tutte le indicazioni (modifiche, codici, ecc.) sufficienti in generale per poter individuare le parti stesse direttamente sulle tavole.

Indicazioni e abbreviazioni usate nelle tavole

5609948	= parte di normale fornitura
582689-582403	= parti fornite in alternativa
587205 (01)	= parte propria del modello 01
565055 0.5	= parte avente spessore 0.5 mm
572555 + 0.4	= parte maggiorata di 0.4 mm
0 951 567590	= parte antemodifica 951
0 951 507494	= parte postmodifica 951
A 10	= parte illustrata nel Sgr. A 10
	= codice inconveniente

S = parte sinistra (*)
d = parte destra (*)
Ø = diametro mm

= esistenza di «Serie», «Dotazioni», «Corredi», ecc.

Validità della tavola

con le indicazioni dei codici di cui al punto 1a

0 935 → aut. n. 5C50629

significa che la tavola vale «fino» alla mietitrebbia con autotelaio n. 5C50629, in conseguenza della modifica 935.

0 935 aut. n. 5C50630+

significa che la tavola vale «dalla» mietitrebbia con autotelaio n. 5C50630, in conseguenza della modifica 935.

(*) *rispetto alla direzione di marcia della mietitrebbia.*

4 - Testi

Elencano in ordine crescente i numeri di particolare nell'ambito del sottogruppo. Nel caso di IPARTICOLARI MODIFICATI abbiamo il nuovo numero di ordinazione nella colonna «N. ORDIN» e il vecchio nella colonna «ANT. MODIF». Infine i particolari interessati da modifiche, vengono contraddistinti da una lettera e da un numero nella colonna «MODIF» (a lettera I) e indicano i particolari precedenti (a lettera O) e i particolari nuovi.

5 - Modifiche

Elencano le modifiche apportate alle macchine durante la produzione, le loro applicazioni e le norme di ricambio.

Indicazioni e abbreviazioni usate per le modifiche

C = modifica n. ... (per le parti antemodifiche)
O = modifica n. ... (per le parti postmodifiche)

attuazioni

→ aut. n. = «fino» macchina con autotelaio n. ...
→ mot. n. = «fino» al motore n.
aut. n. → = «dalla» macchina con autotelaio n. ...
mot. n. → = «dal» motore n.
IX 1985 = nel mese di settembre 1985

Sgr. interessati a norme di ricambio:

H 5.A1 - H 5.B1 = sottogruppi interessati alla modifica

Indicazioni usate per le norme di ricambio

4055118 = D 2072 (per i tipi a catalogo)
4055118 = D 2072 (per tutti i tipi)
= applicare tutte le parti postmodifica D 2072
4076308 = 4086486 + 4082472 (per i tipi a catalogo)
4076308 = 4086486 + 4082472 (per tutti i tipi)
= applicare 4086486 più 4082472
4066202 = 4082585 + 4074547 (per i tipi a catalogo)
4066202 = 4082585 + 4074547 (per tutti i tipi)
= applicare 4082585 eliminando 4074547
nessun numero = le parti antemodifica vengono ancora fornite di ricambio

https://www.tractormanualpdf.info/

RÈGLES POUR LA CONSULTATION DU CATALOGUE

1 - Recherche des pièces détachées

Pour la recherche correcte des pièces de rechange illustrées et numérotées dans le catalogue, il faut :

a) consulter la « Liste des modèles » à page 17 afin d'individuer le code numérique du modèle qui intéresse

b) consulter l'index des sous-groupes, page 17, l'index des pièces détachées page 19, les planches et les listes des pièces détachées correspondantes du catalogue, comme indiqué aux points 2 et 3 suivants.

2 - Listes des pièces détachées

Elles comprennent les pièces de rechange de chaque sous-groupe figurant sur les planches et les pièces livrées comme « jeux » en ordre progressif de n° de commande.

Pour une interprétation bien correcte des désignations des pièces dans les « jeux » il est nécessaire de se référer aux illustrations des planches.

Symboles et abréviations utilisés dans la liste (dans la colonne en question)

SGR	= sous-groupe	SUP	= supérieur
N	= numéro	INF	= inférieur
DENOM.	= dénomination	EXT	= extérieur
EF	= moteur	INT	= intérieur
S	= pièce gauche	LAT	= latéral
D	= pièce droite	CENTR	= central
ANT	= avant	ALL	= marche AV
POST	= arrière	RAPP	= rapport
PR. JA.	= tire-bras, vitesses		
DIAM	= diamètre		

CM = avec compteurs
M = sans compteurs

3 - Planches

Elles représentent les pièces détachées de chaque sous-groupe.

Chaque planche reporte le croquis, le numéro de sous-groupe et le numéro de feuille éventuel, la désignation du sous-groupe (au centre) et les indications de validité de la planche (à gauche, avec les codes des modèles dont au point 1 précédent).

Les pièces représentées sont repérées par le n. de commande accompagné de toutes les indications (modifications, codes, etc.) suffisant en général à repérer les pièces elles-mêmes directement sur les planches.

Symboles et abréviations utilisés sur les planches

569946	= pièce de fourniture standard
582509-552603	= pièces livrées en alternative
587205 (m)	= pièce propre au modèle 91
569065 0,5	= pièce de 0,5 mm d'épaisseur
578336 + 0,4	= pièce majorée de 0,4 mm
n. rev. 582390	= pièce antérieure à la modification 931
0,01 587494	= pièce postérieure au modification 931
A 70	= pièce illustrée au 5.3. A 70
	= code de l'intervention

s = pièce gauche
d = pièce droite
C = planche

= Référence de « jeux », « Dotations », etc.

Validité de la planche

Avec les indications des codes dont au point 1 a

C 535 → aut. n. 5050629

veut dire que cette planche est valable « jusqu'aux » moissonneuse batteuse avec châssis 5050629, par suite de la modification 935.

D 935 aut. n. 5050630.

veut dire que cette planche est valable « à partir de » la moissonneuse batteuse avec châssis 5050630, par suite de la modification 935

(1) par rapport au sens de roulement de la moissonneuse batteuse.

4 - Textes

Les textes dressent la liste en ordre croissant des numéros de pièces dans le cadre du sous-ensemble.

Dans le cas (DESSINS MODIFIÉS) nous avons le nouveau numéro de commande sous la colonne « N° 020 » et l'ancien numéro sous la colonne « N° MODIF. ». Enfin les pièces intéressées par la modification sont distinguées par une lettre et par un numéro sous la colonne « MODIF. » : la lettre (C) correspond aux anciennes pièces, la lettre (D) aux nouvelles.

5 - Modifications

Dans ces tableaux sont décrites toutes les modifications apportées aux machines en cours de leur production, leurs applications ainsi que les règles d'interchangeabilité.

Symboles et abréviations utilisés pour les modifications

C	= modification n.	(pour les pièces anciennes)
D	= modification n.	(pour les pièces nouvelles)

Abréviations

→ aut. n.	=	jusqu'au « machine » avec châssis n.
→ mot. n.	=	jusqu'au moteur n.
aut. n.	→	à partir du « machine » avec châssis n.
mot. n.	→	à partir du moteur n.
IX 1985	=	au mois de septembre 1985

« Sgr. » intéressé à norme di ricambio »
(Gr.) concernées et règles pour les remplacements
H B.A. 1 - Pr. D 81 = sous-groupes concernés par la modification

Symboles utilisés dans les règles pour les remplacements

4095246C	= D 2072 (pour les pièces dans le catalogue)
4096766C	= D 2072 (pour tout les types)
	= appliquer toutes les pièces actuelles D 2072
4096308	= 4094396 + 4092472 (pour les pièces dans le catalogue)
4096465C	= 4096486 + 4092472 (pour tous les types) appliquer 4096486 et 4092472
4066292	= 4092585 + 4074547 (pour les pièces dans le catalogue)
4066286C	= 4092585 + 4074547 (pour tous les types) appliquer 4092586 en éliminant 4074547
aucun chiffres	= les pièces D'« modification sont encore livrées détachées

https://www.tractormanualpdf.info/

1 · Auffinden der Ersatzteile

Zum Auffinden der im vorliegenden Katalog aufgeführten und abgebildeten Ersatzteile ist notwendig

a) die «Liste der Modelle» (auf Seite 7) nachzuschlagen, um die Kennnummer des in Frage kommenden Modells festzustellen

b) die Bildtafeln, das Verzeichnis der Untergruppen (auf Seite 17) der Ersatzteil-Verzeichnis (auf Seite 19) und entsprechenden Ersatzteillisten nachzuschlagen, wie in den folgenden Punkten 2 u. 3 angegeben.

2 · Ersatzteilliste

Die Listen führen die in den Bildtafeln abgebildeten Ersatzteile, die als «Satz» usw. gelistet werden, in laufender Bestellnummernfolge an.

Zur besseren Verständigung der Benennung der einzelnen Ersatzteile siehe Bildtafeln.

Erläuterungen und Abkürzungen auf den Ersatzteillisten

SGR	= Untergruppe	SUP	= oben
N	= Nummer	INF	= unten
COMPL.	= Zusammenbau	ESF	= äussen
SP	= Stärke	INT	= innen
S	= links (1)	LAT	= seitlich
D	= rechts (1)	CENTR	= Mitte
ANT.	= vorn (1)	R.M	= Rückwärtsgang
POST	= hinten (1)	RAPP	= Untersetzung
1A, 2A,	= 1., 2., Gang		
DURCHM.	= Durchmesser		

CM = vom laufenden Zentimeter erhältlich
M = vom laufenden Meter erhältlich

3 · Bildtafeln

Die Tafeln veranschaulichen die Ersatzteile jeder einzelnen Untergruppe.

Auf jeder Bildtafel ist rechtsoben angegeben: die Untergruppennummer (links) mit der eventuellen Seitennummer des Katalogbuchs, die Untergruppenbezeichnung in der Mitte, sowie die Gültigkeit der Bildtafel (links) mit den Kennnummern der Modelle (siehe in Punkt 1a).

Die abgebildeten Ersatzteile sind mit den Bestellnummern und sämtlichen Angaben versehen. Änderungen (Kennnummern, usw.) die im allgemeinen ausreichen, die gewünschten Teile direkt auf den Bildtafeln zu ermitteln.

Erläuterungen und Abkürzungen auf den Bildtafeln

569900	= normalerweise geliefertes Teil
582609-552603	= abweichend gefertigtes Teil
587205-01	= Eigenmaß des Modells 01
565065-0,5	= Teil von 0,5 mm Stärke
573333 + 0,4	= Teil mit 0,4 mm Übermaß
562608 + 0,1	= Zusammenbau, dessen Einzelteile (hier in Ugr. 1 01 1) abgebildet sind
C 951 567390	= früheres Teil 951
C 951 587494	= gegenwärtiges Teil 951
A 10	= in Ugr. A 10 abgebildetes Teil

S = links (1)
D = rechts (1)
Ø = mm Durchmesser

= Lieferbarkeit von Teilen als «Satz», «Seite», «Ausrüstung», usw.

Gültigkeit der Bildtafeln:

durch die im Punkt 1 a angegebenen Kennnummern angeführt

D 935 — aut. n. 5C90629

bedeutet: die Tafel gilt bis Mähdrescher mit Fahrgestell Nr. 5C90629, infolge der Änderung 935.

D 955 aut. n. 5C50630»

bedeutet: die Tafel gilt «ab» Mähdrescher mit Fahrgestell Nr. 5C50630, infolge der Änderung 935.

(1) *in bezug auf die Fahrrichtung des Mähdreschers*

4 · Texte

Die Texte führen in aufsteigender Reihenfolge, die Teile-Nr. innerhalb der Untergruppen auf.

Im Falle von (GEÄNDERTE Teile) führt wir die neue Gestell-Nr. in der Spalte «1 ORDN.» und die alte Bestell-Nr. in der Spalte «ANT. MODF». Schließlich sind die durch Änderungen betroffenen Teile mit einem Buchstaben und mit einer Nummer in der Spalte «MODF» gekennzeichnet. Der Buchstabe (C) kennzeichnet die früheren Teile und der Buchstabe (D) den neuen Teile.

5 · Änderungen

In diesem Abschnitt sind sämtliche im Laufe der Produktion an den Mähdrescher vorgenommenen Änderungen und die Ersatzanweisungen aufgeführt.

Hinweise und Abkürzungen in der Änderungen

C = Änderungsnummer (frühere Teile)
D = Änderungsnummer (gegenwärtige Teile)

Entfernung

→ aut. n. = «bis» Mähdrescher mit Fahrgestell-Nr...
→ mot. n. = «bis» Motor-Nr.
aut. n. → = «ab» Mähdrescher mit Fahrgestell-Nr...
mot. n. → = «ab» Motor-Nr.
IX 1985 = September 1985

«Sgr. interessati a norma di riferimento»
betreffende Untergruppen und Ersatzanweisungen

H 5.A1 - H 5.B1 - die Änderung betreffende Untergruppen

Erläuterungen auf den Ersatzanweisungen

-4069148 – D 2072 (für die im Katalog aufgeführten Typen)
-4069148C = D 2072 (für alle Typen)
= sämtliche neuen Teile D 2000 einbauen
-4076300 = 4086426 + 4092473 (für die im Katalog aufgeführten Typen)
-4076300C = 4086426 + 4092472 (für alle Typen)
= 4086426 und 4092472 einbauen
-4066202 = 4082595 – 4074547 (für die im Katalog aufgeführten Typen)
-4066202C = 4082595 – 4074547 (für alle Typen)
= 4082595 einbauen u. 4074547 zu entfernen ist

Keine Nummer - die früheren Teile sind weiterhin als Ersatzteile lieferbar

https://www.tractormanualpdf.info/

USE OF THE CATALOG

1 - How to locate spares

To find the spare part you need in the catalog proceed as follows:

a) Consult the «Model list» on page 11 to find the code number of the model involved

b) Consult the subgroup index page 12, the spare part index page 13, the spare parts list and the plates of the catalog as directed below in 2 and 3

2 - Spare parts list

List the spare parts illustrated in the plates and the parts supplied as «Gen. Ass.» of each subgroup according to the progressive part number.

Refer to plate illustration for a complete interpretation of spare description

Indications and abbreviations used in the list (see in the table section).

SGR	= subgroup	SHP	= shape
N	= number	HIF	= height
ASSYN.	= assembly	EXT	= outer
SP	= thickness	INT	= inner
S	= left (-)	LAT	= side
D	= right (-)	CENTR	= center
FRT	= front (-)	REV	= reverse
POST	= rear (-)	RAPP	= ratio
1A, 2A,	= 1st, 2nd, gear		
DIAM	= diameter		

CW = supplied to the concessionaire
M = supplied to the metal

3 - Plates

Illustration of the spare parts of each subgroup

Each plate have in the Spr. No. (part and sheet number) and the Spr. title number and plate applicability (see Indications and abbreviations).

The spare parts illustrated are identified by reference parts numbers together with other indications (modifications, codes, etc.) generally sufficient for direct location of parts on plate.

Indications and abbreviations used in the plates:

569990	= standard supply part
582609-582603	parts supplied as an alternative
507205 G1	part specific for model G1
565005 B1	= 0.5 mm thick part
578553 - 2.4	= 2.4 mm thick part
C 01 567550	= 1st modification 551 part
D 01 567692	2nd modification 551 part
A 10	part shown in Spr. A 10

Plate code

S = left (-)
D = right (-)
= mirror

= some parts are supplied as single units etc.

Plate applicability

by the specific indications of code as referred in plate 10

C 955 = aut. n. 5C50628

means consequently to modification 955 the plate is valid up to combine with chassis No. 5C50629

C 925 aut. n 5C50630 -

means consequently to modification 925 the plate is valid from combine with chassis No. 5C50630

* - determined by Alfanumeric code series as the order

4 - Texts

Set in alphabetical order (the number of the plate) the case of PARTS MODIFIED the new part no. is (in the order - column - and the old part no. in the order - column)

Moreover modified parts are coupled with a letter and a number in «MODIF» column (see ... complete the card letter (*) identified new parts

5 - Modifications

List of the modifications introduced on combine during production (their applicability and the directions for replacement

Indications and abbreviations used in the table:

C	modification 10	for the first parts
D	modification 10	for the first parts

effectiveness

- aut. n	=	up to combine with chassis No
- mod. n	=	up to engine no
aut. n	=	from combine with chassis No.
mod. n	=	from engine no
IX 1985		introduced in December 1985

- Spr. interessate a norme di applicabilità -

- Spr. modificati ed aggiunti per rimpiazzamento

H 5 A 1 - H 5 B 1 = [illegible] indicated in the modifications

Indicazioni usate nelle direzioni per rimpiazzamento

4065118	= B 2073 (for items listed on the catalog)
4065118C	= B 2073 (for all items)
	= mount 4065118 modification B 2073 part
4075808	= 4095486 - 4095503 (for items listed on the catalog)
4075808	= 4095486 - 4095503 (for all items)
	= mount 4095486 and 4095503
4065292	= 4061185 - 4061553 (for items listed on the catalog)
4065292	= 4061185 - 4061553 (for all items)
	= mount 4061185 replacing 4061553
no number reported	= [illegible] modifications [illegible] not found

https://www.tractormanualpdf.info/

1 - Como se buscan las piezas de repuesto

Para buscar las piezas de repuesto reseñadas en el catálogo hay que:

a) consultar la «lista de modelos» (pag. 11) para conocer el número de código del modelo que interesa

b) consultar el índice de los subgrupos, pag. 17, el índice de piezas de repuesto, pag. 19, la lista de piezas de repuesto y las láminas, atendiendo a cuanto se indica en los puntos 2 y 3

2 - Lista de piezas de repuesto

Comprende las piezas de repuesto de cada subgrupo ilustradas en las láminas y las piezas indicadas en «Juegos», el orden progresivo del núm. de pedido.

Para comprender mejor las denominaciones de las piezas de recambio es oportuno mirar las ilustraciones de las láminas.

Notaciones y abreviaturas usadas en la lista en lengua italiana

SGR	= subgrupo	SUP	= superior
N	= número	INF	= inferior
COMPL	= completo	EST	= externo
SP	= espesor, grueso	INT	= interno
S	= parte izquierda (*)	LAT	= lateral
D	= parte derecha (*)	CENTR	= central
ANT	= anterior (*)	R.M	= marcha atrás
POST	= posterior (*)	RAPP	= reducción
1A, 2A,	= 1a, 2a, velocidades		
DIAM	= diámetro		

CM = se suministra por centímetros
M = se suministra por metros

3 - Láminas

Representan las piezas de recambio de cada subgrupo.

Al pie de cada hoja tenemos, en la parte derecha, el número del subgrupo y el número de la hoja (eventual), en el centro, la denominación del subgrupo, y a la izquierda, las indicaciones de validez de la lámina y los códigos de los modelos a que se alude en el punto 1a.

Cada pieza de recambio representada lleva el número de pedido acompañado de todas las indicaciones (modificaciones, códigos, etc.) que generalmente son suficientes para reconocer las mismas piezas en la lámina.

Notaciones y abreviaturas usadas en las láminas

569543	=	pieza de suministro normal
582689-582403	=	piezas de suministro alternativo
587205 (01)	=	pieza propia del modelo 01
565066 0.5	=	pieza de 0,5 mm de grueso
578333 - 04	=	pieza de 0,4 mm sobremedida
C 951 567350	=	pieza anterior a la modificación 951
D 951 567496	=	pieza posterior a la modificación 951
A 10	=	pieza ilustrada en el 951 A 10

S = parte izquierda (*)
d = parte derecha (*)
O = diámetro en mm

= de algunas piezas se suministran «Juegos»

Validez de la lámina

con las notaciones de los códigos citados en el punto 1a.

C 935 — a.c. n. 5050629

significa que la lámina es válida (hasta la cosechadora con chasis núm. 5050629, por efecto de la modificación 935.

D 935 aut. n. 5050630-

significa que la lámina es válida (a partir de la cosechadora con chasis núm. 5050630, por efecto de la modificación 935.

P. = indica la dirección de la marcha de la cosechadora

4 - Texto

Enumera, en orden creciente, los números de pieza dentro del subgrupo.

En el caso de (PIEZAS MODIFICADAS), el nuevo número de pedido se encuentra en la columna «n. pedido» y el viejo en la «número» «AVV. MODIF.».

Por último, las piezas afectadas por modificaciones se señalan con una línea y un número en la columna «MODIF.» (a la izq. de ...) indica las piezas antiguas, la letra D ... indica las nuevas.

5 - Modificaciones

Comprenden todas las modificaciones habidas en las cosechadoras durante su fabricación, cómo se incorporaron y las normas para los recambios.

Notaciones y abreviaturas usadas en las tablas de modificaciones

C = modificación núm. ... para las piezas anteriores
D = modificación núm. ... para las piezas nuevas

incorporación

— aut. n. = «hasta» la cosechadora con chasis núm. ...
— mot. n. = «hasta» el motor con núm. ...
aut. n. — = «a partir de» la cosechadora con chasis núm. ...
mot. n. — = «a partir» del motor con núm. ...
IX 1985 = en el mes de septiembre 1985

«Sgr. interessati» = «grupo de recambio»

= subgrupos afectados por la modificación y normas para los recambios

H 5.A 1 - H 5.B 1 = subgrupos afectados por la modificación

Notaciones usadas en las normas para los recambios

4055116 = D 2072 (para los tipos del catálogo)
D066418 = D 2072 (para todos los tipos)
= colóquense todas la piezas D 2072
4076368 = 4066486 — 4092472 (para los tipos del catálogo)
D079805 = 4066486 — 4092472 (para todos los tipos)
= colóquense 4066486 y 4092472
4062502 = 4062505 — 4074547 (para los tipos del catálogo)
D066292 = 4062505 — 4074547 (para todos los tipos)
= colóquense 4062505 (mejorado) 4074547
ninguno número = siguen suministrando recambios de las piezas antiguas

https://www.tractormanualpdf.info/

ELENCO DEI MODELLI

Liste des modèles
Liste der Modelle
Model list
Lista de modelos

Modèle Modell	Modello Model Modelo	Telaio Chassis Fahrgestell Chassis Chasis	Motore Moteur Motor Engine motor		
	3650 3650R	5C90000 - 5C90496 5C91001	8061 SI 05	Allestimento Equipment Ausruestung Version Tipo	(002)
	3750 3750R	5D10000 - 5D10366 5D11001	8061 SI 25	Allestimento Equipment Ausruestung Version Tipo	(002)

https://www.tractormanualpdf.info/

https://www.tractormanualpdf.info/

INDICE PARTI DI RICAMBIO - INDEX DES PIECES DETACHEES - ERSATZTEIL-VERZEICHNIS - SPARE PART INDEX - INDICE DE PIEZAS DE REPUESTO

N. ORDIN.	SGR	N. ORDIN.	SGR.	N. ORDIN.	SGR.	N. ORDIN.	SGR.	N. ORDIN.	SGR.
560017	B10.D5.1	772303	0.14.31	772577	0.14.32/1	772823	0.14.32/2	773290	0.14.31
561293	0.36.1	772303	0.20.31	772577	0.14.32/2	772825	0.14.32/1	773291	0.14.31
561353	0.14.0/1	772387	0.14.43	772579	0.14.32/1	772825	0.14.32/2	773321	0.14.31
563852	0.12.2	772477	0.14.32/1	772579	0.14.32/2	772826	0.14.32/1	773322	0.14.31
564530	0.04.3	772477	0.14.32/2	772580	0.14.42	772826	0.14.32/2	773325	0.14.31
564530	0.35.0	772480	0.14.32/1	772581	0.14.42	772827	0.14.32/1	773326	0.14.31
592509	B10.D5.1	772480	0.14.32/2	772609	0.14.32/1	772827	0.14.32/2	773327	0.14.31
592517	B10.D5.1	772482	0.14.32/1	772609	0.14.32/2	772828	0.14.32/1	773328	0.14.31
592520	B10.D5.1	772482	0.14.32/2	772611	0.14.32/1	772828	0.14.32/2	773329	0.14.31
595331	B10.D5.1	772483	0.14.32/1	772611	0.14.32/2	772829	0.14.32/1	773330	0.14.31
599777	0.36.1	772483	0.14.32/2	772618	0.14.32/1	772829	0.14.32/2	773344	0.14.31
705639	0.20.42	772484	0.14.32/1	772618	0.14.32/2	772847	0.14.32/1	773348	0.14.31
735572	0.20.42	772484	0.14.32/2	772619	0.14.32/1	772847	0.14.32/2	773350	0.14.32/1
740314	0.20.2	772485	0.14.32/1	772619	0.14.32/2	772873	0.14.42	773350	0.14.32/2
758850	0.14.0/1	772485	0.14.32/2	772620	0.14.32/1	772923	0.14.31	773351	0.14.32/1
766075	0.20.42	772486	0.14.32/1	772620	0.14.32/2	773026	0.14.31	773351	0.14.32/2
768903	0.20.42	772486	0.14.32/2	772621	0.14.32/1	773032	0.14.31	773353	0.14.32/1
771326	0.14.8	772522	0.14.42	772621	0.14.32/2	773039	0.14.31	773353	0.14.32/2
771326	0.14.8/1	772525	0.14.42	772648	0.14.32/1	773153	0.14.31	773355	0.14.32/1
771326	0.14.8/2	772526	0.14.42	772648	0.14.32/2	773184	0.20.31	773355	0.14.32/2
772050	0.14.31	772527	0.14.42	772649	0.14.32/1	773204	0.14.32/1	773356	0.14.32/1
772051	0.14.8	772528	0.14.42	772649	0.14.32/2	773204	0.14.32/2	773356	0.14.32/2
772051	0.14.8/2	772529	0.14.42	772650	0.14.32/1	773218	0.14.31	773357	0.14.32/1
772051	0.14.31	772530	0.14.42	772652	0.14.32/1	773219	0.14.31	773357	0.14.32/2
772055	0.20.31	772531	0.14.42	772652	0.14.32/2	773220	0.14.31	773358	0.14.32/1
772055	0.20.31	772532	0.14.42	772653	0.14.32/1	773221	0.14.31	773358	0.14.32/2
772057	0.14.43	772533	0.14.42	772666	0.14.32/1	773222	0.14.31	773437	0.20.31
772114	0.20.31	772534	0.14.42	772684	0.14.32/1	773223	0.14.31	773442	0.20.31
772115	0.20.31	772535	0.14.42	772684	0.14.32/2	773250	0.14.31	773445	0.14.31
772117	0.20.31	772566	0.14.32/1	772702	0.14.32/1	773251	0.14.31	773468	0.14.32/2
772124	0.20.31	772566	0.14.32/2	772702	0.14.32/2	773252	0.14.31	773469	0.14.32/1
772125	0.20.31	772567	0.14.32/1	772726	0.14.43	773254	0.14.31	773469	0.14.32/2
772127	0.20.31	772567	0.14.32/2	772807	0.14.8/2	773283	0.14.31	773471	0.14.32/1
772160	0.20.42	772568	0.14.32/1	772814	0.14.8/2	773286	0.14.31	773471	0.14.32/2
772162	0.20.42	772568	0.14.32/2	772823	0.14.32/1	773287	0.14.31	773527	0.14.43

https://www.tractormanualpdf.info/

INDICE PARTI DI RICAMBIO - INDEX DES PIECES DETACHEES - ERSATZTEIL-VERZEICHNIS - SPARE PART INDEX - INDICE DE PIEZAS DE REPUESTO

N. ORDIN.	SGR.	N. ORDIN.	SGR.	N. ORDIN.	SGR.	N. ORDIN.	SGR.	N. ORDIN.	SGR.
773564	0.14.43	774074	0.14.31	775027	0.14.8/2	1930201	0.08.1/1	4599562	0.32.0
773566	0.14.43	774098	0.14.8/1	775028	0.14.8/2	1930202	0.08.1/1	4599607	0.04.0
773576	0.14.43	774120	0.14.32/1	775029	0.14.8/2	1930203	0.08.1/1	4599726	0.42.0
773577	0.14.43	774121	0.14.32/1	775030	0.14.8/2	1930204	0.08.1/1	4599808	0.32.6
773623	0.14.32/1	774168	0.14.32/1	775031	0.14.8/2	1930205	0.08.1/1	4600126	0.40.0
773624	0.14.32/1	774189	0.14.31	775032	0.14.8/2	1930206	0.08.2/1	4600189	0.08.6
773627	0.14.32/1	774237	0.14.32/1	775048	0.14.31	1930207	0.08.2/1	4600190	0.08.6
773627	0.14.32/2	774238	0.14.32/1	775116	0.14.8/2	1930208	0.09.2/1	4600893	0.04.4
773634	0.14.32/1	774272	0.14.31	775121	0.20.31	1930209	0.09.2/1	4601295	0.12.2
773634	0.14.32/2	774339	0.14.32/1	775146	0.14.8/2	1930210	0.09.2/1	4601296	0.12.2
773680	0.14.32/1	774339	0.14.32/2	775335	0.14.31	1930211	0.08.2/1	4601981	0.06.4/1
773689	0.14.32/1	774340	0.14.32/1	775336	0.14.31	1930213	0.30.2	4603448	0.12.0
773699	0.14.32/1	774340	0.14.32/2	1136956	0.40.31	1930385	0.14.9	4603449	0.12.0
773701	0.14.32/1	774349	0.14.31	1301090	0.40.31	1930386	0.14.9	4603450	0.12.0
773702	0.14.32/1	774417	0.20.31	1307108	0.40.31	1930387	0.14.9	4603451	0.12.0
773703	0.14.32/1	774507	0.14.43	1308499	0.40.31	1930388	0.14.9	4604833	0.14.1
773712	0.14.32/1	774538	0.14.31	1308810	0.36.31	1930389	0.14.9	4605220	0.30.1
773714	0.14.32/1	774767	0.14.32/2	1308813	0.36.31	1930445	0.32.0/1	4605293	0.42.0
773714	0.14.32/2	774774	0.14.31	1308837	0.40.31	1930446	0.32.5	4605564	0.04.3
773715	0.14.32/1	774791	0.14.32/1	1308848	0.36.31	4031577	0.04.2	4605854	0.40.0
773715	0.14.32/2	774841	0.14.32/1	1309463	0.36.31	4033229	0.30.1/1	4607590	0.04.3
773838	0.14.42	774845	0.14.32/1	1390713	0.30.1	4232606	0.30.1	4607590	0.35.0
773839	0.14.42	774845	0.14.32/2	1901385	0.08.0	4338920	0.12.1	4607670	0.30.1
773840	0.14.42	774903	0.14.32/1	1901386	0.08.0	4479391	0.40.0	4607785	0.04.3
773854	0.14.42	774966	0.14.8/2	1901387	0.06.0	4551493	0.20.1	4612230	0.20.2
773921	0.14.32/2	774967	0.14.8/2	1901388	0.08.0	4570798	0.12.2	4613291	0.30.0
773963	0.14.43	774971	0.14.8/2	1909100	0.20.32	4570799	0.12.2	4613296	0.42.0
773964	0.14.43	775014	0.14.8/2	1930176	0.08.0	4587730	0.30.0	4613297	0.42.0
774059	0.14.32/1	775015	0.14.8/2	1930177	0.08.0	4599398	0.12.0	4613353	0.30.0
774059	0.14.32/2	775016	0.14.8/2	1930178	0.08.0	4599557	0.32.0	4615276	0.04.3
774060	0.14.32/2	775017	0.14.8/2	1930179	0.08.0	4599557	0.32.0/1	4617069	0.30.1
774061	0.14.32/2	775018	0.14.8/2	1930190	0.08.0	4599560	0.32.0	4617482	0.30.1
774062	0.14.32/2	775019	0.14.8/2	1930196	0.32.0	4599560	0.32.0/1	4617973	0.20.32
774063	0.14.32/2	775025	0.14.8/2	1930197	0.04.0	4599561	0.32.0	4617973	A10
774065	0.14.32/2	775026	0.14.8/2	1930199	0.04.0	4599561	0.32.0/1	4618825	0.40.0

https://www.tractormanualpdf.info/

INDICE PARTI DI RICAMBIO - INDEX DES PIECES DETACHEES - ERSATZTEIL-VERZEICHNIS - SPARE PART INDEX - INDICE DE PIEZAS DE REPUESTO

N. ORDIN.	SGR.	N. ORDIN.	SGR.	N. ORDIN.	SGR.	N. ORDIN.	SGR.	N. ORDIN.	SGR.
4619064	0.40.0	4689881	0.12.1	4746561	0.04.5	4770208	0.30.5	4781342	0.08.1/1
4619285	0.09.6	4690509	0.12.1	4753719	0.04.2	4770245	0.32.6	4781578	0.04.3
4619286	0.32.3	4690510	0.12.1	4754069	0.06.0	4770247	0.32.6	4781579	0.04.3
4619405	0.35.0	4690511	0.12.1	4754153	0.30.1/1	4770253	0.30.0	4782452	0.04.0
4623038	0.20.2	4695922	0.04.5	4754155	0.30.1/1	4770254	0.30.0	4782453	0.30.2
4625173	0.12.2	4695923	0.04.5	4754495	0.24.0	4770255	0.09.0	4782475	0.04.1
4630430	0.06.4/1	4697128	0.42.0	4754672	0.06.4/1	4770262	0.30.0	4782785	0.04.2
4631051	0.06.4/1	4697838	0.32.1	4755015	0.30.0	4770264	0.30.5	4782786	0.04.2
4631052	0.06.4/1	4698188	0.32.3	4755109	0.36.0	4770435	0.32.6	4782868	0.06.0
4632108	0.06.3/1	4699155	0.06.0	4755435	0.30.1/1	4770452	0.08.2/1	4782934	0.04.0
4632113	0.30.1/1	4699735	0.42.0	4755436	0.30.1/1	4770452	0.14.1	4783226	0.08.1/1
4632117	0.30.1/1	4699783	0.12.1	4755463	0.14.9	4770455	0.12.1	4783241	0.06.0
4632123	0.24.0	4703088	0.32.6	4755894	0.08.6	4770614	0.32.0	4784008	0.32.0
4636339	0.24.0	4704106	0.08.3	4762764	0.32.1	4770623	0.04.0	4784009	0.32.0/1
4639661	0.12.2	4704462	0.30.3/1	4762766	0.32.1	4770624	0.04.0	4784078	0.32.0
4647958	0.32.0	4706879	0.32.0	4763099	0.30.5	4770859	0.06.0	4784432	0.35.0
4647958	0.32.0/1	4706880	0.32.0	4763439	0.08.2/1	4770933	0.32.6	4784454	0.32.0
4648421	0.12.3	4708213	0.14.1	4763440	0.08.2/1	4771242	0.35.0	4784667	0.04.0
4653282	0.04.0	4717026	0.40.0	4764577	0.08.2/1	4772706	0.30.1	4784723	0.04.3
4653283	0.04.0	4718129	0.24.0	4765377	0.24.0	4772720	0.30.1/1	4784798	0.32.1
4654154	0.32.0	4718740	0.04.3	4766126	0.04.3	4773064	0.30.1	4784885	0.12.3
4655844	0.08.0	4719237	0.24.0	4769186	0.04.3	4773265	0.30.1	4784888	0.12.3
4655847	0.08.6	4719238	0.24.0	4769412	0.12.0	4776544	0.06.3/1	4784990	0.12.3
4659217	0.20.1	4719705	0.30.1	4769414	0.12.0	4776715	0.14.8/1	4785077	0.14.1
4659218	0.20.1	4719706	0.30.1	4769416	0.12.0	4776867	0.06.0	4785107	0.08.0
4659219	0.20.1	4721863	0.36.0	4769418	0.12.0	4779122	0.08.3	4786900	0.06.3/1
4661543	0.32.6	4723150	0.06.4/1	4769419	0.12.0	4779689	0.30.1	4788937	0.12.0
4665029	0.04.0	4724223	0.30.5	4769420	0.12.0	4779773	0.30.1/1	4787154	0.04.3
4667452	0.12.0	4724224	0.30.5	4769422	0.14.1	4780106	0.12.3	4787485	0.40.0
4667452	0.35.0	4724553	0.30.5	4769424	0.14.1	4780558	0.12.3	4788070	0.14.9
4667498	0.14.1	4724588	0.30.5	4769427	0.14.1	4780559	0.12.3	4788094	0.35.0
4670063	0.06.0	4724601	196	4769429	0.14.1	4780612	0.14.8	4788087	0.35.0
4681251	0.12.2	4724814	0.32.1	4769712	0.14.1	4780612	0.14.8/1	4788427	0.20.1
4682937	0.12.2	4725351	0.04.4	4769877	0.04.4	4780612	0.14.8/2	4788429	0.20.1
4683070	0.12.2	4739213	0.30.1	4769878	0.04.4	4780627	0.08.1/1	4788494	0.20.1

https://www.tractormanualpdf.info/

INDICE PARTI DI RICAMBIO - INDEX DES PIECES DETACHEES - ERSATZTEIL-VERZEICHNIS - SPARE PART INDEX - INDICE DE PIEZAS DE REPUESTO

N. ORDIN.	SGR.	N. ORDIN.	SGR.	N. ORDIN.	SGR.	N. ORDIN.	SGR.	N. ORDIN.	SGR.
4790863	0.30.0	4936834	0.14.42	5756090	132/1	9916100	0.36.31	9958978	H7.D
4791124	0.14.8	4964222	B10.D5.1	5756090	H5.D3	9918104	0.20.32	9958979	H7.D
4792169	0.04.0	4973150	B10.D5.1	5756090	H5.D3	9918107	0.20.32	9958980	H7.D
4792390	0.20.2	4987589	B10.D5.1	7302756	0.32.0/1	9918109	0.20.32	9958981	H7.D
4793112	0.30.0	4989224	B10.D2	7984584	0.14.8	9918109	A10	9959569	0.36.31
4796327	0.32.3	5105260	H17	8100037	0.14.42	9918111	0.20.32	9959572	0.36.31
4796644	0.14.8/1	5105572	H18	8100228	0.30.1	9918123	0.20.32	9960120	0.40.31
4798845	0.14.1	5105572	H19	8100319	0.14.42	9918124	0.20.32	9960181	K14
4799481	0.14.0/1	5105572	H20	8100322	0.14.42	9918125	0.20.32	9960182	K14
4800030	0.14.8	5105572	H20	8100819	0.30.1	9918145	0.20.32	9960183	K14
4801849	0.08.2/1	5109639	L1.A	8102290	0.32.1	9918145	A10	9960184	K14
4802127	0.12.3	5109639	L1.B	8103713	196	9918339	0.36.31	9960559	H7.D
4802392	0.14.8/2	5110152	H17	8104835	0.32.1	9918358	0.36.31	9960560	H7.D
4802395	0.14.8/2	5110685	H13	8105250	0.14.0/1	9918359	0.36.31	9960561	H7.D
4803956	0.12.3	5110685	B1.A10.A/	8105269	0.14.0/1	9918360	0.36.31	9960562	H7.D
4804400	0.08.3	5110685	B1.A10.A/	8121106	0.40.31	9919164	0.20.32	9960565	H7.D
4806611	0.14.9	5112607	126.D/1	8121107	0.40.31	9920324	0.36.31	9960642	0.14.8
4807375	0.36.31/1	5112607	126.C/1	8121108	0.40.31	9921420	A2	9960643	0.14.8
4808510	0.40.0	5112608	126.D/1	8121109	0.40.31	9924335	0.36.31	9960644	0.14.8
4808607	0.40.0	5112608	126.C/1	8121110	0.40.31	9926101	0.36.31	9961433	H7.D
4809524	0.12.0	5112713	L4	8122723	0.14.8/1	9927795	0.36.31/1	9961484	H7.D
4813370	0.32.0/1	5112713	L4/1	8122724	0.14.8/1	9927837	0.40.31	9961610	0.14.8/1
4813442	0.32.0/1	5118569	K1	8190144	0.36.31	9927840	0.40.31	9961612	0.14.8/1
4823212	0.32.6	5118570	K1	8190243	0.14.8/1	9927915	0.20.32	9961614	0.14.8/1
4823226	0.32.6	5118583	196	8190244	0.14.8/1	9932887	K14	9961617	0.14.8/1
4823619	0.32.6	5118584	196	8190247	0.14.8/1	9932888	K14	9961618	0.14.8/1
4829218	0.32.0/1	5118697	196	8190253	0.14.8/1	9932889	K14	9961619	0.14.8/1
4838482	0.32.6	5128503	A3	8997793	0.36.31	9932893	K14	9961620	0.14.8/1
4927237	0.20.1	5130105	H10	9258137	K14	9939709	0.40.31	9961621	0.14.0/1
4931353	0.06.0	5130700	H5.D1	9258146	K14	9940366	0.36.31/1	9961623	0.14.8/1
4932844	0.32.3	5131880	H10	9258147	K14	9957816	0.20.32	9961624	0.14.8/1
4933997	0.30.1	5135040	196	9258148	K14	9957817	0.20.32	9961625	0.14.8/1
4933998	0.30.1	5135740	175.3	9258151	K14	9958547	0.24.0	9961626	0.14.8/1
4935634	0.14.42	5137959	L12	9258154	K14	9958969	H7.D	9961627	0.14.8/1
4936833	0.14.42	5140154	H5.B1	9258161	K14	9958972	H7.D	9961628	0.14.8/1

https://www.tractormanualpdf.info/

INDICE PARTI DI RICAMBIO - INDEX DES PIECES DETACHEES - ERSATZTEIL-VERZEICHNIS - SPARE PART INDEX - INDICE DE PIEZAS DE REPUESTO

N. ORDIN.	SGR.	N. ORDIN.	SGR.	N. ORDIN.	SGR.	N. ORDIN.	SGR.	N. ORDIN.	SGR.
9961629	0.14.8/1	9984028	0.14.9	10333310	0.14.32/2	10379511	G3	10569479	L1.B
9961630	0.14.8/1	10101101	C3	10336410	H15.A	10379511	G3/1	10571471	0.20.1
9961631	0.14.8/1	10102001	G15	10356315	142.5	10389311	0.40.31	10571471	196
9961632	0.14.8/1	10160701	0.04.0	10356415	142.5	10389421	0.14.32/1	10615679	L1.A
9961633	0.14.8/1	10181717	0.14.9	10359915	F7	10389901	196	10615679	L1.B
9961778	0.36.31/1	10182817	0.20.2	10372411	180	10390311	L7	10615779	182
9961779	0.36.31/1	10184311	0.20.1	10373511	148.8/1	10390411	129	10717311	M2
9961780	0.36.31/1	10184311	0.20.2	10373511	148.8	10390811	190	10717311	M3
9961781	0.36.31/1	10205720	0.14.32/1	10373511	142.13	10390811	L4	10717311	C1
9961783	0.36.31/1	10205720	0.14.32/2	10373511	L11	10390811	L4/1	10717411	H9
9961810	K14	10205920	0.12.0	10373511	L11/1	10396680	118	10717411	H9/1
9961829	K14	10257060	0.32.1	10374211	131	10396680	H5.B1	10717411	G5
9961859	H7.D	10257460	0.32.1	10374211	B1.B10	10396680	F19	10717411	D8
9961860	H7.D	10260060	0.04.4	10374611	0.36.31	10405585	L12	10717411	C1
9961968	A2	10260060	0.30.5	10374811	132/1	10427850	C6	10717511	L9
9962308	H7.D	10260160	0.06.3/1	10374811	H5.D8	10444521	B1.B7	10717511	H15.B
9962309	H7.D	10260160	0.14.9	10375111	B1.B10	10444621	F3	10717511	D1/M1
9962310	H7.D	10260160	0.30.1	10375411	B1.A10.A/	10444821	175.6	10717511	C7
9962311	H7.D	10260160	0.32.1	10375411	B1.A10.A/	10444821	148.8/2	10717611	142.6
9962312	H7.D	10263160	0.30.5	10376311	0.14.32/1	10444821	148.8/1	10717611	C3
9962314	H7.D	10263360	0.32.1	10376311	0.14.32/2	10444821	H27	10718011	L1.A
9962315	H7.D	10263460	0.04.2	10376511	H9/1	10445721	L3	10718011	L1.B
9962316	H7.D	10263460	0.06.0	10376711	G3	10519601	0.04.3	10719311	F13.B
9962317	H7.D	10265460	0.04.0	10376711	G3/1	10519601	0.04.4	10720111	175.4
9962318	H7.D	10273111	0.20.5	10376711	G13.A	10519601	0.06.3/1	10720111	C4/1
9962319	H7.D	10279560	0.24.0	10376711	G13.B	10519601	0.14.1	10720111	D5.D1
9962479	H7.D	10280060	0.20.1	10376711	G13.C	10519601	0.30.1	10721111	B2
9962480	H7.D	10280060	0.20.2	10376821	0.14.21	10519601	0.30.5	10721121	B4
9962481	H7.D	10296160	0.14.9	10376911	129	10519601	H7.D	10721121	B7
9962482	H7.D	10298460	0.04.0	10376911	H8	10519601	H7.D	10721121	B10.D2
9962483	H7.D	10300511	0.04.0	10377011	0.14.32/1	10519611	0.06.4/1	10721911	131
9962484	H7.D	10300711	0.32.1	10377011	0.14.32/2	10519621	0.32.6	10721911	L1.A
9962485	H7.D	10305171	0.24.0	10377111	0.14.31	10519660	0.06.0	10721911	L1.B
9962566	0.40.31	10305171	0.04.2	10379011	0.14.32/1	10569270	0.14.31	10721911	L3
9962964	0.14.8	10333310	0.14.32/1	10379011	0.14.32/2	10569479	L1.A	10721911	H17

https://www.tractormanualpdf.info/

INDICE PARTI DI RICAMBIO - INDEX DES PIECES DETACHEES - ERSATZTEIL-VERZEICHNIS - SPARE PART INDEX - INDICE DE PIEZAS DE REPUESTO

N. ORDIN.	SGR	N. ORDIN.	SGR.	N. ORDIN	SGR.	N. ORDIN.	SGR.	N. ORDIN.	SGR.
10721911	H18	10733601	B1.A10.A/	10734601	M3	10788711	H16	10795801	148.6
10721911	H19	10733601	B1.A10.A/	10734601	H1	10788711	H17	10796401	132/1
10721911	H20	10733601	B1.B14	10734601	H18	10788711	H28	10796501	148.4
10721911	H28	10733601	B2	10734601	H19	10788711	F12	10797001	H12
10721911	B1.A10 A/	10733701	138	10734601	H20	10788711	F12/1	10797001	D10
10721911	B1.A10 A/	10733701	H22	10734601	H21	10788711	F13.B	10797001	D10/1
10723111	142.4	10733701	H25	10734601	F15.A	10788711	F19	10797001	C1
10723111	C6	10733701	H28	10734601	F15.B	10788711	C1	10797001	C3
10723111	C9.B2	10733701	G5	10734601	F15.B/1	10788711	B1.B4	10797301	B1.A1
10726611	H10	10733701	F8	10734601	F16	10790111	G1.A2	10797401	150
10726611	B6.C	10733701	D8	10734601	F19	10790111	D6.C1	10797401	C8
10726711	K4	10733701	C9.B2	10734601	B1.A1	10790411	175.2	10797501	H19
10726711	K12	10733701	B9.A	10734601	A1.B	10790411	D1	10797801	C7
10726711	E5	10733701	B9.B	10734701	142.16	10790411	B2	10798401	M3
10726811	D5.A1	10733801	148.1	10734701	H20	10790421	C6	10839610	0.04.D
10726811	D5.B1	10733801	H12	10734701	B1.B1	10790421	B6.A	10839610	0.04.3
10730521	0.24.0	10733801	H19	10734701	A8	10790511	130.B	10839610	0.30.5
10733601	175.1	10733801	C6	10734701	A7	10790511	B1.A14	10839710	0.04.3
10733601	142.5	10734001	H15.B	10734901	175.1	10790511	B1.B12	10857221	148.10
10733601	H13	10734201	0.14.32/1	10734901	142.4	10790511	B6.C	10857221	F3
10733601	H21	10734201	0.14.32/2	10734901	M3	10790511	A8	10857790	1.6
10733601	H22	10734301	H16	10734901	H13	10790521	B10.D2	10858090	L4
10733601	H23	10734301	G1.B1	10788011	142.18	10791311	G16	10858090	L4/1
10733601	H24	10734301	F4	10788011	142.14	10791311	G16/1	10858090	H5.C4
10733601	H25	10734401	142.11	10788011	142.1	10791411	K10	10858090	H5.D4
10733601	H26	10734401	148.8	10788011	G1.A3	10794011	175.8	10858090	H8
10733601	H28	10734401	M3	10788011	G1.B3	10794011	148.8/2	10858090	H8/1
10733601	G3	10734401	H15.A	10788011	F4	10794011	148.8/1	10858390	1.6
10733601	G3/1	10734401	G1.A1	10788211	148.8	10794011	H27	10861290	173
10733601	G7	10734401	G1.B1	10788211	142.4	10794011	F3	10901921	B1.B9
10733601	F3	10734401	G2.A	10788211	G1.B2	10795001	0.14.32/1	10902021	148.8/1
10733601	F11/1	10734401	G19	10788211	F13.B	10795001	0.14.32/2	10902021	142.19
10733601	F16	10734401	F8	10788211	C5	10795401	B7	10902021	142.2
10733601	D10/1	10734601	169	10788711	M2	10795701	0.14.32/1	10902021	111.A
10733601	B1.A8	10734601	148.1	10788711	H13	10795701	0.14.32/2	10902021	H4

https://www.tractormanualpdf.info/

INDICE PARTI DI RICAMBIO - INDEX DES PIECES DETACHEES - ERSATZTEIL-VERZEICHNIS - SPARE PART INDEX - INDICE DE PIEZAS DE REPUESTO

N. ORDIN.	SGR.	N. ORDIN.	SGR.	N. ORDIN.	SGR.	N. ORDIN.	SGR.	N. ORDIN.	SGR.
10902021	H4/1	10902221	126.C/1	10902221	F14/1	10902421	B1.A10.A/	10977821	142.13
10902021	H8	10902221	126.C	10902221	F16	10902421	B1.B3	10977821	L3
10902021	H25	10902221	126.B	10902221	F19	10902521	0.14.32/1	10977821	L4
10902021	G1.A1	10902221	126.A/1	10902221	E1	10902521	0.14.32/2	10977821	L4/1
10902021	F16	10902221	126.A	10902221	E3	10902621	175.4	10977821	L11
10902021	B1.A10.A/	10902221	124/1	10902221	E8	10902621	L12	10977821	L11/1
10902121	H22	10902221	118	10902221	E10	10902621	K4	10977821	L12
10902121	F13.A	10902221	111.B	10902221	D4	10902621	K12	10977821	H1
10902121	F19	10902221	111.A	10902221	C9.B1	10902621	K13	10978021	0.20.1
10902121	B1.A6	10902221	6/3	10902221	B1.A5	10902621	H28	10978021	L4/1
10902121	B1.A6.1	10902221	L3	10902221	B1.A14	10902621	B1.B3	10978721	175.8
10902121	B1.B6	10902221	L9	10902221	B1.B4	10902621	B2	10978721	148.8/2
10902221	0.14.32/1	10902221	K18	10902221	B1.B6	10902621	0.35.0	10978721	148.8/1
10902221	0.14.32/2	10902221	H1	10902221	B1.B12	10903221	106	10979221	142.4
10902221	175.3	10902221	H3/1	10902221	B1.B14	10903421	H27	10979221	L2
10902221	150	10902221	H4/1	10902221	A5	10903421	F9.A	10979221	K4
10902221	151	10902221	H5.B1	10902321	0.35.0	10903621	L11/1	10979221	G9
10902221	148.8/2	10902221	H5.C2	10902421	0.14.32/1	10903621	A3	10979421	G2.A
10902221	148.8/1	10902221	H8/1	10902421	0.14.32/2	10903721	K7	11039720	0.14.32/1
10902221	142.22	10902221	H13	10902421	0.30.1/1	10903721	B1.B6	11039720	0.14.32/2
10902221	142.20	10902221	H15	10902421	175.4	10903821	175.8	11048990	180
10902221	142.19	10902221	G1.A1	10902421	142.22	10903821	B1.B8	11048990	L4
10902221	142.16	10902221	G1.B1	10902421	142.9	10910521	C9.A1	11048990	L4/1
10902221	142.13	10902221	G1.B3	10902421	129	10910521	C9.B4	11048990	H5.C4
10902221	142.11	10902221	G2.B	10902421	L4	10977521	H15	11048990	H5.D4
10902221	142.9	10902221	G3	10902421	L4/1	10977521	H27	11048990	H8
10902221	142.8	10902221	G3/1	10902421	K10	10977521	G3	11048990	H8/1
10902221	142.7	10902221	G8	10902421	G1.B1	10977521	G3/1	11051590	L4
10902221	142.5	10902221	G17	10902421	G12.A	10977621	B1.A10.A/	11051590	L4/1
10902221	142.2	10902221	F4	10902421	G12.B	10977721	L1.A	11051590	H8
10902221	142.1	10902221	F5	10902421	G12.C	10977721	L1.B	11051590	H8/1
10902221	132/1	10902221	F9.A	10902421	G15	10977821	0.14.32/1	11051690	L4
10902221	132	10902221	F9.B	10902421	F1	10977821	0.14.32/2	11051690	L4/1
10902221	131	10902221	F13.A	10902421	F9.A	10977821	148.8/1	11051690	H5.C4
10902221	126.D/1	10902221	F14	10902421	B1.A8	10977821	148.8	11051690	H5.D4

https://www.tractormanualpdf.info/

INDICE PARTI DI RICAMBIO - INDEX DES PIECES DETACHEES - ERSATZTEIL-VERZEICHNIS - SPARE PART INDEX - INDICE DE PIEZAS DE REPUESTO

N. ORDIN.	SGR.	N. ORDIN.	SGR.	N. ORDIN.	SGR.	N. ORDIN.	SGR.	N. ORDIN.	SGR.
11051690	F8	11060576	C4	11066276	H19	11067876	B2	11106021	F13.B
11051690	F8/1	11060576	C7	11066276	H20	11068076	G5	11106021	F14/1
11058076	H14	11060576	C9.B1	11066276	G5	11068376	C6	11106021	E8/1
11058076	B1.A10.C1	11061076	190	11066276	D8	11068876	175.1	11106021	D7
11058676	D3	11061076	165	11066376	F38	11068876	K1	11106021	C2
11058876	H15.B	11061076	148.2	11066376	D3.1	11069076	B1.A14	11106021	C5
11058976	B1.B11	11061076	142.15	11066376	B1.A11.A1	11069076	B1.B12	11106021	C9.B1
11059476	142.17	11061076	142.6	11066376	B1.A11.A2	11069376	F6	11106021	C9.B2
11059476	142.14	11061076	K9.A	11066376	A7	11069576	B1.B1	11106021	B1.B2
11059476	142.9	11061076	G1.B4	11066476	148.4	11070076	B10.D2	11106221	175.3
11059476	142.6	11061076	G10	11066476	H16	11070576	B1.A11.A1	11106221	175.2
11059476	G1.A3	11061076	G11	11066676	D12.2	11070576	B1.A11.A2	11106221	162
11059476	G1.B3	11061076	F1	11066876	G1.B3	11075476	D5.A1	11106221	157
11059476	F19	11061076	F2	11066876	F13	11075476	D5.B1	11106221	148.10
11059476	D3.1	11061076	F7	11066876	A1.B	11075476	D9	11106221	148.7
11059476	B1.A11.A1	11061076	F8	11067076	A1.B	11075676	B1.A11.A1	11106221	148.2
11059476	B1.A11.A2	11061076	B1.A11.A1	11067376	148.7	11075676	B1.A11.A2	11106221	148.1
11059476	A7	11061076	B1.A11.A2	11067376	148.4	11087876	0.14.32/1	11106221	142.10
11059676	B1.A9	11061076	B1.A14	11067376	148.1	11098621	F15.B/1	11106221	142.7
11060176	K11	11061076	B1.B12	11067376	142.6	11098621	C5	11106221	142.3
11060276	G1.B4	11061476	F2	11067376	H28	11105021	148.B/2	11106221	142.1
11060276	A7	11061576	148.2	11067376	G5	11106021	148.3	11106221	119
11060276	A1.B	11061576	G10	11067376	D8	11106021	142.6	11106221	H1
11060576	148.4	11061576	E5	11067376	C1	11106021	142.2	11106221	H2
11060576	148.1	11061576	B1.A14	11067376	B1.B1	11106021	H5.B2	11106221	H5.B1
11060576	142.15	11061576	B1.B12	11067676	H9	11106021	H10	11106221	H10
11060576	142.6	11061976	K1	11067676	H9/1	11106021	H19	11106221	H12
11060576	142.3	11062176	B1.A14	11067676	H16	11106021	G9	11106221	H15.A
11060576	H28	11062176	B1.B12	11067876	G6	11106021	G14	11106221	H17
11060576	G5	11062476	F6	11067876	G12.A	11106021	F6	11106221	H19
11060576	G9	11062976	A9.B	11067876	G12.B	11106021	F5	11106221	H20
11060576	F5	11062976	A9.A	11067876	G12.C	11106021	F9.B	11106221	H28
11060576	E5	11065676	H17	11067876	F1	11106021	F9.C	11106221	G1.B4
11060576	E6	11065676	H28	11067876	F2	11106021	F11	11106221	G2.A
11060576	C1	11065676	D3	11067876	B1.A10.B1	11106021	F11/1	11106221	G4

https://www.tractormanualpdf.info/

INDICE PARTI DI RICAMBIO - INDEX DES PIECES DETACHEES - ERSATZTEIL-VERZEICHNIS - SPARE PART INDEX - INDICE DE PIEZAS DE REPUESTO

N. ORDIN.	SGR.	N. ORDIN.	SGR.	N. ORDIN.	SGR.	N. ORDIN.	SGR.	N. ORDIN.	SGR.
11106221	G5	11106221	B1.B12	11106621	H13	11112421	D10	11193871	0.42.0
11106221	G12.A	11106221	A7	11106621	G4	11112421	D10/1	11194079	0.24.0
11106221	G12.B	11106221	A4	11106621	E8	11112621	D6.D1	11194079	0.30.1
11106221	G12.C	11106221	A2	11106621	E8/1	11112621	B1.B9/1	11197771	0.04.3
11106221	G14	11106421	175.2	11106621	E10	11112821	H17	11197771	0.30.1/1
11106221	G16/1	11106421	175.1	11106621	B1.A3	11112821	D9	11197771	0.35.0
11106221	G18	11106421	165	11106621	B1.A10.A/	11112821	C4	11197771	0.36.0
11106221	F3	11106421	148.6	11106621	B1.A11.A1	11112821	B1.A4	11198071	0.04.5
11106221	F8	11106421	148.2	11106621	B1.A11.A2	11113521	B6.C	11198071	0.06.4/1
11106221	F9.A	11106421	148.1	11106621	B1.B2	11113621	165	11198071	0.12.2
11106221	F11	11106421	M3	11106821	142.5	11113621	H5.B1	11198071	0.30.0
11106221	F11/1	11106421	H1	11106821	119	11114421	B1.A4	11198071	0.30.1
11106221	F13.A	11106421	H2	11106821	H1	11115521	F12	11198071	0.32.3
11106221	F14/1	11106421	H5.B1	11107021	142.14	11115521	F12/1	11198071	0.40.0
11106221	E1	11106421	H18	11107221	165	11116021	B1.B11	11198371	0.04.2
11106221	E3	11106421	G1.A3	11107221	148.9	11116221	B6.A	11198371	0.04.5
11106221	E8	11106421	G2.A	11107221	142.9	11116621	H5.D1	11198371	0.08.6
11106221	E8/1	11106421	G14	11107321	M3	11119231	B4	11198371	0.14.0/1
11106221	E10	11106421	F6	11107521	H5.B2	11133521	F12/1	11198371	0.20.2
11106221	D2	11106421	F8	11107621	H5.A	11190579	0.32.0/1	11198371	0.30.1/1
11106221	D12	11106421	F11/1	11107921	H18	11193871	0.04.0	11198371	0.30.5
11106221	C1	11106421	F15.B	11108021	142.17	11193871	0.04.3	11198371	0.32.0
11106221	C3	11106421	C1	11108021	142.4	11193871	0.04.5	11198371	0.32.6
11106221	C9.A1	11106421	E3	11108121	C11	11193871	0.12.0	11198371	0.36.0
11106221	C9.B2	11106421	C9.B1	11108621	175.6	11193871	0.24.0	11198371	0.40.0
11106221	B1.A5	11106421	B1.A5	11108621	F12	11193871	0.30.0	11198379	0.30.1
11106221	B1.A10.A/	11106421	B1.B3	11112221	148.2	11193871	0.30.0	11198671	0.30.5
11106221	B1.A10.A/	11106421	B1.B4	11112221	H28	11193871	0.30.5	11198671	0.40.0
11106221	B1.A10.B1	11106421	B1.B12	11112221	E8	11193871	0.30.1/1	11200171	0.04.3
11106221	B1.A11.A1	11106421	B5	11112221	C9.B2	11193871	0.30.5	11227021	B6.A
11106221	B1.A11.A2	11106621	165	11112421	M3	11193871	0.32.0	11227031	[illegible]
11106221	B1.A14	11106621	148.10	11112421	H1	11193871	0.32.0/1	11234721	0.14.0/1
11106221	B1.B1	11106621	148.4	11112421	G6	11193871	0.32.1	11234721	0.20.2
11106221	B1.B3	11106621	148.2	11112421	G10	11193871	0.32.6	11234721	0.30.5
11106221	B1.B4	11106621	142.3	11112421	F13.B	11193871	0.35.0	11234721	0.32.0

https://www.tractormanualpdf.info/

INDICE PARTI DI RICAMBIO - INDEX DES PIECES DETACHEES - ERSATZTEIL-VERZEICHNIS - SPARE PART INDEX - INDICE DE PIEZAS DE REPUESTO

N. ORDIN.	SGR.	N. ORDIN.	SGR.	N. ORDIN.	SGR.	N. ORDIN.	SGR.	N. ORDIN.	SGR.
11234721	0.32.0/1	11422321	F2	11701711	H1	11701711	F12	11701711	A3
11234721	0.32.6	11500210	0.14.31	11701711	H2	11701711	F13.A	11701711	A2
11234721	0.40.0	11599521	130.B	11701711	H3	11701711	F13.B	11702911	175.1
11254121	B1.A13	11599521	130.A	11701711	H3/1	11701711	F14/1	11702911	165
11254121	B1.B11	11599521	H1	11701711	H4	11701711	F15.B	11702911	148.2
11254131	B30.D2	11599521	D10	11701711	H5.B1	11701711	F15.B/1	11702911	130.D
11255921	F8	11697291	G1.B4	11701711	H11	11701711	E1	11702911	130.A
11255921	C8	11701711	165	11701711	H12	11701711	E3	11702911	H1
11270360	0.30.1/1	11701711	175.3	11701711	H15.A	11701711	E6	11702911	H5.B1
11288021	0.08.6	11701711	175.2	11701711	H17	11701711	E8	11702911	H17
11306921	0.04.2	11701711	165	11701711	H18	11701711	E8/1	11702911	H28
11306921	0.04.3	11701711	162	11701711	H19	11701711	E9.A	11702911	F11
11306921	0.30.5	11701711	157	11701711	H20	11701711	E10	11702911	F11/1
11306921	0.36.0	11701711	148.10	11701711	H28	11701711	D1	11702911	F15.B
11306921	B1.A2	11701711	148.8/2	11701711	G1.A3	11701711	D2	11702911	E8
11306921	A9.B	11701711	148.7	11701711	G1.B3	11701711	D7	11702911	D6.A1
11306921	A9.A	11701711	148.6	11701711	G2.A	11701711	D9	11702911	D6.A2
11306921	A6	11701711	148.4	11701711	G4	11701711	D12	11702911	D6.D1
11306921	A1.B	11701711	148.2	11701711	G5	11701711	C1	11702911	C4
11307021	0.04.2	11701711	148.1	11701711	G7	11701711	C2	11702911	B1.A3
11307021	0.32.3	11701711	142.17	11701711	G8	11701711	C3	11702911	B1.A4
11307021	K3	11701711	142.14	11701711	G9	11701711	C4	11702911	B1.B1
11376221	D5.A1	11701711	142.10	11701711	G12.A	11701711	C5	11702911	B1.B9/1
11376221	D5.B1	11701711	142.9	11701711	G12.B	11701711	C9.A1	11797621	0.04.0
11376221	A8	11701711	142.8	11701711	G12.C	11701711	C9.B1	11902017	186
11394321	D1	11701711	142.7	11701711	G14	11701711	C9.B3	11903011	0.06.9/1
11394331	B1.A11.A2	11701711	142.6	11701711	G16	11701711	B1.A3	11903011	0.32.1
11408321	0.04.3	11701711	142.4	11701711	G16/1	11701711	B1.A5	11903011	K8
11408321	148.6	11701711	142.3	11701711	G18	11701711	B1.A10.A/	11903817	0.14.9
11408321	B1.B1	11701711	142.2	11701711	H3	11701711	B1.B1	11903817	0.30.1
11408321	B9.A	11701711	142.1	11701711	F5	11701711	B1.B2	12034471	180
11408321	B9.B	11701711	119	11701711	F6	11701711	B1.B4	12034571	0.14.32/1
11408331	B1.A11.A1	11701711	M3	11701711	F7	11701711	A6.B	12034571	0.14.32/2
11408331	B1.A11.A2	11701711	L2	11701711	F11	11701711	A6.A	12034571	196
11422021	F2	11701711	K4	11701711	F11/1	11701711	A4	12034571	185

https://www.tractormanualpdf.info/

INDICE PARTI DI RICAMBIO - INDEX DES PIECES DETACHEES - ERSATZTEIL-VERZEICHNIS - SPARE PART INDEX - INDICE DE PIEZAS DE REPUESTO

N. ORDIN.	SGR	N. ORDIN.	SGR.	N. ORDIN.	SGR	N. ORDIN.	SGR.	N. ORDIN.	SGR
12034571	183	12034571	140	12034571	H1	12034571	G4	12034571	E2
12034571	182	12034571	139	12034571	H2	12034571	G5	12034571	E4
12034571	179	12034571	136	12034571	H3	12034571	G6	12034571	E6
12034571	175.5	12034571	133	12034571	H3/1	12034571	G7	12034571	E6/1
12034571	175.2	12034571	132/1	12034571	H4/1	12034571	G8	12034571	E9.B
12034571	175.1	12034571	131	12034571	H5.A	12034571	G9	12034571	E10
12034571	168	12034571	129	12034571	H5.B1	12034571	G10	12034571	D1
12034571	165	12034571	128	12034571	H5.B2	12034571	G12.A	12034571	D4
12034571	157	12034571	126.D/1	12034571	H6	12034571	G12.D	12034571	D4.1
12034571	148.10	12034571	126.C/1	12034571	H6/1	12034571	G12.C	12034571	D4.2
12034571	148.6/2	12034571	126.C	12034571	H8	12034571	G14	12034571	D7
12034571	148.6	12034571	126.B	12034571	H8/1	12034571	G15	12034571	D8
12034571	148.5/1	12034571	126.A/1	12034571	H9	12034571	G16	12034571	D11.A1
12034571	148.5	12034571	126.A	12034571	H9/1	12034571	G16/1	12034571	D11.A2
12034571	148.4	12034571	124/1	12034571	H11	12034571	G17	12034571	D11.A3
12034571	148.3	12034571	124	12034571	H13	12034571	G18	12034571	D11.A4
12034571	148.2	12034571	122	12034571	H15.A	12034571	G19	12034571	D11.B1
12034571	142.22	12034571	111.A	12034571	H16	12034571	F1	12034571	D11.B2
12034571	142.20	12034571	106	12034571	H17	12034571	F3	12034571	D11.B3
12034571	142.19	12034571	M3	12034571	H18	12034571	F4	12034571	D11.C1
12034571	142.18	12034571	L2	12034571	H19	12034571	F5	12034571	D11.D1
12034571	142.17	12034571	L7	12034571	H22	12034571	F8	12034571	D11.E1
12034571	142.16	12034571	L9	12034571	H24	12034571	F11/1	12034571	D12
12034571	142.14	12034571	L11	12034571	H25	12034571	F13.A	12034571	C2
12034571	142.13	12034571	L11/1	12034571	H27	12034571	F13.B	12034571	C3
12034571	142.10	12034571	K1	12034571	G1.A1	12034571	F14	12034571	C4
12034571	142.9	12034571	K3	12034571	G1.A2	12034571	F14/1	12034571	C5
12034571	142.8	12034571	K5	12034571	G1.A3	12034571	F15.A	12034571	C6
12034571	142.7	12034571	K7	12034571	G1.B1	12034571	F15.B	12034571	C7
12034571	142.6	12034571	K8	12034571	G1.B2	12034571	F15.B/1	12034571	C9
12034571	142.5	12034571	K10	12034571	G1.B3	12034571	F16	12034571	C9.A1
12034571	142.4	12034571	K12	12034571	G2.A	12034571	F17	12034571	C9.A1
12034571	142.3	12034571	K13	12034571	G2.B	12034571	F18	12034571	C9.B1
12034571	142.2	12034571	K19	12034571	G3	12034571	E1	12034571	C9.B3
12034571	142.1	12034571	K17	12034571	G3/1	12034571	E2	12034571	C9.B4

https://www.tractormanualpdf.info/

INDICE PART. DI RICAMBIO - INDEX DES PIECES DETACHEES - ERSATZTEIL-VERZEICHNIS - SPARE PART INDEX - INDICE DE PIEZAS DE REPUESTO

N. ORDIN.	SGR.	N. ORDIN.	SGR.	N. ORDIN.	SGR	N. ORDIN.	SGR.	N. ORDIN.	SGR
12034671	C11	12034671	162	12034671	H15.A	12034671	F13.B	12034671	B1.B1
12034671	B1.A3	12034671	157	12034671	H15.B	12034671	F14/1	12034671	B1.B2
12034671	B1.A6	12034671	148.10	12034671	H17	12034671	F15.B	12034671	B1.B3
12034671	B1.A6.1	12034671	148.8/2	12034671	H18	12034671	F15.B/1	12034671	B1.B4
12034671	B1.A8	12034671	148.7	12034671	H19	12034671	E1	12034671	B1.B12
12034671	B1.A10.A/	12034671	148.6	12034671	H20	12034671	E3	12034671	B2
12034671	B1.A10.A/	12034671	148.4	12034671	H28	12034671	E5	12034671	B5
12034671	B1.A10.B1	12034671	148.3	12034671	G1.A2	12034671	E6	12034671	A9.B
12034671	B1.A11.A1	12034671	148.2	12034671	G1.A3	12034671	E8	12034671	A9.A
12034671	B1.A11.A2	12034671	148.1	12034671	G1.B3	12034671	E8/1	12034671	A8
12034671	B1.A14	12034671	142.17	12034671	G1.B4	12034671	E10	12034671	A7
12034671	B1.B2	12034671	142.14	12034671	G2.A	12034671	D1	12034671	A6.B
12034671	B1.B3	12034671	142.10	12034671	G4	12034671	D2	12034671	A6.A
12034671	B1.B5	12034671	142.9	12034671	G5	12034671	D6.C1	12034671	A4
12034671	B1.B6	12034671	142.8	12034671	G6	12034671	D7	12034671	A3
12034671	B1.B8	12034671	142.7	12034671	G7	12034671	D9	12034671	A2
12034671	B1.B9	12034671	142.6	12034671	G8	12034671	D12	12034671	A1.B
12034671	B1.B9/1	12034671	142.4	12034671	G9	12034671	C1	12034771	0.14.31
12034671	B1.B12	12034671	142.3	12034671	G12.A	12034671	C2	12034771	175.1
12034671	B5	12034671	142.2	12034671	G12.B	12034671	C3	12034771	165
12034671	B10.D2	12034671	119	12034671	G12.C	12034671	C4	12034771	148.2
12034671	A12	12034671	M3	12034671	G14	12034671	C5	12034771	142.3
12034671	A11	12034671	L2	12034671	G16	12034671	C9.A1	12034771	136
12034671	A7	12034671	K3	12034671	G16/1	12034671	C9.B1	12034771	135
12034671	A6.B	12034671	K4	12034671	G18	12034671	C9.B2	12034771	130.B
12034671	A6.A	12034671	H1	12034671	F3	12034671	C9.B3	12034771	130.A
12034671	A4	12034671	H2	12034671	F6	12034671	B1.A2	12034771	M3
12034671	A3	12034671	H3	12034671	F7	12034671	B1.A3	12034771	H1
12034671	A2	12034671	H3/1	12034671	F8	12034671	B1.A5	12034771	H2
12034671	185	12034671	H4	12034671	F9.A	12034671	B1.A10.A/	12034771	H5.B1
12034671	175.6	12034671	H5.A	12034671	F9.B	12034671	B1.A10.A/	12034771	H9
12034671	175.3	12034671	H5.B1	12034671	F9.C	12034671	B1.A10.B1	12034771	H11
12034671	175.2	12034671	H5.B2	12034671	F11	12034671	B1.A11.A1	12034771	H17
12034671	175.1	12034671	H10	12034671	F11/1	12034671	B1.A11.A2	12034771	H28
12034671	165	12034671	H12	12034671	F13.A	12034671	B1.A14	12034771	G6

https://www.tractormanualpdf.info/

INDICE PARTI DI RICAMBIO - INDEX DES PIECES DETACHEES - ERSATZTEIL-VERZEICHNIS - SPARE PART INDEX - INDICE DE PIEZAS DE REPUESTO

N. ORDIN.	SGR.	N. ORDIN.	SGR.	N. ORDIN.	SGR.	N. ORDIN.	SGR.	N. ORDIN.	SGR.
12034771	G9	12034771	B1.A14	12035371	B1.A10.A/	12035571	D1	12035671	129
12034771	G9	12034771	B1.B1	12035371	B1.B10	12035571	C8	12035671	126.D/1
12034771	G10	12034771	B1.B2	12035471	0.14.32/1	12035571	B1.A11.A1	12035671	126.C/1
12034771	F2	12034771	B1.B9/1	12035471	0.14.32/2	12035571	B1.A11.A2	12035671	126.C
12034771	F3	12034771	B1.B12	12035471	180	12035571	B1.B1	12035671	126.B
12034771	F5	12034771	B4	12035471	175.8	12035571	B1.B11	12035671	126.A/1
12034771	F6	12034771	A8	12035471	148.8/2	12035571	D2	12035671	126.A
12034771	F13.B	12034871	130.B	12035471	148.8/1	12035571	B6.A	12035671	124/1
12034771	E5	12034871	D5.A1	12035471	148.8	12035571	B9.A	12035671	116
12034771	E6	12034871	D5.B1	12035471	142.13	12035571	B9.B	12035671	111.B
12034771	E8	12034871	D10/1	12035471	129	12035671	0.14.31	12035671	111.A
12034771	D1	12034871	C7	12035471	L1.A	12035671	0.14.32/1	12035671	M3
12034771	D2	12034871	B1.A13	12035471	L1.B	12035671	0.14.32/2	12035671	L3
12034771	D5.A1	12034871	B1.A14	12035471	L3	12035671	0.14.43	12035671	L4
12034771	D5.B1	12034871	B1.B11	12035471	L4	12035671	175.4	12035671	L4
12034771	D6.B1	12034871	B1.B12	12035471	L4	12035671	175.3	12035671	L4/1
12034771	D6.B1	12034871	B4	12035471	L4/1	12035671	168	12035671	L9
12034771	D9	12034871	B6.C	12035471	L4/1	12035671	161	12035671	L11
12034771	D10	12034871	B10.D2	12035471	L7	12035671	151	12035671	L11/1
12034771	D10/1	12034871	A8	12035471	L11	12035671	148.8/2	12035671	L12
12034771	D11.B1	12034971	B1.A1	12035471	L11/1	12035671	148.8/1	12035671	K3
12034771	D11.B1	12034971	B1.A13	12035471	L12	12035671	142.22	12035671	K4
12034771	D11.B2	12034971	B1.B11	12035471	H1	12035671	142.20	12035671	K7
12034771	D11.B2	12035071	F7	12035471	B1.A10.A/	12035671	142.19	12035671	K10
12034771	D11.B3	12035071	E5	12035571	175.2	12035671	142.16	12035671	K12
12034771	D11.B3	12035071	B2	12035571	148.6	12035671	142.13	12035671	K13
12034771	D12	12035071	B10.D2	12035571	142.6	12035671	142.11	12035671	K18
12034771	C1	12035371	175.8	12035571	130.B	12035671	142.9	12035671	H1
12034771	C4	12035371	148.8/2	12035571	130.A	12035671	142.8	12035671	H3
12034771	C9.B3	12035371	148.8/1	12035571	M3	12035671	142.7	12035671	H3/1
12034771	B1.A3	12035371	L3	12035571	F1	12035671	142.3	12035671	H4
12034771	B1.A4	12035371	H19	12035571	F2	12035671	142.1	12035671	H4/1
12034771	B1.A10.D1	12035371	H27	12035571	F8	12035671	132/1	12035671	H5.B1
12034771	B1.A11.A1	12035371	F3	12035571	F12	12035671	132	12035671	H5.C2
12034771	B1.A11.A2	12035371	B1.A10.A/	12035571	F12/1	12035671	131	12035671	H8

https://www.tractormanualpdf.info/

INDICE PARTI DI RICAMBIO - INDEX DES PIECES DETACHEES - ERSATZTEIL-VERZEICHNIS - SPARE PART INDEX - INDICE DE PIEZAS DE REPUESTO

N. ORDIN.	SGR	N. ORDIN.	SGR.	N. ORDIN.	SGR.	N. ORDIN.	SGR	N. ORDIN.	SGR.
12035671	H8/1	12035671	E1	12163211	H20	12164911	D11.B1	12174790	K10
12035671	H9	12035671	E3	12163211	G5	12164911	D11.B2	12174790	B1.A6
12035671	H13	12035671	E7.A	12163211	D8	12164911	D11.B3	12174790	B1.A6.1
12035671	H16	12035671	E7.B	12163211	B1.A3	12164911	B1.B2	12174790	B1.B6
12035671	H22	12035671	E8	12163311	148.4	12164911	A8	12174890	0.24.0
12035671	H25	12035671	E10	12163311	130.A	12164921	D12	12178090	126
12035671	H27	12035671	D3.1	12163311	H15.B	12164921	B4	12178090	H5.B1
12035671	H28	12035671	D4	12163311	G8	12173790	C.32.1	12178990	H5.C5
12035671	G1.A1	12035671	D6.D1	12163311	C7	12173890	C.30.1/1	12178990	H5.C8
12035671	G1.B1	12035671	C9.B1	12163311	B1.A1	12173890	C.32.1	12178990	H5.D6
12035671	G1.B3	12035671	C9.B2	12163311	B1.B11	12173890	180	12178990	A4
12035671	G2.A	12035671	B1.A5	12164011	0.04.3	12173890	175.3	12179090	196
12035671	G2.B	12035671	B1.A6	12164011	142.6	12173890	146.8/2	12179190	196
12035671	G3	12035671	D1.A6.1	12164011	130.B	12173890	146.0/1	12179490	0.20.1
12035671	G3/1	12035671	B1.A8	12164011	130.A	12173890	148.8	12179590	B1.A10.B1
12035671	G6	12035671	B1.A10.A/	12164011	M3	12173890	142.13	12180290	L11/1
12035671	G12.A	12035671	B1.A14	12164011	F1	12173890	K4	12180290	K9
12035671	G12.B	12035671	B1.B3	12164011	F8	12173890	B1.A6	12180290	A5
12035671	G12.C	12035671	B1.B4	12164011	B1.A11.A2	12173890	B1.A6.1	12554911	C9.A1
12035671	G13.A	12035671	B1.B6	12164011	B6.A	12173890	B1.B5	12554911	C9.B4
12035671	G13.B	12035671	B1.B8	12164021	F2	12173890	B1.B6	12574011	B1.B7
12035671	G13.C	12035671	B1.B9	12164111	B1.A13	12173890	A5	12574111	B5.D1
12035671	G17	12035671	B1.B10	12164111	B1.A14	12173890	A2	12574211	175.6
12035671	G19	12035671	B1.B12	12164111	B1.B12	12173990	175.3	12574211	168
12035671	F1	12035671	B1.B14	12164311	F7	12173990	B1.A5	12574211	146.5/1
12035671	F4	12035671	B2	12164311	G2	12173990	B1.B4	12574211	106
12035671	F5	12035671	A6.B	12164711	0.20.2	12173990	B1.B8	12574211	H8/1
12035671	F8	12035671	A6.A	12164711	0.24.0	12174090	0.04.4	12574211	H16
12035671	F9.A	12035671	A5	12164711	0.40.0	12174090	0.32.1	12574211	H23
12035671	F9.B	12053790	L7	12164740	0.32.0	12174090	A5	12574211	H25
12035671	F13.A	12076886	0.32.1	12164740	0.32.0/1	12174190	142.18	12574211	H26
12035671	F14	12077087	0.32.1	12164911	G8	12174190	B1.A5	12574211	G17
12035671	F14/1	12088087	0.32.1	12164911	D6.B1	12174190	B1.A6.1	12574211	F1
12035671	F16	12163211	H18	12164911	D6.B1	12174190	B1.B6	12574211	F19
12035671	F19	12163211	H19	12164911	D6.C1	12174590	A2	12574211	A6.B

https://www.tractormanualpdf.info/

INDICE PARTI DI RICAMBIO - INDEX DES PIECES DETACHEES - ERSATZTEIL-VERZEICHNIS - SPARE PART INDEX - INDICE DE PIEZAS DE REPUESTO

N. ORDIN.	SGR.	N. ORDIN.	SGR.	N. ORDIN.	SGR.	N. ORDIN.	SGR.	N. ORDIN.	SGR.
12574211	A6.A	13272411	H19	13902070	F16	14163970	142.2	14325701	0.32.0/1
12574511	0.32.3	13272411	H20	13902070	D10/1	14164770	142.13	14326050	B1.B5
12574811	K11	13272411	H28	13902270	F11/1	14165470	0.04.0	14328101	0.08.0
12574911	K15	13274411	H6/1	13902570	G3	14196670	0.12.3	14328301	0.12.2
12577211	H5.A	13274411	H8/1	13902570	G3/1	14233421	B10.D5.1	14328401	0.04.0
12577211	H5.B2	13274811	132/1	13904170	D3.1	14282170	0.06.0	14328501	0.04.0
12577211	G1.B2	13275111	H6/1	14046211	0.30.1	14282470	0.06.0	14328601	0.04.2
12577211	F15.B/1	13275111	H8/1	14125471	H6/1	14282770	0.04.0	14329901	0.04.0
12577211	F17	13276111	L4	14143790	132/1	14282770	0.06.0	14330260	196
12577211	D8	13276111	H8	14143990	L4	14282970	0.06.0	14358721	H8/1
12577211	C8/1	13276111	G19	14143990	L4/1	14305221	A6.B	14420121	165
12577211	E9.A	13279211	H7.0	14143990	H5.C4	14305221	A6.A	14420121	G6
12577211	F9.B	13300411	148.8/2	14143990	H5.D4	14305321	K3	14420221	142.4
12577211	E10	13300411	148.8/1	14144090	H5.D4	14305321	A6.B	14420221	G6
12577211	C7	13313217	126.D/1	14144690	L7	14305321	A6.A	14420221	B1.B12
12577211	C11	13313217	126.C/1	14147590	L6	14305421	D3.1	14420321	H5.B2
12577211	A4	13313217	126.B	14147595	L6	14305621	H15.A	14420321	H15.B
12577211	A1.B	13313217	126.A/1	14148190	126.D	14306221	B1.A10.A/	14420321	B2
12577311	H5.B1	13398376	K1	14148190	126.C/1	14306321	K3	14420421	H15.B
12577311	F11	13421376	0.14.1	14148190	126.C	14306321	G3	14420921	B1.A14
12577311	F11/1	13449521	0.06.4/1	14148190	126.A/1	14306321	G3/1	14420921	B1.B12
12577511	140.1	13449920	0.32.D	14148190	126.A	14306421	142.19	14424821	B3.A1
12577511	B6.C	13449920	0.32.D/1	14148190	L6	14306421	H5.B1	14424821	B3.A2
12604171	0.40.31	13516621	0.06.3/1	14148190	L7	14306421	G16	14441231	H9
12606079	148.8/2	13516621	0.12.2	14150190	H5.D3	14306421	C7	14441331	H9
12638601	0.32.3	13517021	0.24.0	14151095	126.D/1	14306521	B1.A10.B1	14441331	H9/1
12646701	0.30.1	13517320	0.06.0	14151095	126.B	14306621	K1	14441931	D12
12646801	0.40.0	13517321	0.42.0	14151590	126.D/1	14323911	0.04.0	14442031	G2.B
12646901	0.40.0	13517530	0.06.0	14151590	126.B	14323911	0.06.0	14452980	175.4
13180701	D11.D1	13517821	0.04.0	14151590	106	14324211	0.04.0	14452980	B1.B10
13180701	D11.E1	13543621	0.04.3	14151590	H5.B1	14325001	0.32.0	14453981	0.06.0
13180901	H1	13748710	0.32.0	14151590	H5.C3	14325001	0.32.0/1	14455880	175.4
13181101	E2	13748710	0.32.0/1	14163270	133	14325201	0.32.5	14457180	K3
13272411	H17	13799870	G7	14163270	F8	14325611	0.04.3	14457180	K4
13272411	H18	13902070	H1	14163570	D3	14325701	0.32.0	14457180	K7

https://www.tractormanualpdf.info/

INDICE PARTI DI RICAMBIO - INDEX DES PIECES DETACHEES - ERSATZTEIL-VERZEICHNIS - SPARE PART INDEX - INDICE DE PIEZAS DE REPUESTO

N. ORDIN.	SGR.	N. ORDIN.	SGR.	N. ORDIN.	SGR.	N. ORDIN.	SGR.	N. ORDIN.	SGR.
14457180	K8	14466880	B1.B11	14604570	F17	15212721	E7.A	15500511	A9.A
14457180	K10	14471580	B5	14604670	M3	15212721	E7.B	15540321	H2
14457180	K17	14483080	0.04.3	14604670	G1.A2	15212321	175.5	15540321	D11.B1
14457180	G1.A8	14506687	H8/1	14604670	G1.B2	15213321	132/1	15540321	D11.B2
14457180	B1.B14	14507297	132/1	14606970	D10/1	15213321	128	15540321	D11.B3
14457189	0.20.32	14515910	B1.A14	14607270	142.18	15213321	L11/1	15540321	D12
14457280	142.22	14515910	B1.B12	14607270	142.17	15213321	M5.B2	15540331	B1.A11.A1
14457281	0.30.0	14522472	M1	14607270	142.14	15213321	H18	15540331	B1.A11.A2
14457380	H14	14525072	M1	14607270	142.13	15213321	G1.A1	15540421	146.2
14457480	175.3	14528831	M1	14607270	142.1	15213321	G8	15540421	H11
14457480	K7	14529031	M1	14607270	G1.A2	15213321	G10	15540421	F2
14457480	B1.B5	14529431	M1	14607270	G1.B2	15213321	E8/1	15540421	F3
14457480	B1.B8	14529531	M1	14607270	F17	15213321	E10	15540421	F5
14457480	B1.B9	14549872	M1	14607270	F18	15213321	B1.B9	15540421	D2
14457480	B1.B9/1	14550072	M1	14607670	C6	15213321	B1.B9/1	15540421	D12
14457481	0.30.5	14567787	196	14610170	H1	15213321	B10.D2	15540421	B1.A10.B1
14457581	0.30.5	14567787	180	14610170	H19	15213921	G15	15540421	B1.A14
14457680	0.30.1	14567787	148.8/1	14610170	H20	15214021	142.9	15540421	B1.B12
14457780	B1.B8	14567787	148.8	14610270	M3	15214321	C4	15540421	A8
14458281	0.30.5	14567787	132	14610270	G1.B2	15214721	G5	15540431	136
14460380	F12	14567787	129	14610270	F17	15217021	F17/1	15540431	135
14460380	F12/1	14567787	126.C	14610370	G1.A2	15232521	H9/1	15540431	F2
14462980	K3	14567787	126.A	14610370	G1.A3	15232721	G9	15540521	D1
14462960	B1.A14	14567787	118	14610370	G1.B2	15232721	D5.A1	15540521	D5.A1
14462980	B1.B12	14567787	L9	14610970	B7	15232721	D5.B1	15540521	D5.B1
14463280	0.32.6	14567787	L11	14613970	L7	15232821	H2	15540521	D9
14463280	175.6	14567787	K13	14641292	H8/1	15232821	D1.B1	15540521	B1.B1
14463680	B10.D2	14567787	G3	14642292	111.A	15233221	148.1	15540521	B4
14463780	B1.B9	14567787	G3/1	14643292	H6	15234221	C4	15540521	B6.A
14463780	B1.B9/1	14568487	132	15200521	L3	15235021	146.6	15540521	A8
14463880	0.04.3	14568487	L9	15211021	H19	15235421	F2	15540521	H2
14464080	B1.B5	14601370	H18	15212521	H26	15500511	D3	15540621	D2
14465280	B7	14601370	H19	15212721	161	15500511	D3.1	15540721	0.30.5
14465680	B10.D5.1	14604170	H10	15212721	L31	15500511	D9	15540721	D10/1
14465960	B1.A2	14604370	H17	15212721	K7	15500511	A9.B	15540821	175.1

https://www.tractormanualpdf.info/

INDICE PARTI DI RICAMBIO - INDEX DES PIECES DETACHEES - ERSATZTEIL-VERZEICHNIS - SPARE PART INDEX - INDICE DE PIEZAS DE REPUESTO

N. ORDIN.	SGR.	N. ORDIN.	SGR.	N. ORD N.	SGR	N. ORDIN.	SGR.	N. ORDIN.	SGR
15540831	B1.A11.A2	15896211	142.20	15896211	H3/1	15896211	F14/1	15896411	129
15540921	142.3	15896211	142.19	15896211	H4	15896211	F16	15896411	L4
15540921	137	15896211	142.18	15896211	H4/1	15896211	F19	15896411	L4/1
15540921	D6.A2	15896211	142.11	15896211	H5.C2	15896211	E3	15896411	L7
15541021	142.3	15896211	142.9	15896211	H8	15896211	E7.A	15896411	L12
15541021	M3	15896211	142.8	15896211	H8/1	15896211	E7.B	15896411	H1
15541121	E5	15896211	142.7	15896211	H9	15896211	E8	15896411	G3
15541121	E6	15896211	142.5	15896211	H13	15896211	E10	15896411	G3/1
15541321	F5	15896211	142.2	15896211	H15.A	15896211	D4	15896411	B1.A10.A/
15541321	B1.B2	15896211	142.1	15896211	H16	15896211	C9.B2	15896421	0.14.32/1
15541521	B1.B2	15896211	132	15896211	H27	15896211	B1.A5	15896421	0.14.32/2
15541921	0.40.0	15896211	131	15896211	G1.A1	15896211	B1.A6	15900201	A5.B
15667201	H27	15896211	129	15896211	G1.B1	15896211	B1.A6.1	15900201	A6.A
15853621	L1.A	15896211	126.D/1	15896211	G1.B3	15896211	B1.A8	15902701	H6/1
15853621	L1.B	15896211	126.C/1	15896211	G2.B	15896211	B1.A10.A/	15914701	129
15860121	130.B	15896211	126.C	15896211	G3	15896211	B1.B3	15914701	L4
15860121	130.A	15896211	126.B	15896211	G3/1	15896211	B1.B4	15914701	L4/1
15860131	175.2	15896211	126.A/1	15896211	G8	15896211	B1.B6	15970121	0.30.1/1
15860131	B1.A11.A2	15896211	126.A	15896211	G12.A	15896211	B1.B8	15970321	0.30.1
15860131	B10.D3	15896211	124/1	15896211	G12.B	15896211	B1.B9	15970321	L1.A
15860131	B10.D3.A	15896211	118	15896211	G12.C	15896211	B1.B14	15970321	L1.B
15864321	B6.C	15896211	111.B	15896211	G13.A	15896211	A5	15970521	0.04.5
15888721	0.32.0	15896211	111.A	15896211	G13.B	15896211	A3	15970521	A9.A
15888721	0.32.0/1	15896211	M3	15896211	G13.C	15896221	0.14.31	15970521	A6.B
15888821	B1.A15	15896211	L2	15896211	G15	15896221	0.14.32/1	15970521	A6.A
15888821	B1.A15	15896211	L3	15896211	G17	15896221	0.14.32/2	15970721	0.20.2
15888821	B1.B13	15896211	L9	15896211	G19	15896221	0.14.42	15970721	0.32.6
15888821	B1.B13	15896211	K4	15896211	F1	15896221	0.14.43	15970721	K3
15896211	0.04.3	15896211	K7	15896211	F4	15896221	0.36.31	15970721	D5.C1
15896211	168	15896211	K10	15896211	F5	15896221	175.4	15970721	A9.B
15896211	161	15896211	K12	15896211	F8	15896411	180	15970721	A2
15896211	161	15896211	K13	15896211	F9.A	15896411	175.8	15970921	0.32.0
15896211	148.B/2	15896211	K18	15896211	F9.B	15896411	148.B/2	15970921	0.32.0/1
15896211	148.B/1	15896211	H1	15896211	F13.A	15896411	148.B/1	15971621	0.04.2
15896211	142.22	15896211	H3	15896211	F14	15896411	148.B	15971921	0.30.5

https://www.tractormanualpdf.info/

INDICE PARTI DI RICAMBIO - INDEX DES PIECES DETACHEES - ERSATZTEIL-VERZEICHNIS - SPARE PART INDEX - INDICE DE PIEZAS DE REPUESTO

N. ORDIN.	SGR.	N. ORDIN.	SGR.	N. ORDIN.	SGR.	N. ORDIN.	SGR.	N. ORDIN.	SGR.
15972821	0,04 2	16043021	F16	16043221	H6/1	16043221	B1.A6.1	16043421	142 2
15976831	B1.A6	16043021	F18	16043221	H13	16043221	D1.A10 A/	16043421	142.1
15976831	B1.A6.1	16043021	C3	16043221	H16	16043221	B1.A10.A/	16043421	140
15976831	B1.B6	16043121	142.13	16043221	G1 A1	16043221	B1.B3	16043421	136
15977521	M3	16043121	142.10	16043221	G1.A2	16043221	B1.B6	16043421	133
15977521	F2	16043221	0.04.3	16043221	G1 A3	16043221	B1.B6	16043421	126.B
15977531	F2	16043221	0,04.5	16043221	G1 B1	16043221	B1 B8	16043421	126.A/1
15977621	142.0	16043221	0.30.1	16043221	G1 B2	16043221	A12	16043421	126.A
15977021	B6 A	16043221	0.30.5	16043221	G1 B3	16043221	A11	16043421	124
15977631	D10 D6	16043221	196	16043221	G2 A	16043321	0.04.0	16043421	122
15977721	F1	16043221	185	16043221	G2.B	16043321	0.32 3	16043421	111.A
15981021	B1.A13	16043221	183	16043221	G3	16043421	0,04 3	16043421	106
15981231	B10.D2	16043221	168	16043221	G3/1	16043421	0.12.0	16043421	L7
15981631	B10.D2	16043221	148.5/1	16043221	G7	16043421	0.30.0	16043421	K1
15981821	B6.C	16043221	148.5	16043221	G8	16043421	0,30.?	16043421	K5
15981831	B10.D2	16043221	148.3	16043221	G12 A	16043421	0.32.0	16043421	K8
15982121	130.B	16043221	149.22	16043221	G12.B	16043421	0.32 0/1	16043421	K10
15988421	B2	16043221	142.20	16043221	G12.C	16043421	183	16043421	K18
15988531	C2	16043221	142.19	16043221	G18	16043421	178	16043421	H1
15988531	B10.D2	16043221	142.18	16043221	F0	16043421	175.6	16043421	H2
16040721	B1.B5	16043221	142.14	16043221	F8	16043421	175.2	16043421	H3
16040821	H5.A	16043221	142.0	16043221	F13.A	16043421	175.1	16043421	H3/1
16040821	G1.A3	16043221	142.8	16043221	F16	16043421	157	16043421	H5.B1
16040821	G16/1	16043221	142.7	16043221	F17	16043421	148.6	16043421	H6
16040821	F13.B	16043221	142.6	16043221	E1	16043421	148.5/1	16043421	H6/1
16040821	D2	16043221	142.5	16043221	E10	16043421	148.5	16043421	H7.D
16040821	C3	16043221	142.2	16043221	D4	16043421	148.2	16043421	H8
16040821	B1.A3	16043221	142.1	16043221	D4.2	16043421	142.20	16043421	H8/1
16043021	142.16	16043221	132/1	16043221	C3	16043421	142.18	16043421	H9
16043021	142.13	16043221	132	16043221	C4	16043421	142.17	16043421	H13
16043021	142 7	16043221	L2	16043221	C9.B1	16043421	142.16	16043421	H15 A
16043021	142 1	16043221	L9	16043221	C9.B3	16043421	142.11	16043421	H22
16043021	H3	16043221	L11	16043221	B1.A6	16043421	142.9	16043421	H24
16043021	H3/1	16043221	H3	16043221	B1.A6	16043421	142.4	16043421	H25
16043021	F1	16043221	H5	16043221	B1.A6 1	16043421	142.3	16043421	H27

https://www.tractormanualpdf.info/

INDICE PARTI DI RICAMBIO - INDEX DES PIECES DETACHEES - ERSATZTEIL-VERZEICHNIS - SPARE PART INDEX - INDICE DE PIEZAS DE REPUESTO

N. ORDIN.	SGR.	N. ORDIN.	SGR.	N. ORDIN	SGR.	N. ORDIN.	SGR.	N. ORDIN.	SGR.
16043421	G1 A1	16043421	E6	16043621	0.30.1	16043621	G1 D2	16043621	A7
16043421	G1 A3	16043421	E8/1	16043621	0.30.1/1	16043621	G2.B	16043621	A4
16043421	G1.B1	16043421	E10	16043621	0.32.1	16043621	G3/1	16043821	0.04.3
16043621	G1.B2	16043421	D4.1	16043621	0.32.3	16043621	G4	16043821	148.3
16043421	G2 A	16043421	D4.2	16043621	0.02.6	16043621	G5	16043821	148.2
16043421	G2.B	16043421	D7	16043621	0.42.0	16043621	G7	16043821	142.1
16043421	G6	16043421	D8	16043621	182	16043621	G8	16043821	129
16043421	G7	16043421	D11.A1	16043621	148.8/2	16043621	G9	16043621	L11
16043421	G9	16043421	D11.A2	16043621	148.4	16043621	G14	16043921	K3
16043421	G14	16043421	D11.A3	16043621	148.2	16043621	G15	16043821	K7
16043421	G15	16043421	D11.A4	16043621	142.18	16043621	G16	16043621	K12
16043421	G16	16043421	D11.C1	16043621	142.17	16043621	F5	16043821	K13
16043421	G16/1	16043421	D11.D1	16043621	142.14	16043621	F8	16043821	H5.B2
16043421	G17	16043421	D11.E1	16043621	142.1	16043621	F10.A	16043821	H9/1
16043421	G18	16043421	C2	16043621	140	16043621	F15.A	16043821	G1.A3
16043421	F1	16043421	C5	16043621	133	16043621	F15.B	16043821	G1.B1
16043421	F4	16043421	C8	16043621	132/1	16043621	F15.B/1	16043821	G1.B3
16043421	F5	16043421	C9 A1	16043621	126.C	16043621	F17	16043821	G6
16043421	F8	16043421	C9.B1	16043621	126.A	16043621	E1	16043821	G16
16043421	F9.B	16043421	C11	16043621	124/1	16043621	E3	16043821	G19
16043421	F9.C	16043421	B1.A6	16043621	M3	16043621	E8	16043821	F4
16043421	F11/1	16043421	B1.A6.1	16043621	H1	16043621	E8/1	16043821	D8
16043421	F13.A	16043421	B1.A8	16043621	H3/1	16043621	E10	16043821	B1.A3
16043421	F13.B	16043421	B1.B3	16043621	H5.A	16043621	D2	16043821	B1.A10.A/
16043421	F14	16043421	B1.B6	16043621	H5.B2	16043621	D4.2	16043821	B1.A10.A/
16043421	F14/1	16043421	B5	16043621	H9	16043621	D7	16043821	B1.A10.B1
16043421	F15.A	16043421	B10.D2	16043621	H11	16043621	D8	16043821	B1.A11.A1
16043421	F15.B	16043421	A12	16043621	H15.A	16043621	D11.B1	16043821	B1.A11.A2
16043421	F15.B/1	16043421	A3	16043621	H18	16043621	D11.B2	16043821	B1.A14
16043421	F16	16043421	A2	16043621	H19	16043621	D11.B3	16043821	B1.B2
16043421	F17	16043421	168	16043621	H24	16043621	C6	16043821	B1.B12
16043421	F1	16043621	0.04.3	16043621	H25	16043621	B1.A3	16043821	A6.B
16043421	E2	16043621	0.06.3/1	16043621	G1.A1	16043621	B1.A10.A/	16043821	A6.A
16043421	E3	16043621	0.14.1	16043621	G1.A2	16043621	B1.B2	16043821	A3
16043421	E4	16043621	0.24.0	16043621	G1 B1	16043621	B10.D2	16043921	0.04.3

https://www.tractormanualpdf.info/

INDICE PARTI DI RICAMBIO - INDEX DES PIECES DETACHEES - ERSATZTEIL-VERZEICHNIS - SPARE PART INDEX - INDICE DE PIEZAS DE REPUESTO

N. ORDIN.	SGR	N. ORDIN.	SGR.	N. ORDIN.	SGR.	N. ORDIN.	SGR.	N. ORDIN.	SGR.
16043921	0.06.3/1	16044521	0.35.0	16054621	A2	16100811	140	16100811	H6/1
16043921	0.30.1	16044521	H4/1	16054721	H5.B2	16100811	T39	16100811	H8
16043921	0.30.1/1	16044621	0.04.3	16055221	H28	16100811	T33	16100811	H8/1
16043921	0.32.1	16044631	B1.A11.A1	16100811	0.04.3	16100811	T31	16100811	H11
16044021	0.06.3/1	16044631	B1.A11.A2	16100811	0.35.0	16100811	T29	16100811	H13
16044021	H1	16044721	B1.B9/1	16100811	196	16100811	128	16100811	H14
16044021	H5.A	16044821	0.30.5	16100811	183	16100811	126 C	16100811	H15 A
16044021	H7.D	16044921	0.04.3	16100811	182	16100811	126 D	16100811	H15 B
16044021	B1.A10.A/	16044921	0.04.4	16100811	175.5	16100811	126 A/1	16100811	H17
16044021	B1.A10.A/	16045021	H5.B1	16100811	175.3	16100811	126 A	16100811	H18
16044121	142.22	16045121	E8/1	16100811	168	16100811	124/1	16100811	H19
16044121	131	16045621	0.04.4	16100811	157	16100811	124	16100811	H21
16044121	126.D/1	16045621	B1.A10.A/	16100811	148.10	16100811	122	16100811	H22
16044121	126.C/1	16045621	B1.A10.A/	16100811	148.8/2	16100811	111.A	16100811	H23
16044121	H3	16045821	D7	16100811	148.6	16100811	M3	16100811	H24
16044121	H3/1	16050621	K4	16100811	148.5/1	16100811	L4	16100811	H25
16044121	H5.A	16050621	K12	16100811	148.5	16100811	L7	16100811	H26
16044121	E9.B	16050621	H5.C2	16100811	148.3	16100811	L9	16100811	H27
16044121	B1.A14	16050621	H16	16100811	148.2	16100811	L11	16100811	G1 A1
16044121	B1.B12	16050621	H23	16100811	142.22	16100811	K3	16100811	G1.A2
16044221	0.04.3	16050621	H25	16100811	142.20	16100811	K5	16100811	G1.A3
16044221	0.40.0	16050621	G17	16100811	142.19	16100811	K3	16100811	G1 B1
16044221	175.1	16050621	F19	16100811	142.18	16100811	K12	16100811	G1.B2
16044221	165	16050621	B1.B4	16100811	142.17	16100811	K13	16100811	G1.B3
16044221	H3	16054621	148.2	16100811	142.16	16100811	K18	16100811	G2.A
16044221	H3/1	16054621	142.20	16100811	142.14	16100811	K17	16100811	G2.B
16044221	G16/1	16054621	139	16100811	142.10	16100811	H1	16100811	G3
16044321	0.30.0	16054621	H5.B1	16100811	142.9	16100811	H2	16100811	G3/1
16044321	148.5	16054621	H16	16100811	142.8	16100811	H3	16100811	G4
16044321	H5.B1	16054621	F1	16100811	142.7	16100811	H3/1	16100811	G5
16044421	L7	16054621	E8	16100811	142.5	16100811	H4/1	16100811	G6
16044421	H11	16054621	C9.B3	16100811	142.4	16100811	H5.A	16100811	G7
16044421	D10	16054621	B1.A6	16100811	142.3	16100811	H5.B1	16100811	G8
16044421	D10/1	16054621	B1.A6.1	16100811	142.2	16100811	H5.B2	16100811	G9
16044521	0.12.2	16054621	B1.B5	16100811	142.1	16100811	H6	16100811	G12.A

https://www.tractormanualpdf.info/

INDICE PARTI DI RICAMBIO - INDEX DES PIECES DETACHEES - ERSATZTEIL-VERZEICHNIS - SPARE PART INDEX - INDICE DE PIEZAS DE REPUESTO

N. ORDIN.	SGR.	N. ORDIN.	SGR.	N. ORDIN.	SGR.	N. ORDIN.	SGR.	N. ORDIN.	SGR.
16100811	G12.B	16100811	D4.1	16100811	A3	16104111	148.2	16160121	E5
16100811	G12.C	16100811	D4.2	16100811	A2	16104111	142.11	16162421	B1.A13
16100811	G14	16100811	D7	16100821	0.04.5	16104111	142.9	16162421	B1.B13
16100811	G15	16100811	D8	16100821	0.06.4/1	16104111	132/1	16172611	G2.B
16100811	G16	16100811	D10/1	16100821	0.12.2	16104111	132	16321021	0.12.0
16100811	G16/1	16100811	D11.D1	16100821	0.14.8	16104111	L7	16500911	0.30.1/1
16100811	G17	16100811	D11.E1	16100821	0.14.8/1	16104111	H1	16506911	0.30.1/1
16100811	G18	16100811	D12	16100821	0.14.8/2	16104111	H5.A	16507511	0.30.1/1
16100811	G19	16100811	C2	16100821	0.24.0	16104111	H5.B1	19053182	0.20.1
16100811	F1	16100811	C3	16100821	0.50.1	16104111	G1.A1	20063060	B1.B8
16100811	F3	16100811	C4	16101511	148.1	16104111	G1.B1	20063520	175.3
16100811	F4	16100811	C5	16101511	137	16104111	G1.B3	20063520	K8
16100811	F5	16100811	C7	16101511	M3	16104111	G16	20063520	G7
16100811	F9	16100811	C8	16101511	M2	16104111	G19	20685450	B1.A14
16100811	F13/1	16100811	C9.B1	16101511	G9	16104111	E8	20685450	B1.B12
16100811	F13.A	16100811	C9.B3	16101511	F6	16104111	E8/1	20973340	B1.A14
16100811	F13.B	16100811	B1.A3	16101511	D1	16104111	E10	20973340	B1.B12
16100811	F14	16100811	B1.A5	16101511	D2	16104111	D10	23111990	G10
16100811	F14/1	16100811	B1.A6	16101511	D5.A1	16104111	D10/1	24903360	B1.A11.A1
16100811	F15.A	16100811	B1.A6.1	16101511	D5.B1	16104111	D11.A1	24903360	B1.A11.A2
16100811	F15.B	16100811	B1.A8	16101511	D6.A2	16104111	D11.A2	24905020	D3
16100811	F15.B/1	16100811	B1.A10.A/	16101511	D12	16104111	D11.A3	24905090	G1.B1
16100811	F16	16100811	B1.A10.A/	16101511	C4	16104111	D11.A4	24905110	148.2
16100811	F17	16100811	B1.A10.B1	16101511	B1.A10.B1	16104111	C9.B3	26795060	B1.A14
16100811	F18	16100811	B1.A10.C1	16101511	B1.A11.A2	16104111	B1.A6	26795060	B1.B12
16100811	E1	16100811	B1.B2	16101511	A9.B	16104111	B1.A6	26799910	0.14.31
16100811	E2	16100811	B1.B3	16101511	A9.A	16104111	B1.A6.1	26799950	B7
16100811	E3	16100811	B1.B6	16102311	G3	16104111	B1.A6.1	26799980	B7
16100811	E8	16100811	B1.B9	16102311	G3/1	16104111	B1.B6	26800150	B5
16100811	E8/1	16100811	B1.B9/1	16103611	K2	16104111	B1.B6	26800260	B5
16100811	E9.B	16100811	B10.D2	16103611	D5.A1	16104111	B1.B9/1	26800850	B7
16100811	E10	16100811	A12	16103611	D5.B1	16105011	B1.A9	28040070	142.15
16100811	D1	16100811	A11	16104111	0.30.0	16105011	B6.A	28040440	B1.A11.A1
16100811	D2	16100811	A7	16104111	178	16107111	A8	28040440	B1.A11.A2
16100811	D4	16100811	A4	16104111	168	16146121	A8	28042320	148.4

https://www.tractormanualpdf.info/

INDICE PARTI DI RICAMBIO - INDEX DES PIECES DETACHEES - ERSATZTEIL VERZEICHNIS - SPARE PART INDEX - INDICE DE PIEZAS DE REPUESTO

N. ORDIN	SGR.	N. ORDIN.	SGR.	N. ORDIN.	SGR.	N. ORDIN.	SGR.	N. ORDIN.	SGR.
28042320	148.1	28996520	142.3	79022480	0.40.31	79067824	0.14.8	300010029	B1.A6.1
28042320	G5	28996520	H2B	79023583	0.14.31	79067825	0.14.8	300010029	B1.B6
28042320	F5	28996520	G9	79025494	0.40.31	79067826	0.14.8	300010036	A4
28042320	E5	28996520	F12	79026096	0.36.31	79067827	0.14.8	300010497	148.1
28042320	D8	28996520	F12/1	79026097	0.36.31	79067828	0.14.8	300010497	142.3
28042320	C1	28996520	F8	79026098	0.36.31	79067829	0.14.8	300010534	E6
28042330	F2	28996520	C4	79026590	H7.D	79067830	0.14.8	300010910	G11
28042330	F7	28996520	C9.B1	79026610	H7.D	79067831	0.14.8	300010910	C9.B3
28042330	B1.A2	28996520	B1.B1	79026611	H7.D	79067832	0.14.8	300011037	D6.B1
28042340	E5	28996520	A6.B	79033669	0.36.31	79067833	0.14.8	300011474	142.6
28042370	F6	28996520	A6.A	79033670	0.36.31	79067834	0.14.8	300011474	F18
28043210	G11	28996530	165	79033953	0.36.31	79067835	0.14.8	300011624	142.4
28044190	D5.A1	28996530	142.8	79033954	0.36.31	79067836	0.14.8	300011962	G6
28044190	D5.B1	28996530	G6	79033956	0.36.31	79067837	0.14.8	300011962	G12.A
28044190	D9	28996530	G10	79033957	0.36.31	79067838	0.14.8	300011962	G12.B
28996490	142.17	28996530	G12.A	79033958	0.36.31	79067839	0.14.8	300011962	G12.C
28996490	142.14	28996530	G12.B	79045355	0.36.31	79067840	0.14.8	300012074	K2
28996490	142.9	28996530	G12.C	79067805	0.14.8	79067841	0.14.8	300012929	B9.A
28996490	142.6	28996530	F1	79067807	0.14.8	79067842	0.14.8	300013852	142.5
28996490	G1.A3	28996530	F8	79067808	0.14.8	79067843	0.14.8	300013852	F3
28996490	G1.B3	28996530	C9.B3	79067809	0.14.8	79067844	0.14.8	300014733	B1.A14
28996490	F10	28996540	148.2	79067810	0.14.8	79067845	0.14.8	300014733	B1.B12
28996490	D3.1	28996550	175.1	79067811	0.14.8	79067846	0.14.8	300015209	B5
28996490	A7	28996550	K1	79067812	0.14.8	79067847	0.14.8	300015238	B1.A14
28996510	B1.A4	28996580	B1.B1	79067813	0.14.8	79067848	0.14.8	300015238	B1.B12
28996510	A7	28996580	A9.B	79067814	0.14.8	79067849	0.14.8	300015253	B1.A14
28996510	A6.B	28996580	A9.A	79067815	0.14.8	79067850	0.14.8	300015253	B1.B12
28996510	A6.A	28996670	G1.B4	79067816	0.14.8	79067851	0.14.8	300015255	B1.A14
28996510	A1.B	40000011	0.04.3	79067817	0.14.8	79067852	0.14.8	300015255	B1.B12
28996520	175.1	40003800	0.04.3	79067818	0.14.8	79067853	0.14.8	300015269	B7
28996520	148.4	44900077	B1.B3	79067819	0.14.8	79067854	0.14.8	300015361	F17
28996520	148.1	44901504	L4/1	79067820	0.14.8	79067855	0.14.8	300015374	D5.A1
28996520	142.15	44901870	L4	79067821	0.14.8	79075885	0.36.31	300015374	D5.B1
28996520	142.10	44901870	L4/1	79067822	0.14.8	79080372	0.36.31/1	300015434	142.30
28996520	142.6	79007451	B10.D5.1	79067823	0.14.8	300010029	B1.A5	300015476	D5.A1

https://www.tractormanualpdf.info/

INDICE PARTI DI RICAMBIO - INDEX DES PIECES DETACHEES - ERSATZTEIL-VERZEICHNIS - SPARE PART INDEX - INDICE DE PIEZAS DE REPUESTO

N. ORDIN.	SGR.	N. ORDIN.	SGR.	N. ORDIN.	SGR.	N. ORDIN.	SGR.	N. ORDIN.	SGR.
300015476	D5.B1	300015924	148.8/1	300016879	E6	300019289	A10	300063527	126.D/1
300015481	B1.A6	300015924	148.8	300017213	B1.A6	300019292	A10	300063527	126.C/1
300015481	B1.A6.1	300015924	126.D/1	300017213	B1.A6.1	300019293	A10	300063527	126.C
300015481	B1.B6	300015924	126.C/1	300017213	B1.B6	300019295	A10	300063527	126.B
300015510	C2	300015924	126.C	300017800	H13	300019297	A10	300063527	126.A/1
300015561	148.4	300015924	126.B	300017828	A4	300019299	A10	300063527	126.A
300015561	148.1	300015924	126.A/1	300017884	K8	300019469	C9.A1	300063527	G1.A1
300015610	142.3	300015924	126.A	300017925	F13.B	300019469	C9.B1	300063527	G1.B1
300015610	E5	300015924	118	300018047	D9	300019970	F7	300063527	G16/1
300015610	E6	300015924	L1.A	300018047	D9.1	300019970	C9.B2	300063527	F11
300015616	E5	300015924	L1.B	300018047	D9	300019999	142.4	300063527	F11/1
300015658	H16	300015924	L3	300018047	A9.B	300019999	F7	300063527	F15.B
300015677	142.3	300015924	L7	300018047	A9.A	300019999	C9.B2	300063527	D10/1
300015720	142.5	300015924	L9	300018131	E2	300022224	142.10	300110254	F17
300015720	142.6	300015924	K17	300018233	G7	300022242	A1.B	300110254	F18
300015720	G1.A3	300015952	D5.A1	300018297	D6.A1	300031549	F16	300110580	K3
300015720	F18	300015952	D5.B1	300018297	D6.A2	300031549	F17	300110585	A9.B
300015722	175.5	300015952	D9	300018353	H13	300031549	F28	300110585	A9.A
300015722	K4	300015964	D5.A1	300018381	142.5	300031549	F19	300110591	142.22
300015722	K12	300015964	D5.B1	300018382	142.5	300031960	H28	300110820	C8
300015722	K13	300015964	D9	300018483	B1.A14	300031960	B2	300110828	H16
300015724	142.4	300015967	B1.A15	300018483	B1.B12	300032631	B1.A3	300110828	H17
300015753	H21	300015967	B1.B12	300018641	F6	300033199	K11	300110919	142.4
300015753	H22	300015989	C6	300018642	F5	300033642	C9.B3	300110926	G1.A3
300015753	H23	300015994	K3	300018648	D1	300033832	H28	300112006	G11
300015753	H24	300016078	D5.C1	300018666	B10.D5	300035874	B1.A4	300112008	F6
300015753	H25	300016116	B1.B8	300018669	A4	300035875	B1.A4	300112017	E5
300015753	H26	300016219	G7	300018670	A10	300036167	190	300112018	E5
300015753	B1.A8	300016273	G1.B2	300018671	A10	300037128	H1	300112170	A9.B
300015836	D6.A1	300016530	F6	300018806	K6	300037423	B1.B5	300112170	A9.A
300015836	D6.A2	300016611	M2	300019192	B10.D4	300037423	B1.B9	300112176	G6
300015911	B10.D2	300016613	H16	300019193	B10.D4	300037423	B1.B9/1	300112183	F7
300015924	196	300016613	H27	300019194	B10.D4	300037456	B1.B5	300112184	142.4
300015924	180	300016692	A4	300019272	F2	300037494	183	300112184	F7
300015924	148.8/2	300016693	K6	300019272	F7	300037629	C9.B2	300112212	B1.A1

https://www.tractormanualpdf.info/

INDICE PARTI DI RICAMBIO - INDEX DES PIECES DETACHEES - ERSATZTEIL-VERZEICHNIS - SPARE PART INDEX - INDICE DE PIEZAS DE REPUESTO

N. ORDIN.	SGR.	N. ORDIN.	SGR.	N. ORDIN.	SGR.	N. ORDIN.	SGR.	N. ORDIN.	SGR.
300112226	B1.A3	300112818	A9.A	300113479	D3	300114044	B10.D5	300114645	C9.B2
300112229	B1.A3	300112819	H16	300113479	D3.1	300114045	B10.D5	300114674	B1.A9
300112237	H19	300112895	H15.A	300113499	A6.B	300114046	B10.D5	300114702	B1.A2
300112237	H20	300112903	142.22	300113499	A6.A	300114073	H5.B1	300114714	C3
300112237	B1.A10.A	300112940	G15	300113502	A5.A	300114083	H13	300114819	K11
300112237	B1.A10.A	300112940	F5	300113527	A8	300114096	H14	300114866	K8
300112255	D8	300112950	K1	300113528	A8	300114097	H14	300114963	C7
300112278	C2	300112951	K1	300113556	A5.B	300114127	C9.A1	300115090	A4
300112278	D10	300112952	K1	300113556	A6.A	300114127	C9.B4	300115122	G10
300112279	E2	300112953	K1	300113570	A6.B	300114128	111.B	300115123	G10
300112318	F5	300112954	K1	300113570	A6.A	300114195	B1.A3	300115130	A6.B
300112322	H18	300112960	115	300113761	B1.A2	300114202	B5	300115130	A6.A
300112322	H19	300112961	115	300113782	B1.A2	300114224	165	300115131	A6.B
300112390	B1.A5	300112969	119	300113848	111.B	300114230	165	300115131	A6.A
300112390	B1.A5.1	300112997	A7	300113851	111.B	300114232	165	300115134	130.A
300112390	B1.B6	300113028	H14	300113868	E1	300114233	165	300115197	130.B
300112447	E4	300113028	B1.A10.C1	300113868	E3	300114342	F9.B	300115197	130.A
300112466	D11.B1	300113029	H14	300113894	K8	300114354	F13.B	300115198	130.B
300112466	D11.B2	300113029	B1.A10.C1	300113894	K13	300114406	178	300115198	130.A
300112467	D11.B1	300113059	L7	300113953	B1.A7	300114407	178	300115201	B1.A3
300112467	D11.B2	300113064	L8	300113953	B1.A7.1	300114474	C7	300115202	B1.A3
300112467	D11.B3	300113122	D11.D1	300113953	B1.B7	300114475	C7	300115291	B7
300112587	F13.B	300113122	D11.E1	300113956	B1.A7	300114477	C3	300115297	K7
300112649	G6	300113134	F7	300113956	B1.A7.1	300114478	C3	300115310	L9
300112652	142.7	300113225	G8	300113956	B1.B7	300114481	C7	300115325	G1.A2
300112700	B1.A6	300113248	A5.B	300113957	F6	300114495	C7	300115325	F17
300112700	B1.A6.1	300113248	A5.A	300113970	K11	300114555	B10.D5	300115376	K7
300112700	B1.B6	300113351	K6	300113973	B1.A9	300114556	B10.D5	300115380	C8
300112779	163	300113351	K8	300114008	H7.A	300114558	B10.D5	300115425	165
300112779	166	300113352	K8	300114008	H7.B	300114560	B10.D5	300115466	B10.D2
300112779	H22	300113352	B1.A5	300114008	H7.C	300114596	C7	300115548	B10.C2
300112780	119	300113352	B1.B4	300114026	H7.A	300114598	C7	300115599	122
300112806	B1.A14	300113354	K12	300114026	H7.B	300114607	C3	300115622	190
300112806	B1.B12	300113354	K13	300114026	H7.C	300114634	B1.A1	300115622	K9.A
300112818	A9.B	300113355	K4	300114042	B10.D5	300114644	B10.D2	300115623	190

https://www.tractormanualpdf.info/

INDICE PARTI DI RICAMBIO - INDEX DES PIECES DETACHEES - ERSATZTEIL-VERZEICHNIS - SPARE PART INDEX - INDICE DE PIEZAS DE REPUESTO

N. ORDIN.	SGR.	N. ORDIN.	SGR.	N. ORDIN.	SGR.	N. ORDIN.	SGR.	N. ORDIN.	SGR.
300115623	K9.A	300118069	142.6	300120979	C5	300126529	175.4	300129658	C9.B3
300115704	119	300118190	A4	300121055	D7	300127024	H14	300129659	C9.B3
300115809	165	300118430	175.3	300121114	142.14	300127024	B1.A10.C1	300129670	142.6
300115810	165	300118430	B1.A5	300121114	G9	300127025	H14	300129673	142.4
300115812	165	300118431	175.3	300121340	A2	300127025	B1.A10.C1	300129684	R4
300115952	H5.B1	300118431	B1.A5	300121383	K7	300127027	116	300129700	C9.B3
300115953	H5.B1	300119433	B1.B4	300121384	K7	300128263	G6	300129724	B6.B
300115955	B10.D6	300118523	K8	300121400	142.4	300128295	A5	300129724	B6.C
300115999	111.A	300118532	G15	300121512	D6.D1	300128679	G3	300129730	B1.A14
300116002	119	300118700	E2	300121580	157	300128679	G3/1	300129730	B1.B12
300116003	119	300118789	G1.B5	300121581	157	300128691	G3	300129754	B5
300116004	119	300118923	162	300121612	142.17	300128691	G3/1	300129757	B5
300116078	B10.D2	300118951	H5.B1	300121612	142.14	300128827	103	300129758	B6.B
300116217	C6	300119148	A12	300121612	142.9	300128925	F9.B	300129758	B6.C
300116257	A7	300119257	A9.A	300121612	142.6	300128936	F9.B	300129761	B5
300116298	B7	300119327	C9.B2	300121612	G1.A3	300128942	F9.B	300129762	B5
300116402	G1.B5	300119375	B2	300121612	G1.B3	300128947	F9.B	300129763	B5
300116409	F16	300119379	B1.A14	300121612	F18	300128948	F9.B	300129892	C9.B3
300116452	F16	300119379	B1.B12	300121614	C9.B1	300128949	122	300130025	142.4
300116453	F16	300119384	B1.A14	300121624	G9	300128967	D4	300130056	F7
300116499	F17	300119384	B1.B12	300125190	H15.A	300128970	F9.B	300130063	F7
300116563	G3	300119385	B1.A14	300125243	K12	300129094	C9.B2	300130137	E2
300116563	G3/1	300119385	B1.B12	300125497	K2	300129102	C9.B2	300130273	G8
300116563	G15	300119386	B1.A14	300125656	F9.C	300129166	B6.B	300130280	H13
300116587	F17	300119386	B1.B12	300125657	H14	300129166	B6.C	300130396	G13.B
300116938	K4	300119396	A9.A	300125657	B1.A10.C1	300129167	B6.B	300130396	G13.C
300116938	B1.A8	300119440	B2	300125659	H14	300129167	B6.C	300130402	142.20
300116969	A5	300119527	C9.B2	300125659	B1.A10.C1	300129331	A2	300130406	B10.C7
300117203	H1	300120011	H1	300125838	H27	300129436	B7	300130418	D9
300117364	165	300120012	H1	300125839	H27	300129486	C9.B2	300130434	L2
300117407	165	300120563	142.4	300125840	H27	300129650	H14	300130553	142.4
300117408	165	300120563	M3	300125841	H27	300129650	B1.A10.C1	300130554	142.18
300117559	175.6	300120563	C9.B2	300125844	H27	300129651	H14	300130581	142.4
300117689	C1	300120697	190	300125873	C8	300129651	B1.A10.C1	300130582	142.6
300117717	175.1	300120817	C4	300125949	111.A	300129652	H13	300130652	142.4

https://www.tractormanualpdf.info/

INDICE PARTI DI RICAMBIO - INDEX DES PIECES DETACHEES - ERSATZTEIL-VERZEICHNIS - SPARE PART INDEX - INDICE DE PIEZAS DE REPUESTO

N. ORDIN.	SGR.	N. ORDIN.	SGR.	N. ORDIN.	SGR.	N. ORDIN	SGR.	N. ORDIN	SGR.
300130726	142.4	300132062	D10/1	300132369	B8.A3	300132816	B1.A6	300132994	B10.D2
300130829	B10.D2	300132078	F12/1	300132382	B8.A1	300132816	B1.A6.1	300132995	H5.B1
300130844	H5.B2	300132081	F12	300132385	C9.B1	300132816	B1.B6	300132996	B10.D2
300130856	B10.D2	300132085	F7	300132386	C9.B2	300132817	B1.B6	300132997	B10.D2
300130883	B10.D2	300132088	F7	300132422	C9.B1	300132830	D11.A1	300133036	L2
300130958	G13.B	300132089	F2	300132452	E5	300132830	D11.A2	300133049	G14
300130958	G13.C	300132092	F13.B	300132464	D12	300132830	D11.A3	300133410	G5
300130960	G13.B	300132095	B4	300132473	H1	300132830	D11.A4	300133410	F5
300131150	B10.D5	300132100	F1	300132473	H17	300132831	D11.D1	300133410	C1
300131341	B10.D2	300132100	F8	300132474	H1	300132838	G10	300133469	H1
300131394	142.19	300132103	D1	300132474	H17	300132942	175.3	300133473	175.3
300131394	H5.B1	300132118	F16	300132545	E1	300132942	132/1	300133509	F8
300131394	G3	300132129	B6.A	300132617	G3	300132942	132	300133510	F9
300131394	G3/1	300132133	B6.A	300132617	G3/1	300132942	B1.B5	300133511	F8
300131394	G16	300132155	B6.A	300132620	163	300132942	B1.B6	300133627	B1.B4
300131431	B1.A15	300132161	F2	300132622	C6	300132942	A5	300133628	B1.B4
300131431	B1.B13	300132162	F2	300132629	D6.D1	300132948	H13	300133667	175.6
300131526	C3	300132163	F2	300132647	H16	300132948	B1.A10.A/	300133674	175.6
300131587	B5	300132197	175.1	300132658	139	300132950	H13	300133699	B1.B6
300131749	L4	300132197	148.1	300132659	139	300132962	B1.B9	300134304	175.8
300131749	H2	300132197	B1.B1	300132662	139	300132962	B1.B9/1	300134304	B1.B10
300131749	H8	300132214	H15.A	300132663	139	300132963	B1.B9	300134312	G1.A3
300131749	H8/1	300132277	D10	300132706	C8	300132964	B1.B9	300134315	175.1
300131749	F13.A	300132277	D10/1	300132732	G14	300132970	K3	300134315	B1.B1
300131916	148.4	300132286	B10.C4	300132769	H1	300132971	K3	300134319	K4
300131916	148.1	300132289	F13.B	300132772	B1.B3	300132973	K13	300134320	K8
300132021	B1.B1	300132311	F4	300132787	K4	300132974	175.5	300134322	K4
300132056	D10	300132318	G10	300132797	B1.B9	300132974	139	300134323	K8
300132056	D10/1	300132339	H15.A	300132797	B1.B9/1	300132977	K4	300134324	K8
300132057	D10	300132346	B1.B8	300132798	B1.B5	300132977	K7	300134396	175.1
300132057	D10/1	300132350	B1.B8	300132800	E8	300132978	K4	300134396	B1.B1
300132059	D10	300132351	B7	300132810	G1.A2	300132983	B1.B9	300134400	M1
300132061	D10	300132355	E1	300132810	G1.B2	300132991	B10.D2	300134412	K7
300132061	D10/1	300132356	F8	300132812	G1.A1	300132992	B10.D2	300134426	K17
300132062	D10	300132358	F14	300132812	G1.B5	300132993	B10.D2	300134463	E8

https://www.tractormanualpdf.info/

INDICE PARTI DI RICAMBIO - INDEX DES PIECES DETACHEES - ERSATZTEIL-VERZEICHNIS - SPARE PART INDEX - INDICE DE PIEZAS DE REPUESTO

N. ORDIN.	SGR.	N. ORDIN.	SGR.	N. ORDIN	SGR.	N. ORDIN.	SGR.	N. ORDIN.	SGR.
300134467	B1.B1	300134848	B1.B6	300135479	157	300135975	S1.B8	300136073	G1.A1
300134473	F14	300134870	G2.B	300135493	H5.C1	300136002	F2	300136074	G1.A2
300134515	K7	300134871	G2.D	300135493	H5.D2	300136004	D9	300136085	A9.B
300134550	B10.D2	300134875	F5	300135494	H5.C1	300136005	D1	300136085	A9.A
300134564	C9.A1	300134876	F5	300135494	H5.D2	300136012	D2	300136088	G1.A2
300134576	B3.A1	300134884	F15.A	300135496	H5.C1	300136012	D2	300136089	G1.A2
300134578	B3.B1	300134884	F15.B	300135501	H5.C1	300136014	D10	300136089	G1.B2
300134580	B3.B1	300134884	F15.B/1	300135502	H5.C2	300136015	F10.A	300136090	G1.A2
300134585	H5.C5	300134899	D11.A3	300135502	H5.D6	300136016	F10.A	300136090	G1.B2
300134585	H5.C7	300134899	D11.A4	300135502	H5.D8	300136017	F10.A	300136096	G15
300134585	H5.D8	300136003	A2	300135544	E7.A	300136018	F10.A	300136098	B1.A3
300134666	B1.B10	300135025	B1.B1	300135544	E7.B	300136019	F10.A	300136099	G4
300134690	H5.C5	300135036	D11.B1	300135554	K3	300136020	F10.A	300136100	B1.A3
300134690	H5.C6	300135036	D11.B2	300135571	D10	300136021	F10.A	300136102	F15.B
300134694	H5.C6	300135036	D11.B3	300135577	F2	300136022	F10.A	300136106	F11
300134695	H5.C6	300135069	D1	300135593	D11.E1	300136023	F10.A	300136107	F15.B
300134695	H5.D6	300135077	136	300135602	C7	300136024	F10.A	300136108	F15.B
300134698	126.D/1	300135077	135	300135627	F13.B	300136025	F10.A	300136109	F11
300134696	126.D	300135080	136	300135628	128	300136026	F10.A	300136113	F2
300134696	126.B	300135080	135	300135629	E5	300136027	F10.A	300136114	D7
300134704	H5.C3	300135084	D10	300135728	H27	300136028	F10.A	300136115	D7
300134706	H5.C1	300135084	D10/1	300135729	H27	300136029	F10.A	300136116	E9.A
300134706	H5.D1	300135086	D10	300135732	129	300136030	E1	300136117	H25
300134707	H5.C1	300135086	D10/1	300135769	K7	300136032	D9	300136121	G5
300134707	H5.D1	300135099	E9.A	300135792	K7	300136037	E1	300136121	D8
300134723	H5.C2	300135105	B1.B5	300135801	D6	300136039	D5.A1	300136124	D8
300134723	H5.D6	300135128	E9.A	300135801	H5.C3	300136039	D5.B1	300136125	G5
300134727	G18	300135136	K8	300135825	H5.C7	300136040	G4	300136130	C1
300134779	G2.A	300135205	L2	300135825	H5.D8	300136042	F13.B	300136131	C1
300134798	F13.B	300135229	136	300135836	106	300136045	G10	300136132	C1
300134799	D11.E1	300135311	A5	300136036	H5.C3	300136053	F4	300136135	G1.A3
300134799	D11.E1	300135414	C5	300135837	H5.C2	300136055	F4	300136136	G1.A1
300134848	E1	300135422	F9.D	300135847	C17	300136067	C3	300136137	G1.A1
300134848	B1.A6	300135422	F9.C	300135914	F14	300136068	C9.A1	300136138	G2.A
300134848	B1.A6.1	300135448	G10	300135914	F14/1	300136071	G1.A1	300136139	D8

https://www.tractormanualpdf.info/

INDICE PARTI DI RICAMBIO - INDEX DES PIECES DETACHEES - ERSATZTEIL-VERZEICHNIS - SPARE PART INDEX - INDICE DE PIEZAS DE REPUESTO

N. ORDIN.	SGR.	N. ORDIN.	SGR.	N. ORDIN.	SGR.	N. ORDIN.	SGR.	N. ORDIN.	SGR.
300136142	D12	300136219	B1.A3	300136275	F17	300136360	G1.A1	300136463	B1.A14
300136143	D12	300136220	F8	300136260	F17	300136361	G1.A1	300136463	B1.B12
300136144	G9	300136228	135	300136261	A8	300136362	G1.A1	300136465	B1.A14
300136145	G9	300136233	175.1	300136292	H15.B	300136363	F3	300136465	B1.B12
300136146	G10	300136233	H12	300136293	H15.B	300136364	F3	300136466	B1.A14
300136147	G10	300136233	H15.A	300136294	H15.B	300136392	H3	300136466	B1.B12
300136148	G9	300136233	H19	300136295	H15.A	300136398	G1.A3	300136467	B1.A14
300136150	G15	300136233	H22	300136296	H15.A	300136399	B1.A5	300136467	B1.B12
300136152	C1	300136233	H25	300136297	H15.B	300136401	G17	300136468	B1.A14
300136159	142.20	300136233	F19	300136298	H15.B	300136403	175.3	300136468	B1.B12
300136161	D3.1	300136233	C1	300136299	H15.A	300136403	D1.A5	300136469	B1.A14
300136162	D9	300136244	F6	300136300	D7	300136404	F9.B	300136470	B1.A14
300136163	C1	300136245	F7	300136301	D7	300136404	F9.C	300136471	B1.A14
300136164	C1	300136247	D8	300136304	H15.B	300136405	B1.B4	300136471	B1.B12
300136167	E2	300136249	D7	300136305	G17	300136409	D3	300136472	B1.A14
300136170	G6	300136250	G1.A1	300136311	F14	300136409	D3.1	300136472	B1.B12
300136172	D7	300136253	F15	300136312	L2	300136411	D3	300136473	B1.A14
300136173	L2	300136254	G1.A2	300136314	A4	300136411	D3.1	300136473	B1.B12
300136174	G1.A1	300136256	G1.A2	300136315	A4	300136412	D3	300136474	B1.A14
300136174	G1.B1	300136256	G1.B2	300136316	D8.A1	300136412	D3.1	300136474	B1.B12
300136177	F12	300136257	F16	300136316	D8.A2	300136413	D9	300136475	B1.A14
300136181	F12	300136258	E1	300136320	F5	300136414	D9	300136475	B1.B12
300136182	F12	300136259	E1	300136321	F5	300136415	D3	300136476	B1.A14
300136183	L7	300136261	G2.A	300136330	B1.D1	300136415	D3.1	300136476	B1.B12
300136185	D7	300136263	G1.A1	300136332	B1.B1	300136416	D3	300136477	B1.A14
300136186	D7	300136263	G1.B5	300136341	F8	300136416	D3.1	300136477	B1.B12
300136196	D6.A1	300136267	D12	300136343	G2.A	300136418	D3	300136478	B1.A14
300136196	D5.A2	300136269	B1.A14	300136344	G1.A1	300136418	D3.1	300136478	B1.B12
300136197	D5.A1	300136269	B1.B12	300136344	G1.B1	300136420	D3	300136479	B1.A14
300136197	D8.A2	300136271	B1.A14	300136345	G1.A1	300136424	H15.B	300136480	B1.A14
300136198	A7	300136271	B1.B12	300136345	G1.B1	300136425	H15.B	300136480	B1.B12
300136199	D11.B1	300136272	B1.A14	300136346	G1.A1	300136426	175.3	300136481	B1.A14
300136199	D11.B2	300136272	B1.B12	300136346	G1.B1	300136426	B1.A5	300136483	A7
300136199	D11.B3	300136273	B1.A14	300136349	G5	300136457	D3	300136484	B1.B12
300136215	F8	300136273	B1.B12	300136355	A5	300136457	D3.1	300136485	B1.B12

https://www.tractormanualpdf.info/

INDICE PARTI DI RICAMBIO - INDEX DES PIECES DETACHEES - ERSATZTEIL-VERZEICHNIS - SPARE PART INDEX - INDICE DE PIEZAS DE REPUESTO

N. ORDIN.	SGR.	N. ORDIN.	SGR.	N. ORDIN.	SGR.	N. ORDIN.	SGR.	N. ORDIN.	SGR.
300136486	B10.C1	300136688	K7	300136790	G3	300136960	B1.A14	300137082	E9.A
300136487	B10.D1	300136688	K10	300136791	B1.B5	300136960	B1.B12	300137096	B1.A11.A1
300136521	M1	300136688	K12	300136791	A5	300136981	D6	300137096	B1.A11.A2
300136522	126.A	300136689	K13	300136804	G8	300136982	D3	300137109	H5.B1
300136522	119	300136686	B1.A5	300136810	L7	300136991	G3	300137112	H8
300136554	H16	300136693	K13	300136810	H5.B1	300136991	G3/1	300137112	H6/1
300136555	H15.A	300136694	K13	300136811	B10.D2	300136992	G3	300137114	K6
300136588	H24	300136695	B1.B4	300136812	B10.D2	300136992	G3/1	300137121	142.11
300136588	H25	300136696	B1.B4	300136813	B10.D2	300136993	G3	300137123	142.11
300136589	H22	300136703	K8	300136814	B10.D2	300136993	G3/1	300137124	142.2
300136589	H23	300136710	K12	300136815	B10.D2	300137007	D3	300137134	H1
300136589	H24	300136712	K12	300136816	B10.D2	300137009	L3	300137135	148.8/1
300136589	H26	300136715	K4	300136817	B10.D2	300137009	B1.A14	300137135	148.8
300136591	H23	300136727	K10	300136818	B10.D2	300137009	B1.B12	300137135	L11
300136591	H25	300136731	B1.A8	300136819	B10.D2	300137011	H12	300137136	142.13
300136591	H26	300136736	B1.A5	300136820	F18	300137014	H12	300137136	L11
300136597	B1.B2	300136742	H5.B1	300136821	H5.B1	300137015	H12	300137143	190
300136598	B1.B2	300136744	H5.B1	300136832	B5	300137016	G5	300137143	K9.A
300136605	H1	300136749	D10	300136833	B10.D2	300137017	H12	300137152	142.14
300136606	H1	300136749	D10/1	300136834	B10.D2	300137026	D6.B1	300137153	142.14
300136607	H1	300136750	K3	300136842	H5.B1	300137034	G3	300137156	142.11
300136608	H1	300136751	K3	300136863	C5	300137036	B1.A14	300137157	142.11
300136609	H1	300136752	K3	300136881	B1.G2	300137036	B1.B12	300137157	142.7
300136619	H18	300136756	B1.B4	300136882	B1.B2	300137046	L1.A	300137157	142.2
300136619	H19	300136762	B1.B5	300136886	148.8	300137046	L1.B	300137158	142.11
300136636	H15.A	300136765	B1.B9	300136905	G9	300137051	B1.A5	300137159	142.7
300136638	G14	300136766	B1.B9	300136913	M3	300137053	G3	300137160	142.1
300136645	H15.A	300136774	B2	300136918	F8	300137056	B1.A11.A1	300137161	142.18
300136647	H15.A	300136779	B1.B8	300136924	B1.A4	300137056	B1.A11.A2	300137162	142.16
300136661	H5.B1	300136781	B1.A5	300136936	B10.C6	300137075	B1.A5	300137163	142.13
300136662	A4	300136789	106	300136945	B8.A4	300137076	B1.B4	300137164	142.6
300136674	K3	300136789	H5.B1	300136946	B8.A2	300137080	B1.A13	300137165	142.4
300136687	B6.B	300136790	126.C	300136954	B1.B8	300137080	B1.B11	300137166	142.14
300136687	B6.C	300136790	126.A	300136956	M3	300137081	B1.A13	300137167	142.3
300136688	K4	300136790	L9	300136959	H5.B2	300137081	B1.B11	300137169	142.3

https://www.tractormanualpdf.info/

INDICE PARTI DI RICAMBIO - INDEX DES PIECES DETACHEES - ERSATZTEIL-VERZEICHNIS - SPARE PART INDEX INDICE DE PIEZAS DE REPUESTO

N. ORDIN.	SGR.	N. ORDIN.	SGR.	N. ORDIN.	SGR.	N. ORDIN.	SGR.	N. ORDIN.	SGR.
300137170	142.15	300137215	142.17	300137257	142.19	300137370	B10.D3	300137492	D5.G1
300137171	142.15	300137216	142.18	300137258	G12.A	300137371	B10.D3	300137493	D5.A1
300137172	142.15	300137216	142.1	300137258	G12.B	300137372	B10.D3	300137493	D5.B1
300137173	142.14	300137218	142.11	300137259	G12.A	300137372	B10.D3.A	300137494	D5.A1
300137175	142.3	300137219	142.11	300137259	G12.B	300137372	B10.D6	300137494	D5.B1
300137179	142.19	300137220	142.6	300137262	G6	300137380	B1.B4	300137495	D5.A1
300137180	142.1	300137221	142.14	300137263	G6	300137384	H5.B1	300137496	D5.A1
300137181	142.1	300137221	142.9	300137264	G6	300137396	B10.C3	300137496	D5.B1
300137182	142.10	300137227	142.8	300137265	B1.A4	300137397	E8	300137498	E6
300137183	142.10	300137228	142.8	300137275	H28	300137401	H5.C1	300137499	F1
300137184	142.7	300137229	142.8	300137276	H28	300137407	H5.C1	300137500	D3
300137185	142.6	300137231	142.14	300137279	C6	300137409	H5.C1	300137505	G2.A
300137186	142.6	300137232	142.13	300137280	C6	300137410	H5.C1	300137509	B5
300137187	142.8	300137233	142.12	300137281	H28	300137412	H5.C1	300137514	F1
300137188	142.8	300137235	142.2	300137282	H28	300137414	H5.C2	300137515	F1
300137189	142.8	300137236	142.7	300137283	H28	300137417	H5.C3	300137516	F1
300137190	142.6	300137237	142.11	300137284	D6.A1	300137417	H5.D3	300137518	D2
300137191	142.3	300137238	142.11	300137284	D6.A2	300137419	H5.C5	300137521	D4
300137194	142.2	300137239	142.11	300137284	D6.B1	300137419	H5.C7	300137523	D4
300137196	142.20	300137240	142.19	300137284	D6.C1	300137419	H5.D8	300137525	D4
300137197	142.2	300137241	142.8	300137293	H28	300137421	H5.C7	300137528	G8
300137198	142.2	300137242	142.8	300137299	C4	300137421	H5.D8	300137530	G8
300137199	142.2	300137243	142.19	300137300	C4	300137423	H5.C3	300137534	G3
300137200	142.1	300137246	142.9	300137301	C4	300137430	B1.A1	300137536	H5.A
300137201	142.18	300137247	142.9	300137308	B1.A5.1	300137443	M2	300137544	H10
300137202	142.18	300137248	142.13	300137309	B1.B6	300137447	H5.C2	300137546	H9
300137203	142.18	300137249	142.17	300137322	K10	300137453	142.14	300137546	H9/1
300137205	142.14	300137250	142.18	300137328	133	300137460	F8	300137547	H9
300137208	142.16	300137251	142.13	300137329	133	300137468	E8	300137547	H9/1
300137209	142.17	300137251	L11	300137330	133	300137468	E1	300137549	H9
300137210	142.4	300137252	142.1	300137343	G8	300137487	F9.A	300137549	H9/1
300137211	142.4	300137253	142.13	300137349	C9.B3	300137488	F9.A	300137549	H9
300137212	142.4	300137254	142.17	300137350	C9.B3	300137490	F9.A	300137550	H9
300137213	142.3	300137255	142.18	300137351	C9.B3	300137491	H28	300137550	H9/1
300137214	142.5	300137256	142.14	300137354	G5	300137492	D5.A1	300137551	H9

https://www.tractormanualpdf.info/

INDICE PARTI DI RICAMBIO - INDEX DES PIECES DETACHEES - ERSATZTEIL-VERZEICHNIS - SPARE PART INDEX - INDICE DE PIEZAS DE REPUESTO

N. ORDIN	SGR.	N. ORDIN.	SGR.	N. ORDIN.	SGR.	N. ORDIN.	SGR.	N. ORDIN.	SGR.
300137551	H9/1	300137626	B1.B12	300137710	G11	300137819	132	300137906	H5.C3
300137552	D10/1	300137633	G2.B	300137728	C2	300137830	G8	300137907	137
300137553	L1.A	300137634	G2.B	300137736	L3	300137833	G2.B	300137907	D6.A2
300137553	L1.B	300137641	H5.B1	300137738	140	300137834	G2.B	300137909	H5.C6
300137557	126.A	300137641	E10	300137739	140	300137842	A11	300137909	H5.D7
300137558	126.A	300137642	C9.B4	300137740	140	300137846	G2.A	300137925	M4
300137559	126.A	300137643	C9.B1	300137752	H5.B2	300137849	124/1	300137927	M4
300137560	B1.A6	300137649	B1.B9	300137764	D11.A1	300137849	124	300137929	M4
300137560	B1.A6.1	300137650	B1.B9	300137764	D11.A2	300137851	K15	300137930	A9.B
300137560	B1.B6	300137651	B1.B2	300137764	D11.A3	300137852	K15	300137932	A9.B
300137566	11E	300137652	B1.B5	300137764	D11.A4	300137853	K2	300137935	D11.C1
300137567	F9.C	300137653	B1.B5	300137768	H5.B2	300137855	K15	300137936	D11.C1
300137570	F9	300137655	B1.B8	300137777	142.10	300137856	A3	300137943	M4
300137571	F8	300137661	B1.B8	300137770	142.22	300137860	H5.C5	300137947	G1.A3
300137572	F8	300137664	H9	300137780	D11.A1	300137860	H5.C7	300137948	K15
300137573	F8	300137665	F1	300137780	D11.A2	300137861	H5.C5	300137949	G6
300137581	K10	300137666	C5	300137780	D11.A3	300137861	H5.C7	300137950	F18
300137584	D1	300137672	142.5	300137780	D11.A4	300137861	H5.D8	300137951	C2
300137585	K6	300137673	142.2	300137781	D11.A1	300137862	H5.C5	300137952	C9.A1
300137593	H5.C3	300137674	142.2	300137781	D11.A2	300137862	H5.C7	300137959	D3.1
300137596	K11	300137676	L4	300137781	D11.A3	300137871	H5.C7	300137962	H5.D6
300137601	C9.B2	300137676	L4/1	300137781	D11.A4	300137890	H5.C5	300137968	G8
300137602	126.C	300137682	142.9	300137791	B1.A6	300137890	H5.C6	300137972	G12.B
300137602	126.A	300137683	142.22	300137791	B1.A6.1	300137890	H5.D6	300137973	F8
300137613	G3	300137684	142.9	300137791	B1.B6	300137891	H5.C5	300137977	H5.B2
300137613	G3/1	300137685	142.22	300137804	D6.E	300137891	H5.C6	300137979	H13
300137614	126.D	300137688	B2	300137809	132/1	300137891	H5.D6	300137980	H13
300137614	126.C	300137689	D10	300137800	132	300137892	B3.A2	300137982	G9
300137615	H5.C2	300137690	D10	300137814	132/1	300137893	B3.A2	300137987	M4
300137616	H5.C2	300137693	D1	300137814	132	300137894	B3.A2	300137988	A2
300137617	B1.B1	300137694	D1	300137816	132/1	300137895	B3.A2	300137989	A2
300137622	H5.B1	300137706	D11.A1	300137816	132	300137896	B3.A2	300137995	142.19
300137624	L9	300137706	D11.A2	300137818	D10	300137897	H5.C6	300137999	H5.C6
300137625	L9	300137706	D11.A3	300137818	D10/1	300137897	H5.D7	300138003	G12.A
300137626	B1.A14	300137706	D11.A4	300137819	132/1	300137899	H5.D7	300138006	C1

https://www.tractormanualpdf.info/

INDICE PARTI DI RICAMBIO - INDEX DES PIÈCES DETACHEES - ERSATZTEIL-VERZEICHNIS - SPARE PART INDEX - INDICE DE PIEZAS DE REPUESTO

N. ORDIN.	SGR.	N. ORDIN.	SGR.	N. ORDIN.	SGR.	N. ORDIN.	SGR.	N. ORDIN	SGR.
300138007	F1	301221630	B1.B6	301540161	G1.A2	301928800	A4	311331561	K8
300138008	F1	301221631	B1.A6	301540161	G1.B2	303338231	A5	311331561	K15
300138010	F9.A	301221631	B1.A6.1	301540161	F17	303356730	A4	311331562	K16
300138011	F9.A	301221631	B1.B6	301642431	K11	303357565	C4	311395400	B1.A7
300139000	B1.B9	301354830	A4	301542431	K15	303399760	C4	311395400	B1.A7.1
300139000	B1.B9/1	301354831	A4	301545750	G1.A3	303655900	G17	311395400	B1.B7
300139001	126.C/1	301378430	175.4	301545751	G1.A3	303745700	B1.B5	311395500	B1.A7
300139001	126.C	301378430	K12	301551550	M2	311041500	142.10	311395500	B1.A7.1
300139001	126.A/1	301378430	K13	301551552	M2	311059931	B1.A6	311395500	B1.B7
300139001	126.A	301378430	H13	301551553	M2	311085800	K8	311409500	H13
300139011	C7	301378430	B1.A5	301592030	H13	311200600	G9	311444700	H15.A
300139049	B1.B3	301378430	B1.B4	301592031	H13	311202961	D3	311455201	B10.D5
300139083	126	301378450	K10	301592631	B1.A10.B1	311202961	D3.1	311455202	B10.D2
300139191	K8	301378450	K12	301592731	L1.A	311206900	D6.A1	311455700	B10.D2
300139192	B1.D5	301378450	B1.A5	301592731	L1.B	311206900	D6.A2	311455700	B10.D5
300139196	124/1	301378450	B1.A6	301592731	L7	311206901	D6.A1	311456001	B10.D2
300139196	124	301378450	B1.B4	301592731	L11	311206901	D6.A2	311507740	142.12
301004831	148.1	301378460	175.4	301592731	L11/1	311214961	142.4	311507741	142.12
301004831	L6	301526135	B1.A15	301592731	K17	311214961	F7	311507742	142.12
301004831	H5.B1	301526136	B1.B13	301592731	B1.B3	311246200	D11.B1	311507743	142.12
301004831	B1.A7	301526137	B1.A15	301613961	H14	311246200	D11.B3	311507744	142.12
301004831	B1.A7.1	301526137	B1.B13	301613961	B1.A10.C1	311246201	D11.B2	311507745	142.12
301004831	B1.B7	301530432	E5	301614600	H11	311246300	D11.B1	311507746	142.12
301056960	H15.A	301530433	E5	301614600	N12	311246300	D11.B2	311507747	142.12
301060030	G7	301530434	E5	301615237	H13	311246300	D11.B3	311507748	142.12
301060050	G7	301530435	E5	301615237	H14	311247200	D6.B1	311507749	142.12
301143040	C6	301530730	B10.D4	301615237	B1.A10.A/	311247300	D6.B1	311507750	142.12
301172230	D6.B1	301530731	B10.D4	301615237	B1.A10.C1	311247301	D6.B1	311507751	142.12
301172230	D11.B1	301530732	B10.D4	301661300	F19	311277200	B10.D2	311507752	142.12
301172230	D11.B2	301530738	B10.D4	301785230	K2	311303350	D6.C1	311507753	142.12
301172230	D11.B3	301530739	B10.D4	301856930	D6.B1	311303351	D6.C1	311507754	142.12
301201331	A4	301533832	D6.C1	301856931	D6.B1	311303401	D6.C1	311507755	142.12
301201350	A4	301538632	B1.A7	301856932	D6.B1	311331261	K16	311507756	142.12
301221630	B1.A6	301538632	B1.A7.1	301865550	142.3	311331262	K15	311507757	142.12
301221630	B1.A6.1	301538632	B1.B7	301866550	E5	311331561	175.3	311507758	142.12

https://www.tractormanualpdf.info/

INDICE PARTI DI RICAMBIO - INDEX DES PIECES DETACHEES - ERSATZTEIL-VERZEICHNIS - SPARE PART INDEX - INDICE DE PIEZAS DE REPUESTO

N. ORDIN.	SGR.	N. ORDIN.	SGR.	N. ORDIN.	SGR.	N. ORDIN.	SGR.	N. ORDIN.	SGR.
311507759	142.12	313272600	B3.B1	313640600	B1.B9/1	313745700	H5.D8	320400650	C4
311508700	A4	313285900	L2	313641700	D3	313755200	O10	320401350	G2.A
311531000	L7	313296000	B1.B9	313641700	D3.1	313756900	118	320402050	C6
311549100	K16	313296000	B1.B9/1	313643700	H5.C4	313758700	126.C/1	320402150	C6
311584600	183	313299000	B10.D2	313643700	H5.D4	313758700	126.C	320403250	C9.B4
311609600	H13	313345300	B1.B4	313643800	106	313758700	126.A/1	320403750	168
311609601	H13	313456000	B2	313643800	H5.B1	313758700	126.A	320403750	G3
311685863	K16	313457400	B3.A1	313662700	B1.B3	313763500	H5.C5	320403750	G3/1
311685864	K16	313457700	B3.B1	313678700	L2	313763500	H5.C7	320403750	G17
311695461	K16	313458700	H5.C2	313690600	B1.B15	313763500	H5.D8	320403750	E3
311756000	175.6	313458702	H5.C2	313690700	B1.B15	313764700	B1.B9	320403850	C9.B1
311841000	175.3	313478600	K2	313692300	B2.A1	313764700	B1.B9/1	320404150	C9.B1
311841000	B1.A5	313476600	K2	313702500	190	313770900	D11.A3	320404650	G7
311841000	B1.B4	313540400	H5.C3	313702500	K8	313780900	132/1	320404750	161
311841100	B1.B4	313540400	H5.D3	313703700	A4	313780900	132	320404850	G7
311943500	B1.A14	313548700	H5.G3	313714800	B3.A1	313781000	132/1	320404950	G7
311943500	B1.B12	313573000	175.B	313716800	142.17	313781000	132	320405250	G7
311943500	B5	313573000	148.B/2	313716800	142.14	313781100	132/1	320405350	G7
312150800	D11.E1	313573000	148.B/1	313720882	142.16	313781100	132	320406550	G12.A
312574901	M3	313573000	129	313726100	E8	313782800	L7	320406550	G12.B
312871700	178	313580100	H5.C9	313726100	E10	313784100	A2	320406550	G12.C
312925161	K16	313581700	B1.B15	313728400	D6.B1	313785900	H5.C6	320407050	G13.A
312925162	K16	313592400	H5.C7	313728402	D6.A1	313785900	H5.D7	320408050	G16
312934400	A3	313599000	148.B/2	313731200	C9.A1	313789800	H5.C6	320408750	H19
312939360	C9.B2	313599000	148.B/1	313731201	C9.B4	313789800	H5.D7	320408750	H20
312968900	B2	313600900	F10.A	313735100	C9.B2	313793100	A9.B	320408850	G5
312969000	B3.A1	313601000	D11.D1	313737300	D6.C1	313793300	D11.C1	320408050	D8
312974500	B1.A14	313604500	G9	313741500	126.D/1	313797100	H3	320412050	D11.A1
312974500	B1.B12	313618900	D11.D1	313741500	126.D	313799600	G9.B	320412050	D11.A2
312974500	B5	313622500	D11.A2	313741500	126.B	313907100	A3	320412050	D11.A3
312975600	B5	313622600	D11.A4	313741600	H5.C3	313921400	K1	320412050	D11.A4
313210000	F1	313622700	D11.A3	313741600	H5.D3	320400066	C2	320413850	D8
313210000	F8	313623400	D11.B2	313742300	H5.C3	320400250	C1	320424050	H2
313251500	B1.B4	313637100	B1.A5	313744300	M1	320400650	C3	320424250	H5.A
313271200	K1	313640600	B1.B9	313745700	H5.C7	320400650	C9.A1	320424350	H5.A

https://www.tractormanualpdf.info/

INDICE PARTI DI RICAMBIO INDEX DES PIECES DETACHEES - ERSATZTEIL-VERZEICHNIS - SPARE PART INDEX - INDICE DE PIEZAS DE REPUESTO

N. ORDIN.	SGR.	N. ORDIN.	SGR.	N. ORDIN.	SGR.	N. ORDIN.	SGR.	N. ORDIN.	SGR.
320424450	H2	320430750	F19	320435050	H22	320441700	A1.A	320462800	131
320424650	H2	320430850	H16	320435150	H23	320444550	B5	320463150	131
320424950	H4	320430950	H16	320435250	H23	320444950	B1.A14	320463250	106
320425050	H4	320431050	H18	320435350	H26	320444950	B1.B12	320463250	H5.B1
320425150	H6	320431050	H19	320435450	H24	320445050	L10	320463550	148.B
320425350	H6	320431150	H18	320435550	H22	320445100	G3	320463550	126.B
320425650	H8	320431150	H19	320435550	H24	320445450	G3	320463550	126.A/1
320425750	L4	320431250	H18	320435550	H26	320445450	G3/1	320463550	126.A
320425850	H8	320431450	H18	320435650	H24	320446850	K12	320463950	H5.B1
320425950	H8	320431650	H16	320435750	H24	320446050	K5	320463950	H6
320426000	H8	320431750	H4	320435850	H25	320447750	K4	320463950	G18
320426000	H8/1	320432050	H20	320436050	H25	320447750	K7	320463950	D4.2
320426250	H8	320432150	H20	320436150	H25	320447750	K10	320463950	A2
320426350	H8	320432450	H17	320436150	B1.A8	320447750	K17	320464050	H6
320426450	H8	320432750	H19	320436250	H25	320447750	B1.A8	320464250	129
320426450	H8/1	320432850	H19	320436350	H25	320448650	K12	320464300	129
320426550	H8	320433750	H21	320436450	H25	320448750	K12	320464500	129
320426550	H8/1	320433750	H22	320436550	H26	320449950	K12	320464600	129
320426550	H8/1	320433750	H23	320436650	H5.A	320449050	K12	320464750	129
320426650	H8	320433750	H24	320436750	H5.A	320449150	K12	320464850	148.B/2
320426750	H11	320433750	H26	320436950	H28	320450250	142.B	320464850	148.B/1
320426850	H11	320434350	H22	320437000	H28	320460750	L4	320464850	148.B
320426950	H11	320434450	H22	320437150	H28	320460750	L4/1	320465000	L6
320427150	H11	320434650	H21	320437350	H28	320460850	L4	320465100	L6
320428150	H13	320434650	H22	320437550	D4.1	320460850	L4/1	320466350	132/1
320428200	H13	320434650	H23	320437650	EB	320460950	L11	320466400	B1.A1
320428200	B1.A10.A/	320434750	H22	320437650	D4.1	320460950	L11/1	320466500	B1.A2
320428550	H13	320434750	H23	320437750	EB	320461350	132/1	320466650	B1.A2
320428650	H13	320434750	H24	320437750	D4.1	320461350	L4	320471650	L3
320430250	H16	320434750	H26	320439650	A6.B	320461350	H8/1	320471650	B1.A10.A/
320430350	H16	320434850	H22	320439650	A6.A	320461600	L6	320471650	B1.A10.A/
320430350	F19	320434950	H22	320439750	A6.A	320461700	L6	320472000	132
320430400	H16	320434950	H23	320440850	A9.A	320461800	L6	320472250	132
320430550	H16	320434950	H24	320441150	A3	320461900	L6	320472500	B1.B10
320430750	H16	320434950	H26	320441650	A3	320462000	L6	320472650	H1

https://www.tractormanualpdf.info/

INDICE PARTI DI RICAMBIO - INDEX DES PIECES DETACHEES - ERSATZTEIL-VERZEICHNIS - SPARE PART INDEX - INDICE DE PIEZAS DE RECUESTO

N. ORDIN.	SGR.	N. ORDIN.	SGR.	N. ORDIN.	SGR.	N. ORDIN.	SGR.	N. ORDIN.	SGR.
320472750	L1.A	320475650	B1.B3	320504450	D6.D1	320520150	H5.C4	320525950	H5.C6
320472750	L1.B	320476750	B1.B14	320504850	130.A	320520350	H5.C4	320525950	H5.D7
320472960	175.B	320477250	129	320506400	B10.D2	320520350	H5.D4	320526450	G1.B1
320472950	148.B/2	320477450	G5	320509700	H5.C4	320520450	H5.C4	320532250	D4.1
320472950	148.B/1	320477550	G5	320510350	H5.B1	320520450	H5.D4	320533450	H5.C7
320472950	148.B	320478750	M4	320511950	148.B/1	320520550	H5.C4	320533450	H5.D8
320472950	L3	320479650	B1.B14	320511950	148.B	320520550	H5.D4	320536150	C4
320472950	L4	320480650	B9.A	320512150	B10.D4.1	320520650	H5.C4	320538750	B10.D4.1
320472950	L9	320484450	H9	320512250	B10.D4.1	320520650	H5.D4	320538850	B10.D4.1
320473000	L4	320486950	H5.C2	320512350	B10.D4.1	320520750	H5.C4	320538950	B10.D4.1
320473000	L4/1	320488150	H5.B1	320512450	B10.D4.1	320520850	H5.C4	320539050	B10.D4.1
320473150	L4	320488250	H5.B1	320513250	H2	320520850	H5.D4	320539150	A12
320473200	L4	320489950	H5.B1	320517750	B1.B11	320521050	H5.C4	320539550	H5.C1
320473300	L4	320490150	H5.B1	320518650	H5.C5	320521150	H5.C4	320539750	111.A
320473750	F15.A	320490250	H5.B1	320518650	H5.D7	320521250	H5.C5	320539850	H5.B1
320473850	B1.A6	320490350	H5.B1	320518750	H5.C6	320521250	H5.C6	320541350	148.9
320473850	B1.A6.1	320490550	H5.B1	320518750	H5.D7	320521250	H5.D6	320541350	148.9
320473850	B1.B6	320490950	H5.D1	320518850	H5.C5	320521300	G7	320541450	148.9
320473950	H9	320491050	H5.B1	320518850	H5.C6	320523100	H5.C6	320541450	148.9
320474050	H9	320496850	B1.B10	320518950	H5.C5	320523100	H5.D7	320541550	148.9
320474150	H9	320496950	B1.B10	320518950	H5.C6	320524850	H5.C1	320541750	148.9
320474250	H9	320498050	175.4	320519050	H5.C6	320524950	H5.C1	320542350	148.9
320474350	H9	320498050	B1.B10	320519050	H5.D6	320525050	H5.C1	320542550	148.9
320474450	H9	320498250	B1.B3	320519150	H5.C6	320525150	H5.C1	320542750	148.9
320474450	H9/1	320499600	132	320519150	H5.D7	320525250	H5.C1	320542850	148.9
320474550	H10	320500850	B1.B10	320519350	H5.C2	320525350	H5.C1	320542950	148.9
320474650	H10	320500750	K12	320519550	H5.C2	320525450	H5.C1	320543050	148.9
320474750	H11	320500950	K4	320519550	H5.D6	320525550	H5.C6	320543150	148.9
320474850	B1.B1	320500950	K8	320519650	H5.C2	320525550	H5.D7	320543150	148.9
320474950	B1.B1	320501350	H16	320519750	H5.C2	320525650	H5.C6	320543250	148.9
320475150	B1.B3	320501650	C4	320519750	H5.D2	320525650	H5.D7	320543250	148.9
320475250	B1.B3	320501750	F16	320519850	H5.C2	320525750	H5.C6	320544350	142.9
320475350	B1.B3	320502750	B9.B	320519950	H5.C2	320525750	H5.D7	320545550	D10/1
320475450	B1.B3	320504250	D6.D1	320520000	H5.C4	320526650	H5.C6	320547350	G2.A
320475550	B1.B3	320504350	D6.D1	320520000	H5.D4	320526650	H5.D7	320547450	G2.A

https://www.tractormanualpdf.info/

INDICE PARTI DI RICAMBIO - INDEX DES PIECES DETACHEES - ERSATZTEIL-VERZEICHNIS - SPARE PART INDEX - INDICE DE PIEZAS DE REPUESTO

N. ORDIN.	SGR.	N. ORDIN.	SGR.	N. ORDIN.	SGR.	N. ORDIN.	SGR.	N. ORDIN.	SGR.
320549850	H11	320601150	A1.B	320635650	B10.C7	320656350	D2	320667950	H18
320549950	H1	320601150	A1.A	320638450	H1	320657350	G8	320668050	H19
320550650	G8	320601850	148.6	320638550	H1	320657450	G8	320668050	H20
320550850	B1.B7	320603350	G6	320639400	A12	320657550	G8	320668150	H19
320550900	B1.B7	320604150	G9	320639500	A12	320658600	132	320668250	H19
320551000	A1.B	320604250	148.6	320640550	148.9	320658700	132	320668250	H20
320577650	L9	320605750	G1.B5	320640650	148.9	320660050	E3	320668350	H19
320579100	H3/1	320606250	148.2	320640750	148.9	320660250	E3	320668350	H20
320580850	B1.B5	320607250	G1.B5	320640850	148.9	320661250	G15	320668450	H15.A
320582150	B1.B5	320611650	E9.B	320641050	F2	320661550	H6	320670050	H21
320583950	A9.B	320611750	E9.0	320643050	M4	320661650	H6	320670150	H21
320583950	A9.A	320611950	E9.B	320643150	M4	320661850	H19	320670250	H21
320587250	B10.D5.1	320613550	148.8/2	320644250	H5.B1	320661950	H20	320670750	H1
320589150	B5	320613550	148.8/1	320644550	C2	320662050	H18	320671050	L7
320589550	148.6	320613600	148.8/1	320646050	D1.A6	320662150	H18	320671450	B1.A11.A1
320589750	G1.B5	320613700	148.8/2	320646050	B1.A6.1	320662250	H19	320671450	B1.A11.A2
320589850	G1.B5	320613700	148.8/1	320646050	B1.B6	320662350	H20	320672050	B1.A11.A1
320589950	G1.B5	320613950	B1.B4	320646250	G18	320662850	G14	320672050	B1.A11.A2
320590050	F16	320615450	H6	320647350	F1	320663950	K5	320672550	E8
320590150	F16	320615550	146.8/2	320648150	F1	320664350	F11	320673650	H1
320590250	F16	320615550	146.8/1	320648350	F1	320664650	H12	320674250	H1
320590350	F16	320615950	E9.0	320649550	F16	320664750	H12	320675950	G16
320590450	G1.B5	320616450	E9.B	320649950	D13/1	320664850	H12	320676250	G15
320590550	F16	320618850	130.B	320651100	M4	320666150	C6	320676850	G16
320591250	G1.B5	320618850	130.A	320652050	H4	320666250	C6	320676950	G16
320592050	G1.B5	320622950	G1.B3	320652250	131	320666650	C6	320676950	G16/1
320592150	F17	320623150	G1.B2	320652750	L7	320666950	H15.A	320677250	G15
320592250	F17	320623150	G1.B3	320652850	L7	320667050	H1	320677350	G16
320593350	G6	320623450	G1.B3	320652950	L7	320667150	H1	320677450	M4
320597550	K2	320623950	130.B	320653150	D1	320667350	H1	320677550	M4
320598850	G12.A	320623950	130.A	320653250	D1	320667450	H15.A	320677650	H3
320598850	G12.B	320628950	G8	320653350	E1	320667550	H15.A	320678350	G14
320598850	G12.C	320630350	B4	320653450	F1	320667650	H15.A	320679050	K4
320600650	M4	320633300	B1.B7	320653750	C2	320667750	H15.A	320679200	K5
320600750	G13.C	320633400	B1.B7	320656250	D2	320667850	H15.A	320681250	K4

https://www.tractormanualpdf.info/

INDICE PARTI DI RICAMBIO - INDEX DES PIECES DETACHEES - ERSATZTEIL-VERZEICHNIS - SPARE PART INDEX - INDICE DE PIEZAS DE REPUESTO

N. ORDIN.	SGR	N. ORDIN.	SGR.	N. ORDIN.	SGR.	N. ORDIN.	SGR.	N. ORDIN.	SGR.
320681650	E3	320689550	A3	320697150	B1.A10.B1	320708000	H5.C2	320714850	B1.A10.A/
320681750	E3	320689650	E3	320697250	B1.A10.B1	320708650	126.C	320714850	B1.A10.A/
320681850	E3	320689750	E3	320697950	H8	320708650	126.A	320714950	H25
320681950	E3	320690450	C6	320698350	148.1	320708750	126.A	320715050	B1.A10.A/
320682150	G16	320690800	E7.B	320700650	148.7	320708850	126.C	320715150	B1.A10.A/
320682250	G15	320690900	E7.A	320701200	E7.A	320708850	126.A	320715250	B1.A10.A/
320682550	G15	320691650	A6.B	320701200	E7.B	320708950	H13	320715250	B1.A10.A/
320682950	F27	320691650	A6.A	320701350	F8	320709950	G2.A	320715350	B1.A10.A/
320683050	F16	320692250	H15.A	320701450	F8	320710050	D8	320715350	B1.A10.A/
320683100	L1.A	320692350	H15.A	320702400	B1.A8	320710150	K4	320715450	B1.A10.A/
320683100	L1.B	320693150	G2.B	320702850	B1.A9	320710750	B1.A10.A/	320715450	B1.A10.A/
320683250	H5.B1	320693250	G2.B	320703050	B1.A9	320710850	B1.A10.A/	320715550	D10/1
320683350	H1	320693850	G1.A1	320703150	B1.A9	320711050	B1.A10.B1	320716250	183
320683450	B1.A1	320693850	G1.B1	320704150	148.2	320711150	B1.A10.B1	320716650	G16
320683850	B1.A1	320694450	G1.A1	320704350	H5.A	320711200	B1.A10.B1	320717250	G3
320684100	L4	320694450	G1.B1	320704450	H5.B1	320711350	E6	320717950	M4
320685450	H5.B1	320694550	G1.A1	320704550	131	320711850	G10	320718050	M4
320686000	L7	320694550	G1.B1	320704650	131	320712450	H1	320718150	M4
320686100	L7	320694750	H4	320704750	131	320713050	M4	320718250	M4
320686550	131	320695850	B1.A11.A1	320705050	148.2	320713350	G2.B	320718650	H5.B1
320686850	L9	320695850	B1.A11.A2	320705150	148.2	320713450	H1	320720050	C4
320687650	D7	320695950	B1.A11.A.	320705450	K10	320713450	G2.B	320720450	B1.A10.A/
320687750	H1	320696050	B1.A11.A.	320706150	148.9	320713550	124	320720550	H2
320687950	G12.A	320696050	B1.A11.A2	320706250	148.9	320713650	G3	320720650	G2.A
320688050	G8	320696250	B1.A11.A.	320706350	148.9	320713750	G3	320720750	G2.A
320688150	G12.A	320696250	B1.A11.A2	320706350	148.9	320713850	D10/1	320720950	A2
320688150	G12.B	320696350	B1.A11.A.	320706750	K4	320713950	D10/1	320721450	111.B
320688150	G12.C	320696350	B1.A11.A2	320706850	C1	320714050	D10/1	320721550	111.B
320688350	124	320696450	B1.A11.A.	320706950	F16	320714150	F1	320721850	148.B/1
320688450	G12.B	320696450	B1.A11.A2	320707150	F8	320714250	D10/1	320721850	148.B
320688550	H5.B1	320696550	B1.A11.A.	320707250	F1	320714350	D10/1	320723150	111.A
320688750	A7	320696550	B1.A11.A2	320707400	B1.A11.B1	320714450	D10/1	320723250	111.A
320688950	E3	320696850	B1.A11.A.	320707550	B1.A11.B1	320714550	D10/1	320723350	111.A
320689350	A3	320696850	B1.A11.A2	320707650	B1.A11.B1	320714650	D10/1	320723550	H5.B1
320689450	A3	320696950	B1.A10.B1	320707850	H5.B1	320714750	B1.A10.A/	320724250	C11

https://www.tractormanualpdf.info/

INDICE PARTI DI RICAMBIO - INDEX DES PIECES DETACHEES - ERSATZTEIL-VERZEICHNIS - SPARE PART INDEX - INDICE DE PIEZAS DE REPUESTO

N. ORDIN.	SGR.	N. ORDIN.	SGR.	N. ORDIN.	SGR.	N. ORDIN.	SGR.	N. ORDIN.	SGR.
320724350	C11	320737350	L7	320748450	B1.A10.A/	320756150	H4/1	320779450	B10.D2
320724450	C11	320737450	L7	320748550	B1.A10.A/	320756250	H4/1	320779950	139
320724550	C11	320739250	G13.C	320748650	B1.A10.A/	320756350	H4/1	320781050	142.13
320724650	C11	320739350	G13.C	320748750	B1.A10.A/	320756400	132/1	320781150	K14
320724750	C11	320739450	G13.C	320748800	B1.A10.A/	320757050	106	320781250	K14
320726150	G2.B	320739650	G13.B	320748950	B1.A10.A/	320758350	H18	320781350	K14
320726550	B1.A11.A.	320739750	G1.B4	320749050	B1.A10.A/	320758350	H19	320781450	K14
320726550	B1.A11.A2	320739850	G1.B4	320749100	G1.B3	320758450	H8/1	320781950	G1.B5
320726650	B1.A11.A.	320739950	G1.B4	320749250	D10/1	320758550	M4	320789450	175.3
320728050	B6.A	320740150	H25	320749550	D10/1	320758650	M4	320790250	175.7
320728750	H19	320740250	B1.A10.A/	320749850	136	320758750	M4	320790450	148.10
320729050	C8	320740650	E1	320749950	135	320758850	H27	320790750	148.10
320730950	B1.A11.B1	320740850	E1	320750350	F1	320758950	H27	320790950	148.10
320731950	B1.A11.B1	320741050	G1.B3	320750550	F1	320759250	H3/1	320791050	148.10
320732000	B1.A11.B1	320741150	G1.B3	320750650	F1	320759450	H5.B1	320791150	175.7
320732100	B1.A11.B1	320741550	G3/1	320750900	D11.A2	320759550	H3/1	320792200	L4/1
320732450	148.5	320741650	G3/1	320751000	D11.A1	320759650	H3/1	320792350	G17
320732550	148.5	320741750	G3/1	320751100	D11.D1	320759750	H3/1	320793950	E10
320732650	148.5	320743060	D3.1	320751200	D11.A2	320759850	H5.A	320794000	175.B
320732850	148.5	320743950	B1.A10.B1	320751300	D11.A4	320759950	B1.B14	320794250	148.2
320733050	148.5/1	320744050	148.9	320751400	D11.C1	320760200	132/1	320795950	132/1
320733050	148.5	320744050	148.9	320751550	C3	320761850	L4/1	320796550	E10
320733250	148.5/1	320744150	148.9	320751600	D11.E1	320761950	L4/1	320796650	E10
320733250	148.5	320744150	148.9	320753050	B1.A11.A2	320763350	168	320796750	D4.2
320734050	148.7	320744250	148.9	320753150	B1.A11.A2	320763950	L7	320796850	E10
320734150	148.7	320744250	148.9	320753650	D10/1	320769650	H5.C1	320797050	E10
320735400	E8	320744450	148.9	320754150	H5.D1	320770950	A12	320797250	H5
320735400	E8/1	320744500	148.9	320754250	H25	320772450	175.9	320797250	E10
320735950	F15.B	320744650	148.9	320754350	B1.A10.A/	320772650	175.9	320797350	G2.B
320736050	G12.C	320746250	111.A	320754450	B1.A11.A2	320775950	G8	320797450	B1.B1
320736350	D10/1	320746550	B1.A11.A2	320754550	B1.A11.A2	320776350	H4/1	320798150	182
320736950	185	320747400	E7.A	320754650	B1.A11.A2	320776450	131	320799450	E10
320736950	185	320747750	D2	320754950	H5.A	320776550	131	320799650	EB/1
320737150	131	320747850	D2	320755950	H5.A	320776650	H4/1	320799950	H5.C3
320737250	131	320748350	B1.A10.A/	320756050	H5.A	320776750	H4/1	320799950	H5.D3

https://www.tractormanualpdf.info/

INDICE PARTI DI RICAMBIO - INDEX DES PIECES DETACHEES - ERSATZTEIL-VERZEICHNIS - SPARE PART INDEX - INDICE DE PIEZAS DE REPUESTO

N. ORDIN.	SGR.	N. ORDIN.	SGR.	N. ORDIN.	SGR.	N. ORDIN.	SGR.	N. ORDIN.	SGR.
320800250	E8/1	320809550	A1.B	320818750	148.5/1	320822950	H5.D8	320829350	H5.B2
320800350	E8/1	320809850	A1.B	320818850	148.5/1	320823050	H5.D8	320829450	H5.B2
320800450	F5	320809950	A1.B	320818950	148.5/1	320823150	H5.D9	320829550	B1.A5
320800550	F5	320810050	A1.B	320819150	148.5/1	320823250	H5.D5	320831650	H8/1
320800650	E10	320810150	H28	320819550	148.5/1	320823350	H5.D7	320831750	B6.C
320800750	D4.2	320810300	D6.A2	320819650	148.5/1	320823450	H5.D5	320831850	130.B
320800850	D4.2	320810550	148.6	320819750	148.5/1	320823550	H5.D5	320831850	130.A
320800950	F5	320810850	148.6	320819900	B1.A6	320823650	H5.D5	320831950	132/1
320801050	F14/1	320811050	H8/1	320820450	H5.D1	320823750	H5.D9	320832000	132/1
320802450	F14/1	320811400	L3	320820550	H5.D1	320823850	H5.D9	320832250	K8
320802550	K18	320812450	126.D/1	320820550	H5.D1	320823950	H5.D9	320832450	B1.B7
320802650	E10	320812450	126.C/1	320820750	H5.D1	320824050	H5.D2	320834450	L3
320802850	E10	320812450	126.B	320820850	H5.D1	320824150	H5.D3	320835850	168
320802950	E10	320812460	126.A/1	320820950	H5.D1	320824250	H5.D3	320835950	168
320803150	182	320813250	E10	320821050	H5.D1	320824350	H5.D3	320836050	168
320803250	F14/1	320813350	148.5/1	320821050	H5.D2	320824450	148.6	320836150	168
320803350	F5	320813500	H7.A	320821150	H5.D1	320824550	148.6	320836250	168
320803450	E8/1	320813500	H7.B	320821150	H5.D2	320826050	B1.B7	320836350	168
320804850	175.8	320813600	H7.C	320821250	H5.D2	320825100	B1.B6	320836450	168
320804850	126.B	320813950	M4	320821350	H5.D2	320827650	F1	320836550	168
320804850	126.A/1	320814550	M4	320821450	H5.D2	320827750	M4	320836650	168
320804850	126.A	320814850	A7	320821550	H5.D2	320827850	H5.B2	320837750	B6.B
320804950	L4/1	320814950	A7	320821650	H5.D2	320827950	M4	320837950	B6.C
320807450	132/1	320815650	H13	320821750	H5.D3	320828050	M4	320839250	168
320807550	132/1	320815750	H13	320821850	H5.D3	320828150	B1.B4	320839550	F5
320807750	196	320816000	B2	320821950	H5.D3	320828250	H5.B2	320839850	B1.A10.A/
320808150	175.7	320816350	A6.B	320822050	H5.D6	320828350	M4	320840650	F11/1
320808250	175.7	320816350	A6.A	320822150	H5.D6	320828450	M4	320840750	F11/1
320808450	A6.B	320816400	B1.B6	320822250	H5.D6	320828650	M4	320840850	F11/1
320808450	A6.A	320816500	B1.A5.1	320822350	H5.D6	320828750	M4	320840950	F11/1
320808550	142.22	320816850	G2.A	320822450	H5.D6	320828850	M4	320841050	M4
320808650	132/1	320817850	M4	320822500	H5.D8	320828950	M4	320841650	B9.A
320809250	B1.A10.A/	320817950	M4	320822600	H5.D8	320829050	M4	320841750	B1.B9/1
320809350	H19	320818050	M4	320822750	H5.D8	320829150	M4	320841950	B9.A
320809450	A1.B	320818150	M4	320822850	H5.D8	320829250	M4	320842350	H5.B1

https://www.tractormanualpdf.info/

INDICE PARTI DI RICAMBIO - INDEX DES PIECES DETACHEES - ERSATZTEIL-VERZEICHNIS - SPARE PART INDEX - INDICE DE PIEZAS DE REPUESTO

N. ORDIN.	SGR.	N. ORDIN.	SGR.	N. ORDIN.	SGR.	N. ORDIN.	SGR.	N. ORDIN	SGR
320842450	H5.B1	320850550	148.6	321008750	B5	321017000	D1.A6.1	321037550	A8
320843350	F1	320863900	182	321009000	F9 A	321017350	C9.D3	321039750	A3
320843850	103	320865250	B10.D2	321010050	D2	321017450	C9.B3	321039850	162
320843950	103	320865350	124/1	321010150	D2	321018650	C9.B3	321040150	H3
320844050	103	320865450	124/1	321010250	H2	321023700	F9.A	321040550	B7
320844500	M4	320865550	124/1	321010350	D1	321027250	F3	321040650	B1.A6
320845350	K6	320865650	124/1	321010450	H11	321030650	D12	321040650	B1.A6.1
320845700	H13	320866250	H5.B2	321010550	H11	321030750	D12	321040650	B1.B6
320845700	B1.A10.A/	320866350	B10.C4	321010650	H12	321031150	E3.A	321040750	B1.A6
320846250	F8	320866450	M4	321010750	H12	321031250	F9.A	321040750	B1.A6.1
320847050	G1.B5	320866550	124/1	321010850	M4	321032050	A7	321040750	B1.B6
320847150	G1.B5	320866650	124/1	321011050	F15.A	321032150	A7	321042750	A2
320847250	G1.B5	320867150	124/1	321011150	F15.B	321032550	A7	321045100	A2
320847550	F15.B/1	320867450	M4	321011250	F15.B	321032750	D1	321045450	A11
320847650	F15.B/1	320867550	K18	321011350	F15.B	321032950	G2.B	321050550	B6.A
320847750	F15.B/1	320871060	A5	321011350	F15.B/1	321033050	G2.B	321052150	138
320848050	G1.B5	320871900	B9.B	321011450	F15.B	321033150	B1.A6.1	321052450	B6.B
320848350	F19	320874150	B10.D2	321011550	F15.B	321033650	G3	321052650	142.16
320848550	E10	320878350	M4	321011650	F15.A	321033650	G3/1	321052950	142.17
320849050	H1	320878950	M4	321011750	F15.A	321034250	B5	321053050	142.17
320849150	D12	321002250	A2	321011850	F15.A	321034300	B4	321053150	138
320849350	G1.B1	321002350	A2	321011950	F15.A	321034350	B5	321053250	138
320849450	G1.B5	321004650	G18	321012050	F15.A	321034450	B5	321053650	B6.B
320849550	G1.B5	321004750	G18	321012150	F13.B	321035950	A6.B	321054200	B6.B
320849650	G1.B1	321004850	G18	321014050	142.22	321036150	A6.B	321054200	B6.C
320849950	F7	321004950	G18	321014350	H5.B1	321036450	B1 A6	321054300	B6.B
320850050	165	321005050	A2	321014450	142.2	321036450	B1.A6.1	321054300	B6.C
320850250	G1.B3	321005550	D3	321014750	142.7	321036450	B1.B6	321054650	B6.B
320850350	G1.B3	321005650	D3	321014850	142.7	321036550	C2	321054650	B6.C
320852650	B1.B14	321005750	D3	321014950	142.2	321036650	C9.B1	321055050	D1.A6
320853750	K4	321005650	142.11	321015050	142.7	321036750	C2	321055150	B1 A6
320854150	F1	321005960	142.5	321015150	142.22	321037050	B7	321055250	B1.A6
320854150	F8	321008250	B5	321015350	B1.A11.A.	321037150	A3	321055350	B1 A6
320854650	165	321008450	B1.A10.B1	321015950	A1.B	321037350	C6	321055450	B1.B7
320857450	M4	321008550	B1.A10.B1	321016950	D1.A7.1	321037450	A8	321055500	B1.B6

https://www.tractormanualpdf.info/

INDICE PARTI DI RICAMBIO - INDEX DES PIECES DETACHEES - ERSATZTEIL-VERZEICHNIS - SPARE PART INDEX - INDICE DE PIEZAS DE REPUESTO

N. ORDIN.	SGR.	N. ORDIN.	SGR.	N. ORDIN.	SGR.	N. ORDIN.	SGR.	N. ORDIN.	SGR.
321055950	B1.B9	321060750	142.20	321075700	H7.C	321081850	142.11	321091050	148.2
321056050	142.7	321060850	142.11	321076050	F5	321081950	B2	321091100	B1.A14
321056150	B1.B9	321062350	B4	321076150	E0	321082050	B1.A14	321091100	B1.B12
321056150	B1.B9/1	321062400	K13	321076250	E8	321082050	B1.B12	321091250	F11/1
321056250	B1.B9	321062650	142.19	321076350	E8	321082150	B1.A14	321091350	B1.B6
321056250	B1.B9/1	321062750	142.7	321076350	E8/1	321082150	B1.B12	321091450	B1.A6.1
321056350	K4	321062850	D12	321076450	E8	321082400	B1.A13	321091550	B1.A6
321056450	K4	321063050	D12	321076650	E8	321082500	B1.B11	321091650	142.19
321056650	K10	321063150	H13	321076650	E8/1	321082650	B1.A14	321092050	D12
321056850	G4	321063250	H13	321077050	G13.C	321082650	B1.B12	321092650	C1
321056950	K4	321070050	F6	321077250	B1.A13	321082750	B2	321092750	C1
321057050	K4	321070150	F6	321077350	B1.B11	321084250	130.A	321094050	G1.A7
321057150	K7	321072250	F8	321078250	H10	321084300	H17	321094050	G1.B1
321057250	K7	321072350	L11	321078550	F8	321084351	H17	321094150	H5.B2
321057350	K7	321072450	L11	321078650	F2	321084650	D2	321094350	F11/1
321057450	K7	321072650	A3	321078750	F8	321084750	D2	321094450	F11/1
321057550	K8	321072750	B1.A14	321078850	G1.B5	321084850	F13.A	321094750	F11/1
321057650	K10	321072750	B1.B12	321078950	162	321084950	F15.A	321096100	F11/1
321057750	K10	321072850	142.20	321079050	G1.A1	321084950	F15.B	321096750	H5.C2
321057850	K10	321072950	B5	321079150	G1.A1	321084950	F15.B/1	321096750	H5.C7
321057950	K10	321073050	D3	321079150	G1.B1	321085050	F13.B	321096850	H5.C7
321058050	K17	321073100	K12	321079750	142.16	321085150	F13.A	321096850	H5.D3
321058150	K12	321073350	F8	321079850	142.16	321085250	G1.B1	321096850	H5.D6
321058250	K12	321073850	B1.A6	321080350	B1.A15	321085350	F13.A	321097450	D9
321058350	K12	321073950	B1.A7	321080350	B1.B13	321085650	142.19	321097550	D9
321058550	K4	321074100	B1.A6	321080450	B1.A15	321087050	M4	321097650	H13
321058950	G4	321074250	B7	321080450	B1.B13	321087150	M4	321097650	B2
321059850	B1.B6	321074350	142.1	321080550	B1.A15	321089250	F13.B	321097750	B1.S15
321059950	B1.B6	321074450	142.1	321080550	B1.B13	321089350	A7	321097950	L1.A
321060050	B1.B4	321074650	142.5	321080650	B1.A15	321089450	F12/1	321097950	L1.B
321060150	G4	321075000	K6	321080650	B1.B13	321089550	F12/1	321098050	L1.A
321060250	142.20	321075350	142.5	321081050	139	321089650	F12/1	321098050	L1.B
321060350	F8	321075400	E8	321081150	139	321090100	B1.A15	321100950	142.13
321060450	F4	321075500	H7.B	321081250	139	321090100	B1.B13	321105050	D9
321060650	F8	321075600	H7.A	321081600	L1.A	321090750	F12/1	321105150	B1.B2

https://www.tractormanualpdf.info/

INDICE PARTI DI RICAMBIO - INDEX DES PIECES DETACHEES - ERSATZTEIL-VERZEICHNIS - SPARE PART INDEX - INDICE DE PIEZAS DE REPUESTO

N. ORDIN	SGR.	N. ORDIN.	SGR	N. ORDIN.	SGR.	N. ORDIN.	SGR.	N. ORDIN.	SGR.
321105200	K2	321115750	148.B/1	321119750	B10.D2	321133850	148.B/1	321150750	S8.C
321105350	G14	321115750	129	321119850	B10.D2	321133950	B5	321155150	F14
321105450	G14	321116050	B6.A	321120150	H5.C6	321134250	F15.A	321155200	B3.B2
321105550	G14	321116150	M4	321120150	H5.D7	321134350	F15.A	321155300	B3.B2
321105650	G14	321116250	L9	321120250	H5.C6	321138950	175.1	321155400	B3.B2
321105800	D9	321116350	L9	321120250	H5.D7	321139050	148.2	321155550	F8
321106350	B1.A3	321116450	L1.A	321120350	H5.C6	321140550	175.1	321155950	F15.A
321108750	E1	321116450	L1.B	321120350	H5.D7	321140650	175.1	321155950	F15.B/1
321108850	B1.A11.A2	321116550	L9	321120850	B10.D3.A	321141250	175.3	321156000	196
321109350	A4	321117350	C9.A1	321120950	B10.D3.A	321141450	175.2	321156250	196
321110050	B6.B	321117450	B5	321121000	B4	321142250	175.6	321156550	F3
321110150	B6.B	321117550	B5	321123450	D10/1	321142350	175.4	321156650	F14
321110250	B6.B	321117650	B5	321123550	G18	321142850	175.6	321156750	F14
321110350	D6.C	321117850	B1.A10.C1	321123850	G18	321142950	175.6	321156850	196
321110450	B6.C	321117950	B1.A10.C1	321128050	E9.B	321144150	129	321156950	180
321110550	B1.A11.A	321118050	162	321128950	E9.B	321145750	B1.A5	321157050	196
321110550	D1.A11.A2	321118100	B4	321129050	E9.B	321146150	B1.A11.A2	321157150	K8
321111100	B10.D2	321118250	B1.B9	321129150	E9.B	321146250	M4	321157450	H3
321111450	B1.B12	321118250	B1.B9/1	321129250	E9.B	321146350	G4	321157500	K8
321111650	B1.B8	321118450	F3	321129350	E9.B	321147150	B6.C	321157600	K8
321111750	B1.B5	321118550	F3	321129450	E9.B	321147250	B6.C	321157700	K8
321113250	B1.A6.1	321118850	B5	321129550	E9.B	321147350	B6.C	321158150	180
321113450	B1.A6	321118950	D11.A1	321129650	E9.B	321147750	B1.A11.A2	321158750	180
321113450	B1.A6.1	321118950	D11.A2	321130450	E9.A	321147850	B1.A11.A2	321159100	180
321113450	B1.B6	321118950	D11.A3	321130950	165	321147900	H5.C6	321159750	H1
321113550	A4	321118950	D11.A4	321131050	165	321148950	A12	321159850	H1
321113650	B1.A6	321119050	D11.A1	321131950	C6	321149050	A12	321160050	130.B
321115250	D11.B2	321119050	D11.A2	321133250	F13.B	321149250	165	321160350	130.B
321115250	D11.B3	321119050	D11.A3	321133450	H5.B1	321149450	165	321160350	130.A
321115350	H5.B1	321119050	D11.A4	321133550	H5.B1	321149650	165	321160450	F9.A
321115350	B1.B10	321119150	D11.A1	321133750	175.8	321149750	165	321161050	B4
321115650	148.B/2	321119150	D11.A2	321133750	148.B/2	321149950	D4.1	321171050	M4
321115650	148.B/1	321119150	D11.A3	321133750	148.B/1	321150050	D4.1	321171150	H1
321115750	175.8	321119150	D11.A4	321133850	175.8	321150550	B6.C	321171200	G17
321115750	148.B/2	321119550	B5	321133850	148.B/2	321150650	B6.C	321171550	E5

https://www.tractormanualpdf.info/

INDICE PARTI DI RICAMBIO - INDEX DES PIECES DETACHEES - ERSATZTEIL-VERZEICHNIS - SPARE PART INDEX - INDICE DE PIEZAS DE REPUESTO

N. ORDIN.	SGR.	N. ORDIN.	SGR.	N. ORDIN	SGR.	N. ORDIN.	SGR.	N. ORDIN.	SGR.
321171650	G1.B3	321182550	H7.A	321189650	M4	321198550	D1	321204750	111.A
321171750	G1.B3	321182550	H7.B	321189900	K6	321198650	F13.A	321204850	111.A
321171850	142.1	321182550	H7.C	321190000	K8	321198750	F13.A	321204900	L7
321171950	142.1	321182650	H7.A	321190100	K6	321198850	F13.A	321205000	L7
321172050	142.18	321182650	H7.B	321191100	K2	321198950	F13.A	321205150	L8
321172350	G1.B1	321182660	H7.C	321191600	K2	321199050	F13.A	321206150	H2
321172450	G1.B1	321182750	H7.A	321191800	K2	321199150	F1	321206250	C9.B3
321172650	G1.B2	321182750	H7.B	321192450	K2	321199650	175.3	321206650	H5
321173050	G1.B1	321182850	H7.C	321193300	K6	321200050	175.5	321206700	B1.A10.A/
321173150	G1.B2	321182900	H7.A	321193500	K6	321200350	H14	321206850	H5.C3
321173250	G1.B2	321182900	H7.B	321193650	E6	321200450	H14	321206650	H5.D3
321173350	G1.B2	321182900	H7.C	321193750	B10.C4	321200450	B1.A10.C1	321207050	F8
321173450	G1.B1	321183050	H7.A	321193850	B10.C3	321200850	B6.C	321207150	F9
321173650	G1.B1	321183050	H7.C	321193950	B10.C2	321201050	D11.A1	321207250	H5.B1
321173750	G1.B3	321183150	H7.A	321194050	B10.C5	321201050	D11.A2	321207350	G8
321174950	142.1	321183150	H7.C	321194050	B10.C6	321201050	D11.A3	321207450	G8
321175050	C1	321183250	H7.A	321194150	B10.C5	321201050	D11.A4	321207550	G12.A
321175950	111.A	321183250	H7.B	321194550	B1.B7	321201750	F6	321207650	G12.B
321176250	142.1	321183250	H7.C	321194650	B1.B6	321201850	F11/1	321207750	G12.C
321176450	142.1	321183350	H7.A	321194750	B1.B6	321202050	F11/1	321207850	C2
321176550	G1.B1	321183350	H7.B	321194850	B1.B6	321202250	A5	321208100	K8
321176650	G1.B4	321183350	H7.C	321194950	B1.B6	321202350	D2	321208250	D11.B1
321176950	142.18	321185350	H5.B1	321195050	B1.B6	321202550	111.A	321208250	D11.B2
321177050	142.18	321185700	H13	321195150	H11	321202850	C9.B1	321208250	D11.B3
321177650	142.1	321186150	B10.D2	321195300	180	321202900	180	321208450	D10/1
321177750	142.1	321187000	K6	321195450	B10.C8	321203000	180	321208550	D10/1
321178150	G1.B2	321188400	K6	321196000	126.C/1	321203200	180	321208650	D11.A1
321178450	142.18	321188500	K6	321196000	126.A/1	321203350	D12	321208650	D11.A2
321178950	G8	321188600	K6	321196150	126.C/1	321203450	D12	321208650	D11.A3
321179050	G8	321188700	K6	321196150	126.A/1	321203550	D12	321208650	D11.A4
321181950	B6.A	321188800	K6	321196200	126.D/1	321203650	F1	321208650	D11.C1
321182250	B4	321188900	K6	321196200	126.B	321203750	F1	321208650	D11.D1
321182350	H7.A	321189000	K6	321196350	126.D/1	321203850	F1	321208650	D11.E1
321182350	H7.B	321189100	K6	321196350	126.B	321204250	D3.1	321208950	D11.B1
321182450	H7.C	321189200	K6	321196450	F1	321204350	D3.1	321208950	D11.B2

https://www.tractormanualpdf.info/

INDICE PARTI DI RICAMBIO - INDEX DES PIECES DETACHEES - ERSATZTEIL-VERZEICHNIS - SPARE PART INDEX - INDICE DE PIEZAS DE REPUESTO

N. ORDIN.	SGR.	N. ORDIN.	SGR.	N. ORDIN.	SGR.	N. ORDIN.	SGR.	N. ORDIN.	SGR.
321208950	D11.D3	321213650	190	321223350	142.13	321227450	148.4	321241850	G2.B
321209100	K8	321213650	K9.B	321223450	142.13	321227550	148.2	321244350	162
321209300	K8	321213950	190	321223700	148.8/2	321227650	148.2	321244450	162
321209400	K8	321213950	K9.B	321223600	148.8/2	321227750	148.3	321244550	162
321209850	C2	321214650	F8	321223950	F8	321227850	148.7	321244650	157
321210000	L12	321214750	F8	321224050	148.5/1	321227950	148.7	321244750	148.6
321210150	L12	321214900	190	321224150	148.5/1	321228050	C9.B3	321244750	148.4
321210250	E1	321214900	K8	321224250	148.5/1	321228150	C9.B3	321245850	F6
321210350	E1	321215250	190	321224350	148.5/1	321228650	C1	321245950	H5.A
321210450	S4	321215250	K9.B	321224450	148.6	321229050	F8	321246050	H5.B2
321210650	E1	321215450	H1	321224550	148.6	321229350	B6.C	321250250	F8
321210750	D11.A1	321216350	G1.B1	321224650	148.1	321229450	142.13	321250350	F8
321210750	D11.A2	321216450	142.1	321224950	148.6	321230150	L7	321251450	F1
321210750	D11.A3	321216550	G1.B1	321225150	148.1	321230250	L3	321251550	D12
321210750	D11.A4	321216650	F3	321225250	148.1	321230350	L3	321251750	B7
321211050	D10/1	321216950	F3	321225350	148.1	321230450	B6.B	321251850	142.11
321211250	D11.A1	321218050	D11.D1	321225450	148.1	321230650	B1.B8	321252050	142.12
321211250	D11.A2	321218250	B1.B11	321225550	148.2	321230750	B1.B8	321252150	175.1
321211250	D11.A3	321218450	F8	321225750	148.2	321234050	G2.B	321252350	D11.E1
321211250	D11.A4	321218650	B1.A13	321225850	148.2	321234950	G3/1	321252550	175.1
321211250	D11.C1	321218750	L11/1	321225950	148.2	321235050	142.19	321252650	H2
321211250	D11.D1	321218950	148.9/2	321226050	148.2	321235150	G3/1	321252750	H2
321211250	D11.E1	321219150	L11/1	321226150	148.2	321235250	G3/1	321252950	142.11
321211300	175.6	321219250	L11/1	321226250	148.2	321235450	G3/1	321253050	H6/1
321211400	D11.B1	321219750	D9	321226350	148.2	321235550	G3/1	321253150	H6/1
321211500	D11.B2	321220850	B1.B6	321226450	148.2	321235650	B1.B5	321253250	H6/1
321211600	D11.B3	321221100	148.8/2	321226550	148.2	321235950	F8	321253350	H9/1
321211750	L11/1	321221250	142.13	321226650	148.2	321237850	B1.B9/1	321253450	H9/1
321212050	E1	321221250	L11/1	321226750	148.2	321237950	B1.B9/1	321253550	H8/1
321212250	C9.B1	321221450	L11/1	321226850	148.2	321238050	B1.B9/1	321253650	H8/1
321212350	L11/1	321221750	F3	321226950	148.1	321238150	B1.B9/1	321253750	H21
321212900	G3	321222250	B10.C2	321227050	148.4	321238250	B1.B9/1	321253750	H22
321212900	G3/1	321222550	C1	321227150	148.4	321241550	G3/1	321253750	H23
321213550	190	321222600	161	321227250	148.4	321241650	G2.B	321253750	H24
321213550	K9.B	321223250	148.8/2	321227350	148.4	321241750	G2.B	321253750	H26

https://www.tractormanualpdf.info/

INDICE PARTI DI RICAMBIO - INDEX DES PIECES DETACHEES - ERSATZTEIL-VERZEICHNIS - SPARE PART INDEX - INDICE DE PIEZAS DE REPUESTO

N. ORDIN.	SGR.	N. ORDIN.	SGR.	N. ORDIN.	SGR.	N. ORDIN.	SGR.	N. ORDIN.	SGR.
321253850	H16	321259050	H26	321264350	H5.B1	321268850	H25	321273250	H22
321253950	H15.A	321259150	H24	321264450	H5.B1	321268950	H25	321273250	F19
321254050	H17	321259250	H23	321264550	H1	321269050	H25	321273350	H15.A
321254150	H18	321259350	H22	321264950	H5.B1	321269150	H25	321273450	H6/1
321254150	H19	321259550	175.2	321265250	B1.A10.C1	321269250	175.1	321273550	H6/1
321254150	H20	321259600	L4/1	321265350	B1.A10.C1	321269350	H9/1	321273750	H13
321254150	H28	321259750	H16	321265450	B1.A10.C1	321269450	D12	321273850	N13
321254250	H15.A	321259850	H22	321265550	B1.A10.C1	321269500	H7.B	321274350	B1.B3
321254350	H9/1	321259950	H23	321265600	B1.A10.C1	321269600	H7.A	321274450	B1.B3
321255050	B1.B3	321260050	H26	321265650	132/1	321269700	H7.C	321274550	B1.B2
321255150	132/1	321260150	H24	321265950	H15.A	321269850	H21	321274650	B1.B2
321255250	F3	321260250	H21	321266050	H15.A	321269850	H22	321274750	148.4
321255350	175.3	321260350	H15.A	321266150	132/1	321269850	H23	321274850	H18
321255450	175.6	321260450	H15.A	321266250	132/1	321269850	H24	321274850	H19
321255550	175.6	321260550	B1.B3	321266350	132/1	321269850	H25	321274950	H20
321255600	175.6	321260650	175.2	321266450	132/1	321269850	H26	321275050	H28
321255750	175.6	321260750	H8/1	321266550	132/1	321269850	B1.A8	321275150	H5.A
321255800	175.7	321260850	132/1	321266650	H22	321269950	F15.B/1	321275250	H9/1
321256650	175.7	321260950	H6/1	321266650	H23	321270050	175.5	321275450	G15
321256750	175.6	321261150	H6/1	321266650	H24	321270250	H3/1	321275550	A4
321256850	175.3	321261500	H5.D5	321266650	H26	321271250	175.7	321275650	A4
321256950	175.5	321261700	H17	321266650	F19	321271350	175.7	321276150	H3/1
321257050	175.4	321261950	H15.A	321266750	H13	321271450	175.8	321276200	132/1
321257150	175.4	321262200	H5.D2	321266850	H8/1	321271650	H8/1	321276300	132/1
321257250	175.5	321262450	148.9	321266950	132/1	321271750	H6/1	321276450	148.4
321257350	175.5	321262550	148.9	321267050	132/1	321271850	H6/1	321276550	148.4
321257850	175.6	321262650	148.9	321267150	132/1	321272050	H6/1	321276650	148.4
321257950	175.6	321262750	148.9	321267250	H16	321272150	H6/1	321276750	H10
321258100	175.7	321262850	148.9	321267350	G2.A	321272250	H6/1	321276950	B1.B3
321258450	175.4	321262950	148.9	321267750	G1.B1	321272350	H6.1	321277000	B1.S6
321258500	175.4	321263350	148.9	321267850	G1.B1	321272350	H8/1	321277150	H9/1
321258650	175.4	321263650	H5.B1	321268200	175.3	321272750	148.10	321277250	H9/1
321258750	175.4	321263750	H5.B1	321268300	175.3	321272850	148.10	321277350	H10
321258850	175.4	321263850	H5.B1	321268550	B1.A11.B1	321272950	H22	321277450	H9/1
321258950	175.4	321264250	H1	321268600	B1.A11.B1	321273150	H8/1	321277550	H9/1

https://www.tractormanualpdf.info/

INDICE PARTI DI RICAMBIO - INDEX DES PIECES DETACHEES - ERSATZTEIL-VERZEICHNIS - SPARE PART INDEX - INDICE DE PIEZAS DE REPUESTO

N. ORDIN.	SGR.	N. ORDIN.	SGR.	N. ORDIN.	SGR.	N. ORDIN.	SGR.	N. ORDIN.	SGR.
321277650	H9/1	321281450	126.B	321285850	148.3	321291050	132/1	321297350	L7
321277750	H9/1	321281450	126.A/1	321285950	E8/1	321291250	148.8/2	321299550	G1.B1
321277850	H22	321281550	126.B	321286050	E8/1	321291650	G16/1	321299650	G1.B1
321277850	H23	321281550	126.A/1	321286150	F14/1	321291750	G16/1	321299850	148.10
321277850	H24	321281650	132/1	321286250	F14/1	321291850	G16/1	321318950	126.D/1
321277850	H25	321281750	F17	321286350	B1.A1D.A/	321292850	E3	321318950	126.C/1
321278050	B1.B3	321281850	F18	321286550	F19	321293050	H5.A	321318950	126.B
321278150	H8/1	321281900	B1.B10	321286650	F19	321293150	142.13	321318950	126.A/1
321278250	E8/1	321282000	B1.B10	321286750	F19	321293250	L6	321318950	L4/1
321278350	G14	321282150	E8/1	321286850	F19	321293350	H1	321337150	196
321278550	148.6	321282250	148.10	321286950	F19	321293450	H1	321365050	132/1
321278750	L7	321282350	148.10	321287050	F19	321293550	H1	321390850	175.4
321278850	L7	321282550	148.10	321287950	126.D/1	321293650	H1	321390950	175.4
321278950	H16	321282750	148.10	321287950	126.C/1	321294350	G19	321391550	175.4
321279450	148.2	321282950	148.10	321287950	126.B	321294450	G19	321398250	175.6
321279650	F19	321283250	G15	321287950	126.A/1	321294550	G19	321402650	175.4
321279650	H21	321283350	K10	321288050	H15.A	321294650	G19	321402900	132/1
321279750	F19	321283450	148.3	321288250	M4	321294750	G19	321411050	132/1
321279850	F16	321283550	D4.2	321288350	126.D/1	321295150	G19	321411450	132/1
321280050	F16	321283650	D4.2	321288350	126.C/1	321295250	G19	321412250	132/1
321280150	H5.B1	321284250	G2.A	321288450	126.D/1	321295300	F19	321431500	132/1
321280250	H5.B1	321284450	L3	321288450	126.C/1	321295450	F19	321432100	132/1
321280350	H5.B1	321284450	L4/1	321288550	L6	321295750	A2	321466150	175.4
321280550	G2.A	321284450	H6/1	321288650	L12	321295950	175.6	321466250	175.4
321280650	K18	321284500	L1.A	321288700	L7	321296050	H1	321486000	E8
321280750	G2.A	321284500	L1.B	321289150	F14/1	321296150	H1	321490350	H5.D1
321280850	F16	321284650	H3/1	321289250	M4	321296250	H1	321490400	H5.D1
321280950	F16	321284750	178	321289350	G16/1	321296350	H1	321490500	H5.D1
321281050	G14	321284850	E8/1	321289450	G16/1	321296450	H1	321490650	H5.D2
321281150	H5.D1	321284850	E10	321289550	G16/1	321296550	H1	321491650	H5.D2
321281250	F15.B/1	321285500	G3	321289650	G16/1	321296650	H1	321493950	G1.B4
321281350	126.B	321285500	G3/1	321289750	G16/1	321296750	H1	321503050	H5.D4
321281350	126.A/1	321285650	106	321289850	G16/1	321296850	L7	321508250	132/1
321281450	126.D/1	321285650	H5.B1	321289900	106	321297050	142.1	321520200	175.6
321281450	126.C/1	321285750	148.3	321290900	148.6/2	321297250	B4	321522800	175.4

https://www.tractormanualpdf.info/

INDICE PARTI DI RICAMBIO - INDEX DES PIECES DETACHEES - ERSATZTEIL-VERZEICHNIS - SPARE PART INDEX - INDICE DE PIEZAS DE REPUESTO

N. ORDIN.	SGR.	N. ORDIN.	SGR.	N. ORDIN.	SGR.	N. ORDIN.	SGR.	N. ORDIN.	SGR.
321534850	14B.2	340400375	B1.A11.A2	340411236	142.6	340411458	G1.B2	340415605	F15.A
321536950	132/1	340405865	B10.D2	340411236	142.1	340411458	G1.B3	340415605	F15.B/1
321551650	K18	340406565	B5	340411236	G1.A2	340411458	F17	340415606	H1
321551650	F5	340411009	142.3	340411236	G1.A3	340411459	G4	340415607	D8
321551650	E8/1	340411009	F6	340411236	G1.B2	340411459	F13.B	340415608	F15.A
321551750	F5	340411010	E6	340411236	F17	340411504	C7	340415608	F15.B
321551750	E8/1	340411010	C5	340411236	F18	340415000	B1.B5	340415614	B1.B3
321551750	E10	340411012	142.14	340411237	142.4	340415003	H5.B2	340415625	D10
321564850	L3	340411012	142.1	340411237	F2	340415060	F15.A	340415625	D10/1
321564850	B1.A10.A/	340411012	G1.A3	340411238	C6	340415065	C7	340415632	142.6
321570700	E8/1	340411012	F18	340411238	C9.B2	340415069	F11	340415650	F1
321571950	132/1	340411013	142.3	340411238	C9.B3	340415069	F11/1	340415662	F12/1
321574900	129	340411040	142.9	340411239	C6	340415077	H5.B1	340415663	F12/1
321578900	H7.D	340411041	142.18	340411404	142.10	340415102	F12	340415804	H19
321602100	H5.C2	340411041	142.14	340411404	142.17	340415104	175.1	340415813	H13
321602100	H5.D2	340411042	G4	340411404	142.14	340415104	B1.B1	340415814	H13
321602250	H5.C2	340411042	F13.B	340411404	142.13	340415156	E5	340415815	B1.A10.A/
321602250	H5.D2	340411203	142.9	340411404	142.6	340415204	L11/1	340415815	B1.A10.A/
321602300	H5.C2	340411204	142.18	340411404	142.1	340415208	L11	340415821	H15.B
321602300	H5.D2	340411204	142.14	340411404	142.1	340415213	B1.A10.A/	340415822	F15.B
321602450	H5.C2	340411204	142.1	340411404	G1.A3	340415213	B1.A10.A/	340415822	F15.B/1
321602450	H5.D2	340411204	G1.A3	340411404	G1.A3	340415219	F1	340415826	K7
321602650	H5.C3	340411204	G1.B3	340411404	F18	340415219	F8	340415832	G5
321602650	H5.D3	340411204	F16	340411404	F18	340415508	E8	340415855	H13
321602700	H5.C3	340411205	142.3	340411405	142.4	340415517	C4	340415856	D5.A1
321602700	H5.D3	340411205	G4	340411405	142.3	340415519	H1	340415857	H13
321603050	H5.D6	340411205	F6	340411405	F6	340415526	H9	340415863	142.10
321603150	H5.D1	340411205	F7	340411406	E6	340415527	H11	340415866	H5.A
321603950	H5.D5	340411205	F13.B	340411406	C5	340415529	H9/1	340415867	B1.A1
321604050	H5.D5	340411206	148.2	340411406	C9.B2	340415531	H1	340432433	142.3
321604150	H5.D2	340411206	E6	340411406	C9.B3	340415531	H17	340433041	0.32.3
321604250	H5.D1	340411206	C5	340411457	142.9	340415559	F12/1	340433129	H5.B2
321604300	H5.D3	340411236	142.18	340411458	142.18	340415567	130.B	340433138	A7
321612150	H5.B2	340411236	142.17	340411458	142.14	340415605	G1.B1	340433190	A7
340400375	B1.A11.A.	340411236	142.13	340411458	G1.A2	340415605	F4	340433250	K1

https://www.tractormanualpdf.info/

INDICE PARTI DI RICAMBIO - INDEX DES PIECES DETACHEES - ERSATZTEIL-VERZEICHNIS - SPARE PART INDEX - INDICE DE PIEZAS DE REPUESTO

N. ORDIN.	SGR.	N. ORDIN.	SGR.	N. ORDIN.	SGR.	N. ORDIN.	SGR.	N. ORDIN.	SGR.
340433415	128	340437291	G9	340440382	M1	340478309	B8.A1	340481009	L7
340433419	120	340437300	M3	340441012	138	340478300	B10.C8	340481009	H5.C4
340433424	F17	340437300	C4	340441012	R1	340478311	B10.C4	340481101	132/1
340433456	142.3	340437301	M3	340441012	R9	340478313	B10.C3	340481101	132
340433457	E6	340437323	C4	340441012	R9/1	340478315	B10.C7	340481128	L4
340433467	G4	340437624	165	340441012	R25	340478318	B8.A1	340481129	L4
340433539	E5	340437628	165	340441012	F19	340478318	B8.A2	340481129	L4/1
340433983	H28	340437631	165	340441106	142.8	340478318	B8.A4	340481129	H5.C4
340435131	B1.A1	340437634	165	340441106	G2.6	340478318	B10.C2	340481129	H5.C4
340435150	F11/1	340438000	M3	340441106	F15.A	340478318	B10.C5	340481356	L2
340435152	D3	340438001	M3	340441111	142.2	340478318	B10.C6	340481703	146.3
340435152	D3.1	340440003	M1	340441116	126.A	340478319	149.10	340481703	132/1
340437200	142.17	340440012	M1	340441116	119	340478319	M4	340481703	132
340437200	142.14	340440100	M1	340441801	B9.A	340478323	M4	340481703	131
340437200	142.9	340440101	M1	340441801	B9.A	340479118	142.21	340481703	126.D/1
340437200	142.6	340440102	M1	340441804	H13	340480009	L3	340481703	126.C/1
340437200	M2	340440103	M1	340441807	190	340480256	L4	340481703	126.C
340437200	G1.A3	340440104	M1	340441807	148.6	340480256	L4/1	340481703	126.B
340437200	G1.B3	340440107	M1	340441807	148.4	340480284	H5.C6	340481703	126.A/1
340437200	G9	340440119	M1	340441807	M3	340480287	148.8/2	340481703	125.A
340437200	F18	340440126	M1	340441807	H5.B1	340480287	126.D/1	340481703	118
340437201	142.17	340440130	M1	340441807	C8	340480287	126.C/1	340481703	103
340437201	142.6	340440131	B10.C2	340449006	F1	340480287	126.B	340481703	L9
340437201	G1.A3	340440153	M1	340449006	F8	340480287	126.A/1	340481706	132
340437201	G1.B3	340440171	M1	340449017	142.6	340480287	L3	340481806	178
340437201	G9	340440186	M1	340478280	M4	340480287	L4/1	340481806	175.8
340437201	F18	340440301	M1	340478281	M4	340480287	L9	340481806	148.8/2
340437210	G1.A3	340440306	M1	340478290	M4	340480442	L4	340481806	142.13
340437222	142.9	340440320	M1	340478301	175.2	340480443	L9	340481806	132/1
340437241	142.6	340440323	M1	340478301	143.4	340480448	B1.B10	340481806	129
340437246	F18	340440325	M1	340478301	148.1	340480465	L4	340481806	126.D/1
340437264	142.14	340440330	M1	340478301	142.21	340480465	L4/1	340481806	126.C/1
340437269	G1.B3	340440331	M1	340478301	M4	340481003	L5	340481806	126.D
340437279	G9	340440350	M1	340478306	B9.A2	340481009	131	340481806	125.A/1
340437286	142.17	340440361	M1	340478306	B9.A3	340481009	118	340481806	L1.A

https://www.tractormanualpdf.info/

INDICE PARTI DI RICAMBIO - INDEX DES PIECES DETACHEES - ERSATZTEIL-VERZEICHNIS - SPARE PART INDEX - INDICE DE PIEZAS DE REPUESTO

N. ORDIN.	SGR.	N. ORDIN.	SGR.	N. ORDIN.	SGR.	N. ORDIN.	SGR.	N. ORDIN.	SGR.
340481806	L1.B	340485395	B1.A9	344311137	148.3	344814163	132/1	350345216	B1.B9/1
340481806	L3	340485505	K7	344311137	148.1	344814166	L7	350354026	B1.B1
340481806	L4/1	340485922	A4	344311226	B1.B1	344814323	142.13	350354030	D3
340481806	L6	340486008	L5	344311228	175.1	344853102	K6	350354030	D3.1
340481806	L7	340486115	L5	344311318	D7	344853109	K2	350354030	D9
340481806	L11/1	340486126	B1.B10	344375100	M3	344853110	190	350354030	A9.B
340481806	L12	340486127	175.8	344375100	C9.B1	344853110	K9.B	350354030	A9.A
340481806	H5.B1	340486127	L1.B	344375101	M3	350320235	132/1	350354220	B4
340481807	L12	340486127	B1.B10	344375101	C9.B1	350320265	B1.B10	350354220	B7
340481808	196	340486152	L1.A	344375191	C9.B1	350342510	146.5/1	350354526	B1.A1
340481808	L1.A	340486152	L1.B	344381101	C9.A1	350342510	G3	350354530	B10.D2
340481808	L1.B	340486179	L1.A	344381101	C9.B4	350342510	G3/1	350354533	B10.D2
340481808	L3	340486179	L1.B	344381131	C9.B4	350342510	E10	350356004	142.11
340481808	H5.B1	340486184	L5	344381140	C9.A1	350342511	148.10	350356045	D7
340481808	H17	340486193	L1.A	344382100	M3	350342511	148.5/1	350356046	H9/1
340481808	B1.B9/1	340486193	L1.B	344382100	G1.A2	350342511	124/1	350356058	C9.B2
340481809	175.7	340486210	L5	344382100	G1.B2	350342511	G1.B1	350356120	H15.A
340481809	175.6	340486312	L5	344382100	F17	350342511	G7	350356120	F15.B/1
340481809	175.4	344015145	E9.B	344382101	G1.A2	350342511	F3	350356127	D10/1
340481809	175.3	344063135	B1.A14	344382103	G1.B2	350342511	E10/1	350356127	D11.A1
340481809	A2	344063135	B1.B12	344382103	F17	350342512	D7	350356127	D11.A2
340481811	L1.A	344158115	H5.B1	344782138	M4	350342513	F13.B	350356127	D11.A3
340481811	L1.B	344158115	B1.A6	344782162	M4	350342520	G7	350356127	D11.A4
340485260	K6	344158115	B1.AE.1	344782171	M4	350342520	D1	350356127	B1.B8
340485326	K11	344158115	B1.B6	344782179	M4	350342520	D9	350356128	D11.A1
340485370	190	344158136	181	344782194	B1.A3	350342520	C4	350356128	D11.A2
340485370	K9.A	344158136	E7.A	344782205	M4	350342520	C7	350356128	D11.A3
340485379	K2	344158136	F7.B	344782206	M4	350342525	G7	350356128	D11.A4
340485387	H14	344158141	D7	344782207	M4	350342525	E6	350356129	A1.B
340485387	B1.A10.C	344158143	B1.B1	344782209	M4	350342530	G9	350356166	H14
340485388	D3	344158144	G15	344782264	M4	350342530	D1	350356173	D10
340485388	D3.1	344158144	D8	344782279	142.21	350342535	H19	350356174	H16
340485389	B3.A1	344158146	L3	344782280	142.21	350345110	B1.B9	350356182	H1
340485391	B1.B15	344311127	C1	344782281	H5.B2	350345110	B1.B9/1	350356184	G5
340485393	K15	344311134	F5	344782282	148.10	350345216	B1.B9	350356184	C6

https://www.tractormanualpdf.info/

INDICE PARTI DI RICAMBIO - INDEX DES PIECES DETACHEES - ERSATZTEIL-VERZEICHNIS - SPARE PART INDEX - INDICE DE PIEZAS DE REPUESTO

N. ORDIN.	SGR	N. ORDIN.	SGR.	N. ORDIN.	SGR.	N. ORDIN.	SGR.	N. ORDIN.	SGR.
350356184	C1	350356533	B1.A10.A/	350357803	D5.A1	350359400	C10	350360550	142.3
350356189	142.4	350356534	D8	350357803	D5.B1	350359405	B10.D2	350360550	F10.B
350356189	F7	350356537	175.7	350357803	C2	350359409	B1.A14	350360560	E6
350356235	F11	350356537	129	350357803	B1.A3	350359409	B1.B12	350360760	D9
350356235	F11/1	350356539	C1	350357803	B2	350359452	H5.B1	350360990	D6.A1
350356256	175.1	350356540	G5	350357803	B4	350359457	B1.A6	350360990	D6.A2
350356256	148.1	350356546	B1.A10.A/	350357803	B6.B	350359457	B1.A6.1	350360990	D6.B1
350356256	B1.B1	350356547	F11/1	350357803	B6.C	350359457	B1.B6	350360990	D6.C1
350356286	B1.A11.A.	350356552	C3	350357803	B7	350359458	126.A	350361730	H15.B
350356286	B1.A11.A2	350356561	B1.A10.A/	350357803	B10.D2	350359458	H5.B1	350362430	G1.B4
350356325	D10/1	350356583	H1	350357803	A9.B	350359458	H8	350362434	142.15
350356327	F15.A	350356808	F4	350357803	A9.A	350370725	C2	350362434	G10
350356328	B1.A5	350356828	H28	350357804	175.2	350378335	M3	350362450	G11
350356328	B1.B4	350356828	A7	350357805	B1.A10.B1	350378335	H1	350362730	148.2
350356368	H27	350356904	H27	350357805	B6.A	350378635	M3	350362740	148.2
350356440	142.11	350356912	142.16	350357851	111.A	350378635	A7	350362975	A9.B
350356444	H13	350356912	A7	350357851	G7	350378735	I11	350362975	A9.A
350356461	F15.A	350356925	G1.B3	350357851	B1.A1	350379219	H21	350363435	G10
350356461	F15.B	350356925	F18	350357851	A1.B	350379219	H22	350363440	F6
350356461	F15.B/1	350357144	B2	350357852	C1	350379219	H23	350363450	G10
350356494	L7	350357144	B4	350357853	F12/1	350379219	H24	350364425	G1.B4
350356510	142.2	350357803	175.1	350357853	B1.B1	350379219	H25	350364426	G6
350356510	F19	350357803	148.4	350358113	B1.A14	350379219	H26	350364465	C9.B2
350356511	142.5	350357803	148.1	350358113	B1.B12	350379219	B1.A8	350364465	142.4
350356513	D2	350357803	142.17	350358187	B10.D5	350379273	C1	350364465	F7
350356514	H1	350357803	142.14	350358306	B1.A11.A	350379344	D10/1	350364740	165
350356520	B1.A10.A/	350357803	K1	350358306	B1.A11.A2	350379350	F3	350364740	H15.B
350356521	H13	350357803	G1.B4	350358309	G10	350379367	C3	350364740	H23
350356530	175.8	350357803	G5	350358309	B5	350379391	130.B	350364740	C9.B3
350356530	148.8/2	350357803	G11	350358319	B1.A14	350379391	130.A	350364750	165
350356530	148.8/1	350357803	F11	350358319	B1.B12	350379391	B9.A	350368205	C5
350356530	H13	350357803	F11/1	350358348	B1.A11.A.	350379391	B9.B	350368208	148.3
350356530	B1.A10.A/	350357803	F12	350358348	B1.A11.A2	350380535	142.13	350368208	148.2
350356531	H16	350357803	D3	350358719	D3	350380535	142.6	350391507	H13
350356531	G16/1	350357803	D3.1	350358719	D3.1	350380540	G4	350391507	B1.A10.A/

https://www.tractormanualpdf.info/

INDICE PARTI DI RICAMBIO - INDEX DES PIECES DETACHEES - ERSATZTEIL-VERZEICHNIS - SPARE PART INDEX - INDICE DE PIEZAS DE REPUESTO

N. ORDIN.	SGR.	N. ORDIN.	SGR.	N. ORDIN.	SGR.	N. ORDIN.	SGR.	N. ORDIN.	SGR.
350391507	B1.A10.A/	355500510	B1.A10.A/	355500715	126.C/1	355500715	G15	355500915	142.11
350391577	A2	355500515	175.8	355500715	126.C	355500715	G17	355500915	142.9
350391614	175.3	355500515	148.8/2	355500715	126.B	355500715	G19	355500915	142.8
350391614	B1.A5	355500515	148.8/1	355500715	126.A/1	355500715	F9.A	355500915	142.7
350399006	H1	355500515	148.8	355500715	126.A	355500715	F13.A	355500915	142.5
350399026	H1	355500515	131	355500715	124/1	355500715	F16	355500915	142.1
353561116	C6	355500515	129	355500715	118	355500715	F19	355500915	132/1
353561120	142.8	355500515	L1.A	355500715	M3	355500715	E3	355500915	129
353561120	F15.A	355500515	L1.B	355500715	L3	355500715	E7.A	355500915	126.B
353561120	B1.A11.A	355500515	L3	355500715	L4	355500715	E7.B	355500915	126.A/1
353561120	B1.A11.A2	355500515	L4/1	355500715	L4	355500715	D3.1	355500915	126.A
353561130	B1.B8	355500515	L11/1	355500715	L4/1	355500715	B1.B3	355500915	124/1
353561131	C7	355500515	L12	355500715	L9	355500715	B1.B6	355500915	111.A
353561132	B1.A14	355500515	F3	355500715	L11	355500715	B1.B10	355500915	L2
353561132	B1.B12	355500610	R15	355500715	L12	355500715	B1.B14	355500915	L11
353561136	D3	355500615	180	355500715	H3/1	355500715	A5	355500915	L11/1
353561136	D3.1	355500615	175.8	355500715	H4	355500815	L9	355500915	K3
353561142	D10/1	355500615	148.8/2	355500715	H4/1	355500905	B1.A10.A/	355500915	K5
353561145	H9/1	355500615	148.8/1	355500715	H5.C2	355500905	B1.A10.A/	355500915	K8
353571755	K15	355500615	L4/1	355500715	H9	355500910	B1.A10.A/	355500915	K10
353583183	G10	355500615	L7	355500715	H8/1	355500910	B1.A10.A/	355500915	K17
353583183	B1.A14	355500615	H1	355500715	H13	355500915	180	355500915	H3
353583183	B1.B12	355500615	H8/1	355500715	H22	355500915	168	355500915	H5.A
353587130	B10.D2	355500620	132/1	355500715	G1.A1	355500915	165	366600915	H5.B1
353847110	D9	355500715	161	355500715	G1.B1	355500915	148.6	355500915	H5.B2
353847125	C6	355500715	161	355500715	G1.B3	355500915	148.5/1	355500915	H6/1
353847140	165	355500715	148.5/1	355500715	G2.A	355500915	148.5	355500915	H8
355500410	148.8/1	355500715	142.11	355500715	G3	355500915	148.3	355500915	H9
355500410	148.8	355500715	142.9	355500715	G3/1	355500915	148.2	355500915	H11
355500410	142.13	355500715	142.7	355500715	G12.A	355500915	142.22	355500915	H13
355500410	L11	355500715	142.2	355500715	G12.B	355500915	142.20	355500915	H15.A
355500410	L11/1	355500715	132/1	355500715	G12.C	355500915	142.19	355500915	H15.B
355500415	180	355500715	132	355500715	G13.A	355500915	142.18	355500915	H16
355500510	R27	355500715	129	355500715	G13.B	355500915	142.16	355500915	H21
355500510	B1.A10.A/	355500715	126.D/1	355500715	G13.C	355500915	142.13	355500915	H22

https://www.tractormanualpdf.info/

INDICE PARTI DI RICAMBIO - INDEX DES PIECES DETACHEES - ERSATZTEIL-VERZEICHNIS - SPARE PART INDEX - INDICE DE PIEZAS DE REPUESTO

N. ORDIN.	SGR.	N. ORDIN.	SGR.	N. ORDIN.	SGR.	N. ORDIN.	SGR.	N. ORDIN.	SGR.
355500915	H23	355500915	C3	355501120	162	355501120	E6	355501315	H28
355500915	H24	355500915	E8	355501120	157	355501120	E6/1	355501315	F19
355500915	H25	355500915	D1	355501120	148.3	355501120	E10	355501320	137
355500915	H26	355500915	D7	355501120	148.2	355501120	D2	355501320	H1
355500915	G1.A1	355500915	D10/1	355501120	142.17	355501120	D9	355501320	H2
355500915	G1.B1	355500915	C2	355501120	142.3	355501120	D10/3	355501320	H5.B1
355500915	G1.B3	355500915	C4	355501120	119	355501120	C1	355501320	H9
355500915	G2.B	355500915	C9.A1	355501120	L1.A	355501120	C2	355501320	H17
355500915	G3	355500915	C9.B1	355501120	L1.B	355501120	C11	355501320	D5.A1
355500915	G3/1	355500915	C9.B3	355501120	K3	355501120	B1.A5	355501320	D5.B1
355500915	G6	355500915	B1.A6	355501120	H1	355501120	B1.A10.A/	355501320	D6.A1
355500915	G7	355500915	B1.A6.1	355501120	H2	355501120	B1.B1	355501320	D6.A2
355500915	G8	355500915	B1.A8	355501120	H4	355501120	B1.B2	355501320	D6.A2
355500915	G12.A	355500915	B1.A10.A/	355501120	H5.B1	355501120	B1.B3	355501320	D6.D1
355500915	G12.B	355500915	B1.A10.A/	355501120	H5.B2	355501120	B1.B4	355501320	B1.B1
355500915	G12.C	355500915	B1.A14	355501120	H15.A	355501120	A4	355501320	B1.B9/1
355500915	G15	355500915	B1.B3	355501120	H18	355501120	A1.B	355501320	A8
355500915	G17	355500915	B1.B6	355501120	H19	355501125	A1.B	355501325	B1.A11.A2
355500915	G19	355500915	B1.B12	355501120	G1.A3	355501130	148.1	355501330	136
355500915	F3	355500915	B1.B14	355501120	G1.B2	355501130	142.14	355501330	135
355500915	F4	355500915	B5	355501120	G3	355501130	142.9	355501330	130.D
355500915	F8	355500915	A4	355501120	G3/1	355501130	142.8	355501330	130.A
355500915	F9.B	355500915	A2	355501120	G4	355501130	142.6	355501330	F2
355500915	F9.C	355500920	178	355501120	G7	355501130	H1	355501330	D11.B1
355500915	F11/1	355500920	175.1	355501120	G16/1	355501130	H5.B1	355501330	D11.B2
355500915	F13.A	355500920	I13	355501120	G18	355501130	H12	355501330	D11.B3
355500915	F13.B	355500920	G2.A	355501120	F8	355501130	F9.A	355501330	D12
355500915	F14	355500920	D6	355501120	F9.A	355501130	E9.B	355501330	C1
355500915	F15.A	355500920	D11.B1	355501120	F11/1	355501130	D6.C1	355501330	B1.A3
355500915	F15.B	355500920	D11.B2	355501120	F13.B	355501130	C9.B1	355501330	B1.A4
355500915	F15.B/1	355500920	D11.B3	355501120	F15.A	355501130	A2	355501510	B1.A11.A.
355500915	F16	355501115	F15.B/1	355501120	F15.D	355501140	B1.A3	355501515	B1.A11.A.
355500915	F17	355501115	F19	355501120	F15.B/1	355501310	D5.A1	355501520	F11
355500915	E1	355501120	175.3	355501120	E1	355501310	D5.B1	355501520	F11/1
355500915	E2	355501120	168	355501120	E5	355501315	175.1	355501520	C1

https://www.tractormanualpdf.info/

NOICE PARTI DI RICAMBIO - INDEX DES PIECES DETACHEES - ERSATZTEIL-VERZEICHNIS - SPARE PART INDEX NOICE DE PIEZAS DE REPUESTO

N. ORDIN	SGR.	N. ORDIN.	SGR.	N. ORDIN	SGR.	N. ORDIN.	SGR	N. ORDIN	SGR
355501520	B1.A11.A	355510615	132/1	355510820	142.20	355510820	G1.A3	355510820	D6
355501525	B5.A	355510615	111.B	355510820	142.18	355510820	G1.B1	355510820	D11.A1
355501530	142.6	355510615	K19	355510820	142.17	355510820	G1.B2	355510820	D11.A2
355501530	L1/1	355510615	H5.B1	355510820	142.14	355510820	G2.A	355510820	D11.A3
355501530	H5.B1	355510615	H9/1	355510820	142.5	355510820	G2.B	355510820	D11.A4
355501530	H18	355510615	G1.B1	355510820	142.8	355510820	G3	355510820	D11.C1
355501530	H19	355510615	G2.B	355510820	142.1	355510820	G2/1	355510820	D11.D1
355501530	H20	355510615	G3	355510820	143	355510820	G4	355510820	D11.E1
355501530	G16	355510615	G3/1	355510820	139	355510820	G5	355510820	D12
355501530	G18/1	355510615	G8	355510820	126.D/1	355510820	G6	355510820	C4
355501530	F2	355510615	F4	355510820	126.D/1	355510820	G7	355510820	C5
355501530	F8	355510615	F5	355510820	126.C	355510820	G8	355510820	C11
355501530	D1	355510615	F14	355510820	126.B	355510820	G9	355510820	B1.A3
355501530	D10	355510615	F14/1	355510820	126.A	355510820	G14	355510820	B1.A6
355501530	D10/1	355510615	E8	355510820	122	355510820	G15	355510820	B1.A6.1
355501530	B1.A1	355510615	E10	355510820	L7	355510820	G16	355510820	B1.B2
355501530	B1.A11.A	355510615	D4	355510820	L9	355510820	G18	355510820	B1.B5
355501530	B1.A11.A2	355510615	C9.B2	355510820	L11/1	355510820	F1	355510820	B1.B6
355501550	B1.B1	355510615	B1.A10.A2	355510820	K16	355510820	F3	355510820	B1.B6
355501550	B1.B11	355510620	148.B/2	355510820	H1	355510820	F4	355510820	B1.B8
355501720	142.8	355510620	148.8/1	355510820	H2	355510820	F5	355510820	A12
355501730	148.4	355510620	F13.A	355510820	H3	355510820	F13.A	355510820	A11
355501730	C7	355510620	E1	355510820	H3/1	355510820	F14	355510820	A7
355501730	B1.A1	355510620	B1.B6	355510820	H4/1	355510820	F14/1	355510820	A3
355501740	C7	355510615	B1.A6	355510820	H5.A	355510820	F16	355510820	A2
355502120	C6	355510615	B1.A6.1	355510820	H5.B1	355510820	F17	355510830	F1
355502130	142.4	355510615	B1.B9/1	355510820	H5.B2	355510820	E1	355510830	F3
355502220	C7	355510620	175.5	355510820	H6	355510820	E5	355510830	C2
355510416	L9	355510620	168	355510820	H6/1	355510820	E4	355510830	A7
355510416	H19	355510620	157	355510820	H8	355510820	E6	355511010	L5.B1
355510615	175.5	355510620	148.10	355510820	H8/1	355510820	E8/1	355511020	142.9
355510615	168	355510620	148.9/1	355510820	H9	355510820	E10	355511020	H2
355510615	142.19	355510620	148.5	355510820	H13	355510820	D4.1	355511020	H12
355510615	142.18	355510620	148.4	355510820	H17	355510820	D4.2	355511020	H16
355510615	142.1	355510620	[illegible]	355510820	[illegible]	355510820	[illegible]	355511020	G5

https://www.tractormanualpdf.info/

INDICE PARTIO RICAMBIO - INDEX DES PIECES DETACHEES - ERSATZTEIL - VERZEICHNIS - SPARE PART INDEX - INDICE DE PIEZAS DE REPUESTO

N. ORDIN.	SGR.	N. ORDIN.	SGR.	N. ORDIN.	SGR.	N. ORDIN.	SGR.	N. ORDIN.	SGR.
355511030	175.2	355511030	A6.A	355520615	C9.B1	355531220	G5	355534350	C9.B2
355511030	148.10	355511030	A1.B	355520620	142.22	355531420	F1	355535210	A1.B
355511030	148.4	355511040	C9.B1	355520620	G3	355531430	F6	355535215	A1.B
355511030	148.2	355511050	G1.A2	355520620	G3/1	355531440	175.2	355535230	103
355511030	148.1	355511060	G1.B2	355520620	F1	355531830	F12/1	355535240	C7
355511030	142.17	355511050	F17	355520620	G2.B	355531880	F8	355535410	H28
355511030	142.7	355511120	F15.A	355520620	B1.A6	355532410	H25	355536120	H9/1
355511030	142.4	355511120	F15.B	355520620	B1.A6.1	355532420	H21	355536210	142.18
355511030	142.3	355511120	F15.B/1	355520620	B1.B6	355532420	H22	355536210	142.17
355511030	H3	355511230	175.1	355520630	H5.B1	355532420	H23	355536210	142.14
355511030	H3/1	355511230	165	355520630	G1.B3	355532420	H24	355536210	142.1
355511030	H5.A	355511230	142.3	355520630	G6	355532420	H26	355536210	G1.A3
355511030	H5.B1	355511230	G9	355521010	H28	355532620	H12	355536210	F10
355511030	H15.A	355511230	F3	355521030	125.C	355532620	H16	355536220	H11
355511030	G2.A	355511230	F5	355521030	125.A	355532620	H22	355536220	D10
355511030	G8	355511230	F8	355521050	G1.B4	355532620	H23	355536220	D10/1
355511030	G14	355511230	E3	355521240	148.6	355532620	H24	355536230	K7
355511030	G15	355511230	C4	355521240	C9.B3	355532620	B10/1	355536230	H11
355511030	F3	355511230	B1.A10.B1	355530130	C7	355532730	148.4	355538310	148.7
355511030	F9.B	355511230	B1.B1	355530210	F12	355532730	148.1	355538320	148.7
355511030	F9.C	355511230	B1.B2	355530220	H5.A	355532730	136	355538410	175.1
355511030	F11	355511230	B4	355530230	A7	355533210	C1	355536410	H1
355511030	F11/1	355511240	148.2	355530405	H5/1	355533520	148.6/2	355538410	B1.B1
355511030	F13.A	355511240	148.1	355530410	F11/1	355533530	H5.B1	355538430	148.4
355511030	F14/1	355511260	G6	355530620	F11/1	355533810	142.16	355538430	148.1
355511030	F15.B/1	355511260	G10	355530620	E2	355533810	G1.B3	355538430	H1
355511030	F17	355511260	F2	355530620	B1.B8	355533810	F18	355536430	B1.B1
355511030	E1	355511260	E5	355530630	C6	355533810	A7	355538520	H19
355511030	E3	355511260	E6	355530630	D1	355533920	K4	355538520	H20
355511030	D2	355511350	148.6	355530630	D2	355533920	K12	355536610	C10
355511030	C9.B2	355511410	148.6	355530640	142.3	355533920	H10	355536615	C10/1
355511030	B1.A3	355511430	148.6	355530930	H9/1	355533920	H12	355536700	H13
355511030	B1.B2	355511440	F12	355531210	H19	355533920	H18	355536700	B1.A10.A/
355511030	B1.B4	355511720	C7	355531210	H20	355533920	H19	355536700	B1.A10.A/
355511020	A8.B	355520615	F9.B	355531210	D3	355534360	E5	355536720	H13

https://www.tractormanualpdf.info/

INDICE PARTI DI RICAMBIO - INDEX DES PIECES DETACHEES - ERSATZTEIL-VERZEICHNIS - SPARE PART INDEX - INDICE DE PIEZAS DE REPUESTO

N. ORDIN.	SGR.	N. ORDIN.	SGR.	N. ORDIN.	SGR.	N. ORDIN.	SGR.	N. ORDIN.	SGR.
355536720	B1.A10.A/	355545810	B1.A14	355547302	B1.B12	355561430	A4	366000914	G10
355536720	B1.A10.A/	355545810	B1.B12	355547303	B1.A14	355561630	175.4	366000914	E2
355537020	H10	355545904	B1.A14	355547303	B1.D12	355561630	133	366000914	C9.B3
355537920	H16	355545904	B1.B12	355547304	B1.A14	355561630	K7	366000916	H1
355537920	C7	355545906	B1.A14	355547304	B1.B12	355561830	K8	366001014	M2
355537930	H1	355545906	B1.B12	355547306	B1.A14	355561830	K8	366001014	H4
355536510	B1.A10.B1	355546504	G1.D4	355547306	B1.B12	355562030	175.3	366001014	E1
355536603	G10	355546504	G10	355547308	B1.A14	355562230	175.6	366001014	E8
355536605	G10	355546504	G11	355547308	B1.D12	355562230	175.4	366001016	148.5
355536704	G12.A	355546504	G12.A	355547310	B1.A14	355562230	A5	366001016	148.9
355536704	G12.B	355546504	G12.B	355547310	B1.D12	355562430	H14	366111222	D7.A14
355536704	G12.C	355546504	G12.C	355547320	B1.A14	355562430	B1.A10.C1	366111222	B1.B12
355536706	G12.A	355546505	142.15	355547320	B1.B12	355571010	K8	366161218	G8
355536706	G12.B	355546506	G1.B4	355547403	B5	355571020	C2	366161222	M3
355536706	G12.C	355546506	G10	355547404	B5	355571415	175.4	366161222	D6.C1
355536710	H5	355546506	G11	355547408	B5	355572415	H14	366161222	B1.A10.B1
355536720	F15.B	355546506	G12.A	355547410	D5	360650003	160	366161424	D2
355536840	B7	355546506	G12.B	355561030	B1.A14	360652730	G7	366171424	B10.D6
355540120	F7	355546506	G12.C	355561030	B1.B12	360653103	148.8/1	366172030	B10.D2
355540220	G5	355546506	G10	355561030	B5	360653103	148.8	366210848	C4
355540420	H20	355546510	G6	355561215	A4	360653103	142.10	366361016	F13.B
355541404	G1.D4	355546520	D5.A1	355561230	H13	360653103	J11	366361016	C9.B1
355541405	148.2	355546520	D5.D1	355561230	H14	360653103	L11/1	366361016	142.4
355541406	G1.D4	355547004	G10	355561230	B1.A10.A/	360653409	H3	366361016	G1.A3
355541410	148.2	355547004	B1.A14	355561230	B1.A10.B1	366000612	G1.B1	366361016	G1.B3
355541410	C9.D1	355547004	B1.B12	355561230	B1.A10.C1	366000612	F1	366361216	165
355541710	C9.B1	355547006	G10	355561430	L1.A	366000612	F8	391500251	F9.A
355544610	C8	355547006	B1.A14	355561430	L1.B	366000612	C9.B2	391500296	M1
355545210	175.1	355547006	B1.B12	355561430	H5.B1	366000612	148.5	6046007500	M4
355545210	142.10	355547008	B1.A14	355561430	B1.A6	366000612	H4/1	6046007800	M4
355545220	C5	355547008	B1.B12	355561430	B1.A6.1	366000614	H1	6046007700	M4
355545620	142.10	355547208	B7	355561430	B1.B6	366000614	G2.A	6046007800	M4
355545705	142.15	355547302	B1.A14	355561430	B1.B10	366000614	G4	6046007900	M4

https://www.tractormanualpdf.info/

https://www.tractormanualpdf.info/

INDICE DEI GRUPPI - TABLE DES GROUPES - GRUPPEN INDEX GROUP INDEX - INDICE DE LOS GRUPOS

A

MOTORE
MOTEUR
MOTOR
ENGINE
MOTOR

B

TRAZIONE
TRACTION
ANTRIEB
TRACTION
TRACCION

https://www.tractormanualpdf.info/

C

ELEVATORE
ELEVATEUR
ELEVATOR
ELEVATOR
ELEVADOR

D

BATTITURA
BATTAGE
DRESCHWERK
THRESHER
TRILLADURA

https://www.tractormanualpdf.info/

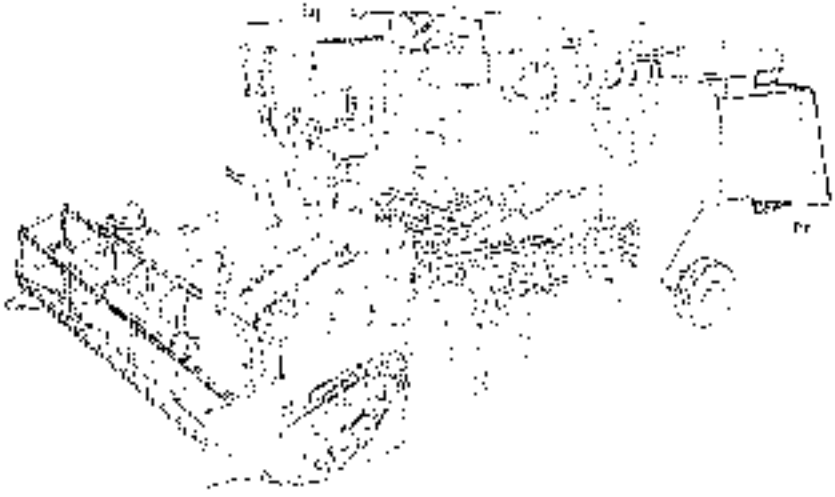

E

SCUOTITURA
SECOUEMENT
SCHETTLER
STRAW WALKERS
SACODIDURA

F

PULITURA
NETTOYAGE
REINIGUNG
CLEANNING
LIMPIA

https://www.tractormanualpdf.info/

G

SERBATOIO E CARENATURE
TREMIE ET CARENAGES
KORNTANK UND KAROSSERIE
TANK AND FAIRINGS
TOLVA Y CARENADOS

H

PIATTAFORMA DI GUIDA
POSTE DE CONDUITE
FAHRERSTAND
DRIV'S PLATFORM
PLATAFORMA DE CONDUCCION

https://www.tractormanualpdf.info/

K

IMPIANTO IDRAULICO
INSTALL. HYDRAULIQUE
HYDRAULISCHE ANLAGE
HYDRAULIC SYSTEM
SISTEMA HIDRAULICO

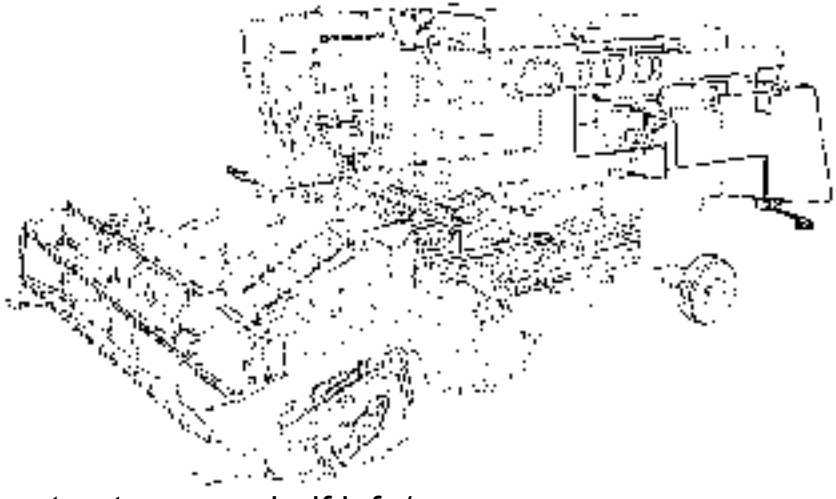

L

IMPIANTO ELETTRICO
INSTALL. ÉLECTRIQUE
ELEKTRISCHE ANLAGE
ELECTRIC SYSTEM
SISTEMA ELECTRICO

https://www.tractormanualpdf.info/

https://www.tractormanualpdf.info/

M

DOTAZIONE E DECALCOMANIE
DOTATION ET DECALCOMANIES
WERKZEUGE UND ABZIEHBILDE
TOOLS AND TRANSFERS
DOTACCION Y CALCOMANIAS

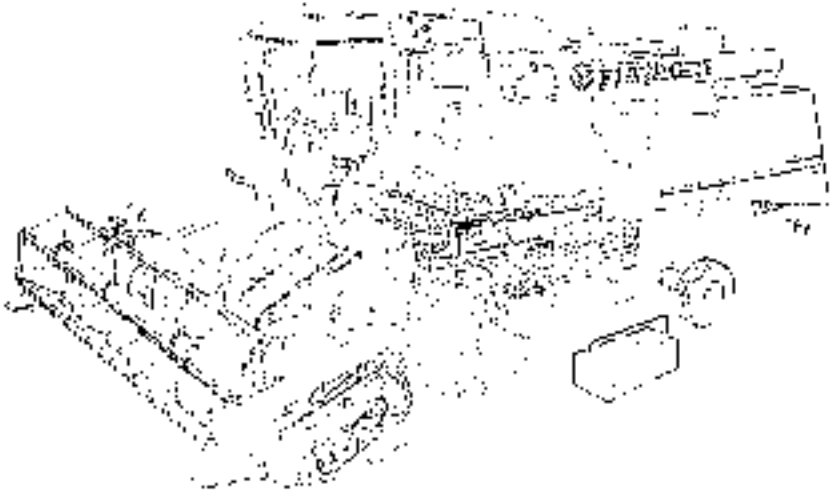

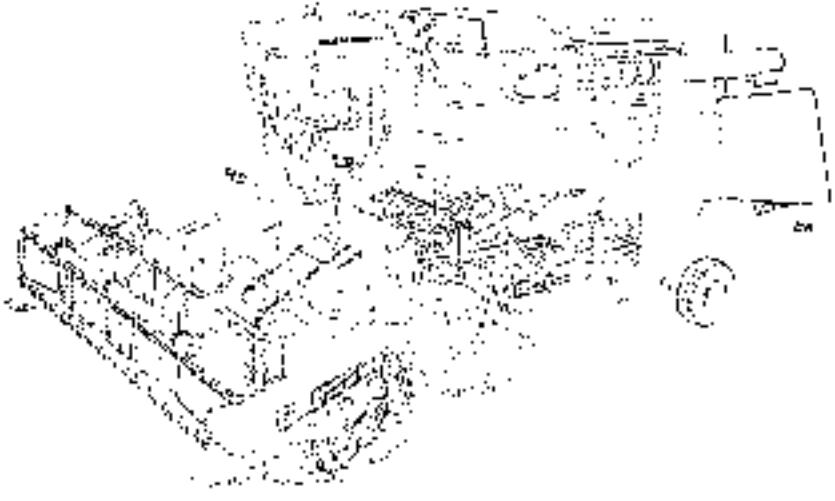

VARIANTI
VARIANTES
VARIANTEN
VARIATIONS
VARIANTES

0.04.0	BASAMENTO	BATI	KURBELGEHAUSE	CRANKCASE	BLOQUE DE CILINDROS
0.04.2	COPPA OLIO	CARTER A HUILE	OELWANNE	OIL SUMP	CARTER DE ACEITE
0.04.3	COPERCHI DEL BASAMENTO	COUVERCLES DU BATI	KURBELGEHAUSEDECKEL	CRANKCASE COVERS	TAPAS DE BLOQUE CILINDROS
0.04.4	SFIATATOI MOTORE	RENIFLARD	BELUEFTUNG DES MOTORS	ENGINE BREATHERS	RESPIRADERO MOTOR
0.04.5	SOSPENSIONI MOTORE	SUSPENSIONS MOTEUR	MOTORAUFHAENGUNG	ENGINE SUSPENSIONS	SUSPENSION MOTOR
0.06.0	TESTA CILINDRI	JOINT A ROTULE CYLINDRE	ZYLINDERKOPF	HEAD CYLINDER	ARTICULACION CILINDROS
0.06.3/1	CONDOTTO D'ASPIRAZIONE	COLLECTEUR D'ADMISSION	SAUGKRUMMER	INTAKE MANIFOLD	COLECTOR DE ADMISION
0.06.4/1	CONDOTTO D'SCARICO	COLLECTEUR D'ECHAPPEMENT	AUSPUFFKRUMMER	EXHAUST MANIFOLD	COLECTOR DE ESCAPE
0.06.0	ALBERO MOTORE	VILEBREQUIN	KURBELWELLE	CRANKSHAFT	CIGUEÑAL
0.06.1/1	BIELLA	BIELLE	PLEUEL	CONNECTING ROD	BIELLA
0.06.2/1	STANTUFFI	PISTONS	KOLBEN	PISTONS	EMBOLOS
0.06.3	VOLANO	VOLAN	SCHWUNGRADE	FLYWHEEL	VOLANTE
0.06.6	SMORZATORE	AMORTISSEUR	SCHWINGUNGSDAEMPFER	DAMPER	ANTIVIBRADOR
0.12.0	RUOTERIE DI COMANDO	PIGNONNERIE DE COMMANDE	ANTRIEBSRAEDER	DRIVE GEARING	ENGRANAJES DE MANDO
0.12.1	PUNTERIE ED ASTE	TIGES ET POUSSOIRS	STOESSEL UND STOESSELSTANGEN	PUSHRODS	VARILLAS Y EMPUJADORES
0.12.2	BILANCIERI E SUPPORTI	CULBUTEURS	KIPPHEBEL UND BOCKE	ROCKER ARMS AND SUPPORTS	BALANCIN Y SUPORTES
0.12.3	VALVOLE E MOLLE	SOUPAPES ET RESSORTS	VENTILE UND FEDERN	VALVES AND SPRINGS	VALVULAS Y RESORTES
0.14.0/1	POMPA DI INIEZIONE	POMPE A INJECTION	EINSPRITZPUMPE	INJECTION PUMP	BOMBA DE INYECCION
0.14.2	COMANDO POMPA INIEZIONE	COMMANDE DE POMPE D'INJECTION	EINSPRITZPUMPENANTRIEB	INJECTION PUMP DRIVE	ACCIONAMIENTO BOMBA DE INYECCION
0.14.8	INIETTORI BOSCH	INJECTEURS	EINSPRITZDUESEN	NOZZLES	INYECTORES

https://www.tractormanualpdf.info/

0.14.01	INIETTORI (COMP.)	INJECTEURS	EINSPRITZDÜSEN	NOZZLES	INYECTORES
0.14.02	INIETTORI (ALTECO/A)	INJECTEURS	EINSPRITZDÜSEN	NOZZLES	INYECTORES
0.14.0	TUBAZIONI INIEZIONE	CANALISATIONS D'INJECTION	EINSPRITZLEITUNGEN	INJECTION PIPES	TUBERIAS DE INYECCION
0.14.31	POMPA DI INIEZIONE (COMPONENTI)	POMPE A INJECTION	EINSPRITZPUMPE	INJECTION PUMP	BOMBA DE INYECCION
0.14.32/1	REGOLATORI DI VELOCITA' (COMPONENTI 0250 - 0250/1)	REGULATEUR DE VITESSE	DREHZAHLREGLER	SPEED GOVERNOR	REGULADOR DE VELOCIDAD
0.14.32/2	REGOLATORE DI VELOCITA' (COMPONENTI 0250 - 0250/1)	REGULATEUR DE VITESSE	DREHZAHLREGLER	SPEED GOVERNOR	REGULADOR DE VELOCIDAD
0.14.42	DISPOSITIVO DI REGOLAZIONE (COMPONENTI)	REGULATEUR CENTRIFUGE	REGLER	GOVERNOR WEIGHTS	CUERPOS CENTRIFUGOS DE REGULACION
0.14.43	DISPOSITIVO DI SOVRALIMENTAZIONE (COMPONENTI)	DISPOSITIF DE SURALIMENTATION	AUFLADEINSPRITZAG	SUPERCHARGING SYSTEM DEVICE	DISPOSITIVO DE SOBREALIMENTACION
0.50.1	TUBAZIONI ALIMENTAZIONE	CANALISATION DE COMBUSTIBLE	KRAFTSTOFFLEITUNGEN	FUEL LINES	TUBERIAS DE COMBUSTIBLE
0.50.2	FILTRO COMBUSTIBILE	FILTRE A COMBUSTIBLE	KRAFTSTOFFFILTER	FUEL FILTER	FILTRO DE COMBUSTIBLE
0.50.31	POMPA ALIMENTAZIONE (COMPONENTI)	POMPE D'ALIMENTATION	KRAFTSTOFFPUMPE	FUEL PUMP	BOMBA DE ALIMENTACION
0.50.32	FILTRO COMBUSTIBILE (COMPONENTI)	FILTRE A COMBUSTIBLE	KRAFTSTOFFFILTER	FUEL FILTER	FILTRO DE COMBUSTIBLE
0.50.42	FILTRO COMBUSTIBILE A DECANTAZIONE (COMPONENTI)	FILTRE COMBUSTIBLE A DECANTATION	KRAFTSTOFFVORFILTER	SUP FUEL FILTER	FILTRO DE COMBUSTIBLE A TAZA
0.50.0	SOVRALIMENTAZIONE	SURALIMENTATION	AUFLADING	SUPERCHARGING SYSTEM	SOBREALIMENTACION
0.55.0	POMPA OLIO	POMPE A HUILE	ÖLPUMPE	LUBE OIL PUMP	BOMBA DE ACEITE LUBRIF.

https://www.tractormanualpdf.info/

0.30.1	TUBAZIONI LUBRIFICAZIONI	CANALISATION DE HUILE	SCHMIERDELLEITUNGEN	LUBE OIL LINES	TUBERIAS DE ACEITE LUBRIF.
0.30.1/1	TUBAZIONI LUBRIFICAZIONI (SOVRALIMENTAZIONE)	CANALISATION DE HUILE	SCHMIERDELLEITUNGEN	LUBE OIL LINES	TUBERIAS DE ACEITE LUBRIF.
0.32.2	FILTRI OLIO	FILTRES A HUILE	SCHMIERDELFILTER	LUBE OIL FILTERS	FILTRO DE ACEITE LUBRIF.
0.32.5	COMBINATORE DI CALORE OLIO-ACQUA	ECHANGEUR DE CHALEUR HUILE-EAU	WASSERKLAUNCHER OEL/WASSER	OIL WATER HEAT EXCHANGER	CAMBIADOR DE CALOR ACEITE-AGUA
0.32.0	POMPA ACQUA E COMANDI	POMPE A EAU ET COMMANDES	WASSERPUMPE UND ANTRIEB	WATER PUMP AND DRIVES	BOMBA DE AGUA E ARRASTRES
0.32.0/1	POMPA ACQUA E COMANDI	POMPE A EAU ET COMMANDES	WASSERPUMPE UND ANTRIEB	WATER PUMP AND DRIVES	BOMBA DE AGUA E ARRASTRES
0.32.1	TUBAZIONI ACQUA	CANALISATION DE L'EAU	WASSERROHRLEITUNGEN	WATER LINES	TUBERIAS DE AGUA
0.32.3	POLEGGE E CINGHIE	POULIES ET COURROIES	RIEMENSCHEIBE	PULLEY AND BELTS	POLEAS Y CORREAS
0.32.6	REGOLATORE DI TEMPERATURA	REGULATEUR DE TEMPERATURE	TEMPERATUR REGLER	TEMPERATURE CONTROL	REGULADOR DE TEMPERATURA
0.32.8	SUPPORTI PRESA DI FORZA	SUPPORTS PRISE DE FORCE	NEBENANTRIEBE HALTERUNGEN	POWER TAKE OFF SUPPORTS	SOPORTES TOMA DE FUERZA
0.36.0	MOTORINO AVVIAMENTO (BOSCH)	DEMARREUR	ANLASSER	STARTER	MOTOR DE ARRANQUE
0.36.1/1	MOTORINO AVVIAMENTO (COMPONENTI) (BOSCH)	DEMARREUR	ANLASSER	STARTER	MOTOR DE ARRANQUE
0.36.2/1	MOTORINO AVVIAMENTO (MARELLI)	DEMARREUR	ANLASSER	STARTER	MOTOR DE ARRANQUE
0.40.0	GENERATORE (MARELLI)	GENERATRICE	GENERATOR	GENERATOR	GENERADOR
0.40.1/1	GENERATORE (COMPONENTI) (MARELLI)	GENERATRICE	GENERATOR	GENERATOR	GENERADOR
0.42.0	COMANDO CONTAGIRI	COMMANDE DE COMPTE-TOURS	DREHZAHLMESSGRANTILLE	REVOLUTION COUNTER	ARRASTRE DEL TACOMETRO

https://www.tractormanualpdf.info/

https://www.tractormanualpdf.info/

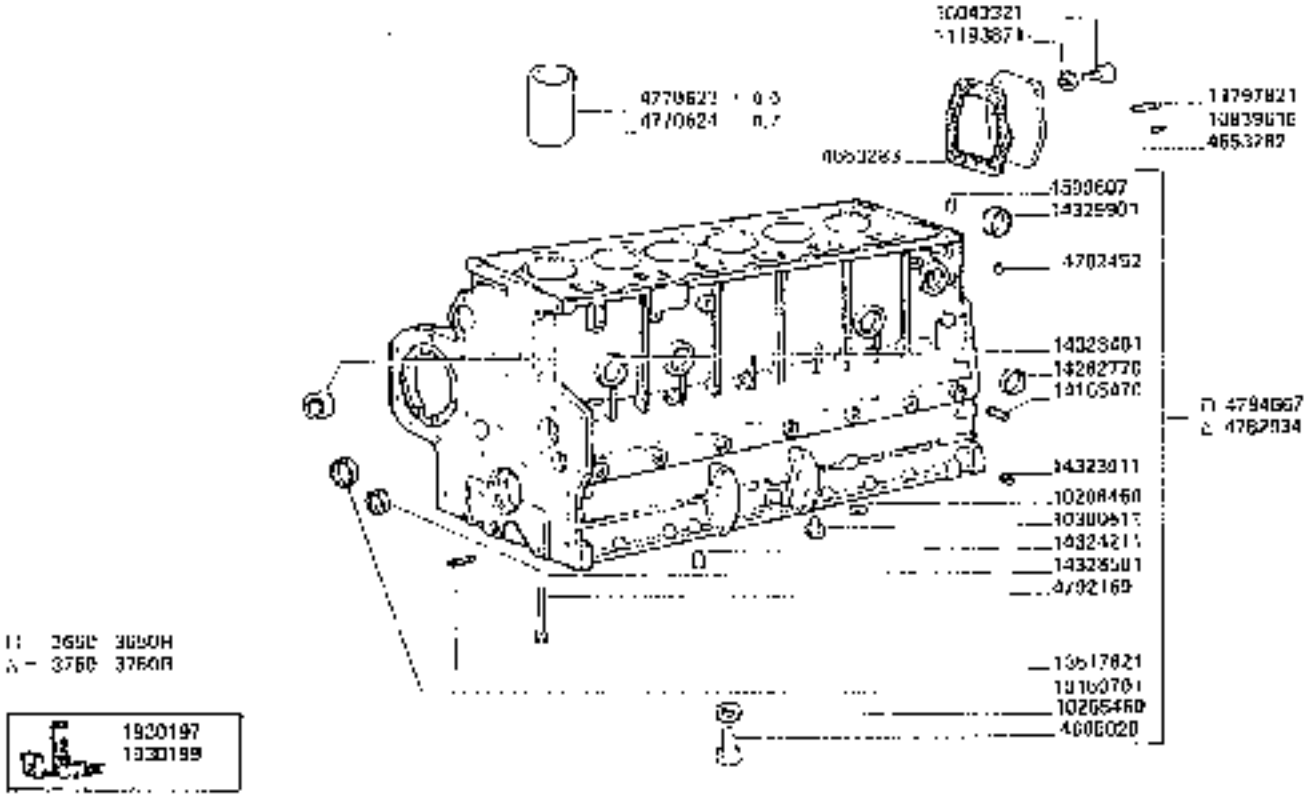

3650-3650R
3750-3750R

BASAMENTO

Sarl
Kurbelgehäuse

Cigolettes
Bloque de cilindros

0.04.0

https://www.tractormanualpdf.info/

MODIF	ANT MODIF.	N ORDIN.	C	DENOMINAZIONE	DESIGNATION	BENENNUNG	DESCRIPTION	DENOMINACIONES
		1030197	1	SERIE GUARNIZIONI MOTORE	JOGHT JOINTS DU MOTEUR	MOTORDICHTUNGEN SERIE	SET OF ENGINE GASKETS	SERIE GUARNICIONES MOTOR
		1030199	1	SERIE RETTIFICA VALVOLE	JOGHT RECTIFIC SOUPAPES	VENTILUNTERSCHNITT SERIE	SERIES VALVE AMENDMENTS	SERIE RECTIFICA VALVULAS
		4590607	1	GRANO	ERGOT	KANSTIFT	DOWEL	PITON
		4653202	1	COPERCHIO POST	COUVERCLE	DECKEL	COVER	TAPA
		4653283	1	GUARNIZIONE	GARNITURE	UNTERLAGE	LINING	FORRO
		4665029	1	TAPPO	BOUCHON	STOPFEN	PLUG	TAPON
		4770573	6	CAMICIA	CHEMISE	ZYLINDERLAUFBUCHSE	CYLINDER	CAMISA
		4770624	6	CAMICIA	CHEMISE	ZYLINDERLAUFBUCHSE	CYLINDER	CAMISA
		4782452	1	SPINA	GOUPILLE	STIFT	PIN	PASADOR
		4782934	1	BASAMENTO DI MOTORE COMPL.	BAT. MOTEUR	KURBELGEHAUSE	CRANKCASE	BLOQUE DE CILINDROS
		4784667	1	BASAMENTO DI MOTORE COMPL.	BAT. MOTEUR	KURBELGEHAUSE	CRANKCASE	BLOQUE DE CILINDROS
		4792165	14	VITE	VIS	SCHRAUBE	SCREW	TORNILLO
		10160701	1	TAPPO	BOUCHON	STOPFEN	PLUG	TAPON
		10265460	1	GUARNIZIONE	GARNITURE	UNTERLAGE	LINING	FORRO
		10290460	1	GUARNIZIONE	GARNITURE	UNTERLAGE	LINING	FORRO
		10330511	1	TAPPO	BOUCHON	STOPFEN	PLUG	TAPON
		10638610	2	GRANO	ERGOT	PASSTIFT	DOWEL	PITON
		11193871	2	ROSETTA DI SICUREZZA	RONDELLE FREIN	SICHERUNGSRING	LOCKWASHER	ARANDELA DE FRENO
		11797821	2	PRIGIONIERO	GOUJON	STIFTSCHRAUBE	STUD	ESPARRAGO
		13517821	1	PRIGIONIERO	GOUJON	STIFTSCHRAUBE	STUD	ESPARRAGO
		14165070	1	SPINA	GOUPILLE	STIFT	PIN	PASADOR
		14257770	8	TAPPO	BOUCHON	STOPFEN	PLUG	TAPON
		14323911	5	TAPPO	BOUCHON	STOPFEN	PLUG	TAPON
		14324211	2	TAPPO	BOUCHON	STOPFEN	PLUG	TAPON
		14328401	2	TAPPO	BOUCHON	STOPFEN	PLUG	TAPON
		14328601	3	TAPPO	BOUCHON	STOPFEN	PLUG	TAPON
		14329001	2	TAPPO	BOUCHON	STOPFEN	PLUG	TAPON
		16043321	6	VITE	VIS	SCHRAUBE	SCREW	TORNILLO

https://www.tractormanualpdf.info/

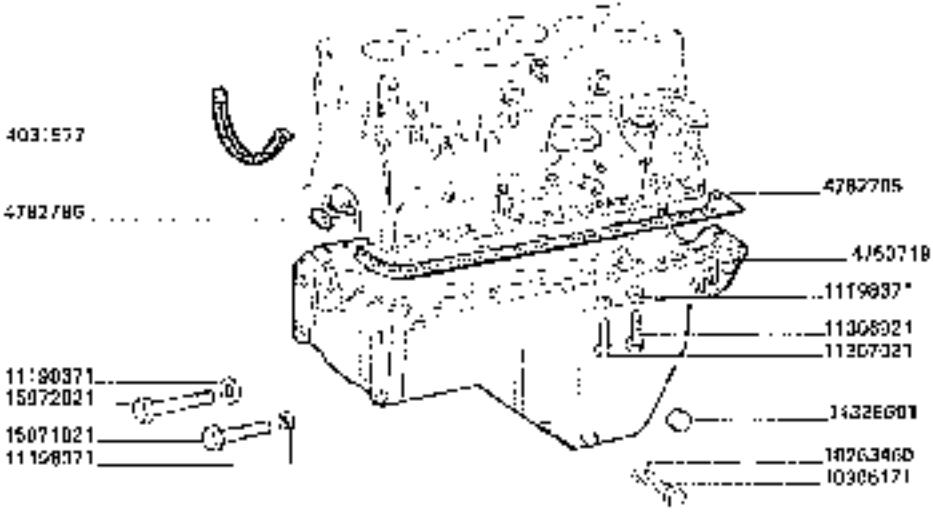

https://www.tractormanualpdf.info/

MODIF.	ANT. MODIF.	N. ORDIN	Q	DENOMINAZIONE	DESIGNATION	BENENNUNG	DESCRIPTION	DENOMINACIONES
		4003577	1	GUARNIZIONE	JOINT	DICHTUNG	GASKET	JUNTA
		4750713	1	COPPA OLIO	CARTER A HUILE	OELWANNE	OIL SUMP	CARTER DE ACEITE
		4782785	1	GUARNIZIONE	JOINT	DICHTUNG	GASKET	JUNTA
		4782786	1	GUARNIZIONE	JOINT	DICHTUNG	GASKET	JUNTA
		10203460	2	BOSETTA DI TENUTA	JOINT DE TANCHEITE	DICHTRING	GASKET	JUNTA HERMETICA
		10305171	2	TAPPO	BOUCHON	STOPFEN	PLUG	TAPON
		11198371	36	BOSETTA DI SICUREZZA	RONDELLE FREIN	SICHERUNGSRING	LOCKWASHER	ARANDELA DE FRENO
		11306521	6	VITE	VIS	SCHRAUBE	SCREW	TORNILLO
		11307021	26	VITE	VIS	SCHRAUBE	SCREW	TORNILLO
		14328601	1	TAPPO	BOUCHON	STOPFEN	PLUG	TAPON
		15971621	2	VITE	VIS	SCHRAUBE	SCREW	TORNILLO
		15972621	1	VITE	VIS	SCHRAUBE	SCREW	TORNILLO

https://www.tractormanualpdf.info/

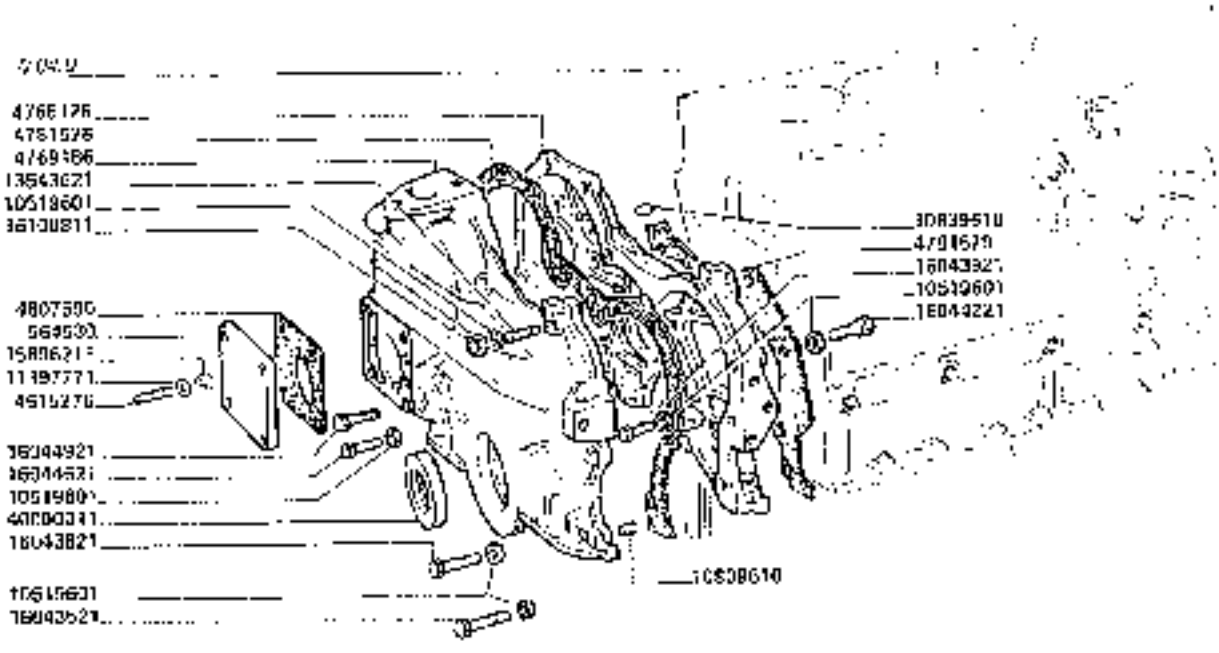

https://www.tractormanualpdf.info/

MODIF	ANT	VOCIF.	N. ORDIN.	Q	DENOMINAZIONE	DESIGNATION	BENENNUNG	DESCRIPTION	DENOMINACIONES
			5045330	1	COPERCHIO	COUVERCLE	DECKEL	COVER	TAPA
			4805584	1	GUARNIZIONE	GARNITURE	UNTERLAGE	LINING	FORRO
			4607599	1	GUARNIZIONE	GARNITURE	UNTERLAGE	LINING	FORRO
			4607706	1	COPERCHIO	COUVERCLE	DECKEL	COVER	TAPA
			4615276	1	PRIGIONIERO	GOUJON	STIFTSCHRAUBE	STUD	ESPARRAGO
			4716740	1	TAPPO	BOUCHON	STOPFEN	PLUG	TAPON
			4766126	1	SCATOLA	CARTER	GEHÄUSE	CASE	CAJA
			4789106	1	COPERCHIO ANT.	COUVERCLE	DECKEL	COVER	TAPA
			4789578	1	GUARNIZIONE	GARNITURE	UNTERLAGE	LINING	FORRO
			4793670	1	GUARNIZIONE	GARNITURE	UNTERLAGE	LINING	FORRO
			4794723	1	SUPPORTO	SUPPORT	LAGER	SUPPORT	SOPORTE
			4797154	1	ANELLO	BAGUE	RING	RING	ANILLO
			10518601	16	ROSETTA DI SICUREZZA	RONDELLE FREIN	SICHERUNGSRING	LOCKWASHER	ARANDELA DE FRENO
			10633610	4	GRANO	ERGOT	PASSTIFT	DOWEL	PITON
			10639710	1	TAPPO	BOUCHON	STOPFEN	PLUG	TAPON
			11193871	4	ROSETTA DI SICUREZZA	RONDELLE FREIN	SICHERUNGSRING	LOCKWASHER	ARANDELA DE FRENO
			11197771	4	ROSETTA DI SICUREZZA	RONDELLE FREIN	SICHERUNGSRING	LOCKWASHER	ARANDELA DE FRENO
			11203171	4	ROSETTA DI SICUREZZA	RONDELLE FREIN	SICHERUNGSRING	LOCKWASHER	ARANDELA DE FRENO
			11208821	4	VITE	VIS	SCHRAUBE	SCREW	TORNILLO
			11409321	2	VITE	VIS	SCHRAUBE	SCREW	TORNILLO

https://www.tractormanualpdf.info/

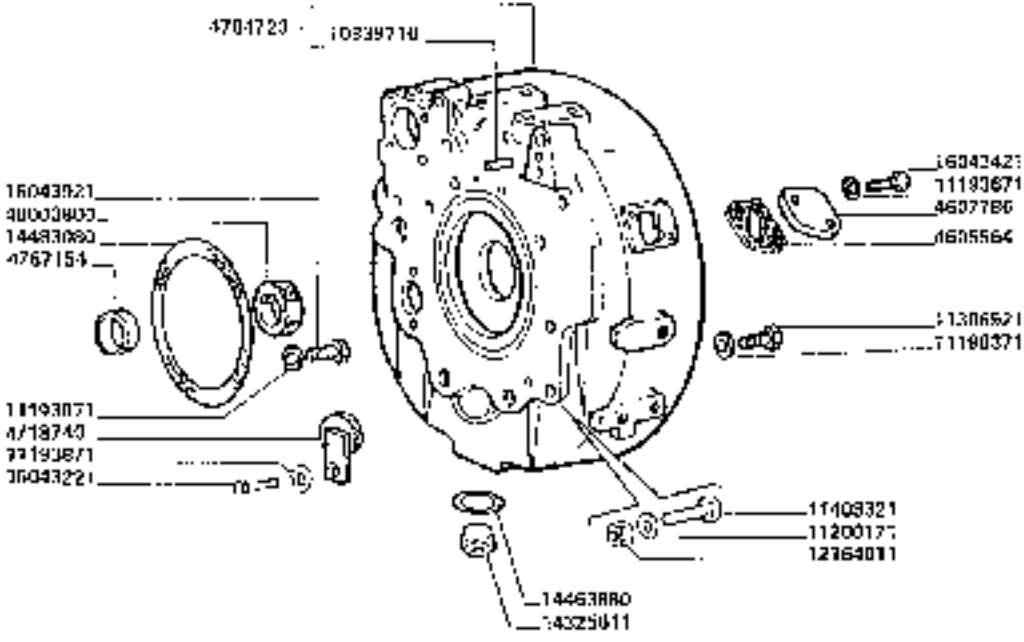

https://www.tractormanualpdf.info/

MODIF.	ANT.	MODIF.	N. ORDIN.	Q	DENOMINAZIONE	DESIGNATION	BENENNUNG	DESCRIPTION	DENOMINACIONES
			12164011	2	DADO	ECROU	MUTTER	NUT	TUERCA
			13543521	3	PRIGIONIERO	GOUJON	STIFTSCHRAUBE	STUD	ESPARRAGO
			14325611	1	TAPPO	BOUCHON	STOPFEN	PLUG	TAPON
			14463380	1	GUARNIZIONE	JOINT	DICHTUNG	GASKET	JUNTA
			14463080	1	GUARNIZIONE	JOINT	DICHTUNG	GASKET	JUNTA
			15096271	1	DADO	ECROU	MUTTER	NUT	TUERCA
			16043221	1	VITE	VIS	SCHRAUBE	SCREW	TORNILLO
			16043421	2	VITE	VIS	SCHRAUBE	SCREW	TORNILLO
			16043521	2	VITE	VIS	SCHRAUBE	SCREW	TORNILLO
			16043821	1	VITE	VIS	SCHRAUBE	SCREW	TORNILLO
			16043921	5	VITE	VIS	SCHRAUBE	SCREW	TORNILLO
			16044721	1	VITE	VIS	SCHRAUBE	SCREW	TORNILLO
			16044821	2	VITE	VIS	SCHRAUBE	SCREW	TORNILLO
			16044921	3	VITE	VIS	SCHRAUBE	SCREW	TORNILLO
			18100011	1	DADO	ECROU	MUTTER	NUT	TUERCA
			40000011	1	ANELLO DI TENUTA	JOINT D'ETANCHEITE	DICHTRING	SEAL	JUNTA HERMETICA
			40002800	1	ANELLO DI TENUTA	JOINT D'ETANCHEITE	DICHTRING	SEAL	JUNTA HERMETICA

https://www.tractormanualpdf.info/

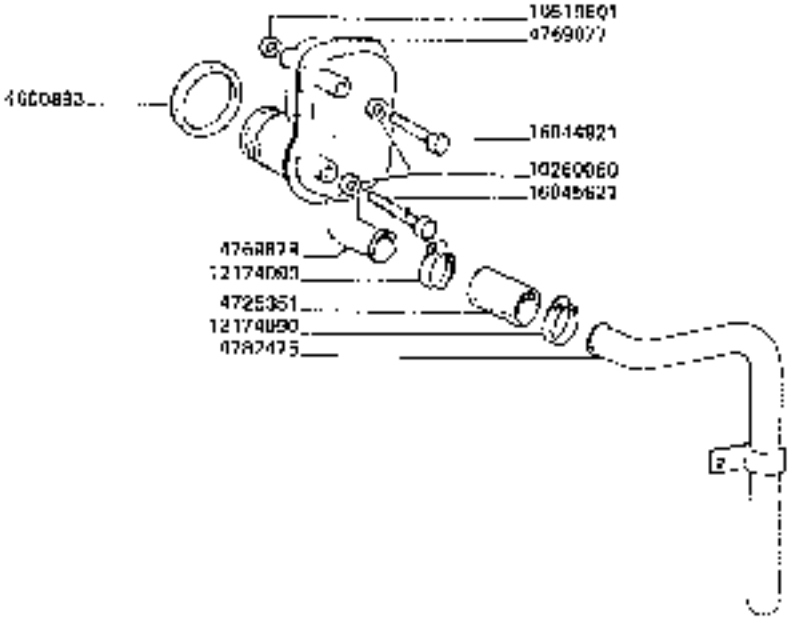

https://www.tractormanualpdf.info/

MODIF.	ANT. MODIF.	N. ORDIN.	Q	DENOMINAZIONE	DESIGNATION	BENENNUNG	DESCRIPTION	DENOMINACIONES
		4600893	1	GUARNIZIONE	JOINT	FRONTUNG	GASKET	JUNTA
		4725351	2	MANICOTTO	MANCHON	MUFFE	SLEEVE	MANGA
		4769077	1	SFIATATORE COMPL.	REMPLAGE	ENTLUEFTER	VENT	[illegible]
		4769878	1	TUBO	TUYAU	ROHR	PIPE	TUBO
		4782475	1	TUBO COMPL.	TUYAU	ROHR	PIPE	TUBO
		10260060	3	ROSETTA	RONDELLE	SCHEIBE	WASHER	ARANDELA
		10519601	2	ROSETTA	RONDELLE	SCHEIBE	WASHER	ARANDELA
		12574080	2	COLLARE	COLLIER	SCHELLE	CLAMP	COLLAR
		16044921	1	VITE	VIS	SCHRAUBE	SCREW	TORNILLO
		16045621	1	VITE	VIS	SCHRAUBE	SCREW	TORNILLO

https://www.tractormanualpdf.info/

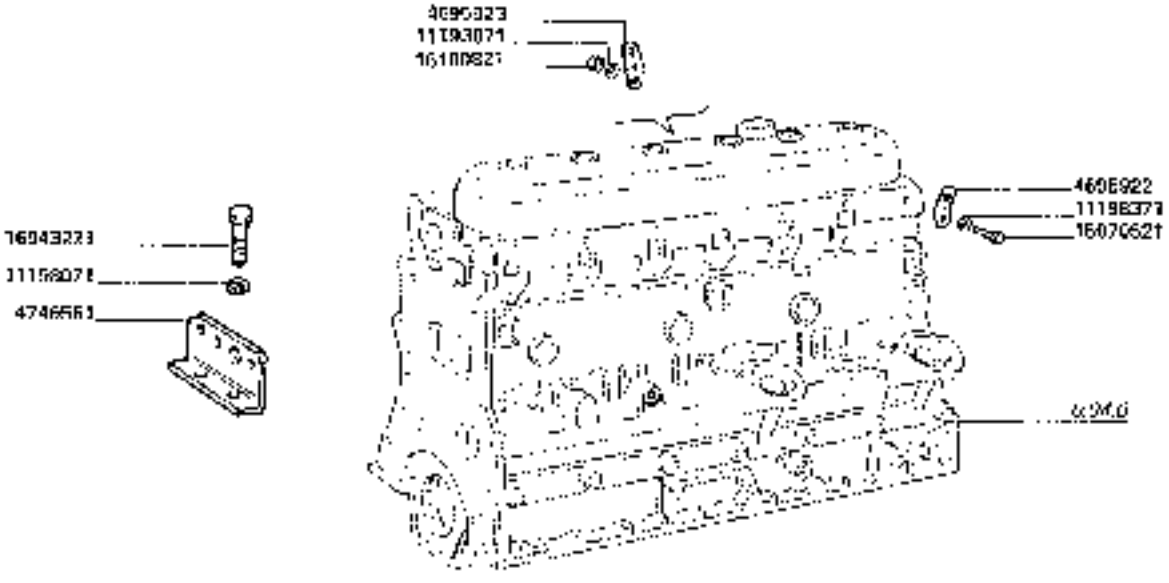

https://www.tractormanualpdf.info/

MODIF.	ANT. MODIF.	N. ORDIN.	D	DENOMINAZIONE	DESIGNATION	BENENNUNG	DESCRIPTION	DENOMINACIONES
		4695922	1	OCCHIELLO	DE-L	OESE	EYE	OJO
		4696923	1	OCCHIELLO	DE-L	OESE	EYE	OJO
		4746561	1	OCCHIELLO	DE-L	OESE	EYE	OJO
		11183071	1	ROSETTA DI SICUREZZA	RONDELLE FREIN	SICHERUNGSRING	LOCKWASHER	ARANDELA DE FRENO
		11198071	2	ROSETTA DI SICUREZZA	RONDELLE FREIN	SICHERUNGSRING	LOCKWASHER	ARANDELA DE FRENO
		11198371	1	ROSETTA DI SICUREZZA	RONDELLE FREIN	SICHERUNGSRING	LOCKWASHER	ARANDELA DE FRENO
		15070521	1	VITE	VIS	SCHRAUBE	SCREW	TORNILLO
		16043221	2	VITE	VIS	SCHRAUBE	SCREW	TORNILLO
		16100821	1	DADO	FORMIT	MUTTER	NUT	TUERCA

https://www.tractormanualpdf.info/

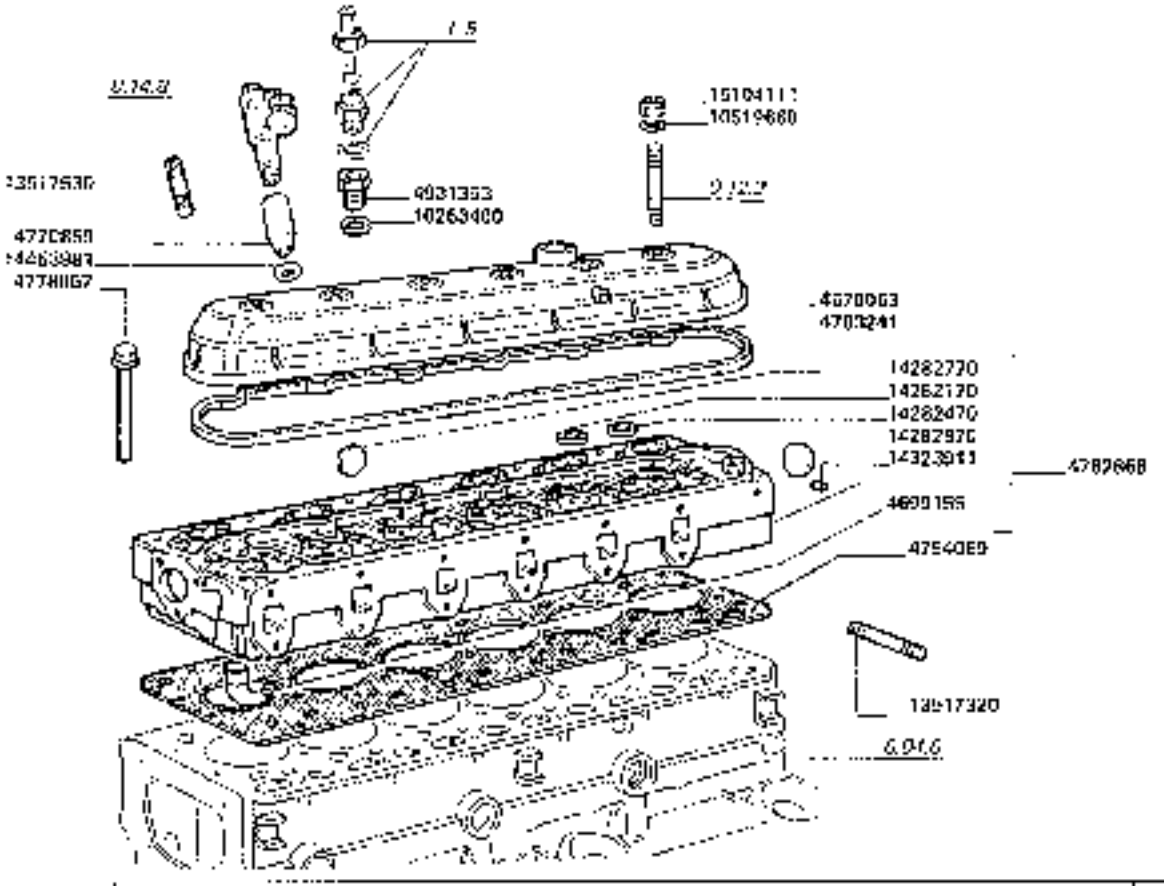

3650-3650R
3750-3750R

TESTA CILINDRI

Tete cylindre
Zylinderkopf

Cylinder head
4 cylinder cylinders

0.06.0

https://www.tractormanualpdf.info/

MODIF.	ANT. MODIF.	V.UNDIN	Q	DENOMINAZIONE	DESIGNATION	BENENNUNG	DESCRIPTION	DENOMINACIONES
		4870303	1	COPERCHIO	COUVERCLE	DECKEL	COVER	TAPA
		4699155	6	DEFLECTORE	DEFLECTEUR	LEITBLECH	DEFLECTOR	DEFLECTOR
		4754069	1	GUARNIZIONE	JOINT	DICHTUNG	GASKET	JUNTA
		4770959	6	ASTUCCIO	ETUI	HUELSE	CASE	HESTUCHE
		4778867	20	VITE	VIS	SCHRAUBE	SCREW	TORNILLO
		4782968	1	TESTA DEL CILINDRO COMPL.	CULASSE	ZYLINDERKOPF	CYLINDER HEAD	CULATA
		4783241	1	GUARNIZIONE	JOINT	DICHTUNG	GASKET	JUNTA
		4931353	1	RACCORDO	RACCORD	STUTZEN	CONNECTION	RACOF
		10283460	1	ROSETTA DI TENUTA	JOINT D'ETANCHEITE	DICHTRING	GASKET	JUNTA HERMETICA
		10519650	6	ROSETTA	RONDELLE	SCHEIBE	WASHER	ARANDELA
		13517320	12	FRIGIONIERO	GOUJON	STIFTSCHRAUBE	STUD	ESPARRAGO
		13517530	12	FRIGIONIERO	GOUJON	STIFTSCHRAUBE	STUD	ESPARRAGO
		14292170	1	TAPPO	BOUCHON	STOPFEN	PLUG	TAPON
		14292470	12	TAPPO	BOUCHON	STOPFEN	PLUG	TAPON
		14282770	1	TAPPO	BOUCHON	STOPFEN	PLUG	TAPON
		14287970	1	TAPPO	BOUCHON	STOPFEN	PLUG	TAPON
		14320911	1	TAPPO	BOUCHON	STOPFEN	PLUG	TAPON
		14453981	12	ANELLO DI TENUTA	JOINT D'ETANCHEITE	DICHTRING	SEAL	JUNTA HERMETICA
		18104111	6	DADO	ECROU	MUTTER	NUT	TUERCA

https://www.tractormanualpdf.info/

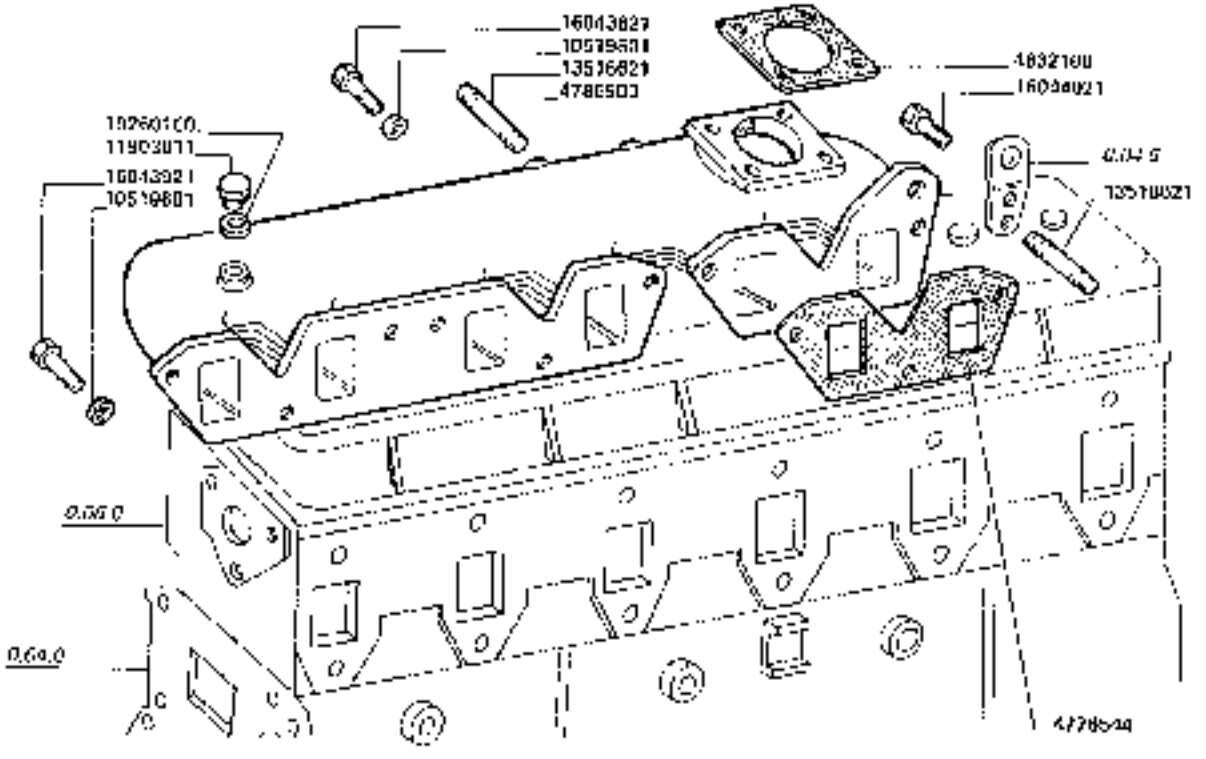

3650-3650R
3750-3750R

CONDOTTO DI ASPIRAZIONE

Conduit d'admission
Saigt rumeur

Intake manifold
Colector de admission

0.06.3/1

https://www.tractormanualpdf.info/

MODIF.	ANT. MODIF.	N. CODIN.	Q	DENOMINAZIONE	DESIGNATION	BENENNUNG	DESCRIPTION	DENOMINACIONES
		4632108	1	GUARNIZIONE	JOINT	DICHTUNG	GASKET	JUNTA
		4776544	3	GUARNIZIONE	JOINT	DICHTUNG	GASKET	JUNTA
		4788000	3	CONDOTTO DI ASPIRAZIONE	CONDUIT D'ADMISS.	SAUGKRUEMMER	INTAKE MANIFOLD	COLECTOR DE ADMIS.
		10200160	1	ROSETTA DI TENUTA	JOINT D'ETANCHEITE	DICHTRING	GASKET	JUNTA HERMETICA
		10519501	9	ROSETTA	RONDELLE	SCHEIBE	WASHER	ARANDELA
		11903371	1	TAPPO	BOUCHON	STOPFEN	PLUG	TAPON
		13516521	2	PRIGIONIERO	GOUJON	STIFTSCHRAUBE	STUD	ESPARRAGO
		16343921	3	VITE	VIS	SCHRAUBE	SCREW	TORNILLO
		16343921	5	VITE	VIS	SCHRAUBE	SCREW	TORNILLO
		16344921	1	VITE	VIS	SCHRAUBE	SCREW	TORNILLO

https://www.tractormanualpdf.info/

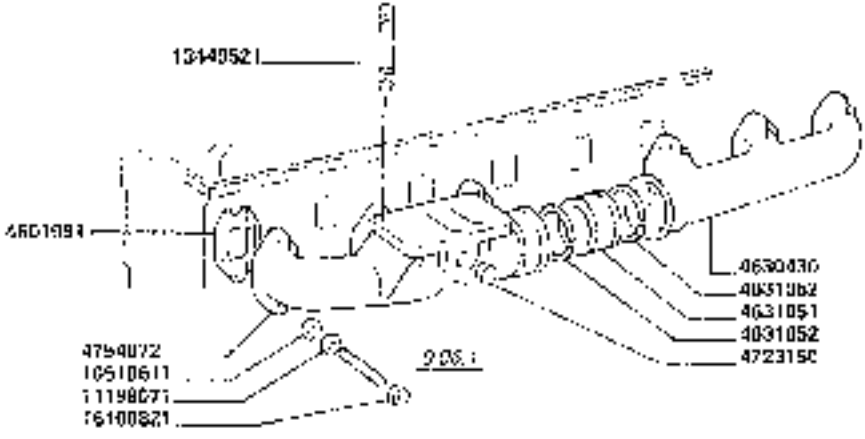

https://www.tractormanualpdf.info/

MODIF.	ANT. MODIF.	N. ORDIN.	Q.	DENOMINAZIONE	DESIGNATION	BENENNUNG	DESCRIPTION	DENOMINACIONES
		4601981	6	GUARNIZIONE	JOINT	DICHTUNG	GASKET	JUNTA
		4630430	1	CONDOTTO DI SCARICO	CONDUIT D'ECHAPP	AUSPUFFROHR	EXAUST MANIFOLD	COLECTOR DE ESCAPE
		4631051	1	ANELLO	BAGUE	RING	RING	ANILLO
		4631052	4	ANELLO DI TENUTA	JOINT D'ETANCHEITE	DICHTRING	SEAL	JUNTA HERMETICA
		4723160	1	TAPPO	BOUCHON	STOPFEN	PLUG	TAPON
		4754672	1	CONDOTTO DI SCARICO	CONDUIT D'ECHAPP	AUSPUFFROHR	EXAUST MANIFOLD	COLECTOR DE ESCAPE
		10579511	12	ROSETTA	RONDELLE	SCHEIBE	WASHER	ARANDELA
		11198077	12	ROSETTA DI SICUREZZA	RONDELLE FREIN	SICHERUNGSRING	LOCKWASHER	ARANDELA DE FRENO
		13449521	6	PRIGIONIERO	GOUJON	STIFTSCHRAUBE	STUD	ESPARRAGO
		16100821	12	DADO	ECROU	MUTTER	NUT	TUERCA

https://www.tractormanualpdf.info/

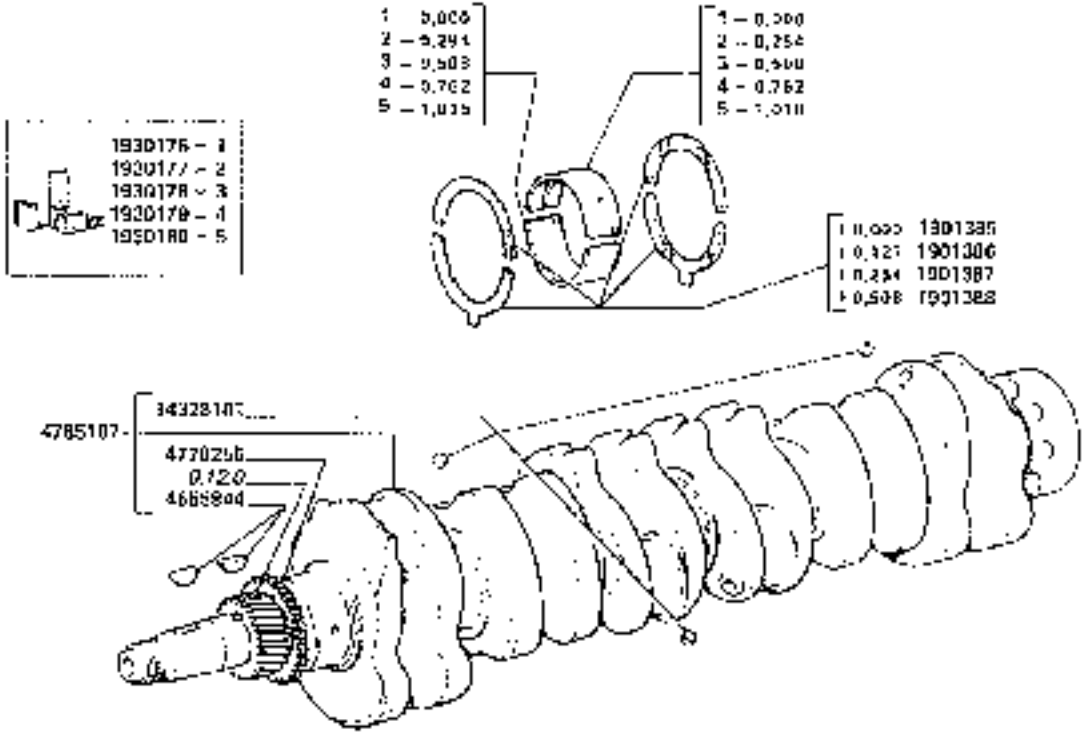

https://www.tractormanualpdf.info/

MODIF.	ANT. MODIF	N. ORDIN.	Q	DENOMINAZIONE	DESIGNATION	BENENNUNG	DESCRIPTION	DENOMINACIONES
		1901385	1	SEMIANELLI SERIE	DEMI-BAGUES	RING-HALFTE	HALF RINGS	SEMIANILLOS
		1001300	1	SEMIANELLI SERIE	DEMI-BAGUES	RING-HALFTE	HALF RINGS	SEMIANILLOS
		1901387	1	SEMIANELLI SERIE	DEMI-BAGUES	RING-HALFTE	HALF RINGS	SEMIANILLOS
		1901300	1	SEMIANELLI SERIE	DEMI-BAGUES	RING-HALFTE	HALF RINGS	SEMIANILLOS
		1930176	2	SERIE SEMICUSCINETTI	JEUX DE DEMI-COUSSINETS	SCHALENHALFTE-SATZ	SET OF HALF-BEARINGS	JUEGO DE SEMICOJINETES
		1930177	2	SERIE SEMICUSCINETTI	JEUX DE DEMI-COUSSINETS	SCHALENHALFTE-SATZ	SET OF HALF-BEARINGS	JUEGO DE SEMI-COJINETES
		1930178	2	SERIE SEMICUSCINETTI	JEUX DE DEMI-COUSSINETS	SCHALENHALFTE-SATZ	SET OF HALF-BEARINGS	JUEGO DE SEMI-COJINETES
		1930179	2	SERIE SEMICUSCINETTI	JEUX DE DEMI-COUSSINETS	SCHALENHALFTE-SATZ	SET OF HALF-BEARINGS	JUEGO DE SEMI-COJINETES
		1930180	2	SERIE SEMICUSCINETTI	JEUX DE DEMI-COUSSINETS	SCHALENHALFTE-SATZ	SET OF HALF-BEARINGS	JUEGO DE SEMI-COJINETES
		4855844	2	LINGUETTA	LANGUET	SCHEIBENFEDER	KEY	CHAVETA
		4770755	1	INGRANAGGIO	PIGNON	ZAHNRAD	GEAR	PINON
		4785107	1	ALBERO MOTORE (COMPL.)	VILEBREQUIN	KURBELWELLE	CRANKSHAFT	CIGUEÑAL
		1432B103	5	TAPPO	BOUCHON	STOPFEN	PLUG	TAPON

https://www.tractormanualpdf.info/

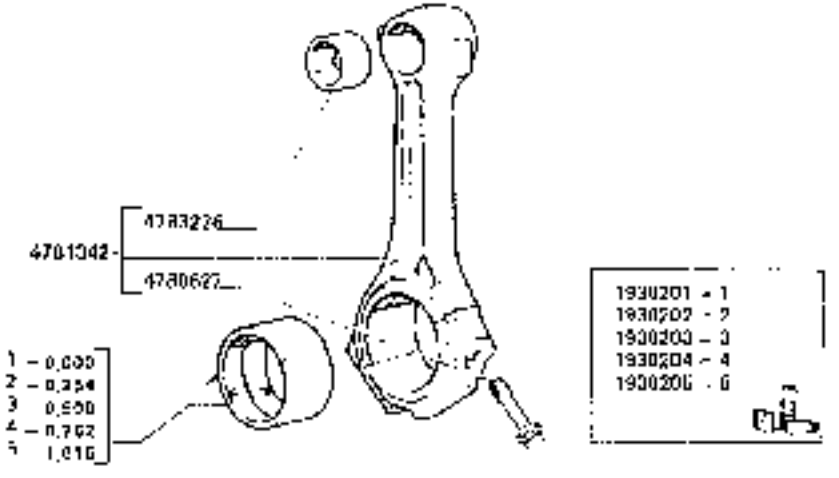

https://www.tractormanualpdf.info/

LAVERDA 3550 3650R - 0750 - 0750R | I DEGI | 9. 05. 91 | 1

MUDIA	ANT. MODIF	N. ORDIN	Q	DENOMINAZIONE	DESIGNATION	BENENNUNG	DESCRIPTION	DENOMINACIONES
		1930201	6	SER. E SEMICUSCINETTI	JEUX DE DEMI-COUSSINETS	SCHALENHALFTE-SATS	SET OF HALF BEARINGS	JUEGO DE SEMI-COJINETES
		1930202	6	SER. E SEMICUSCINETTI	JEUX DE DEMI-COUSSINETS	SCHALENHALFTE-SATS	SET OF HALF BEARINGS	JUEGO DE SEMI-COJINETES
		1930203	6	SER. E SEMICUSCINETTI	JEUX DE DEMI-COUSSINETS	SCHALENHALFTE-SATS	SET OF HALF BEARINGS	JUEGO DE SEMI-COJINETES
		1930204	6	SER. E SEMICUSCINETTI	JEUX DE DEMI-COUSSINETS	SCHALENHALFTE-SATS	SET OF HALF BEARINGS	JUEGO DE SEMI-COJINETES
		1930205	6	SER. E SEMICUSCINETTI	JEUX DE DEMI-COUSSINETS	SCHALENHALFTE-SATS	SET OF HALF BEARINGS	JUEGO DE SEMI-COJINETES
		4780027	12	VITE	VIS	SCHRAUBE	SCREW	TORNILLO
		4781342	1	PIASTRA	BIELLE	LASCHE	LINK	BIELA
		4783226	6	BOCCOLA	BAGUE	BUCHSE	BUSH	CASQUILLO

https://www.tractormanualpdf.info/

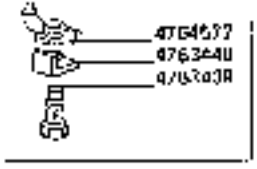
4764677
4763640
4763038

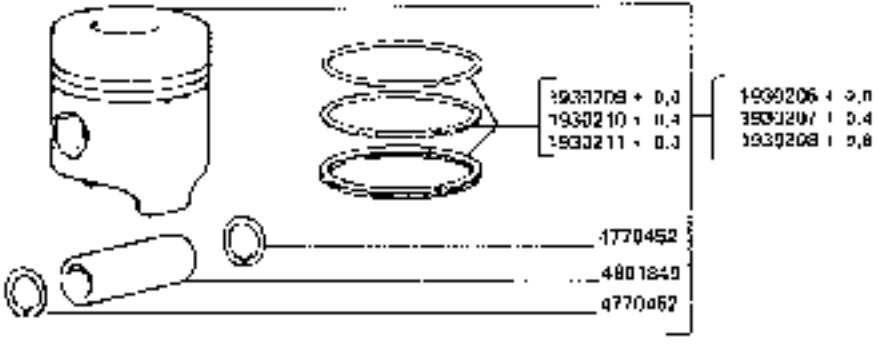
1930209 + 0,0
1930210 + 0,4
1930211 + 0,8
1930206 + 0,0
1930207 + 0,4
1930208 + 0,8
4770452
4801840
4770462

https://www.tractormanualpdf.info/

MODIF.	ANT. MODIF.	N. ORDIN.	Q	DENOMINAZIONE	DESIGNATION	BENENNUNG	DESCRIPTION	DENOMINACIONES
		1920206	5	STANTUFFO COMPL.	PISTON	KOLBEN	PISTON	EMBOLO
		1930207	6	STANTUFFO COMPL.	PISTON	KOLBEN	PISTON	EMBOLO
		1930208	6	STANTUFFO COMPL.	PISTON	KOLBEN	PISTON	EMBOLO
		1930209	6	SERIE ANELLI	JEU DE SEGMENTS	KOLBENRINGESATS	PISTON RINGS SET	JUEGO DE AROS DE EMBOLO
		1930210	6	SERIE ANELLI	JEU DE SEGMENTS	KOLBENRINGESATS	PISTON RINGS SET	JUEGO DE AROS DE EMBOLO
		1930211	5	SERIE ANELLI	JEU DE SEGMENTS	KOLBENRINGESATS	PISTON RINGS SET	JUEGO DE AROS DE EMBOLO
		4763430	5	BOCCHETTONE	VISOREUSE	HOHLSCHRAUBE	UNION	BOQUILLA
		4763440	5	PIASTRINA DI SICUREZZA	PLAQUETTE FREIN	SICHERUNGSBLECH	LOCKPLATE	PLACA DE FRENO
		4764577	5	GOSELLO	GIOLEGO	GUESE	JET	BOQUILLA
		4770452	12	ANELLO	ANELLO	RING	RING	ANILLO
		4801849	4	PERNO DELLO STANTUFFO	AXE DE PISTON	KOLBENBOLZEN	PISTON PIN	BULON DEL EMBOLO

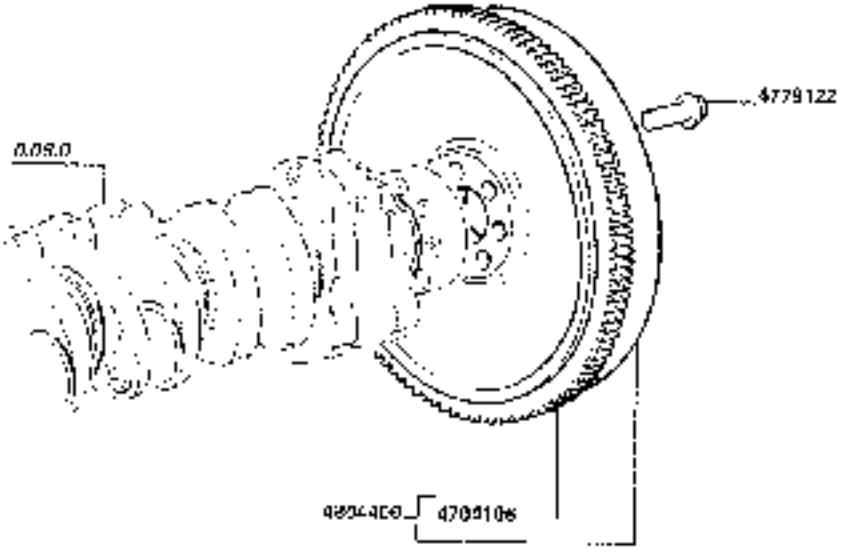

https://www.tractormanualpdf.info/

MODIF.	ANT	MODIF.	N. ORDIN	Q	DENOMINAZIONE	DESIGNATION	BENNENNUNG	DESCRIPTION	DENOMINACIONES
			4704100	1	CORONA DENTATA	COURONNE DENTEE	ZAHNKRANZ	RING GEAR	CORONA DENTADA
			4779122	2	VITE	VIS	SCHRAUBE	SCREW	TORNILLO
			4904400	1	VOLANO DEL MOTORE COMPL.	VOLANT DU MOTEUR	SCHWUNGRAD	FLYWHEEL	VOLANTE DEL MOTOR

https://www.tractormanualpdf.info/

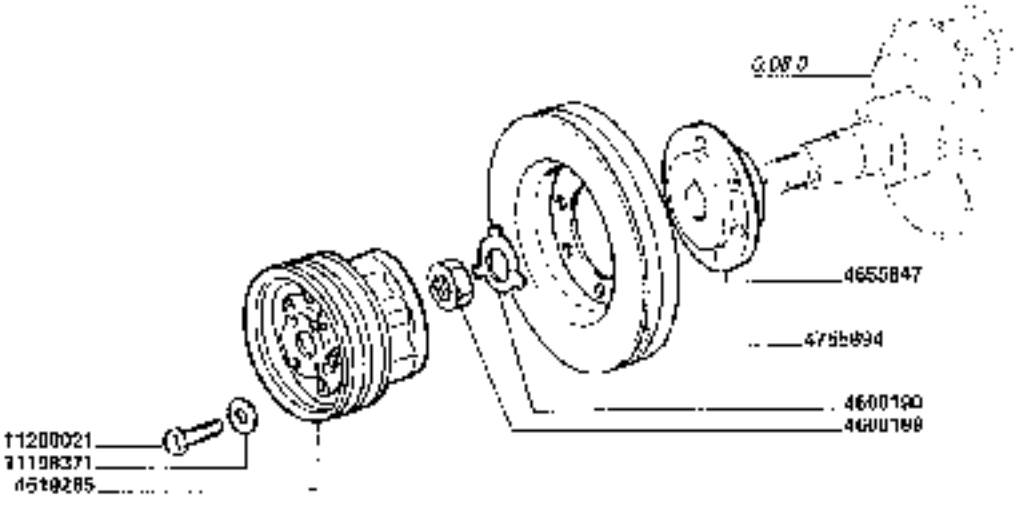

https://www.tractormanualpdf.info/

MODIF.	ANT. MODIF.	N. ORDIN.	Q	DENOMINAZIONE	DESIGNATION	BENENNUNG	DESCRIPTION	DENOMINACIONES
		4500109	1	DADO	ECROU	MUTTER	NUT	TUERCA
		4600190	1	PIASTRINA DI SICUREZZA	PLAQUETTE FREIN	SICHERUNGSBLECH	LOCKPLATE	PLACA DE FRENO
		4619285	1	PULEGGIA CONDUTTRICE	POULIE ENTRAINEUSE	RIEMENSCHEIBE	DRIVING PULLEY	POLEA CONDUCTORA
		4655347	1	MOZZO	MOYEU	NABE	HUB	BUJE
		4755894	1	PULEGGIA	POULIE	RIEMENSCHEIBE	PULLEY	POLEA
		11190371	6	ROSETTA DI SICUREZZA	RONDELLE FREIN	SICHERUNGSRING	LOCKWASHER	ARANDELA DE FRENO
		11288021	6	VITE	VIS	SCHRAUBE	SCREW	TORNILLO

https://www.tractormanualpdf.info/

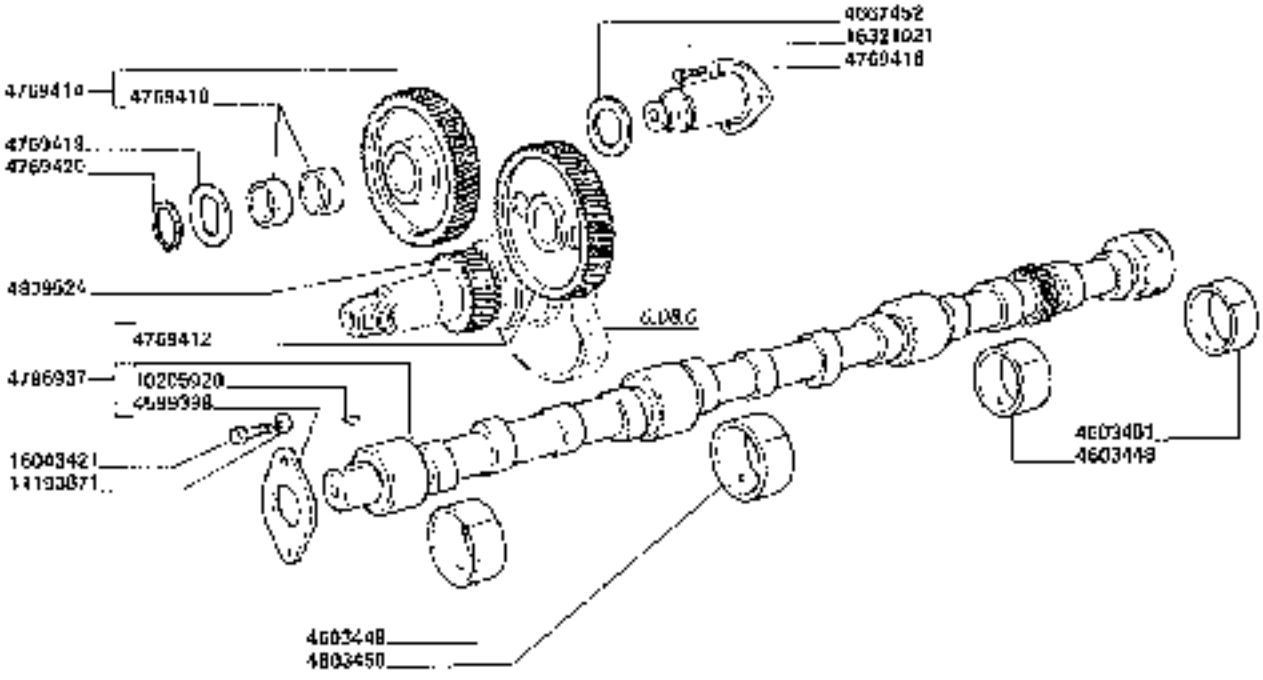

https://www.tractormanualpdf.info/

MODIF.	ANT. MODIF.	N. ORDIN	C	DENOMINAZIONE	DESIGNATION	BENENNUNG	DESCRIPTION	DENOMINACIONES
		4699398	1	PIASTRA	PLAQUE	PLATTE	PLATE	PLACA
		4603448	1	BOCCOLA	DOUILLE	BUECHSE	BUSH	CASQUILLO
		4603449	1	BOCCOLA	DOUILLE	BUECHSE	BUSH	CASQUILLO
		4603450	1	BOCCOLA	DOUILLE	BUECHSE	BUSH	CASQUILLO
		4603451	1	BOCCOLA	DOUILLE	BUECHSE	BUSH	CASQUILLO
		4667452	1	ROSETTA	RONDELLE	SCHEIBE	WASHER	ARANDELA
		4769412	1	INGRANAGGIO CONDOTTO	PIGNON CONDUIT	ANGETRIEBENES-ZAHNRAD	DRIVEN GEAR	PINON CONDUCIDO
		4769414	1	INGRANAGGIO COMPL.	PIGNON	ZAHNRAD	PINON	GEAR
		4769416	1	PERNO	AXE	BOLZEN	PIN	EJE
		4769418	2	BOCCOLA	DOUILLE	BUECHSE	BUSH	CASQUILLO
		4769419	1	ROSETTA	RONDELLE	SCHEIBE	WASHER	ARANDELA
		4769420	1	ANELLO DI SICUREZZA	ARRETOIR	SICHERUNGSRING	LOCKRING	ANILLO DE FRENO
		4706937	1	ARRIERE A ECCENT. COMPL.	ARRIERE A CAMES	EXZENTERWELLE	CAMSHAFT	ARBOL DE LEVAS
		4600524	1	INGRANAGGIO CONDUTTORE	PIGNON CONDUCTEUR	TRIEBENDES-ZAHNRAD	DRIVING GEAR	PINON CONDUCTOR
		10205920	1	LINGUETTA	LINGUET	SCHLUSSENFEDER	KEY	CHAVETA
		11193071	2	ROSETTA DI SICUREZZA	RONDELLE FREIN	SICHERUNGSRING	LOCKWASHER	ARANDELA DE FRENO
		16043421	2	VITE	VIS	SCHRAUBE	SCREW	TORNILLO
		18321021	3	VITE	VIS	SCHRAUBE	SCREW	TORNILLO

https://www.tractormanualpdf.info/

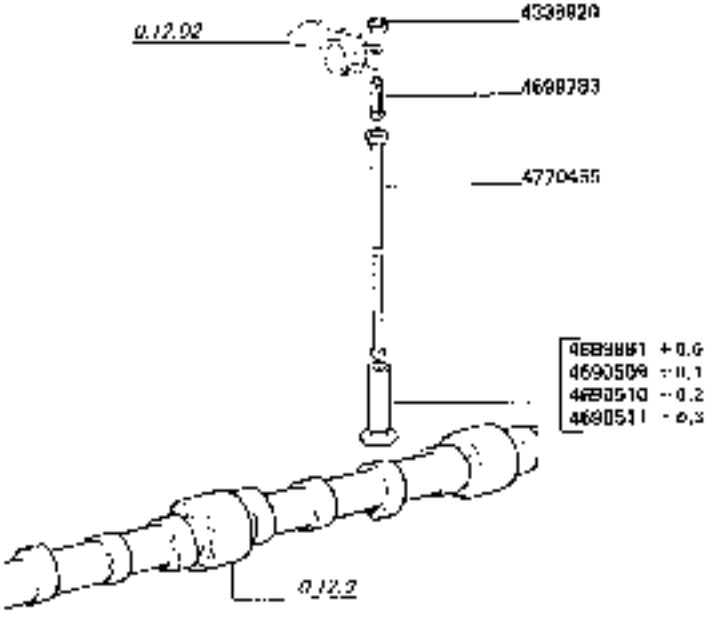

3650-3650R 3750-3750R	PUNTERIE ED ASTE Tiges et poussoir Pushrods Varillas y empujadores	0.12.1

https://www.tractormanualpdf.info/

MOD/F.	ANT. MOD/F.	N. ORDIN.	Q	DENOMINAZIONE	DESIGNATION	BENENNUNG	DESCRIPTION	DENOMINACIONES
		4338920	12	DADO	ECROU	MUTTER	NUT	TUERCA
		4689801	12	PIATTELLO DELLA PUNTERIA	PASTILLE DE POUSSOIR	DISTANZSCHEIBE FUER STOESSEL	TAPPET PLATE	PLATILLO DE EMPUJADOR
		4690509	12	PIATTELLO DELLA PUNTERIA	PASTILLE DE POUSSOIR	DISTANZSCHEIBE FUER STOESSEL	TAPPET PLATE	PLATILLO DE EMPUJADOR
		4690510	12	PIATTELLO DELLA PUNTERIA	PASTILLE DE POUSSOIR	DISTANZSCHEIBE FUER STOESSEL	TAPPET PLATE	PLATILLO DE EMPUJADOR
		4690511	12	PIATTELLO DELLA PUNTERIA	PASTILLE DE POUSSOIR	DISTANZSCHEIBE FUER STOESSEL	TAPPET PLATE	PLATILLO DE EMPUJADOR
		4659763	12	VITE	VIS	SCHRAUBE	SCREW	TORNILLO
		4770455	12	ASTA	TIGE	STANGE	ROD	VARILLA

https://www.tractormanualpdf.info/

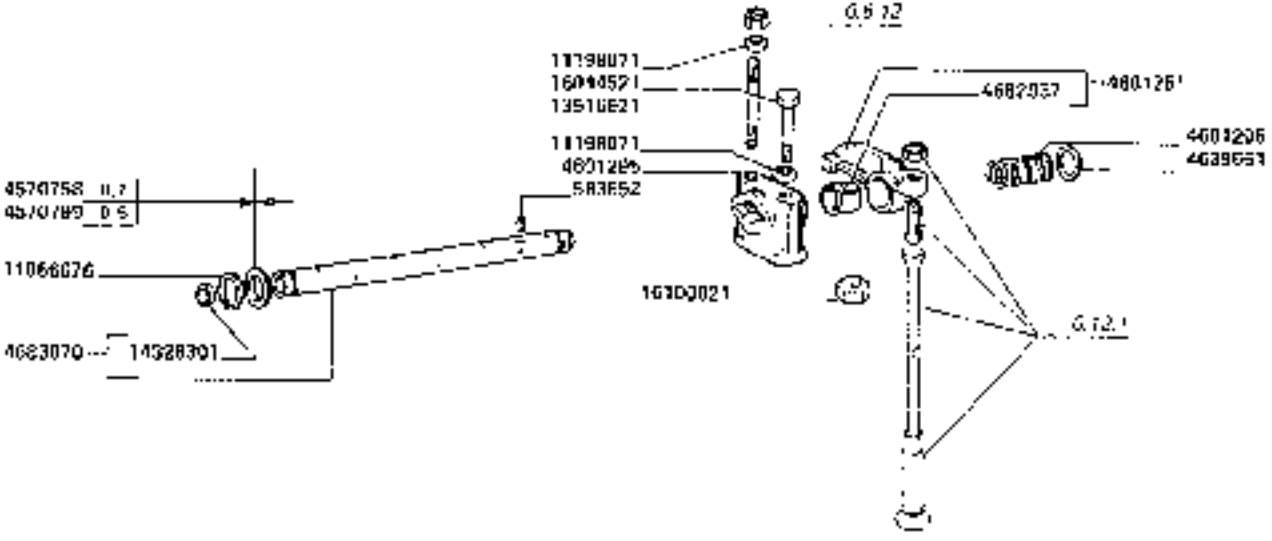

https://www.tractormanualpdf.info/

MODIF.	ANT. MODIF.	N. ORDIN.	Q	DENOMINAZIONE	DESIGNATION	BENENNUNG	DESCRIPTION	DENOMINACIONES
		563652	1	VITE	VIS	SCHRAUBE	SCREW	TORNILLO
		4570790	4	ROSETTA DI SICUREZZA	RONDELLE FREIN	SICHERUNGSRING	LOCKWASHER	ARANDELA DE FRENO
		4570793	1	ROSETTA DI SICUREZZA	RONDELLE FREIN	SICHERUNGSRING	LOCKWASHER	ARANDELA DE FRENO
		4601295	6	SUPPORTO	SUPPORT	LAGER	SUPPORT	SOPORTE
		4601296	5	MOLLA	RESSORT	FEDER	SPRING	RESORTE
		4639601	10	ROSETTA DI SICUREZZA	RONDELLE FREIN	SICHERUNGSRING	LOCKWASHER	ARANDELA DE FRENO
		4681251	12	BILANCIERE COMPL.	COLOUTEUR	KIPPHEBEL	ROCKER	BALANCIN
		4682937	12	BOCCOLA	DOUILLE	BUECHSE	BUSH	CASQUILLO
		4683078	1	ALBERO COMPL.	ARBRE	WELLE	SHAFT	ARBOL
		11060876	2	ANELLO DI SICUREZZA	ARRETOIR	SICHERUNGSRING	LOCKRING	ANILLO DE FRENO
		11198071	12	ROSETTA DI SICUREZZA	RONDELLE FREIN	SICHERUNGSRING	LOCKWASHER	ARANDELA DE FRENO
		13516621	2	PIEGHINIERO	GOUJON	STIFTSCHRAUBE	STUD	ESPARRAGO
		14326301	2	TAPPO	BOUCHON	STOPFEN	PLUG	TAPON
		16044521	5	VITE	VIS	SCHRAUBE	SCREW	TORNILLO
		18100621	5	DADO	ECROU	MUTTER	NUT	TUERCA

https://www.tractormanualpdf.info/

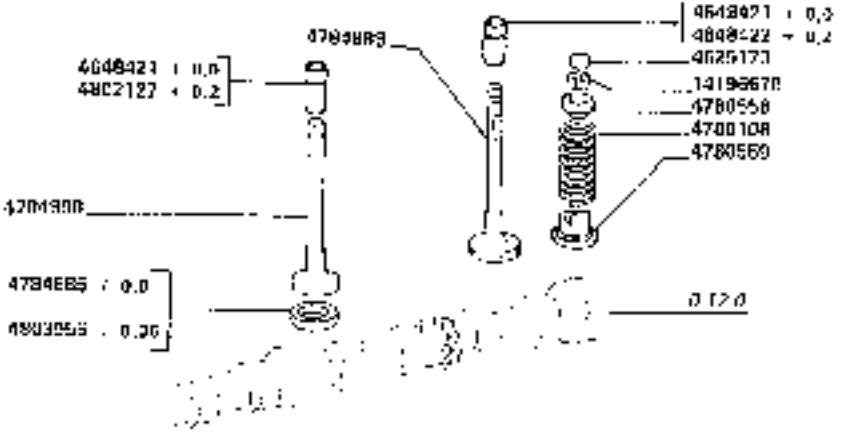

https://www.tractormanualpdf.info/

MODIF.	ANT. MODIF.	N. ORDIN.	Q	DENOMINAZIONE	DESIGNATION	BENENNUNG	DESCRIPTION	DENOMINACIONES
		4626173	12	CAPUCCIO	CAPUCHON	SCHUTZKAPPE	BOOT	CAPUCHON
		4648421	12	GUIDA DELLA VALVOLA	GUIDE SOUPAPE	VENTILFÜHRUNG	VALVE GUIDE	GUIA DE VALVULA
		4780106	12	MOLLA	RESSORT	FEDER	SPRING	RESORTE
		4780558	12	SCODELLINO	CUVETTE	TELLERSCHEIBE	CUP	PLATILLO
		4780559	12	SCODELLINO	CUVETTE	TELLERSCHEIBE	CUP	PLATILLO
		4784965	6	SEDE DELLA VALVOLA	SIEGE DE SOUPAPE	VENTILSITZ	VALVE SEAT	ASIENTO DE VALVULA
		4784000	6	VALVOLA DI ASPIRAZIONE	SOUPAPE D'ADMISS	EINLASSVENTIL	INTAKE VALVE	VALVULA DE ADMISON
		4784990	6	VALVOLA DI SCARICO	SOUPAPE D'ECHAPP.	AUSLASSVENTIL	EXAUST VALVE	VALVULA DE ESCAPE
		4802127	32	GUIDA DELLA VALVOLA	GUIDE SOUPAPE	VENTILFÜHRUNG	VALVE GUIDE	GUIA DE VALVULA
		4803956	8	SEDE DELLA VALVOLA	SIEGE DE SOUPAPE	VENTILSITZ	VALVE SEAT	ASIENTO DE VALVULA
		14366870	24	SEMICONO	DEMI-CONE	KEGELSTUECK	LOCKCONE	CHAVETA CONICA

https://www.tractormanualpdf.info/

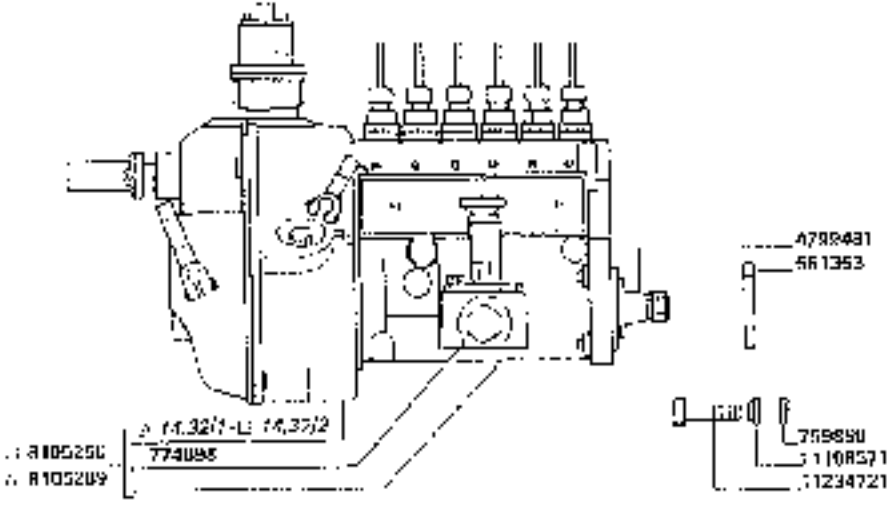

1 - 3650 - 3650R
2 - 3750 - 3750R

https://www.tractormanualpdf.info/

MODIF.	ANT. MODIF.	N. ORDIN.	e	DENOMINAZIONE	DESIGNATION	BENENNUNG	DESCRIPTION	DENOMINACIONES
		561353	1	GUARNIZIONE	JOINT	DICHTUNG	GASKET	JUNTA
		753050	4	ROSETTA	RONDELLE	SCHEIBE	WASHER	ARANDELA
		774099	1	POMPA ALIMENTAZIONE	POMPE D'ALIMENTAT.	KRAFTSTOFFPUMPE	FUEL PUMP	BOMBA DE ALIMENT
		4799481	1	SCODELA DENTATA	BAGUE DENTEE	ZAHNBUECHSE	SPLINED BUSH	MANCHETTE DE ARRAS.
		8105250	1	GRUPPO INIEZIONE COMPL.	GROUPE D'INJECTION	EINSPRITZAUS-RUESTUNG	INJECTION EQUIP-MENT	GRUPO DE INYECCION
		8105263	1	GRUPPO INIEZIONE COMPL.	GROUPE D'INJECTION	EINSPRITZAUS-RUESTUNG	INJECTION EQUIP-MENT	GRUPO DE INYECCION
		11198371	4	ROSETTA DI SICUREZZA	RONDELLE FREIN	SICHERUNGSRING	LOCKWASHER	ARANDELA DE FRENO
		11234721	1	VITE	VIS	SCHRAUBE	SCREW	TORNILLO

https://www.tractormanualpdf.info/

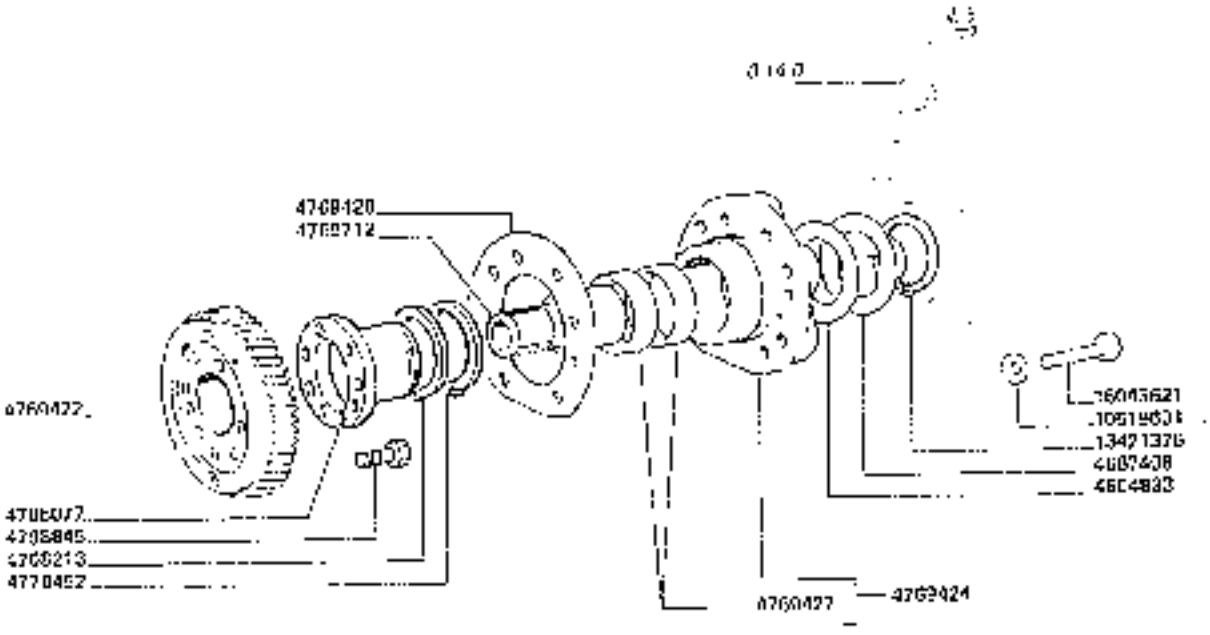

3650-3650R
3750-3750R

COMANDO POMPA INIEZIONE

Commande de pompe d'injection
Injection pump drive

https://www.tractormanualpdf.info/

0.14.1

MODIF	ANT. MODIF.	N. ORDIN.	Q	DENOMINAZIONE	DESIGNATION	BENENNUNG	DESCRIPTION	DENOMINACIONES
		4604833	1	ROSETTA	RONDELLE	SCHEIBE	WASHER	ARANDELA
		4667498	1	ROSETTA	RONDELLE	SCHEIBE	WASHER	ARANDELA
		4706213	1	ANELLO DI SICUREZZA	ARRETOIR	SICHERUNGSRING	LOCKRING	ANELLO DE FRENO
		4769422	1	INGRANAGGIO	PIGNON	ZAHNRAD	GEAR	PIÑON
		4769424	1	SUPPORTO COMPL.	SUPPORT	LAGER	SUPPORT	SOPORTE
		4769427	2	[illegible]	DOUILLE	[illegible]	BUSH	CASQUILLO
		4769429	1	GUARNIZIONE	JOINT	DICHTUNG	GASKET	JUNTA
		4769712	1	GIUNTO	ACCOUPLEMENT	KUPPLUNG	COUPLING	ARRASTRE
		4770452	1	ANELLO DI SICUREZZA	ARRETOIR	SICHERUNGSRING	LOCKRING	ANELLO DE FRENO
		4786077	1	ALBERO	ARBRE	WELLE	SHAFT	ARBOL
		4798845	8	VITE	VIS	SCHRAUBE	SCREW	TORNILLO
		10519001	8	ROSETTA	RONDELLE	SCHEIBE	WASHER	ARANDELA
		13421376	1	ANELLO DI SICUREZZA	ARRETOIR	SICHERUNGSRING	LOCKRING	ANELLO DE FRENO
		16040621	8	VITE	VIS	SCHRAUBE	SCREW	TORNILLO

https://www.tractormanualpdf.info/

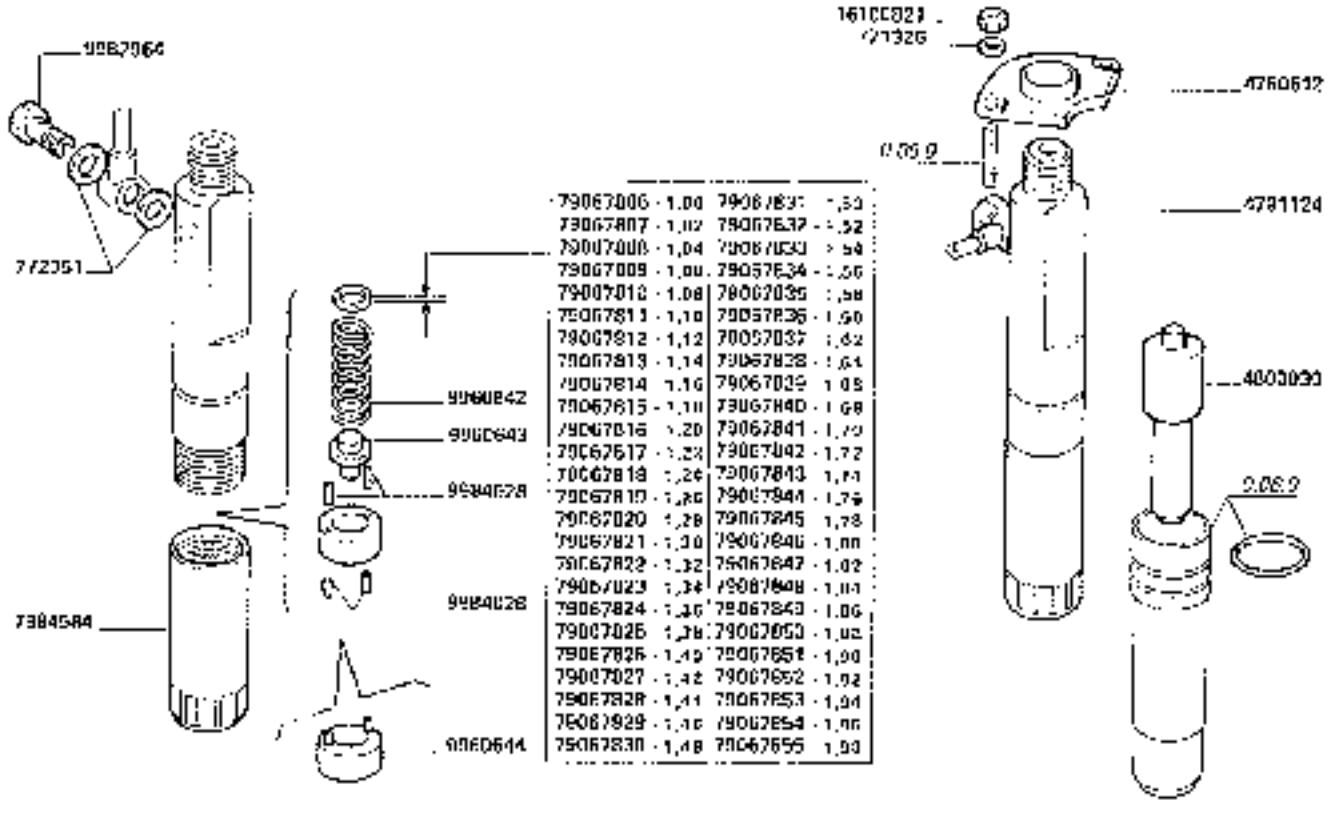

79067806	1,00	79067836	1,30
79067807	1,02	79067837	1,32
79067808	1,04	79067838	1,34
79067809	1,06	79067834	1,36
79067810	1,08	79067835	1,38
79067811	1,10	79067836	1,40
79067812	1,12	79067837	1,42
79067813	1,14	79067838	1,44
79067814	1,16	79067839	1,46
79067815	1,18	79067840	1,48
79067816	1,20	79067841	1,70
79067817	1,22	79067842	1,72
79067818	1,24	79067843	1,74
79067819	1,26	79067844	1,76
79067820	1,28	79067845	1,78
79067821	1,30	79067846	1,80
79067822	1,32	79067847	1,82
79067823	1,34	79067848	1,84
79067824	1,36	79067849	1,86
79067825	1,38	79067850	1,88
79067826	1,40	79067851	1,90
79067827	1,42	79067852	1,92
79067828	1,44	79067853	1,94
79067829	1,46	79067854	1,96
79067830	1,48	79067855	1,98

https://www.tractormanualpdf.info/

MODIF.	ANT MODIF.	N. ORDIN.	Q	DENOMINAZIONE	DESIGNATION	BENENNUNG	DESCRIPTION	DENOMINACIONES
		771320	12	ROSETTA	ROSETTE	SCHEIBE	WASHER	ARANDELA
		772051	7	ROSETTA DI TENUTA	JOINT D'ETANCHEITE	DICHTRING	GASKET	JUNTA HERMETICA
		4700612	5	STAFFA	ECRIER	HALTER	BRACKET	SOPORTE
		4733124	5	PORTAPOLVERIZZATORE COMPL.	PORTE-INJECTEUR	DÜSENHALTER	NOZZLE HOLDER	PORTAINYECTOR
		4800030	5	POLVERIZZATORE	PULVERISATEUR	DÜSE	NOZZLE	PULVERIZADOR
		7064564	1	DADO	ECROU	MUTTER	NUT	TUERCA
		9960642	1	MOLLA	RESSORT	FEDER	SPRING	RESORTE
		9960643	1	PERNO	AXE	BOLZEN	PIN	EJE
		9960644	1	DISTANZIALE	ENTRETOISE	ABSTANDSBLECH	SPACER	ESPACIADOR
		9002984	1	BOCCHETTONE	VIS-CROUSE	HOHLSCHRAUBE	UNION	BOQUILLA
		9004028	4	SPINA	GOUPILLE	STIFT	PIN	PASADOR
		16100021	12	DADO	ECROU	MUTTER	NUT	TUERCA
		79067806	1	SPESSORE DI REGISTRO	CALE D'EPAISSEUR	DISTANZSCHEIBE	SHIM	SUPLEMENTO
		79067807	1	SPESSORE DI REGISTRO	CALE D'EPAISSEUR	DISTANZSCHEIBE	SHIM	SUPLEMENTO
		79067808	1	SPESSORE DI REGISTRO	CALE D'EPAISSEUR	DISTANZSCHEIBE	SHIM	SUPLEMENTO
		79067809	1	SPESSORE DI REGISTRO	CALE D'EPAISSEUR	DISTANZSCHEIBE	SHIM	SUPLEMENTO
		79067810	1	SPESSORE DI REGISTRO	CALE D'EPAISSEUR	DISTANZSCHEIBE	SHIM	SUPLEMENTO
		79067811	1	SPESSORE DI REGISTRO	CALE D'EPAISSEUR	DISTANZSCHEIBE	SHIM	SUPLEMENTO
		79067812	1	SPESSORE DI REGISTRO	CALE D'EPAISSEUR	DISTANZSCHEIBE	SHIM	SUPLEMENTO
		79067813	1	SPESSORE DI REGISTRO	CALE D'EPAISSEUR	DISTANZSCHEIBE	SHIM	SUPLEMENTO
		79067814	1	SPESSORE DI REGISTRO	CALE D'EPAISSEUR	DISTANZSCHEIBE	SHIM	SUPLEMENTO
		79067815	1	SPESSORE DI REGISTRO	CALE D'EPAISSEUR	DISTANZSCHEIBE	SHIM	SUPLEMENTO
		79067816	1	SPESSORE DI REGISTRO	CALE D'EPAISSEUR	DISTANZSCHEIBE	SHIM	SUPLEMENTO
		79067817	1	SPESSORE DI REGISTRO	CALE D'EPAISSEUR	DISTANZSCHEIBE	SHIM	SUPLEMENTO
		79067818	1	SPESSORE DI REGISTRO	CALE D'EPAISSEUR	DISTANZSCHEIBE	SHIM	SUPLEMENTO
		79067819	1	SPESSORE DI REGISTRO	CALE D'EPAISSEUR	DISTANZSCHEIBE	SHIM	SUPLEMENTO
		79067820	1	SPESSORE DI REGISTRO	CALE D'EPAISSEUR	DISTANZSCHEIBE	SHIM	SUPLEMENTO
		79067821	1	SPESSORE DI REGISTRO	CALE D'EPAISSEUR	DISTANZSCHEIBE	SHIM	SUPLEMENTO
		79067822	1	SPESSORE DI REGISTRO	CALE D'EPAISSEUR	DISTANZSCHEIBE	SHIM	SUPLEMENTO
		79067823	1	SPESSORE DI REGISTRO	CALE D'EPAISSEUR	DISTANZSCHEIBE	SHIM	SUPLEMENTO
		79067824	1	SPESSORE DI REGISTRO	CALE D'EPAISSEUR	DISTANZSCHEIBE	SHIM	SUPLEMENTO
		79067825	1	SPESSORE DI REGISTRO	CALE D'EPAISSEUR	DISTANZSCHEIBE	SHIM	SUPLEMENTO

https://www.tractormanualpdf.info/

MODIF	ANT MODIF.	N ORDIN	D	DENOMINAZIONE	DESIGNATION	BEZEICHNUNG	DESCRIPTION	DENOMINACION
		79067826	1	SPESSORE DI REGISTRO	CALE D'EPAISSEUR	DISTANZSCHEIBE	SHIM	SUPLEMENTO
		79067827	1	SPESSORE DI REGISTRO	CALE D'EPAISSEUR	DISTANZSCHEIBE	SHIM	SUPLEMENTO
		79067828	1	SPESSORE DI REGISTRO	CALE D'EPAISSEUR	DISTANZSCHEIBE	SHIM	SUPLEMENTO
		79067829	1	SPESSORE DI REGISTRO	CALE D'EPAISSEUR	DISTANZSCHEIBE	SHIM	SUPLEMENTO
		79067830	1	SPESSORE DI REGISTRO	CALE D'EPAISSEUR	DISTANZSCHEIBE	SHIM	SUPLEMENTO
		79067831	1	SPESSORE DI REGISTRO	CALE D'EPAISSEUR	DISTANZSCHEIBE	SHIM	SUPLEMENTO
		79067832	1	SPESSORE DI REGISTRO	CALE D'EPAISSEUR	DISTANZSCHEIBE	SHIM	SUPLEMENTO
		79067833	1	SPESSORE DI REGISTRO	CALE D'EPAISSEUR	DISTANZSCHEIBE	SHIM	SUPLEMENTO
		79067834	1	SPESSORE DI REGISTRO	CALE D'EPAISSEUR	DISTANZSCHEIBE	SHIM	SUPLEMENTO
		79067835	1	SPESSORE DI REGISTRO	CALE D'EPAISSEUR	DISTANZSCHEIBE	SHIM	SUPLEMENTO
		79067836	1	SPESSORE DI REGISTRO	CALE D'EPAISSEUR	DISTANZSCHEIBE	SHIM	SUPLEMENTO
		79067837	1	SPESSORE DI REGISTRO	CALE D'EPAISSEUR	DISTANZSCHEIBE	SHIM	SUPLEMENTO
		79067838	1	SPESSORE DI REGISTRO	CALE D'EPAISSEUR	DISTANZSCHEIBE	SHIM	SUPLEMENTO
		79067839	1	SPESSORE DI REGISTRO	CALE D'EPAISSEUR	DISTANZSCHEIBE	SHIM	SUPLEMENTO
		79067840	1	SPESSORE DI REGISTRO	CALE D'EPAISSEUR	DISTANZSCHEIBE	SHIM	SUPLEMENTO
		79067841	1	SPESSORE DI REGISTRO	CALE D'EPAISSEUR	DISTANZSCHEIBE	SHIM	SUPLEMENTO
		79067842	1	SPESSORE DI REGISTRO	CALE D'EPAISSEUR	DISTANZSCHEIBE	SHIM	SUPLEMENTO
		79067843	1	SPESSORE DI REGISTRO	CALE D'EPAISSEUR	DISTANZSCHEIBE	SHIM	SUPLEMENTO
		79067844	1	SPESSORE DI REGISTRO	CALE D'EPAISSEUR	DISTANZSCHEIBE	SHIM	SUPLEMENTO
		79067845	1	SPESSORE DI REGISTRO	CALE D'EPAISSEUR	DISTANZSCHEIBE	SHIM	SUPLEMENTO
		79067846	1	SPESSORE DI REGISTRO	CALE D'EPAISSEUR	DISTANZSCHEIBE	SHIM	SUPLEMENTO
		79067847	1	SPESSORE DI REGISTRO	CALE D'EPAISSEUR	DISTANZSCHEIBE	SHIM	SUPLEMENTO
		79067848	1	SPESSORE DI REGISTRO	CALE D'EPAISSEUR	DISTANZSCHEIBE	SHIM	SUPLEMENTO
		79067849	1	SPESSORE DI REGISTRO	CALE D'EPAISSEUR	DISTANZSCHEIBE	SHIM	SUPLEMENTO
		79067850	1	SPESSORE DI REGISTRO	CALE D'EPAISSEUR	DISTANZSCHEIBE	SHIM	SUPLEMENTO
		79067851	1	SPESSORE DI REGISTRO	CALE D'EPAISSEUR	DISTANZSCHEIBE	SHIM	SUPLEMENTO
		79067852	1	SPESSORE DI REGISTRO	CALE D'EPAISSEUR	DISTANZSCHEIBE	SHIM	SUPLEMENTO
		79067853	1	SPESSORE DI REGISTRO	CALE D'EPAISSEUR	DISTANZSCHEIBE	SHIM	SUPLEMENTO
		79067854	1	SPESSORE DI REGISTRO	CALE D'EPAISSEUR	DISTANZSCHEIBE	SHIM	SUPLEMENTO
		79067855	1	SPESSORE DI REGISTRO	CALE D'EPAISSEUR	DISTANZSCHEIBE	SHIM	SUPLEMENTO

https://www.tractormanualpdf.info/

https://www.tractormanualpdf.info/

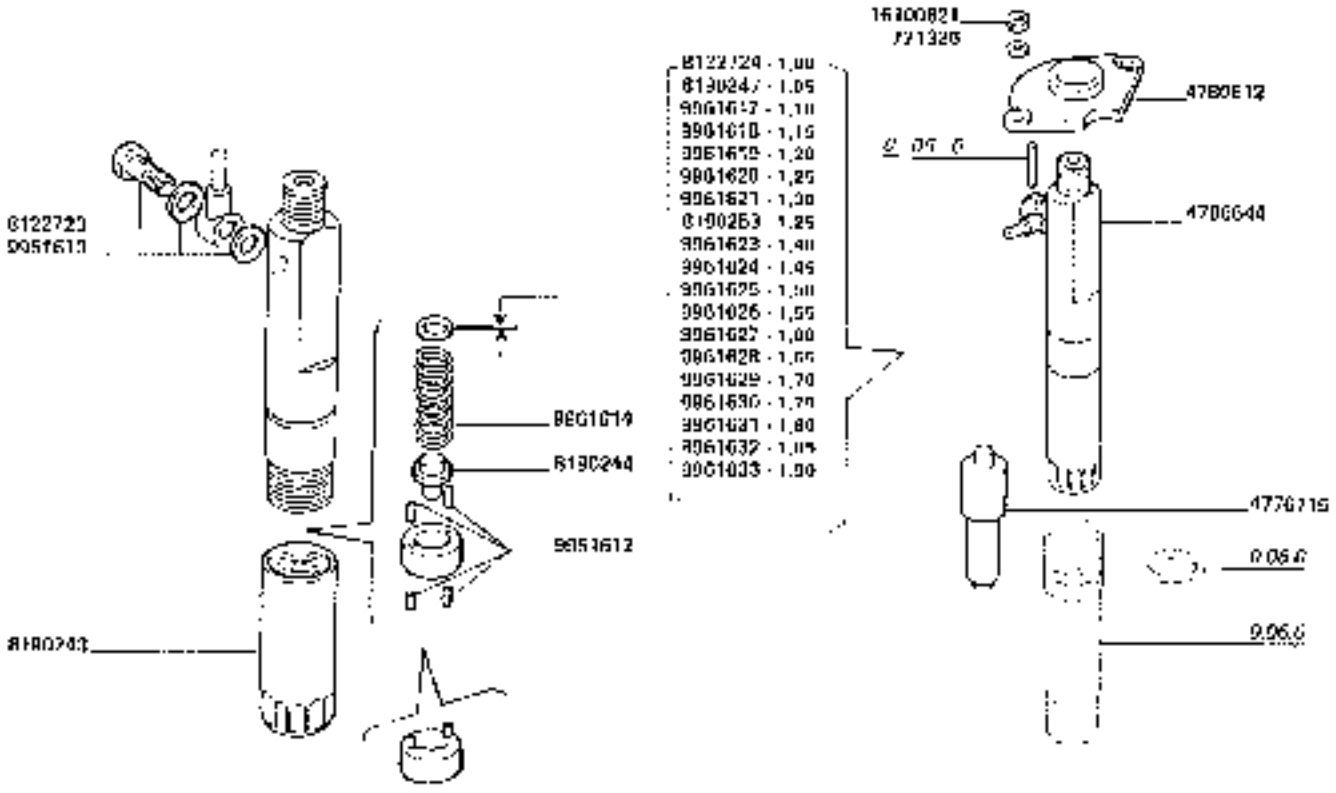

3650-3650R
3750-3750R

INIETTORI (O.M.A.P.)

Nozzles
Injecteurs

https://www.tractormanualpdf.info/

0.14.8/1

MODIF	ANT MODIFI.	V. ORDIN.	Q	DENOMINAZIONE	DESIGNATION	BENENNUNG	DESCRIPTION	DENOMINACIONES
		771326	12	ROSETTA	RONDELLE	SCHEIBE	WASHER	ARANDELA
		4776715	6	POLVERIZZATORE	INJECTEUR	DÜSE	NOZZLE	PULVERIZADOR
		4780617	6	STAFFA	ETRIER	HALTER	BRACKET	SOPORTE
		4796044	6	PORTAIPOVENIZZATORE CONPL.	PORTE INJECTEUR	DÜSENHALTER	NOZZLE HOLDER	PORTAINYECTOR
		8122723	1	RACCORDO	RACCORD	STUTZEN	CONNECTION	RACOR
		8122724	1	SPESSORE DI REGISTRO	CALE D'EPAISSEUR	DISTANZSCHEIBE	SHIM	SUPLEMENTO
		8190243	1	DADO	ECROU	MUTTER	NUT	TUERCA
		8190244	1	PERNO	AXE	BOLZEN	PIN	EJE
		8190247	1	SPESSORE DI REGISTRO	CALE D'EPAISSEUR	DISTANZSCHEIBE	SHIM	SUPLEMENTO
		8190263	1	SPESSORE DI REGISTRO	CALE D'EPAISSEUR	DISTANZSCHEIBE	SHIM	SUPLEMENTO
		9961610	2	ROSETTA PIANA	RONDELLE	SCHEIBE	WASHER	ARANDELA
		9961612	1	DISTANZIALE CONPL.	ENTRETOISE	ABSTANDSTUECK	SPACER	SEPARADOR
		9961614	1	MOLLA	RESSORT	FEDER	SPRING	RESORTE
		9961617	1	SPESSORE DI REGISTRO	CALE D'EPAISSEUR	DISTANZSCHEIBE	SHIM	SUPLEMENTO
		9961618	1	SPESSORE DI REGISTRO	CALE D'EPAISSEUR	DISTANZSCHEIBE	SHIM	SUPLEMENTO
		9961619	1	SPESSORE DI REGISTRO	CALE D'EPAISSEUR	DISTANZSCHEIBE	SHIM	SUPLEMENTO
		9961620	1	SPESSORE DI REGISTRO	CALE D'EPAISSEUR	DISTANZSCHEIBE	SHIM	SUPLEMENTO
		9961621	1	SPESSORE DI REGISTRO	CALE D'EPAISSEUR	DISTANZSCHEIBE	SHIM	SUPLEMENTO
		9961623	1	SPESSORE DI REGISTRO	CALE D'EPAISSEUR	DISTANZSCHEIBE	SHIM	SUPLEMENTO
		9961624	1	SPESSORE DI REGISTRO	CALE D'EPAISSEUR	DISTANZSCHEIBE	SHIM	SUPLEMENTO
		9961625	1	SPESSORE DI REGISTRO	CALE D'EPAISSEUR	DISTANZSCHEIBE	SHIM	SUPLEMENTO
		9961626	1	SPESSORE DI REGISTRO	CALE D'EPAISSEUR	DISTANZSCHEIBE	SHIM	SUPLEMENTO
		9961627	1	SPESSORE DI REGISTRO	CALE D'EPAISSEUR	DISTANZSCHEIBE	SHIM	SUPLEMENTO
		9961628	1	SPESSORE DI REGISTRO	CALE D'EPAISSEUR	DISTANZSCHEIBE	SHIM	SUPLEMENTO
		9961629	1	SPESSORE DI REGISTRO	CALE D'EPAISSEUR	DISTANZSCHEIBE	SHIM	SUPLEMENTO
		9961630	1	SPESSORE DI REGISTRO	CALE D'EPAISSEUR	DISTANZSCHEIBE	SHIM	SUPLEMENTO
		9961631	1	SPESSORE DI REGISTRO	CALE D'EPAISSEUR	DISTANZSCHEIBE	SHIM	SUPLEMENTO
		9961632	1	SPESSORE DI REGISTRO	CALE D'EPAISSEUR	DISTANZSCHEIBE	SHIM	SUPLEMENTO
		9961635	1	SPESSORE DI REGISTRO	CALE D'EPAISSEUR	DISTANZSCHEIBE	SHIM	SUPLEMENTO
		16100321	12	DADO	ECROU	MUTTER	NUT	TUERCA

https://www.tractormanualpdf.info/

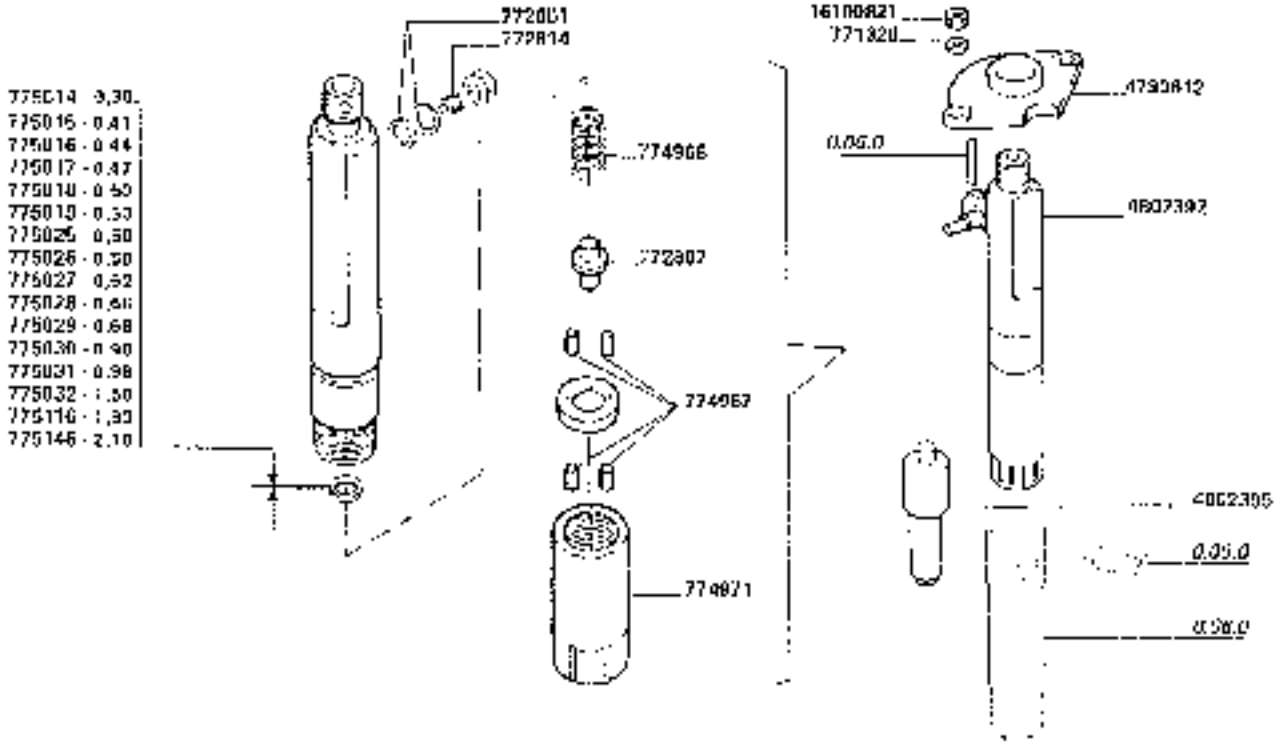

https://www.tractormanualpdf.info/

MODIF.	ART. MODIF.	N. ORDIN.	C	DENOMINAZIONE	DESIGNATION	BENENNUNG	DESCRIPTION	DENOMINACIONES
		771326	12	ROSETTA	RONDELLE	SCHEIBE	WASHER	ARANDELA
		772051	2	ROSETTA DI TENUTA	JOINT D'ETANCHEITE	DICHTRING	GASKET	JUNTA
		772807	1	ASTA	TIGE	STANGE	ROD	VARILLA
		772814	1	GOCCHIETTONE	VISTARDOING	NIPPELSCHRAUBE	UNION	BOQUILLA
		774066	1	MOLLA	RESSORT	FEDER	SPRING	RESORTE
		774867	1	SPINA	GOUPILLE	STIFT	PIN	PASADOR
		774871	1	TAPPO	BOUCHON	STOPFEN	PLUG	TAPON
		775014	1	SPESSORE DI REGISTRO	CALE D'EPAISSEUR	DISTANZSCHEIBE	SHIM	SUPLEMENTO
		775015	1	SPESSORE DI REGISTRO	CALE D'EPAISSEUR	DISTANZSCHEIBE	SHIM	SUPLEMENTO
		775016	1	SPESSORE DI REGISTRO	CALE D'EPAISSEUR	DISTANZSCHEIBE	SHIM	SUPLEMENTO
		775017	1	SPESSORE DI REGISTRO	CALE D'EPAISSEUR	DISTANZSCHEIBE	SHIM	SUPLEMENTO
		775018	1	SPESSORE DI REGISTRO	CALE D'EPAISSEUR	DISTANZSCHEIBE	SHIM	SUPLEMENTO
		775019	1	SPESSORE DI REGISTRO	CALE D'EPAISSEUR	DISTANZSCHEIBE	SHIM	SUPLEMENTO
		775025	1	SPESSORE DI REGISTRO	CALE D'EPAISSEUR	DISTANZSCHEIBE	SHIM	SUPLEMENTO
		775026	1	SPESSORE DI REGISTRO	CALE D'EPAISSEUR	DISTANZSCHEIBE	SHIM	SUPLEMENTO
		775027	1	SPESSORE DI REGISTRO	CALE D'EPAISSEUR	DISTANZSCHEIBE	SHIM	SUPLEMENTO
		775028	1	SPESSORE DI REGISTRO	CALE D'EPAISSEUR	DISTANZSCHEIBE	SHIM	SUPLEMENTO
		775029	1	SPESSORE DI REGISTRO	CALE D'EPAISSEUR	DISTANZSCHEIBE	SHIM	SUPLEMENTO
		775030	1	SPESSORE DI REGISTRO	CALE D'EPAISSEUR	DISTANZSCHEIBE	SHIM	SUPLEMENTO
		775031	1	SPESSORE DI REGISTRO	CALE D'EPAISSEUR	DISTANZSCHEIBE	SHIM	SUPLEMENTO
		775032	1	SPESSORE DI REGISTRO	CALE D'EPAISSEUR	DISTANZSCHEIBE	SHIM	SUPLEMENTO
		775110	1	SPESSORE DI REGISTRO	CALE D'EPAISSEUR	DISTANZSCHEIBE	SHIM	SUPLEMENTO
		775146	1	SPESSORE DI REGISTRO	CALE D'EPAISSEUR	DISTANZSCHEIBE	SHIM	SUPLEMENTO
		4780612	6	STAFFA	ETRIER	HALTER	BRACKET	SOPORTE
		4802392	6	PORTAPOLVERIZZATORE COMPL.	PORTE-INJECTEUR	DUSENHALTER	NOZZLE HOLDER	PORTAINYECTOR
		4802395	6	POLVERIZZATORE	INJECTEUR	DUSE	NOZZLE	PULVERIZADOR
		16100821	12	DADO	ECROU	MUTTER	NUT	TUERCA

https://www.tractormanualpdf.info/

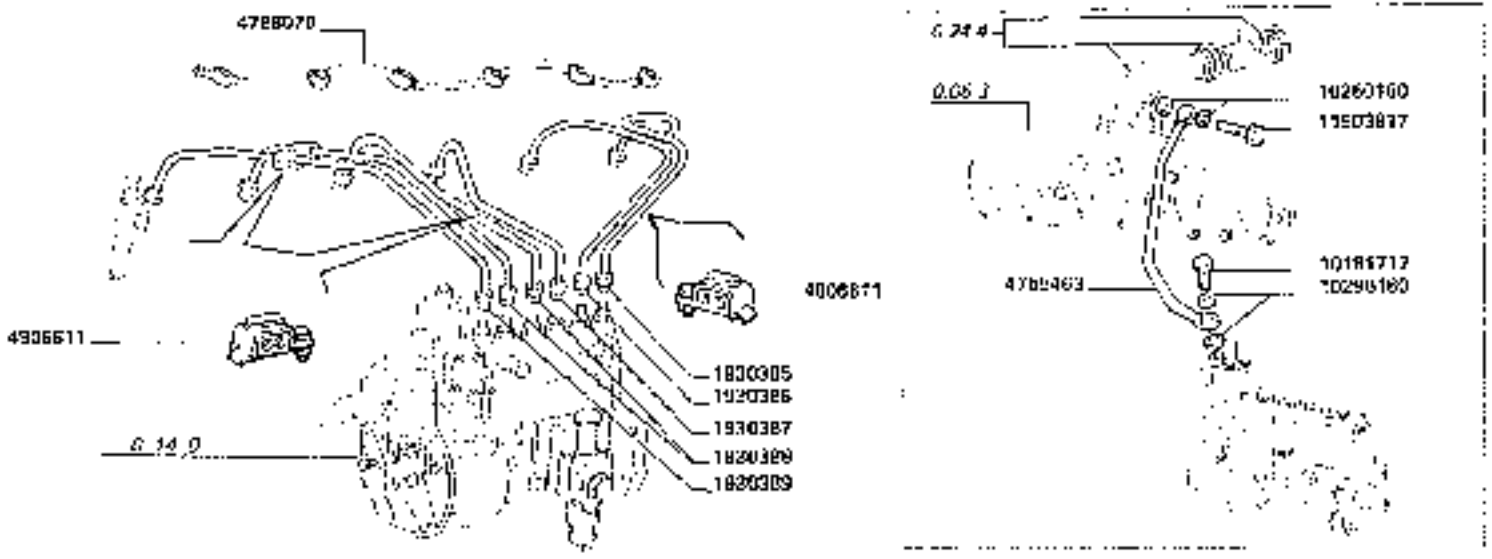

https://www.tractormanualpdf.info/

MODIF	ANT MODIF.	N ORDIN	Q	DENOMINAZIONE	DESIGNATION	BENENNUNG	DESCRIPTION	DENOMINACIONES
		1930385	1	TUBO	TUYAU	ROHR	PIPE	TUBO
		1930386	1	TUBO	TUYAU	ROHR	PIPE	TUBO
		1930387	1	TUBO	TUYAU	ROHR	PIPE	TUBO
		1930388	2	TUBO	TUYAU	ROHR	PIPE	TUBO
		1930389	2	TUBO	TUYAU	ROHR	PIPE	TUBO
		4755463	1	TUBO	TUYAU	ROHR	PIPE	TUBO
		4788070	1	TUBO COMPL.	TUYAU	ROHR	PIPE	TUBO
		4806611	3	MORSETTO COMPL.	COLLIER	KLEMME	CLAMP	COLLAR
		10181717	1	BOCCHETTONE	VISCREUSE	HOHLSCHRAUBE	UNION	BOCCHETTA
		10260160	2	RISETTA DI TENUTA	JOINT D'ETANCHE TE	DICHTRING	GASKET	JUNTA HERMETICA
		10296160	2	RISETTA DI TENUTA	JOINT D'ETANCHE TE	DICHTRING	GASKET	JUNTA HERMETICA
		10903817	13	BOCCHETTONE	VISCREUSE	HOHLSCHRAUBE	UNION	BOCCHETTA

https://www.tractormanualpdf.info/

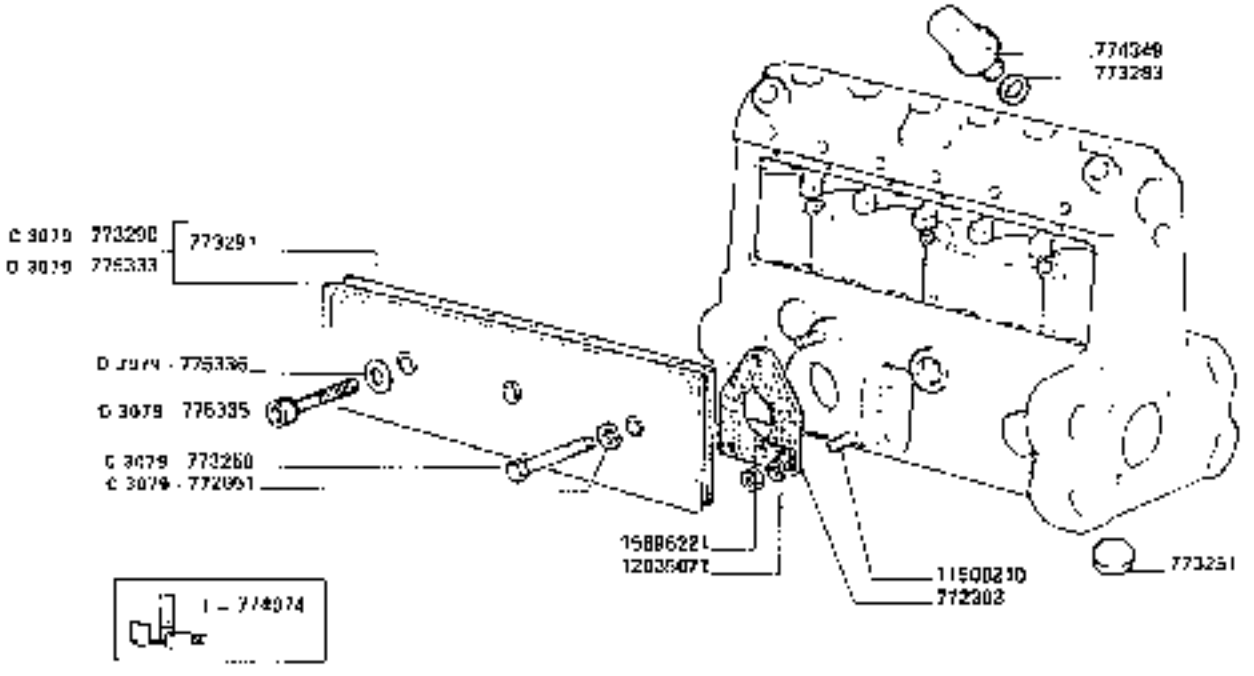

3650-3650R
3750-3750R

POMPA DI INIEZIONE (COMPONENTI)

Pompe a injection
Ensprit(zpump)

Injection pump
Bomba de inyeccion

0.14.31

1/2

https://www.tractormanualpdf.info/

MODIF.	ANT. MODIF.	N. ORDIN	Q	DENOMINAZIONE	DESIGNATION	DENOMINUNG	DESCRIPTION	DENOMINACIONES
		772050	2	GUARNIZIONE DI TENUTA	JOINT	DICHTUNG	GASKET	JUNTA
C 3073		772051	2	GUARNIZIONE DI TENUTA	JOINT	DICHTUNG	GASKET	JUNTA
		772303	1	GUARNIZIONE	JOINT	DICHTUNG	GASKET	JUNTA
		772923	5	PUNTERIA	POUSSOIR	STOESSEL	TAPPET	EMPUJADOR
		773026	5	SETTORE DENTATO	SECTEUR DENTE	ZAHNBOGEN	SECTOR	RUEDA DENTADA
		773032	5	VITE	VIS	SCHRAUBE	SCREW	TORNILLO
		773039	1	ASTA DI REGOLAZIONE	TIGE DE REGLAGE	EINSTELLSTANGE	ADJUSTING ROD	VARILLA DE REGLAGE
		773153	1	COPERCHIO	COUVERCLE	DECKEL	COVER	TAPA
		773210	5	RACCORDO	RACCORD	STUTZEN	CONNECTION	RACOR
		773219	2	ANELLO DI TENUTA	JOINT D'ETANCHEITE	DICHTRING	SEAL	JUNTA HERMETICA
		773220	2	VITE	VIS	SCHRAUBE	SCREW	TORNILLO
		773221	5	PIATTELLO INF.	COUPELLE	TELLERSCHEIBE	PLATE	PLATILLO
		773222	5	PIATTELLO SUP.	COUPELLE	TELLERSCHEIBE	PLATE	PLATILLO
		773223	1	GUARNIZIONE DI TENUTA	JOINT	DICHTUNG	GASKET	JUNTA
C 3079		773250	2	VITE	VIS	SCHRAUBE	SCREW	TORNILLO
		773251	5	TAPPO	BOUCHON	STOPPEN	PLUG	TAPON
		773252	5	MOLLA	RESSORT	FEDER	SPRING	RESORTE
		773254	1	ANELLO DI TENUTA	JOINT D'ETANCHEITE	DICHTRING	SEAL	JUNTA HERMETICA
		773283	1	GUARNIZIONE DI TENUTA	JOINT	DICHTUNG	GASKET	JUNTA
		773286	6	ROSETTA DI TENUTA	JOINT D'ETANCHEITE	DICHTRING	GASKET	JUNTA
		773287	6	ANELLO DI TENUTA	JOINT D'ETANCHEITE	DICHTRING	GASKET	JUNTA
C 3079		773290	1	COPERCHIO	COUVERCLE	DECKEL	COVER	TAPA
		773291	1	GUARNIZIONE DI TENUTA	JOINT	DICHTUNG	GASKET	JUNTA

.../...

https://www.tractormanualpdf.info/

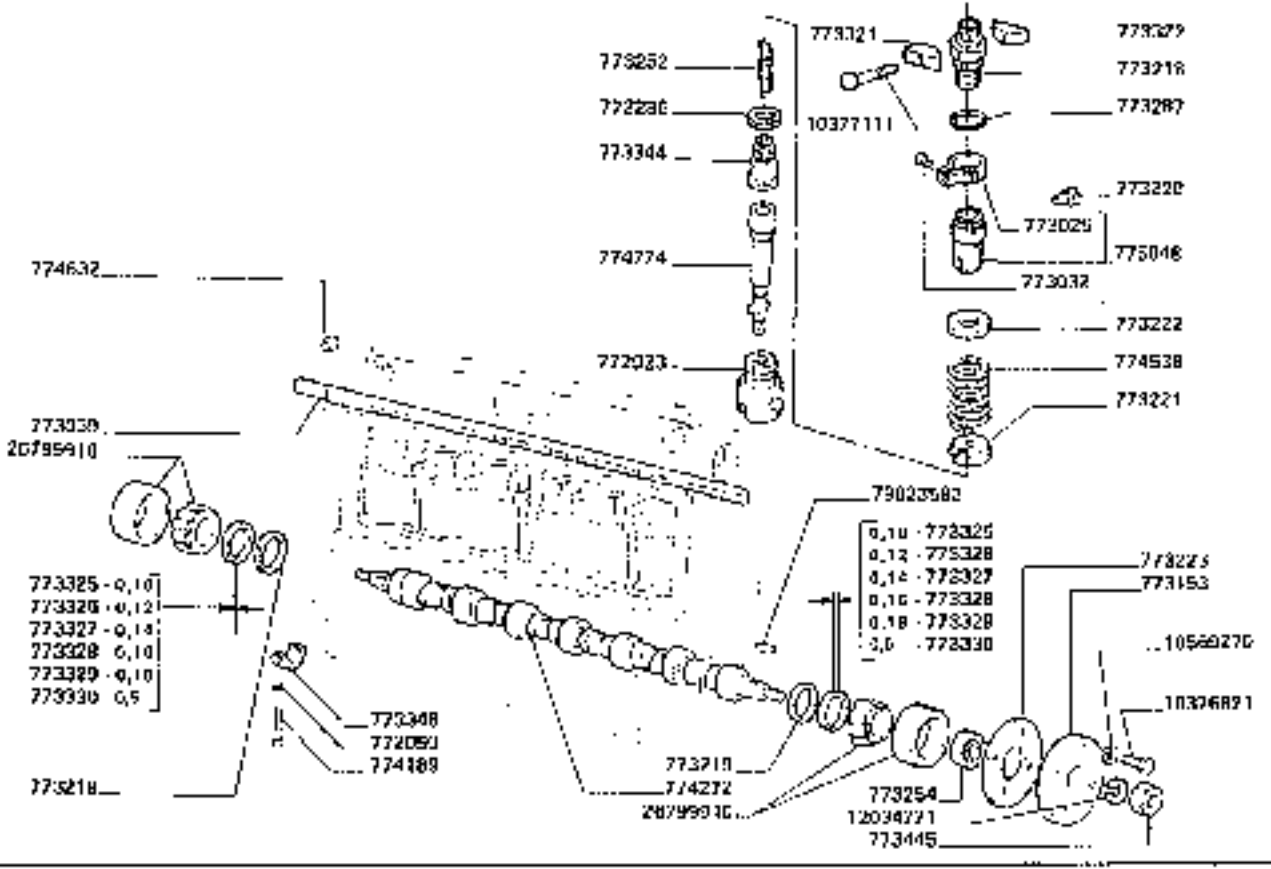

3650·3650R
3750·3750R

POMPA DI INIEZIONE (COMPONENTI)

Pompe d'injection
Einspritzpumpe

Injection pump
Bomba de inyección

0.14.31

https://www.tractormanualpdf.info/

VARIAN.	NAT. MODIF	N. CODICE	U	DENOMINAZIONE	DESIGNATION	BENENNUNG	DESCRIPTION	DENOMINACIONES
		773321	3	BLOCCHETTO DI FISSAGG.	TAQUET DE FIXAT.	SPANNSTUECK	PAD	MULETILLA DE FIJACC.
		773322	3	BLOCCHETTO DI FISSAGG	TAQUET DE FIXAT.	SPANNSTUCK	PAD	MULETILLA DE FIJACC.
		773325	2	SPESSORE DI REGISTRO	CALE D'EPAISSEUR	DISTANZSCHEIBE	SHIM	SUPLEMENTO
		773326	2	SPESSORE DI REGISTRO	CALE D'EPAISSEUR	DISTANZSTUCK	SHIM	SUPLEMENTO
		773327	2	SPESSORE DI REGISTRO	CALE D'EPAISSEUR	DISTANZSTUECK	SHIM	SUPLEMENTO
		773328	2	SPESSORE DI REGISTRO	CALE D'EPAISSEUR	DISTANZSTUCK	SHIM	SUPLEMENTO
		773329	2	SPESSORE DI REGISTRO	CALE D'EPAISSEUR	DISTANZSTUECK	SHIM	SUPLEMENTO
		773330	2	SPESSORE DI REGISTRO	CALE D'EPAISSEUR	DISTANZSTUCCK	SHIM	SUPLEMENTO
		773344	E	VALVOLA	SOUPAPE	VENTIL	VALVE	VALVULA
		773248	1	SUPPORTO	SUPPORT	LAGER	SUPPORT	SOPORTE
		773445	2	DADO	ECROU	MUTTER	NUT	TUERCA
		774074	1	CORPO COMPL.	CORPS	GEHAUSE	BODY	CUERPO
		774160	2	VITE	VIS	SCHRAUBE	SCREW	TORNILLO
		774272	1	ALBERO DI COMANDO	ARBRE DE COMMANDE	ANTRIEBSWELLE	DRIVE SHAFT	ARBOL DE MANDO
		774049	E	VALVOLA COMPL.	SOUPAPE	VENTIL	VALVE	VALVULA
		774030	E	MOLLA	RESSORT	FEDER	SPRING	RESORTE
		774774	E	CILINDRO DELLA POMPA	CYLINDRE DE POMPE	PUMPENZYLINDER	PUMP BARREL	CILINDRO DE LA BOM.
		775040	E	MANICOTTO	MANCHON	MUFFE	SLEEVE	MANGA
D 3078		775335	2	VITE	VIS	SCHRAUBE	SCREW	TORNILLO
D 3079		775036	2	GUARNIZIONE DI TENUTA	JOINT	DICHTUNG	GASKET	JUNTA
		10376821	4	VITE	VIS	SCHRAUBE	SCREW	TORNILLO
		10377111	3	VITE	VIS	SCHRAUBE	SCREW	TORNILLO
		10569270	4	ROSETTA DI SICUREZZA	RONDELLE FREIN	SICHERUNGSRING	LOCKWASHER	ARANDELA DE FRENO
		11500210	3	PRIGIONIERO	GOUJON	STIFTSCHRAUBEN	STUD	ESPARRAGO
		12034771	1	ROSETTA DI SICUREZZA	RONDELLE FREIN	SICHERUNGSRING	LOCKWASHER	ARANDELA DE FRENO
		12035671	3	ROSETTA DI SICUREZZA	RONDELLE FREIN	SICHERUNGSRING	LOCKWASHER	ARANDELA DE FRENO
		15896221	3	DADO	ECROU	MUTTER	NUT	TUERCA
		26799810	2	CUSCINETTO	COUSSINET	LAGERSCHALE	BEARING	COJINETE
		79023583	1	LINGUETTA	CLAVETTE	[illegible]	KEY	CHAVETA

https://www.tractormanualpdf.info/

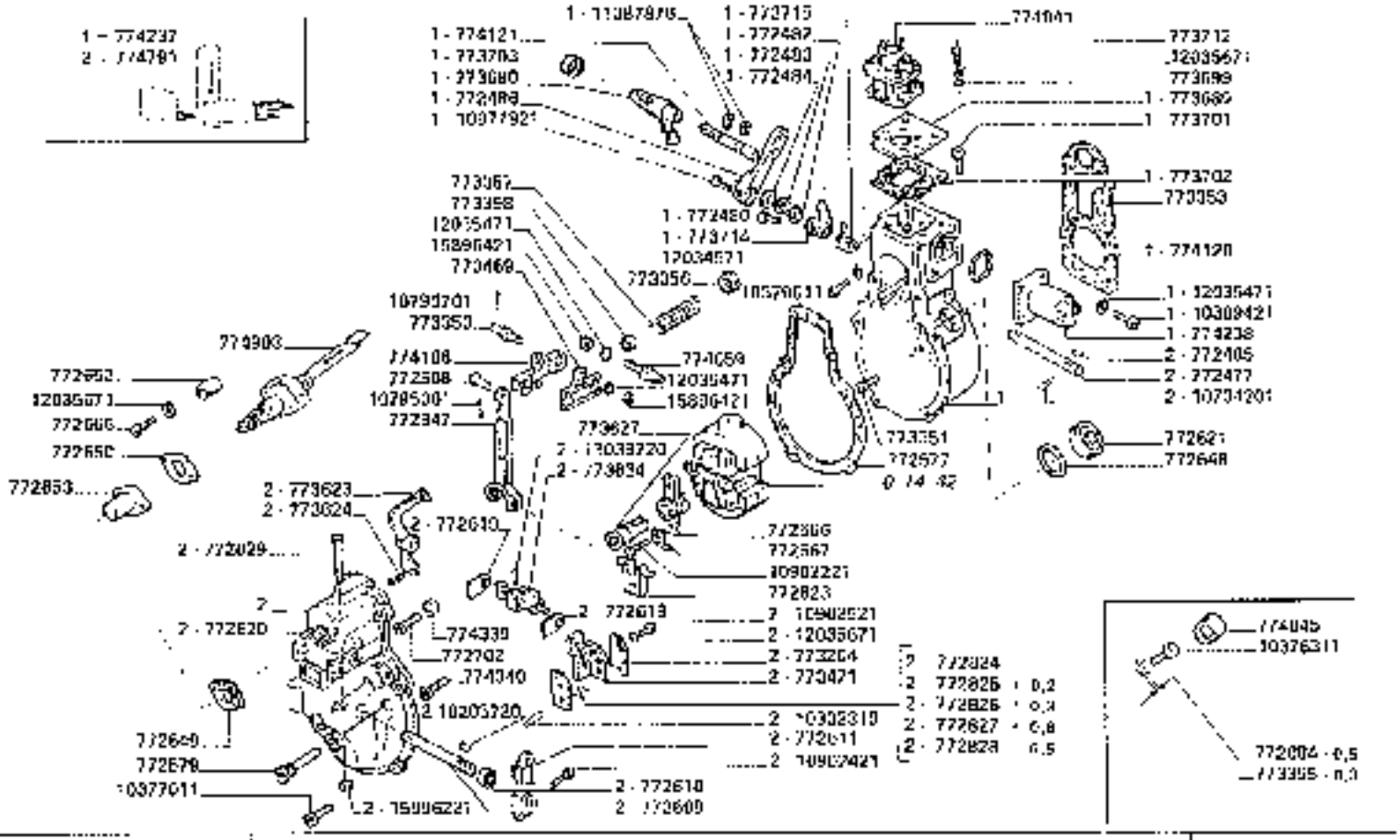

REGOLATORE DI VELOCITA' (COMPONENTI)

Regulateur de vitesse
Drehzahlregler

Speed governor
Regulador de velocidad

3750-3750R

https://www.tractormanualpdf.info/

MODIF	ANT. MODIF	N. ORDIN.	D	DENOMINAZIONE	DESIGNATION	BENENNUNG	DESCRIPTION	DENOMINACIONES
		772477	1	ALBERINO	ARBRE	WELLE	SHAFT	ARBOL
		772480	1	VITE	VIS	SCHRAUBE	SCREW	TORNILLO
		772482	2	GUARNIZIONE	JOINT	O-RING	O-RING	JUNTA
		772483	2	ROSETTA	RONDELLE	SCHEIBE	WASHER	ARANDELA
		772484		ROSETTA DI REGISTRO	RONDELLE	SCHEIBE	WASHER	ARANDELA
		772485	1	LINGUETTA	LINGUET	SCHEIBENFEDER	KEY	CHAVETA
		772486	1	LEVA	LEVIER	HEBEL	LEVER	PALANCA
		772506	1	SUPPORTO	SUPPORT	LAGER	SUPPORT	SOPORTE
		772507	2	PIASTRINA DI SICUREZZA	PLAQUETTE	PLAETTCHEN	LOCKPLATE	PLACA
		772508	1	PERNO	AXE	BOLZEN	PIN	EJE
		772577	1	GUARNIZIONE	JOINT	DICHTUNG	GASKET	JUNTA
		772579	1	PERNO	AXE	BOLZEN	PIN	EJE
		772609	1	ALBERO	ARBRE	WELLE	SHAFT	ARBOL
		772611	1	LEVA	LEVIER	HEBEL	LEVER	PALANCA
		772618	2	ANELLO DI TENUTA	JOINT D'ETANCHEITE	DICHTRING	SEAL	JUNTA HIDRAULICA
		772619	2	PIASTRINA	PLAQUETTE	PLAETTCHEN	PLATE	PLACA
		772620	2	VITE PRIGIONIERA	GOUJON	STIFTSCHRAUBEN	STUD	ESPARRAGO
		772621	2	TAPPO	BOUCHON	STOPFEN	PLUG	TAPON
		772648	2	ROSETTA	RONDELLE	SCHEIBE	WASHER	ARANDELA
		772649	1	GUARNIZIONE	JOINT	DICHTUNG	GASKET	JUNTA
		772650	1	GUARNIZIONE	JOINT	DICHTUNG	GASKET	JUNTA
		772652	2	BOCCOLA FILETTATA	DOUILLE FILETEE	GEWINDEBUCHSE	THREADED BUSH	CASQUILLO ROSCADO
		772653	1	CAPPUCCIO DI PROTEZ.	CHAPEAU DE PROTEC.	SCHUTZKAPP.	CAPUCHO	CAPUCHO DE PROTECC.
		772666	2	VITE	VIS	SCHRAUBE	SCREW	TORNILLO
		772684	-	REGISTRO	REGLAGE	EINSTELLUNG	REGISTER	REGULADOR
		772702	1	VITE	VIS	SCHRAUBE	SCREW	TORNILLO
		772823	2	SNODO	ARTICULATION	GELENK	ARTICULATION	ARTICULACION
		772825		REGISTRO	REGLAGE	EINSTELLUNG	REGISTER	REGULADOR
		772826	-	REGISTRO	REGLAGE	EINSTELLUNG	REGISTER	REGULADOR
		772827		REGISTRO	REGLAGE	EINSTELLUNG	REGISTER	REGULADOR
		772828	-	REGISTRO	REGLAGE	EINSTELLUNG	REGISTER	REGULADOR
		772829	1	VITE	VIS	SCHRAUBE	SCREW	TORNILLO

https://www.tractormanualpdf.info/

MODIF.	ANT./MODIF.	N.DISEGN.	Q	DENOMINAZIONE	DESIGNATION	BENENNUNG	DESCRIPTION	DENOMINACIONES
		772847	1	LEVA	LEVIER	HEBEL	LEVER	PALANCA
		773204	1	PIASTRINA	PLAQUETTE	PLATTCHEN	PLATE	PLACA
		773350	1	PERNO	AXE	BOLZEN	PIN	EJE
		773351	6	VITE	VIS	SCHRAUBE	SCREW	TORNILLO
		773353	1	GUARNIZIONE	JOINT	DICHTUNG	GASKET	JUNTA
		773355	1	REGISTRO	REGLAGE	REGULIERUNG	REGISTER	REGULADOR
		773356	1	PIATTELLO	COUPELLE	TELLERSCHIEBER	PLATE	PLATILLO
		773357	1	MOLLA	RESSORT	FEDER	SPRING	RESORTE
		773358	1	PIATTELLO	COUPELLE	TELLERSCHIEBER	PLATE	PLATILLO
		773469	1	DISTANZIALE	ENTRETOISE	ABSTANDSTUCK	SPACER	ESPACIADOR
		773471	1	GUIDA	COULISSE	KULISSE	LINK	LOAREDERA
		773623	1	LEVA	LEVIER	HEBEL	LEVER	PALANCA
		773624	1	MOLLA	RESSORT	FEDER	SPRING	RESORTE
		773627	1	PERNO	AXE	BOLZEN	PIN	EJE
		773634	1	LEVA	LEVIER	HEBEL	LEVER	PALANCA
		773683	1	LEVA	LEVIER	HEBEL	LEVER	PALANCA
		773699	1	COPERCHIO	COUVERCLE	DECKEL	COVER	TAPA
		773600	1	ROSETTA	RONDELLE	SCHEIBE	WASHER	ARANDELA
		773701	1	VITE	VIS	SCHRAUBE	SCREW	TORNILLO
		773702	1	GUARNIZIONE	JOINT	DICHTUNG	GASKET	JUNTA
		773703	1	TAPPO	BOUCHON	STOPFEN	PLUG	TAPON
		773717	4	VITE	VIS	SCHRAUBE	SCREW	TORNILLO
		773714	1	LEVA	LEVIER	HEBEL	LEVER	PALANCA
		773715	1	MOLLA	RESSORT	FEDER	SPRING	RESORTE
		774058	1	PERNO	AXE	BOLZEN	PIN	EJE
		774120	1	GUARNIZIONE	JOINT	DICHTUNG	GASKET	JUNTA
		774121	1	ALBERO	ARBRE	WELLE	SHAFT	ARBOL
		774158	1	COLLEGAMENTO ASTA	FOURCHE	GABEL	FORK	HORQUILLA
		774237	1	SCATOLA RICIRCOLAZ. COMPL.	BOITIER	GEHÄUSE	BOX	CAJA
		774238	1	ELETTROMAGNETE COMPL.	ELECTRO	MAGNETSCHALTER	SOLENOID	MAGNETO
		774339	1	DADO	ECROU	MUTTER	NUT	TUERCA

https://www.tractormanualpdf.info/

https://www.tractormanualpdf.info/

MODIF.	ANT. MODIF.	N. ORDIN.	Q	DENOMINAZIONE	DESIGNATION	BENENNUNG	DESCRIPTION	DENOMINACIONES
		774340	1	VITE	VIS	SCHRAUBE	SCREW	TORNILLO
		774791	1	COPERCHIO REGOLAT	COUVERCLE	DECKEL	COVER	TAPA
		774841	1	DISPOSITIVO DI SOVRALIMENTAZIONE	DISPOSITIF DE SURALIMENTATION	AUFLADUNG SEINRICHTUNG	SUPERCHARGING SYSTEM DEVICE	DISPOSITIVO DE SOBREALIMENTACION
		774845	1	TAPPO	BOUCHON	STOPPEN	PLUG	TAPON
		774903	1	DISPOSITIVO AVVIAN AUTOMATICO	DEMARRAGE AUTOMATIQUE	SELBSTANTIGE ANLAUFEN	SELF-STARTING	INICIAMACION AUTOMATICA
		10205720	1	LINGUETTA	LINGUET	SCHEIBENFEDER	KEY	CHAVETA
		10333310	1	PERNO	AXE	BOLZEN	PIN	EJE
		10376011	1	VITE	VIS	SCHRAUBE	SCREW	TORNILLO
		10377011	3	VITE	VIS	SCHRAUBE	SCREW	TORNILLO
		10375011	1	VITE	VIS	SCHRAUBE	SCREW	TORNILLO
		10388421	1	VITE	VIS	SCHRAUBE	SCREW	TORNILLO
		10734207	2	COPIGLIA	COUPILLE	SPLINT	COTTER PIN	PASADOR ABIERTO
		10795001	1	COPIGLIA	COUPILLE	SPLINT	COTTER PIN	PASADOR ABIERTO
		10795707	1	COPIGLIA	COUPILLE	SPLINT	COTTER PIN	PASADOR ABIERTO
		10902221	2	VITE	VIS	SCHRAUBE	SCREW	TORNILLO
		10902421	1	VITE	VIS	SCHRAUBE	SCREW	TORNILLO
		10902521	1	VITE	VIS	SCHRAUBE	SCREW	TORNILLO
		10877821	1	VITE	VIS	SCHRAUBE	SCREW	TORNILLO
		11030720	2	SPINA CONICA	AXE CONIQUE	KONUSSTIFT	COKE PIN	PASADOR CONICO
		11097876	1	ANELLO ELASTICO	ARBETTOIR	SICHERUNGSRAS	LOCKRING	ANILLO DE FRENO
		12034571	1	ROSETTA ELASTICA	RONDELLE W	FEDERSCHEIBE	SPRING WASHER	ARANDELA ELASTICA
		12035471	2	ROSETTA ELASTICA	RONDELLE W	FEDERSCHEIBE	SPRING WASHER	ARANDELA ELASTICA
		12035671	2	ROSETTA ELASTICA	RONDELLE W	FEDERSCHEIBE	SPRING WASHER	ARANDELA ELASTICA
		15096221	1	DADO	ECROU	MUTTER	NUT	TUERCA
		15896421	2	DADO	ECROU	MUTTER	NUT	TUERCA

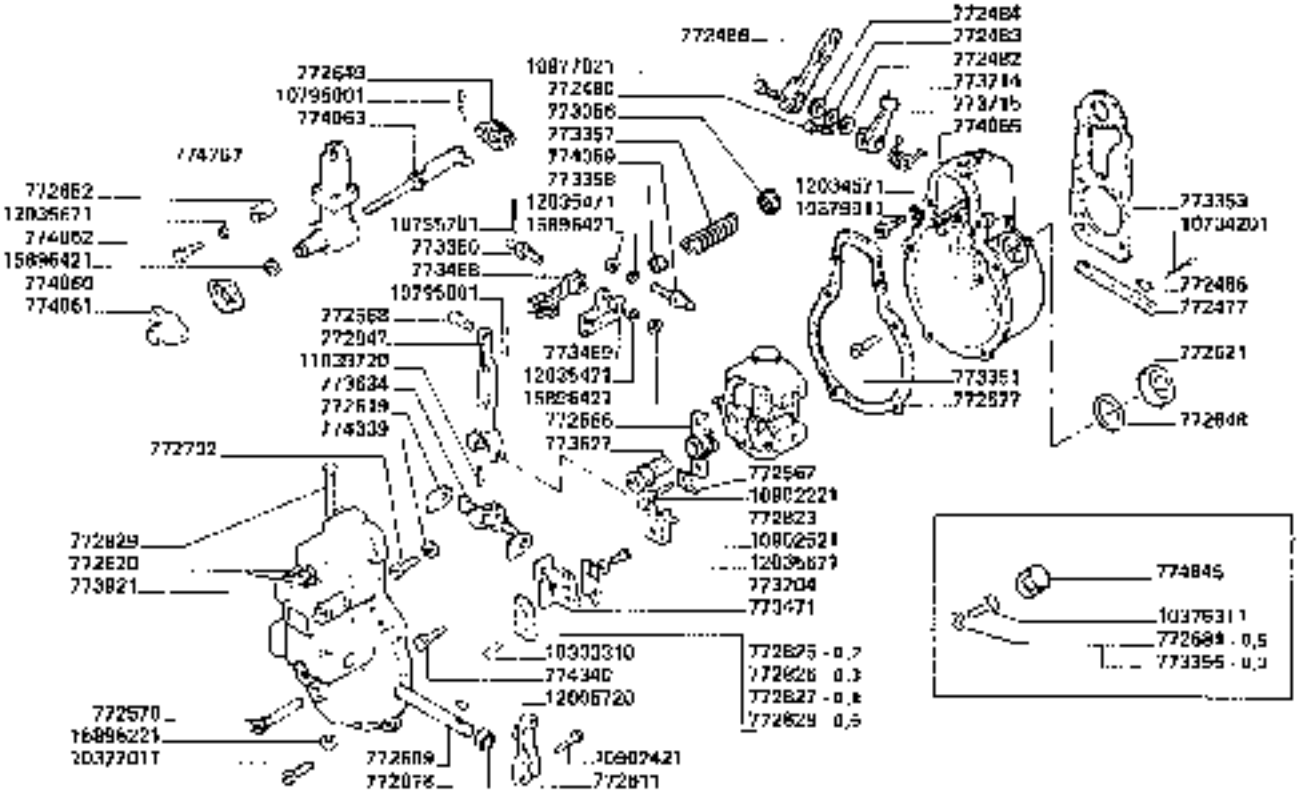

3650-3650R

REGOLATORE DI VELOCITA' (COMPONENTI)

Regulator de vitesse
Drehzahlregler
Speed governor
Regulador de velocidad

https://www.tractormanualpdf.info/

MODIF.	ANT. MODIF.	N. DEDIN.	Q	DENOMINAZIONE	DESIGNATION	BENENNUNG	DESCRIPTION	DENOMINACIONES
		772477	1	ALBERINO	ARBRE	WELLE	SHAFT	ARBOL
		772460	1	VITE	VIS	SCHRAUBE	SCREW	TORNILLO
		772462	2	GUARNIZIONE	JOINT	DICHTUNG	GASKET	JUNTA
		772463	2	ROSETTA	RONDELLE	SCHEIBE	WASHER	ARANDELA
		772464	-	ROSETTA DI REGISTRO	RONDELLE	SCHEIBE	WASHER	ARANDELA
		772465	1	LINGUETTA	LINGUET	SCHEIBENFEDER	KEY	CHAVETA
		772466	1	LEVA	LEVIER	HEBEL	LEVER	PALANCA
		772666	1	SUPPORTO	SUPPORT	LAGER	SUPPORT	SOPORTE
		772667	2	PIASTRINA DI SICUREZZA	PLAQUETTE	PLAETTCHEN	PLATE	PLACA
		772568	1	PERNO	AXE	BOLZEN	PIN	EJE
		772677	1	GUARNIZIONE	JOINT	DICHTUNG	GASKET	JUNTA
		772679	1	PERNO	AXE	BOLZEN	PIN	EJE
		772609	2	ALBERO	ARBRE	WELLE	SHAFT	ARBOL
		772611	1	LEVA COMPLETA	LEVIER	HEBEL	LEVER	PALANCA
		772618	2	ANELLO DI TENUTA	JOINT D'ETANCHEITE	DICHTRING	SEAL	JUNTA HERMETICA
		772619	2	PIASTRINA	PLAQUETTE	PLAETTCHEN	PLATE	PLACA
		772620	2	VITE PRIGIONIERA	GOUJON	STIFTSCHRAUBEN	STUD	ESPARRAGO
		772621	2	TAPPO	BOUCHON	STOPFEN	PLUG	TAPON
		772640	2	ROSETTA	RONDELLE	SCHEIBE	WASHER	ARANDELA
		772649	1	GUARNIZIONE	JOINT	DICHTUNG	GASKET	JUNTA
		772652	2	BOCCOLA	BAGUE	BUECHSE	BUSH	CASQUILLO
		772684	1	SPESSORE DI REGISTRO	CALE D'EPAISSEUR	DISTANZSCHEIBE	SHIM	SUPLEMENTO
		772702	1	VITE	VIS	SCHRAUBE	SCREW	TORNILLO
		772823	1	SNODO	ARTICULATION	GELENK	ARTICULATION	ARTICULACION
		772825	-	PIASTRINA	PLAQUETTE	PLAETTCHEN	PLATE	PLACA
		772826	-	PIASTRINA	PLAQUETTE	PLAETTCHEN	PLATE	PLACA
		772827	-	PIASTRINA	PLAQUETTE	PLAETTCHEN	PLATE	PLACA
		772828	-	PIASTRINA	PLAQUETTE	PLAETTCHEN	PLATE	PLACA
		772829	1	VITE	VIS	SCHRAUBE	SCREW	TORNILLO
		772847	1	LEVA	LEVIER	HEBEL	LEVER	PALANCA
		773204	1	PIASTRINA	PLAQUETTE	PLAETTCHEN	PLATE	PLACA
		773350	1	PERNO	AXE	BOLZEN	PIN	EJE
		773351	6	VITE	VIS	SCHRAUBE	SCREW	TORNILLO
		773353	1	GUARNIZIONE	JOINT	DICHTUNG	GASKET	JUNTA
		773355	1	SPESSORE	CALE D'EPAISSEUR	DISTANZSCHEIBE	SHIM	SUPLEMENTO
		773360	1	PIATTELLO	COUPELLE	TELLERSCHEIBE	PLATE	PLATELLO
		773357	1	[illegible]	RESSORT	FEDER	SPRING	RESORTE

https://www.tractormanualpdf.info/

MODIF.	ANT. MODIF.	N. ORD-A	D	DENOV-NAZIONE	DESIGNATION	BENENNUNG	DESCRIPTION	DENOVINACIONES
		773358	1	PIATTELLO	COUPELLE	FELLERSCHEIBE	PLATE	PLATILLO
		773468	1	COLLEGAMENTO ASTA	FOURCHE	GABEL	FORK	HORQUILLA
		773469	1	DISTANZIALE	ENTRETOISE	ABSTANDSTUECK	SPACER	ESPACIADOR
		773471	1	GIUNTO	COULISSE	KULISSE	LINK	CORREDERA
		773627	1	PERNO	AXE	BOLZEN	PIN	EJE
		773634	1	LEVA	LEVIER	HEBEL	LEVER	PALANCA
		773714	1	LEVA	LEVIER	HEBEL	LEVER	PALANCA
		773716	1	MOLLA	RESSORT	FEDER	SPRING	RESORTE
		773921	1	COPERCHIO	COUVERCLE	DECKEL	COVER	TAPA
		774069	1	PERNO	AXE	BOLZEN	PIN	EJE
		774060	1	GUARNIZIONE	JOINT	DICHTUNG	GASKET	JUNTA
		774061	1	CAPPUCCIO	CAPUCHON	KAPPE	CAP	CAPUCHO
		774062	2	VITE	VIS	SCHRAUBE	SCREA	TORNILLO
		774063	1	PERNO	AXE	BOLZEN	PIN	EJE
		774065	1	SCATOLA	BOITIER	GEHAEUSE	BOX	CAJA
		774339	1	DADO	ECROU	MUTTER	NUT	TUERCA
		774340	1	VITE	VIS	SCHRAUBE	SCREW	TORNILLO
		774767	1	ELETTROMAGNETE	ELECTRO	MAGNETSCHALTER	SOLENOID	MAGNETO
		774845	1	TAPPO	BOUCHON	STOPPEN	PLUG	TAPON
		10208720	1	LINGUETTA	LINGUET	SCHLIEBENFEDER	KEY	CHAVETA
		10333310	2	PERNO	AXE	BOLZEN	PIN	EJE
		10376311	1	VITE	VIS	SCHRAUBE	SCREA	TORNILLO
		10377011	3	VITE	VIS	SCHRAUBE	SCREW	TORNILLO
		10376011	1	VITE	VIS	SCHRAUBE	SCREW	TORNILLO
		10734207	2	COPIGLIA	COUPILLE	SPLINT	COTTER PIN	PASADOR ABIERTO
		10795001	2	COPIGLIA	COUPILLE	SPLINT	COTTER PIN	PASADOR ABIERTO
		10795701	1	COPIGLIA	COUPILLE	SPLINT	COTTER PIN	PASADOR ABIERTO
		10902227	2	VITE	VIS	SCHRAUBE	SCREW	TORNILLO
		10902421	1	VITE	VIS	SCHRAUBE	SCREW	TORNILLO
		10902527	1	VITE	VIS	SCHRAUBE	SCREW	TORNILLO
		10977821	1	VITE	VIS	SCHRAUBE	SCREW	TORNILLO
		11035720	2	SPINA	AXE	STIFT	PIN	PASADOR
		12034571	1	ROSETTA ELASTICA	RONDELLE W	FEDERSCHEIBE	SPRING WASHER	ARANDELA ELASTICA
		12035471	2	ROSETTA ELASTICA	RONDELLE W	FEDERSCHEIBE	SPRING WASHER	ARANDELA ELASTICA
		12035671	3	ROSETTA ELASTICA	RONDELLE W	FEDERSCHEIBE	SPRING WASHER	ARANDELA ELASTICA
		15898227	1	DADO	ECROU	MUTTER	NUT	TUERCA
		15898421	3	DADO	ECROU	MUTTER	NUT	TUERCA

https://www.tractormanualpdf.info/

https://www.tractormanualpdf.info/

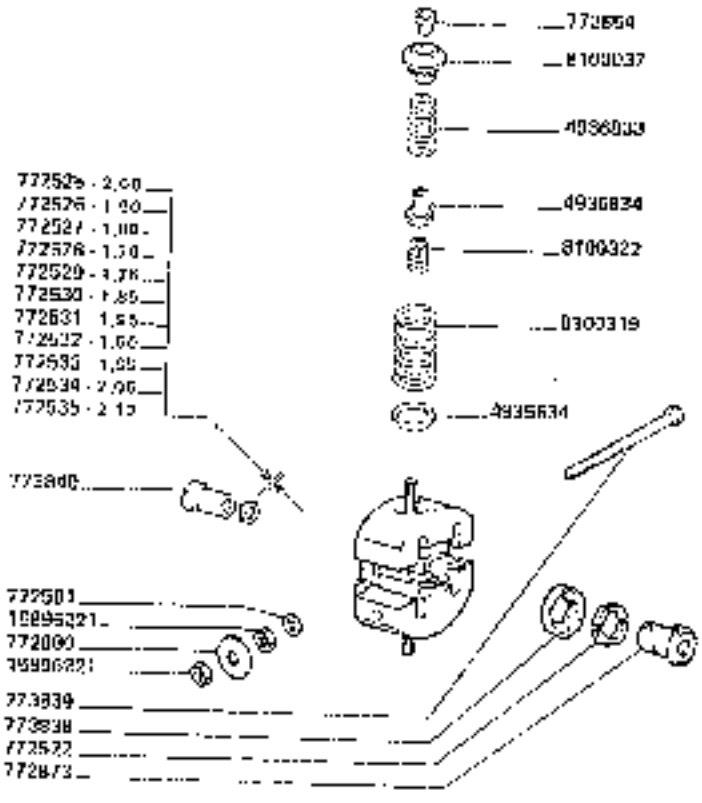

https://www.tractormanualpdf.info/

IF.	ANT MODIF.	N. ORDIN.	Q	DENOMINAZIONE	DESIGNATION	BENENNUNG	DESCRIPTION	DENOMINACIONES
		772522	4	TASSELLO ELASTICO	TAMPON ELAST	[illegible]	SPRING DOWEL	ALMOHADILLA
		772525	1	ROSETTA DI REGISTRO	RONDELLE	SCHEIBE	WASHER	ARANDELA
		772526	1	ROSETTA DI REGISTRO	RONDELLE	SCHEIBE	WASHER	ARANDELA
		772527	1	ROSETTA DI REGISTRO	RONDELLE	SCHEIBE	WASHER	ARANDELA
		772528	1	ROSETTA DI REGISTRO	RONDELLE	SCHEIBE	WASHER	ARANDELA
		772529	1	ROSETTA DI REGISTRO	RONDELLE	SCHEIBE	WASHER	ARANDELA
		772530	1	ROSETTA DI REGISTRO	RONDELLE	SCHEIBE	WASHER	ARANDELA
		772531	1	ROSETTA DI REGISTRO	RONDELLE	SCHEIBE	WASHER	ARANDELA
		772532	1	ROSETTA DI REGISTRO	RONDELLE	SCHEIBE	WASHER	ARANDELA
		772533	1	ROSETTA DI REGISTRO	RONDELLE	SCHEIBE	WASHER	ARANDELA
		772534	1	ROSETTA DI REGISTRO	RONDELLE	SCHEIBE	WASHER	ARANDELA
		772535	1	ROSETTA DI REGISTRO	RONDELLE	SCHEIBE	WASHER	ARANDELA
		772580	1	ROSETTA DI SICUREZZA	RONDELLE FREIN	SICHERUNGSRING	LOCKWASHER	ARANDELA DE FRENO
		772581	1	ROSETTA	RONDELLE	SCHEIBE	WASHER	ARANDELA
		772870	1	GIUNTO	ACCOUPLEMENT	KUPPLUNG	COUPLING	APRIETE
		773838	1	SCODELLINO	CUVETTE	TELLERSCHEIBE	CUP	PLATILLO
		773839	1	PERNO	AXE	STIFT	PIN	EJE
		773840	1	GHIERA	ECROU D'ARRET	SEITWDERRING	THRUSTWASHER	TUERCA
		773864	2	GHIERA	ECROU D'ARRET	SICHERUNGSRING	THREADED RING	TUERCA
		4936834	2	SPESSORE	EPAISSEUR	DISTANZSCHEIBE	SHIM	SUPLEMENTO
		4936833	2	MOLLA	RESSORT	FEDER	SPRING	RESORTE
		4936834	2	PIATTELLO INF.	COUPELLE	TELLERSCHEIBE	PLATE	PLATILLO
		8700337	2	PIATTELLO SUP.	COUPELLE	TELLERSCHEIBE	PLATE	PLATILLO
		8700319	2	MOLLA	RESSORT	FEDER	SPRING	RESORTE
		8700322	2	MOLLA	RESSORT	FEDER	SPRING	RESORTE
		16696221	1	DADO	ECROU	MUTTER	NUT	TUERCA

https://www.tractormanualpdf.info/

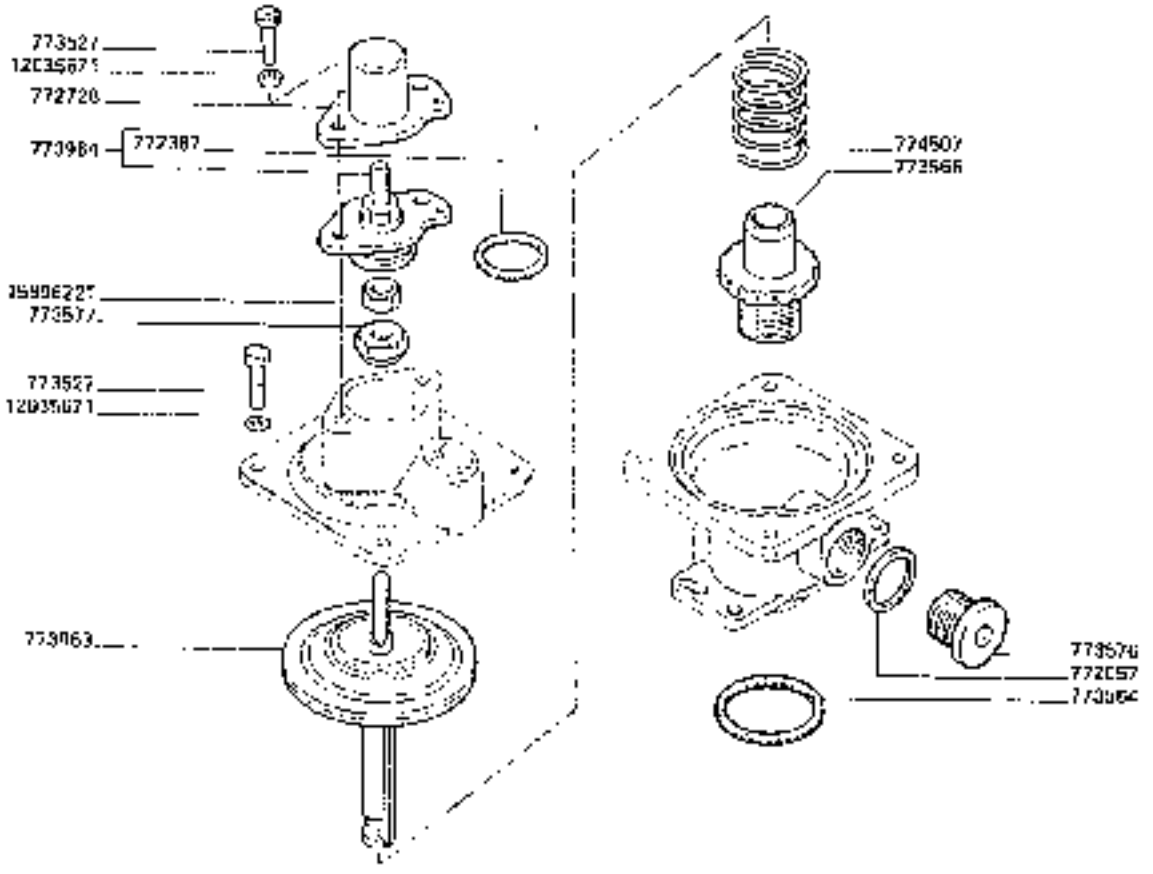

DISPOSITIVO DI SOVRALIMENTAZIONE (COMPONENTI)

0.14.43

3750-3750R

Dispositif de suralimentation (Ad/Recongrenationem)

Supercharging system device

Dispositivo de sobrealimentación

https://www.tractormanualpdf.info/

MODIF.	ANT. MODIF.	N. ORDIN.	Q	DENOMINAZIONE	DESIGNATION	BENENNUNG	DESCRIPTION	DENOMINACIONES
		772957	1	GUARNIZIONE	JOINT	DICHTUNG	GASKET	JUNTA
		772387	10	ANELLO	JOINT	O-RING	O RING	JUNTA
		772726	1	CAPPUCCIO DI PROTEZ.	CHAPEU DE PROTECT.	SCHUTZKAPPE	GUARD CUP	CAPUCHO DE PROTECC.
		773527	6	VITE	VIS	SCHRAUBE	SCREW	TORNILLO
		773584	1	ANELLO	JOINT	O RING	O RING	JUNTA
		773566	1	BOCCOLA FILETTATA	BAGUE	BUCCHSE	BUSH	CASQUILLO
		773570	1	TAPPO FILETTATO	BOUCHON	STOPFEN	PLUG	TAPON
		773577	1	DADO	ECROU	MUTTER	NUT	TUERCA
		773963	1	ALBERO DI COMANDO	ARBRE	WELLE	SHAFT	ARBOL
		773964	1	ARRESTO COMPLETO	ARRET	ARRET FRONG	LOCK	FIJACION
		774507	1	MOLLA	RESSORT	FEDER	SPRING	RESORTE
		12035671	6	ROSETTA ELASTICA	RONDELLE W	FEDERSCHEIBE	SPRING WASHER	ARANDELA ELASTICA
		15996221	1	DADO	ECROU	MUTTER	NUT	TUERCA

https://www.tractormanualpdf.info/

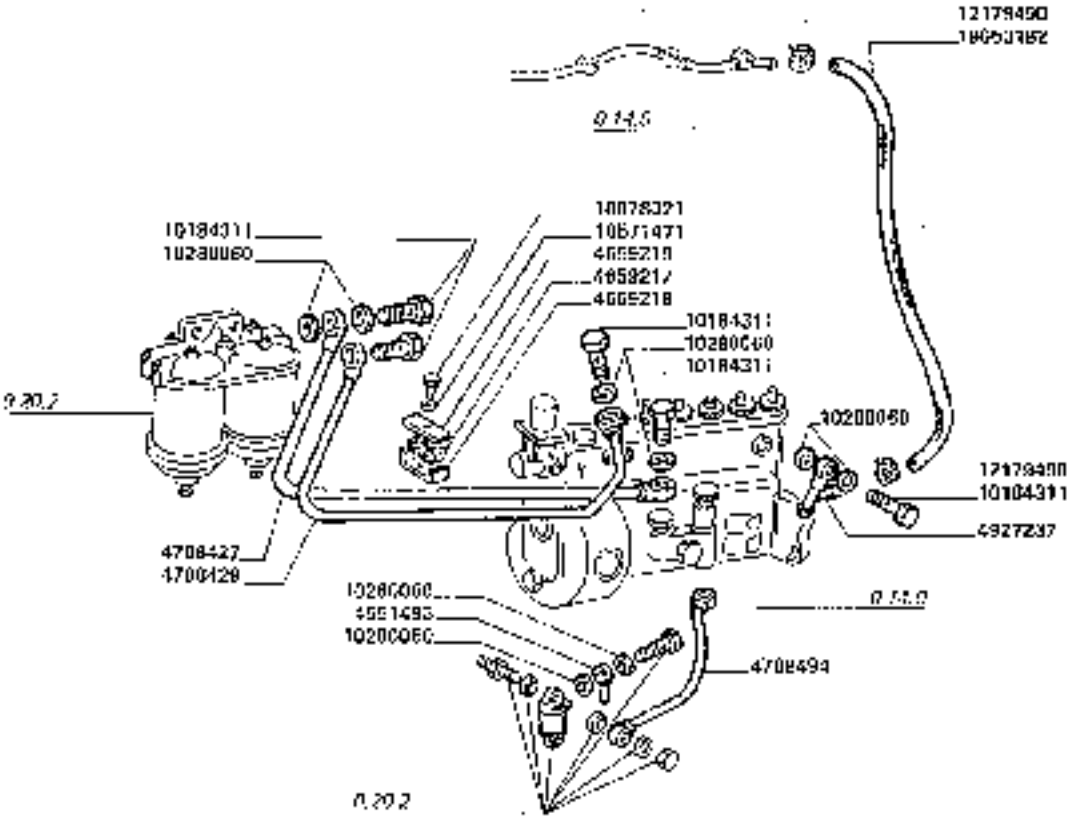

TUBAZIONI ALIMENTAZIONE

Fuel lines
Tuberías de combustible

https://www.tractormanualpdf.info/

MODIF.	ANT. MODIF.	N. ORDIN.	Q	DENOMINAZIONE	DESIGNATION	BENENNUNG	DESCRIPTION	DENOMINACIONES
		4551483	1	RACCORDO	RACCORD	STUTZEN	CONNECTION	RACOR
		4659217	1	BUCCHETTO	TAQUET	ANSATZ	PAD	HERRAJE
		4659216	1	MORSETTO	COLLIER	KLEMME	CLAMP	COLLAR
		4659219	1	PIASTRINA	PLAQUETTE	PLATTCHEN	PLATE	PLACA
		4768427	1	TUBO	TUYAU	ROHR	PIPE	TUBO
		4768429	1	TUBO	TUYAU	ROHR	PIPE	TUBO
		4780484	1	TUBO	TUYAU	ROHR	PIPE	TUBO
		4927237	1	RACCORDO	RACCORD	STUTZEN	CONNECTION	RACOR
		10184311	5	BOCCHETTONE	VIS CREUSE	HOHLSCHRAUBE	UNION	NOQUILLA
		10280060	12	ROSETTA DI TENUTA	JOINT D'ETANCHEITE	DICHTRING	GASKET	JUNTA HERMETICA
		10571471	1	ROSETTA DI SICUREZZA	RONDELLE FREIN	SICHERUNGSRING	LOCKWASHER	ARANDELA DE FRENO
		10978021	1	VITE	VIS	SCHRAUBE	SCREW	TORNILLO
		12179480	2	COLLARE	COLLIER	SCHELLE	CLAMP	COLLAR
		10053162	1	TUBO	TUYAU	ROHR	PIPE	TUBO

https://www.tractormanualpdf.info/

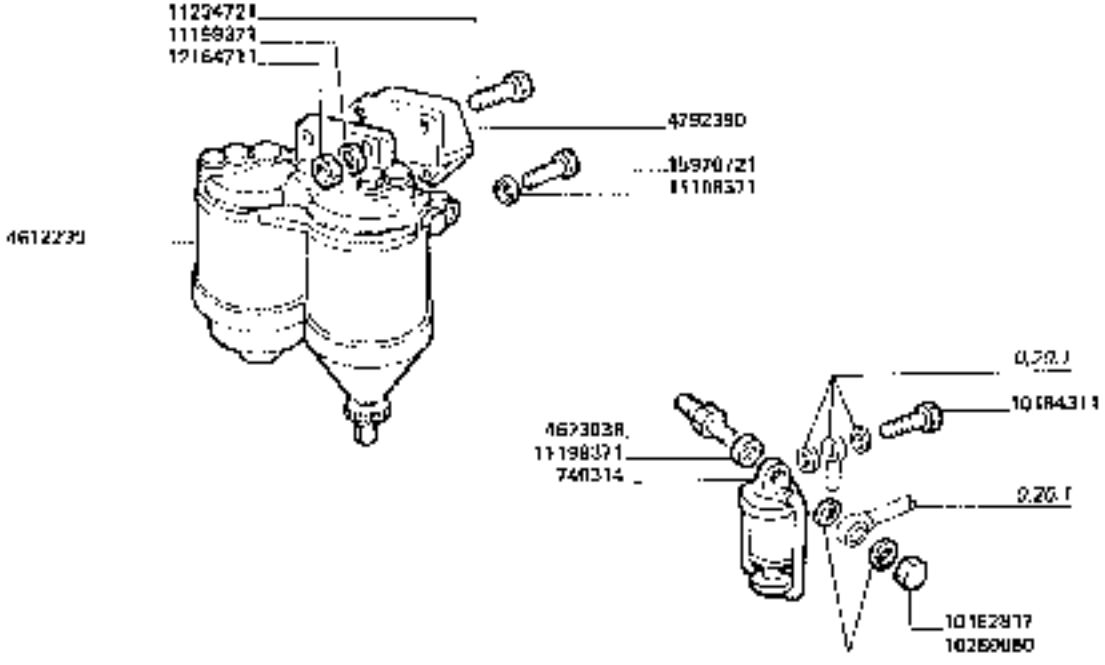

https://www.tractormanualpdf.info/

MODIF.	ANT. MODIF.	N. ORIGIN	Q	DENOMINAZIONE	DESIGNATION	BENENNUNG	DESCRIPTION	DENOMINACIONES
		740314	1	PREFILTRO	PREFILTRE	VORREINIGER	PRECLEANER	PREFILTRO
		4512230	1	FILTRO COMBUST. COMPL.	FILTRE A COMBUST	KRAFTSTOFFFILTER	FUEL FILTER	FILTRO DE COMBUST
		4923038	1	RACCORDO	RACCORD	STUTZEN	CONNECTION	RACOR
		4792390	1	SUPPORTO	SUPPORT	LAGER	SUPPORT	SOPORTE
		10182817	1	TAPPI	BOUCHON	STOPPEN	PLUG	TAPON
		10184311	1	BOCCHETTONE	VIS-CREUSE	HOHLSCHRAUBE	UNION	BOQUILLA
		10280060	2	ROSETTA DI TENUTA	JOINT D'ETANCHEITE	DICHTRING	GASKET	JUNTA HERMETICA
		11198371	0	ROSETTA DI SICUREZZA	RONDELLE FREIN	SICHERUNGSRING	LOCKWASHER	ARANDELA DE FRENO
		11234721	2	VITE	VIS	SCHRAUBE	SCREW	TORNILLO
		12164713	2	DADO	ECROU	MUTTER	NUT	TUERCA
		15070721	3	VITE	VIS	SCHRAUBE	SCREW	TORNILLO

https://www.tractormanualpdf.info/

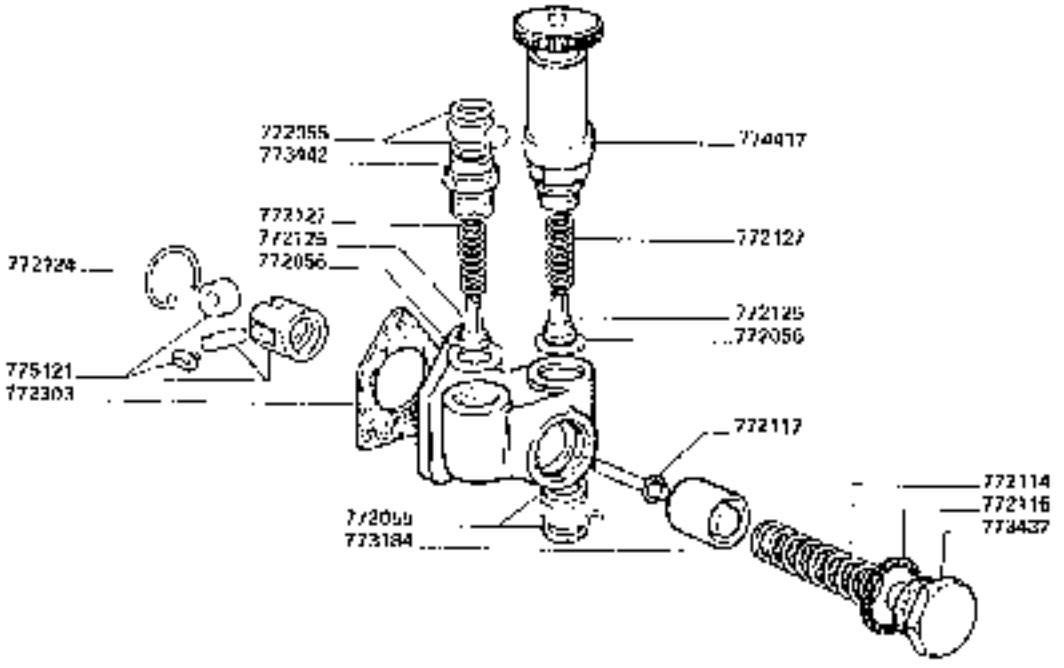

3650-3650R
3750-3750R

POMPA ALIMENTAZIONE (COMPONENTI)

Pompe d'alimentation
Kraftstoffpumpe
Fuel pump
Bomba de alimentación

0.20.31

https://www.tractormanualpdf.info/

MODIF	ANT. MODIF	N. ORDINE	Q	DENOMINAZIONE	DESIGNATION	BENENNUNG	DESCRIPTION	DENOMINACIONES
		772055	4	GUARNIZIONE	JOINT	DICHTUNG	GASKET	JUNTA
		772094	2	GUARNIZIONE	JOINT	DICHTUNG	GASKET	JUNTA
		772114	1	MOLLA	RESSORT	FEDER	SPRING	RESORTE
		772115	1	GUARNIZIONE	JOINT	DICHTUNG	GASKET	JUNTA
		772117	1	ANELLO OR	JOINT	O-RING	O-RING	JUNTA
		772124	1	ANELLO DI SICUREZZA	ANHEIGHT	SICHERUNGSRING	LOCKRING	ANILLO DE FRENO
		772125	2	VALVOLA	SOUPAPE	VENTIL	VALVE	VALVULA
		772127	2	MOLLA	RESSORT	FEDER	SPRING	RESORTE
		772303	1	GUARNIZIONE	JOINT	DICHTUNG	GASKET	JUNTA
		773184	1	STANTUFFO	PISTON	KOLBEN	PISTON	EMBOLO
		773437	1	TAPPO	BOUCHON	STOPPEN	PLUG	TAPON
		773442	1	RACCORDO	RACCORD	STUTZEN	CONNECTION	RACOR
		774417	2	POMPA A MANO COMPL.	POMPE A MAIN	HANDPUMPE	HAND PUMP	BOMBA DE MANO
		775121	1	PUNTERIA COMPL.	POUSSOIR	STOESSEL	TAPPET	EMPUJADOR

https://www.tractormanualpdf.info/

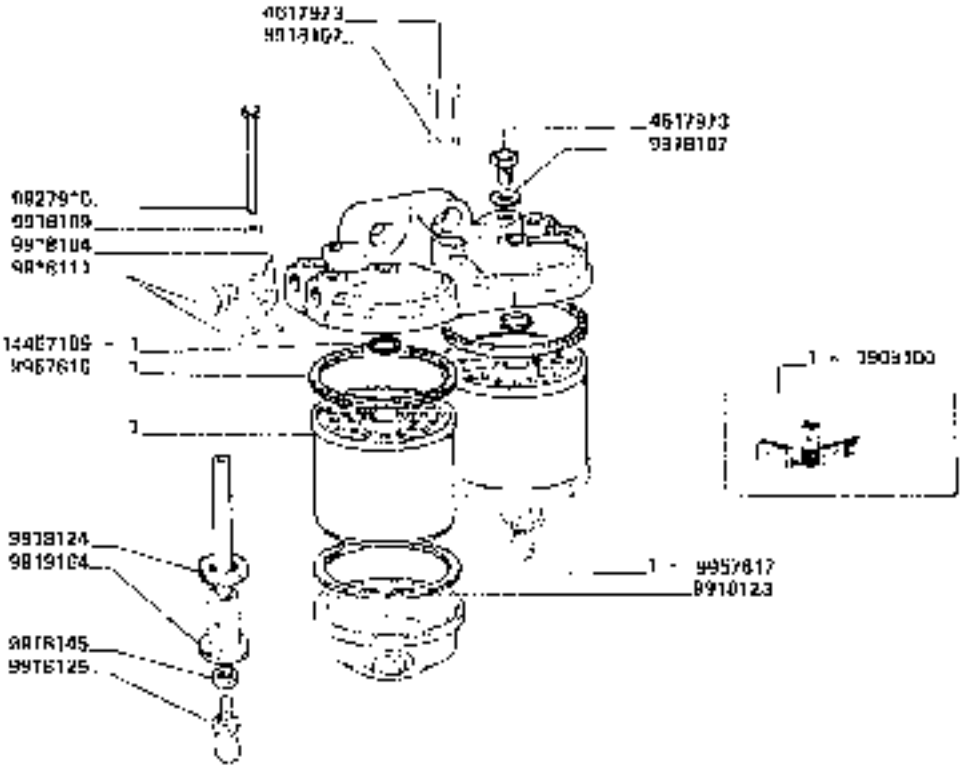

3650-3650R
3750-3750R

FILTRO COMBUSTIBILE (COMPONENTI)

Fuel filter components
Kraftstofffilter

Fuel filter
Filtro de combustible

0.20.32

https://www.tractormanualpdf.info/

MODIF	ANT. MODIF	N. ORDIN.	Q	DENOMINAZIONE	DESIGNATION	BENENNUNG	DESCRIPTION	DENOMINACIONES
		1000100	2	CARTUCCIA	ELEMENT FILTRANT	FILTERINGSATZ	FILTERING ELEMENT	FILTRO
		4617973	3	TAPPO	BOUCHON	STOPPEN	PLUG	TAPON
		9910104	2	ROSETTA	RONDELLE	SCHEIBE	WASHER	ARANDELA
		9918707	3	ROSETTA	RONDELLE	SCHEIBE	WASHER	ARANDELA
		9918109	2	ROSETTA	RONDELLE	SCHEIBE	WASHER	ARANDELA
		9918711	2	TAPPO	BOUCHON	STOPPEN	PLUG	TAPON
		9918723	2	MASCHETTA FILTRO	COVE	GLOCKE	BOWL	TAZA
		9910124	2	GUARNIZIONE	JOINT	DICHTUNG	GASKET	JUNTA
		9910125	2	VITE	VIS	SCHRAUBE	SCREW	TORNILLO
		9918145	2	GUARNIZIONE	JOINT	DICHTUNG	GASKET	JUNTA
		9919164	2	COLONNETTA	COLONNETTE	BOLZEN	STUD	ESPARRAGO
		9927915	2	VITE	VIS	SCHRAUBE	SCREW	TORNILLO
		9957816	1	GUARNIZIONE	JOINT	DICHTUNG	GASKET	JUNTA
		9957817	1	GUARNIZIONE	JOINT	DICHTUNG	GASKET	JUNTA
		1445/189	1	ANELLO DI TENUTA	JOINT D'ETANCHEITE	DICHTRING	SEAL	JUNTA HERMETICA

https://www.tractormanualpdf.info/

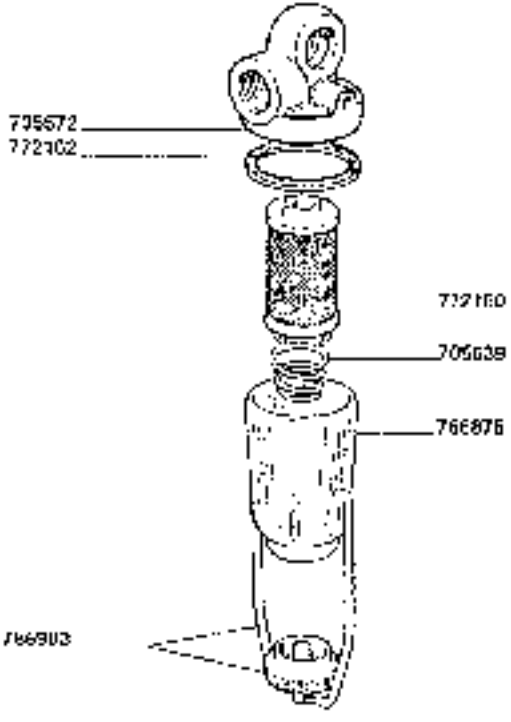

FILTRO COMBUSTIBILE A BICCHIERE (COMPONENTI)

Filtre à combustible à godet
Kraftstoff-Becherfilter

Cup fuel filter
Filtro de combustible a taza

https://www.tractormanualpdf.info/

https://www.tractormanualpdf.info/

MODIF.	ANT. MODIF.	N. CHIAV.	Q	DENOMINAZIONE	DESIGNATION	BENENNUNG	DESCRIPTION	DENOMINACIONES
		736639	1	MOLLA	RESSORT	FEDER	SPRING	RESORTE
		735572	1	RACCORDO	RACCORD	STUTZEN	CONNECTION	RACOR
		766976	1	VASCHETTA FILTRO	CUVE	GLOCKE	BOWL	TAZA
		766903	1	TAPPO	BOUCHON	STOPFEN	PLUG	TAPON
		772168	1	FILTRO	FILTRE	FILTER	FILTER	FILTRO
		772182	1	GUARNIZIONE	JOINT	DICHTUNG	GASKET	JUNTA

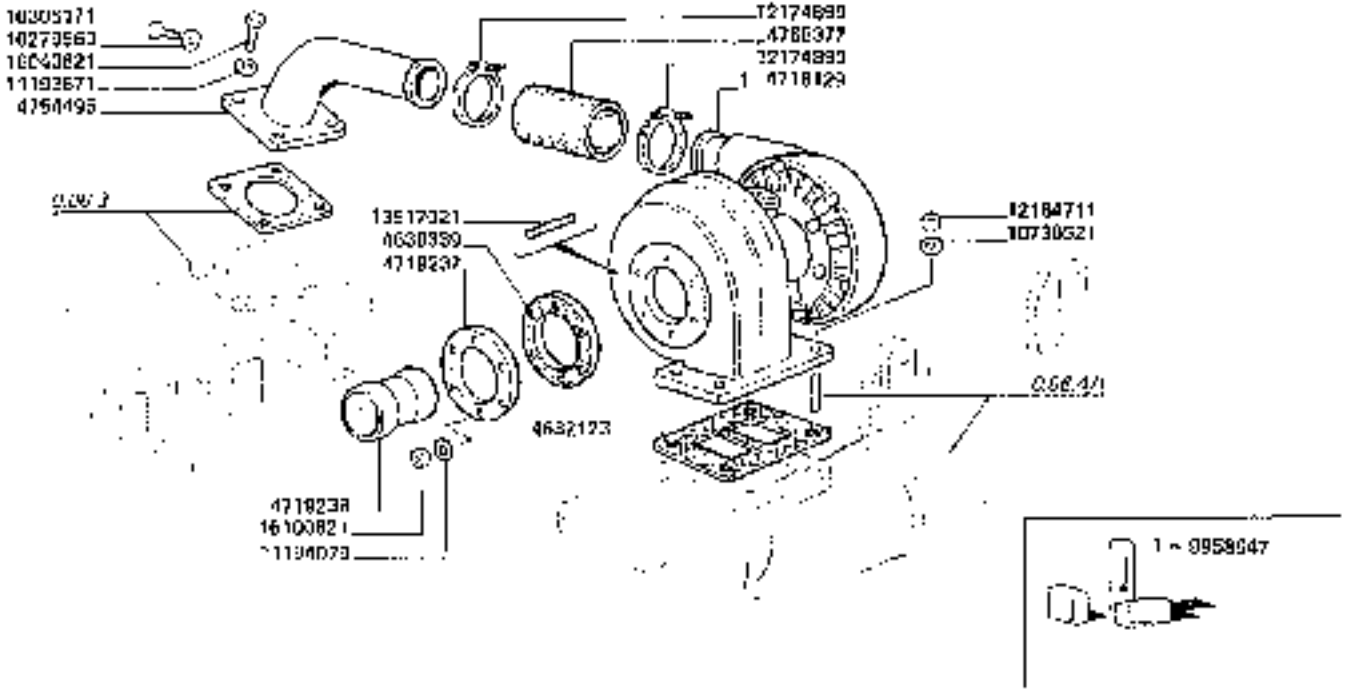

https://www.tractormanualpdf.info/

VORIF	ANT. MODIF	N. DISEGN.	DI	DENOMINAZIONE	DESIGNATION	BENENNUNG	DESCRIPTION	DENOMINACIONES
		4632123	1	GUARNIZIONE	JOINT	DICHTUNG	GASKET	JUNTA
		4636339	1	GUARNIZIONE	JOINT	DICHTUNG	GASKET	JUNTA
		4716120	1	TURBOSOVPRESSORE COMPL	TURBOSUPERCHARGER COMPL	TURBOLADER-PRESSEUR	TURBOCHARGER	TURBOCOMPRESOR
		4719237	1	ANELLO	BAGUE	RING	RING	ANILLO
		4719238	1	ANELLO	BAGUE	RING	RING	ANILLO
		4751405	1	GOMITO	COUDE	KNIESTUCK	ELBOW	CODO
		4765377	1	MANICOTTO	MANCHON	MUFFE	SLEEVE	MANGA
		9050547	1	SERIE GUARNIZIONI	SERIES OF JOINTS	DATZ DICHTUNGEN	SEALS KIT	SERIE DE JUNTAS
		10279650	1	GUARNIZIONE	JOINT	DICHTUNG	GASKET	JUNTA
		10305171	1	TAPPO	BOUCHON	STOPFEN	PLUG	TAPON
		10730521	4	ROSETTA	ROSACELLE	SCHEIBE	WASHER	ARANDELA
		11103871	4	ROSETTA DI SICUREZZA	ROSACELLE FREIN	SCHERUNGSRING	LOCKWASHER	ARANDELA DE FRENO
		11194079	6	ROSETTA DI SICUREZZA	ROSACELLE FREIN	SCHERUNGSRING	LOCKWASHER	ARANDELA DE FRENO
		12164711	4	DADO	ECROU	MUTTER	NUT	TUERCA
		12174890	2	COLLARE	COLLIER	SCHELLE	CLAMP	COLLAR
		13517021	10	PRIGIONIERO	GOUJON	STIFTSCHRAUBE	STUD	ESPARRAGO
		10043021	4	VITE	VIS	SCHRAUBE	SCREW	TORNILLO
		16100821	6	DADO	ECROU	MUTTER	NUT	TUERCA

https://www.tractormanualpdf.info/

QUESTO SOTTOGRUPPO VERRA' INSERITO NEL PROSSIMO AGGIORNAMENTO

Ce sous-groupe sera inséré dans la prochaine mise à jour

Diese Untergruppe wird bei einer der nächsten Aenderungseintragungen veröffentlicht

This Subgroup will be issued in a future revision

Este subgrupo será publicado en la próxima revisión

https://www.tractormanualpdf.info/

https://www.tractormanualpdf.info/

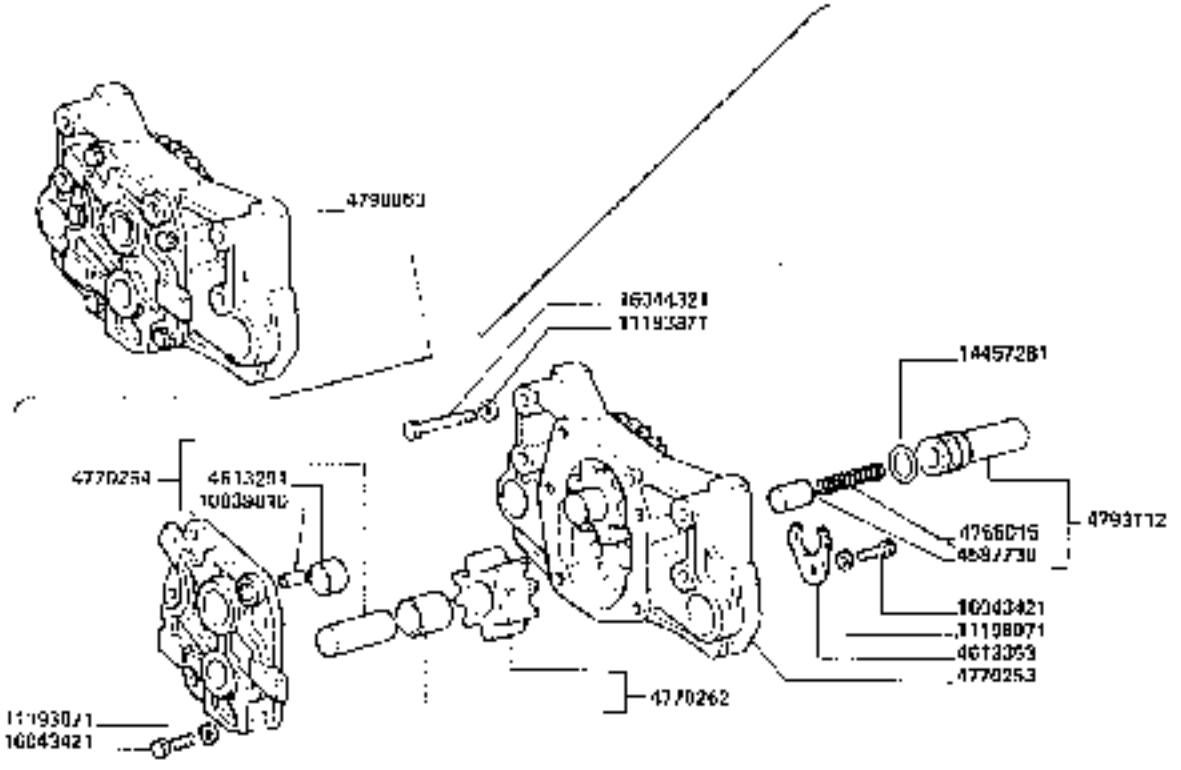

3650-3650R
3750-3750R

POMPA OLIO

Pompe à huile
Schmierstoffpumpe

Lube oil pump
Bomba de aceite lubr.

0.30.0

https://www.tractormanualpdf.info/

MODIF.	ANT. MODIF.	N. ORDIN	n	DENOMINAZIONE	DESIGNATION	BENENNUNG	DESCRIPTION	DENOMINACIONES
		4507730	1	VALVOLA	SOUPAPE	VENTIL	VALVE	VALVULA
		4613291	1	BUCCOLA	BOUCHE	BUECHSE	BUSH	CASQUILLO
		4613353	1	FORCELLA	FOURCHE	GABEL	FORK	HORQUILLA
		4755015	1	MOLLA	RESSORT	FEDER	SPRING	RESORTE
		4770265	1	CORPO COMPL.	CORPS	GEHAUSE	BODY	CUERPO
		4770254	1	COPERCHIO COMPL.	COUVERCLE	DECKEL	COVER	TAPA
		4770262	1	INGRANAGGIO	PIGNON	ZAHNRAD	GEAR	PINON
		4790863	1	POMPA OLIO COMPL.	POMPE A HUILE	OELPUMPE	OIL PUMP	BOMBA DE ACEITE
		4793112	1	VALVOLA COMPLETA	SOUPAPE	VENTIL	VALVE	VALVULA
		10839610	3	GRANO	BRONT	PASSTIFT	HOWEL	PITON
		11192673	3	ROSETTA DI SICUREZZA	RONDELLE FREIN	SICHERUNGSRING	LOCKWASHER	ARANDELA DE FRENO
		11190077	1	ROSETTA DI SICUREZZA	RONDELLE FREIN	SICHERUNGSRING	LOCKWASHER	ARANDELA DE FRENO
		14457281	1	SCARNIZIONE	GARNITURE	CHEVALAGE	LINING	FORRO
		16043421	6	VITE	VIS	SCHRAUBE	SCREW	TORNILLO
		16044521	4	VITE	VIS	SCHRAUBE	SCREW	TORNILLO

https://www.tractormanualpdf.info/

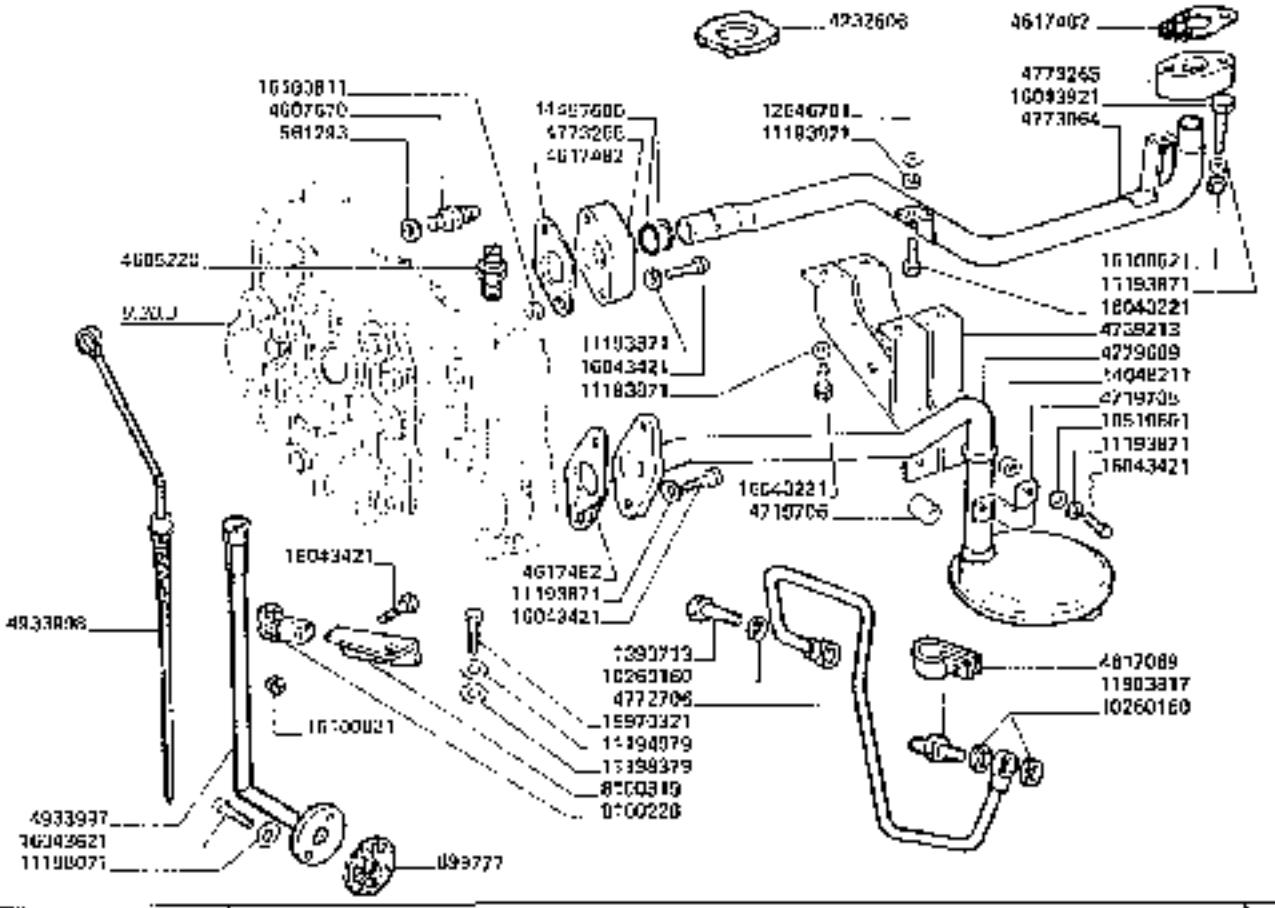

3650-3650R
3750-3750R

TUBAZIONI LUBRIFICAZIONI

Conduzione di mole
Schmierbahnen

Lube ad hoc
Tubería de aceite lubrif

0.30.1

https://www.tractormanualpdf.info/

MODIF.	ANT. MODIF.	N. ORDIN.	D	DENOMINAZIONE	DESIGNATION	BENENNUNG	DESCRIPTION	DENOMINACIONES
		561292	1	ANELLO DI TENUTA	JOINT D'ETANCHEITE	DICHTRING	SEAL	JUNTA HERMETICA
		599777	1	GUARNIZIONE	JOINT	DICHTUNG	GASKET	JUNTA
		1390712	1	BOCCHETTONE	VISCREUSE	HOHLSCHRAUBE	UNION	BOQUILLA
		4732606	1	TAPPO	BOUCHON	STOPPER	PLUG	TAPON
		4605220	1	OGELLO	MOTEUR	CUISE	JET	BOQUILLA
		4607670	1	BOCCHETTONE	VISCREUSE	HOHLSCHRAUBE	UNION	BOQUILLA
		4677069	1	STAFFETTA	COLLIER	HALTER	RETAINER	ABRAZADERA
		4617402	3	GUARNIZIONE	JOINT	DICHTUNG	GASKET	JUNTA
		4710705	1	STAFFA	ETRIER	HALTER	BRACKET	SOPORTE
		4710700	1	MANICOTTO	MANCHON	MUFFE	SLEEVE	VANGA
		4739213	1	STAFFA	ETRIER	HALTER	BRACKET	SOPORTE
		4772709	1	TUBO	TUYAU	ROHR	PIPE	TUBO
		4773064	1	TUBO	TUYAU	ROHR	PIPE	TUBO
		4773265	2	RACCORDO	RACCORD	STUTZEN	CONNECTION	RACOR
		4773689	2	TUBO COMPL.	TUYAU	ROHR	PIPE	TUBO
		4933997	1	TUBO	TUYAU	ROHR	PIPE	TUBO
		4933998	1	ASTA LIVELLO COMPL.	JAUGE DE NIVEAU	MESSSTAB	LEVEL ROD	VARILLA DE NIVEL
		8100226	1	FASCETTA	COLLIER	SCHELLE	CLAMP	COLLAR
		8100919	1	STAFFETTA	COLLIER	HALTER	RETAINER	ABRAZADERA
		10260160	4	ROSETTA DI TENUTA	JOINT D'ETANCHEITE	DICHTRING	GASKET	JUNTA HERMETICA
		10649801	2	ROSETTA	RONDELLE	SCHEIBE	WASHER	ARANDELA
		11793871	10	ROSETTA DI SICUREZZA	RONDELLE FREIN	SICHERUNGSRING	LOCKWASHER	ARANDELA DE FRENO
		11104079	1	ROSETTA	RONDELLE	SCHEIBE	WASHER	ARANDELA
		11199071	2	ROSETTA	RONDELLE	SCHEIBE	WASHER	ARANDELA
		11198379	1	ROSETTA	RONDELLE	SCHEIBE	WASHER	ARANDELA
		11903817	1	BOCCHETTONE	VISCREUSE	HOHLSCHRAUBE	UNION	BOQUILLA
		12646701	2	ROSETTA	RONDELLE	SCHEIBE	WASHER	ARANDELA
		14048271	2	DADO	ECROU	MUTTER	NUT	TUERCA
		14457660	4	ANELLO DI TENUTA	JOINT D'ETANCHEITE	DICHTRING	SEAL	JUNTA HERMETICA
		15970321	1	VITE	VIS	SCHRAUBE	SCREW	TORNILLO
		16043221	4	VITE	VIS	SCHRAUBE	SCREW	TORNILLO
		16043421	1	VITE	VIS	SCHRAUBE	SCREW	TORNILLO
		16043621	2	VITE	VIS	SCHRAUBE	SCREW	TORNILLO
		16043921	2	VITE	VIS	SCHRAUBE	SCREW	TORNILLO
		16100921	4	DADO	ECROU	MUTTER	NUT	TUERCA

https://www.tractormanualpdf.info/

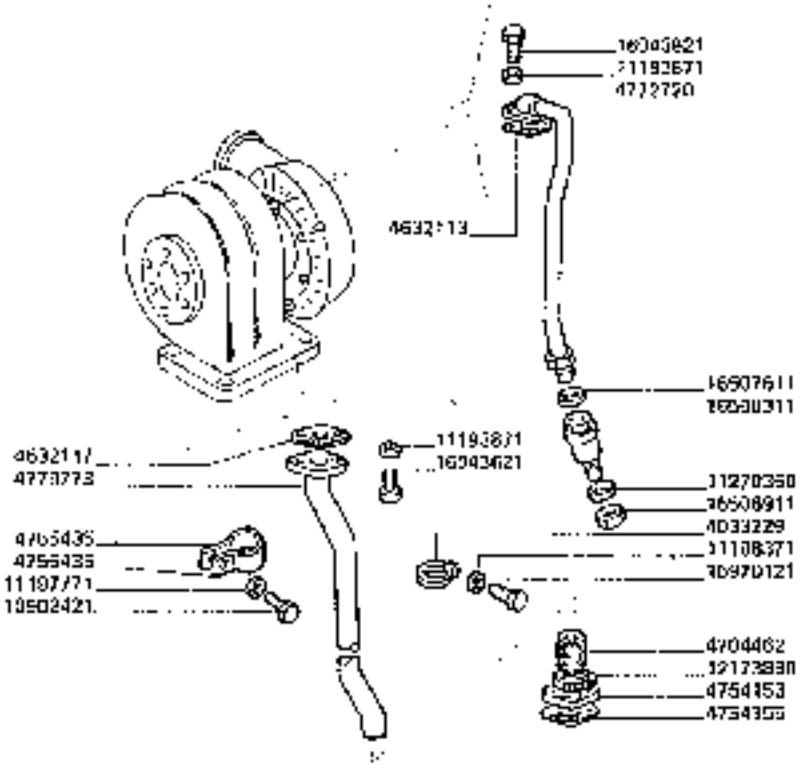

https://www.tractormanualpdf.info/

MODIF.	ANT	MODIF.	N. ORDINE	Q	DENOMINAZIONE	DESIGNATION	BENENNUNG	DESCRIPTION	DENOMINACIONES
			4032229	1	COLLARE	COLLIER	SCHELLE	CLAMP	COLLAR
			4632113	1	GUARNIZIONE	JOINT	DICHTUNG	GASKET	JUNTA
			4632117	1	GUARNIZIONE	JOINT	DICHTUNG	GASKET	JUNTA
			4704462	1	MANICOTTO	MANCHON	MUFFE	SLEEVE	MANGA
			4754150	1	FLANGIA	BRIDE	FLANSCH	FLANGE	BRIDA
			4754155	1	GUARNIZIONE	JOINT	DICHTUNG	GASKET	JUNTA
			4755435	1	STAFFETTA	COLLIER	HALTER	RETAINER	ABRAZADERA
			4755436	1	STAFFETTA	COLLIER	HALTER	RETAINER	ABRAZADERA
			4772720	1	TUBO	TUYAU	ROHR	PIPE	TUBO
			4779773	1	TUBO	TUYAU	ROHR	PIPE	TUBO
			10002421	1	VITE	VIS	SCHRAUBE	SCREW	TORNILLO
			11193871	7	ROSETTA DI SICUREZZA	RONDELLE FREIN	SICHERUNGSRING	LOCKWASHER	ARANDELA DE FRENO
			11197771	1	ROSETTA DI SICUREZZA	RONDELLE FREIN	SICHERUNGSRING	LOCKWASHER	ARANDELA DE FRENO
			11198371	1	ROSETTA DI SICUREZZA	RONDELLE FREIN	SICHERUNGSRING	LOCKWASHER	ARANDELA DE FRENO
			11270380	1	ROSETTA DI TENUTA	JOINT D'ETANCHEITE	DICHTRING	GASKET	JUNTA HERMETICA
			12173830	2	COLLARE	COLLIER	HALTER	CLAMP	ABRAZADERA
			15970121	1	VITE	VIS	SCHRAUBE	SCREW	TORNILLO
			15043621	2	VITE	VIS	SCHRAUBE	SCREW	TORNILLO
			10043921	2	VITE	VIS	SCHRAUBE	SCREW	TORNILLO
			10500311	1	BOCCHETTONE	[illegible]	HOHLSCHRAUBE	UNION	BOQUILLA
			10508911	1	DADO	ECROU	MUTTER	NUT	TUERCA
			10507611	1	ANELLO DI TENUTA	JOINT D'ETANCHEITE	DICHTRING	SEAL	JUNTA HERMETICA

https://www.tractormanualpdf.info/

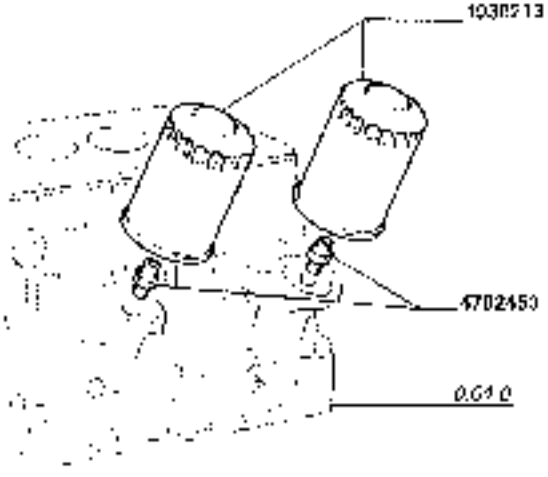

https://www.tractormanualpdf.info/

MODIF	ANT. MODIF	N. GRUPP	Q	DENOMINAZIONE	DESIGNATION	BEZEICHNUNG	DESCRIPTION	DENOMINACIONES
		1930293	2	CARTUCCIA	ELEMENT FILTRANT	FILTERELEMENT	FILTERING ELEMENT	FILTRO
		4282453	2	RACCORDO	[illegible]	STUTZEN	CONNECTION	RACOR

https://www.tractormanualpdf.info/

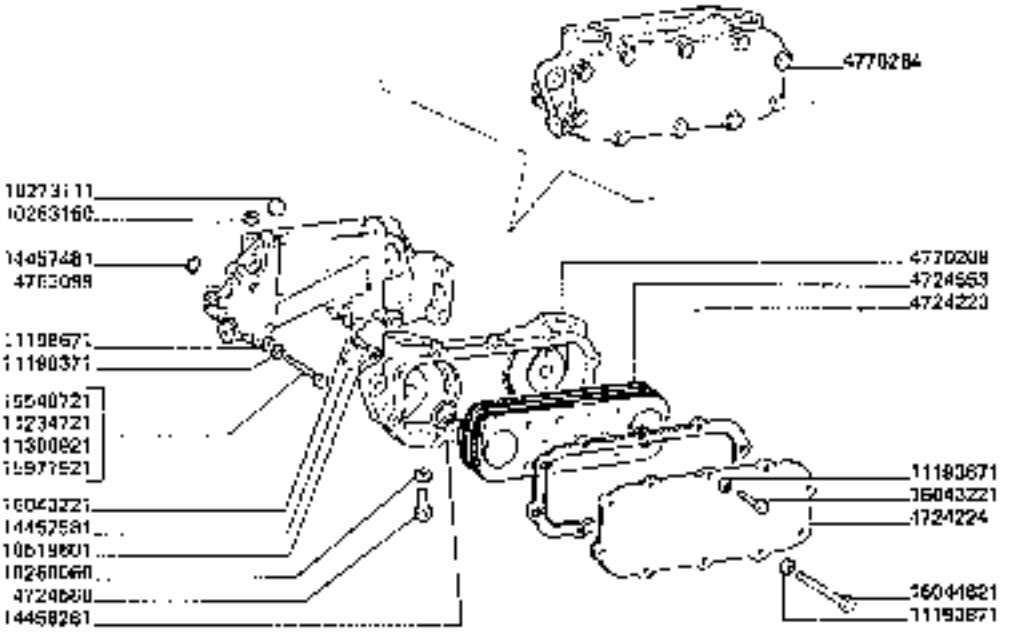

3650-3650R
3750-3750R

SCAMBIATORE DI CALORE OLIO-ACQUA

Échangeur de chaleur huile-eau
Wärmetauscher Öl-Wasser

Oil-water heat exchanger
Cambiador de calor aceite-agua

https://www.tractormanualpdf.info/

MODIF.	ANT. MODIF.	N. ORDIN.	Q	DENOMINAZIONE	DESIGNATION	BENENNUNG	DESCRIPTION	DENOMINACIONES
		4724222	1	GUARNIZIONE	GARNITURE	UNTERLAGE	LINING	FORRO
		4724224	1	COPERCHIO	COUVERCLE	DECKEL	COVER	TAPA
		4724553	1	ELEMENTO DI TENUTA	ELEMENT DE TENUE	DICHTUNGSELEMENT	SEALING ELEMENT	ELEMENTO DE CIERRE
		4724588	1	TAPPO	BOUCHON	STOPPEN	PLUG	TAPON
		4703098	1	SUPPORTO	SUPPORT	LAGER	SUPPORT	SOPORTE
		4770208	1	CORPO	CORPS	GEHAUSE	BODY	CUERPO
		4770204	1	SCAMBIATORE DI CALORE COMPL.	ECHANGEUR DE TEMPERATURE	WAERMETAUSCHER	HEAT EXCHANGER	CAMBIADOR DE CALOR
		10260060	1	GUARNIZIONE	GARNITURE	UNTERLAGE	LINING	FORRO
		10263160	4	ROSETTA DI TENUTA	JOINT D'ETANCHEITE	DICHTUNG	GASKET	JUNTA HERMETICA
		10273111	4	TAPPO	BOUCHON	STOPPEN	PLUG	TAPON
		10519001	4	ROSETTA	ROUDELLE	SCHEIBE	WASHER	ARANDELA
		11193871	3	ROSETTA DI SICUREZZA	ROUDELLE FREIN	SICHERUNGSRING	LOCKWASHER	ARANDELA DE FRENO
		11190371	3	ROSETTA DI SICUREZZA	ROUDELLE FREIN	SICHERUNGSRING	LOCKWASHER	ARANDELA DE FRENO
		11198671	3	ROSETTA DI SICUREZZA	ROUDELLE FREIN	SICHERUNGSRING	LOCKWASHER	ARANDELA DE FRENO
		11234721	1	VITE IM 10x1.25x40	VIS	SCHRAUBE	SCREW	TORNILLO
		11306923	1	VITE IM 10x1.25x30	VIS	SCHRAUBE	SCREW	TORNILLO
		14457483	3	ANELLO DI TENUTA	JOINT D'ETANCHEITE	DICHTRING	SEAL	JUNTA HERMETICA
		14457581	2	GUARNIZIONE	GARNITURE	UNTERLAGE	LINING	FORRO
		14468201	2	ANELLO DI TENUTA	JOINT D'ETANCHEITE	DICHTRING	SEAL	JUNTA HERMETICA
		15540721	3	VITE IM 12x1.25x40	VIS	SCHRAUBE	SCREW	TORNILLO
		15971921	1	VITE IM 10x1.25x30	VIS	SCHRAUBE	SCREW	TORNILLO
		16043223	3	VITE	VIS	SCHRAUBE	SCREW	TORNILLO
		16044821	4	VITE	VIS	SCHRAUBE	SCREW	TORNILLO

https://www.tractormanualpdf.info/

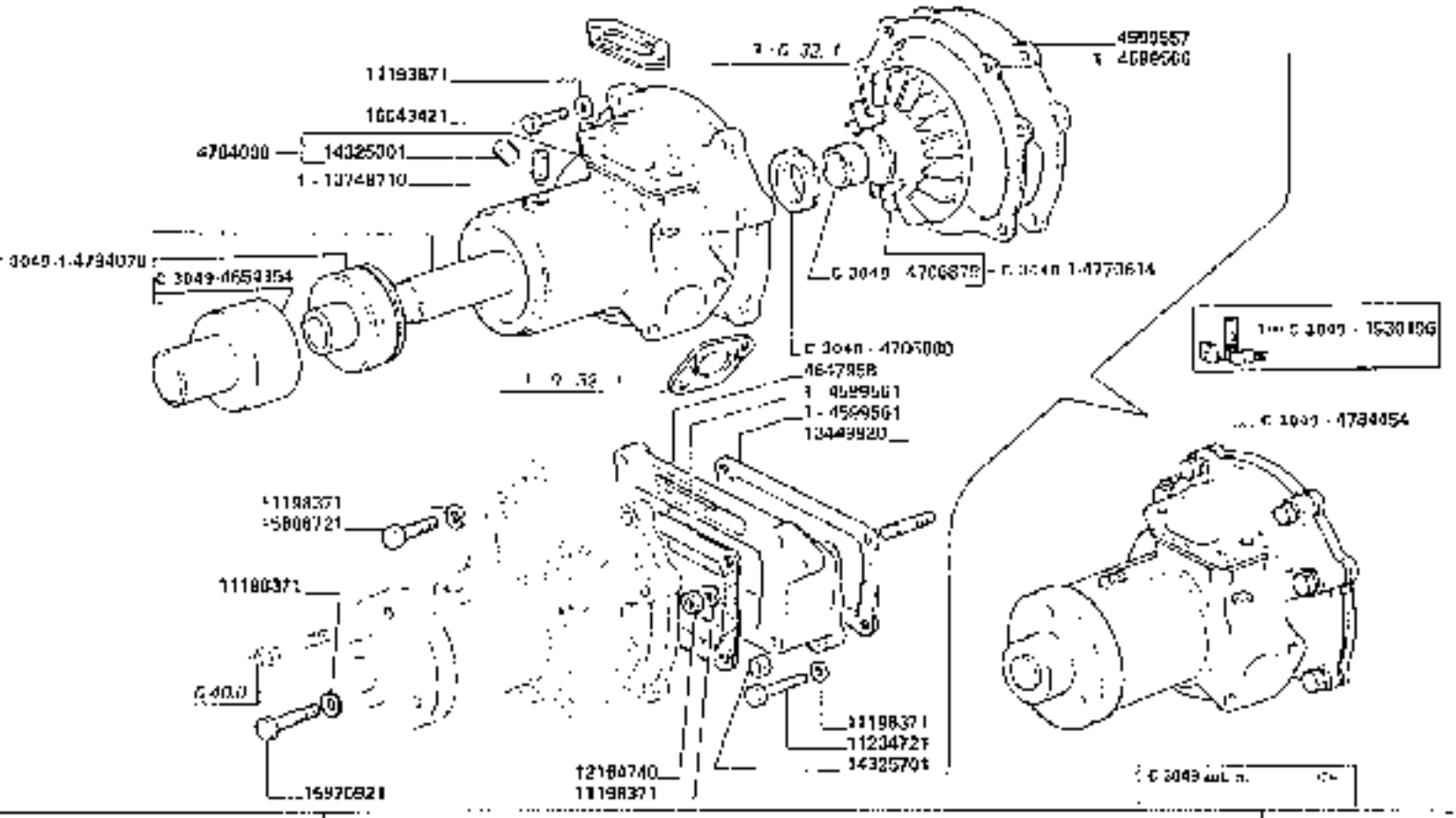

3650-3650R
3750-3750R

POMPA ACQUA E COMANDI

Pompe d'eau et commandes
Wasserpumpe und Antriebe

Water pump and drives
Bomba de agua y accesorios

0.32.0

https://www.tractormanualpdf.info/

MODIF.	ANT. MODIF.	N. ORDIN.	Q	DENOMINAZIONE	DESIGNATION	BENENNUNG	DESCRIPTION	DENOMINACIONES
C 3010		1930196	1	EQUIPMENT	EQUIPMENT	SATZ	KIT	JUEGO
		4500557	1	COPERCHIO	COUVERCLE	DECKEL	COVER	TAPA
		4599563	1	GUARNIZIONE	GARNITURE	UNTERLAGE	LINING	FORRO
		4599561	2	GUARNIZIONE	GARNITURE	UNTERLAGE	LINING	FORRO
		4647950	1	SUPPORTO	SUPPORT	LAGER	SUPPORT	SOPORTE
C 3010		4654154	1	MOZZO	MOYEU	NABE	HUB	CUBO
C 3010		4706679	1	BOCCOLA	DOUILLE	BUECHSE	BUSH	CASQUILLO
C 3010		4705680	1	GUARNIZIONE	GARNITURE	UNTERLAGE	LINING	FORRO
C 3010		4779814	1	GRANDE	MOTOR	PUMPENRAD	IMPELLER	IMPULSOR
		4784008	1	CORPO	CORPS	GEHAUSE	BODY	CUERPO
C 3010		4784078	1	ALBERO	ARBRE	WELLE	SHAFT	ARBOL
C 3010		4784454	1	POMPA ACQUA COMPL.	POMPE A EAU	WASSERPUMPE	WATER PUMP	BOMBA DE AGUA
		11393871	2	ROSETTA DI SICUREZZA	RONDELLE FREIN	SICHERUNGSRING	LOCKWASHER	ARANDELA DE FRENO
		11499371	0	ROSETTA DI SICUREZZA	RONDELLE FREIN	SICHERUNGSRING	LOCKWASHER	ARANDELA DE FRENO
		11234221	3	VITE	VIS	SCHRAUBE	SCREW	TORNILLO
		12164740	1	DADO	ECROU	MUTTER	NUT	TUERCA
		13649020	1	PRIGIONIERO	GOUJON	STIFTSCHRAUBE	STUD	ESPARRAGO
		13749710	1	VITE	VIS	SCHRAUBE	SCREW	TORNILLO
		14325001	2	TAPPO	BOUCHON	STOPPEN	PLUG	TAPON
		14325701	1	TAPPO	BOUCHON	STOPPEN	PLUG	TAPON
		15889721	3	VITE	VIS	SCHRAUBE	SCREW	TORNILLO
		15970021	1	VITE	VIS	SCHRAUBE	SCREW	TORNILLO
		16943421	2	VITE	VIS	SCHRAUBE	SCREW	TORNILLO

https://www.tractormanualpdf.info/

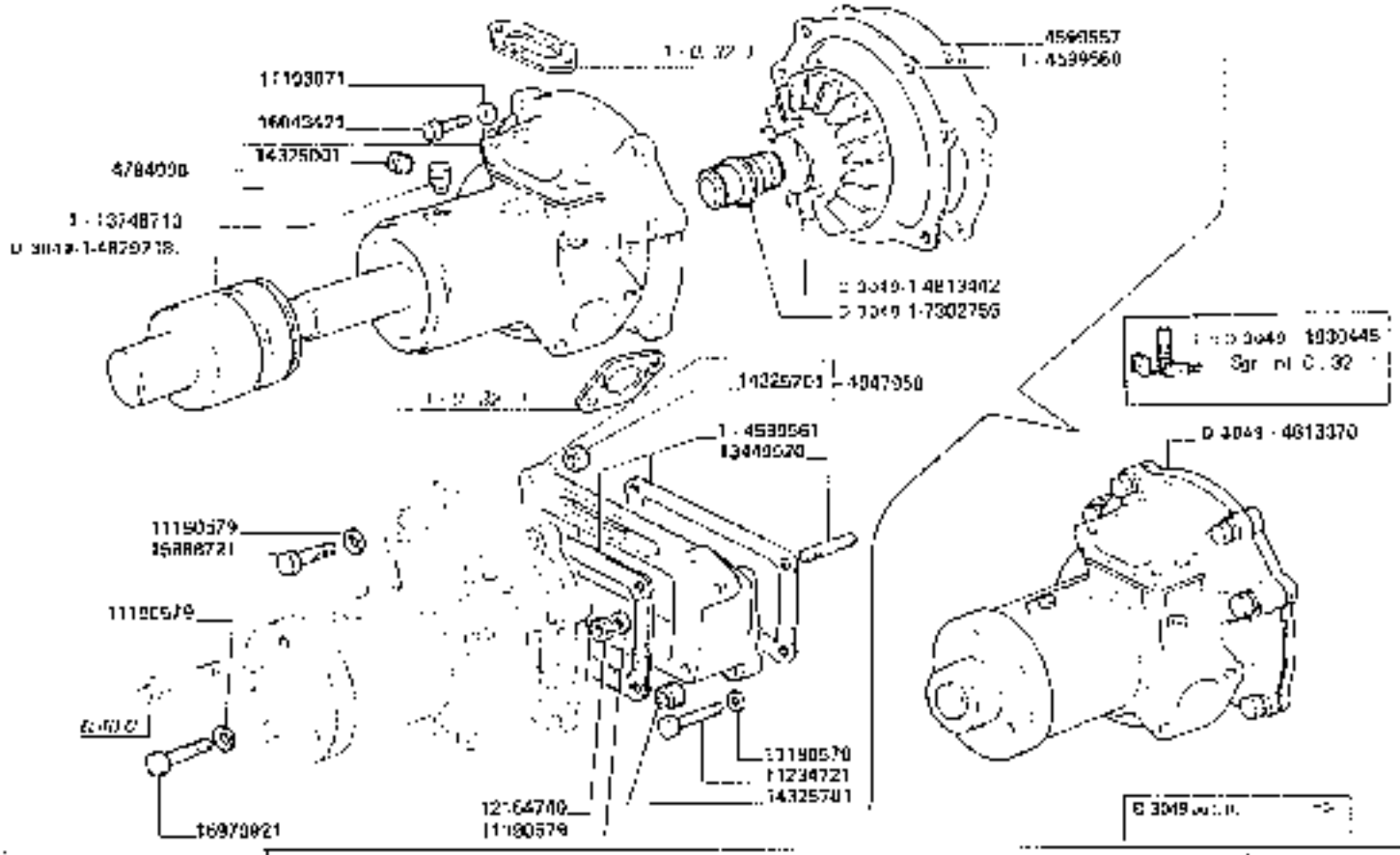

3650-3650R
3750-3750R

PUMPA ACQUA E COMANDI

Pompe à eau et commandes
Wasserpumpe und Steuerung

Water pump and drives
Bomba de agua y mando

0.32.0/1

https://www.tractormanualpdf.info/

MODIF.	ANF. MODIF.	N. ORDIN.	Q	GENOMINAZIONE	DESIGNATION	BENENNUNG	DESCRIPTION	GENOMINACIONES
C 3049		1830446	1	CORREDO	COMPLEMENT	SATZ	KIT	JUEGO
		4599557	1	COPERCHIO	COUVERCLE	DECKEL	COVER	TAPA
		4599560	1	GUARNIZIONE	GARNITURE	ENTERLAGE	LINING	FORRO
		4599561	2	GUARNIZIONE	GARNITURE	ENTERLAGE	LINING	FORRO
		4847998	1	SUPPORTO	SUPPORT	LAGER	SUPPORT	SOPORTE
		4784008	1	CORPO	CORPS	GEHAUSE	BODY	CUERPO
C 3049		4873370	1	POMPA ACQUA COMPL	POMPE A EAU	WASSERPUMP	WATER PUMP	BOMBA DE AGUA
C 3049		4813442	1	GIRANTE	ROTOR	PUMPENRAD	IMPELLER	IMPULSOR
C 3049		4829218	1	ALBERO	ABRE	WELLE	SHAFT	ARBOL
C 3049		7002750	1	BOCCOLA	BAGUE	BUECHSE	BUSH	CASQUILLO
		11190579	6	ROSETTA DI SICUREZZA	RONDELLE FREIN	SICHERUNGSRING	LOCKWASHER	ARANDELA DE FRENO
		11193871	2	ROSETTA DI SICUREZZA	RONDELLE FREIN	SICHERUNGSRING	LOCKWASHER	ARANDELA DE FRENO
		11234721	3	VITE	VIS	SCHRAUBE	SCREW	TORNILLO
		12164740	1	DADO	ECROU	MUTTER	NUT	TUERCA
		13449520	1	PRIGIONIERO	GOUJON	STIFTSCHRAUBE	STUD	ESPARRAGO
		13740710	1	VITE	VIS	SCHRAUBE	SCREW	TORNILLO
		14325601	2	TAPPO	BOUCHON	STOPFEN	PLUG	TAPON
		14326701	1	TAPPO	BOUCHON	STOPFEN	PLUG	TAPON
		15888721	2	VITE	VIS	SCHRAUBE	SCREW	TORNILLO
		15970821	1	VITE	VIS	SCHRAUBE	SCREW	TORNILLO
		16643421	2	VITE	VIS	SCHRAUBE	SCREW	TORNILLO

https://www.tractormanualpdf.info/

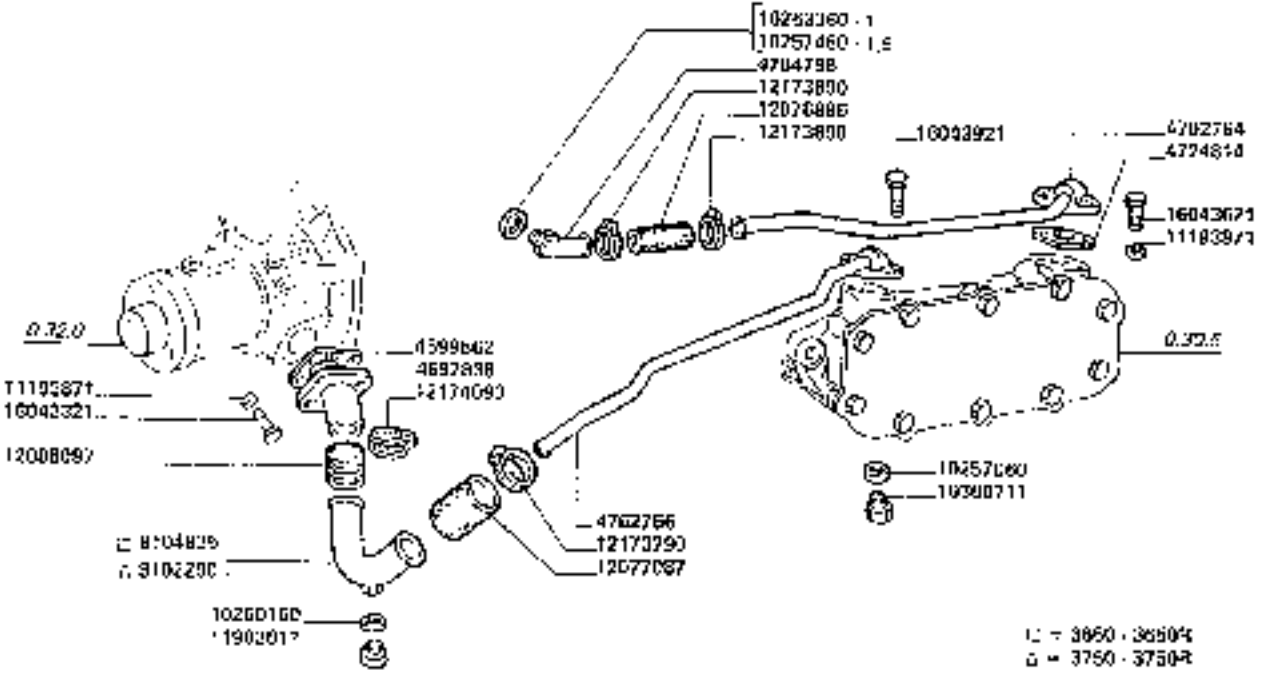

3650-3650R
3750-3750R

TUBAZIONI ACQUA

Conducciones de agua
Wasserleitungen

Water lines
Tuberías de agua

0.32.1

https://www.tractormanualpdf.info/

MODIF.	N. ORIGIN.	Q	DENOMINAZIONE	DESIGNATION	BENENNUNG	DESCRIPTION	DENOMINACIONES
	4999562	1	GUARNIZIONE	JOINT	DICHTUNG	GASKET	JUNTA
	4997028	1	TUBO	TUYAU	ROHR	PIPE	TUBO
	4724834	2	GUARNIZIONE	JOINT	DICHTUNG	GASKET	JUNTA
	4762704	1	TUBO	TUYAU	ROHR	PIPE	TUBO
	4762766	1	TUBO	TUYAU	ROHR	PIPE	TUBO
	4784798	1	RACCORDO	RACCORD	STUTZEN	CONNECTION	RACOR
	4702250	1	TUBO	TUYAU	ROHR	PIPE	TUBO
	0104035	1	TUBO	TUYAU	ROHR	PIPE	TUBO
	10257060	1	GUARNIZIONE	JOINT	DICHTUNG	GASKET	JUNTA
	10257400	1	GUARNIZIONE (SP. 1,5)	JOINT	DICHTUNG	GASKET	JUNTA
	10260160	1	ROSETTA DI TENUTA	JOINT D'ETANCHEITE	DICHTUNG	GASKET	JUNTA HERMETICA
	10263360	1	GUARNIZIONE (SP. 1)	JOINT	DICHTUNG	GASKET	JUNTA
	10300731	1	TAPPO	BOUCHON	STOPFEN	PLUG	TAPON
	11193071	4	ROSETTA DI SICUREZZA	ROULELLE FREIN	SICHERUNGSRING	LOCKWASHER	ARANDELA DE FRENO
	11900931	1	TAPPO	BOUCHON	STOPFEN	PLUG	TAPON
	12076866	1	MANICOTTO	MANCHON	MUFFE	SLEEVE	MANGA
	12077097	1	MANICOTTO	MANCHON	MUFFE	SLEEVE	MANGA
	12080067	1	MANICOTTO	MANCHON	MUFFE	SLEEVE	MANGA
	12173790	2	COLLARE	COLLIER	SCHELLE	CLAMP	COLLAR
	12173890	3	COLLARE	COLLIER	SCHELLE	CLAMP	COLLAR
	12174090	2	COLLARE	COLLIER	SCHELLE	CLAMP	COLLAR
	16043321	2	VITE	VIS	SCHRAUBE	SCREW	TORNILLO
	16043021	2	VITE	VIS	SCHRAUBE	SCREW	TORNILLO
	16043021	2	VITE	VIS	SCHRAUBE	SCREW	TORNILLO

https://www.tractormanualpdf.info/

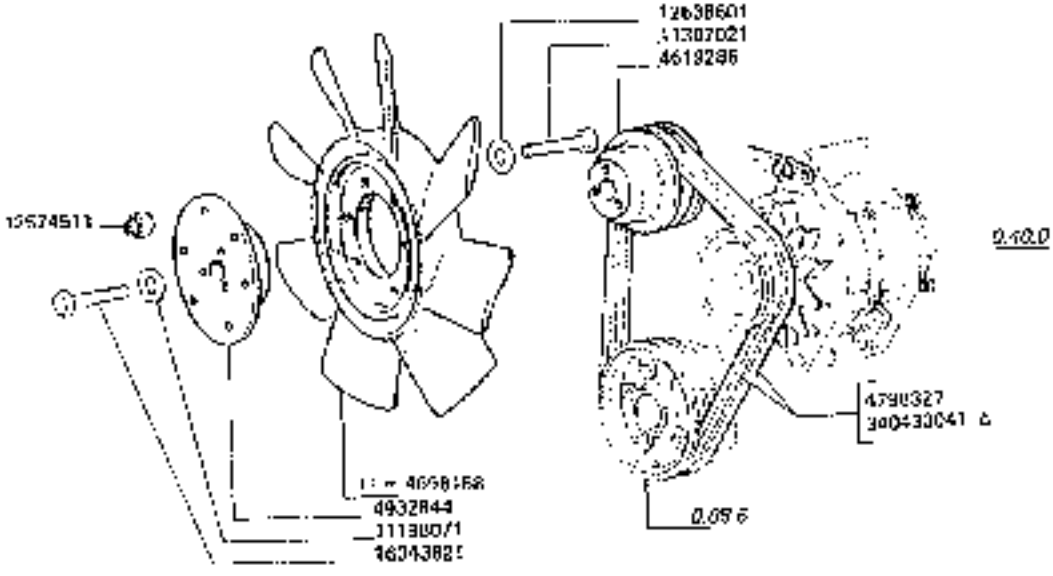

(1) = 3650 - 3650R

(2) = IN ALTERNATIVA - EN ALTERNATIVE
ALTERNATIV - ALTERNATIVE - EN ALTERNATIVA

https://www.tractormanualpdf.info/

MODIF.	ANT. MODIF.	N. ORDIN.	Q	DENOMINAZIONE	DESIGNATION	BENENNUNG	DESCRIPTION	DENOMINACIONES
		4019206	1	PULEGGIA CONDOTTA	POULIE ENTRAINEE	RIEMENSCHEIBE	DRIVEN PULLEY	POLEA CONDUCIDA
		4698368	1	VENTOLA	SOUFFLERIE	GEBLAESE	BLOWER	VENTILADOR
		4786327	2	CINGHIA	COURROIE	RIEMEN	BELT	CORREA
		4937844	1	DISTANZIALE	ENTRETOISE	ABSTANDSTUECK	SPACER	SEPARADOR
		11198071	3	ROSETTA DI SICUREZZA	RONDELLE FREIN	SICHERUNGSRING	LOCKWASHER	ARANDELA DE FRENO
		11307021	0	VITE	VIS	SCHRAUBE	SCREW	TORNILLO
		12574511	0	DADO	ECROU	MUTTER	NUT	TUERCA
		12638601	0	ROSETTA	RONDELLE	SCHEIBE	WASHER	ARANDELA
		16043821	0	VITE	VIS	SCHRAUBE	SCREW	TORNILLO
		340423041	2	CINGHIA	COURROIE	RIEMEN	BELT	CORREA

https://www.tractormanualpdf.info/

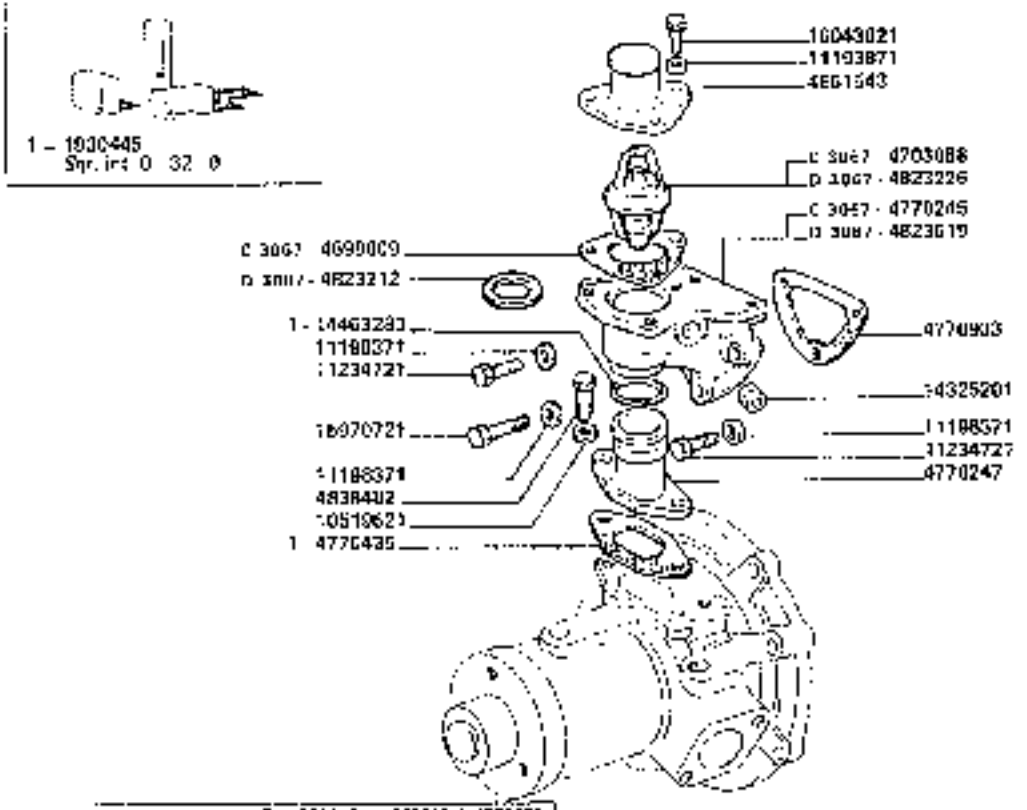

D 3067 Vol. ... 192963 ... 4823212 + 4823619 + 4823226
... 4823220

3650-3650R
3750-3750R

REGOLATORE DI TEMPERATURA

Régulateur de température
Temperatur Regler

Temperatur control
Regulador de temperatura

0.32.6

https://www.tractormanualpdf.info/

MODIF	ART. MODIF	N. CODIN	Q	DENOMINAZIONE	DESIGNATION	BENENNUNG	DESCRIPTION	DENOMINACIONES
		1930445	1	CORRIDOR	[illegible]	SATZ	KIT	[illegible]
[illegible]		4550800	1	GUARNIZIONE	JOINT	DICHTUNG	GASKET	JUNTA
		4661043	1	TUBO	TUYAU	ROHR	PIPE	TUBO
[illegible]		4703068	1	TERMOSTATO	THERMOSTAT	THERMOSTAT	THERMOSTAT	TERMOSTATO
[illegible]		4770245	1	SEDE	SIEGE	SITZ	SEAT	ASIENTO
		4770247	1	TUBO	TUYAU	ROHR	PIPE	TUBO
		4770455	1	GUARNIZIONE	JOINT	DICHTUNG	GASKET	JUNTA
		4770933	1	GUARNIZIONE	JOINT	DICHTUNG	GASKET	JUNTA
[illegible]		4823212	1	GUARNIZIONE	JOINT	DICHTUNG	GASKET	JUNTA
[illegible]		4823226	1	TERMOSTATO	THERMOSTAT	THERMOSTAT	THERMOSTAT	TERMOSTATO
[illegible]		4823419	1	SEDE	SIEGE	SITZ	SEAT	ASIENTO
		4838482	2	VITE	VIS	SCHRAUBE	SCREW	TORNILLO
		10519621	2	ROSETTA	RONDELLE	SCHEIBE	WASHER	ARANDELA
		11103871	3	ROSETTA DI SICUREZZA	RONDELLE FREIN	SCHERUNGSRING	LOCKWASHER	ARANDELA DE FRENO
		11196371	3	ROSETTA DI SICUREZZA	RONDELLE FREIN	SCHERUNGSRING	LOCKWASHER	ARANDELA DE FRENO
		11234721	2	VITE	VIS	SCHRAUBE	SCREW	TORNILLO
		14325231	1	TAPPO	BOUCHON	STOPFEN	PLUG	TAPÓN
		14403200	1	ANELLO DI TENUTA	JOINT D'ETANCHEITE	DICHTRING	SEAL	JUNTA HERMETICA
		15370721	1	VITE	VIS	SCHRAUBE	SCREW	TORNILLO
		16013621	3	VITE	VIS	SCHRAUBE	SCREW	TORNILLO

https://www.tractormanualpdf.info/

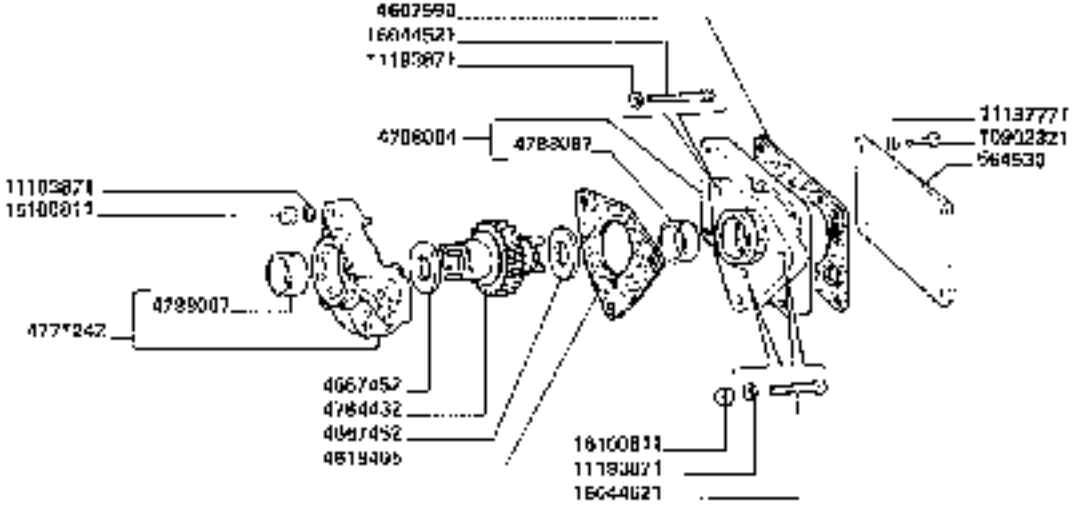

3650-3650R
3750-3750R

SUPPORTI PRESA DI FORZA

Supports prise de force
Wellenantriebshalterungen

Power take off supports
Soportes toma de fuerza

0.35.0

https://www.tractormanualpdf.info/

MODIF.	ANT. MODIF.	N. ORDIN	Q	DENOMINAZIONE	DESIGNATION	BENENNUNG	DESCRIPTION	DENOMINACIONES
		564530	1	COPERCHIO	COUVERCLE	[illegible]	COVER	TAPA
		4607500	1	GUARNIZIONE	GARNITURE	UNTERLAGE	LINING	FORRO
		4619405	1	GUARNIZIONE	GARNITURE	UNTERLAGE	LINING	FORRO
		4687452	2	ROSETTA	RONDELLE	SCHEIBE	WASHER	ARANDELA
		4771242	1	SUPPORTO COMPL.	SUPPORT	LAGER	SUPPORT	SOPORTE
		4784432	1	ALBERO	ARBRE	WELLE	SHAFT	ARBOL
		4780084	1	SUPPORTO COMPL.	SUPPORT	LAGER	SUPPORT	SOPORTE
		4730087	2	BOCCOLA	DOUILLE	BUECHSE	BUSH	CASQUILLO
		10902321	4	VITE	VIS	SCHRAUBE	SCREW	TORNILLO
		11190071	6	ROSETTA DI SICUREZZA	RONDELLE FREIN	SICHERUNGSRING	LOCKWASHER	ARANDELA DE FRENO
		11197771	4	ROSETTA DI SICUREZZA	RONDELLE FREIN	SICHERUNGSRING	LOCKWASHER	ARANDELA DE FRENO
		16044521	2	VITE	VIS	SCHRAUBE	SCREW	TORNILLO
		16100811	4	DADO	ECROU	MUTTER	NUT	TUERCA

https://www.tractormanualpdf.info/

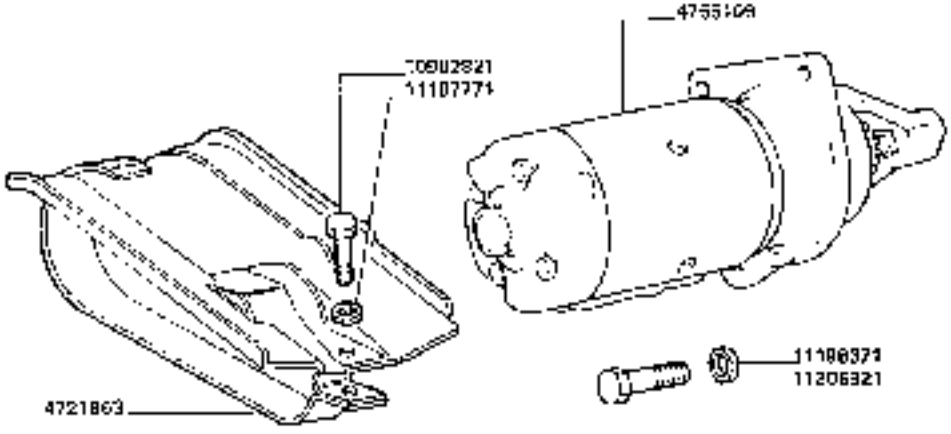

MOTORINO AVVIAMENTO (Bosch)

Demarrer
Anlasser

https://www.tractormanualpdf.info/

Start.
Motor de arranque

MODIF.	ANT. MODIF.	N. ORDIN.	Q	DENOMINAZIONE	DESIGNATION	BENENNUNG	DESCRIPTION	DENOMIN.
		4721063	1	PROTEZIONE	PROTECTEUR	ABDECKUNG	SHIELD	DEFENSA
		4755109	1	MOTORINO AVVIAMENTO	GEMARRHEUR	ANLASSER	STARTER MOTOR	MOTOR DE ARR.
		10902021	1	VITE	VIS	SCHRAUBE	SCREW	TORNILLO
		11197771	1	ROSETTA DI SICUREZZA	RONDELLE FREIN	SICHERUNGSRING	LOCKWASHER	ARANDELA DE FR
		11198371	3	ROSETTA DI SICUREZZA	RONDELLE FREIN	SICHERUNGSRING	LOCKWASHER	ARANDELA DE FR
		11306921	3	VITE	VIS	SCHRAUBE	SCREW	TORNILLO

https://www.tractormanualpdf.info/

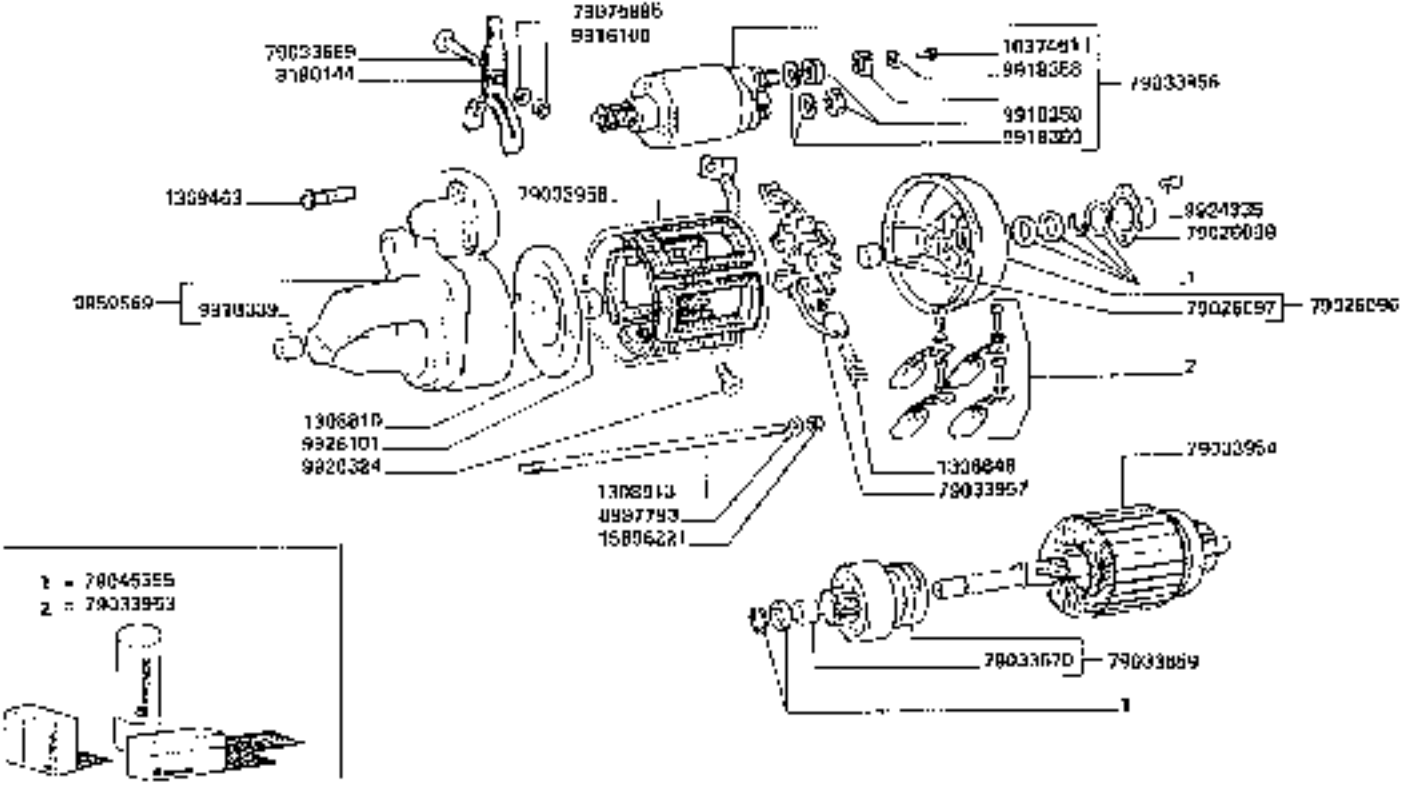

3650-3650R
3750-3750R

MOTORINO AVVIAMENTO (COMPONENTI - BOSCH)

Demarrer
Anlasser

Starter
Motor de arranque

0.36.31

https://www.tractormanualpdf.info/

MODIF	ANT	WORDT	N.RIGIDIN.	Q	DENOMINAZIONE	DESIGNATION	BENENNUNG	DESCRIPTION	DENOMINACIONES
			1300810	1	DISCO	DISQUE	SCHEIBE	PLATE	DISCO
			1306813	2	TIRANTE FILETTATO	TIRAVI	SPANNHILFEN	TIE-ROD	PERNO
			1308848	4	MOLLA	RESSORT	FEDER	SPRING	RESORTE
			1309463	3	VITE	VIS	SCHRAUBE	SCREW	TORNILLO
			8190144	1	LEVA	LEVIER	HEBEL	LEVER	PALANCA
			8907703	2	ROSETTA	RONDELLE	SCHEIBE	WASHER	ARANDELA
			9916100	1	DADO	ECROU	MUTTER	NUT	TUERCA
			9918330	1	BOCCOLA	DOUILLE	BUECHSE	BUSH	CASQUILLO
			9918350	1	PIASTRINA	PLAQUETTE	PLAETTCHEN	PLATE	PLACA
			9918550	2	DADO	ECROU	MUTTER	NUT	TUERCA
			9918560	2	ROSETTA DI SICUREZZA	RONDELLE FREIN	SICHERUNGSRING	LOCKWASHER	ARANDELA DE FRENO
			9920524	4	VITE	VIS	SCHRAUBE	SCREW	TORNILLO
			9924335	2	VITE	VIS	SCHRAUBE	SCREW	TORNILLO
			9926101	1	BOCCOLA	DOUILLE	BUECHSE	BUSH	CASQUILLO
			9969560	1	SUPPORTO COMPL	SUPPORT	LAGER	SUPPORT	SOPORTE
			9969672	2	RAESTO AVVIAMENTO	ENGLENCHEMENT	FITZELTATED	CONCHIRIT	ACOPLAMIENTO
			10374011	2	VITE	VIS	SCHRAUBE	SCREW	TORNILLO
			15696221	2	DADO	ECROU	MUTTER	NUT	TUERCA
			79026096	2	SUPPORTO COMPL	SUPPORT	LAGER	SUPPORT	SOPORTE
			79026097	1	BOCCOLA	DOUILLE	BUSH	BUECHSE	CASQUILLO
			79026098	1	COPERCHIO	COUVERCLE	DECKEL	COVER	TAPA
			79033660	2	VITE	VIS	SCHRAUBE	SCREW	TORNILLO
			79033670	2	BOCCOLA	DOUILLE	BUECHSE	BUSH	CASQUILLO
			79033853	1	COMPLETO	ECQUIPMENT	SATZ	KIT	JUEGO
			79033854	1	INDICATO	INDICATEUR	ANZEIGER	ARRAYTURE	INDICADOR
			79033856	1	ELETTROMAGNETE COMPL.	ELECTRO	MAGNETSCHALTER	SOLENOID	MAGNETO
			79033867	1	PORTAPAZZOLA	PORTE-BALA	BUERSTENTRAEGER	BRUSH HOLDER	PORTACEPILLO
			79033868	1	AVVOLGIMENTO	ENROULEMENT	WICKLUNG	WINDING	BOBINA
			79045355	1	COMPLETO	ECQUIPMENT	SATZ	KIT	JUEGO
			79075085	1	ROSETTA DI SICUREZZA	RONDELLE FREIN	SICHERUNGSRING	LOCKWASHER	ARANDELA DE FRENO

https://www.tractormanualpdf.info/

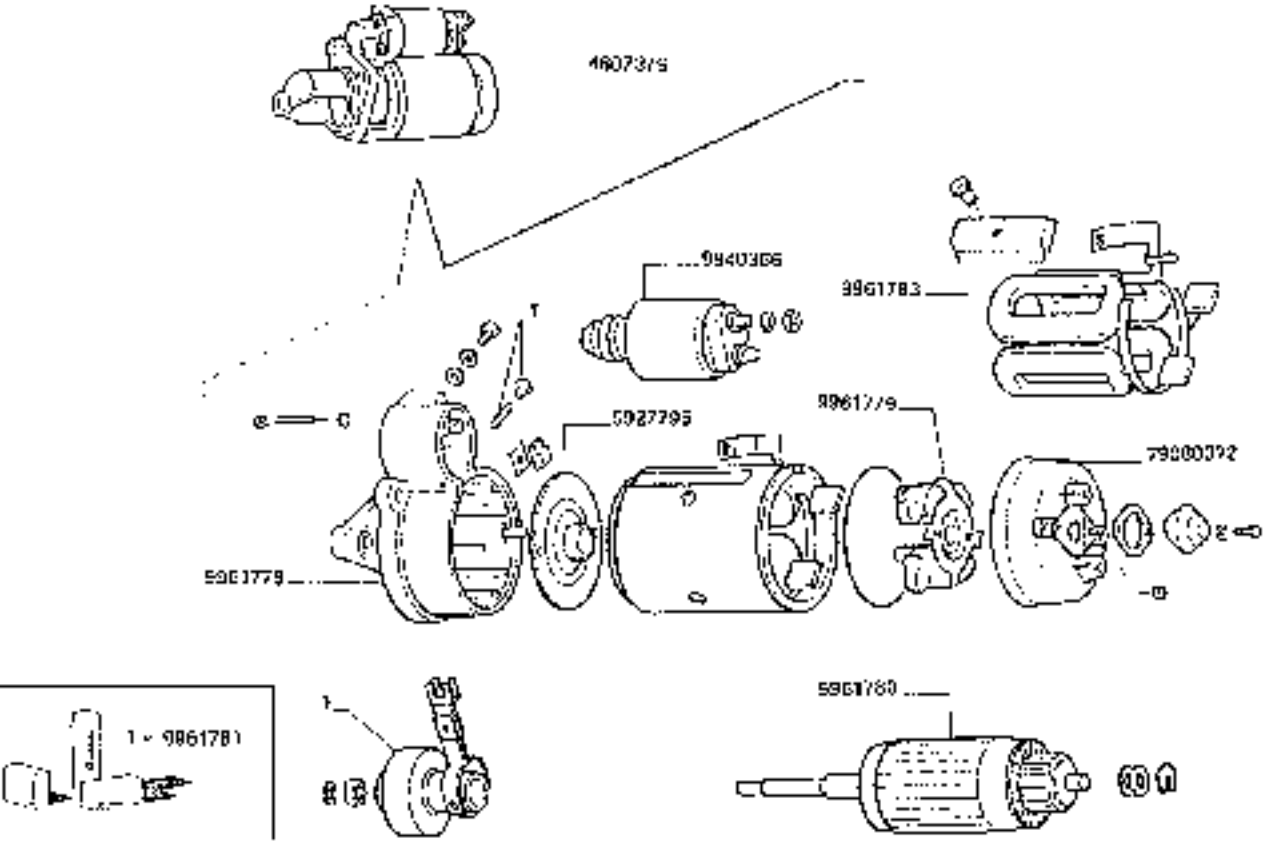

3650-3650R **3750-3750R**	MOTORINO D'AVVIAMENTO (Marelli) *Démarreur* *Anlasser* *Starter motor* *Motor de arranque*		**O.36.31/1**

https://www.tractormanualpdf.info/

MODIF.	ANT. MODIF.	N. ORDIN.	Q	DENOMINAZIONE	DESIGNATION	BENENNUNG	DESCRIPTION	DENOMINACIONES
		4807375	1	MOTORINO AVVIAMENTO COMPL.	DEMARREUR	ANLASSER	STARTER MOTOR	MOTOR DE ARRANQUE
		9827795	1	SUPPORTO	SUPPORT	LAGER	SUPPORT	SOPORTE
		9940266	1	ELETTROMAGNETE COMPL.	ELECTRO	MAGNETSCHALTER	SOLENOID	MAGNETO
		9961770	1	SUPPORTO COMPL.	SUPPORT	LAGER	SUPPORT	SOPORTE
		9961779	1	PORTASPAZZOLA	PORTE-BALAI	BUCHSTENTRAEGER	BRUSH-HOLDER	PORTAESCOBILLA
		9961780	1	INDOTTO	INDUIT	ANKER	ARMATURE	INDUCIDO
		9961781	1	CORREDO	EQUIPMENT	SATZ	KIT	JUEGO
		9961783	1	AVVOLGIMENTO	ENROULEMENT	WICKLUNG	WINDING	BOBINA
		79080372	1	CALOTTA	CALOTTE	KAPPE	CAP	TAPA

https://www.tractormanualpdf.info/

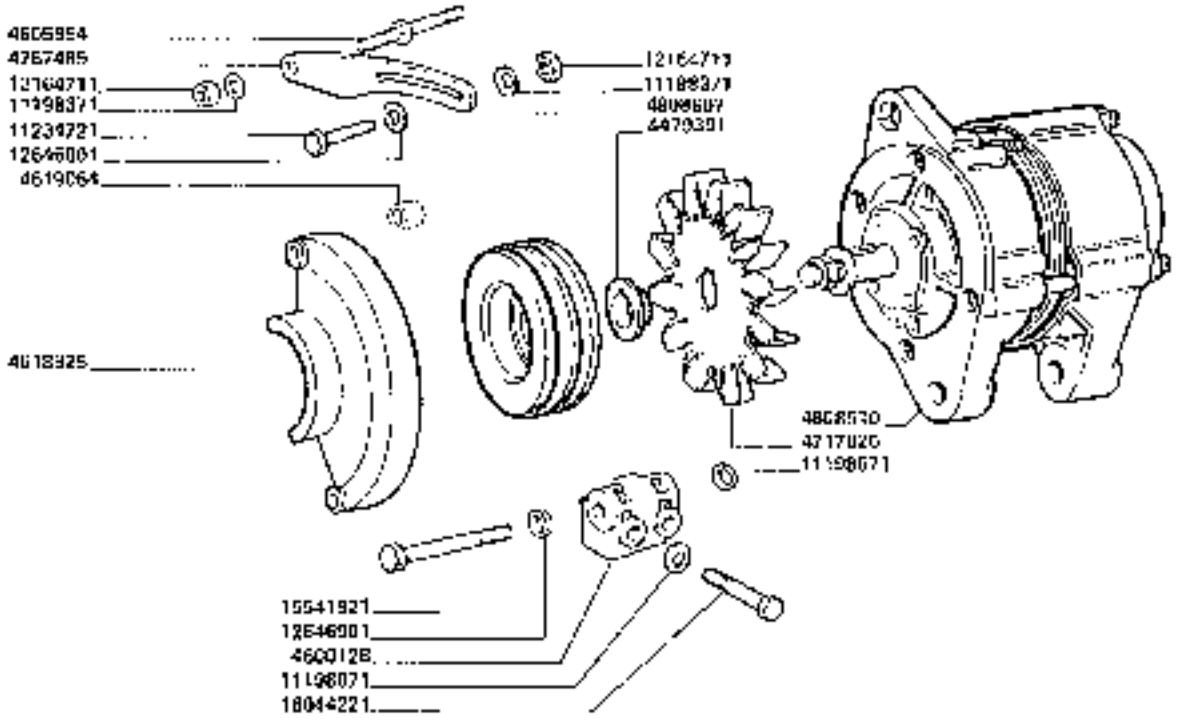

3650-3650R
3750-3750R

GENERATORE

Generatrice
Generator

Generator
Generator

0.40.0

https://www.tractormanualpdf.info/

MODIF.	ANT. MODIF.	N. ORDIN.	Q	DENOMINAZIONE	DESIGNATION	BENENNUNG	DESCRIPTION	DENOMINACIONES
		4479391	1	DISTANZIALE	ENTRETOISE	ABSTANDSTUECK	SPACER	SEPARADOR
		4600126	1	SUPPORTO	SUPPORT	LAGER	SUPPORT	SOPORTE
		4605854	1	VITE	VIS	SCHRAUBE	SCREW	TORNILLO
		4518825	1	PROTEZIONE	PROTECTEUR	ABDECKUNG	SHIELD	DEFENSA
		4618064	1	DISTANZIALE	ENTRETOISE	ABSTANDSTUECK	SPACER	SEPARADOR
		4707026	1	VENTOLA	SOUFFLERIE	GEBLAESE	BLOWER	VENTILADOR
		4707486	1	TENDICINGHIA	TENDEUR DE COUPE	RIEMENSPANNER	BELT STRETCHER	TENSOR DE CORREA
		4808510	1	ALTERNATORE COMPL.	ALTERNATEUR	DREHSTROMLICHT-MACHINE	ALTERNATOR	ALTERNADOR
		4838607	1	PULEGGIA CONDOTTA	POULIE ENTRAINEE	RIEMENSCHEIBE GETRIEBEN	DRIVEN PULLEY	POLEA CONDUCIDA
		11198071	2	ROSETTA DI SICUREZZA	RONDELLE FREIN	SICHERUNGSRING	LOCKWASHER	ARANDELA DE FRENO
		11198071	2	ROSETTA DI SICUREZZA	RONDELLE FREIN	SICHERUNGSRING	LOCKWASHER	ARANDELA DE FRENO
		11198071	2	ROSETTA DI SICUREZZA	RONDELLE FREIN	SICHERUNGSRING	LOCKWASHER	ARANDELA DE FRENO
		11234721	1	VITE	VIS	SCHRAUBE	SCREW	TORNILLO
		12164711	1	DADO	ECROU	MUTTER	NUT	TUERCA
		12648001	1	ROSETTA	RONDELLE	SCHEIBE	WASHER	ARANDELA
		12648001	1	ROSETTA	RONDELLE	SCHEIBE	WASHER	ARANDELA
		15041921	1	VITE	VIS	SCHRAUBE	SCREW	TORNILLO
		15044221	2	VITE	VIS	SCHRAUBE	SCREW	TORNILLO

https://www.tractormanualpdf.info/

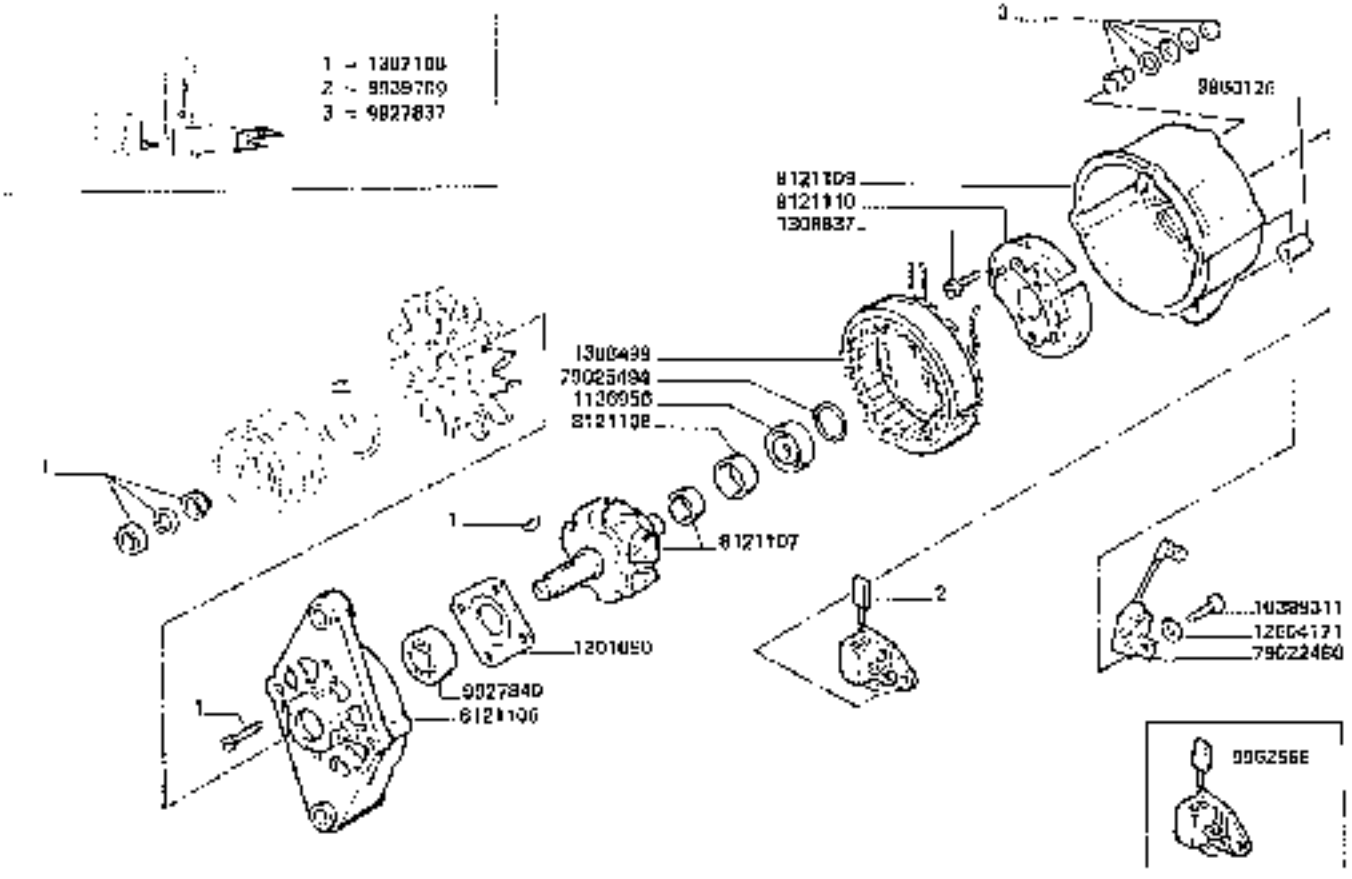

3650-3650R
3750-3750R

GENERATORE BOSCH (COMPONENTI)

Generatore
Generator

https://www.tractormanualpdf.info/

Generateur
Generador

0.40.31

MODIF.	ANT. MODIF.	N. ORDIN.	Q	DENOMINAZIONE	DESIGNATION	BENENNUNG	DESCRIPTION	DENOMINACIONES
		1130950	1	CUSCINETTO	COUSSINET	LAGER	BEARING	RODAMIENTO
		1301000	1	PIASTRA	PLAQUE	PLATTE	PLATE	PLACA
		1307108	.	KIT ALTERNATORE	KIT-ALTERNATEUR	REP. SZ. LIMA	KIT-GENERATOR	KIT-ALTERNADOR
		1308430	.	STATORE	STATOR	STATOR	STATOR	ESTATOR
		1308837	3	VITE	VIS	SCHRAUBE	SCREW	TORNILLO
		8121106	1	SUPPORTO	SUPPORT	AUFLAGE	SUPPORT	SUPORTE
		8121107	1	COMPL. ROTORE	ROTOR	ROTOR	ROTOR	ROTOR
		8121108	1	ANELLO	BAGUE JOINT	RING	RING	ANILLO
		8121109	1	COPERCHIO	COUVERCLE	DECKEL	COVER	TAPA
		8121110	1	RADDRIZZATORE	REDRESSEUR	GLEICHRICHTER	RECTIFIER	RECTIFICADOR
		9927837	.	KIT ALTERNATORE	KIT-ALTERNATEUR	REP.SZ. LIMA	KIT-GENERATOR	KIT-ALTERNADOR
		9927040	.	CUSCINETTO	ROULEMENT	ANTRIEBSLAGER	DRIVE BEARING	RODAMIENTO
		9939709	.	KIT ALTERNATORE	KIT-ALTERNATEUR	REP. SZ. LIMA	KIT-GENERATOR	KIT ALTERNADOR
		9960120	.	BOCCOLA	DOUILLE	BUCHSE	BUSH	CASQUILLO
		9962566	.	REGOLATORE DI TENSIONE DCR/F1	REGULATEUR DE TENSION	SPANNUNGSREGLER	VOLTAGE REGULATOR	REGULADOR TENSION
		10369311	1	VITE	VIS	SCHRAUBE	SCREW	TORNILLO
		12804171	.	ROSETTA ELASTICA	ROSELLE W	FEDERSCHEIBE	SPRING WASHER	ARANDELA ELASTICA
		79022480	.	CONDENSATORE	CONDENSATEUR	KONDENSATOR	CONDENSER	CONDENSADOR
		79025494	1	GUARNIZIONE	JOINT	O-RING	O-RING	JUNTA

https://www.tractormanualpdf.info/

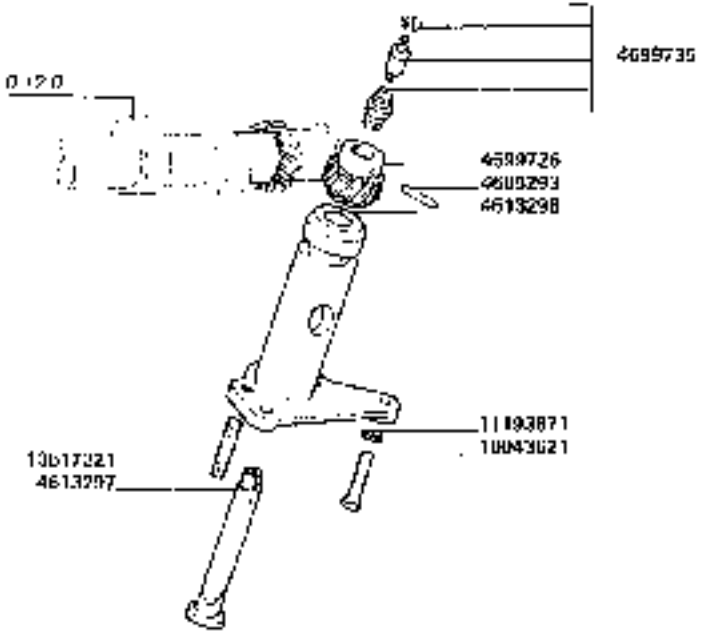

COMANDO CONTAGIRI

Commande de compte-tours
Drehzahlmesser

Revolution counter
Arrastre del tacometro

https://www.tractormanualpdf.info/

MODIF.	ANT. MODIF.	N. ORDIN	Q	DENOMINAZIONE	DESIGNATION	BENENNUNG	DESCRIPTION	DENOMINACIONES
		4599726	1	INGRANAGGIO	PIGNON	ZAHNRAD	GEAR	PINON
		4606293	1	SPINA	GOUPILLE	STIFT	PIN	PASADOR
		4613296	1	SUPPORTO	SUPPORT	LAGER	SUPPORT	SOPORTE
		4613297	1	ALBERINO	ARBRE	WELLE	SHAFT	ARBOL
		4697428	1	ALBERINO	ARBRE	WELLE	SHAFT	ARBOL
		4699735	1	RACCORDO	RACCORD	STUTZEN	CONNECTION	RACOR
		11193871	2	RUSTELLA DI SICUREZZA	RONDELLE FREIN	SICHERUNGSRING	LOCKWASHER	ARANDELA DE FRENO
		13517321	2	PRIGIONIERO	GOUJON	STIFTSCHRAUBE	STUD	ESPARRAGO
		15043621	2	VITI	VIS	SCHRAUBE	SCREW	TORNILLO

https://www.tractormanualpdf.info/

A 1 A	MOTORE (3630)	MOTEUR	MOTOR	ENGINE	MOTOR
A 1 B	MOTORE (3780)	MOTEUR	MOTOR	ENGINE	MOTOR
A 2	ASPIRAZIONE	ASPIRATION	ANSAUG	SUCTION	ADMISION
A 3	SCARICO	ECHAPPEMENT	AUSPUFF	EXHAUST	ESCAPE
A 4	SERBATOIO COMBUSTIBILE	RESERVOIR COMBUSTIBLE	KRAFTSTOFTANK	FUEL TANK	DEPOSITO COMBUSTIBLE
A 5	TUBO SCARICO OLIO	TUYAU DE VIDANGE	DELABFLUSSSUCHR	OIL DRAIN PIPE	TUBE DE DESAGUE PARA EL ACEITE
A 6 A	FILTRO RADIATORE (3630)	FILTRE RADIATEUR	KUEHLERFILTER	RADIATOR FILTER	FILTRO RADIADOR
A 6 B	FILTRO RADIATORE (3780)	FILTRE RADIATEUR	KUEHLERFILTER	RADIATOR FILTER	FILTRO RADIADOR
A 7	TRASMISSIONE FILTRO RADIATORE	TRANSMISSION FILTRE RADIATEUR	KUEHLERFILTERANTRIEB	FILTER TRANSMISSION RADIATOR	TRASMISION FILTRO RADIADOR
A 8	SUPPORTI MOTORE	SUPPORTS MOTEUR	MOTORHALTER	ENGINE SUPPORTS	SOPORTE MOTOR
A 9 A	ALBERO PRESA DI FORZA (3630)	ARBRE DE PRISE DE MOUVEMENT	ZAPFWELLE	SHAFT POWER TAKE OFF	ARBOL TOMA DE FUERZA
A 9 B	ALBERO PRESA DI FORZA (3780)	ARBRE DE PRISE DE MOUVEMENT	ZAPFWELLE	SHAFT POWER TAKE OFF	ARBOL TOMA DE FUERZA
A 10	ELEMENTI FILTRO GASOLIO GASOLIO	ELEMENTS FILTRE A COMBUSTIBLE	KRAFTSTOFFILTER-ELEMENTE	FUEL ELEMENTS FILTER	ELEMENTOS FILTRO DE COMBUSTIBLE
A 11	CHIUSURA RADIATORE	FERMETURE RADIATEUR	ABDECKUNG KUEHLER	COVER RADIATOR	CIERRE RADIADOR
A 12	PROLUNGA FILTRO ASPIRAZIONE	RALLONGE FILTRE D'ASPIRATION	VERLANGERUNG FUEL ANSAUGFILTER	EXTENSION FOR INTAKE FILTER	PROLONGA FILTRO DE ASPIRACION

https://www.tractormanualpdf.info/

https://www.tractormanualpdf.info/

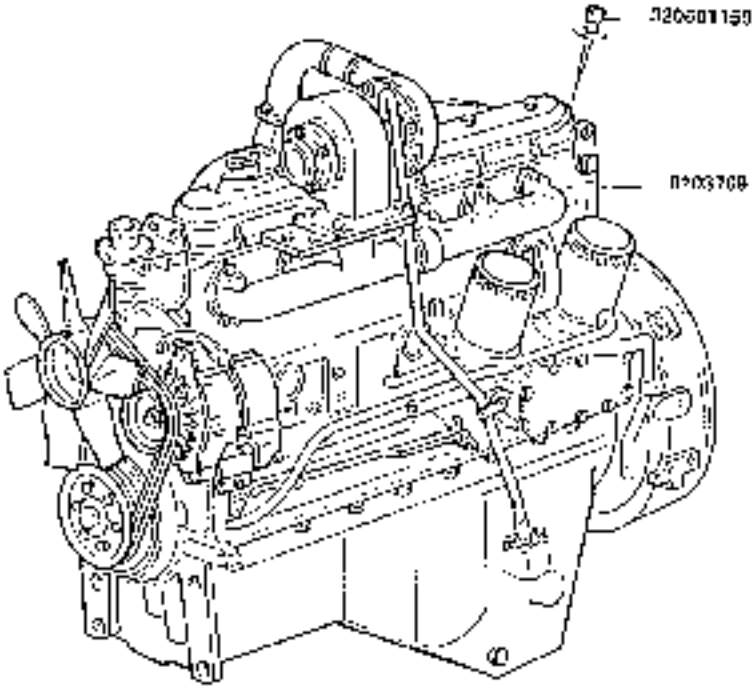

https://www.tractormanualpdf.info/

MODIF.	ANT.	MODIF.	N. ORDIN	Q	DENOMINAZIONE	DESIGNATION	BENENNUNG	DESCRIPTION	DENOMINACIONES
			8103789	1	MOTORE 100 CV - 95,7 KW	MOTEUR	MOTOR	ENGLAY	MOTOR
			32000115D	3	TAPPO PROTEZ.	BOUCHON DE PROTEC.	SCHUTZSTOPFEN	GUARD PLUG	TAPON DE PROTECC

https://www.tractormanualpdf.info/

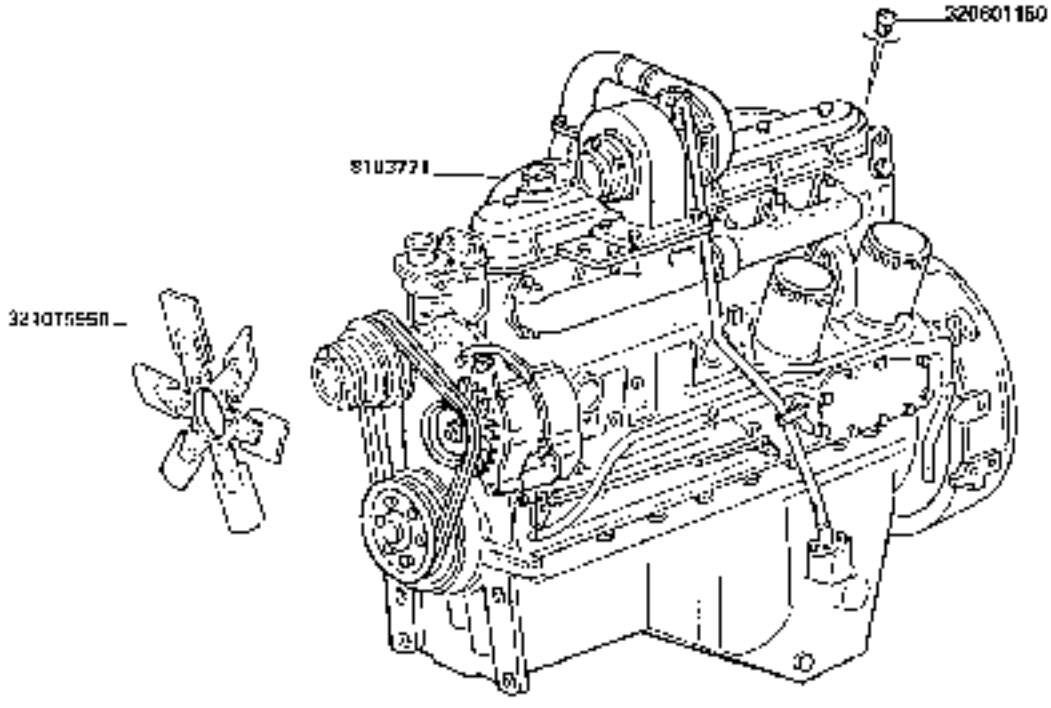

https://www.tractormanualpdf.info/

MODIF.	ANT. MODIF.	N. ORDIN.	Q	DENOMINAZIONE	DESIGNATION	BENENNUNG	DESCRIPTION	DENOMINACIONES
		8103771	1	MOTORE 155 CV - 114 KW	MOTEUR	MOTOR	ENGINE	MOTOR
		10734607	1	CHIAVISTELLA	CLIPS DE FENDUE	SPLINT	COTTER PIN	PASADOR ABIERTO
		11060276	1	ANELLO ELASTICO	ARRETOIR	SICHERUNGSRING	LOCKRING	ANILLO DE FRENO
		11060276	1	ANELLO ELASTICO	ARRETOIR	SICHERUNGSRING	LOCKRING	ANILLO DE FRENO
		11067076	1	ANELLO ELASTICO	ARRETOIR	SICHERUNGSRING	LOCKRING	ANILLO DE FRENO
		11300921	3	VITE	VIS	SCHRAUBE	SCREW	TORNILLO
		12034671	3	ROSETTA ELASTICA	RONDELLE W	FEDERSCHEIBE	SPRING WASHER	ARANDELA ELASTICA
		12577217	1	DADO	ECROU	MUTTER	NUT	TUERCA
		28986510	1	CUSCINETTO	ROULEMENT	LAGER	BEARING	RODAMIENTO
		30002242	1	PROTEZIONE	PROTECTION	SCHUTZ	GUARD	PROTECCION
		32080150	3	TAPPO	BOUCHON	STOPFEN	PLUG	TAPON
		32080450	1	DISTANZIALE	ENTRETOISE	AUSTANDSTUECK	SPACER	ESPACIADOR
		32080550	1	TIRANTE	TIRANT	SPANNBOLZEN	TIE ROD	TIRANTE
		32080850	1	BRACCIO TEND.	BRAS	ARM	ARM	BRAZO
		32080860	1	SUPP. TENDIC.	SUPPORT	HALTERUNG	SUPPORT	SOPORTE
		32080050	1	TENDICINGHIA	TENDEUR CHAINE	SPANNROLLE	IDLER TENSIONER	RODILLO TENSOR
		32101050	1	VENTOLA	SOUFFLERIE	GEBLAESE	BLOWER	VENTILADOR
		35035612	1	MOLLA	RESSORT	FEDER	SPRING	RESORTE
		35035791	1	INGRASSATORE	GRAISSEUR	SCHW-ERNIPPEL	GREASE NIPPLE	ENGRASADOR
		35503120	1	RONDELLA	RONDELLE	SCHEIBE	WASHER	ARANDELA
		35503120	1	RONDELLA	RONDELLE	SCHEIBE	WASHER	ARANDELA
		35503030	3	RONDELLA	RONDELLE	SCHEIBE	WASHER	ARANDELA
		35535210	1	RONDELLA	RONDELLE	SCHEIBE	WASHER	ARANDELA
		35535215	1	RONDELLA	RONDELLE	SCHEIBE	WASHER	ARANDELA

https://www.tractormanualpdf.info/

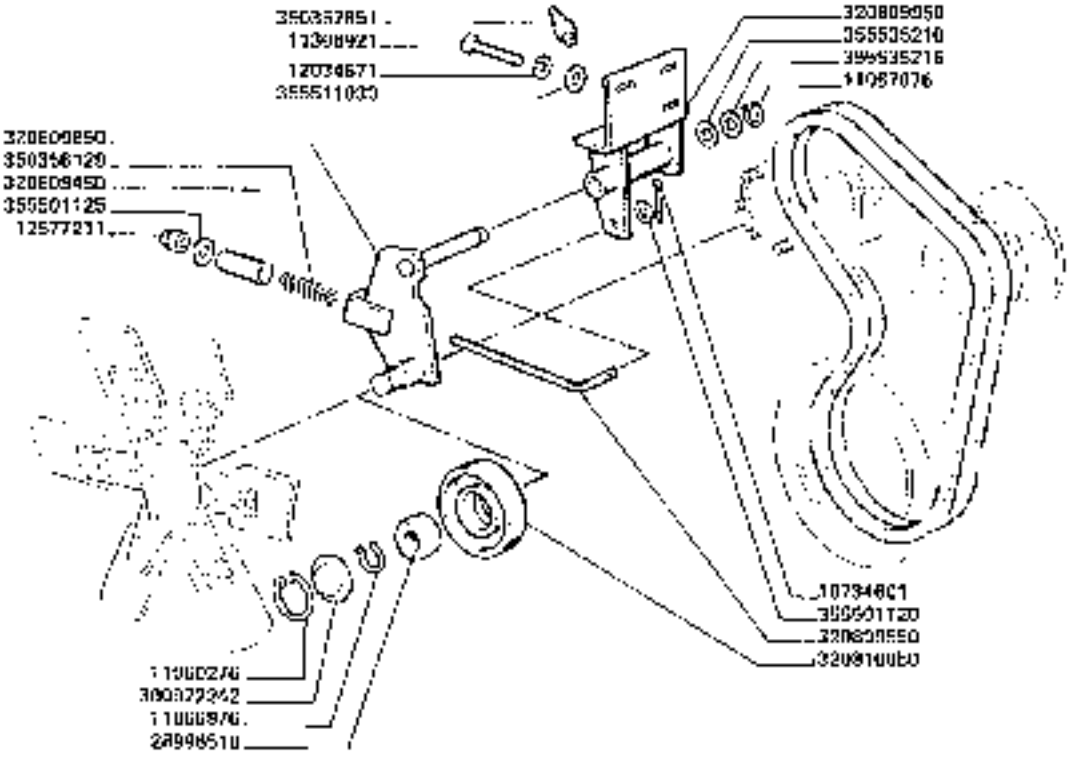

3750-3750R

MOTORE

Moteur
Motor

Engine
Motor

A1.B

2

https://www.tractormanualpdf.info/

https://www.tractormanualpdf.info/

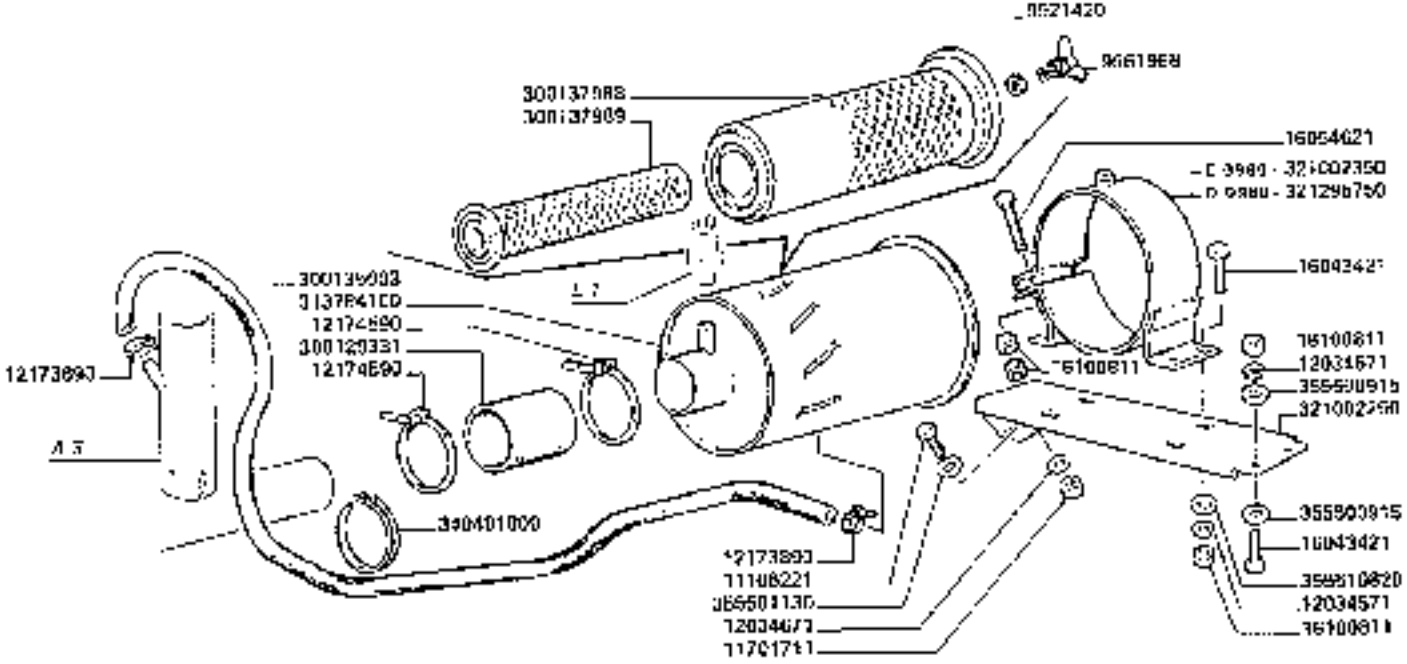

3650·3650R
3750·3750R

AEPIRAZIONE

Aspiration
Admission

https://www.tractormanualpdf.info/

Suction
Admission

A2

1/2

MODIF.	ANT. MODIF.	N. ORDIN.	Q	DENOMINAZIONE	DESIGNATION	BENENNUNG	BESCHRIFTUN	DENOMINACIONES
		8921420	(1)	RONDELLA	RONDELLE	SCHEIBE	WASHER	ARANDELA
		9991968	(1)	DADO A GALLETTO	ECROU DE SERRAGE	KNEBELMUTTER	TORQUE NUT	TUERCA DE MUELTILL.
		11100221	2	VITE	VIS	SCHRAUBE	SCREW	TORNILLO
		11701711	2	DADO	ECROU	MUTTER	NUT	TUERCA
		12034571	6	ROSETTA ELASTICA	RONDELLE W	FEDERSCHEIBE	SPRING WASHER	ARANDELA ELASTICA
		12034671	3	ROSETTA ELASTICA	RONDELLE W	FEDERSCHEIBE	SPRING WASHER	ARANDELA ELASTICA
		12173890	2	COLLARE	COLLIER	SCHELLE	CLAMP	COLLAR
		12174590	2	COLLARE	COLLIER	SCHELLE	CLAMP	COLLAR
		15970721	1	VITE	VIS	SCHRAUBE	SCREW	TORNILLO
		16043421	6	VITE	VIS	SCHRAUBE	SCREW	TORNILLO
		16054621	2	VITE	VIS	SCHRAUBE	SCREW	TORNILLO
		16100811	16	DADO	ECROU	MUTTER	NUT	TUERCA
C 0680		300121340	1	GUARNIZIONE	JOINT	DICHTUNG	GASKET	JUNTA
		300129331	1	MANICOTTO	MANCHON	SCHLAUCH	SLEEVE	MANGUITO
		300135003	1	TUBO FLESSIBILE	TUYAU FLEXIBLE	SCHLAUCH	HOSE	TUBO FLEXIBLE
		300137080	(1)	CARTUCCIA ESTERNA	CARTOUCHE	PAPIERFILTER	CARTRIDGE	CARTUCHO
		300137089	(1)	CARTUCCIA INTERNA	CARTOUCHE	PAPIERFILTER	CARTRIDGE	CARTUCHO
		313784100	1	FILTRO	FILTRE	FILTER	FILTER	FILTRO
C 0680		320183050	3	DADO	ECROU	MUTTER	NUT	TUERCA
		320720050	1	MANICOTTO	MANCHON	SCHLAUCH	SLEEVE	MANGUITO
		321032250	1	TRAVERSA SUPP.	TRAVERSE	QUERSTRANGE	CROSS PIECE	TRAVESAÑO
D 0680		321032350	1	BRIDA FISS. FILTRO	BRIDE	SCHELLE	CLAMP	BRIDA
D 0680		321035050	1	PROTEZIONE ANT.	PROTECTION	SCHUTZBLECH	GUARD	PROTECCION
		321042750	1	TUBO ALIMENTAZIONE	TUYAU D'ASPIRAT.	ANSAUGROHR	INTAKE PIPE	TUBO DE ADMISION
		321045100	1	COMPL. BRIGLIA	COLLIER	SCHELLE	CLAMP	COLLAR
D 0680		321285750	1	BRIGLIA FISS. FILTRO	BRIDE	SCHELLE	CLAMP	BRIDA
		340481809	3	FASCETTA	COLLIER	HALTEBAND	STRAP	ABRAZADERA
		300394527	2	FASCETTA	COLLIER	SCHELLE	CLAMP	COLLAR
		355500915	4	RONDELLA	RONDELLE	SCHEIBE	WASHER	ARANDELA
		355503130	3	RONDELLA	RONDELLE	SCHEIBE	WASHER	ARANDELA
		355510820	4	RONDELLA	RONDELLE	SCHEIBE	WASHER	ARANDELA

https://www.tractormanualpdf.info/

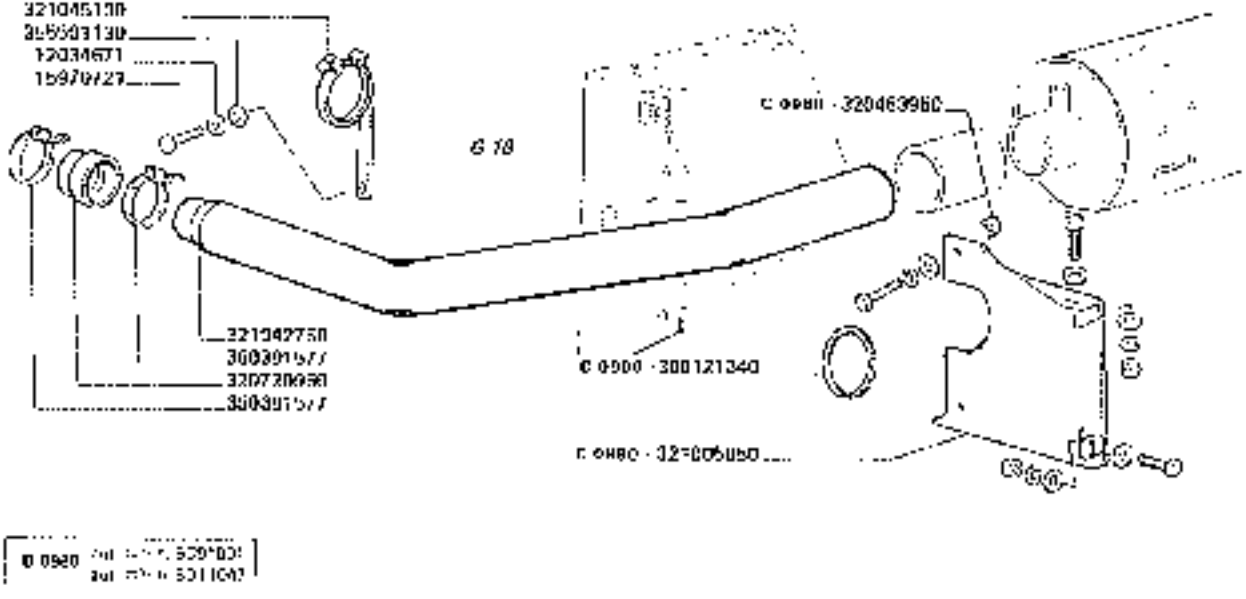

3650-3650R
3750-3750R

ASPIRAZIONE

Aspiration
Ansaug

Suction
Admision

A2

2

https://www.tractormanualpdf.info/

https://www.tractormanualpdf.info/

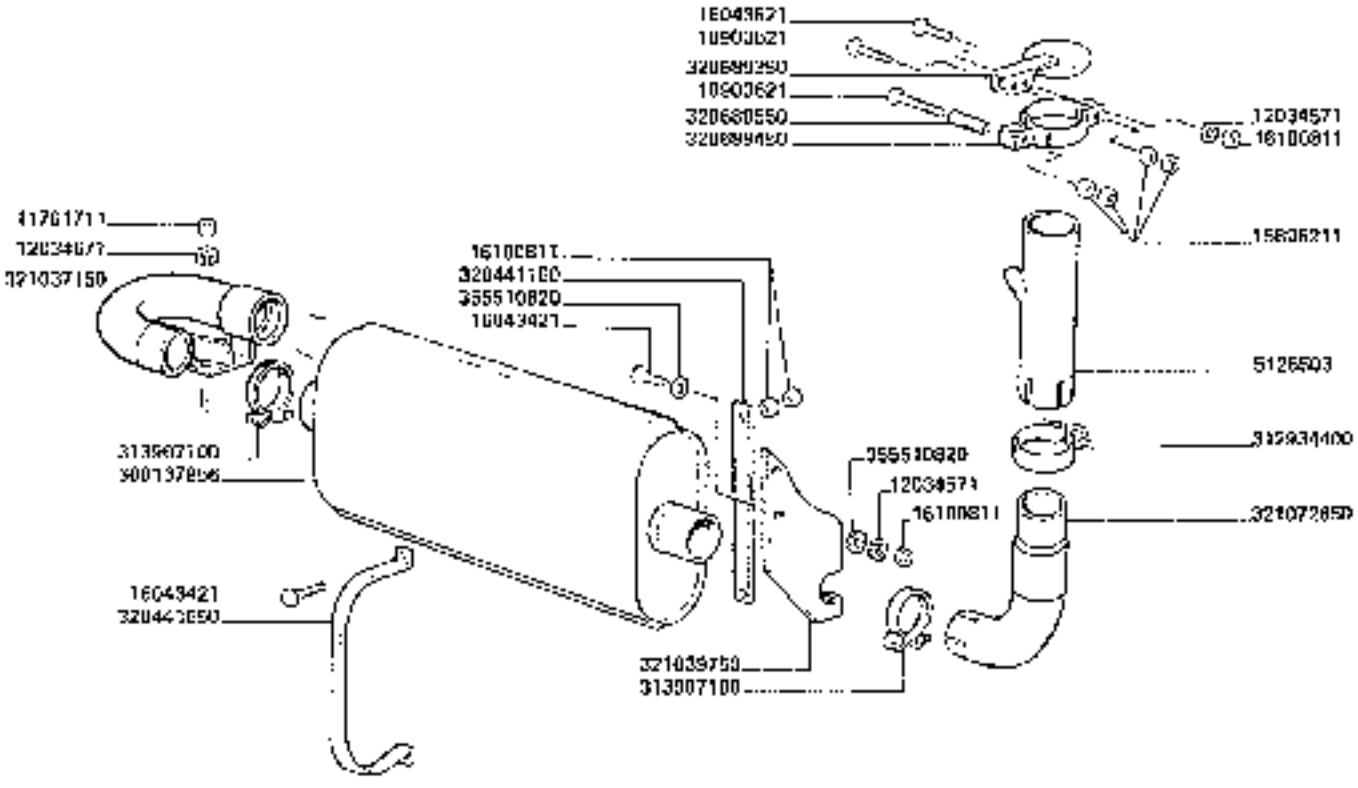

3650-3650R
3750-3750R

SCARICO

Echapement
Auspuff

Exhaust
Escape

A3

https://www.tractormanualpdf.info/

MODIF.	ANT. MODIF.	N. ORDIN.	Q	DENOMINAZIONE	DESIGNATION	BENENNUNG	DESCRIPTION	DENOMINACIONES
		5128503	1	EJECTOR	EJECTOR	EJECTOR	EJECTOR	EJECTOR
		10903821	2	VITE	VIS	SCHRAUBE	SCREW	TORNILLO
		11701711	2	DADO	ECROU	MUTTER	NUT	TUERCA
		12034571	3	ROSETTA ELASTICA	RONDELLE W	FEDERSCHEIBE	SPRING WASHER	ARANDELA ELASTICA
		12034571	2	ROSETTA ELASTICA	RONDELLE W	FEDERSCHEIBE	SPRING WASHER	ARANDELA ELASTICA
		15890211	4	DADO	ECROU	MUTTER	NUT	TUERCA
		16043421	4	VITE	VIS	SCHRAUBE	SCREW	TORNILLO
		16043821	1	VITE	VIS	SCHRAUBE	SCREW	TORNILLO
		16300811	7	DADO	ECROU	MUTTER	NUT	TUERCA
		309137068	1	SILENZIATORE	SILENCIEUX	AUSPUFFTOPF	EXAUST SILENCIER	SILENCIADOR
		312934400	1	COMPL. FASCETTA	COLL. EP. CPT	SCHELLE KPL	CLAMP, ASSY	CONJ. COLLAR
		313907100	2	COMPL. FASCETTA	COLL. EP. CPT	SCHELLE KPL	CLAMP, ASSY	CONJ. COLLAR
		320441150	1	ANGOLARE	ETRIER	HALTER	BRACKET	SOPORTE
		320441050	1	BRIGLIA	BRIDE	SCHELLE	CLAMP	BRIDA
		320680350	1	COFERCHIO	COUVERCLE	DECKEL	COVER	TAPA
		320689450	1	BRIGLIA	BRIDE	SCHELLE	CLAMP	COLLAR
		320689550	2	BOCCOLA	BASCH	BUECHSE	BUSH	CASQUILLO
		321037150	1	GOMITO	COUDE	KNIESTUECK	ELBOW	CODO
		321039750	1	SUPPORTO	SUPPORT	HALTERUNG	SUPPORT	SOPORTE
		321072600	1	SEMIGOMITO	TUYAL	ROHR	PIPE	TUBO
		355510820	4	RONDELLA	RONDELLE	SCHEIBE	WASHER	ARANDELA

https://www.tractormanualpdf.info/

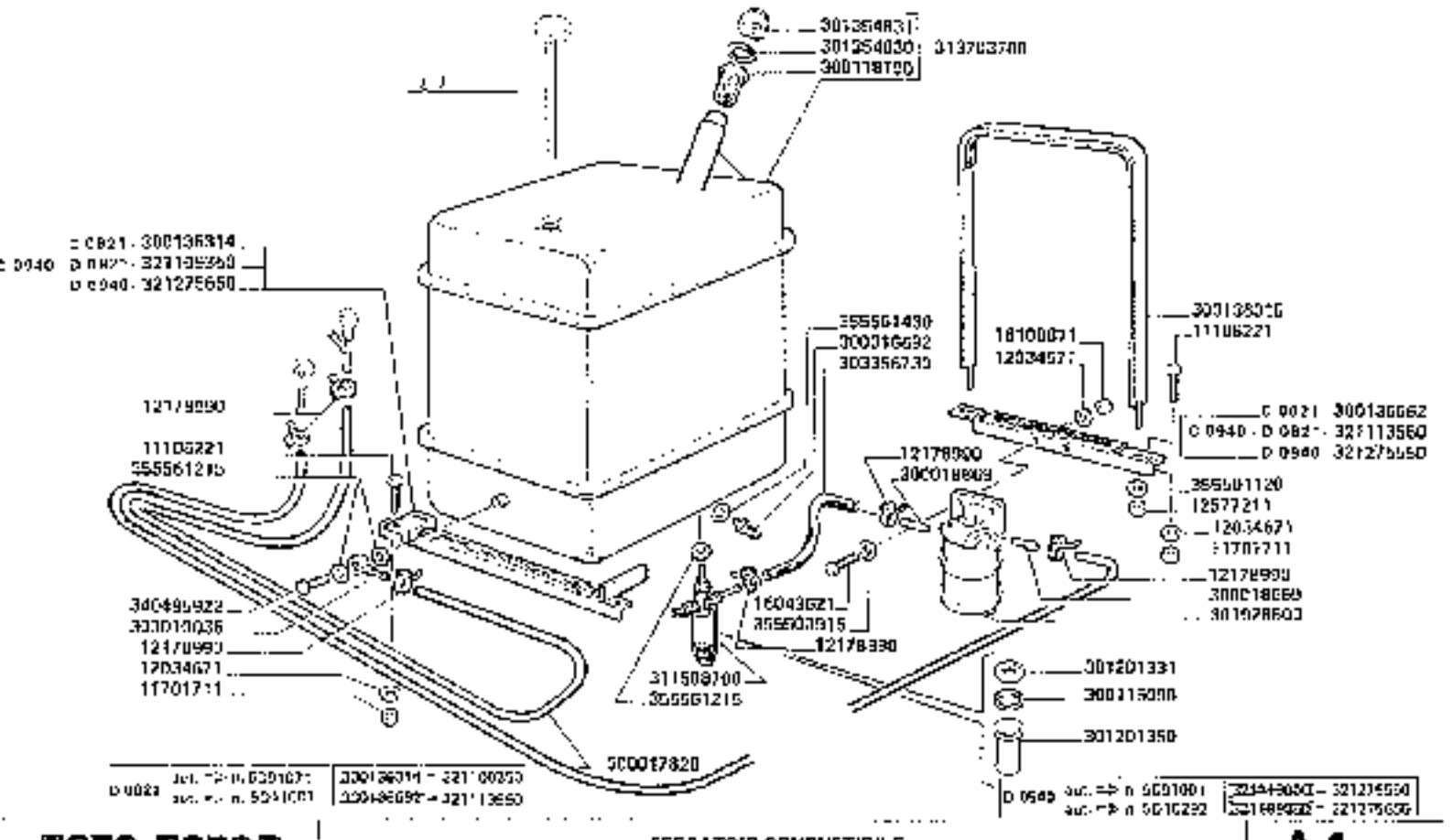

3650-3650R
3750-3750R

SERBATOIO COMBUSTIBILE

Réservoir combustible
Kraftstoffbehälter

Fuel tank
Deposito combustible

A 4

https://www.tractormanualpdf.info/

Modif.	Ant. Equip.	N. Codice	Q	DENOMINAZIONE	DESIGNATION	BENENNUNG	DESCRIPTION	DENOMINACIONES
		11106221	4	VITE	VIS	SCHRAUBE	SCREW	TORNILLO
		11701711	4	DADO	ECROU	MUTTER	NUT	TUERCA
		12034571	2	ROSETTA ELASTICA	RONDELLE W	FEDERSCHEIBE	SPRING WASHER	ARANDELA ELASTICA
		12034671	4	ROSETTA ELASTICA	RONDELLE W	FEDERSCHEIBE	SPRING WASHER	ARANDELA ELASTICA
		12179090	0	COLLARE	COLLIER	SCHELLE	CLAMP	COLLAR
		12977211	4	DADO	ECROU	MUTTER	NUT	TUERCA
		16043621	2	VITE	VIS	SCHRAUBE	SCREW	TORNILLO
		16700811	2	DADO	ECROU	MUTTER	NUT	TUERCA
		300010026	1	RACCORDO	RACCORD	STUTZEN	[illegible]	RACOR
		300010092	1	RUBINETTO	ROBINET	ABLASSHAHN	DRAIN COCK	GRIFO
		300017828	2	TUBO DX	TUYAU	ROHR	PIPE	TUBO
		300010069	2	TUBO RACCORDO	TUYAU	ROHR	PIPE	TUBO
		300115090	(1)	GUARNIZIONE	JOINT	DICHTUNG	GASKET	JUNTA
		300178190	(1)	FILTRO	FILTRE	FILTER	FILTER	FILTRO
C 682		300136314	1	ANGOLARE SUPP.	SUPPORT	HALTERUNG	SUPPORT	SOPORTE
		300136315	2	[illegible]	[illegible]	TANKSCHELLE	TANK CLAMP	COLLAR
C 682		300136862	1	SUPPORTO POST.	SUPPORT	HALTERUNG	SUPPORT	SOPORTE
		301201331	(1)	FILTRO	FILTRE	FILTER	FILTER	FILTRO
		301201350	1	BICCHIERE	CUVE EN VERRE	FILTERBOX	BOWL	TAZA
		301354830	(1)	GUARNIZIONI	JOINT	DICHTUNG	GASKET	JUNTA
		301354031	(1)	TAPPO	BOUCHON	VERSCHLUSS	PLUG	TAPON
		301028800	1	FILTRO SEDIMENT.	FILTRE SEDIMENT.	FILTER	DECANTING FILTER	FILTRO SEDIMENTAD.
		303356720	1	TUBO	TUYAU	ROHR	PIPE	TUBO
		311509700	1	COMPL. FILTRO A BICCH.	FILTRE CPL	FILTER KPL	FILTER ASSY	CONJ. FILTRO
		313703700	1	COMPL. SERBATOIO	RESERVOIR CPL	TANK KPL	TANK, ASSY	CONJ. DEPOSITO
C 0949	D 0921	321103350	1	ANGOLARE SUPP.	SUPPORT	HALTERUNG	SUPPORT	SOPORTE
C 0949	D 0921	321713550	1	SUPPORTO POST.	SUPPORT	HALTERUNG	SUPPORT	SOPORTE
C 0940		321275550	1	SUPPORTO POST.	SUPPORT	HALTERUNG	SUPPORT	SOPORTE
C 0940		321275650	1	ANGOLARE SUPP.	SUPPORT	HALTERUNG	SUPPORT	SOPORTE
		340485022	1	BOCCHETTONE	VIS-CREUSE	HOHLSCHRAUBE	PIPE UNION	BOQUILLA
		355500976	2	RONDELLA	RONDELLE	SCHEIBE	WASHER	ARANDELA
		355501120	4	RONDELLA	RONDELLE	SCHEIBE	WASHER	ARANDELA
		355561215	3	RONDELLA	RONDELLE	SCHEIBE	WASHER	ARANDELA
		356661430	1	RONDELLA	RONDELLE	SCHEIBE	WASHER	ARANDELA

https://www.tractormanualpdf.info/

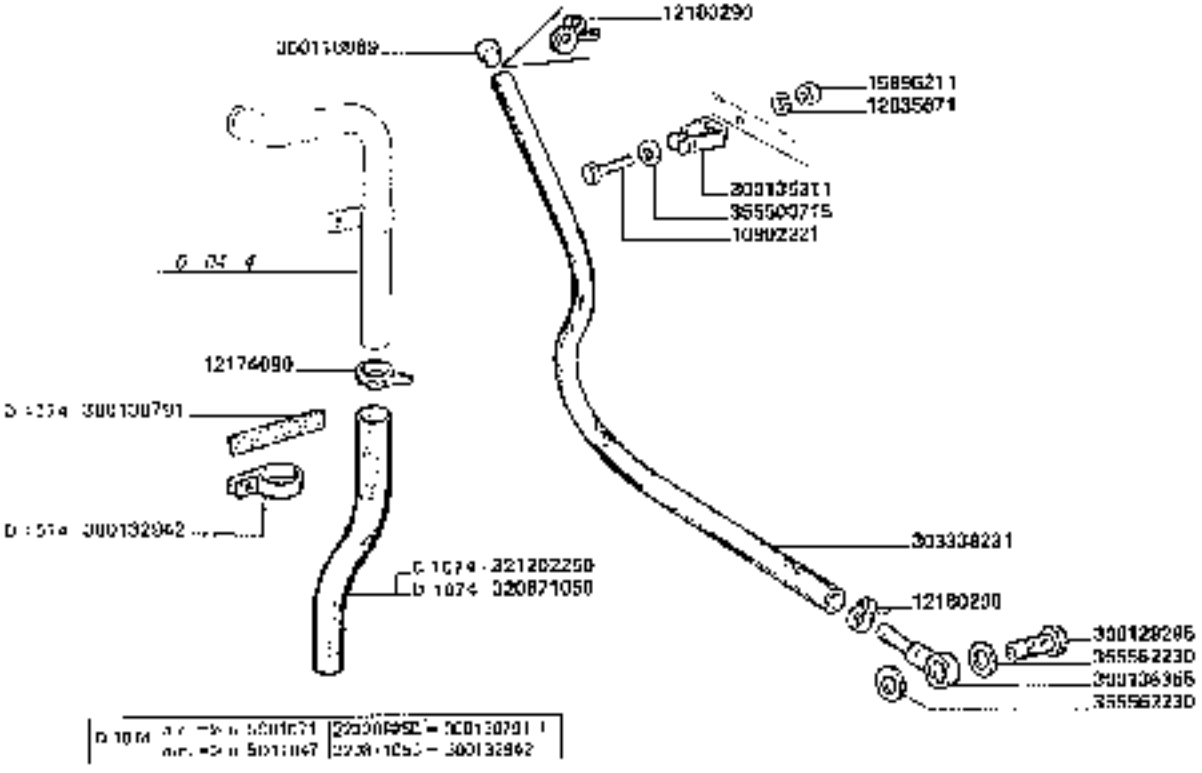

3650-3650R
3750-3750R

TUBO SCARICO OLIO

Tuyau de vidange
Oil drain pipe
Tubo de desagüe para el aceite

https://www.tractormanualpdf.info/

A5

MODIF.	ANT. MODIF.	N. ORDIN.	Q	DENOMINAZIONE	DESIGNATION	BENENNUNG	DESCRIPTION	DENOMINACIONES
		10902221	1	VITE	VIS	SCHRAUBE	SCREW	TORNILLO
		12035071	1	ROSETTA ELASTICA	RONDELLE A	FEDERSCHEIBE	SPRING WASHER	ARANDELA ELASTICA
	10290890	12174090	1	COLLARE	COLLIER	SCHELLE	CLAMP	COLLAR
		12180290	2	COLLARE	COLLIER	SCHELLE	CLAMP	COLLAR
		15800211	1	DADO	ECROU	MUTTER	NUT	TUERCA
		300116660	1	TAPPO	BOUCHON	STOPFEN	PLUG	TAPON
		300128205	1	BOCCHETTONE	VISEBREUSE	HOHLSCHRAUBE	PIPE UNION	BOQUILLA
D 1074		300132942	1	COLLARE	COLLIER	SCHELLE	CLAMP	COLLAR
		300135311	1	FASCETTA	COLLIER	SCHELLE	CLAMP	COLLAR
		300136355	1	RACCORDO	RACCORD	STUTZEN	CONNECTION	RACOR
D 1074		300136791	1	GUARNIZIONE	JOINT	DICHTUNG	GASKET	JUNTA
		303338233	1	TUBO	TUYAU	ROHR	PIPE	TUBO
D 1074		320871050	1	TUBO SFIATO	TUYAU	ROHR	PIPE	TUBO
D 1074		321202250	1	TUBO SFIATO	TUYAU	ROHR	PIPE	TUBO
		355500716	1	RONDELLA	RONDELLE	SCHEIBE	WASHER	ARANDELA
		365582200	2	RONDELLA	RONDELLE	SCHEIBE	WASHER	ARANDELA

https://www.tractormanualpdf.info/

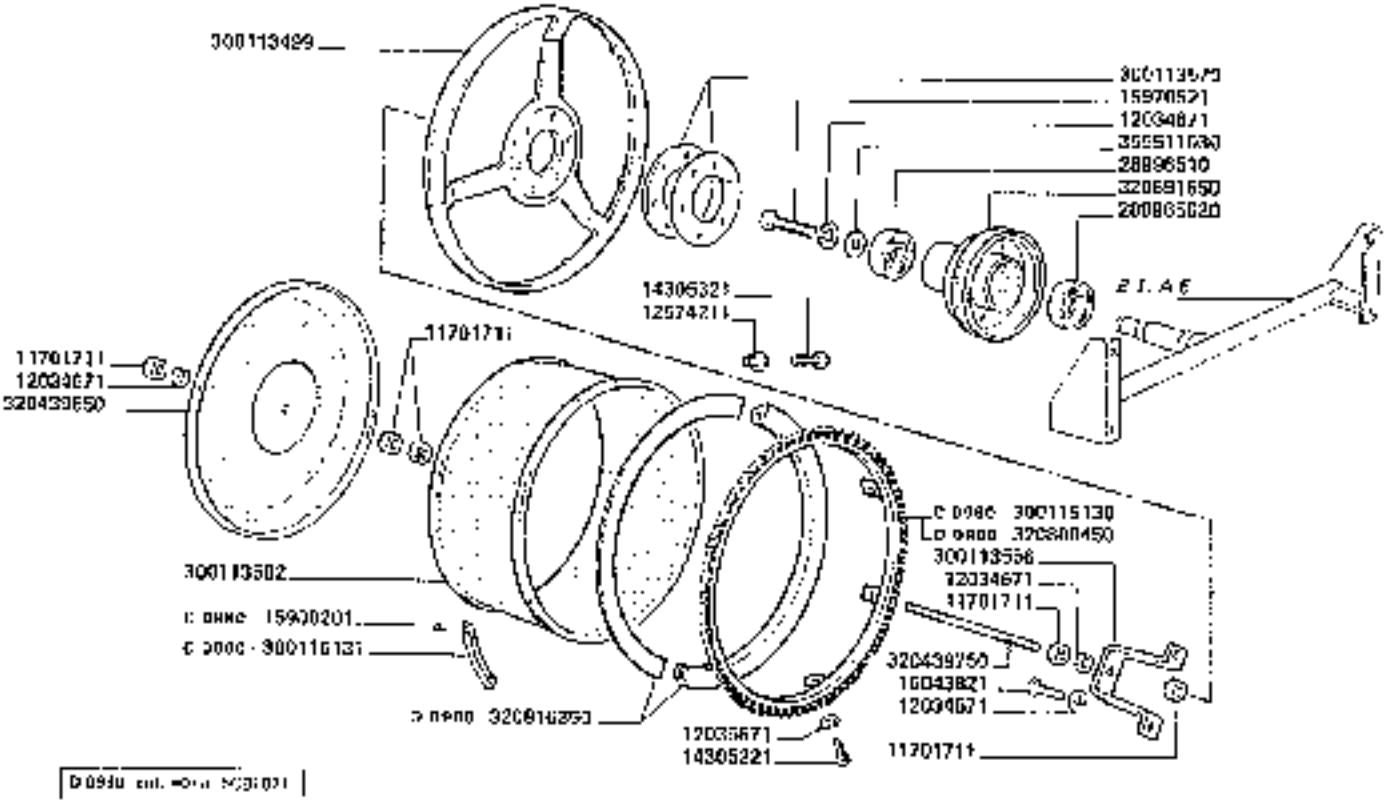

3650-3650R

FILTRO RADIATORE

Filtre radiateur
Kühlerfilter

Radiator filter
Filtro radiador

A6.A

https://www.tractormanualpdf.info/

MODIF.	ANT. MODIF.	N° ORDIN.	Q	DENOMINAZIONE	DESIGNATION	BENENNUNG	DESCRIPTION	DENOMINACIONES
		11701711	5	DADO	ECROU	MUTTER	NUT	TUERCA
		12034571	5	ROSETTA ELASTICA	RONDELLE W	FEDERSCHEIBE	SPRING WASHER	ARANDELA ELASTICA
		12034671	3	ROSETTA ELASTICA	RONDELLE W	FEDERSCHEIBE	SPRING WASHER	ARANDELA ELASTICA
		12035671	6	ROSETTA ELASTICA	RONDELLE W	FEDERSCHEIBE	SPRING WASHER	ARANDELA ELASTICA
		12574211	2	DADO	ECROU	MUTTER	NUT	TUERCA
		14305221	5	VITE	VIS	SCHRAUBE	SCREW	TORNILLO
		14305321	2	VITE	VIS	SCHRAUBE	SCREW	TORNILLO
C 0300		15000201	12	VITE	VIS	SCHRAUBE	SCREW	TORNILLO
		16970521	1	VITE	VIS	SCHRAUBE	SCREW	TORNILLO
		16043821	6	VITE	VIS	SCHRAUBE	SCREW	TORNILLO
		28996510	1	CUSCINETTO	ROULEMENT	LAGER	BEARING	RODAMIENTO
		28990520	1	CUSCINETTO	ROULEMENT	LAGER	BEARING	RODAMIENTO
		300113400	1	STELLA SUPP. FILTRO	SUPPORT	HALTERUNG	SUPPORT	SOPORTE
		300113502	1	FILTRO ROTANTE	FILTRE	FILTER	FILTER	FILTRO
		300113556	1	ATTACCO TIRANTE	SUPPORT	HALTERUNG	SUPPORT	SOPORTE
		300113570	2	FLANGIA DI SPESS	FLASQUE	FLANSCH	FLANGE	BRIDE
C 0380		300116130	1	SPAZZOLA FILTRO	JOINT A BROSSE	BOERSTE	RING FOR BRUST	JUNTA A ESCOBILLA
C 0380		300115131	6	PIASTRINA	PLAQUETTE	PLAETTCHEN	PLATE	PLANCHUELA
		320439860	1	COPERCHIO FILTRO	COUVERCLE	DECKEL	COVER	TAPA
		320438750	1	TIRANTE	TIRANT	SPANNSCHEIBE	TIE ROD	TIRANTE
		320691050	1	PULEGGIA	POULIE	RIEMENSCHEIBE	PULLEY	POLEA
D 0380		320608450	1	SPAZZOLA FILTRO	BROSSE	BOERSTE	BRUST	ESCOBILLA
D 0380		320816350	2	SEMIANELLO	BAGUE DE BUTEE	DRUCKSCHEIBE	THRUST RING	ANILLO DE PROTECC.
		355511030	1	RONDELLA	RONDELLE	SCHEIBE	WASHER	ARANDELA

https://www.tractormanualpdf.info/

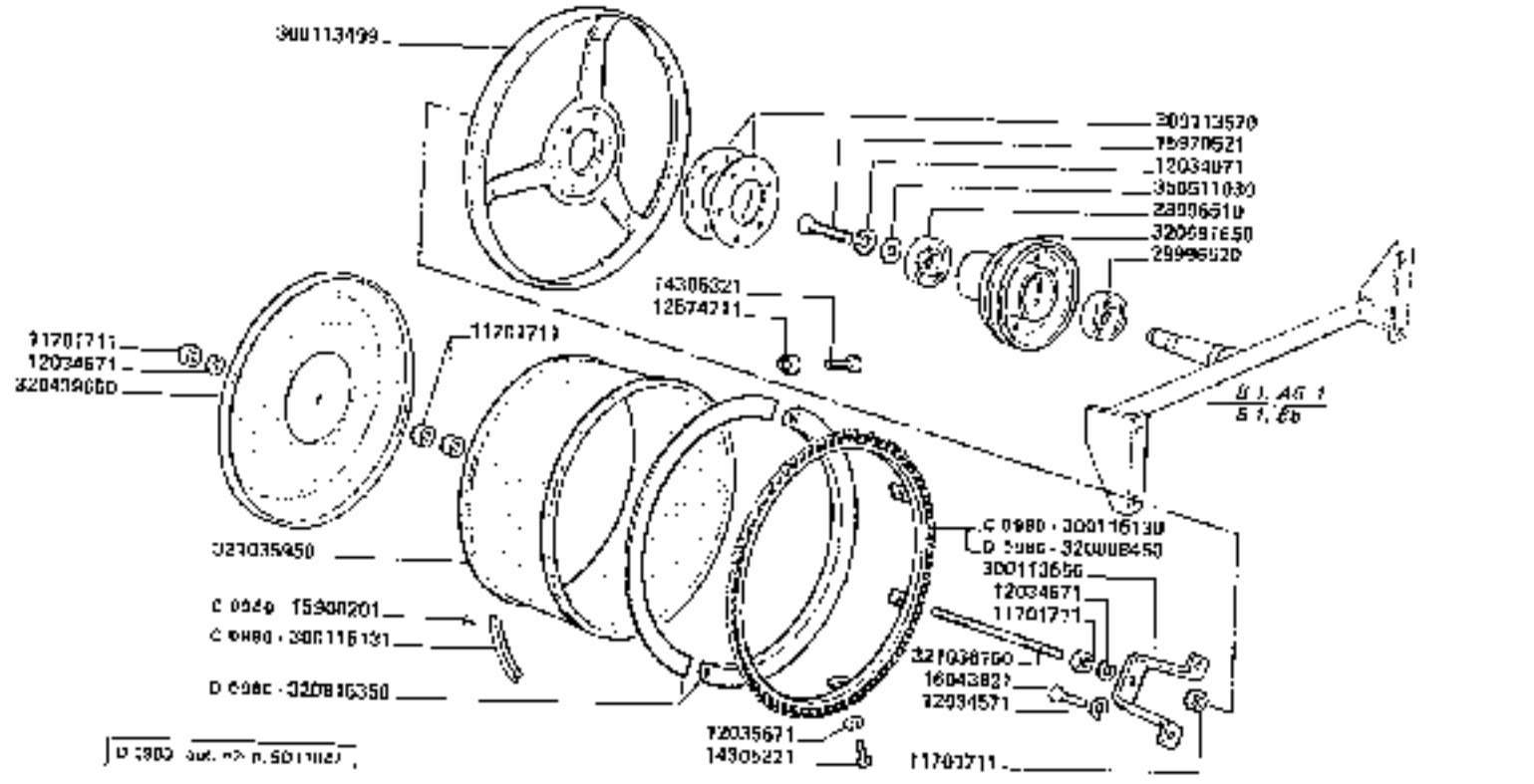

FILTRO RADIATORE

5750-3750R

Filtre radiateur
Radiator filter

Radiator filter
Filtro radiatore

A6.B

https://www.tractormanualpdf.info/

MODIF.	ANT. MODIF.	N. ORDIN.	C	DENOMINAZIONE	DESIGNATION	BENENNUNG	DESCRIPTION	DENOMINACIONES
		11701711	8	DADO	ECROU	MUTTER	NUT	TUERCA
		12034571	6	ROSETTA ELASTICA	RONDELLE W	FEDERSCHEIBE	SPRING WASHER	ARANDELA ELASTICA
		12034571	3	ROSETTA ELASTICA	RONDELLE W	FEDERSCHEIBE	SPRING WASHER	ARANDELA ELASTICA
		12036571	0	ROSETTA ELASTICA	RONDELLE W	FEDERSCHEIBE	SPRING WASHER	ARANDELA ELASTICA
		12670711	2	DADO	ECROU	MUTTER	NUT	TUERCA
		14305221	6	VITE	VIS	SCHRAUBE	SCREW	TORNILLO
		14305321	2	VITE	VIS	SCHRAUBE	SCREW	TORNILLO
C 0990		15900201	12	VITE	VIS	SCHRAUBE	SCREW	TORNILLO
		16970521	1	VITE	VIS	SCHRAUBE	SCREW	TORNILLO
		16043921	6	VITE	VIS	SCHRAUBE	SCREW	TORNILLO
		28086510	1	CUSCINETTO	ROULEMENT	LAGER	BEARING	RODAMIENTO
		28086520	1	CUSCINETTO	ROULEMENT	LAGER	BEARING	RODAMIENTO
		300113150	1	STELLA SUPP. FILTRO	SUPPORT	HALTERUNG	SUPPORT	SOPORTE
		300113960	5	ATTACCO TIRANTE	SUPPORT	HALTERUNG	SUPPORT	SOPORTE
		300113670	2	FLANGIA DI SPESSORE	FLASQUE	FLANSCH	FLANGE	BRIDE
C 0920		300135130	1	SPAZZOLA FILTRO	JOINT A BROSSE	DICHTBÜRSTE	RING FOR BRUSH	JUNTA A ESCOBILLA
C 0920		300175131	0	PIASTRINA	PLAQUETTE	PLAETTCHEN	PLATE	PLANCHUELA
		320139650	7	COPERCHIO FILTRO	COUVERCLE	DECKEL	COVER	TAPA
		320691030	1	PULEGGIA	POULIE	RIEMENSCHEIBE	PULLEY	POLEA
D 0980		320808450	1	SPAZZOLA FILTRO	BROSSE	BÜRSTE	BRUSH	ESCOBILLA
D 0900		320816360	2	SEMIANELLO	BAGUE DE BUTEE	DRUCKSCHEIBE	THRUST RING	ANILLO DE PROTECCION
		321035050	1	FILTRO ROTANTE	FILTRE	FILTER	FILTER	FILTRO
		321036160	1	TIRANTE	TIRANT	SPANNBOLZEN	DRAWBOLT	TIRANTE
		3966110330	1	RONDELLA	RONDELLE	SCHEIBE	WASHER	ARANDELA

https://www.tractormanualpdf.info/

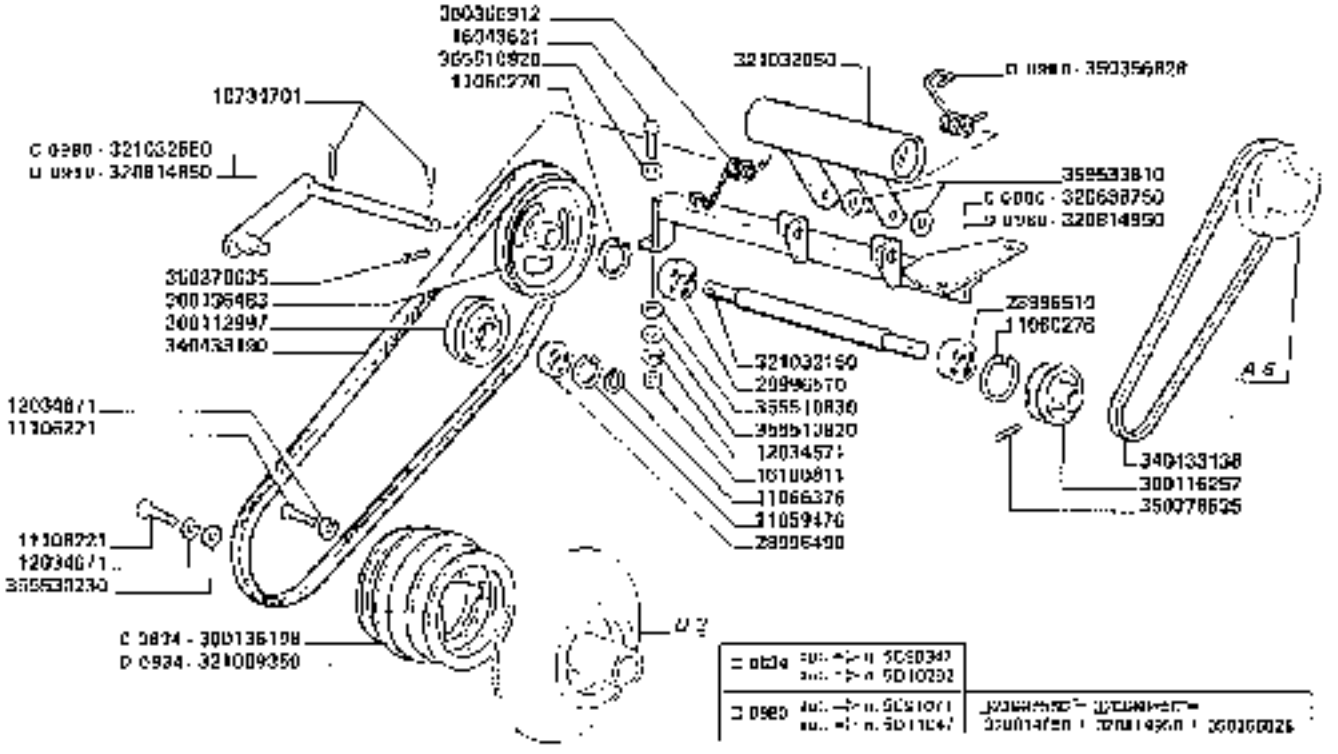

https://www.tractormanualpdf.info/

MODIF.	ANT. MODIF.	N. ORDIN.	Q	DENOMINAZIONE	DESIGNATION	DENENNUNG	DESCRIPTION	DENOMINACIONES
		10234761	2	COPIGLIA	GOUPILLE FENDUE	SPLINT	CUTTER PIN	PASADOR ABIERTO
		11069076	1	ANELLO ELASTICO	ARRETOIR	SICHERUNGSRING	LOCKRING	ANILLO DE FRENO
		11060276	2	ANELLO ELASTICO	ARRETOIR	SICHERUNGSRING	LOCKRING	ANILLO DE FRENO
		11066376	1	ANELLO ELASTICO	ARRETOIR	SICHERUNGSRING	LOCKRING	ANILLO DE FRENO
		11106271	2	VITE	VIS	SCHRAUBE	SCREW	TORNILLO
		12034571	1	ROSETTA ELASTICA	RONDELLE A	FEDERSCHEIBE	SPRING WASHER	ARANDELA ELASTICA
		12034671	3	ROSETTA ELASTICA	RONDELLE A	FEDERSCHEIBE	SPRING WASHER	ARANDELA ELASTICA
		16003621	2	VITE	VIS	SCHRAUBE	SCREW	TORNILLO
		16100811	1	DADO	ECROU	MUTTER	NUT	TUERCA
		26990490	1	CUSCINETTO	ROULEMENT	LAGER	BEARING	RODAMIENTO
		26906510	2	CUSCINETTO	ROULEMENT	LAGER	BEARING	RODAMIENTO
		300112597	1	TENDITORE	TENDEUR	SPANNRULLE	TENSIONER	TENSOR
		300116257	1	PULEGGIA	POULIE	RIEMENSCHEIBE	PULLEY	POLEA
C 0034		300136398	1	PULEGGIA CON FILTRO	POULIE	RIEMENSCHEIBE	PULLEY	POLEA
		300138483	1	PULEGGIA CONDOTTA	POULIE	RIEMENSCHEIBE	PULLEY	POLEA
C 0000		320698750	1	SUPPORTO RIVID	SUPPORT	HALTEFLAG	SUPPORT	SOPORTE
O 0580		320814090	1	BILANCERE	BALANCIER	SCHWINGE	ROCKER ARM	BALANCIN
D 0500		320814950	1	SUPPORTO RIVID	SUPPORT	HALTEFLAG	SUPPORT	SOPORTE
		321032090	1	SUPPORTO ASTRO	SUPPORT	HALTEFLAG	SUPPORT	SOPORTE
		321032160	1	ALBERO PINVIC	ARBRE	WELLE	SHAFT	ARBOL
C 0090		321032550	1	BILANCIERE	BALANCIER	SCHWINGE	ROCKER ARM	BALANCIN
D 0034		321069360	1	PULEGGIA CON FILTRO	POULIE	RIEMENSCHEIBE	PULLEY	POLEA
		340433138	1	CINGHIA	COURROIE	RIEMEN	BELT	CORREA
		340433100	1	CINGHIA	COURROIE	RIEMEN	BELT	CORREA
D 0580		350356328	1	MOLLA	RESSORT	FEDER	SPRING	RESORTE
		350360912	1	MOLLA	RESSORT	FEDER	SPRING	RESORTE
		350378535	2	SPINA ELASTICA	GOUPILLE ELASTIQUE	SPANNUELSE	ROLL PIN	PASADOR
		355570820	2	RONDELLA	RONDELLE	SCHEIBE	WASHER	ARANDELA
		355570830	1	RONDELLA	RONDELLE	SCHEIBE	WASHER	ARANDELA
		355620230	1	RONDELLA	RONDELLE	SCHEIBE	WASHER	ARANDELA
		355533810	6	RONDELLA	RONDELLE	SCHEIBE	WASHER	ARANDELA

https://www.tractormanualpdf.info/

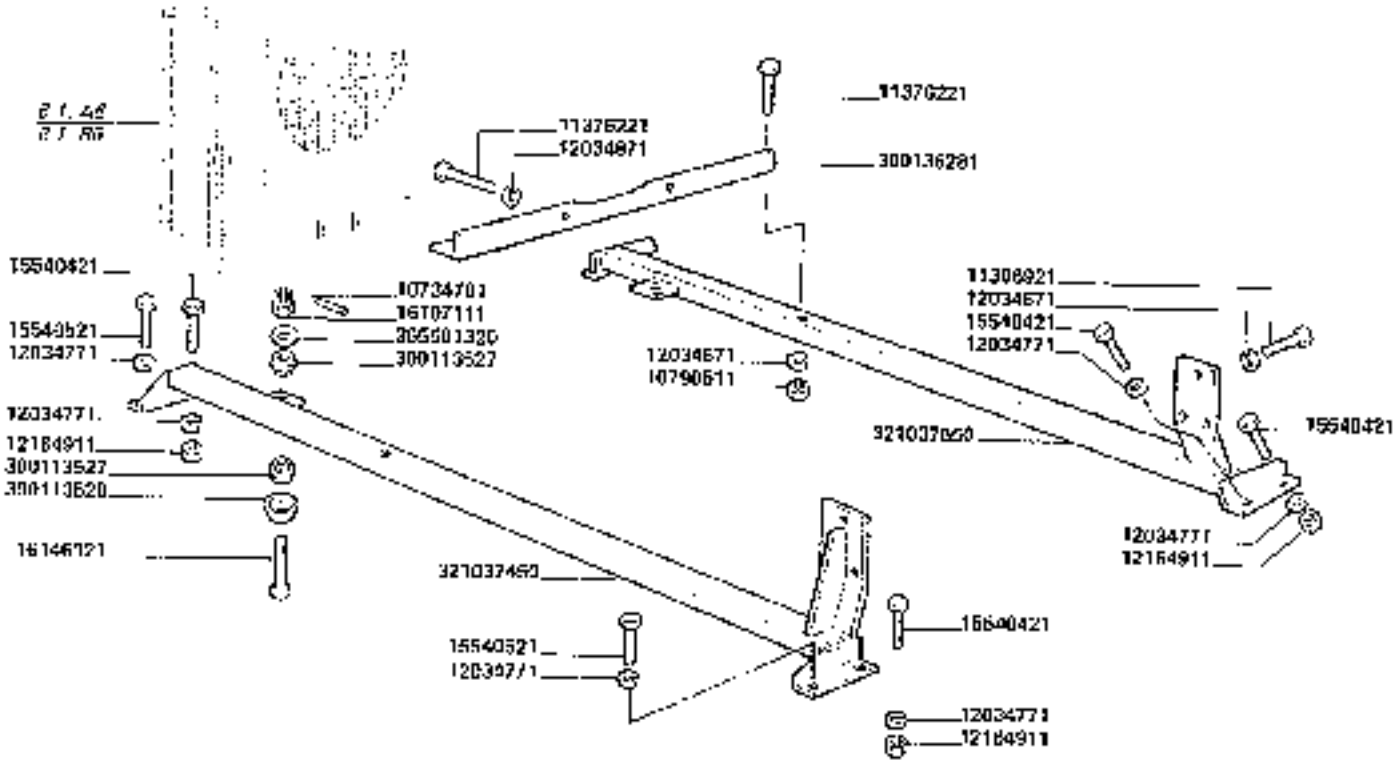

3650-3650R
3750-3750R

Supports moteur
Motorhalter

SUPPORTI MOTORE

Engine supports
Separate motor

A8

https://www.tractormanualpdf.info/

MODIF	ANT MODIF.	N. ORDIN.	Q	DENOMINAZIONE	DESIGNATION	BENENNUNG	DESCRIPTION	DENOMINACIONES
		10734701	2	COPIGLIA	GOUPILLE FENDUE	SPLINT	COTTER PIN	PASADOR ABIERTO
		10790511	2	DADO	ECROU	MUTTER	NUT	TUERCA
		11336921	6	VITE	VIS	SCHRAUBE	SCREW	TORNILLO
		11376221	4	VITE	VIS	SCHRAUBE	SCREW	TORNILLO
		12034671	6	ROSETTA ELASTICA	RONDELLE W	FEDERSCHEIBE	SPRING WASHER	ARANDELA ELASTICA
		12034771	8	ROSETTA ELASTICA	RONDELLE W	FEDERSCHEIBE	SPRING WASHER	ARANDELA ELASTICA
		12034871	4	ROSETTA ELASTICA	RONDELLE W	FEDERSCHEIBE	SPRING WASHER	ARANDELA ELASTICA
		12104511	4	DADO	ECROU	MUTTER	NUT	TUERCA
		15540421	7	VITE	VIS	SCHRAUBE	SCREW	TORNILLO
		15540521	1	VITE	VIS	SCHRAUBE	SCREW	TORNILLO
		16107111	2	DADO	ECROU	MUTTER	NUT	TUERCA
		16108121	2	VITE	VIS	SCHRAUBE	SCREW	TORNILLO
		300113527	4	AMMORTIZZATORE	AMORTISSEUR	SUMMI	ABSORBER	AMORTIGUADOR
		300113520	2	SCODELLINO	CUVETTE	TELLERSCHEIBE	BOWL	PLATILLO
		300136201	1	SUPPORTO A.	SUPPORT	HALTERUNG	SUPPORT	SOPORTE
		321037400	1	SUPPORT ANT.	SUPPORT	HALTERUNG	SUPPORT	SOPORTE
		321037550	1	SUPPORTO POST	SUPPORT	HALTERUNG	SUPPORT	SOPORTE
		355501320	2	RONDELLA	RONDELLE	SCHEIBE	WASHER	ARANDELA

https://www.tractormanualpdf.info/

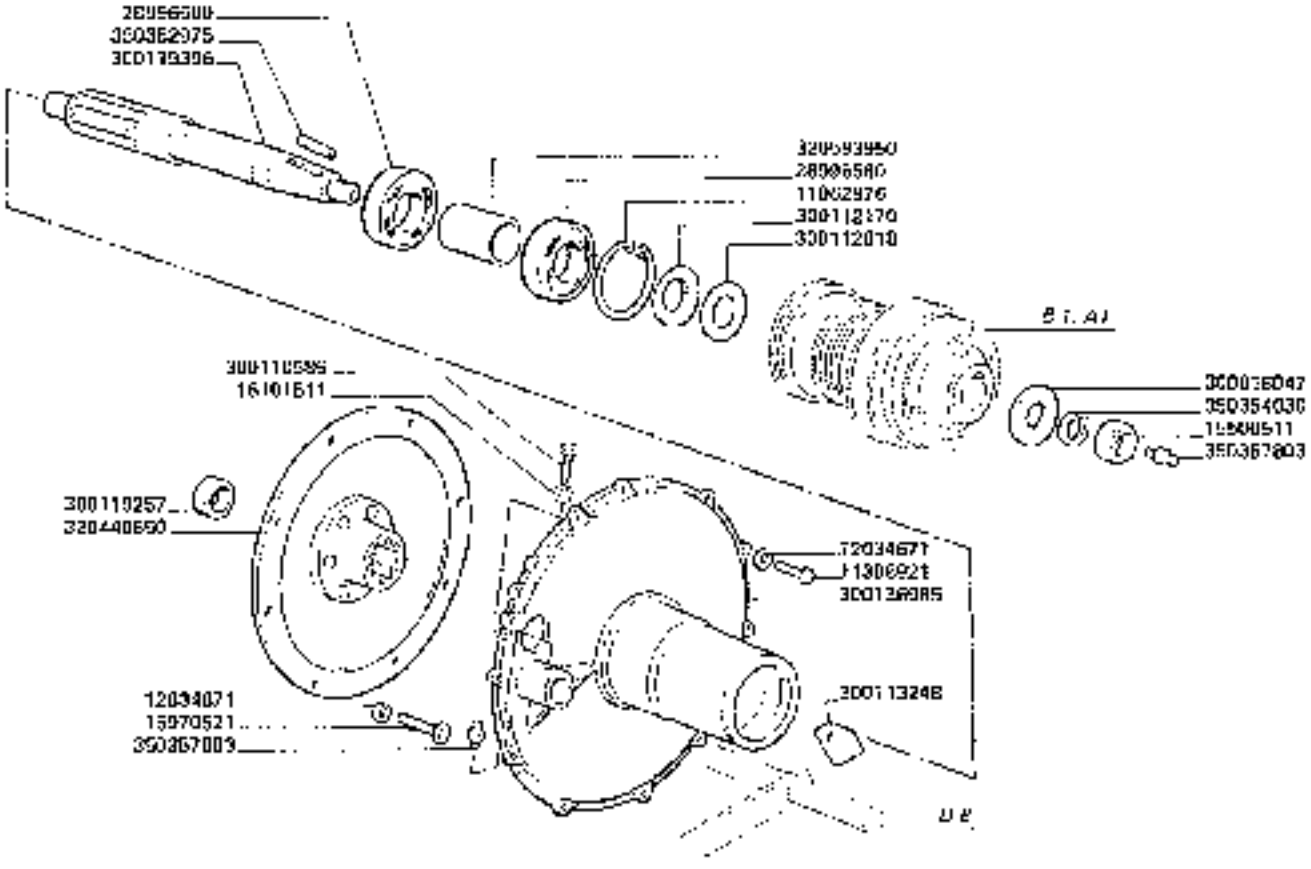

3650-3650R

ALBERO PRESA DI FORZA

Arbre de prise de mouvement
Zapfwelle

Shaft power take off
Arbol toma de fuerza

A9.A

https://www.tractormanualpdf.info/

MODIF.	ANT.MODIF.	N.ORDIN.	Q.	DENOMINAZIONE	DESIGNATION	BENENNUNG	DESCRIPTION	DENOMINACIONES
		11062970	1	ANELLO ELASTICO	ARRETOIR	SICHERUNGSRING	CLICKRING	ANILLO DE FRENO
		11398977	10	VITE	VIS	SCHRAUBE	SCREW	TORNILLO
		12034077	10	RONDELLA ELASTICA	RONDELLE W	FEDERSCHEIBE	SPRING WASHER	ARANDELA ELASTICA
		15500511	1	DADO	ECROU	MUTTER	NUT	TUERCA
		16970621	6	VITE	VIS	SCHRAUBE	SCREW	TORNILLO
		16101511	1	DADO	ECROU	MUTTER	NUT	TUERCA
		20990600	2	CUSCINETTO	ROULEMENT	LAGER	BEARING	RODAMIENTO
		300010047	1	RONDELLA	RONDELLE	SCHEIBE	WASHER	ARANDELA
		300110690	1	VITE	VIS	SCHRAUBE	SCREW	TORNILLO
		300112170	1	RONDELLA	RONDELLE	SCHEIBE	WASHER	ARANDELA
		300117618	1	RONDELLA	RONDELLE	SCHEIBE	WASHER	ARANDELA
		300110240	1	COPERCHIO	COUVERCLE	DECKEL	COVER	TAPA
		300110257	1	ANELLO	BAGUE	BUCHSE	BUSH	CASQUILLO
		300119360	1	ALBERO PRESA DI FORZA	ARBRE P. DE FORCE	ZAPFWELLE	P.T.O. SHAFT	EJE TOMA DE FUERZA
		300138085	1	SUPPORTO	SUPPORT	HALTERUNG	SUPPORT	SOPORTE
		320440650	1	DISCO	DISQUE	SCHEIBE	DISC	DISCO
		320600650	1	DISTANZIATORE	ENTRETOISE	DISTANZSTUCK	SPACER	ESPACIADOR
		350254030	1	RONDELLA ELASTICA	RONDELLE W	FEDERSCHEIBE	WASHER	ARANDELA ELASTICA
		350057800	2	INGRASSATORE	GRAISSEUR	SCHMIERNIPPEL	GREASE NIPPLE	ENGRASADOR
		350582975	1	LINGUETTA	CLAVETTE	KEIL	KEY	CHAVETA

https://www.tractormanualpdf.info/

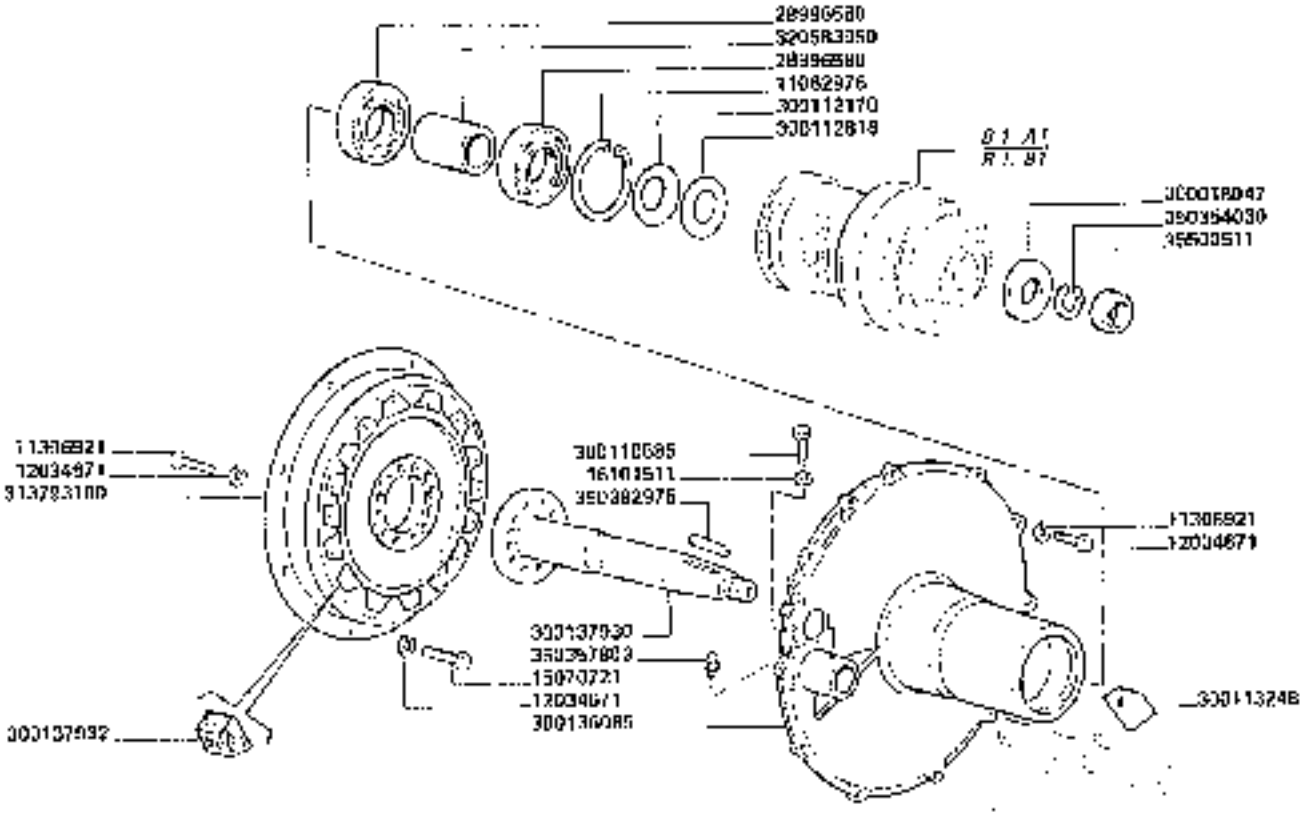

ALBERO PRESA DI FORZA

Shaft power take off
Arbol toma de fuerza

3750-3750R

A9.B

https://www.tractormanualpdf.info/

MODIF.	ART. MODIF	N. ORDIN.	Q	DENOMINAZIONE	DESIGNATION	BENENNUNG	DESCRIPTION	DENOMINACIONES
		17062976	1	ANELLO ELASTICO	ARRETOIR	SICHERUNGSRING	LOCKRING	ANILLO DE FRENO
		11306071	27	VITE	VIS	SCHRAUBE	SCREW	TORNILLO
		12054871	33	ROSETTA ELASTICA	RONDELLE W	FEDERSCHEIBE	SPRING WASHER	ARANDELA ELASTICA
		15500511	1	DADO	ECROU	MUTTER	NUT	TUERCA
		15870721	3	VITE	VIS	SCHRAUBE	SCREW	TORNILLO
		16301511	1	DADO	ECROU	MUTTER	NUT	TUERCA
		20956580	2	CUSCINETTO	ROULEMENT	LAGER	BEARING	RODAMIENTO
		300016047	1	RONDELLA	RONDELLE	SCHEIBE	WASHER	ARANDELA
		300110585	1	VITE	VIS	SCHRAUBE	SCREW	TORNILLO
		300112170	1	RONDELLA	RONDELLE	SCHEIBE	WASHER	ARANDELA
		300112378	1	RONDELLA	RONDELLE	SCHEIBE	WASHER	ARANDELA
		300113248	1	COPERCHIO	COUVERCLE	KLAPPE	COVER	TAPA
		300136085	1	SUPPORTO	SUPPORT	HALTERUNG	SUPPORT	SOPORTE
		300137930	1	ALBERO PRESA DI FORZA	ARBRE	WELLE	SHAFT	EJES
		300137932	1	TASSELLO	TAMPON	STOPFMUTTER	PAD	ALVOHADILLA
		313793100	1	ACCOPPIAMENTO	ACCOUPLEMENT	KUPPLUNG	COUPLING	ACOPLADURA
		320503050	1	DISTANZIATORE	ENTRETOISE	DISTANZSTUCK	SPACER	ESPESOR
		350354030	1	ROSETTA ELASTICA	RONDELLE W	FEDERSCHEIBE	SPRING WASHER	ARANDELA ELASTICA
		350357603	1	INGRASSATORE	GRAISSEUR	SCHMIERNIPPEL	GREASE NIPPLE	ENGRASADOR
		350387975	1	LINGUETTA	CLAVETTE	KEIL	KEY	CHAVETA

https://www.tractormanualpdf.info/

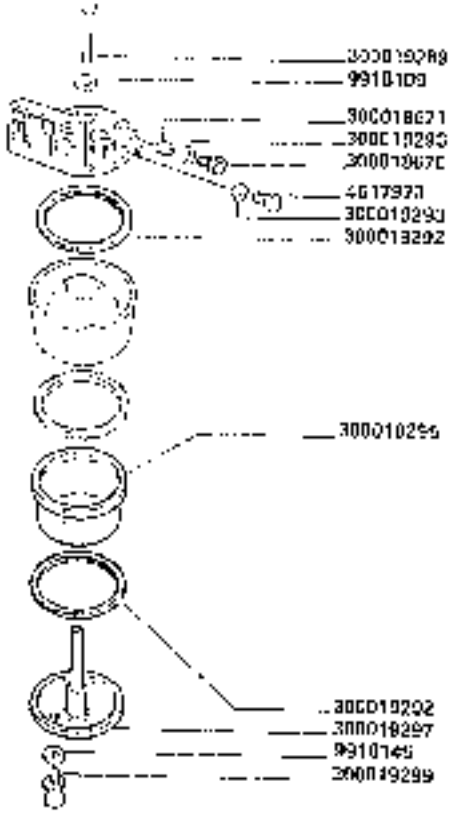

3650-3650R
3750-3750R

ELEMENTI FILTRO GASOLIO

Elementi filtro a combustibile
Kraftstoffmodulfilter
Fuel elements filter
Elementi filtro di combustibile

https://www.tractormanualpdf.info/

A10

MODIF.	ANT. MODIF.	N. ORDIN.	Q	DENOMINAZIONE	DESIGNATION	BENENNUNG	DESCRIPTION	DENOMINACIONES
		4017373	2	VITE	VIS	SCHRAUBE	SCREW	TORNILLO
		9810109	1	RONDELLA	RONDELLE	SCHEIBE	WASHER	ARANDELA
		9918745	1	GUARNIZIONE	JOINT	RADIALDICHTRING	SEAL	JUNTA
		300018670	2	RACCORDO	RACCORD	STUTZEN	CONNECTION	RACOR
		300018671	2	BICONO	OLIVE	SCHNEIDRING	OLIVE	DOBLE CONO
		300019269	1	VITE	VIS	SCHRAUBE	SCREW	TORNILLO
		300019292	2	GUARNIZIONE	JOINT	RADIALDICHTRING	SEAL	JUNTA
		300019293	4	RONDELLA	RONDELLE	SCHEIBE	WASHER	ARANDELA
		300019295	1	POZZETTO TRASPARENTE	CUVE EN VERRE	GLOCKE	BOWL	TAZA
		300019297	1	BASE FILTRO	EMBASE	ABSATZFILTER	DECANTING FILTER	BASE
		300019299	1	TAPPO	BOUCHON	STOPPEN	PLUG	TAPON

https://www.tractormanualpdf.info/

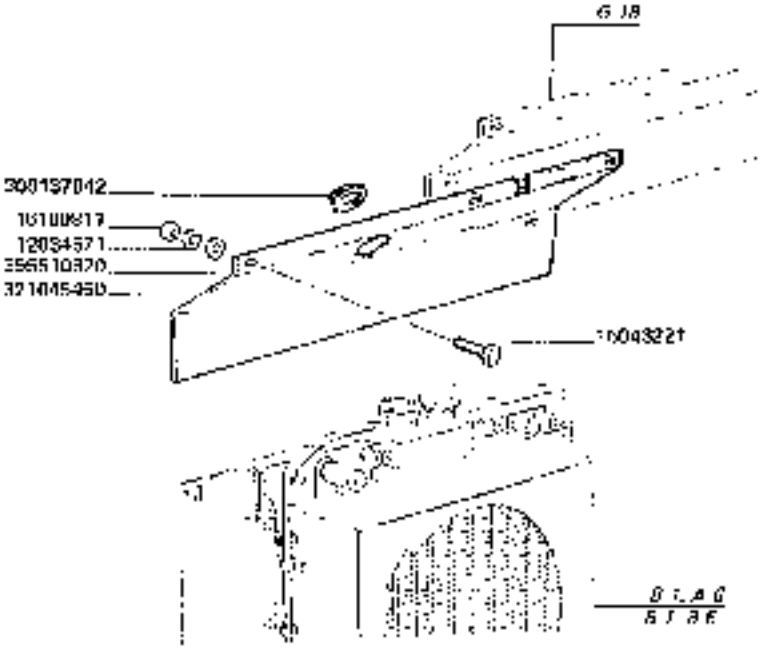

3650-3650R
3750-3750R

CHIUSURA RADIATORE

Fermeture radiateur
Abnecking kyoeler

Cover radiator
Cierre radiador

A11

https://www.tractormanualpdf.info/

MODIF	ANT. MODIF.	N. ORDIN	Q	DENOMINAZIONE	DESIGNATION	BENENNUNG	DESCRIPTION	DENOMINACIONES
		120345[illegible]	2	ROSETTA ELASTICA	RONDELLE W	FEDERSCHE DE	SPRING WASHER	ARANDELA ELASTICA
		16043221	3	VITE	VIS	SCHRAUBE	SCREW	TORNILLO
		10130817	2	DADO	ECHOU	MUTTER	NUT	TUERCA
		300137842	1	PROFILO IN GOMMA	PROFIL CAOUTCH.	PROFILGUMMI	RUBBER PROFILE	PROFIL DE GOMA
		321045450	1	CHIUSURA ANT. SUP.	FERMETURE	ABDECKUNG	COVER	CIERRE
		355510820	2	RONDELLA	RONDELLE	SCHEIBE	WASHER	ARANDELA

https://www.tractormanualpdf.info/

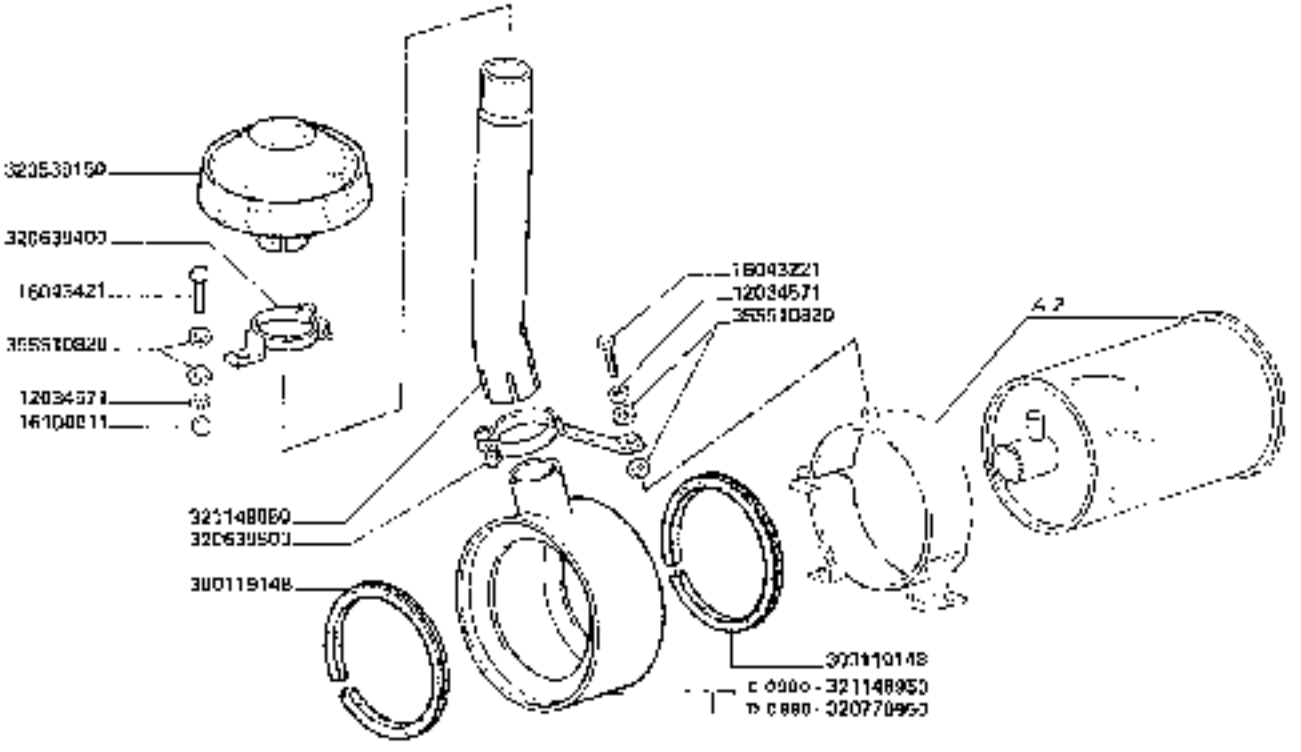

3650-3650R
3750-3750R

PROLUNGA FILTRO ASPIRAZIONE

Rallonge filtre d'aspiration
Verlängerung Ansaugfilter
Extension for intake filter
Prolunga filtro di aspirazione

A12

https://www.tractormanualpdf.info/

MODIF.	ANT. MODIF.	N. ORDINE	G	DENOMINAZIONE	DESIGNATION	BENENNUNG	DESCRIPTION	DENOMINACIONES
		12034571	2	ROSETTA ELASTICA	RONDELLE W	FEDERSCHEIBE	SPRING WASHER	ARANDELA ELASTICA
		16043221	1	VITE	VIS	SCHRAUBE	SCREW	TORNILLO
		16043421	1	VITE	VIS	SCHRAUBE	SCREW	TORNILLO
		16130811	1	DADO	ECROU	MUTTER	NUT	TUERCA
		330110148	2	GUARNIZIONE	JOINT	DICHTUNG	GASKET	JUNTA
		320539150	1	CICLONE CONV. ASP. ARIA	FILTRE	FILTRE	FILTRE	FILTRO
		320639430	1	COMPL. BRIGLIA	COLLIER	SCHELLE	CLAMP	COLLAR
		320639530	1	COMPL. BRIGLIA INF.	COLLIER	SCHELLE	CLAMP	COLLAR
D 0900		320770950	1	CONVOGLIATORE	CONVOYEUR	LEITBLECH	CONVEYOR	CONVOYADOR
C 0980		321140950	1	CONVOGLIATORE	CONVOYEUR	LEITBLECH	CONVEYOR	CONVOYADOR
		321149050	1	PROLUNGA CICLONE	RALLONGE	VERLAENGERUNG	EXTENSION	PROLONGA
		305310920	4	RONDELLA	RONDELLE	SCHEIBE	WASHER	ARANDELA

https://www.tractormanualpdf.info/

	TRAZIONE MECCANICA	TRACTION MECANIQUE	MECHANISCHER ANTRIEB	MECHANICAL TRANSMISSION	TRACCION MECANICA
B 1 A 1	VARIATORE DI TRAZIONE	VARIATEUR DE TRACTION	FAHRGESCHWINDIGKEITS-VARIATOR	GROUND SPEED VARIATOR	VARIADOR DE TRACCION
B 1 A 2	ELEMENTI VARIATORE DI TRAZIONE	ELEMENTS VARIATEUR DE TRACTION	ELEMENTE FAHRGESCH-WINDIGKEITS VARIATOR	GROUND SPEED VARIATOR ELEMENTS	ELEMENTOS VARIADOR DE TRACCION
B 1 A 3	TELAIO VARIATORE DI TRAZIONE	CADRE VARIATEUR DE TRACTION	ANTRIEBVARIATOR RAHMEN	DRIVE VARIATOR FRAME	BASTIDOR VARIADOR TRACCION
B 1 A 4	TENDITORE CINGHIA VARIATORE DI TRAZIONE	TENDEUR DE COURROIE VARIATEUR DE TRACTION	RIEMENSPANNER FAHRGESCHWINDIGKEITS-VARIATOR	BELT TENSIONER GROUND SPEED VARIATOR	TENSOR CORREA VARIATOR DE TRACCION
B 1 A 5	SERBATOIO OLIO	RESERVOIR DE HUILE	OELTANK	OIL TANK	DEPOSITO ACEITE
B 1 A 6	RADIATORE OLIO	RADIATEUR	KÜHLER	RADIATOR	RADIADOR
B 1 A 6.1	RADIATORE OLIO	RADIATEUR	KÜHLER	RADIATOR	RADIADOR
B 1 A 7	ELEMENTI RADIATORE OLIO	ELEMENTS DE RADIATEUR	KÜHLERELEMENTE	RADIATOR ELEMENTS	ELEMENTOS RADIADOR
B 1 A 7.1	ELEMENTI RADIATORE OLIO	ELEMENTS DE RADIATEUR	KÜHLERELEMENTE	RADIATOR ELEMENTS	ELEMENTOS RADIADOR
B 1 A 8	TUBAZIONI MARTINETTO	TUYAUTERIES ET VERINS	ROHRLEITUNGEN UND ZYLINDER	TUBINGS AND RAMS	TUBERIAS Y MARTINETES
B 1 A 9	ELEMENTI MARTINETTO	ELEMENTS DE VERIN	ZYLINDERELEMENTE	RAM ELEMENTS	ELEMENTOS MARTINETE
B 1 A 10 A1	POMPA COMANDO FRIZIONE	POMPE COMMANDE DE EMBRAYAGE	KLEPPLUNGANTRIEBSPUMPEN	PUMP DRIVE CLUCH	BOMBA MANDO DE EMBRAGUE
B 1 A 10 A2	POMPA COMANDO FRIZIONE	POMPE COMMANDE DE EMBRAYAGE	KLEPPLUNGANTRIEBSPUMPEN	PUMP DRIVE CLUCH	BOMBA MANDO DE EMBRAGUE
B 1 A 10 B1	CILINDRO COMANDO FRIZIONE	CYLINDRE COMMANDE EMBRAYAGE	KLEPPLUNGANTRIEBZYLINDER	CYLINDER DRIVE CLUCH	CILINDRO MANDO EMBRAGUE
B 1 A 10 C1	ELEMENTI POMPA E CILINDRO	ELEMENTS POMPE ET CYLINDRE	PUMPEN-ZYLINDERELEMENTE	PUMP AND CYLINDER ELEMENTS	ELEMENTOS BOMBA Y CILINDRO

./.

B	TRAZIONE	TRACTION	ANTRIEB	TRANSMISSION	TRACCION

https://www.tractormanualpdf.info/

B 1. A 11.A1	FRIZIONE	EMBRAYAGE	KUPPLUNG	CLUCH	EMBRAGUE
B 1. A 11.A2	FRIZIONE	EMBRAYAGE	KUPPLUNG	CLUCH	EMBRAGUE
B 1. A 11.B1	DISCO FRIZIONE	DISCO D'EMBRAYAGE	KUPPLUNGSSCHEIBE	CLUTCH PLATE	DISCO EMBRAGUE
B 1. A 12	ELEMENTI FRIZIONE	ELEMENTS EMBRAYAGE	KUPPLUNGSELEMENTE	CLUCH ELEMENTS	ELEMENTOS EMBRAGUE
B 1. A 13	CAMBIO	BOITE DES VITESSES	GETRIEBEGEHAEUSE	GEAR BOX	CAJA DEL CAMBIO
B 1. A 14	ELEMENTI CAMBIO	ELEMENTS DE BOITE DE VITESSES	GETRIEBEELEMENTE	GEAR ELEMENTS	ELEMENTOS DE LA CAJA DEL CAMBIO
B 1. A 15	ELEMENTI DIFFERENZIALE	ELEMENTS DIFFERENTIEL	EINZELNE DIFFERENTIAL	DIFFERENTIAL ELEMENS	ELEMENTOS DIFERENCIAL

https://www.tractormanualpdf.info/

	TRAZIONE IDROSTATICA	TRACTION HYDROSTATIQUE	HYDROSTATISCHEN ANTRIEB	HYDROSTATIC TRANSMISSION	TRACCION HIDROSTATICA
0 1 6 1	TRASMISSIONE POMPA	TRASMISSION DE LA POMPE	PUMPENANTRIEB	PUMP DRIVE	TRASMISION DE LA BOMBA
0 1 6 2	TELAIO POMPA	CADRE DE LA POMPE	PUMPENRAHMEN	PUMP FRAME	BASTIDOR DE LA BOMBA
0 1 6 3	COMANDO POMPA AVANZAMENTO	COMMANDE POMPE D'AVANCEMENT	ANTRIEBSPUMPEN-STEUERUNG	TRACTION PUMP CONTROL	MANDO BOMBA DE AVANCE
0 1 6 4	SERBATOIO OLIO	RESERVOIR DE HUILE	OELTANK	OIL TANK	DEPOSITO ACEITE
0 1 6 5	TUBAZIONI MANDATA POMPA	TUYAUTERIES D'ALIMENTATION POMPE TRACTION HIDROSTATIQUE	ROHRE FUER ZU UND AUSFLUSS DER HYDROSTATISCHANTRIEB-SPUMPE	HYDROSTATIC DRIVE PUMP DELIVERY TUBINGS	TUBERIAS ENVIO BOMBA
0 1 6 6	RADIATORE	RADIATEUR	KUEHLER	RADIATOR	RADIADOR
0 1 6 7	ELEMENTI RADIATORE	ELEMENTS DE RADIATEUR	KUEHLERELEMENTE	RADIATOR ELEMENTS	ELEMENTOS RADIADOR
0 1 6 8	TUBAZIONI RITORNO POMPA	TUYAUTERIES DE RETOUR POMPE TRACTION HYDROSTATIQUE	ROHRE FUER ZU UND RUCK DER HYDROSTATISCH-ANTRIEBSPUMPE	HYDROSTATIC DRIVE PUMP RETURN TUBINGS	TUBARIAS RETORNO BOMBA
0 1 6 9	TUBAZIONI POMPA E MOTORE TRAZIONE IDROSTATICA	TUYAUTERIES POMPE ET MOTEUR TRACTION HYDROSTATIQUE	ROHRE FUER MOTOR UND PUMPE DES HYDROSTATISCHEN ANTRIEBS	HYDROSTATIC DRIVE PUMP AND MOTOR TUBINGS	TUBERIAS BOMBA Y MOTOR
0 1 6 9 1	TUBAZIONI POMPA E MOTORE TRAZIONE IDROSTATICA	TUYAUTERIES POMPE ET MOTEUR TRACTION HYDROSTATIQUE	ROHRE FUER MOTOR UND PUMPE DES HYDROSTATISCHEN ANTRIEBS	HYDROSTATIC DRIVE PUMP AND MOTOR TUBINGS	TUBERIAS BOMBA Y MOTOR
0 1 6 10	DISPOSITIVO DI SICUREZZA PER TRAZIONE IDROSTATICA	DISPOSITIF DE SECURITE POUR TRACTION HYDROSTATIQUE	SICHERHEITVORRICHTUNG FUER HYDROSTATISCHEN ANTRIEB	SAFETY DISPOSALS FOR HYDROSTATIC TRACTION	DISPOSITIVOS SEGURIDAD POR LA TRACCION HIDROSTATICA
0 1 6 11	CAMBIO	BOITE DE VITESSES	GETRIEBEGEHAEUSE	GEARS BOX	CAJA DEL CAMBIO
0 1 6 12	ELEMENTI CAMBIO	ELEMENTS BOITE DE VITESSES	GETRIEBEELEMENTE	GEAR ELEMENTS	ELEMENTOS DE LA CAJA DEL CAMBIO
0 1 6 13	ELEMENTI DIFFERENZIALI	ELEMENTS DIFFERENTIEL	ELEMENTE DIFFERENTIAL	DIFFERENTIAL ELEMENTS	ELEMENTOS DIFERENCIAL
0 1 6 14	VARIANTI DISTRIBUTORE	VARIATIONS DISTRIBUTEUR	STEUERGEFASTVARIANTEN	VARIANTS OF VALVE CHEST	VARIANTES DISTRIBUIDOR
0 1 6 15	SERIE GUARNIZIONI POMPA E MOTORE	SOCIETE JOINT POMPE ET MOTEUR	SATZ DICHTUNGEN FUER MOTOR UND PUMPE	SEAL KIT FOR PUMP AND MOTOR	SERIE DE JUNTAS BOMBA Y MOTOR

.../...

https://www.tractormanualpdf.info/

	BASE	BASE	GRUNDTEILE	BASIC PARTS	BASE
8.2	FRENI	FREINS	BREMSEN	BRAKES	FRENOS
8.3 A 1	ELEMENTI FRENI (BREMBO)	ELEMENTS FREINS	ELEMENTE BREMSEN	BRAKES ELEMENTS	ELEMENTOS FRENOS
8.3 A 2	ELEMENTI FRENI (STIGMEC)	ELEMENTS FREINS	ELEMENTE BREMSEN	BRAKES ELEMENTS	ELEMENTOS FRENOS
8.3 B 1	ELEMENTI FRENO DI STAZIONAMENTO (BREMBO)	ELEMENTS FREIN DE STATIONNEMENT	HANDBREMSE ELEMENTE	PARKING BRAKE ELEMENTS	ELEMENTOS FRENO DE ESTACIONAMIENTO
8.3 B 2	ELEMENTI FRENO DI STAZIONAMENTO (STIGMEC)	ELEMENTS FREIN DE STATIONNEMENT	HANDBREMSE ELEMENTE	PARKING BRAKE ELEMENTS	ELEMENTOS FRENO DE ESTACIONAMIENTO
8.4	ASSALE ANTERIORE E RIDUTTORI	ESSIEU AVANT ET REDUCTEURS	VORDERACHSE UND UNTERSAETZER	FRONT AXLE AND REDUCERS	EJE ANTERIOR Y REDUCTORES
8.5	ELEMENTI RIDUTTORI	ELEMENTS REDUCTEURS	UNTERSAETZE ELEMENTE	REDUCERS ELEMENTS	ELEMENTOS REDUCTORES
8.6 A	SUPPORTO ASSALE POSTERIORE	SUPPORT D'ESSIEU ARRIERE	HALTERUNG FUER HINTERACHSE	REAR AXLE SUPPORT	SOPORTE EJE POSTERIOR
8.6 B	ASSALE POSTERIORE FISSO	ESSIEU ARRIERE FIXE	HINTERACHSE FEST	REAR AXLE FIXED	EJE POSTERIOR FIJO
8.6 C	ASSALE POSTERIORE REGOLABILE	ESSIEU ARRIERE REGLABLE	HINTERACHSE VERSTELL	REAR AXLE ADJUSTABLE	EJE POSTERIOR REGULABLE
8.7	FUSO RUOTE DIRETTRICI	FUSEE ROUES DIRECTRICES	ACHSSCHENKEL HINTERRAEDER	DIRECTION WHEELS STEERING	MANGUETA RUEDAS DIRECTRICES
8.8 A 1	RUOTE DIRETTRICI CON PNEUMATICI (13.5-18" 8 PR) (12.5-18" 8 PR)	ROUES DIRECTRICES AVEC PNEUS	VORDERRAEDER MIT BEREIFUNG	DIRECTION WHEELS WITH TYRES	RUEDAS DIRECTRICES CON NEUMATICOS
8.8 A 2	RUOTE DIRETTRICI CON PNEUMATICI (11.2-24" 8 PR) (12.4-24" 8 PR)	ROUES DIRECTRICES AVEC PNEUS	VORDERRAEDER MIT BEREIFUNG	DIRECTION WHEELS WITH TYRES	RUEDAS DIRECTRICES CON NEUMATICOS
8.8 A 3	RUOTE DIRETTRICI CON PNEUMATICI (14.9-24" 4 PR)	ROUES DIRECTRICES AVEC PNEUS	VORDERRAEDER MIT BEREIFUNG	DIRECTION WHEELS WITH TYRES	RUEDAS DIRECTRICES CON NEUMATICOS
8.8 A 4	RUOTE DIRETTRICI CON PNEUMATICI (11.5-15" 5 PR)	ROUES DIRECTRICES AVEC PNEUS	VORDERRAEDER MIT BEREIFUNG	DIRECTION WHEELS WITH TYRES	RUEDAS DIRECTRICES CON NEUMATICOS
8.9 A	GANCIO DI TRAINO NORMALE	CROCHET D'ATTELAGE NORMALE	ABSCHIEFPHAKEN NORMALER	TOW HOOK NORMAL	ENGANCHE DEL REMOLQUE NORMAL
8.9 B	GANCIO DI TRAINO ROCKINGER	CROCHET D'ATTELAGE ROCKINGER	ABSCHIEFPHAKEN ROCKINGER	TOW HOOK ROCKINGER	ENGANCHE DEL REMOLQUE ROCKINGER

https://www.tractormanualpdf.info/

	RUOTE MOTRICI CON PNEUMATICI	ROUES MOTRICES AVEC PNEUS	HINTERRAEDER MIT BEREIFUNG	DRIVE WHEELS WITH TYRES	RUEDAS MOTRICES CON NEUMATICOS
B 10 C 1	SEMIASSI	DEMI ESSIEUX	ACHSWELLEN	HALF SHAFT	SEMIEJES
B 10 C 2	PNEUMATICI ANTERIORI (23 L - 30") 14 PRI	PNEUMATIQUES AVANT	VORDERE REIFEN	FRONT TYRES	NEUMATICOS DELANTEROS
B 10 C 3	PNEUMATICI ANTERIORI (23 L - 30") 12 PRI	PNEUMATIQUES AVANT	VORDERE REIFEN	FRONT TYRES	NEUMATICOS DELANTEROS
B 10 C 4	PNEUMATICI ANTERIORI (28 L - 26") 12 PRI	PNEUMATIQUES AVANT	VORDERE REIFEN	FRONT TYRES	NEUMATICOS DELANTEROS
B 10 C 5	PNEUMATICI ANTERIORI (21 L - 30") 12 PRI	PNEUMATICUES AVANT	VORDERE REIFEN	FRONT TYRES	NEUMATICOS DELANTEROS
B 10 C 6	PNEUMATICI ANTERIORI (21 L-30") 12 PRI	PNEUMATICUES AVANT	VORDERE REIFEN	FRONT TYRES	NEUMATICOS DELANTEROS
B 10 C 7	PNEUMATICI ANTERIORI (18.4-30") 12 PRI	PNEUMATICUES AVANT	VORDERE REIFEN	FRONT TYRES	NEUMATICOS DELANTEROS
B 10 C 8	PNEUMATICI ANTERIORI (9.5-22") 12 PRI	PNEUMATICUES AVANT	VORDERE REIFEN	FRONT TYRES	NEUMATICOS DELANTEROS
	CINGOLATURA	CHENILLES	RAUPENKETTEN	CRAWLER TRACKS	ORUGAS
B 10 D 1	SEMIASSI	DEMI ESSIEUX	ACHSWELLEN	HALF SHAFT	SEMIEJES
B 10 D 2	CINGOLATURA	CHENILLES	RAUPENKETTEN	CRAWLER TRACKS	ORUGAS
B 10 D 3	PATTINI (L = 750 mm)	PATIN	GLEITSCHUCH	SHOE	PATIN
B 10 D 3 A	PATTINI APERTI (L = 750 mm)	PATIN OUVERTS	OFFEN-GLEITSTUECK	SHOE OPEN	PATIN ABIERTOS
B 10 D 4	ELEMENTI CATENARIA (IP 800)	ELEMENTS CHAINES	KETTENELEMENTE	CHAIN ELEMENTS	ELEMENTOS CADENAS
B 10 D 4 1	ELEMENTI CATENARIA (SIMMEL)	ELEMENTS CHAINES	KETTENELEMENTE	CHAIN ELEMENTS	ELEMENTOS CADENAS
B 10 D 5	ELEMENTI RULLI E RUOTE TENDICINGOLO (BERCO)	ELEMENTS GALETS ET ROUES TENDEUSES	ROLLENELEMENTE UND SPANNRAEDER	ROLLERS ELEMENTS AND IDLER WHEELS	ELEMENTOS RODILLOS Y RUEDAS TENSORAS DE CADENA
B 10 D 5 1	ELEMENTI RULLI E RUOTE TENDICINGOLO (SIMMEL)	ELEMENTS GALETS ET ROUES TENDEUSES	ROLLENELEMENTE UND SPANNRAEDER	ROLLERS ELEMENTS AND IDLER WHEELS	ELEMENTOS RODILLOS Y RUEDAS TENSORAS DE CADENA
B 10 D 6	PATTINI IN GOMMA (L = 700 mm)	PATIN DE CAOUTCHOUC	GLEITSTUECK GUMM.	RUBBER SHOE	PATIN DE GOMA

https://www.tractormanualpdf.info/

https://www.tractormanualpdf.info/

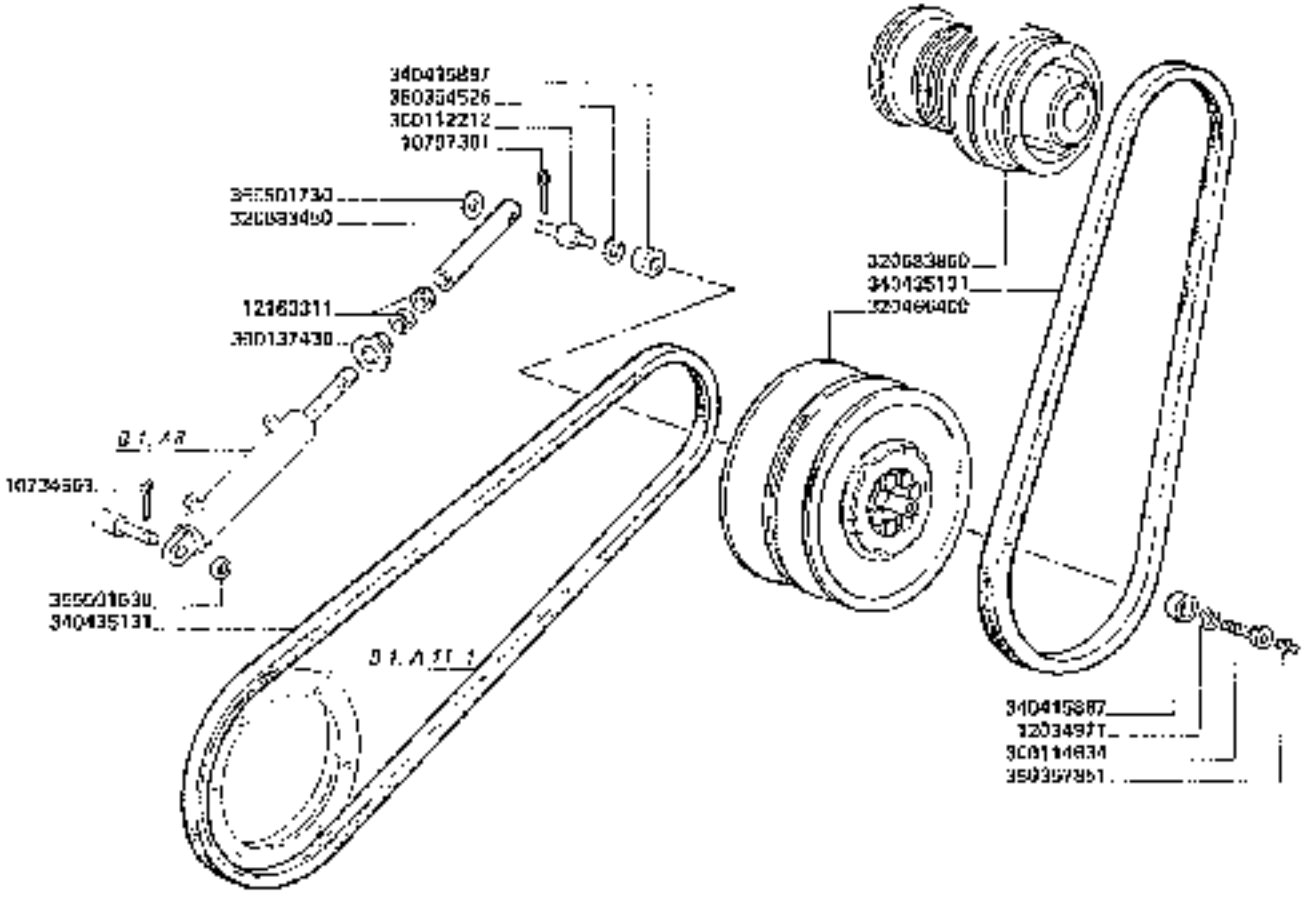

3650-3650R
3750-3750R

VARIATORE DI TRAZIONE

Variateur de traction
Fahrgetriebe

Ground speed variator
Variador de tracción

B1.A1

https://www.tractormanualpdf.info/

MODIF.	ANT. MODIT	N. ORDIN.	Q	DENOMINAZIONE	DESIGNATION	BENENNUNG	DESCRIPTION	DENOMINACIONES
		10724667	1	COPIGLIA	COUPLE FENDUE	SPLINT	COTTER PIN	PASADOR ABIERTO
		10797301	1	COPIGLIA	COUPLE FENDUE	SPLINT	COTTER PIN	PASADOR ABIERTO
		12024971	1	RONDELLA ELASTICA	RONDELLA	FEDERSCHEIBE	SPRING WASHER	ARANDELA ELASTICA
		12163311	2	DADO	ECROU	MUTTER	NUT	TUERCA
		300132232	1	PERNO	AXE	BOLZEN	PIN	EJE
		300134634	1	VITE	VIS	SCHRAUBE	SCREW	TORNILLO
		300137430	1	DADO DI FISSAGGIO	ECROU DE FIXAGE	EINSTELLMUTTER	ADJUSTING NUT	TUERCA DE AJUSTE
		320466400	1	VARIATORE	VARIATEUR	VARIATOR	VARIATOR	VARIADOR
		320682456	1	PROLUNGA MANICOTTO	RALLONGE	VERLAENGERUNG	EXTENSION	PROLONGA
		320683850	1	PULEGGIA	POULIE	KEILRIEMENSCHEIBE	PULLEY	POLEA
		340415887	7	SUCCOLA	PAGUE	BUECHSE	BUSH	CASQUILLO
		340435131	3	CINGHIA	COURROIE	RIEMEN	BELT	CORREA
		350354525	1	RONDELLA ELASTICA	RONDELLE W	FEDERSCHEIBE	SPRING WASHER	ARANDELA ELASTICA
		350357051	1	INGRASSATORE	GRAISSEUR	SCHMIERNIPPEL	GREASE NIPPLE	ENGRASADOR
		355501533	1	RONDELLA	RONDELLE	SCHEIBE	WASHER	ARANDELA
		356501730	1	RONDELLA	RONDELLE	SCHEIBE	WASHER	ARANDELA

https://www.tractormanualpdf.info/

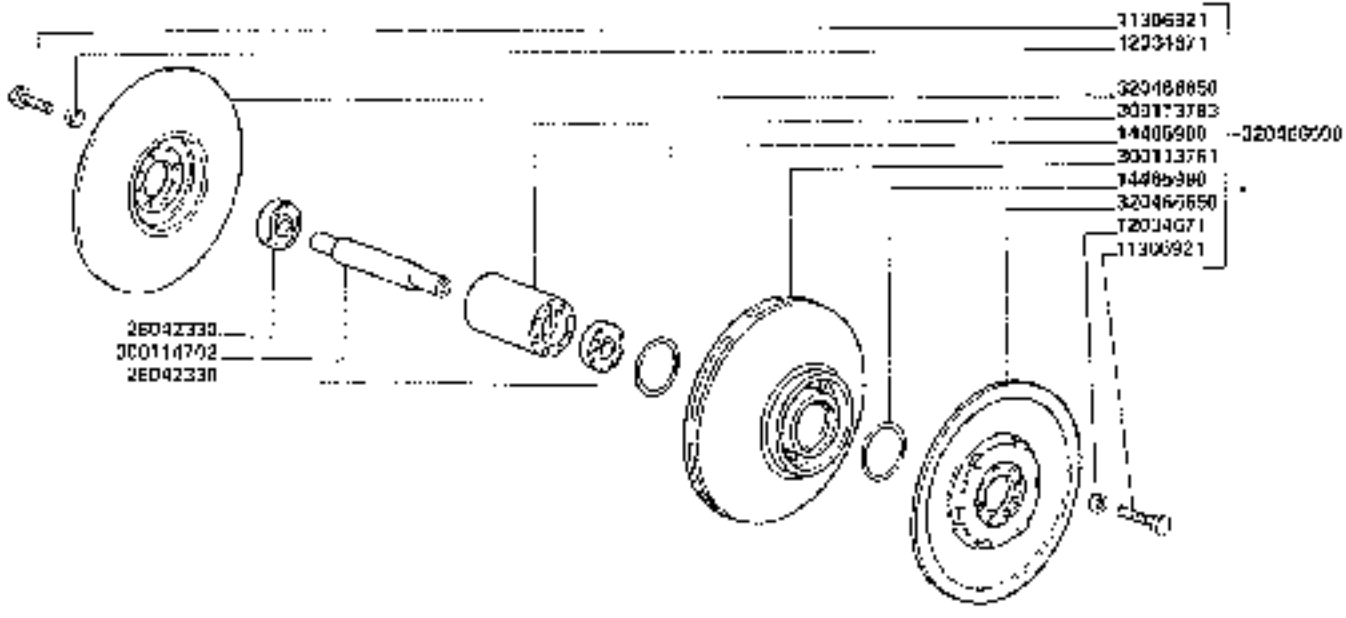

3650-3650R
3750-3750R

ELEMENTI VARIATORE DI TRAZIONE

Elements variateur de traction
Elemente Fahrgetriebe Variator
Ground speed variator elements
Elementos variador de tracción

B1.A2

https://www.tractormanualpdf.info/

MODIF.	ANT. MODIF	N. ORDIN.	C	DENOMINAZIONE	DESIGNATION	BENENNING	DESCRIPTION	DENOMINACIONES
		11306921	(6)	VITE	VIS	SCHRAUBE	SCREW	TORNILLO
		72034671	(16)	ROSETTA ELASTICA	RONDELLE W	FEDERSCHEIBE	SPRING WASHER	ARANDELA ELASTICA
		14466909	(2)	GUARNIZIONE	JOINT	DIRIBL	O-RING	JUNTA
		28042333	2	CUSCINETTO	ROULEMENT	LAGER	BEARING	ROCAMIENTO
		300112761	(1)	DISCO INT	DISQUE	SCHEIBE	DISC	DISCO
		300113783	(1)	MUAVO DISCO	MOYEU	NABE	HUB	CUBO
		300114702	1	PERNO	AXE	BOLZEN	PIN	EJE
		320466503	1	GRUPPO DISCO	DISQUES CPT	VARIATORSCHEIBE	DISCS ASSY	CONVERTIDOR
		320466650	(2)	DISCO EST.	DISQUE	SCHEIBE	DISC	DISCO

https://www.tractormanualpdf.info/

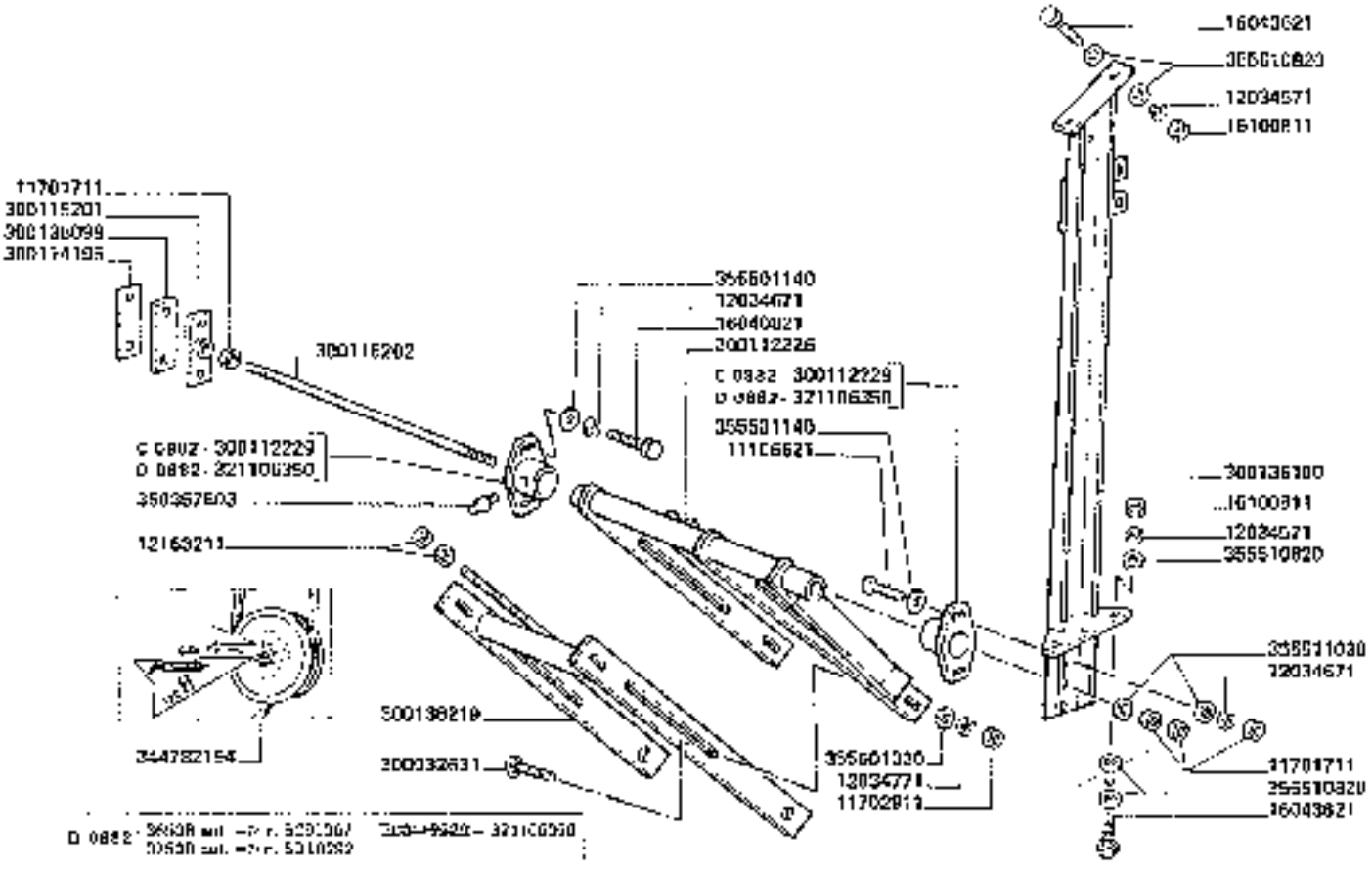

3650-3650R
3750-3750R

TELAIO VARIATORE DI TRAZIONE

Cadre variateur de traction
Antriebsvariatorrahmen
Drive variator frame
Marco variador tracción

B1.A3

https://www.tractormanualpdf.info/

VOORF	ANT MODIF.	N. ORDIN	Q	DENOMINAZIONE	DESIGNATION	BENENNUNG	DESCRIPTION	DENOMINACIONES
		11106621	4	VITE	VIS	SCHRAUBE	SCREW	TORNILLO
		11701711	5	DADO	ECROU	MUTTER	NUT	TUERCA
		11702311	4	DADO	ECROU	MUTTER	NUT	TUERCA
		12034571	5	ROSETTA ELASTICA	RONDELLE W	FEDERSCHEIBE	SPRING WASHER	ARANDELA ELASTICA
		12034671	4	ROSETTA ELASTICA	RONDELLE W	FEDERSCHEIBE	SPRING WASHER	ARANDELA ELASTICA
		12034771	4	ROSETTA ELASTICA	RONDELLE W	FEDERSCHEIBE	SPRING WASHER	ARANDELA ELASTICA
		12163211	2	DADO	ECROU	MUTTER	NUT	TUERCA
		16040821	2	VITE	VIS	SCHRAUBE	SCREW	TORNILLO
		16043821	2	VITE	VIS	SCHRAUBE	SCREW	TORNILLO
		16043921	3	VITE	VIS	SCHRAUBE	SCREW	TORNILLO
		16100911	5	DADO	ECROU	MUTTER	NUT	TUERCA
		300032631	4	VITE	VIS	SCHRAUBE	SCREW	TORNILLO
		300112220	1	BRACCIO VARIATORE	CADRE VARIATEUR	GABELSTANDFEST	FIXED FRAME	BASTIDOR FIJO
C0302		300112220	2	SUPPORTO BRACCIO	SUPPORT	HALTERUNG	SUPPORT	SOPORTE
		300114195	1	SPESSORE	CALE D'EPAISSEUR	DISTANZSTUECK	SHIM	LIMESOR
		300116207	1	PIASTRINA	PLAQUETTE	PLATTCHEN	PLATE	PLANCHUELA
		300115902	1	TIRANTE	TIRANT	SPANNER	TIE ROD	TIRANTE
		300136098	1	SPESSORE	CALE D'EPAISSEUR	DISTANZSTUECK	SHIM	ESPESOR
		300136100	1	TRAVE SUPPORTO	RAIDISSEUR	QUERRAHMEN	SUPPORT BEAM	REFUERZO
		300136210	1	BRACCIO BERCIAV	CADRE MOBILE	GABELUMWELSCHE	MOVABLE FRAME	BASTIDOR MOVIL
C0302		321106350	2	SUPPORTO BRACCIO	SUPPORT	HALTERUNG	SUPPORT	SOPORTE
		344702104	1	DECALCOMANIA	DECALCOMANIE	ABZIEHBILD	TRANSFER	CALCOMANIA
		350357803	2	INGRASATORE	GRAISSEUR	SCHMIERNIPPEL	GREASE NIPPLE	ENGRASADOR
		355501160	1	RONDELLA	RONDELLE	SCHEIBE	WASHER	ARANDELA
		355501330	4	RONDELLA	RONDELLE	SCHEIBE	WASHER	ARANDELA
		355510320	13	RONDELLA	RONDELLE	SCHEIBE	WASHER	ARANDELA
		355511030	3	RONDELLA	RONDELLE	SCHEIBE	WASHER	ARANDELA

https://www.tractormanualpdf.info/

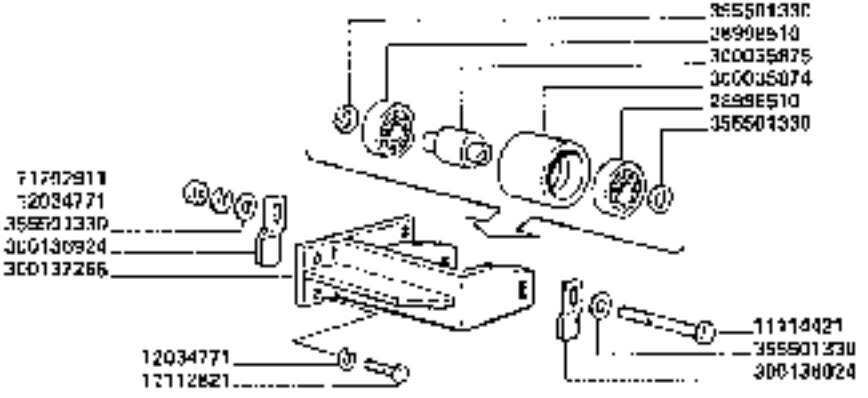

3650-3650R **3750-3750R**	TENDITORE CINGHIA VARIATORE DI TRAZIONE *Tendeur de courroie variateur de traction* *Belt tensioner ground speed variator* *Riemenspannung [illegible]* *Tensor [illegible] variator de traction*	**B1.A4**

https://www.tractormanualpdf.info/

MODIF	ANT	MODIF	N. ORDIN.	Q	DENOMINAZIONE	DESIGNATION	BENENNUNG	DESCRIPTION	DENOMINACIONES
			11112021	4	VITE	V-S	SCHRAUBE	SCREW	TORNILLO
			11114421	1	VITE	V-S	SCHRAUBE	SCREW	TORNILLO
			31702911	1	DADO	ECROU	MUTTER	NUT	TUERCA
			12334771	5	ROSETTA ELASTICA	RONDELLE W	FEDERSCHEIBE	SPRING WASHER	ARANDELA ELASTICA
			26996510	2	CUSCINETTO	ROULEMENT	LAGER	BEARING	RODAMIENTO
			300035874	1	RULLO	ROULEAU	ROLLE	ROLLER	RODILLO
			300035875	1	PERNO RULLO	AXE	BOLZEN	PIN	EJE
			300136924	2	PATTINO LAT	GUIDE COURROIE	RIEMENFUEHRUNG	BELT GUIDE	GUIA CORREA
			300137266	1	SUPPORTO RULLO	SUPPORT	HALTERUNG	SUPPORT	SOPORTE
			355501330	4	RONDELLA	RONDELLE	SCHEIBE	WASHER	ARANDELA

https://www.tractormanualpdf.info/

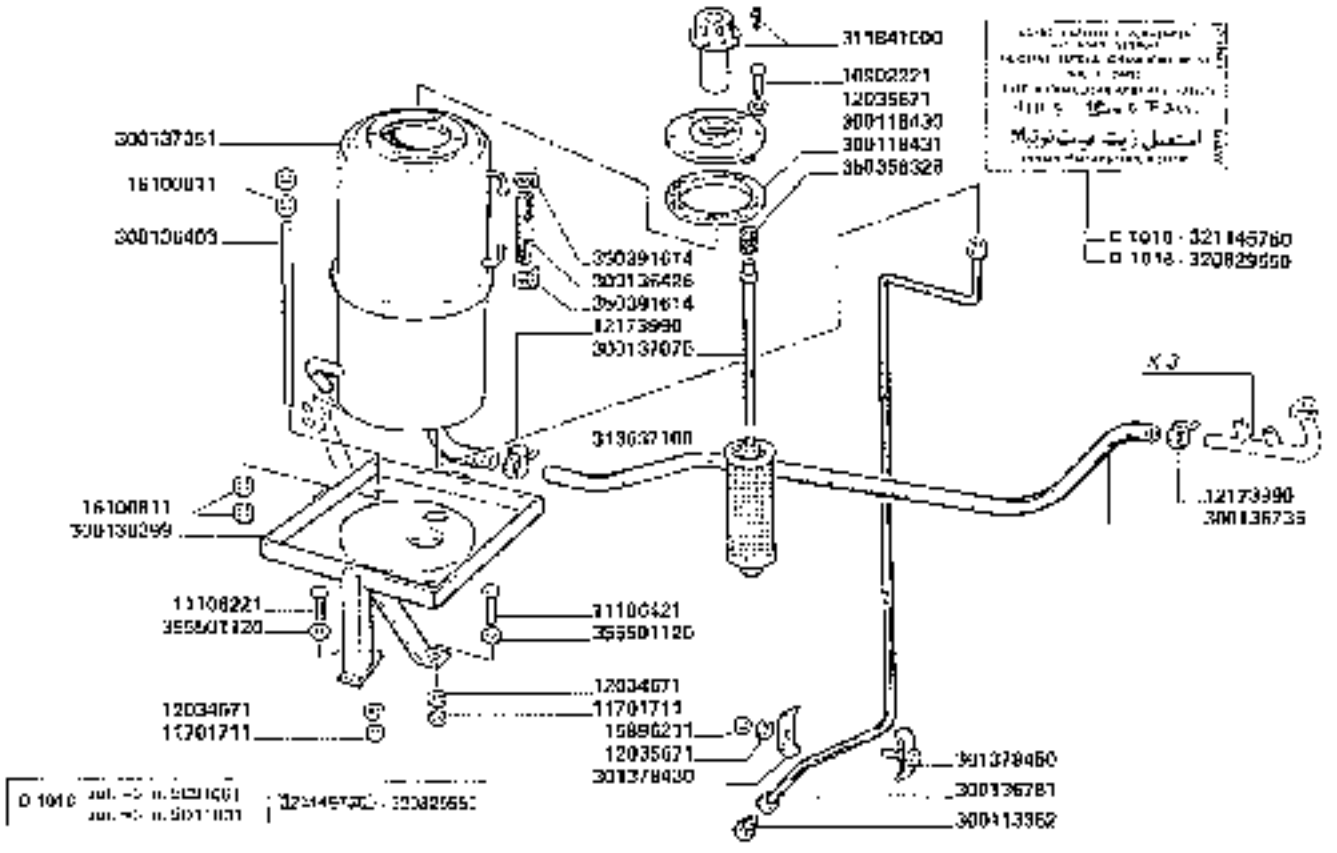

3650-3650R
3750-3750R

SERBATOIO OLIO

Reservoir de huile
Oil tank

Oil tank
Deposito aceite

https://www.tractormanualpdf.info/

B1.A5

MODIF.	ANT. MODIF.	N° ORDIN.	C.	DENOMINAZIONE	DESIGNATION	BENENNUNG	DESCRIPTION	DESIGNACIONES
		10902221	6	VITE	VIS	SCHRAUBE	SCREW	TORNILLO
		11130221	1	VITE	VIS	SCHRAUBE	SCREW	TORNILLO
		11130421	2	VITE	VIS	SCHRAUBE	SCREW	TORNILLO
		11701711	3	DADO	ECROU	MUTTER	NUT	TUERCA
		12034671	5	ROSETTA ELASTICA	RONDELLE W	FEDERSCHEIBE	SPRING WASHER	ARANDELA ELASTICA
		12035671	8	ROSETTA ELASTICA	RONDELLE W	FEDERSCHEIBE	SPRING WASHER	ARANDELA ELASTICA
		12173990	2	COLLARE	COLLIER	SCHELLE	CLAMP	COLLAR
		15806711	2	DADO	ECROU	MUTTER	NUT	TUERCA
		16100811	8	DADO	ECROU	MUTTER	NUT	TUERCA
		300113357	1	TAPPO	BOUCHON	VERSCHLUSSSCHRAUB.	SCREW PLUG	TAPON ROSCADO
		300110430	1	PIASTRA	PLAQUE	PLATTE	PLATE	PLACA
		300118131	1	GUARNIZIONE	JOINT	DICHTUNG	GASKET	JUNTA
		300130399	1	SUPPORTO SERBATOIO	SUPPORT	HALTERUNG	SUPPORT	SOPORTE
		300130103	2	TIRANTE	TIRANT	SPANNSCHLOSSEN	TIE-ROD	TIRANTE
		300136426	1	TUBO VISORE LIVELLO	REGARD	SCHAUGLAS	SIGHT GLASS	CRISTAL
		300136735	1	TUBO DI ASPIRAZ.	TUYAU D'ASPIRATION	ANSAUGROHR	INTAKE PIPE	TUBO DE ADMISION
		300136731	1	TUBO SCARICO OLIO	TUYAU DE VIDANGE	OELABFLUSSROHR	OIL DRAIN PIPE	TUBO
		300137051	1	SERBATOIO OLIO IDRAUL.	RES. D'HUILE HYDR.	HYDRAULIKOELTANK	HYDRAULIC TANK	DEP. DE ACEITE HIDR.
		300137075	1	ASTA ISMANTIC	TOUCHANETTE	BOLZEN	STUD	ESPARRAGO
		301370430	2	BRIGLIA	COLLIER	HALTER	RETAINER	COLLAR
		301378450	5	BRIGLIA	COLLIER	HALTER	RETAINER	COLLAR
		311841000	1	CONFL. SFIATO	REVIFLARD	ENTLUEFTER	VENT	RESPIRADERO
		313637100	1	FILTRO	FILTRE	FILTER	FILTER	FILTRO
D 1016		320929550	1	DECALCOMANIA	DECALCOMANIE	ABZIEHBILD	TRANSFER	CALCOMANIA
C 1076		321145750	1	DECALCOMANIA	DECALCOMANIE	ABZIEHBILD	TRANSFER	CALCOMANIA
		350956328	1	MOLLA	RESSORT	FEDER	SPRING	RESORTE
		350391610	2	FASCETTA	COLLIER	SCHELLE	CLAMP	COLLAR
		350501170	3	RONDELLA	RONDELLE	SCHEIBE	WASHER	ARANDELA

https://www.tractormanualpdf.info/

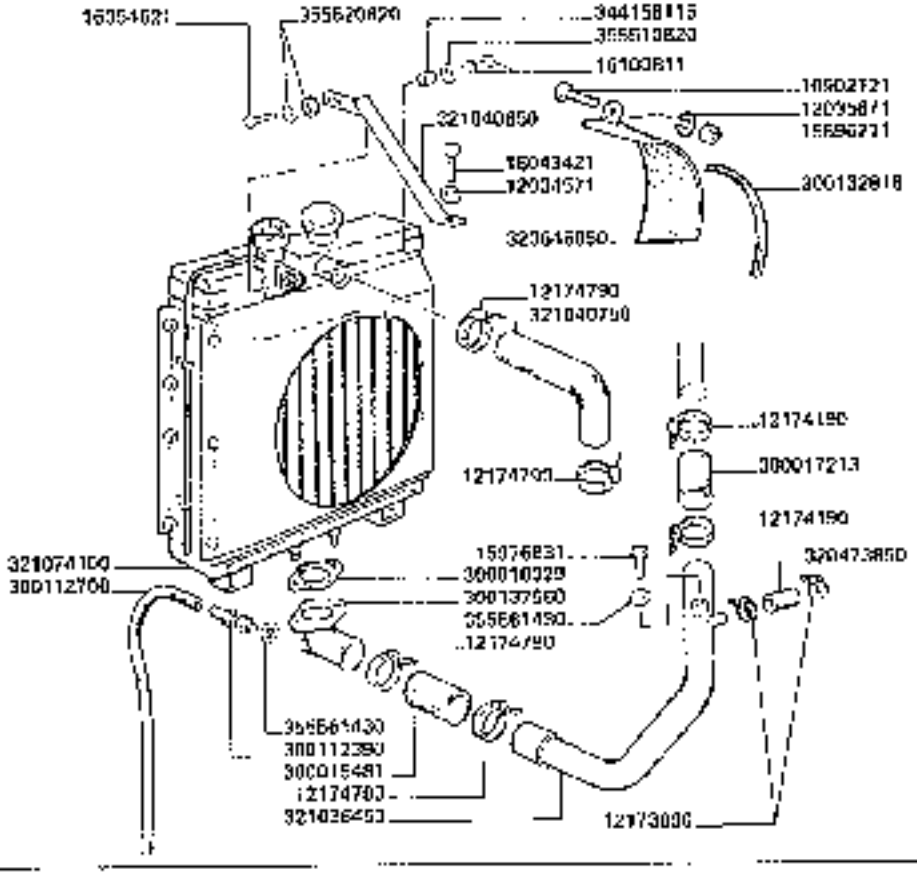

https://www.tractormanualpdf.info/

MODIF.	ANT. MODIF.	N. ORDIN.	Q	DENOMINAZIONE	DESIGNATION	BENENNUNG	DESCRIPTION	DENOMINACIONES
		10902121	3	VITE	VIS	SCHRAUBE	SCREW	TORNILLO
		12034571	9	ROSETTA ELASTICA	RONDELLE W	FEGERSCHEIBE	SPRING WASHER	ARANDELA ELASTICA
		12035671	2	ROSETTA ELASTICA	RONDELLE W	FEGERSCHEIBE	SPRING WASHER	ARANDELA ELASTICA
		12173090	2	COLLARE	COLLIER	SCHELLE	CLAMP	COLLAR
		12174190	2	COLLARE	COLLIER	SCHELLE	CLAMP	COLLAR
		12174790	4	COLLARE	COLLIER	SCHELLE	CLAMP	COLLAR
		15896211	2	DADO	ECROU	MUTTER	NUT	TUERCA
	15976021	15976831	1	VITE	VIS	SCHRAUBE	SCREW	TORNILLO
		16043221	8	VITE	VIS	SCHRAUBE	SCREW	TORNILLO
		16043221	2	VITE	VIS	SCHRAUBE	SCREW	TORNILLO
		16043421	1	VITE	VIS	SCHRAUBE	SCREW	TORNILLO
		16054621	1	VITE	VIS	SCHRAUBE	SCREW	TORNILLO
		16100811	2	DADO	ECROU	MUTTER	NUT	TUERCA
		16104111	2	DADO	ECROU	MUTTER	NUT	TUERCA
		16104111	2	DADO	ECROU	MUTTER	NUT	TUERCA
		300010029	1	GUARNIZIONE	JOINT	DICHTUNG	GASKET	JUNTA
		300016401	1	MANICOTTO	MANCHON	SCHLAUCH	SLEEVE	MANGUITO
		300017233	1	MANICOTTO	MANCHON	SCHLAUCH	SLEEVE	MANGUITO
		300112390	1	RUBINETTO SCARICO	ROBINET DE VIDAN	ABLASSHAHN	DRAIN COCK	GRIFO DE VACIADO
		300112700	1	TUBO SCARICO ACQUA	TUYAU	ROHR	PIPE	TUBO
		300132816	1	PROFILO SU CARENTO	PROFIL DE CADUT.	PROFILGUMMI	RUBBER PROFILE	PERFIL DE GOMA
		300134848	1	PROFILO PROTEZ.	PROFIL DE CADUT.	PROFILGUMMI	RUBBER PROFILE	PERFIL DE GOMA
		300137560	1	RACCORDO INF.	RACCORD	STUTZEN	UNION	RACOR

https://www.tractormanualpdf.info/

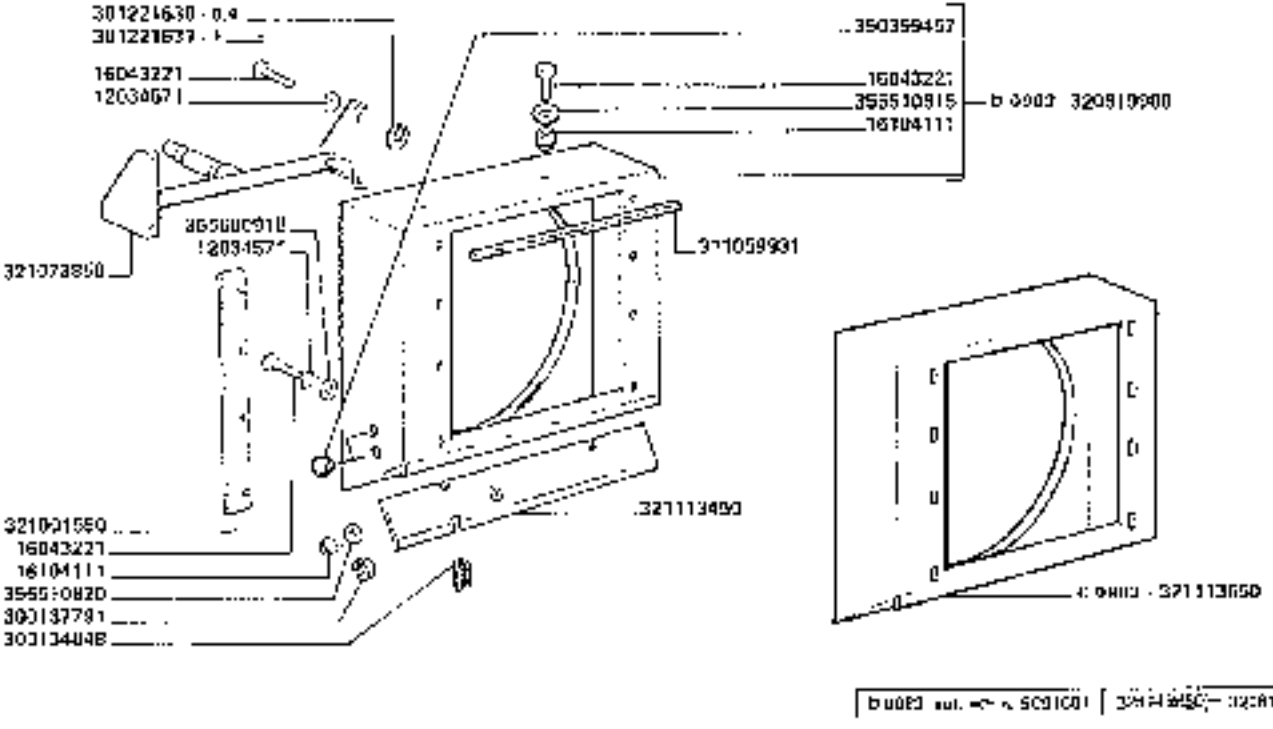

3650-3650R

RADIATORE

Radiator
Kühler

Radiator
Radiateur

https://www.tractormanualpdf.info/

B1.A6

2

VOUIR. ANT MUDIF.	V. ORDIN.	Q	DENOMINAZIONE	DESIGNATION	BENENNUNG	DESCRIPTION	DENOMINACIONES
	300137701	1	PROFILO	PROFIL	PROFIL	PROFILE	PERFIL
	301221630	4	SPESSORE	EPAISSEUR	DISTANZSTUECK	SHIM	ESPESOR
	301221601	4	SPESSORE	EPAISSEUR	DISTANZSTUECK	SHIM	ESPESOR
	371055997	2	GUARNIZIONE	JOINT	DICHTUNG	GASKET	JUNTA
	320473850	1	MANICOTTO	MANCHON	SCHLAUCH	SLEEVE	MANGUITO
	320660850	3	PROTEZIONE VENTIL.	PROTECTION	SCHUTZBLECH	GUARD	PROTECCION
0 0080	320810900	1	CONVOGLIATORE FILTRO	CONVOYEUR	LEITBLECH	CONVEYOR	CONVOYADOR
	320036450	2	TUBO MANDATA	TUYAU	ROHR	PIPE	TUBO
	321040060	1	TIRANTE PORT.	TIRANT	STREBE	STIFFENER	TIRANTE
	321040750	1	MANICOTTO	MANCHON	SCHLAUCH	SLEEVE	MANGUITO
	321070060	2	TIRANTE SUPP. FILTRO	SUPPORT	HALTEBUCHSE	SUPPORT	SOPORTE
	321074100	1	COMPL. RADIATORE	RADIATEUR	KUEHLER	RADIATOR	RADIADOR
	321091560	1	CHIUSURA CST. CONVOGL.	FERMETURE	ABDECKUNG	COVER	CIERRE
	321110460	1	CHIUSURA INF. RADIAT.	FERMETURE	ABDECKUNG	COVER	CIERRE
0 0085	321113650	1	CONVOGLIAT. FILTRO	CONVOYEUR	LEITBLECH	CONVEYOR	CONVOYADOR
	344759175	1	BOCCOLA	DOUILLE	BUCHSE	BUSH	CASQUILLO
	350359467	2	TAPPO	BOUCHON	STOPFEN	PLUG	TAPON
	355500115	8	RONDELLA	RONDELLE	SCHEIBE	WASHER	ARANDELA
	355510075	2	RONDELLA	RONDELLE	SCHEIBE	WASHER	ARANDELA
	355510820	3	RONDELLA	RONDELLE	SCHEIBE	WASHER	ARANDELA
	355620020	2	RONDELLA	RONDELLE	SCHEIBE	WASHER	ARANDELA
	355661400	2	GUARNIZIONE	JOINT	DICHTUNG	GASKET	JUNTA

https://www.tractormanualpdf.info/

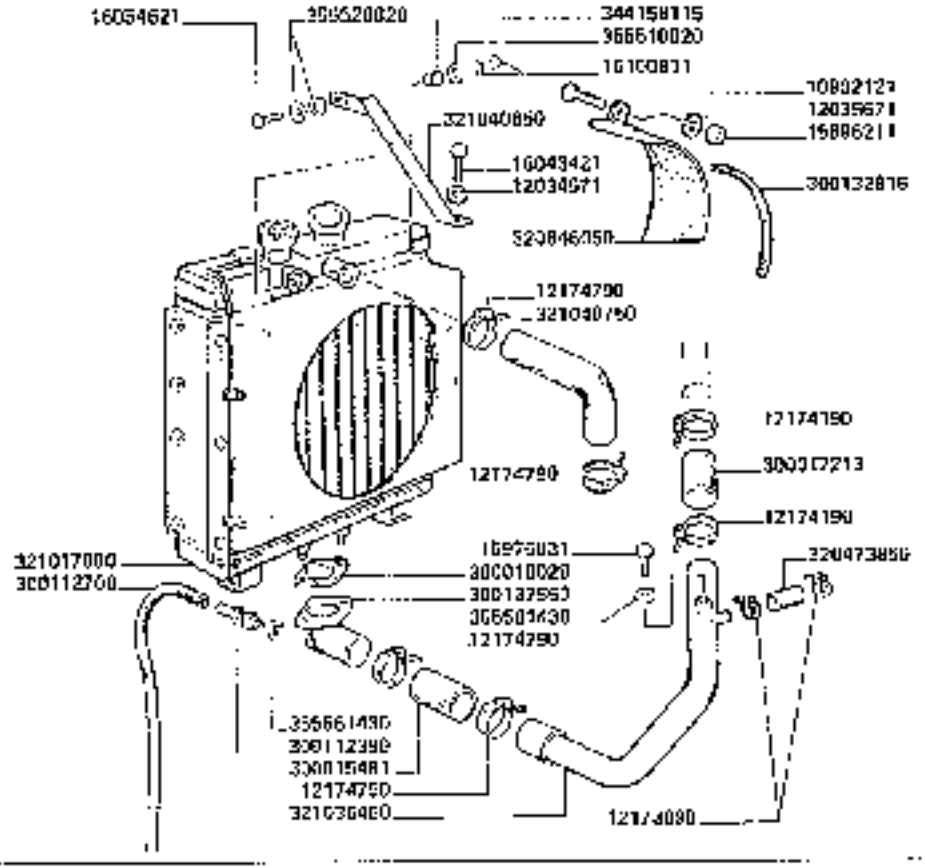

RADIATORE

Radiateur
Kühler

Radiator
Radiador

https://www.tractormanualpdf.info/

MODIF	ANT MODIF.	N. DISEGN.	Q	DENOMINAZIONE	DESIGNATION	BEZEICHNUNG	DESCRIPTION	DENOMINACIONES
		30032121	3	VITE	VIS	SCHRAUBE	SCREW	TORNILLO
		12039571	9	ROSETTA ELASTICA	ROWELLE W	FEDERSCHEIBE	SPRING WASHER	ARANDELA ELASTICA
		12035671	3	ROSETTA ELASTICA	ROWELLE W	FEDERSCHEIBE	SPRING WASHER	ARANDELA ELASTICA
		12173890	2	COLLARE	COLLIER	SCHELLE	CLAMP	COLLAR
		12174190	2	COLLARE	COLLIER	SCHELLE	CLAMP	COLLAR
		12174790	4	COLLARE	COLLIER	SCHELLE	CLAMP	COLLAR
		15098211	3	DADO	ECROU	MUTTER	NUT	TUERCA
	15073821	16970631	1	VITE	VIS	SCHRAUBE	SCREW	TORNILLO
		16013221	8	VITE	VIS	SCHRAUBE	SCREW	TORNILLO
		16043271	25	VITE	VIS	SCHRAUBE	SCREW	TORNILLO
		16043421	1	VITE	VIS	SCHRAUBE	SCREW	TORNILLO
		16054621	1	VITE	VIS	SCHRAUBE	SCREW	TORNILLO
		16100011	2	DADO	ECROU	MUTTER	NUT	TUERCA
		16104111	2	DADO	ECROU	MUTTER	NUT	TUERCA
		16104111	120	DADO	ECROU	MUTTER	NUT	TUERCA
		300010029	1	GUARNIZIONE	JOINT	DICHTUNG	GASKET	JUNTA
		300016491	1	MANICOTTO	MANCHON	SCHLAUCH	SLEEVE	MANGUITO
		300017213	1	MANICOTTO	MANCHON	SCHLAUCH	SLEEVE	MANGUITO
		300112390	1	[illegible]	TIGE A LT DE VIDANGE	ABLASSHAHN	DRAIN COCK	GRIFO DE VACIADO
		300112700	1	TUBO SCARICO ACQUA	TUYAU	ROHR	PIPE	TUBO
		300132010	1	PROFILO GUARNIZIONE	PROFIL DE JOINT	PROFILGUMMI	RUBBER PROFILE	PERFIL DE GOMA
		300134848	1	PROFILO PROTEZ.	PROFIL DE JOINT	PROFILGUMMI	RUBBER PROFILE	PERFIL DE GOMA
		300137000	2	GUARNIZIONE	JOINT	DICHTUNG	GASKET	JUNTA

https://www.tractormanualpdf.info/

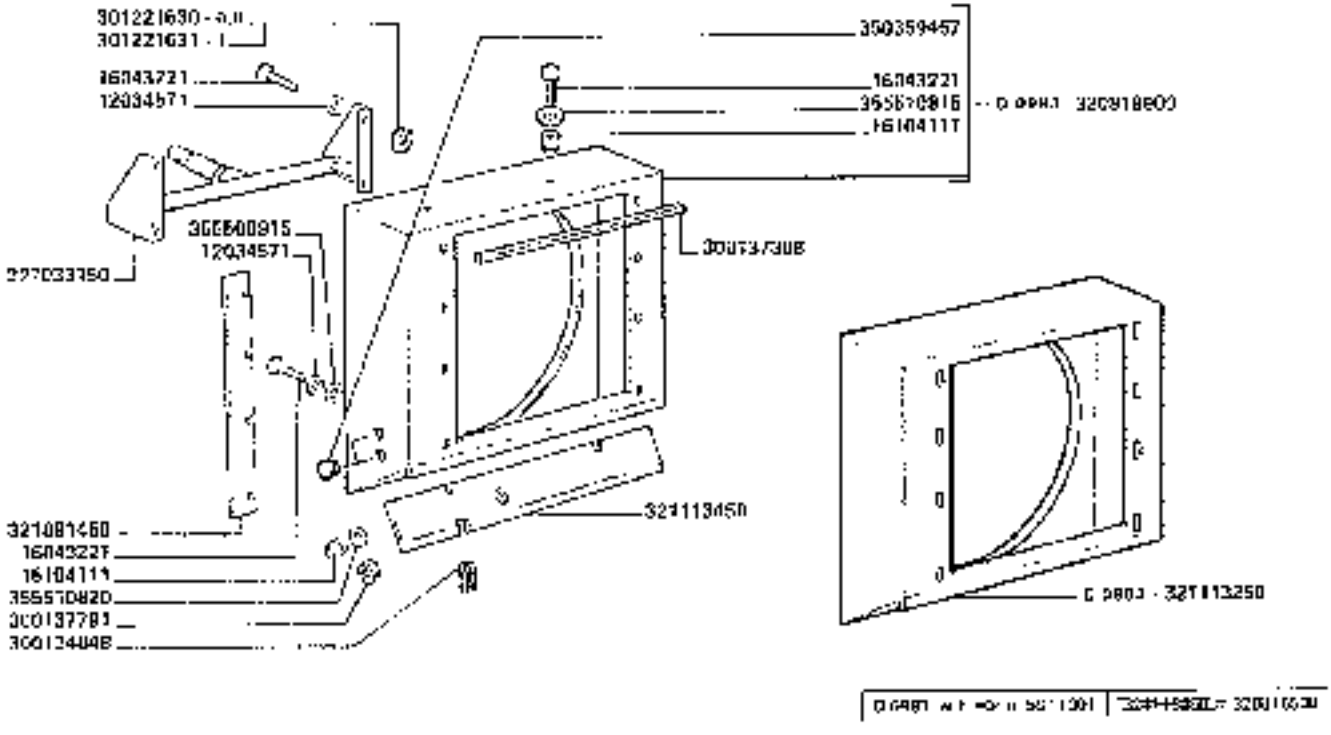

RADIATORE

B1.A6.1

3750-3750R

Radiator
Kuehler

Radiator
Radiator

https://www.tractormanualpdf.info/

MODIF.	ANT. MODIF.	N. ORDIN.	Q	DENOMINAZIONE	DESIGNATION	BEZEICHNUNG	DESCRIPTION	DENOMINACIONES
		300137580	1	RACCORDO INF.	[illegible]	[illegible]	[illegible]	[illegible]
		300137791	1	PROFILO	PROFILE	PROFIL	PROFILE	PERFIL
		301721630	4	SPESSORE	SPACERS	DISTANZSTÜCKE	SHIM	ESPESOR
		301221531	4	SPESSORE	SPACERS	DISTANZSTÜCKE	SHIM	ESPESOR
		320473850	1	MANICOTTO	MANCHON	SCHLAUCH	SLEEVE	MANGUITO
		320040060	1	PROTEZIONE VENTIL.	PROTECTION	SCHUTZGITTER	GUARD	PROTECCION
TI 9503		321610500	1	CONVOGLIATORE FILTRO	CONVEYOR	FÖRDERER	CONVEYOR	CONVEYADOR
		321017000	1	COMPL. RADIATORE	COMPLETE	KOMPLETT	RADIATOR	RADIADOR
		321033160	1	TRAVE SUP. FILTRO	SUPPORT	TRAGEHALTERUNG	SUPPORT	SOPORTE
		321096450	1	TUBO MANIGLIA	TUBAL	ROHR	PIPE	TUBO
		321040860	1	TIRANTI POST	TIRANT	STÄBE	STIFFENER	TIRANTE
		321040790	1	MANICOTTO	SADDLE	SCHLAUCH	SLEEVE	MANGUITO
		321091450	1	CHIUSURA LST. COVV	FRONT COVER	ABDECKUNG	COVER	CIERRE
TI 9503		321113250	1	CONVOGLIATORE	CONVEYOR	FÖRDERER	CONVEYOR	CONVEYADOR
		321113450	1	CHIUSURA INF. BASIA	FRONT COVER	ABDECKUNG	COVER	CIERRE
		344150115	1	BUCCOLA	BALLS	KUGELN	BALL	CASQUILLO
		350359457	121	TAPPO	PLUGS	STOPFEN	PLUG	TAPON
		350500915	8	RONDELLA	WASHER	SCHEIBE	WASHER	ARANDELA
		355510015	121	RONDELLA	WASHER	SCHEIBE	WASHER	ARANDELA
		355510820	5	RONDELLA	WASHER	SCHEIBE	WASHER	ARANDELA
		356620020	2	RONDELLA	WASHER	SCHEIBE	WASHER	ARANDELA
		355561430	2	GUARNIZIONE	JOINT	DICHTUNG	GASKET	JUNTA

https://www.tractormanualpdf.info/

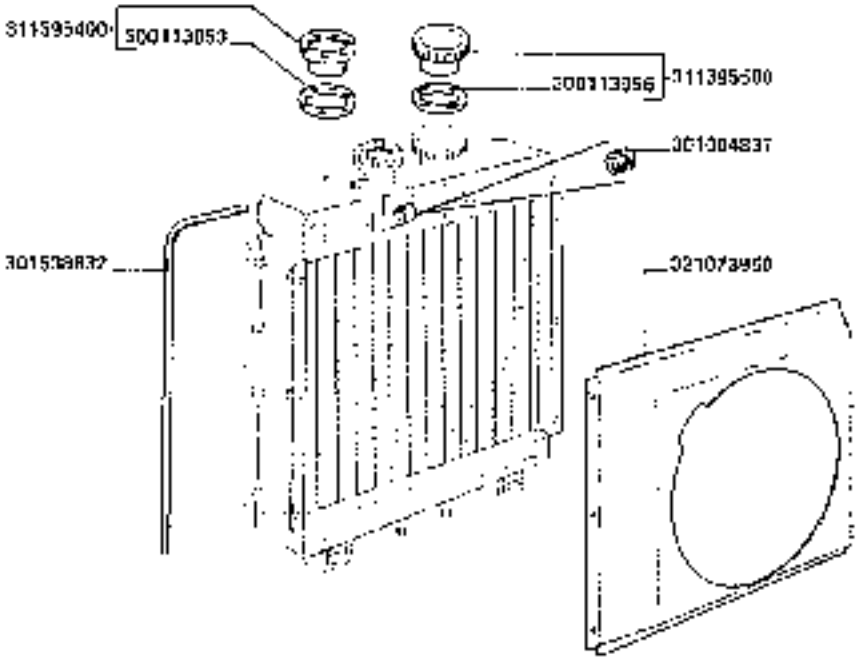

https://www.tractormanualpdf.info/

MODIF.	ANT	MODIF.	N. ORDEN	Q	DENOMINAZIONE	DESIGNATION	BENENNUNG	DESCRIPTION	DENOMINACIONES
			300113953	(1)	GUARNIZIONE	JOINT	DICHTUNG	GASKET	JUNTA
			300113958	(1)	GUARNIZIONE	JOINT	DICHTUNG	GASKET	JUNTA
			301004831	1	GOMMINO	AMORTISSEUR	GUMMI	ABSORBER	AMORTIGUADOR
			301538832	1	TUBO SFIATO	TUYAU	ROHR	PIPE	TUBO
			311395400	1	VALVOLA	CLAPET	VENTIL	VALVE	VALVULA
			311395500	1	TAPPO	BOUCHON	STOPPEN	PLUG	TAPON
			321073950	1	CONVOGLIATORE	CONVOYEUR	AUSLASSLEITBLECH	OUTLET CONVEYOR	CONVOYADOR

https://www.tractormanualpdf.info/

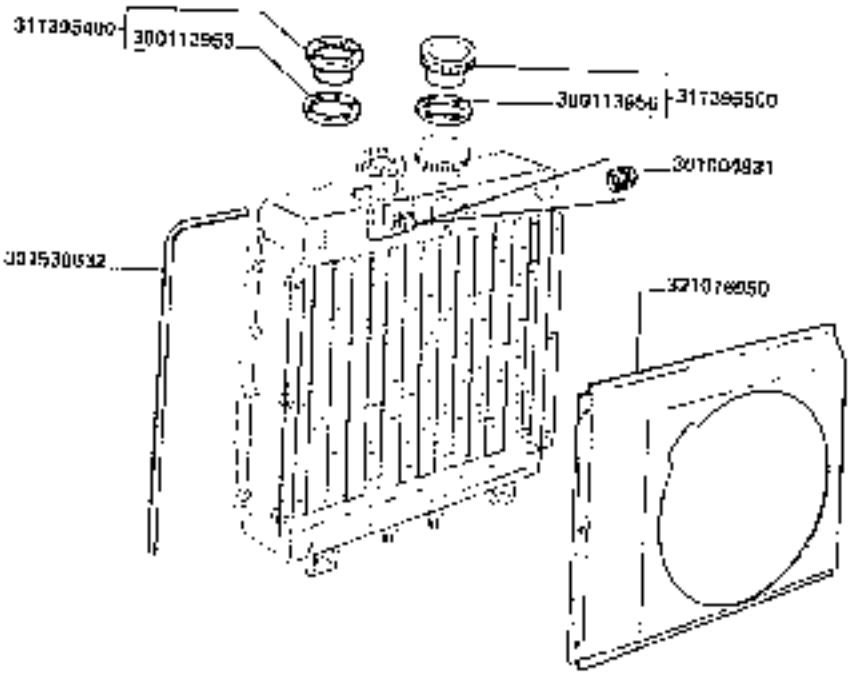

https://www.tractormanualpdf.info/

https://www.tractormanualpdf.info/

MODIF.	ANT. MODIF.	N. ORDIN.	Q	DENOMINAZIONE	DESIGNATION	BENENNUNG	DESCRIPTION	DENOMINACIONES
		300113953	(1)	GUARNIZIONE	JOINT	DICHTUNG	GASKET	JUNTA
		300113956	(1)	GUARNIZIONE	JOINT	DICHTUNG	GASKET	JUNTA
		301004831	1	GOMMINO	AMORTISSEUR	GUMMI	ABSORBER	AMORTIGUADOR
		301538632	1	TUBO SFIATO	TUYAU	ROHR	PIPE	TUBO
		311295400	1	VALVOLA	CLAPET	VENTIL	VALVE	VALVULA
		311395500	1	TAPPO	BOUCHON	STOPFEN	PLUG	TAPON
		321016050	1	CONVOGLIATORE	CONVOYEUR	AUSLASSLEITBLECH	OUTLET CONVEYOR	CONVOYADOR

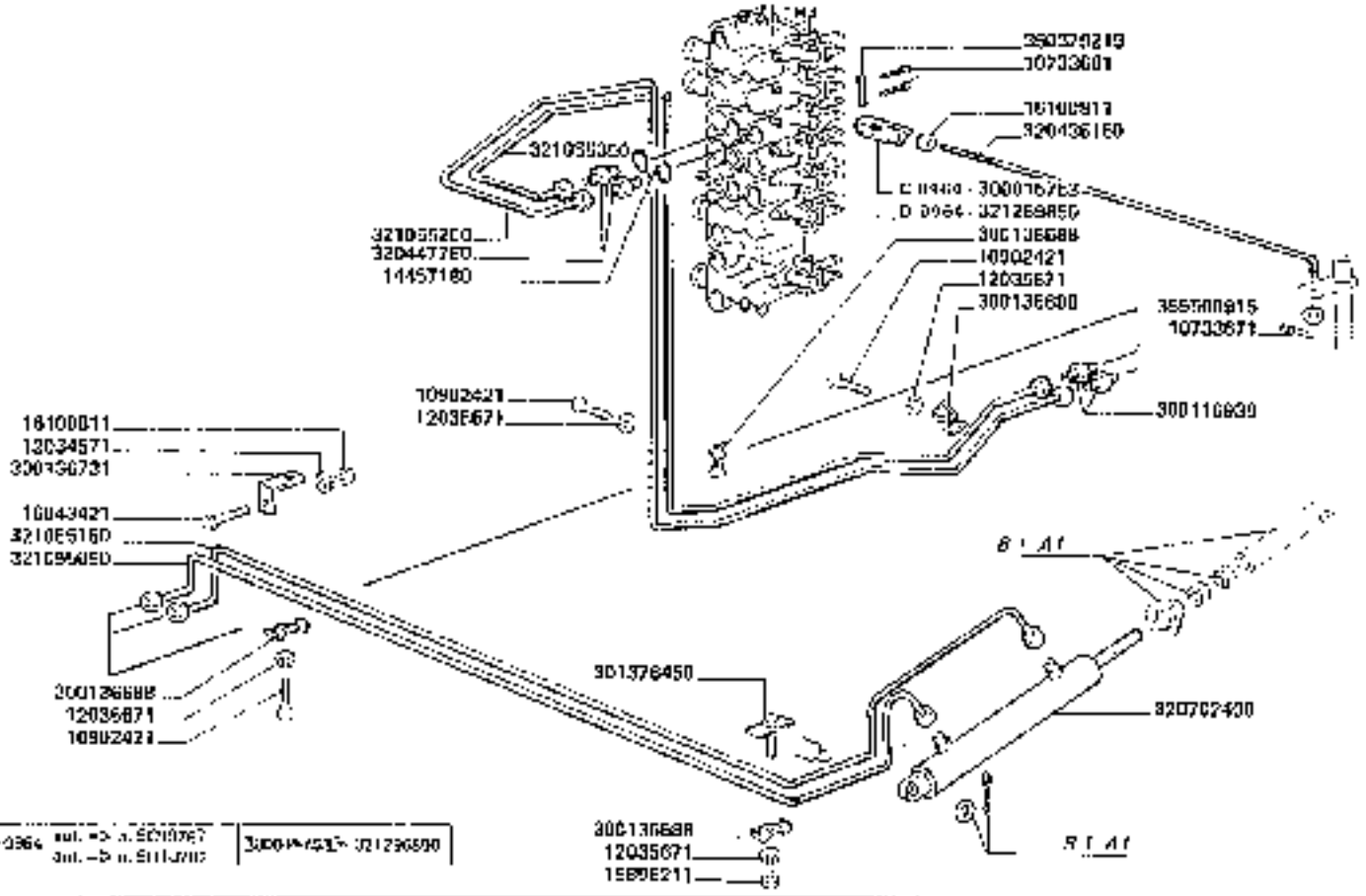

3650-3650R
3750-3750R

TURAZIONI MARTINETTO

Tuyauterie et vérins
Rame und hubzylinder

Tubings and rams
Tubería y martinetes

B1.A8

https://www.tractormanualpdf.info/

MODIF	ANT. MODIF	N. ORDIN	Q	DENOMINAZIONE	DESIGNATION	BENENNUNG	DESCRIPTION	DENOMINACIONES
		10733601	5	COPIGLIA	SOLFILLE FENDUE	SPLINT	COTTER PIN	PASADOR ABIERTO
		10032421	3	VITE	VIS	SCHRAUBE	SCREW	TORNILLO
		12034571	2	ROSETTA ELASTICA	RONDELLE W	FEDERSCHEIBE	SPRING WASHER	ARANDELA ELASTICA
		12035671	4	ROSETTA ELASTICA	RONDELLE W	FEDERSCHEIBE	SPRING WASHER	ARANDELA ELASTICA
		14467189	2	GUARNIZIONE	JOINT	O RING	O RING	JUNTA
		16696211	4	DADO	ECROU	MUTTER	NUT	TUERCA
		16D43421	2	VITE	VIS	SCHRAUBE	SCREW	TORNILLO
		16100811	3	DADO	ECROU	MUTTER	NUT	TUERCA
C 0964		330015753	1	ESTREMITA' TIRANTE	EXTREMITE TIRANT	ENDE	TIE-ROD END	ESTREMIDAD TIR.
		300110930	2	BARCOTTO DI ATTRITO	BARCOTTO	STUTZEN	CONNECTION	BARCOTTO
		300138088	5	BRIGLIA	BRIDE	HALTER	RETAINER	ABRAZADERA
		300130731	2	SUPPORTO	SUPPORT	HALTERUNG	SUPPORT	SOPORTE
		301370450	1	BRIGLIA	BRIDE	HALTER	RETAINER	ABRAZADERA
		320435150	1	TIRANTE	TIRANT	SPANNBOLZEN	TIE-ROD	TIRANTE
		320447750	2	RACCORDO	RACCORD	STUTZEN	CONNECTION	RACOR
		320702400	1	CILIND. MARTINETTO	VERIN	HUBZYLINDER	RAM	MARTINETE
		321056050	1	2° TUBO ESTENS.	TUYAU	ROHR	PIPE	TUBO
		321055150	1	2° TUBO RETRAZ	TUYAU	ROHR	PIPE	TUBO
		321055200	1	1° TUBO RETRAZ	TUYAU	ROHR	PIPE	TUBO
		321055350	1	1° TUBO ESTENS.	TUYAU	ROHR	PIPE	TUBO
C 0964		321209050	1	ESTREMITA' TIRANTE	EXTREMITE TIRANT	ENDE	TIE-ROD END	ESTREMIDAD T.R.
		250379219	1	SPINA	AXE	STIFT	PIN	PASADOR
		355500015	1	RONDELLA	RONDELLE	SCHEIBE	WASHER	ARANDELA

https://www.tractormanualpdf.info/

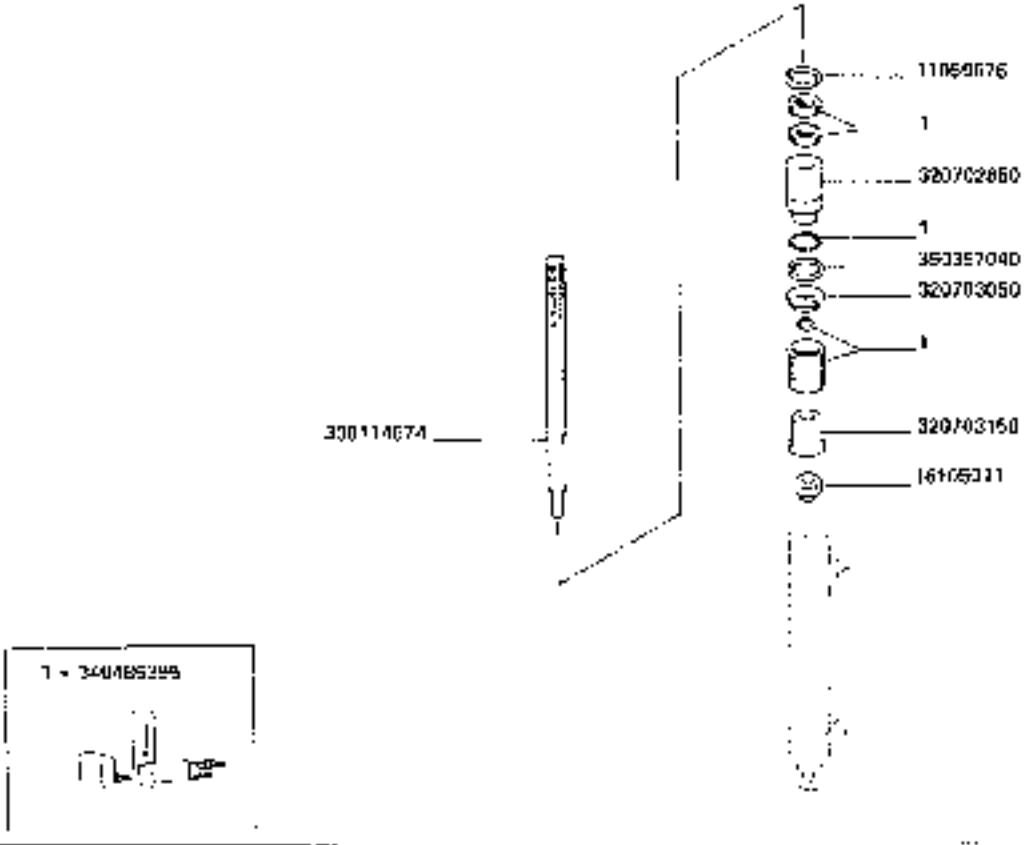

3650-3650R
3750-3750R

ELEMENTI MARTINETTO

Elements de vérin
Zylinder elemente

Ram elements
Elementos martinete

https://www.tractormanualpdf.info/

B1.A9

MODIF.	ANT. MODIF.	N. ORDIN.	D	DENOMINAZIONE	DESIGNATION	BENENNUNG	DESCRIPTION	DENOMINACIONES
		11059676	2	ANELLO ELASTICO	ARRETOIR	SICHERUNGSRING	LOCKRING	ANILLO DE FRENO
		10106011	1	DADO	[illegible]	MUTTER	NUT	TUERCA
		390113973	2	BOCCOLA	BONDELLE	SCHEIBE	WASHER	ARANDELA
		390114074	1	STELO	TIGE DE PISTON	KOLBENSTANGE	PISTON ROD	VASTAGO
		320702850	1	TESTA	TETE	KOPF	HEAD	CABEZA
		320703060	1	BOCCOLA	[illegible]	BUECHSE	BUSH	CASQUILLO
		320703150	1	STANTUFFO	PISTON	KOLBEN	PISTON	EMBOLO
		340485395	1	SERIE GUARNIZIONI	[illegible]	DICHTUNGSSATZ	SEALS K 1	SERIE DE JUNTAS

https://www.tractormanualpdf.info/

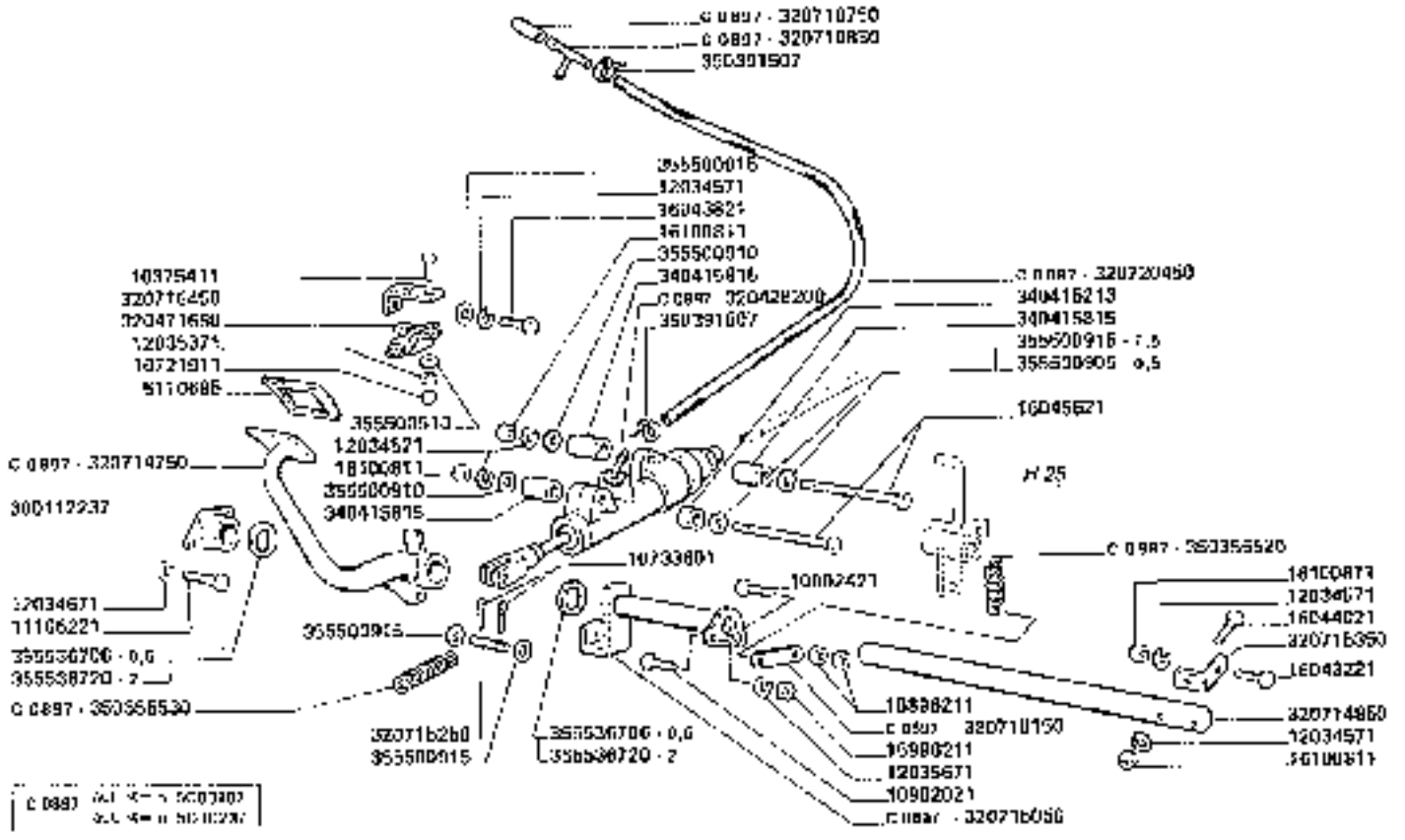

3650-3650R
3750-3750R

POMPA COMANDO FRIZIONE

Pompe commande de embrayage
Kupplungsantriebspumpe

Pump drive clutch
Bomba mando de embrague

B1.A10.A/1

https://www.tractormanualpdf.info/

MODIF.	ANT. MODIF.	N. ORDINE	Q	DENOMINAZIONE	DESIGNATION	BEZEICHNUNG	DESCRIPTION	DENOMINACIONES
		5110685	1	COPRIPEDALE	COUVRE PEDALE	DEBEIFUSSCHEIBE	RUBBER PAD	CUBRE PEDAL
		10375411	2	VITE	VIS	SCHRAUBE	SCREW	TORNILLO
		10721911	2	DADO	ECROU	MUTTER	NUT	TUERCA
		10733601	2	COPIGLIA	COUPELLE FENDUE	SPLINT	[illegible]	PASADOR ABIERTO
		10902021	1	VITE	VIS	SCHRAUBE	SCREW	TORNILLO
		10902421	1	VITE	VIS	SCHRAUBE	SCREW	TORNILLO
		11106221	2	VITE	VIS	SCHRAUBE	SCREW	TORNILLO
		12034571	5	ROSETTA ELASTICA	RONDELLE W	FEDERSCHEIBE	SPRING WASHER	ARANDELA ELASTICA
		12034671	2	ROSETTA ELASTICA	RONDELLE W	FEDERSCHEIBE	SPRING WASHER	ARANDELA ELASTICA
		12035371	2	ROSETTA ELASTICA	RONDELLE W	FEDERSCHEIBE	SPRING WASHER	ARANDELA ELASTICA
		12035671	1	ROSETTA ELASTICA	RONDELLE W	FEDERSCHEIBE	SPRING WASHER	ARANDELA ELASTICA
		15896231	3	DADO	ECROU	MUTTER	NUT	TUERCA
		16043221	1	VITE	VIS	SCHRAUBE	SCREW	TORNILLO
		16043921	1	VITE	VIS	SCHRAUBE	SCREW	TORNILLO
		16044021	1	VITE	VIS	SCHRAUBE	SCREW	TORNILLO
		16045621	2	VITE	VIS	SCHRAUBE	SCREW	TORNILLO
		16108913	4	DADO	ECROU	MUTTER	NUT	TUERCA
		300112237	1	SUPPORTO ALBERO	SUPPORT	HALTERUNG	SUPPORT	SOPORTE
C 0857		320428200	1	COMPL. POMPA FRENO	POMPE	PUMPE	PUMP	BOMBA
		320471650	1	INTERRUTTORE	INTERRUPTEUR	SCHALTER	SWITCH	INTERRUPTOR
C 0867		320710750	1	TUBO	TUYAU	ROHR	PIPE	TUBO
C 0897		320710850	1	RACCORDO A T	RACCORD	STUTZEN	CONNECTION	RACOR

https://www.tractormanualpdf.info/

MODIF.	AN.MODIF	N.ORDIN.	Q	DENOMINAZIONE	DESIGNATION	BENENNUNG	DESCRIPTION	DENOMINACIONES
C 2007		320714750	1	PEDALE FRIZIONE	PEDALE	FUSSHEBEL	CLUTCH PEDAL	PEDAL
		320711950	1	ALBERO COM. FRIZ.	ARBRE	WELLE	SHAFT	ARBOL
C 2007		320715350	1	BILANCIERE	BALANCIER	SCHWINGE	ROCKER ARM	BALANCIN
C 2007		320716150	1	PIASTRINA	PLAQUETTE	PLAETTCHEN	PLATE	PLANCHUELA
		320715250	1	SPINA	AXE	STIFT	PIN	PASADOR
		320715350	1	SUPPORTO D	SUPPORT	HALTERUNG	SUPPORT	SOPORTE
		320715450	1	SUPPORTO INTERR	SUPPORT	HALTERUNG	SUPPORT	SOPORTE
C 2007		320720450	1	TUBO	TUYAU	ROHR	PIPE	TUBO
		340415213	1	DISTANZIATORE	ENTRETOISE	DISTANZSTUECK	SPACER	ESPACIADOR
		340415815	5	DISTANZIATORE	ENTRETOISE	DISTANZSTUECK	SPACER	ESPACIADOR
C 2007		360356520	1	MOLLA	RESSORT	FEDER	SPRING	RESORTE
C 2007		360356530	1	MOLLA	RESSORT	FEDER	SPRING	RESORTE
		360394607	4	FASCETTA	COLLIER	SCHELLE	CLAMP	COLLAR
		355530510	2	RONDELLA	RONDELLE	SCHEIBE	WASHER	ARANDELA
		355530905	2	RONDELLA	RONDELLE	SCHEIBE	WASHER	ARANDELA
		355530910	2	RONDELLA	RONDELLE	SCHEIBE	WASHER	ARANDELA
		355530915	7	RONDELLA	RONDELLE	SCHEIBE	WASHER	ARANDELA
		355530700	2	RONDELLA	RONDELLE	SCHEIBE	WASHER	ARANDELA
		355530720	2	RONDELLA	RONDELLE	SCHEIBE	WASHER	ARANDELA

https://www.tractormanualpdf.info/

https://www.tractormanualpdf.info/

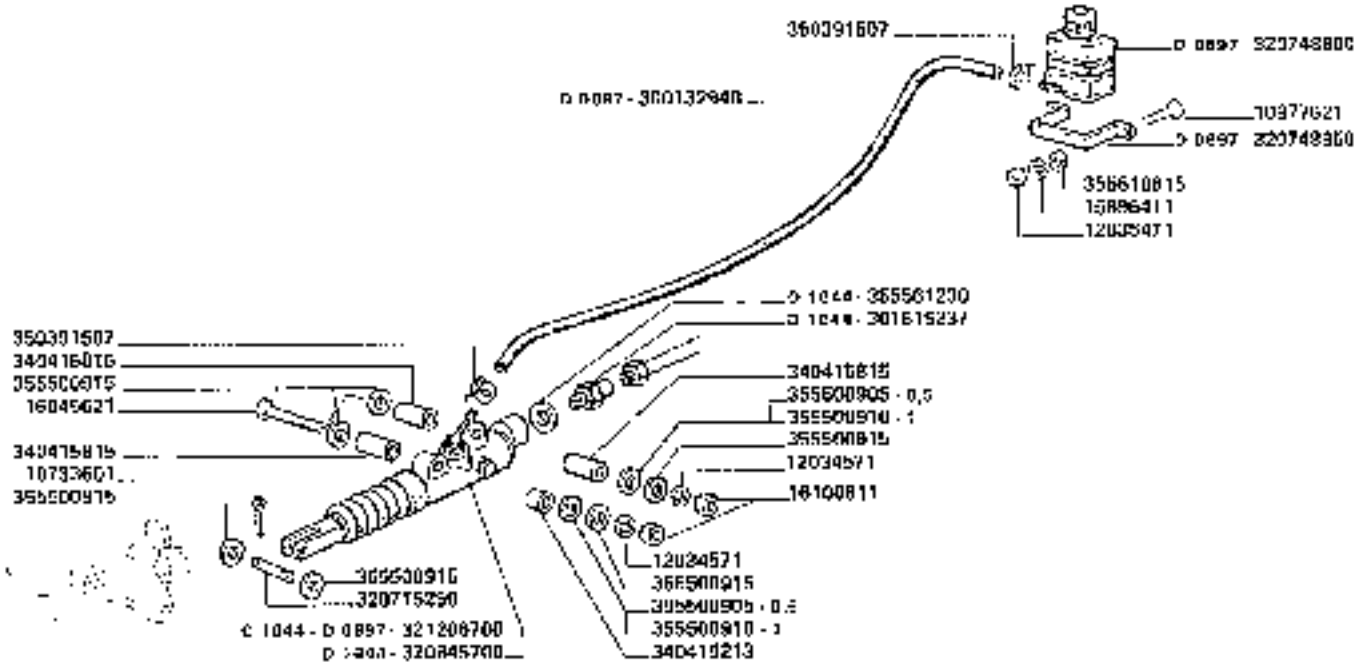

3650-3650R
3750-3750R

POMPA COMANDO FRIZIONE

Pompe commande d'embrayage
Kupplungsmasterzylinder
Pump drive clutch
Bomba mando de embrague

B1.A10.A/2

1/2

https://www.tractormanualpdf.info/

MODIF.	ANT. MODIF.	N. UNIUN.	Q	DENOMINAZIONE	DESIGNATION	BENENNUNG	DESCRIPTION	DENOMINACIONES
		5110565	1	COPRIPEDALE	COUVRE PEDALE	UEBERFUSSHEBEL	RUBBER PAD	CUBRE PEDAL
		10375411	2	VITE	VIS	SCHRAUBE	SCREW	TORNILLO
		10721911	2	DADO	ECROU	MUTTER	NUT	TUERCA
		10733601	2	COPIGLIA	COUPILLE FENDUE	SPLINT	COTTER PIN	PASADOR
		10977621	2	VITE	VIS	SCHRAUBE	SCREW	TORNILLO
		11106221	2	VITE	VIS	SCHRAUBE	SCREW	TORNILLO
		11106621	1	VITE	VIS	SCHRAUBE	SCREW	TORNILLO
		11701711	2	DADO	ECROU	MUTTER	NUT	TUERCA
		12034571	3	ROSETTA ELASTICA	RONDELLE W	FEDERSCHEIBE	SPRING WASHER	ARANDELA ELASTICA
		12034671	3	ROSETTA ELASTICA	RONDELLE W	FEDERSCHEIBE	SPRING WASHER	ARANDELA ELASTICA
		12035371	2	ROSETTA ELASTICA	RONDELLE W	FEDERSCHEIBE	SPRING WASHER	ARANDELA ELASTICA
		12035471	2	ROSETTA ELASTICA	RONDELLE W	FEDERSCHEIBE	SPRING WASHER	ARANDELA ELASTICA
		14336221	1	VITE	VIS	SCHRAUBE	SCREW	TORNILLO
		15806411	2	DADO	ECROU	MUTTER	NUT	TUERCA
		16042221	3	VITE	VIS	SCHRAUBE	SCREW	TUERCA
		16045621	1	VITE	VIS	SCHRAUBE	SCREW	TORNILLO
		16042821	1	VITE	VIS	SCHRAUBE	SCREW	TORNILLO
		16044021	1	VITE	VIS	SCHRAUBE	SCREW	TORNILLO
		16045621	2	VITE	VIS	SCHRAUBE	SCREW	TORNILLO
		16109611	2	DADO	ECROU	MUTTER	NUT	TUERCA
D 1044		300615237	1	RACCORDO	RACCORD	STUTZEN	CONNECTION	RACOR
		300112237	1	SUPPORTO ALBERO	SUPPORT	HALTERUNG	SUPPORT	SOPORTE
D 0897		300132940	1	TUBO ASPIRAZIONE	TUBE D'ASPIRATION	ANSAUGROHR	INTAKE PIPE	TUBO DE ADMISION
C 0940		320471850	1	INTERRUTTORE	INTERRUPTEUR	SCHALTER	SWITCH	INTERRUPTOR
		320714850	1	ALBERO COM. FRIZIONE	ARBRE	WELLE	SHAFT	ARBOL
		320715250	1	PERNO	AXE	STIFT	PIN	PASADOR
		320715350	1	SQUADRETTA BLOCC.	EQUERRE D'ARRET	STOPPLATTE	LOCK SQUARE	PLACA DE FRENO
C 1033		320715450	1	SQUADRETTA SUPP.	SUPPORT	HALTERUNG	SUPPORT	SOPORTE
D 0897		320740250	1	BILANCERE	BALANCIEUR	SCHWINGE	ROCKER ARM	BALANCIN
C 0940	D 0897	320748350	1	PEDALE FRIZIONE	PEDALE	FUSSHEBEL	CLUTCH PEDAL	PEDAL

../...

https://www.tractormanualpdf.info/

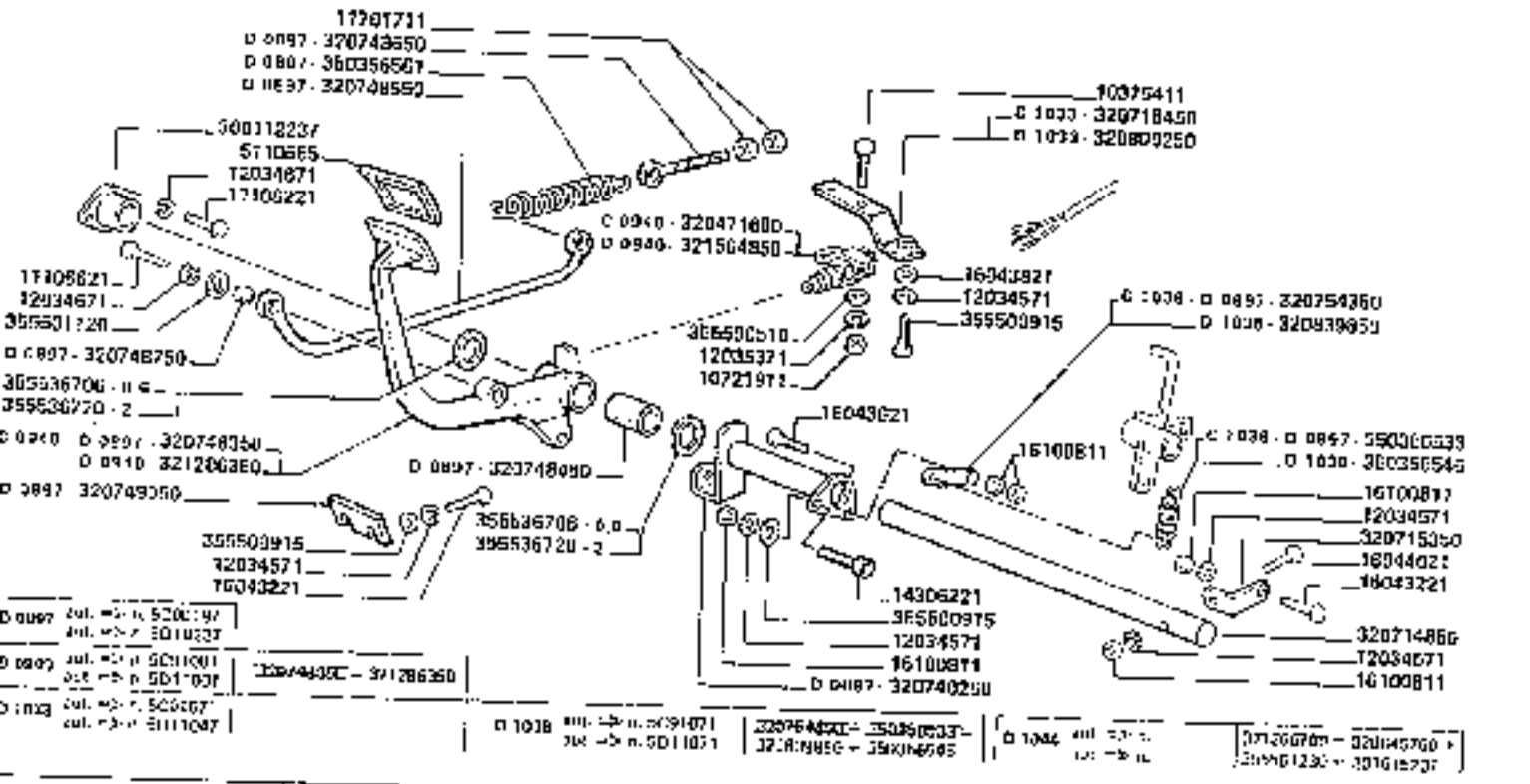

5650-3650R
5750-3750R

POMPA COMANDO FRIZIONE

Pompe commande de embrayage
Kupplungsmanöverpumpe
Pump drive clutch
Bomba mando de embrague

B1.A10.A/2

https://www.tractormanualpdf.info/

MODIF.	ANT. MODIF	N. ORDIN.	Q	DENOMINAZIONE	DESIGNATION	BENENNUNG	DESCRIPTION	DENOMINACIONES
D 0897		320749060	1	BOCCOLA	BAGUE	BUECHSE	BUSH	CASQUILLO
D 0897		320748550	1	TIRANTE	TIRANT	SPANNSOLZEN	TIE-ROD	TIRANTE
D 0897		320748550	1	TIRANTE	TIRANT	SPANNBOLZEN	TIE-ROD	TIRANTE
D 0897		320748750	1	BOCCOLA	BAGUE	BUECHSE	BUSH	CASQUILLO
D 0897		320749300	1	SERBATOIO OLIO	RESERVOIR A HUILE	OELTANK	OIL TANK	DEPOSITO DE ACEITE
D 0897		320748050	1	STAFFA SUPP	SUPPORT	HALTER	SUPPORT	SOPORTE
D 0897		320749050	1	PIASTRINA	PLAQUETTE	PLATTE	PLATE	PLACA
D 0897		320764050	1	PIASTRINA	PLAQUETTE	PLAETTCHEN	PLATE	PLANCHUELA
C 1038	D 0897	320800250	1	SUPP. MOSCHINTERRUPT.	SUPPORT	HALTER	SUPPORT	SOPORTE
C 1038		320830050	1	PIASTRINA	PLAQUETTE	PLAETTCHEN	PLATE	PLANCHUELA
D 1041		320896700	1	POMPA COMPLETA	POMPE	PUMPE	PUMP	BOMBA
C 1044	D 0897	321706700	1	POMPA COMPL. RIZ.	POMPE	PUMPE	PUMP	BOMBA
D 0840		321280350	1	PEDALE FRIZIONE	PEDALE	FUESSHEBEL	CLUTCH PEDAL	PEDAL
D 0840		321564850	1	INTERRUTTORE	INTERRUPTEUR	SCHALTER	SWITCH	INTERRUPTOR
		340415275	1	BOCCOLA	BAGUE	BUECHSE	BUSH	CASQUILLO
		340415315	3	BOCCOLA	BAGUE	BUECHSE	BUSH	CASQUILLO
D 1038		350256540	1	MOLLA	RESSORT	FEDER	SPRING	RESORTE
C 1036	D 0897	350256530	1	MOLLA	RESSORT	FEDER	SPRING	RESORTE
D 0897		350396561	1	MOLLA	RESSORT	FEDER	SPRING	RESORTE
		360391507	1	FASCETTA	COLLIER	SCHELLE	CLAMP	COLLAR
		355400510	2	RONDELLA	RONDELLE	SCHEIBE	WASHER	ARANDELA
		355500905	2	RONDELLA	RONDELLE	SCHEIBE	WASHER	ARANDELA
		355500910	2	RONDELLA	RONDELLE	SCHEIBE	WASHER	ARANDELA
		355500915	3	RONDELLA	RONDELLE	SCHEIBE	WASHER	ARANDELA
		355501120	1	RONDELLA	RONDELLE	SCHEIBE	WASHER	ARANDELA
		355510615	2	RONDELLA	RONDELLE	SCHEIBE	WASHER	ARANDELA
		355536705	2	RONDELLA	RONDELLE	SCHEIBE	WASHER	ARANDELA
		355536720	2	RONDELLA	RONDELLE	SCHEIBE	WASHER	ARANDELA
D 1044		358561230	1	GUARNIZIONE	JOINT	DICHTUNG	GASKET	JUNTA

https://www.tractormanualpdf.info/

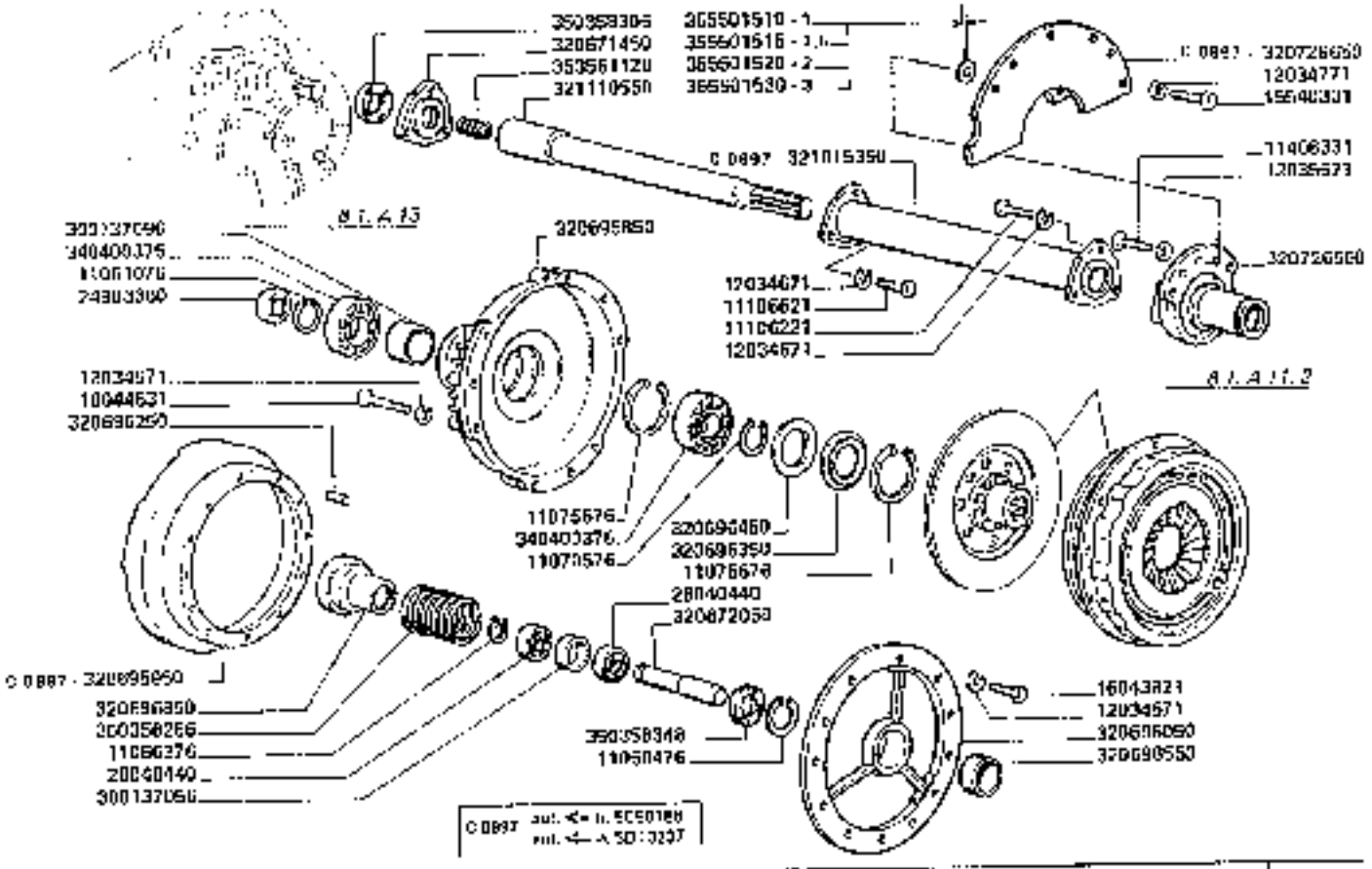

FRIZIONE

3650-3650R
3750-3750R

Embrayage
Kupplung

https://www.tractormanualpdf.info/

Clutch
Embrayage

B1.A11.A1

MODIF	ANT. MODIF.	N. ORIGIN.	Q.	DENOMINAZIONE	DESIGNATION	BENENNUNG	DESCRIPTION	DENOMINACIONES
		11069475	1	ANELLO ELASTICO	ARRETOIR	SICHERUNGSRING	LOCKRING	ANILLO DE FRENO
		11069476		ANELLO ELASTICO	ARRETOIR	SICHERUNGSRING	LOCKRING	ANILLO DE FRENO
		11069370	1	ANELLO ELASTICO	ARRETOIR	SICHERUNGSRING	LOCKRING	ANILLO DE FRENO
		11070576	1	ANELLO ELASTICO	ARRETOIR	SICHERUNGSRING	LOCKRING	ANILLO DE FRENO
		11075976	2	ANELLO ELASTICO	ARRETOIR	SICHERUNGSRING	LOCKRING	ANILLO DE FRENO
		11066221	3	VITE	VIS	SCHRAUBE	SCREW	TORNILLO
		11100623	3	VITE	VIS	SCHRAUBE	SCREW	TORNILLO
		11408331	5	VITE	VIS	SCHRAUBE	SCREW	TORNILLO
		12034571	21	ROSETTA ELASTICA	RONDELLE W	FEDERSCHEIBE	SPRING WASHER	ARANDELA ELASTICA
		12034671	3	ROSETTA ELASTICA	RONDELLE W	FEDERSCHEIBE	SPRING WASHER	ARANDELA ELASTICA
		12034771	6	ROSETTA ELASTICA	RONDELLE W	FEDERSCHEIBE	SPRING WASHER	ARANDELA ELASTICA
		12035671	5	ROSETTA ELASTICA	RONDELLE W	FEDERSCHEIBE	SPRING WASHER	ARANDELA ELASTICA
		16540331	6	VITE	VIS	SCHRAUBE	SCREW	TORNILLO
		16043921	12	VITE	VIS	SCHRAUBE	SCREW	TORNILLO
		16044631	6	VITE	VIS	SCHRAUBE	SCREW	TORNILLO
		24903350	1	CUSCINETTO	ROULEMENT	LAGER	BEARING	RODAMIENTO
		26040140	2	CUSCINETTO	ROULEMENT	LAGER	BEARING	RODAMIENTO
		300137056	1	DISTANZIALI	ENTRETOISE	DISTANZSTUECK	SPACER	ESPACIADOR
		300137056	1	DISTANZIALE	ENTRETOISE	DISTANZSTUECK	SPACER	ESPACIADOR
		320671450	1	FLANGIA CUSC.	FLASQUE	LAGERFLANSCH	FLANGE	BRIDA
		320672050	1	PERNO	AXE	STIFT	PIN	EJE
		320695050	1	CAMPANA FRIZ.	CARTER D'EMBR	KUPPLUNGSGLOCKE	CLUTCH HOUSING	CAMPANA DE EMBR

../..

https://www.tractormanualpdf.info/

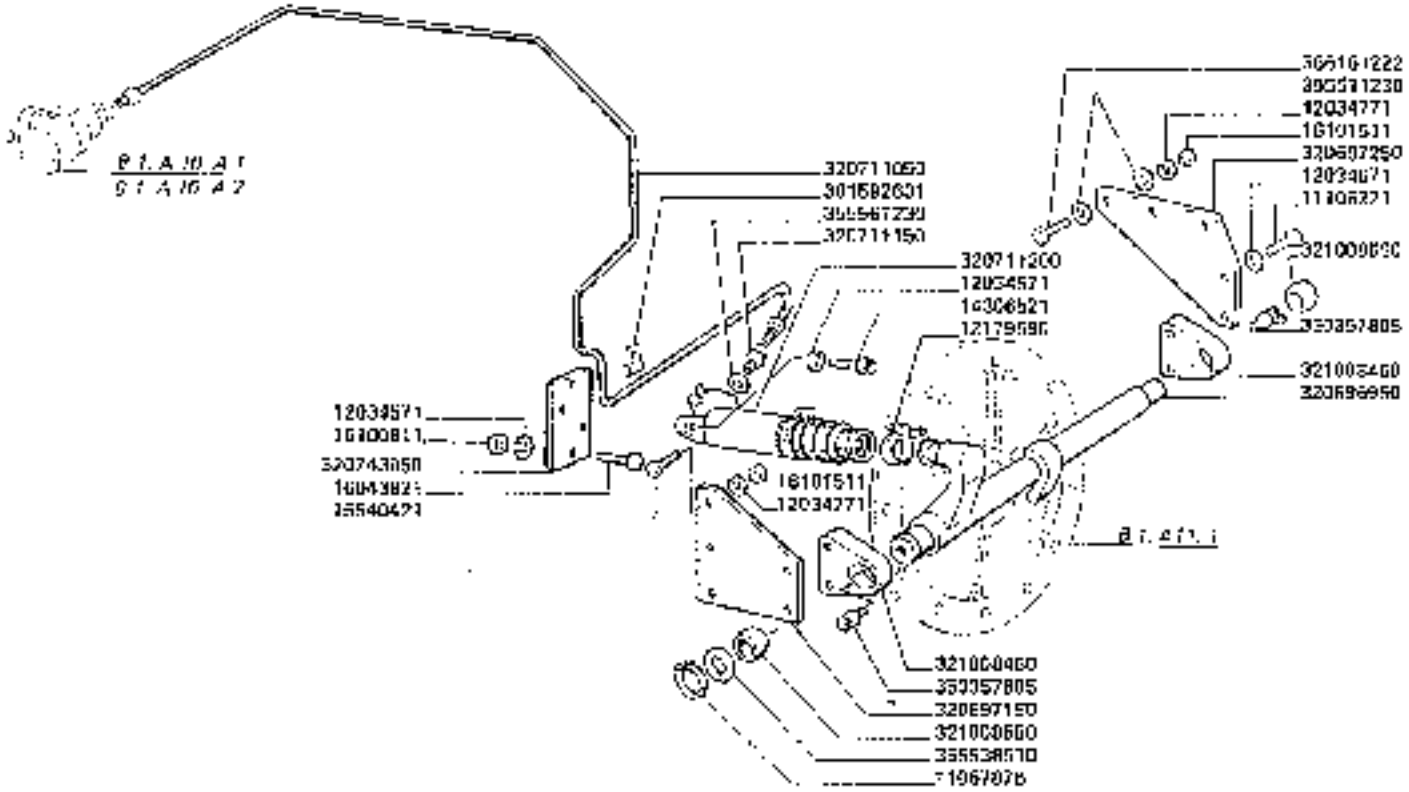

50-3650R
50-3750R

CILINDRO COMANDO FRIZIONE

Cylinder drive clutch
Cilindro mando ampiegue

B1.A10.B1

https://www.tractormanualpdf.info/

MODIF.	AN°. MODIF.	N. ORDIN.	Q	DENOMINAZIONE	DESIGNATION	BENENNUNG	DESCRIPTION	DENOMINACIONES
		1106/076	1	ANELLO ELASTICO	ARRETOIR	SICHERUNGSRING	LOCKRING	ANILLO DE FRENO
		11106221	4	VITE	VIS	SCHRAUBE	SCREW	TORNILLO
		12034071	2	ROSETTA ELASTICA	RONDELLE A	FEDERSCHEIBE	SPRING WASHER	ARANDELA ELASTICA
		12034071	4	ROSETTA ELASTICA	RONDELLE A	FEDERSCHEIBE	SPRING WASHER	ARANDELA ELASTICA
		12034071	6	ROSETTA ELASTICA	RONDELLE A	FEDERSCHEIBE	SPRING WASHER	ARANDELA ELASTICA
		12179500	1	COLLARE	COLLIER	SCHELLE	CLAMP	COLLAR
		14306521	2	VITE	VIS	SCHRAUBE	SCREW	TORNILLO
		15540421	3	VITE	VIS	SCHRAUBE	SCREW	TORNILLO
		16043821	2	VITE	VIS	SCHRAUBE	SCREW	TORNILLO
		16100811	2	DADO	ECROU	MUTTER	NUT	TUERCA
		16101511	5	DADO	ECROU	MUTTER	NUT	TUERCA
		30109263	1	RASCHETTA	COLLIER	HALTER	RETAINER	ABRAZADERA
		320600850	1	ALBERO	ARBRE	WELLE	SHAFT	ARBOL
		320697150	1	PIASTRA SUPP. ANT.	PLAQUE	PLATTE	PLATE	PLACA
		320697250	1	PIASTRA SUPP. POST.	PLAQUE	PLATTE	PLATE	PLACA
		320711050	1	TUBO	TUYAU	ROHR	PIPE	TUBO
		320711150	2	RACCORDO	RACCORD	STUTZEN	CONNECTION	RACOR
		320711200	1	CILINDRETTO	CYLINDRE	ZYLINDER	CYLINDER	CILINDRO
		320743050	1	PIASTRINA	PLAQUETTE	PLATTE	PLATE	PLANCHUELA
		321008450	2	SUPP. ALBERO	SUPPORT	HALTERUNG	SUPPORT	SOPORTE
		321008550	2	SNODO	ARTICULATION	GELENK	ARTICULATION	ARTICULACION
		350357005	2	INGRASSATORE	GRAISSEUR	SCHMIERNIPPEL	GREASE NIPPLE	ENGRASADOR
		366611220	8	RONDELLA	RONDELLE	SCHEIBE	WASHER	ARANDELA
		366561270	2	RONDELLA	RONDELLE	SCHEIBE	WASHER	ARANDELA
		366561230	1	RONDELLA	RONDELLE	SCHEIBE	WASHER	ARANDELA
		366161222	4	VITE	VIS	SCHRAUBE	SCREW	TORNILLO

https://www.tractormanualpdf.info/

320428200
321206700

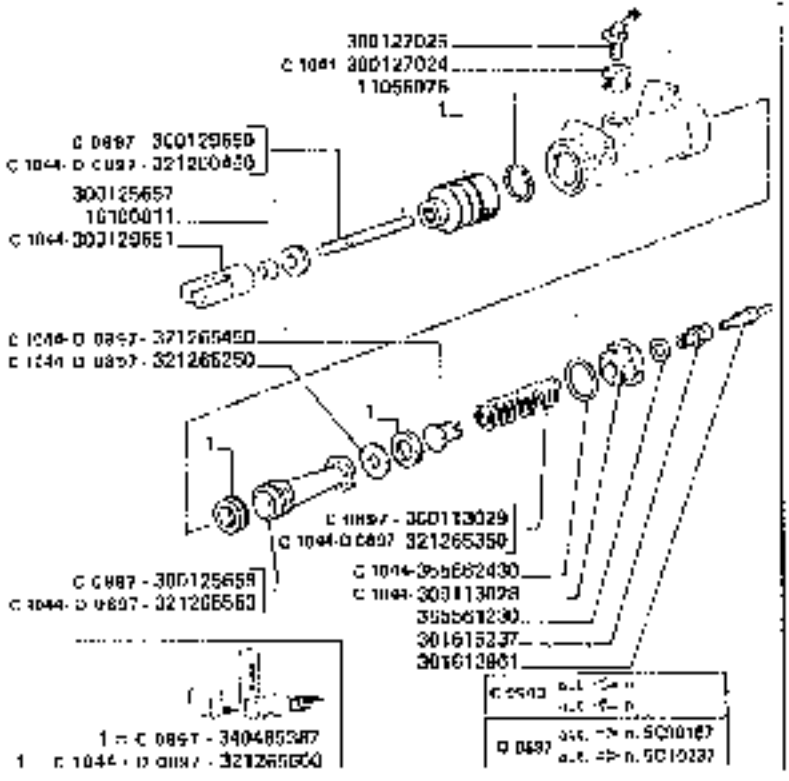

320711200

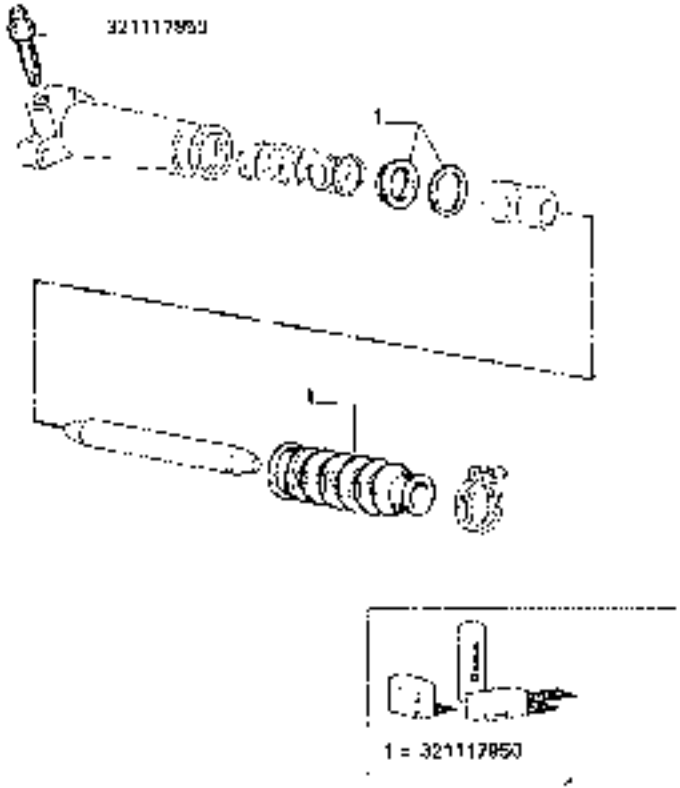

3650-3650R
3750-3750R

ELEMENTI POMPA E CILINDRO

Elements pompe et cylindre
Pumpen-zylinderteile

Pump and cylinder elements
Elementos bomba y cilindro

B1.A10.C1

https://www.tractormanualpdf.info/

MODIF	ANT. MODIF.	N. ORDEN.	Q	DENOMINAZIONE	DESIGNATION	BENENNUNG	DESCRIPTION	DENOMINACIONES
		11055076	1	ANELLO ELASTICO	ARRETOIR	SICHERUNGSRING	LOCKRING	ANILLO DE FRENO
		18100817	1	DADO	ECROU	MUTTER	NUT	TUERCA
C 1044		300113028	1	TAPPO	BOUCHON	STOPFEN	PLUG	TAPON
C 0097		300113029	2	MOLLA	RESSORT	FEDER	SPRING	RESORTE
		300125657	1	RONDELLA	RONDELLE	SCHEIBE	WASHER	ARANDELA
C 0097		300120069	1	STANTUFFO	PISTON	KOLBEN	PISTON	EMBOLO
C 1044		300127024	1	GUARNIZIONE	JOINT	DICHTUNG	GASKET	JUNTA
		300127025	1	RACCORDO	RACCORD	STUTZEN	CONNECTION	RACOR
C 0097		300129650	1	PUNTALE	TIGE DE POUSSEE	STANGE	ROD	VASTAGO
C 1044		300129651	1	FORCELLA PUNTALE	FOURCHETTE	GABEL	FORK	HORQUILLA
		301610981	1	VITE	VIS	SCHRAUBE	SCREW	TORNILLO
		301610237	2	RACCORDO	RACCORD	STUTZEN	CONNECTION	RACOR
C 1044	C 0097	321200450	1	PUNTALE	TIGE DE POUSSEE	STANGE	ROD	VASTAGO
C 1044	C 0097	321205250	1	RONDELLA	RONDELLE	SCHEIBE	WASHER	ARANDELA
C 1044	C 0097	321265300	1	MOLLA	RESSORT	FEDER	SPRING	RESORTE
C 0097		321265450	1	GUIDAMOLLA	GUIDE DE RESSORT	FEDERFUEHRUNG	SPRING GUIDE	GUIA DE RESORTE
C 1044	C 0097	321265550	1	STANTUFFO	PISTON	KOLBEN	PISTON	EMBOLO
C 1044	C 0097	321265600	1	SERIE GUARNIZIONI	POCHETTE JOINTS	SATZ DICHTUNGEN	SEALS KIT	SERIE DE JUNTAS
C 0097		340485397	1	SERIE GUARNIZION.	POCHETTE JOINTS	SATZ DICHTUNGEN	SEALS KIT	SERIE DE JUNTAS
		355661230	1	RONDELLA	RONDELLE	SCHEIBE	WASHER	ARANDELA
C 1044		355562430	1	RONDELLA	RONDELLE	SCHEIBE	WASHER	ARANDELA
		321117050	1	VITE DI SPURGO	VIS DE PURGE	ENTLUEFTUNGS SCHRAUBE	BLEEDER SCREW	TORNILLO DE PURGA
		321117050	1	KIT DI REVISIONE	EQUIPMENT POUR REVISION	REPARATUR SATZ	REPAIR KIT	JUEGO PARA EL REPARO

https://www.tractormanualpdf.info/

MODIF.	ANT. MODIF.	N. ORDIN.	Q	DENOMINAZIONE	DESIGNATION	BENENNUNG	DESCRIPTION	DENOMINACIONES
C 0597		320595050	1	SEMIPULEGGIA INT.	DEMI-POULIE	RIEMENSCHEIBE	HALF PULLEY	SEMI-POLEA
		320596050	1	SEMIPULEGGIA EST.	DEMI-POULIE	RIEMENSCHEIBE	HALF-PULLEY	SEMI-POLEA
		320596250	3	SPINA	AXE	STIFT	PIN	PASADOR
		320896350	1	RONDELLA	RONDELLE	SCHEIBE	WASHER	ARANDELA
		320896450	1	SPESSORE	EPAISSEUR	DISTANZSTUECK	SHIM	ESPESOR
		320896550	1	BRONZINA	BAGUE BRONZE	BUECHSE	BUSHING	CASQUILLO BRONCE
		320596950	1	MANICOTTO DI SPINTA	ELEMENT DE POUSSEE	THIEBS ELEMENT	PRESSURE ELEMENT	ELEMENTO DE EMPUJE
		320726550	1	SUPPORTO	SUPPORT	HALTERUNG	SUPPORT	SOPORTE
C 0897		320726650	1	STAFFA SUP.	ETRIER	HALTERRAHMEN	BRACKET	SOPORTE
C 0557		321035390	1	TUBO	TUYAU	ROHR	PIPE	TUBO
		321110550	1	ALBERO TRIZIONE	ARBRE	WELLE	SHAFT	ARBOL
		340480375	2	CUSCINETTO	ROULEMENT	LAGER	BEARING	RODAMIENTO
		350356206	1	MOLLA	RESSORT	FEDER	SPRING	RESORTE
		350358306	1	GUARNIZIONE	JOINT	DICHTRING	SEAL	JUNTA
		350358348	1	GUARNIZIONE	JOINT	DICHTRING	SEAL	JUNTA
		353561120	1	MOLLA	RESSORT	FEDER	SPRING	RESORTE
		355501510	1	RONDELLA	RONDELLE	SCHEIBE	WASHER	ARANDELA
		355501515	1	RONDELLA	RONDELLE	SCHEIBE	WASHER	ARANDELA
		355501520	1	RONDELLA	RONDELLE	SCHEIBE	WASHER	ARANDELA
		355501530	1	RONDELLA	RONDELLE	SCHEIBE	WASHER	ARANDELA

https://www.tractormanualpdf.info/

https://www.tractormanualpdf.info/

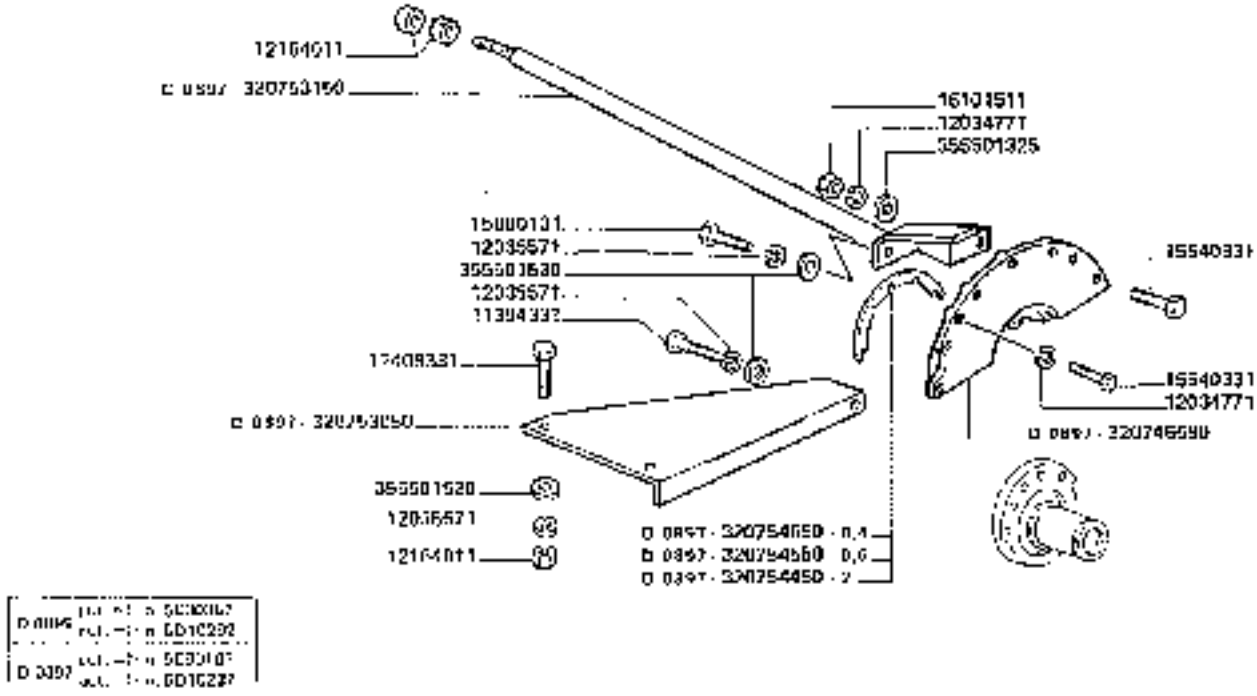

3650-3650R 3750-3750R	Embrayage Kupplung	FRIZIONE	B1.A11.A2
		Clutch Embrague	2

https://www.tractormanualpdf.info/

MODIF.	ANN. MODIF.	N. ORDIN.	D	DENOMINAZIONE	DESIGNATION	BENENNUNG	DESCRIPTION	DENOMINACIONES
		320096450	*	SPESSORE	EPAISSEUR	DISTANZSTUCK	SHIM	ESPESOR
		320056550	*	BRONZINA	BAGUE BRONZE	BUCHSE	BUSHING	CASQUILLO BRONCE
		320056050	*	MANICOTTO DI SPINTA	ELEMENT DE POUSSEE	DRUCKELEMENT	PRESSURE ELEMENT	ELEMENTO DE EMPUJE
		320726550	*	SUPPORTO	SUPPORT	HALTERUNG	SUPPORT	SOPORTE
D 0497		320746550	*	STAFFA SUPP.	ETRIER	HALTERRAHMEN	BRACKET	SOPORTE
D 0497		320753050	I	PIASTRA ANT.	PLAQUE	PLATTE	PLATE	PLACA
D 0497		320753150	I	PUNTELLO POST.	RAIDISSEUR	VERSTAERKUNG	STIFFENER	REFUERZO
D 0497		320754450	I	SPESSORE	EPAISSEUR	DISTANZSTUCK	SHIM	ESPESOR
D 0497		320754550	I	SPESSORE	EPAISSEUR	DISTANZSTUCK	SHIM	ESPESOR
D 0497		320754650	I	SPESSORE	EPAISSEUR	DISTANZSTUCK	SHIM	ESPESOR
D 0497		321130850	I	TUBO	TUYAU	ROHR	PIPE	TUBO
		321110550	I	ALBERO TRASMISSIONE	ARBRE	WELLE	SHAFT	ARBOL
D 0497		321146150	I	PROTEZ. CAMPANA	PROTECT. DU	SCHUTZBLECH	GUARD	PROTECCION
D 0497		321147750	I	SEMI PULEGGIA INT.	DEMI POULIE	RIEMENSCHEIBE	HALF PULLEY	SEMI POLEA
D 0497		321147850	I	GUARNIZIONE	JOINT	DICHTUNG	GASKET	JUNTA
		3450000375	*	CUSCINETTO	ROULEMENT	LAGER	BEARING	RODAMIENTO
		350350280	*	MOLLA	RESSORT	FEDER	SPRING	RESORTE
		350350305		GUARNIZIONE	JOINT	DICHTUNG	SEAL	JUNTA
		350350310		GUARNIZIONE	JOINT	DICHTUNG	SEAL	JUNTA
		350501120	*	MOLLA	RESSORT	FEDER	SPRING	RESORTE
		350501325	*	RONDELLA	RONDELLE	SCHEIBE	WASHER	ARANDELA
		350501520	*	RONDELLA	RONDELLE	SCHEIBE	WASHER	ARANDELA

https://www.tractormanualpdf.info/

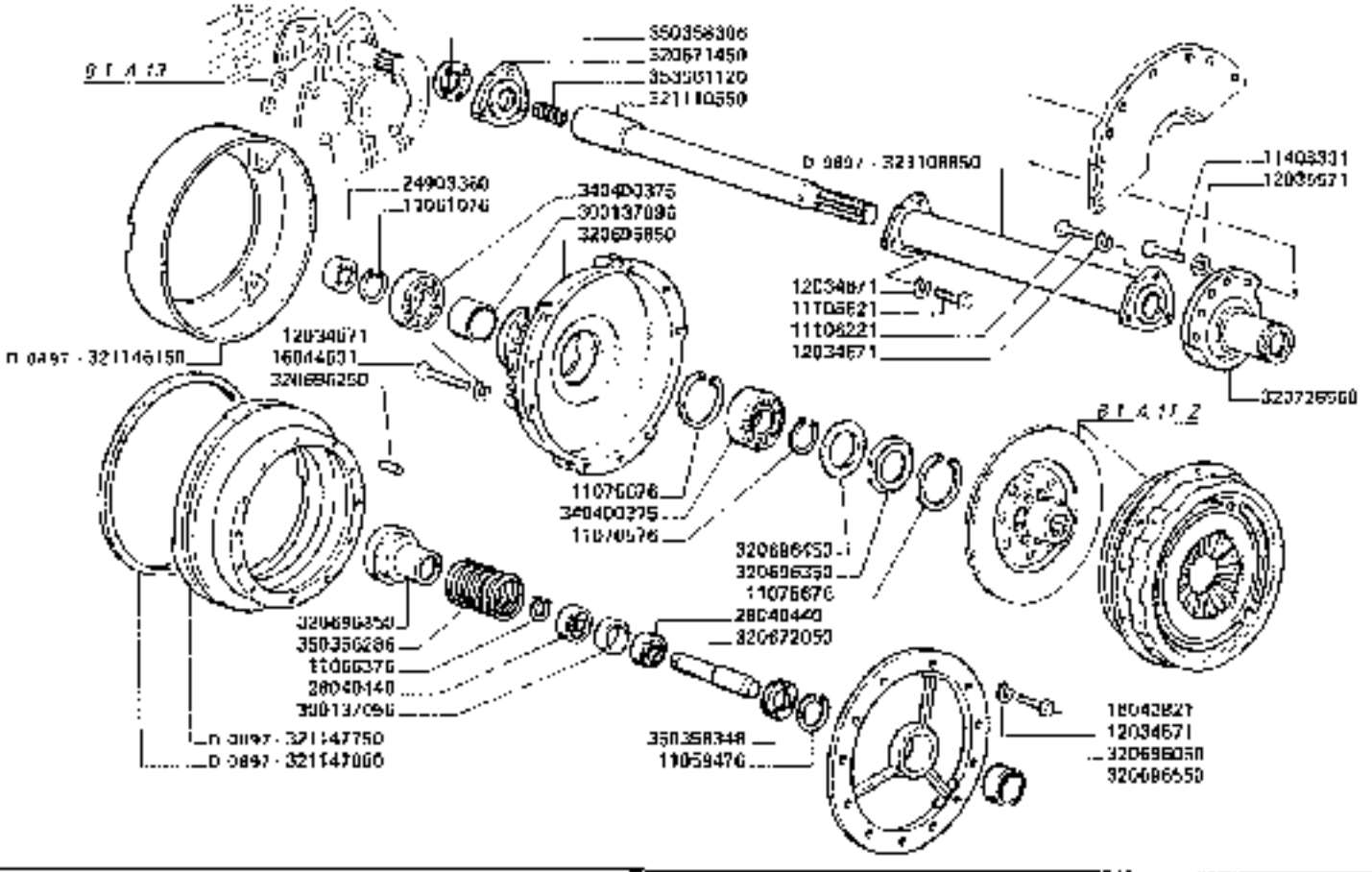

3650-3650R
3750-3750R

Embrayage
Koppling

FRIZIONE

https://www.tractormanualpdf.info/

Clutch
Embrayage

B1.A11.A2

1/2

MODIF.	ANF. MODIF.	N. ORDIN.	C	DENOMINAZIONE	DESIGNATION	BENENNUNG	DESCRIPTION	DENOMINACIONES
		11059476	1	ANELLO ELASTICO	ARRETOIR	SICHERUNGSRING	LOCKRING	ANILLO DE FRENO
		11061076	1	ANELLO ELASTICO	ARRETOIR	SICHERUNGSRING	LOCKRING	ANILLO DE FRENO
		11066376	1	ANELLO ELASTICO	ARRETOIR	SICHERUNGSRING	LOCKRING	ANILLO DE FRENO
		11070576	1	ANELLO ELASTICO	ARRETOIR	SICHERUNGSRING	LOCKRING	ANILLO DE FRENO
		11075676	2	ANELLO ELASTICO	ARRETOIR	SICHERUNGSRING	LOCKRING	ANILLO DE FRENO
		11106221	3	VITE	VIS	SCHRAUBE	SCREW	TORNILLO
		11106621	3	VITE	VIS	SCHRAUBE	SCREW	TORNILLO
		11394331	3	VITE	VIS	SCHRAUBE	SCREW	TORNILLO
		11408331	5	VITE	VIS	SCHRAUBE	SCREW	TORNILLO
		12034571	10	ROSETTA ELASTICA	RONDELLE W	FEDERSCHEIBE	SPRING WASHER	ARANDELA ELASTICA
		12034671	6	ROSETTA ELASTICA	RONDELLE W	FEDERSCHEIBE	SPRING WASHER	ARANDELA ELASTICA
		12034771	6	ROSETTA ELASTICA	RONDELLE W	FEDERSCHEIBE	SPRING WASHER	ARANDELA ELASTICA
		12035571	7	ROSETTA ELASTICA	RONDELLE W	FEDERSCHEIBE	SPRING WASHER	ARANDELA ELASTICA
		12164011	4	DADO	ECROU	MUTTER	NUT	TUERCA
		15540331	5	VITE	VIS	SCHRAUBE	SCREW	TORNILLO
		15540831	1	VITE	VIS	SCHRAUBE	SCREW	TORNILLO
		15860131	1	VITE	VIS	SCHRAUBE	SCREW	TORNILLO
		16043821	10	VITE	VIS	SCHRAUBE	SCREW	TORNILLO
		16044631	8	VITE	VIS	SCHRAUBE	SCREW	TORNILLO
		16101571	1	DADO	ECROU	MUTTER	NUT	TUERCA
		24803360	1	CUSCINETTO	ROULEMENT	LAGER	BEARING	RODAMIENTO
		29040440	2	CUSCINETTO	ROULEMENT	LAGER	BEARING	RODAMIENTO
		300137056	1	DISTANZIALE	ENTRETOISE	DISTANZSTUECK	SPACER	ESPACIADOR
		300137090	1	DISTANZIALE	ENTRETOISE	DISTANZSTUECK	SPACER	ESPACIADOR
		320671450	1	FLANGIA CUSC.	FLASQUE	LAGERFLANSCH	FLANGE	BRIDA
		320672060	1	PERNO	AXE	STIFT	PIN	EJE
		320695850	1	CAMPANA FRIZIONE	CARTER D'EMBR.	KUPPLUNGSGLOCKE	CLUTCH HOUSING	CAMPANA DE EMBR.
		320695050	1	SEMIPULEGGIA SST.	DEMI-POULIE	RIEMENSCHEIBE	HALF-PULLEY	SEMI POLEA
		320696260	3	SPINA CENTR.	AXE	STIFT	PIN	PASADOR
		320696350	1	RONDELLA	RONDELLE	SCHEIBE	WASHER	ARANDELA

https://www.tractormanualpdf.info/

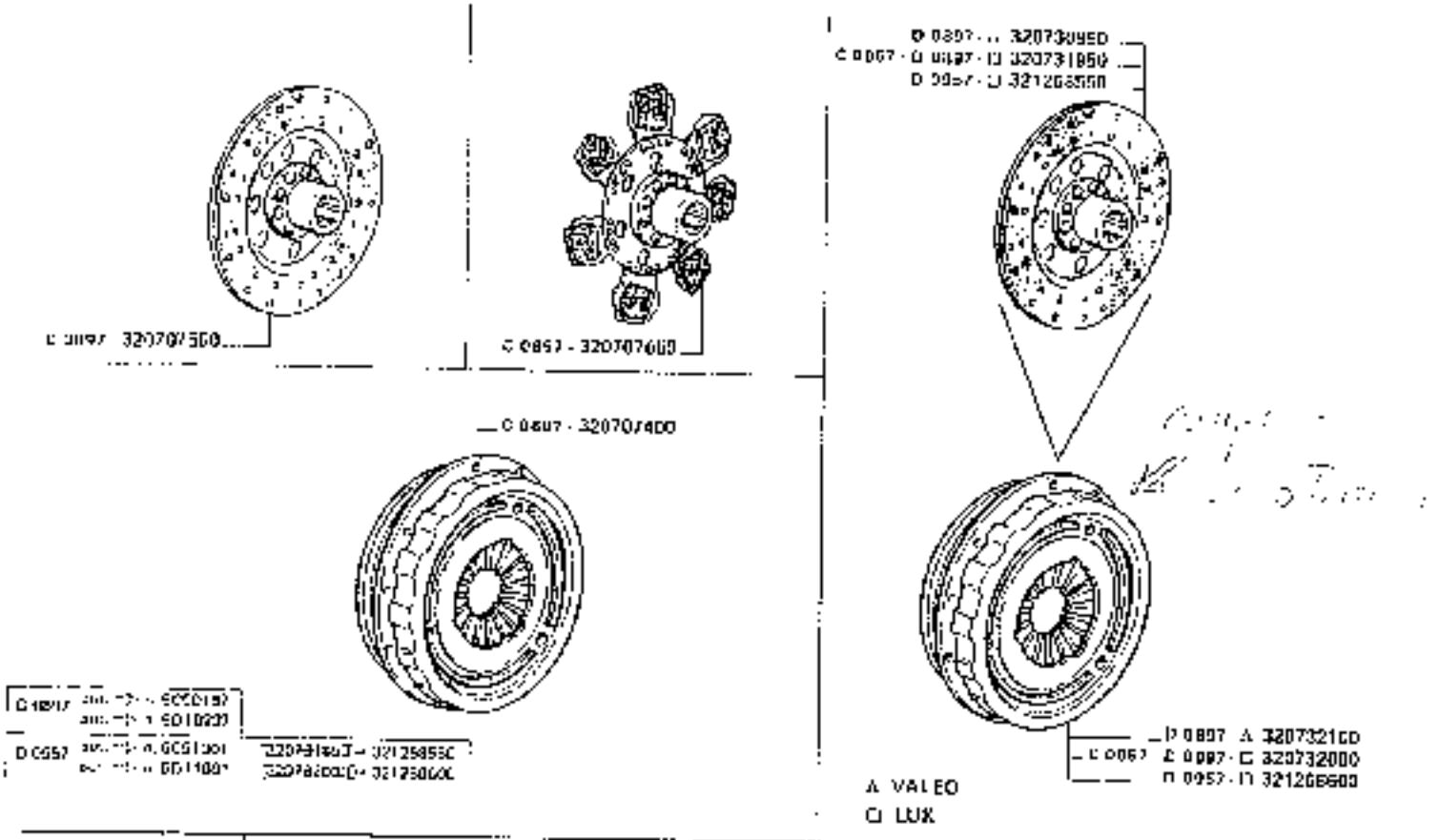

3650-3650R
3750-3750R

DISCO FRIZIONE

Disc d'embrayage
Kupplungsscheibe

Clutch plate
Disco embrague

B1.A11.B1

https://www.tractormanualpdf.info/

LAMBDA 3650 - 3550R - 3750 - 3750R 135.091 D1 - A1E - D1 35037500901 35037500903 1

MODIF.	ANT. MODIF.	N. ORDIN.	Q.	DENOMINAZIONE	DESIGNATION	BENENNUNG	DESCRIPTION	DENOMINACIONES
C 0897		320707400	1	COMPL. FRIZIONE	EMBRAYAGE	KUPPLUNG	CLUTCH	EMBRAGUE
C 0897		320707650	1	DISCO FRIZIONE	DISC D'EMBRAYAGE	KUPPLUNGSSCHEIBE	CLUTCH PLATE	DISCO EMBRAGUE
C 0897		320707650	1	DISCO FRIZIONE	DISC D'EMBRAYAGE	KUPPLUNGSSCHEIBE	CLUTCH PLATE	DISCO EMBRAGUE
D 0897		320730950	1	DISCO FRIZIONE	DISC D'EMBRAYAGE	KUPPLUNGSSCHEIBE	CLUTCH PLATE	DISCO EMBRAGUE
C 0957	D 0897	320731950	1	DISCO FRIZIONE	DISC D'EMBRAYAGE	KUPPLUNGSSCHEIBE	CLUTCH PLATE	DISCO EMBRAGUE
D 0897		320732000	1	COMPL. FRIZIONE	EMBRAYAGE CPT	KUPPLUNG KPL	CLUTCH, ASSY	CONJ. EMBRAGUE
C 0957	D 0897	320732100	1	COMPL. FRIZIONE	EMBRAYAGE CPT	KUPPLUNG KPL	CLUTCH, ASSY	CONJ. EMBRAGUE
D 0957		321206550	1	DISCO FRIZIONE	DISC D'EMBRAYAGE	KUPPLUNGSSCHEIBE	CLUTCH PLATE	DISCO EMBRAGUE
D 0957		321206600	1	COMPL. FRIZIONE	EMBRAYAGE CPT	KUPPLUNG KPL	CLUTCH, ASSY	CONJ. EMBRAGUE

https://www.tractormanualpdf.info/

QUESTO SOTTOGRUPPO VERRA' INSERITO NEL PROSSIMO AGGIORNAMENTO

Ce sous-groupe sera inséré dans la prochaine mise à jour

Dieser Untergruppe wird bei einer der nächsten Aenderungseinfuehrungen verwaffentlicht

This Subgroup will be listed in a future revision

Este subgrupo será publicado en la próxima revisión

https://www.tractormanualpdf.info/

https://www.tractormanualpdf.info/

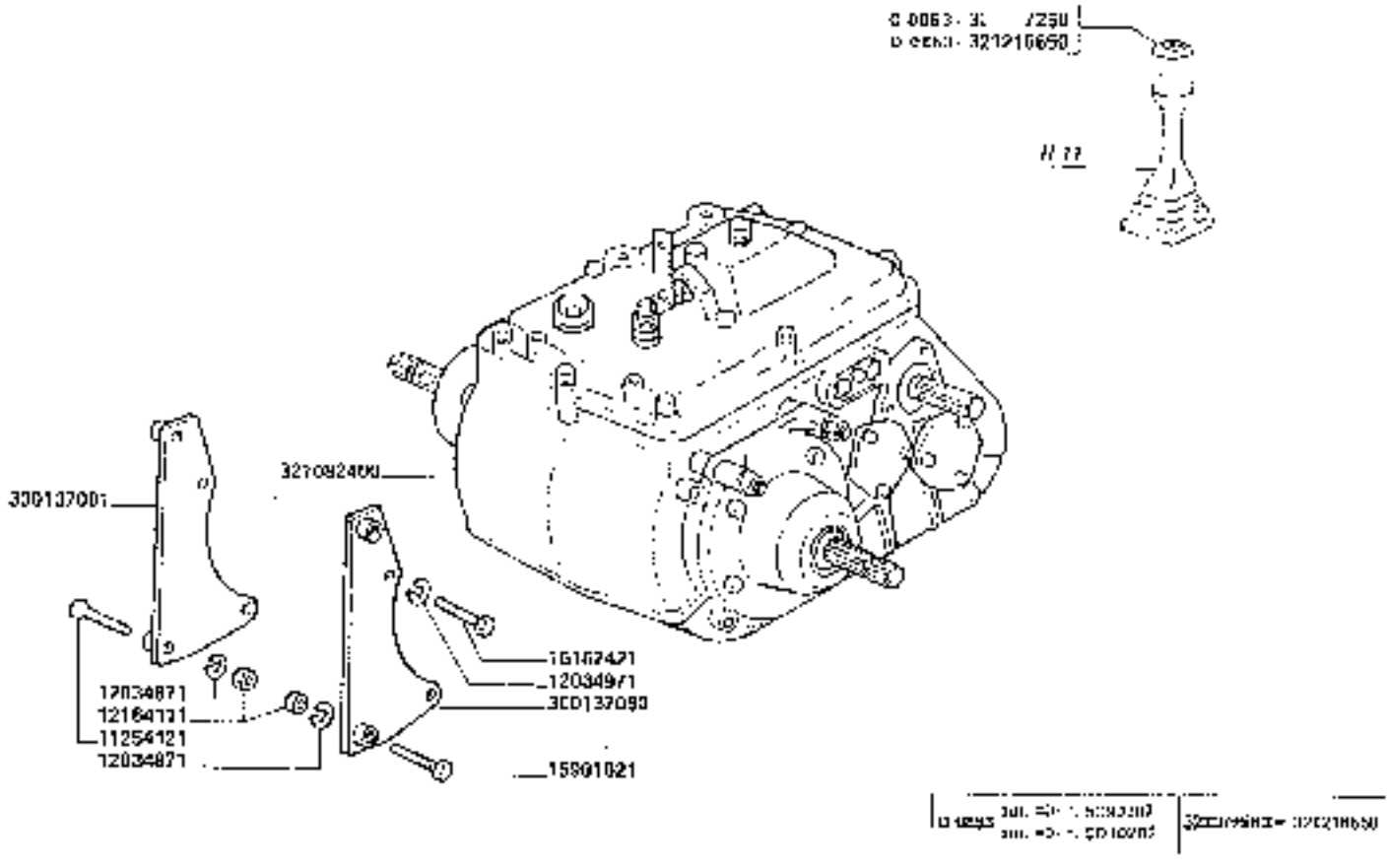

3650-3650R
3750-3750R

CAMBIO

Boite des vitesses
Getriebegehäuse

Gear box
Caja del cambio

https://www.tractormanualpdf.info/

B1.A13

MODIF.	ANT. MODIF.	N. ORDIN.	Q	DENOMINAZIONE	DESIGNATION	BENENNUNG	DESCRIPTION	DENOMINACIONES
		11204121	2	VITE	VIS	SCHRAUBE	SCREW	TORNILLO
		12034871	4	ROSETTA ELASTICA	RONDELLE W	FEDERSCHEIBE	SPRING WASHER	ARANDELA ELASTICA
		12034971	4	ROSETTA ELASTICA	RONDELLE W	FEDERSCHEIBE	SPRING WASHER	ARANDELA ELASTICA
		12164111	4	CADO	ECROU	MUTTER	NUT	TUERCA
		15901021	2	VITE	VIS	SCHRAUBE	SCREW	TORNILLO
		16102421	4	VITE	VIS	SCHRAUBE	SCREW	TORNILLO
		300127080	1	SUPPORTO ANT. S	SUPPORT	HALTERUNG	SUPPORT	SOPORTE
		300137001	1	SUPPORTO ANT. D.	SUPPORT	HALTERUNG	SUPPORT	SOPORTE
C 3050		321077250	1	TARGHETTA	PLAQUETTE	SCHILD	PLATE	PLACA
		321002400	1	COMPL. CAMBIO 3M	BOITE DE VITESSES	GETRIEBE KPL	GEAR BOX, ASSY	CONJ. CAMBIO
D C857		321278650	1	TARGHETTA	PLAQUETTE	SCHILD	PLATE	PLACA

https://www.tractormanualpdf.info/

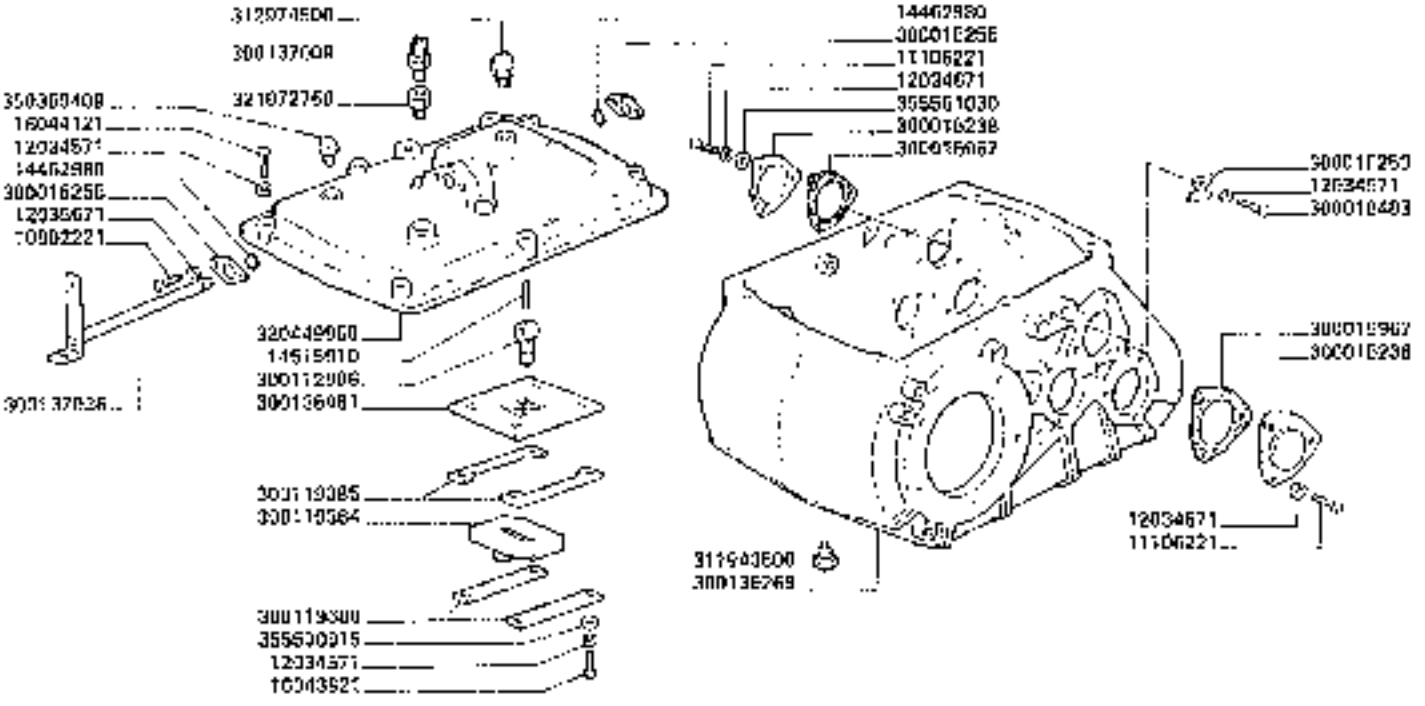

3650-3650R
3750-3750R

ELEMENTI CAMBIO

Elements de boîte des vitesses
Gear elements
Elementos de la caja del cambio

B1.A14

1/3

https://www.tractormanualpdf.info/

MODIF	ANT MODIF	N. CODIV.	Q	DENOMINAZIONE	DESCRIZIONE	BENENNUNG	DESCRIPTION	DENOMINACIONES
		10703511	1	DADO	DADO	MUTTER	NUT	TUERCA
		10902221	4	VITE	VIS	SCHRAUBE	SCREW	TORNILLO
		11051075	1	ANELLO ELASTICO	ARRETOIR	SICHERUNGSRING	LOCKRING	ANILLO DE FRENO
		11051578	3	ANELLO ELASTICO	ARRETOIR	SICHERUNGSRING	LOCKRING	ANILLO DE FRENO
		11052176	2	ANELLO ELASTICO	ARRETOIR	SICHERUNGSRING	LOCKRING	ANILLO DE FRENO
		11069078	2	ANELLO ELASTICO	ARRETOIR	SICHERUNGSRING	LOCKRING	ANILLO DE FRENO
		11106221	12	VITE	VIS	SCHRAUBE	SCREW	TORNILLO
		12024571	11	ROSETTA ELASTICA	RONDELLE W	FEDERSCHEIBE	SPRING WASHER	ARANDELA ELASTICA
		12024571	10	ROSETTA ELASTICA	RONDELLE W	FEDERSCHEIBE	SPRING WASHER	ARANDELA ELASTICA
		12024571	10	ROSETTA ELASTICA	RONDELLE W	FEDERSCHEIBE	SPRING WASHER	ARANDELA ELASTICA
		12024571	4	ROSETTA ELASTICA	RONDELLE W	FEDERSCHEIBE	SPRING WASHER	ARANDELA ELASTICA
		12025571	4	ROSETTA ELASTICA	RONDELLE W	FEDERSCHEIBE	SPRING WASHER	ARANDELA ELASTICA
		12164111	3	DADO	ECROU	MUTTER	NUT	TUERCA
		14420021	3	VITE	VIS	SCHRAUBE	SCREW	TORNILLO
		14462080	2	GUARNIZIONE	JOINT	O RING	O RING	JUNTA
		14515310	1	SPINA	GOUPILLE	STIFT	PIN	PASADOR
		15540021	12	VITE	VIS	SCHRAUBE	SCREW	TORNILLO
		16043021	4	VITE	VIS	SCHRAUBE	SCREW	TORNILLO
		16044021	11	VITE	VIS	SCHRAUBE	SCREW	TORNILLO
		20889450	1	CUSCINETTO	ROULEMENT	LAGER	BEARING	RODAMIENTO
		20973340	2	CUSCINETTO	ROULEMENT	LAGER	BEARING	RODAMIENTO
		20795060	2	CUSCINETTO	ROULEMENT	LAGER	BEARING	RODAMIENTO
		30001473	3	PIASTRINA	PLAQUETTE	SICHERUNGSBLECH	PLATE	PLANCHUELA
		30001523	4	FLANGIA	FLASQUE	FLANSCH	FLANGE	BRIDA
		30001523	1	PIASTRINA	PLAQUETTE	PLATTCHEN	PLATE	PLANCHUELA
		30001525	2	COPERCHIO	COUVERCLE	DECKEL	COVER	TAPA
		30001597	4	GUARNIZIONE	JOINT	DICHTUNG	GASKET	JUNTA
		30001849	1	VITE	VIS	SCHRAUBE	SCREW	TORNILLO
		30017203	1	LEVA COMPOSCELLE	LEVIER	HEBEL	LEVER	PALANCA
		30071937	2	PIOLO	PION	SPERRBOLZEN	PIN	PIVOT

https://www.tractormanualpdf.info/

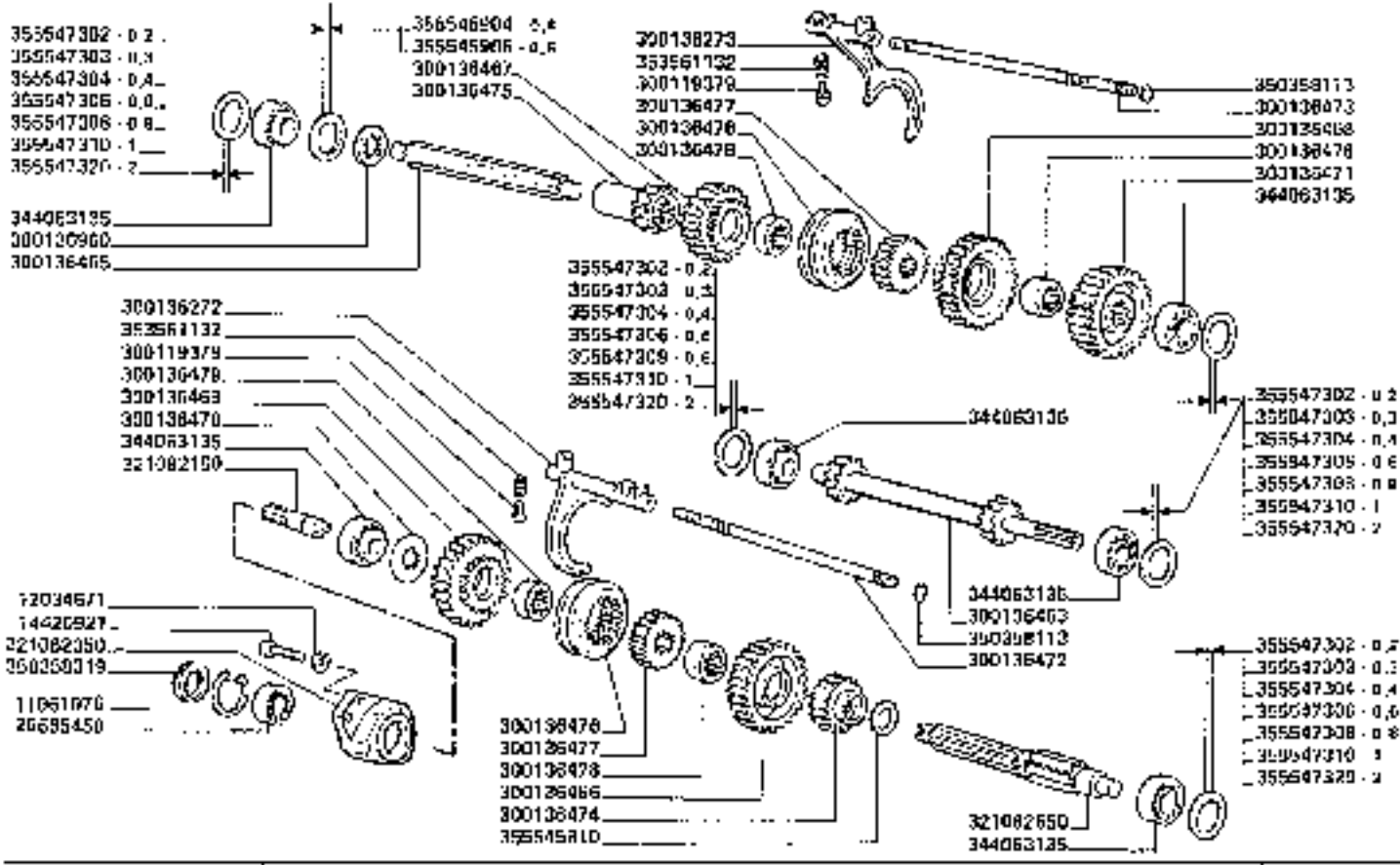

3650-3650R
3750-3750R

ELEMENTI CAMBIO

Elements de boîte des vitesses
Gestrieteelemente

Gear elements
Elementos de la caja del cambio

B1.A14

https://www.tractormanualpdf.info/

MODIF.	ANT. MOD.	N. GRUPPO	Q	DENOMINAZIONE	DESIGNATION	BENENNUNG	DESCRIPTION	DENOMINACIONES
		300119364	1	SELETTORE INN.	SELECTOR	SANDWICHELEM	TOWER SELECTOR	SELECTOR
		300119365	2	PIASTRA GUIDA SELETT.	PLAQUE	PLATTE	PLATE	PLACA
		300119366	2	DISCO INTRO PIASTR	DANIELLE	VERSTANKUNG	SLEEVE	PLETINA
		300129730	1	CORONA DIFFERENZ.	COURONNE DIFFER.	ZAHNKRANZ	RING GEAR DIFFER.	CORONA DENTADA
		300136269	1	SCATOLA CAMBIO	BOITE DE VITESSES	GETRIEBEGEHAEUSE	GEARS BOX	CAJA DEL CAMBIO
		300136271	2	SUPPORTO DIFFERENZ.	SUPPORT	HALTERUNG	SUPPORT	SOPORTE
		300136272	1	FORCELLA SPOSTAM.	FOURCHE	GABEL	FORK	HORQUILLA
		300136273	1	FORCELLA	FOURCHE	GABEL	FORK	HORQUILLA
		300136463	1	ALBERO PRIMARIO	ARBRE PRIMAIRE	HAUPTWELLE	MAIN SHAFT	ARBOL PRIMARIO
		300136465	1	ALBERO AUSILIARIO	ARBRE	WELLE	SHAFT	ARBOL
		300136466	1	INGRANAGGIO FOLLE 1°	PIGNON	ZAHNRAD	GEAR	PINON
		300136467	1	INGRANAGGIO FOLLE 2°	PIGNON	ZAHNRAD	GEAR	PINON
		300136468	1	INGRANAGGIO FOLLE 3°	PIGNON	ZAHNRAD	GEAR	PINON
		300136469	1	INGRANAGGIO FOLLE RM	PIGNON	ZAHNRAD	GEAR	PINON
		300136470	1	ANELLO	ANNEAU	RING	RING	ANILLO
		300136471	1	INGRANAGGIO CONO	PIGNON CONICO	KEGELTEILRENNSTAH	DRIVEN GEAR	PINON CONICO
		300136472	1	ALBERINO FORC. 1°E R	ARBRE	WELLE	SHAFT	ARBOL
		300136473	1	ALBERINO FORC. 2°E 3°	ARBRE	WELLE	SHAFT	ARBOL
		300136474	1	INGRANAGGIO FISSO 2°	PIGNON	ZAHNRAD	GEAR	PINON
		300136475	1	INGRANAGGIO FISSO 1°	PIGNON	ZAHNRAD	GEAR	PINON
		300136476	2	ANELLO SINCRONIZZ. FRICN.	MANCHON	MUFFE	SLEEVE	MANGA
		300136477	2	PIGNONE INNESTO FR.	PIGNON	RITZEL	PINION	PINON
		300136478	3	BOCCOLA SCORR. 1°, 2°, 3°	BAGUE	BUECHSE	BUSH	CASQUILLO
		300136479	1	BOCCOLA	BAGUE	BUECHSE	BUSH	CASQUILLO
		300136480	2	SEMIASSE USCITA CAMBIO	DEMI-ESSIEU	ACHSHALFTE	HALFT-SHAFT	SEMI-EJE
		300136481	1	PIASTRA SELETTORE M.	PLAQUE	PLATTE	PLATE	PLACA
		300136960	1	DISTANZIATORE	ENTRETOISE	DISTANZSTUECK	SPACER	ESPACIADOR
		300137009	1	SENSORE	CAPTEUR	SENSOR	SENSOR	SENSOR
		300137030	1	ALBERINO CON FORCELLE	ARBRE	WELLE	SHAFT	ARBOL
		300137626	4	PRIGIONIERO	GOUJON	STIFTSCHRAUBEN	STUD	ESPARRAGO

https://www.tractormanualpdf.info/

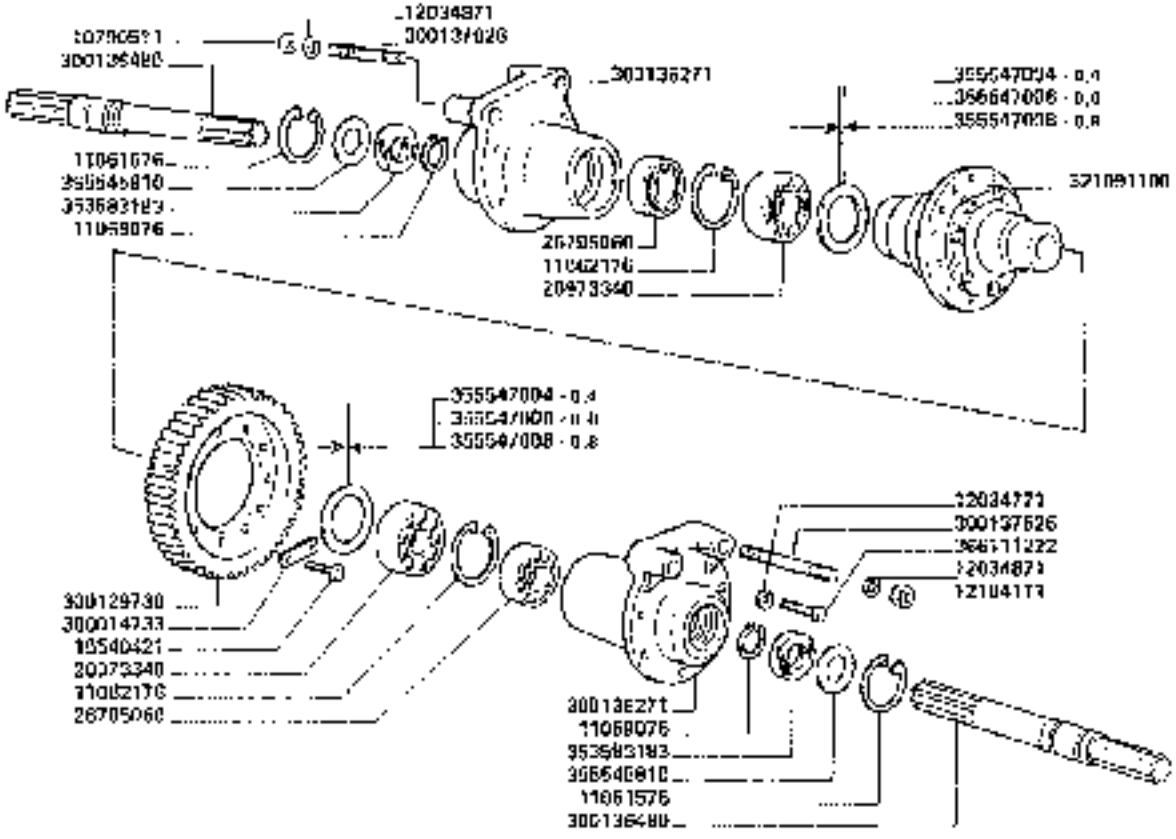

https://www.tractormanualpdf.info/

MODIF.	ART	VOGUE.	N.CODIX	O	DENOMINATIONE	DESIGNATION	BEZEICHNUNG	DESCRIPTION	DENOMINACIONES
			311903550	1	TAPO MAGNETICO	BOUCHON	MAGNETISCHER STOPFEN	MAGNETIC PLUG	TAPON MAGNETICO
			312974300	1	TAPOI	BOUCHON	STOPFEN	PLUG	TAPON
			320444950	1	COPERCHIO STATORE	COUVERCLE DE CARTER	GEHÄUSEDECKEL	COVER	TAPA
			321072750	1	CAVO	CABLE	KABEL	CABLE	TUBERIA
			321082050	1	SCHERMO FRENO	[illegible]	[illegible]	SHIELD	SOMBRA
			321082150	1	[illegible]	[illegible]	[illegible]	[illegible]	ELE
			321082550	1	[illegible]	[illegible]	[illegible]	[illegible]	[illegible]
			321081100	1	[illegible]	[illegible]	[illegible]	[illegible]	CONJ DIFERENCIAL
			344083125	6	CUSCINETTO	[illegible]	LAGER	BEARING	RODAMIENTO
			350358143	2	GUARNIZIONE	JOINT	DICHTUNG	GASKET	JUNTA
			350358335	1	GUARNIZIONE	JOINT	FAGRALDICHTUNG	SEAL	JUNTA
			350359409	1	TAPPO	BOUCHON	STOPFEN	PLUG	TAPON
			353561132	2	MOLLA	RESSORT	FEDER	SPRING	RESORTE
			353603163	2	GUARNIZIONE	JOINT	FAGRALDICHTUNG	SEAL	JUNTA
			355520315	4	RONDELLA	RONDELLE	SCHEIBE	WASHER	ARANDELA
			355545030	2	RONDELLA	RONDELLE	SCHEIBE	WASHER	ARANDELA
			355545064	2	RONDELLA	RONDELLE	SCHEIBE	WASHER	ARANDELA
			355545086	1	RONDELLA	RONDELLE	SCHEIBE	WASHER	ARANDELA
			355547004	1	RONDELLA	RONDELLE	SCHEIBE	WASHER	ARANDELA
			355547006	1	RONDELLA	RONDELLE	SCHEIBE	WASHER	ARANDELA
			355547008	1	RONDELLA	RONDELLE	SCHEIBE	WASHER	ARANDELA
			355547302	1	RONDELLA	RONDELLE	SCHEIBE	WASHER	ARANDELA
			355547303	1	RONDELLA	RONDELLE	SCHEIBE	WASHER	ARANDELA
			355547304	1	RONDELLA	RONDELLE	SCHEIBE	WASHER	ARANDELA
			355547306	1	RONDELLA	RONDELLE	SCHEIBE	WASHER	ARANDELA
			355547308	1	RONDELLA	RONDELLE	SCHEIBE	WASHER	ARANDELA
			355547310	2	RONDELLA	RONDELLE	SCHEIBE	WASHER	ARANDELA
			355547320	2	RONDELLA	RONDELLE	SCHEIBE	WASHER	ARANDELA
			355561030	1	RONDELLA	RONDELLE	SCHEIBE	WASHER	ARANDELA
			366111222	1	[illegible]	[illegible]	SCHRAUBE	SCREW	TORNILLO

https://www.tractormanualpdf.info/

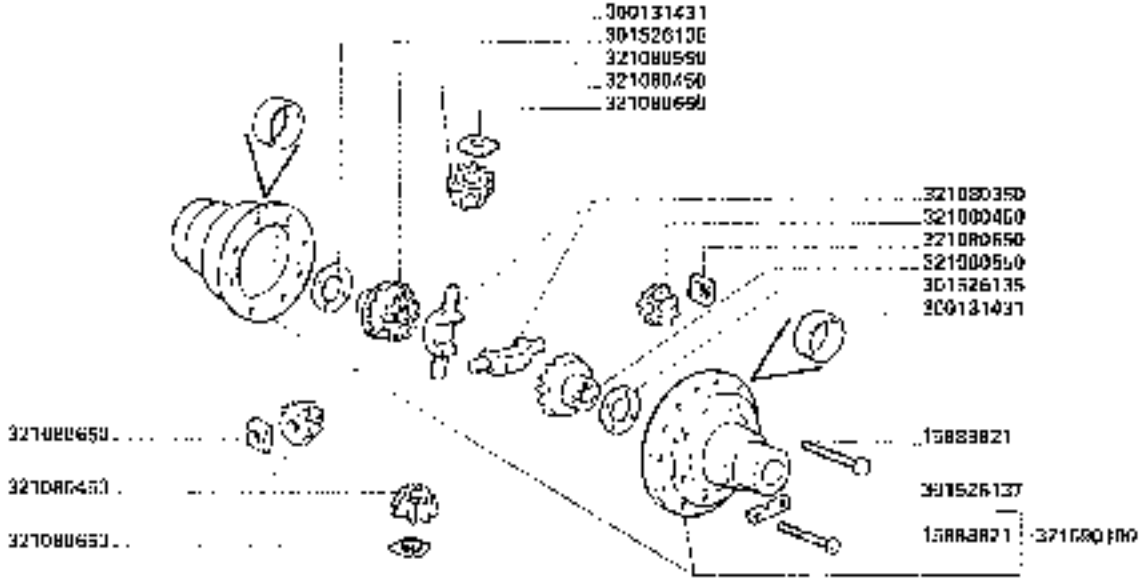

3650-3650R
3750-3750R

ELEMENTI DIFFERENZIALE

Elements differential
Elements différentiel
Differential elements
Elementos diferencial

https://www.tractormanualpdf.info/

B1.A15

MODIF.	ART. VOBIT.	N. ORDINE	D	DENOMINAZIONE	DESIGNATION	BENENNUNG	DESCRIPTION	DENOMINACIONES
		15868821	8	VITE	VIS	SCHRAUBE	SCREW	TORNILLO
		15868821	8	VITE	VIS	SCHRAUBE	SCREW	TORNILLO
		300131431	17	BRONZINA	DOUBLE BUSHING	BUCHSE	BUSHING	CASQUILLO BRONCE
		301526735	2	RONDELLA	RONDELLE	SCHEIBE	WASHER	ARANDELA
		301526197	6	PIASTRINA	PLAQUETTE	SCHIENENBEFESTIGUNG	PLATE	PLANCHUELA
		321060950	3	PERNO SATELLITE	AXE SATELLITE	ACHSE TAUMELRADER	PIN	EJE SATELITE
		321060950	1	SATELLITE	SATELLITE	TAUMELRADER	SATELLITE	PINION SATELITE
		321060950	2	PIGNONE PLANETARIO	PIGNON PLANETAIRE	PLANETENRADRITZEL	SUN GEAR	PINON PLANETARIO
		321060950	4	SPALLAMENTO ASTA	PLAQUETTE PALE	DRUCKSCHEIBE	THRUST PLATE	PLACA DE APOYO
		321050100	1	GRUPPO SCATOLA	CARTER ASSY	GEHÄUSE KPL	HOUSING ASSY	CONJ. CAJA

https://www.tractormanualpdf.info/

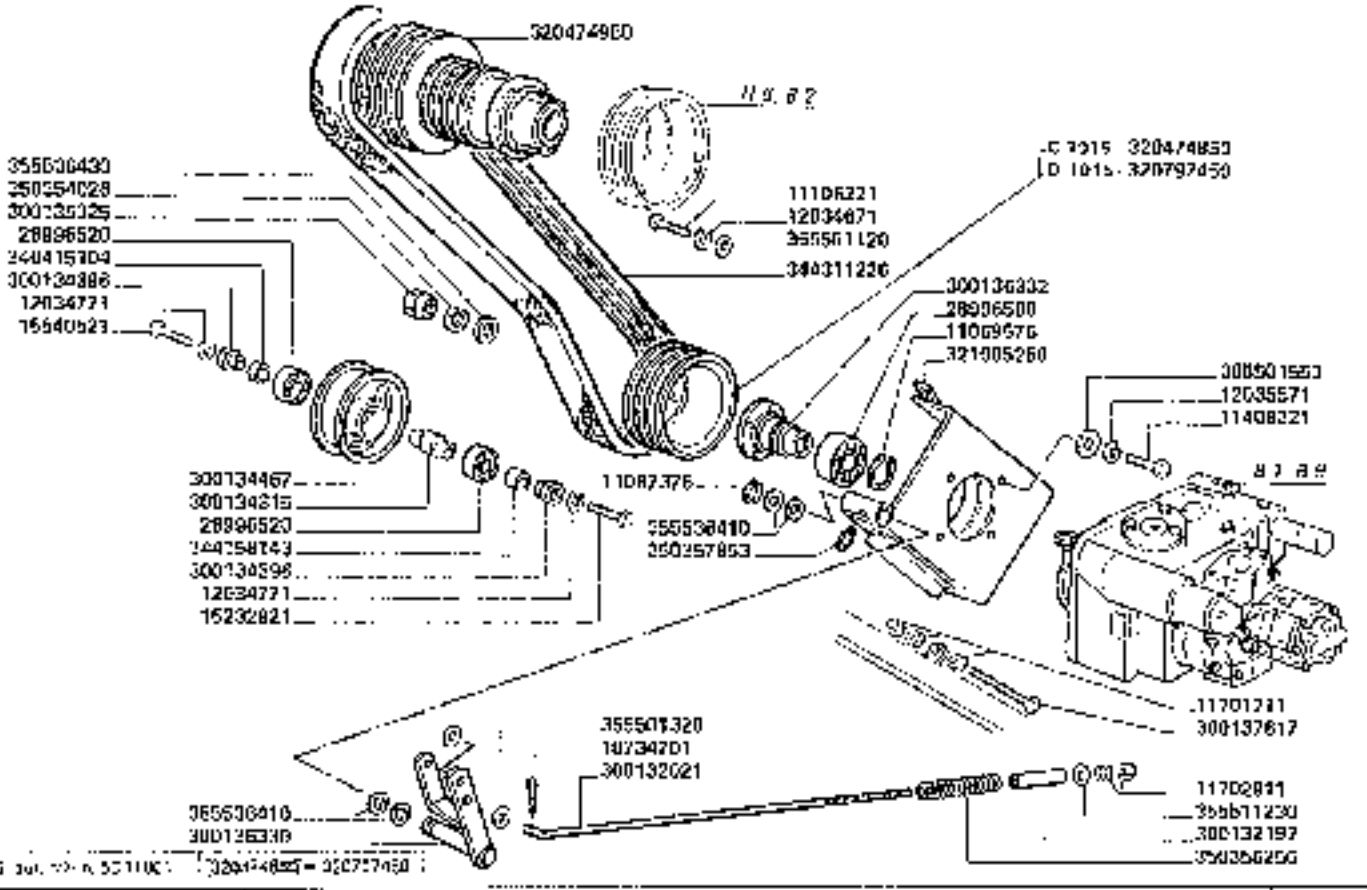

TRASMISSIONE POMPA

Transmission de la pompe
Pumpenantrieb

Pump drive
Transmission de la bomba

B1.B1

3750-3750R

https://www.tractormanualpdf.info/

MODIF.	ANT.	VOCIF.	N. ORDIN	Q	DENOMINAZIONE	DESIGNATION	BEZEICHNUNG	DESCRIPTION	DENOMINACIONES
			13734701	1	COPIGLIA	GOUPILLE FRANDE	SPLINT	COTTER PIN	PASADOR ABIERTO
			11067076	1	ANELLO ELASTICO	ANNEAU	SICHERUNGSRING	LOCKRING	ANILLO DE FRENO
			11068576	1	ANELLO ELASTICO	ANNEAU	SICHERUNGSRING	LOCKRING	ANILLO DE FRENO
			11403221	6	VITE	VIS	SCHRAUBE	SCREW	TORNILLO
			11403321	4	VITE	VIS	SCHRAUBE	SCREW	TORNILLO
			11701711	3	DADO	ECROU	MUTTER	NUT	TUERCA
			11702311	2	DADO	ECROU	MUTTER	NUT	TUERCA
			12034571	6	ROSETTA ELASTICA	RONDELLE W	FEDERSCHEIBE	SPRING WASHER	ARANDELA ELASTICA
			12034771	2	ROSETTA ELASTICA	RONDELLE W	FEDERSCHEIBE	SPRING WASHER	ARANDELA ELASTICA
			12035571	4	ROSETTA ELASTICA	RONDELLE W	FEDERSCHEIBE	SPRING WASHER	ARANDELA ELASTICA
			15222821	1	VITE	VIS	SCHRAUBE	SCREW	TORNILLO
			15540527	1	VITE	VIS	SCHRAUBE	SCREW	TORNILLO
			28906520	2	CUSCINETTO	ROULEMENT	LAGER	BEARING	RODAMIENTO
			28906500	1	CUSCINETTO	ROULEMENT	LAGER	BEARING	RODAMIENTO
			300132023	1	TIRANTE	TIRANT	SPANNGLIED	TIE ROD	TIRANTE
			300132197	1	DISTANZIATORE	ENTRE-POSE	DISTANZSTUECK	SPACER	SEPARADOR
			300134315	1	PERNO	AXE	BOLZEN	PIN	EJE
			300134336	3	BOLLETTA GOMMATA	BAGUE	[illegible]	BUSH	CASQUILLO
			300134467	1	TENDICINGHIA	POULIE TENDEUR	SPANNROLLE	BELT TENSIONING	POLEA DE TENSOR
			300135025	1	DADO	ECROU	MUTTER	NUT	TUERCA
			300136233	1	FORCELLA	FOURCHE	GABEL	FORK	HORQUILLA

https://www.tractormanualpdf.info/

MODIF.	ANT. MODIF.	N. ORDIN.	Q	DENOMINAZIONE	DESIGNATION	BENENNUNG	DESCRIPTION	DENOMINACIONES
		300136332	1	FLANGIA PER POMPA	FLASQUE	FLANSCH	FLANGE	BRIDA
		300137617	1	TIRANTE	TIRANT	SPANNER	TIE-ROD	TIRANTE
D 1015		320474350	1	PULEGGIA	POULIE	RIEMENSCHEIBE	PULLEY	POLEA
		320474950	1	PULEGGIA	POULIE	RIEMENSCHEIBE	PULLEY	POLEA
D 1015		320797450	1	PULEGGIA	POULIE	RIEMENSCHEIBE	PULLEY	POLEA
		321085250	1	SUPPORTO POMPA	SUPPORT	HALTERUNG	SUPPORT	SUPORTE
		340479104	1	BOCCOLA	BAGUE	BUECHSE	BUSH	CASQUILLO
		344158143	1	BOCCOLA	BAGUE	BUECHSE	BUSH	CASQUILLO
		344311226	1	FINGHIA	COURROIE	RIEMEN	BELT	CORREA
		350354020	1	ROSETTA ELASTICA	RONDELLE W	FEDERSCHEIBE	SPRING WASHER	ARANDELA ELASTICA
		350356250	1	MOLLA	RESSORT	FEDER	SPRING	RESORTE
		350357950	1	INGRASSATORE	GRAISSEUR	SCHMIERNIPFEL	GREASE NIPPLE	ENGRASADOR
		365501120	6	RONDELLA	RONDELLE	SCHEIBE	WASHER	ARANDELA
		365501320	3	RONDELLA	RONDELLE	SCHEIBE	WASHER	ARANDELA
		365501550	4	RONDELLA	RONDELLE	SCHEIBE	WASHER	ARANDELA
		365511230	3	RONDELLA	RONDELLE	SCHEIBE	WASHER	ARANDELA
		365536410	2	RONDELLA	RONDELLE	SCHEIBE	WASHER	ARANDELA
		365536430	1	RONDELLA	RONDELLE	SCHEIBE	WASHER	ARANDELA

https://www.tractormanualpdf.info/

https://www.tractormanualpdf.info/

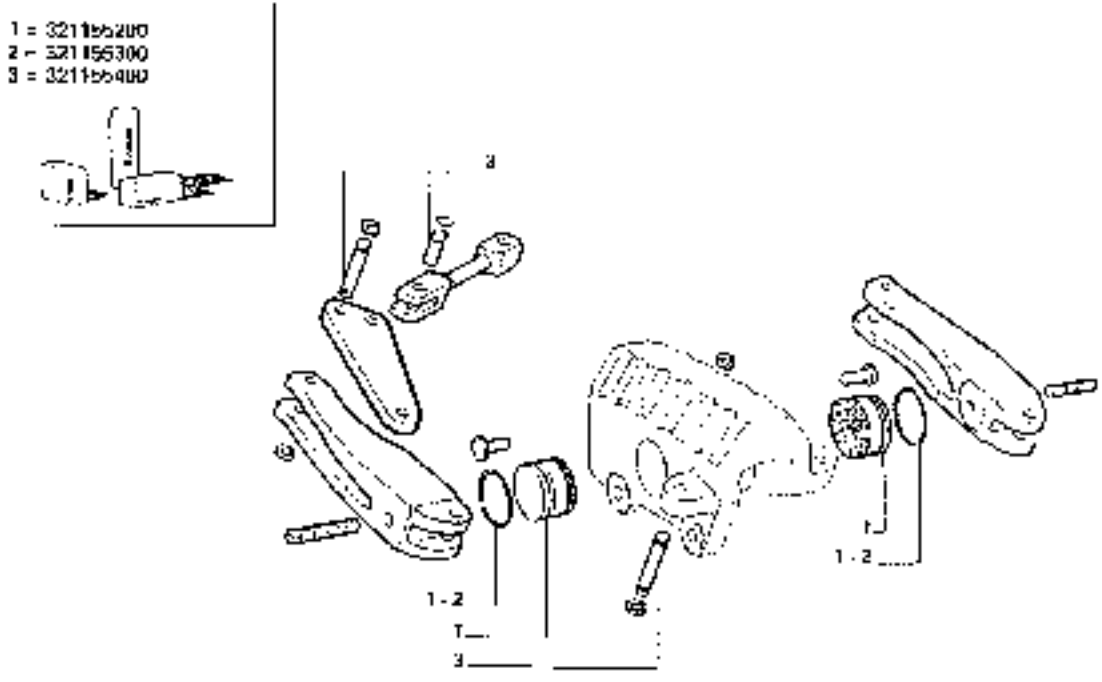

ELEMENTI FRENO DI STAZIONAMENTO (STI-MEC)

Elementi freno di stazionamento
Handbremse elemente
Parking brake elements
Elementos freno de estacionamiento

https://www.tractormanualpdf.info/

VODIF.	ANT. MODIF.	X ORDIN.	G	DENOMINAZIONE	DESIGNATION	BENENNUNG	DESCRIPTION	DENOMINACIONES
		321155200	I	SERIE PASTIGLIE	SERIE DE PLAQUETTES	PLATTENSATZ	PADS KIT	SERIE PERODOS
		321155300	I	COMPO DI REVISIONE PASTIGLIE	POCHETTE CONTEN PLAQUETTES	AUSRUESTUNG MIST EHEND AUS PLATTEN	KIT CONSISTING OF PAD	EQUIPO COMPUESTO DE PERODOS
		321155400	I	SERIE PERNI PER FRENI	POCHETTE AXES POUR FREINS	BREMSENSTIFTSATZ	BRAKE PIN KIT	SERIE PINES SERIE PINES

https://www.tractormanualpdf.info/

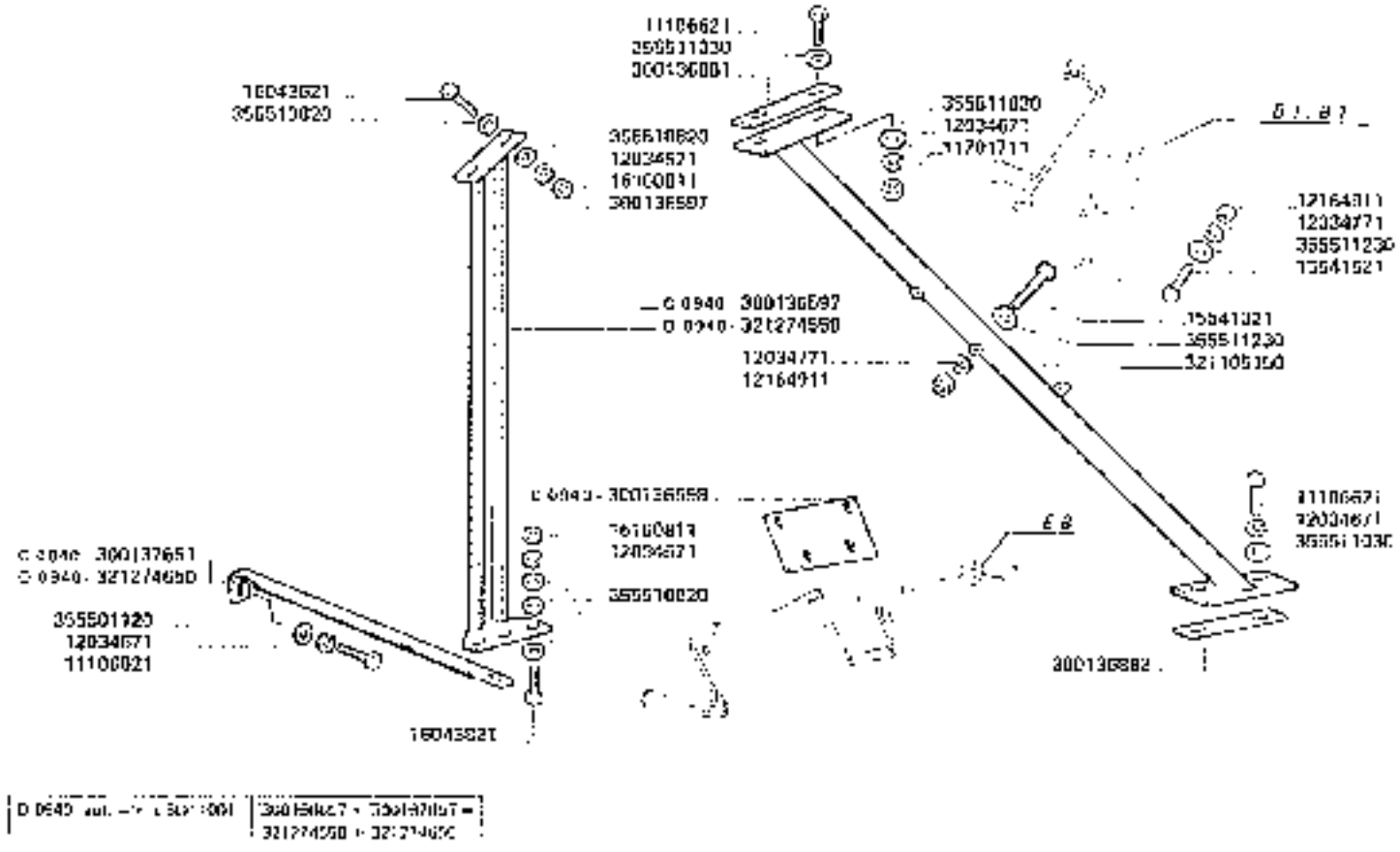

TELAIO POMPA

3750-3750R

Cadre de la pompe
Pompe-vrai

https://www.tractormanualpdf.info/

Pump frame
Bastidor de la bomba

B1.B2

MODIF	ANT. VOCIF	N.ORDIN	Q	DENOMINAZIONE	DESIGNATION	BENENNUNG	DESCRIPTION	DENOMINACIONES
		11100071	1	VITE	VIS	SCHRAUBE	SCREW	TORNILLO
		11100021	2	VITE	VIS	SCHRAUBE	SCREW	TORNILLO
		11707731	3	DADO	ECROU	MUTTER	NUT	TUERCA
		12034071	3	ROSETTA ELASTICA	ROND. ELLE W	FEDERSCHEIBE	SPRING WASHER	ARANDELA ELASTICA
		12034071	5	ROSETTA ELASTICA	ROND. ELLE W	FEDERSCHEIBE	SPRING WASHER	ARANDELA ELASTICA
		12034071	2	ROSETTA ELASTICA	ROND. ELLE W	FEDERSCHEIBE	SPRING WASHER	ARANDELA ELASTICA
		12864031	4	DADO	ECROU	MUTTER	NUT	TUERCA
		16541921	2	VITE	VIS	SCHRAUBE	SCREW	TORNILLO
		16541921	3	VITE	VIS	SCHRAUBE	SCREW	TORNILLO
		16043924	3	VITE	VIS	SCHRAUBE	SCREW	TORNILLO
		16043927	3	VITE	VIS	SCHRAUBE	SCREW	TORNILLO
		16100911	5	DADO	ECROU	MUTTER	NUT	TUERCA
C 094C		300136537	1	TRAVE SUPORTO	TRAVERSE	QUERSTANGE	CROSS PIECE	TRAVESAÑO
C 094C		300139990	1	LAMIERA CHIUSURA	TOLE FERMETURE	ABDECKBLECH	CLOSING PLATE	CHAPA
		300136881	3	SPESSORE SUP. ACCIUST.	CALE DE RAISSEUR	DISTANZSTUECK	SHIM	ESPESOR
		300139882	2	SPESSORE INF. ACCIUST.	CALE DE RAISSEUR	DISTANZSTUECK	SHIM	ESPESOR
C 094C		300137651	1	TUBO RIFIGIO	TUBE RIGIDE	VERSTAERKUNGSROHR	STIFFENER TUBE	REFUERZO
		321105150	1	TUBO RIGIDO SUPP.	SUPPORT	HALTERUNG	SUPPORT	SOPORTE
D 096D		321274553	1	TRAVE SUPORTO	TRAVERSE	QUERSTANGE	CROSS PIECE	TRAVESAÑO
D 096D		321274650	1	TUBO RIGIDO	TUBE RIGIDE	VERSTAERKUNGSROHR	STIFFENER	REFUERZO
		355501129	1	RONDELLA	RONDELLE	SCHEIBE	WASHER	ARANDELA
		355510020	16	RONDELLA	RONDELLE	SCHEIBE	WASHER	ARANDELA
		355511130	6	RONDELLA	RONDELLE	SCHEIBE	WASHER	ARANDELA
		355511230	4	RONDELLA	RONDELLE	SCHEIBE	WASHER	ARANDELA

https://www.tractormanualpdf.info/

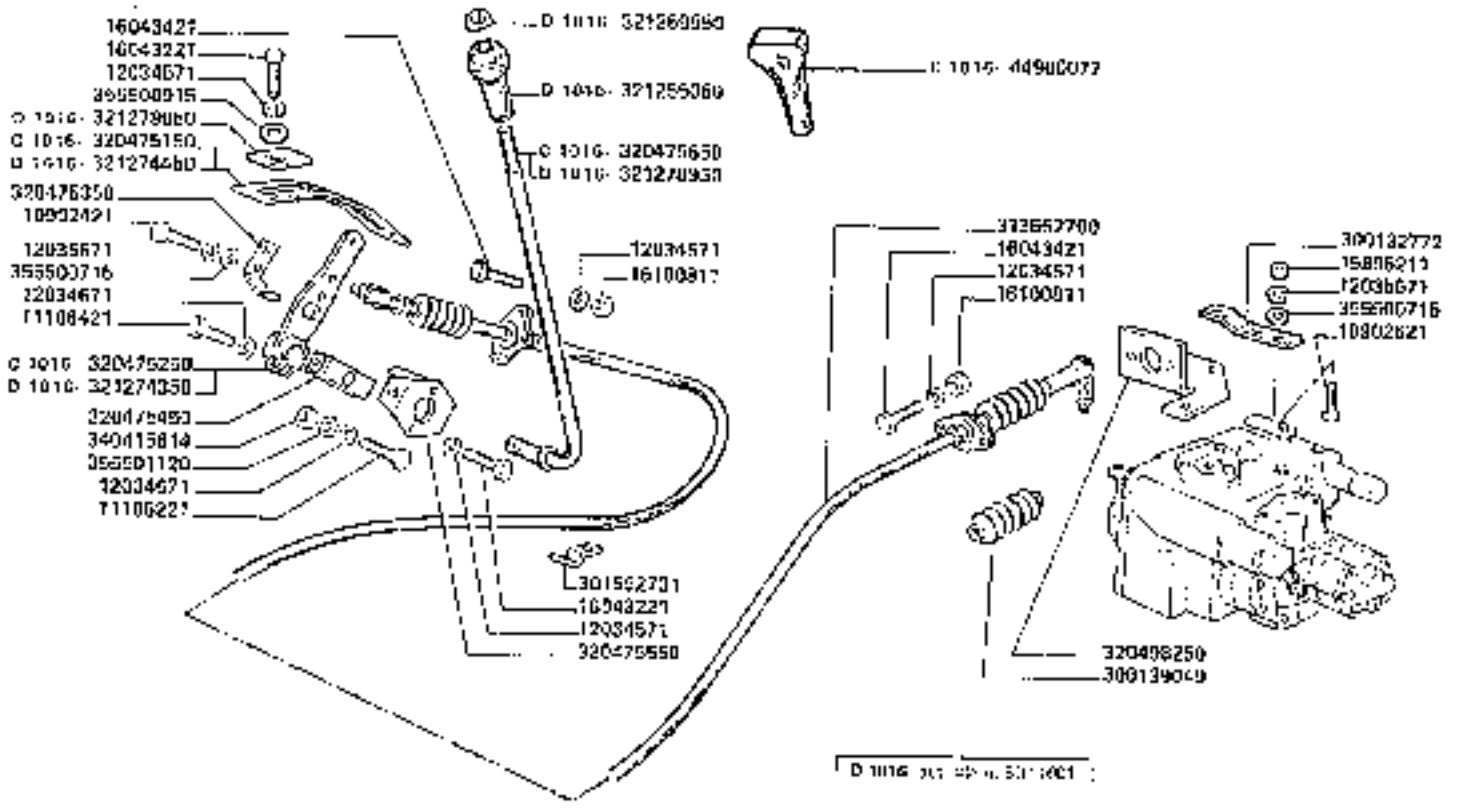

COMANDO POMPA AVANZAMENTO

Commande pompe d'avancement
Antriebsbrennpumpenregierung

Traction pump control
Mando bomba de avance

3750-3750R

B1,B3

https://www.tractormanualpdf.info/

MODIF	ANT. MODIF.	N. ORDIN.	C	DENOMINAZIONE	DESIGNATION	BENENNUNG	DESCRIPTION	DENOMINACIONES
		13902421	3	VITE	VIS	SCHRAUBE	SCREW	TORNILLO
		13902321	2	VITE	VIS	SCHRAUBE	SCREW	TORNILLO
		11106221	3	VITE	VIS	SCHRAUBE	SCREW	TORNILLO
		11103421	1	VITE	VIS	SCHRAUBE	SCREW	TORNILLO
		12034571	6	ROSETTA PLASTICA	ROSETTE W	FEDERSCHEIBE	SPRING WASHER	ARANDELA ELASTICA
		12034471	3	ROSETTA PLASTICA	ROSETTE W	FEDERSCHEIBE	SPRING WASHER	ARANDELA ELASTICA
		12035571	3	ROSETTA PLASTICA	ROSETTE W	FEDERSCHEIBE	SPRING WASHER	ARANDELA ELASTICA
		15099211	7	DADO	BOLTON	MUTTER	NUT	TUERCA
		15013221	4	VITE	VIS	SCHRAUBE	SCREW	TORNILLO
		15043421	7	VITE	VIS	SCHRAUBE	SCREW	TORNILLO
		15100011	4	DADO	BOLTON	MUTTER	NUT	TUERCA
C 1015		44900377	1	IMPUGNATURA	POMMEL	GRIFF	LEVER KNOB	EMPUNADURA
		301932772	1	PROLUNGA LEVA	RALLONGE	VERLANGERUNG	LEVER EXTENSION	PROLONGA
		301932709	(2)	MANICOTTI A VITE	SOLIFLEX	SCHRAUBSCHUTZ	SELF-SCREW LEVER	PROTECTOR DE TORNILLO
		301992731	2	GRAFFA	COLLIER	SCHELLE	CLAMP	COLLAR
		313667700	1	TRASMISS. CONTROMA	TRANSMISSION FLEX.	[illegible]	CONTROL CABLE	TRANSMISION FLEXIBLE
C 1016		320475150	1	SETTORE DI GUIDA LEVA	SECTEUR DE GUIDE	FUHRUNGSWANGE	GUIDE LEVER	GUIA PALANCA
C 1016		320475250	1	LEVA	LEVIER	HEBEL	LEVER	PALANCA
		320475350	1	MALCERONA	RESSORT	FEDER	SPRING	RESORTE
		320475450	1	SUPPORTO GIREVOLE	SUPPORT	HALTERUNG	SUPPORT	SOPORTE
		320475550	1	STAFFA SUPP.	ETRIER	HALTEBRAUNER	BRACKET	ABRAZADERA
C 1016		320475650	1	LEVA	LEVIER	HEBEL	LEVER	PALANCA
		320475250	1	SUPP. TRASMISS. FLEX.	SUPPORT	HALTERUNG	SUPPORT	SOPORTE
D 1016		321255050	1	IMPUGNATURA	POMMEL	GRIFF	LEVER KNOB	EMPUNADURA
D 1016		321260550	1	COPRI IMPUGNATURA	COUVERCLE	DECKEL	COVER	TAPA
D 1016		321274350	1	LEVA	LEVIER	HEBEL	LEVER	PALANCA
D 1016		321274450	1	SETTORE DI GUIDA LEVA	SECTEUR DE GUIDE	FUHRUNGSWANGE	GUIDE LEVER	GUIA PALANCA
D 1016		321276150	1	LEVA AVANZ.	LEVIER	HEBEL	LEVER	PALANCA
D 1016		321278950	1	PIASTRINA	PLAQUETTE	PLATTCHEN	PLATE	PLANCHETTA
		360415010	7	BUCCOLA	BUSH	BUCHSE	BUSH	CASQUILLO
		355500715	4	RONDELLA	RONDELLE	SCHEIBE	WASHER	ARANDELA
		355500915	4	RONDELLA	RONDELLE	SCHEIBE	WASHER	ARANDELA
		355501120	2	RONDELLA	RONDELLE	SCHEIBE	WASHER	ARANDELA

https://www.tractormanualpdf.info/

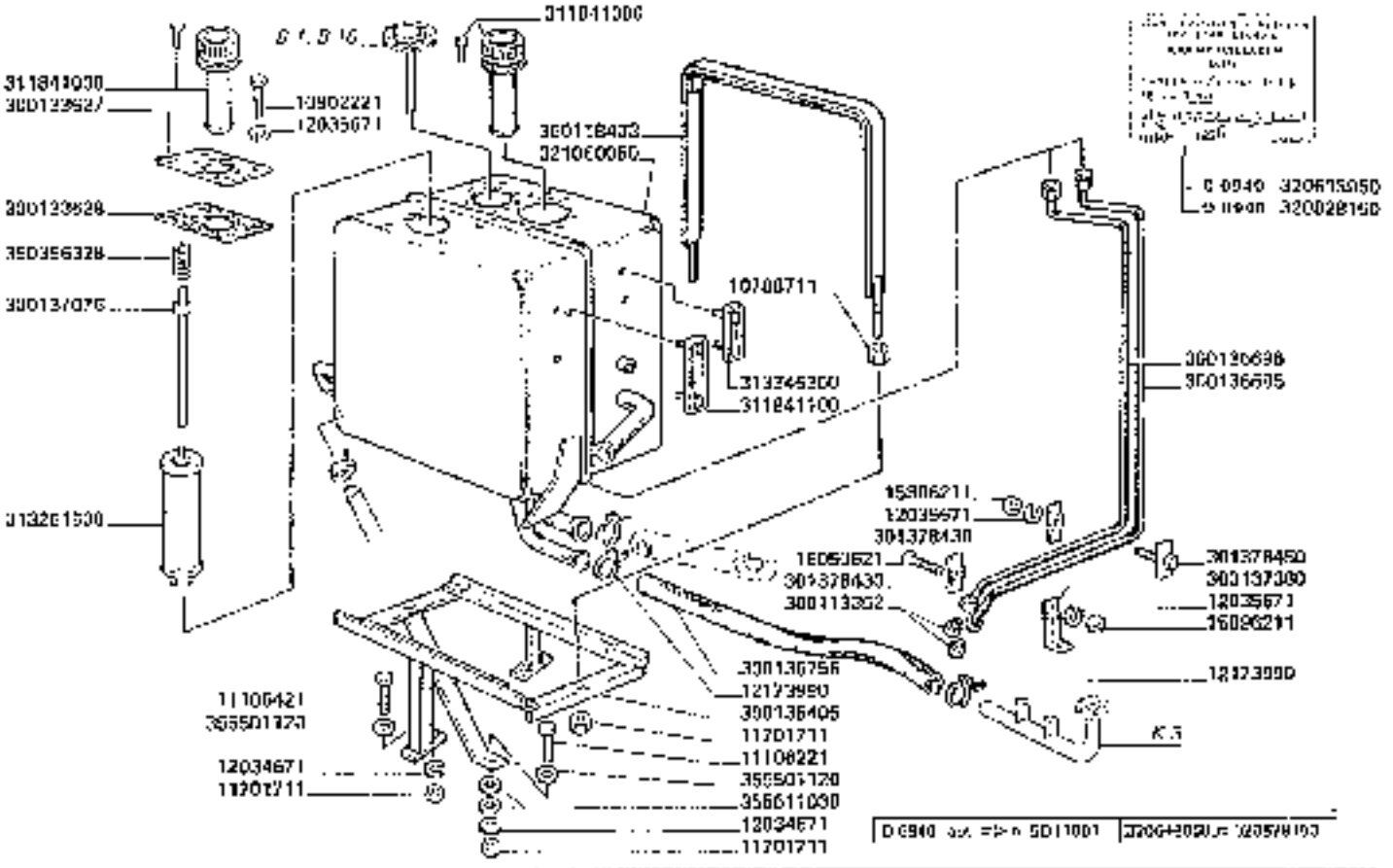
311041300
311041030
300122527
10902221
12035671
300126433
321060060
300123628
350356328
300137076
313261500
10700711
313245200
311041100
300120698
300136605
15906211
12035671
301378430
16050621
301378430
300113352
301378450
300137300
12035671
16096211
12173990
300136756
12173990
300136405
11701711
11108221
355501120
356611030
12034671
11701711
11108421
355501120
12034671
11701711
K.5
SERBATOIO OLIO
Oil tank
Deposito aceite
B1.B4
3750-3750R
Reservoir de huile
Option
https://www.tractormanualpdf.info/

MODIF.	ANT.MODIF.	N. ORIGIN.	U	DENOMINAZIONE	DESIGNATION	BENENNUNG	DESCRIPTION	BENOMMACIONES
		10768711	2	DADO	ECROU	MUTTER	NUT	TUERCA
		10902221	4	VITE	VIS	SCHRAUBE	SCREW	TORNILLO
		11106221	2	VITE	VIS	SCHRAUBE	SCREW	TORNILLO
		11106421	5	VITE	VIS	SCHRAUBE	SCREW	TORNILLO
		11701111	5	DADO	ECROU	MUTTER	NUT	TUERCA
		12034671	5	ROSETTA ELASTICA	RONDELLE	FEDERSCHEIBE	SPRING WASHER	ARANDELA ELASTICA
		12035671	6	ROSETTA ELASTICA	RONDELLE	FEDERSCHEIBE	SPRING WASHER	ARANDELA ELASTICA
		12173990	3	COLLARE	COLLIER	SCHELLE	CLAMP	COLLAR
		16906217	3	DADO	ECROU	MUTTER	NUT	TUERCA
		16906221	1	VITE	VIS	SCHRAUBE	SCREW	TORNILLO
		300112353	2	TAPPO	BOUCHON	GEWINDESTOPFEN	PLUG	TAPON
		300118430	1	COLLARE	COLLIER	SCHELLE	COLLAR	COLLAR
		300133627	1	PIASTRA	PLAQUE	PLATTE	PLATE	PLACA
		300133628	1	CAPPA INFERIORE	CAPOT	HAUBE	BONNET	CAPOTA
		300136405	1	SUPP. SERBATOIO OLIO	SUPPORT	HALTERUNG	SUPPORT	SOPORTE
		300136606	1	TUBO SCARICO OLIO DR.	TUYAU DE VIDANGE	OELABFLUSSROHR	OIL DRAIN PIPE	TUBO
		300136606	1	TUBO SCARICO OLIO DR.	TUYAU DE VIDANGE	OELABFLUSSROHR	OIL DRAIN PIPE	TUBO DE ACEITE
		300137075	1	ASTA P.SS. FILTRO	TIGE	STANGE	ROD	VARILLA
		300137380	1	SUPPORTO TUBI	SUPPORT	HALTERUNG	SUPPORT	SOPORTE
		301376430	2	BRIGLIA	COLLIER	HALTER	RETAINER	ABRAZADERA
		301376450	1	BRIGLIA	COLLIER	HALTER	RETAINER	ABRAZADERA
		311841000	2	GIUNTO SFIATO	RACCORD D'AIR	VENTILABFEDERUNG	VENT ASSY	CONJ. RESPIRADERO
		311841100	1	INDIC. LIVELLO OLIO ASSY	INDICATEUR NIVEAU	OELSTANDANZEIGER	OIL LEVEL INDICATOR	INDICADOR DE NIVEL
		313251600	1	FILTRO OLIO	FILTRE OPT	OELFILTER KPL	OIL FILTER, ASSY	CONJ. FILTRO
		313305300	1	INDIC. LIVELLO OLIO ASSY.	INDICATEUR NIVEAU	OELSTANDANZEIGER	OIL LEVEL INDICATOR	INDICADOR DE NIVEL
[illegible]		320613950	1	DECALCOMANIA	DECALCOMANIE	ABZIEHBILD	TRANSFER	CALCOMANIA
[illegible]		320828160	1	DECALCOMANIA	DECALCOMANIE	ABZIEHBILD	TRANSFER	CALCOMANIA
		321000050	1	SERBATOIO OLIO DR.	RESERVOIR	HYDRAULIKTANK	HYDRAULIC TANK	DEPOSITO
		350356328	1	VITE	BOULON	BOLZEN	BOLT	PERNO
		355501120	4	RONDELLA	RONDELLE	SCHEIBE	WASHER	ARANDELA
		355511030	2	RONDELLA	RONDELLE	SCHEIBE	WASHER	ARANDELA

https://www.tractormanualpdf.info/

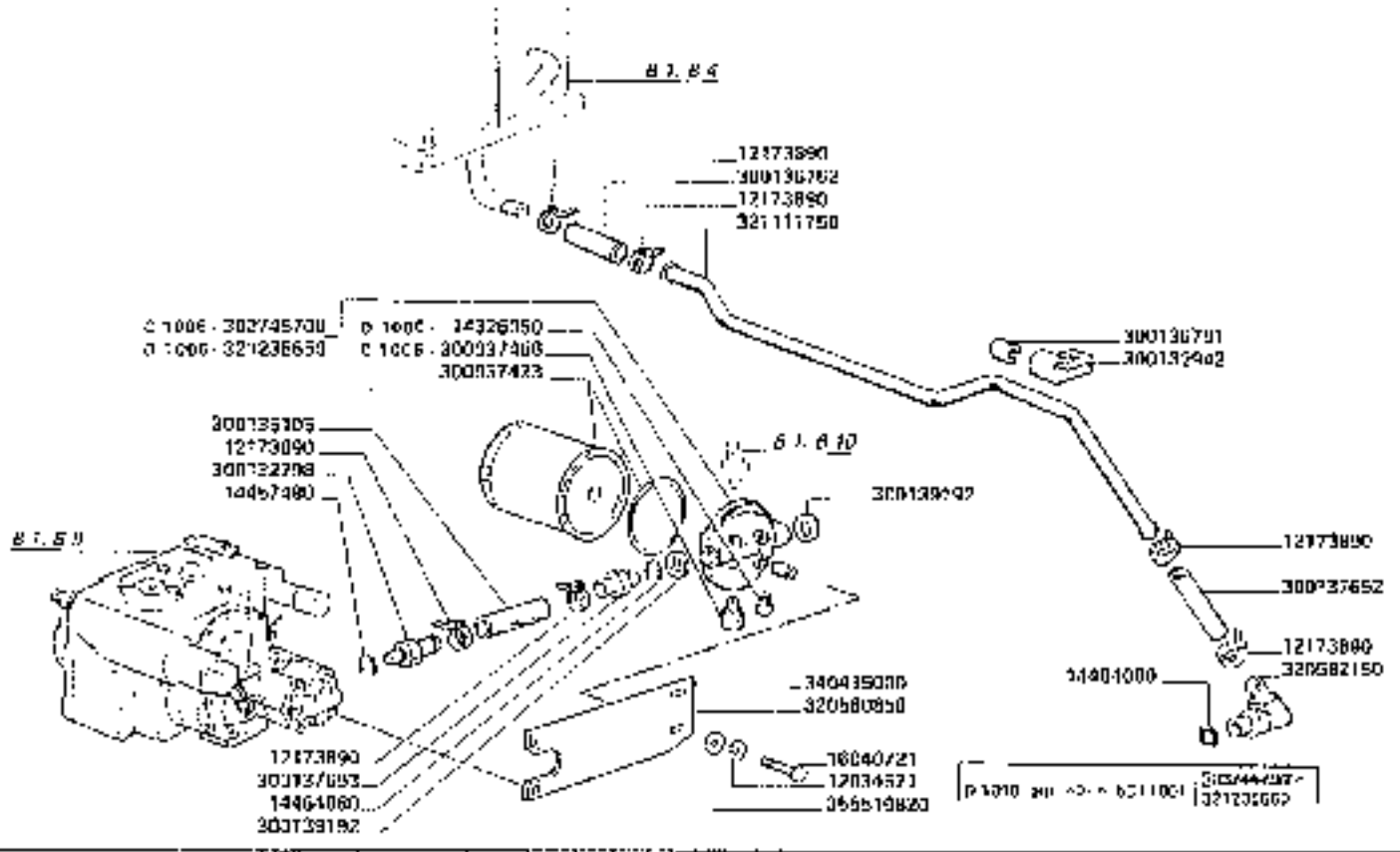

TUBAZIONI MANDATA POMPA

Tuyauteries d'alimentation pompe traction hydrostatique *Hydrostatic drive pump delivery tubings*
Rohre fuer zu [illegible] *Tuberia envio bomba*

3750-3750R

B1.B5

https://www.tractormanualpdf.info/

MODIF.	ANT. MODIF.	N. ORDIN.	Q	DENOMINAZIONE	DESIGNATION	BENENNUNG	DESCRIPTION	DENOMINACIONES
		12034071	2	ROSETTA ELASTICA	RONDELLE W	FEDERSCHEIBE	SPRING WASHER	ARANDELA ELASTICA
		12173850	6	COLLARE	COLLIER	SCHELLE	CLAMP	COLLAR
O 1000		14026060	[illegible]	TAPPO	BOUCHON	STOPFEN	PLUG	TAPON
		14457460	1	GUARNIZIONE	JOINT	DICHTUNG	GASKET	JUNTA
		14464060	2	GUARNIZIONE	JOINT	DICHTUNG	GASKET	JUNTA
		16040721	2	VITE	VIS	SCHRAUBE	SCREW	TORNILLO
		300037420	[illegible]	CARTUCCIA	CARTOUCHE DE FILTRE	FILTEREINSATZ	FILTER ELEMENT	CARTUCHO FILT.
O 1000		300037456	[illegible]	MANOMETRO OLIO	MANOM. D'HUILE	OELMANOMETER	OIL PRESSURE GAUGE	MANOMETRO DE ACE.
		300132700	1	RACCORDO	RACCORD	STUTZEN	CONNECTION	RACOR
		300132042	1	FASCETTA	COLLIER	SCHELLE	CLAMP	COLLAR
		300135105	1	TUBO FLESSIBILE	TUYAU FLEXIBLE	SCHLAUCH	HOSE	TUBO FLEXIBLE
		300136762	1	MANICOTTO	MANCHON	SCHLAUCH	SLEEVE	MANGUITO
		300136791	1	GUARNIZIONE	JOINT	DICHTUNG	GASKET	JUNTA
		300137052	1	MANICOTTO	MANCHON	SCHLAUCH	SLEEVE	MANGUITO
		300137665	1	RACCORDO	RACCORD	STUTZEN	CONNECTION	RACOR
		300139192	2	RONDELLA	RONDELLE	SCHEIBE	WASHER	ARANDELA
O 1000		303745700	1	FILTRO	FILTRE	FILTER	FILTER	FILTRO
		320500350	1	SUPPORTO FILTRO	SUPPORT	HALTERUNG	SUPPORT	SOPORTE
		320582150	1	RACCORDO	RACCORD	STUTZEN	CONNECTION	RACOR
		321173750	1	TUBO ASPIRAZIONE	TUYAU D'ASPIRAT	ANSAUGROHR	INTAKE PIPE	TUBO DE ADMISION
O 1000		321235600	1	FILTRO	FILTRE	FILTER	FILTER	FILTRO
		340415000	2	BUSSOLA	DOUILLE	BUCHSE	BUSH	CASQUILLO
		355510620	2	RONDELLA	RONDELLE	SCHEIBE	WASHER	ARANDELA

https://www.tractormanualpdf.info/

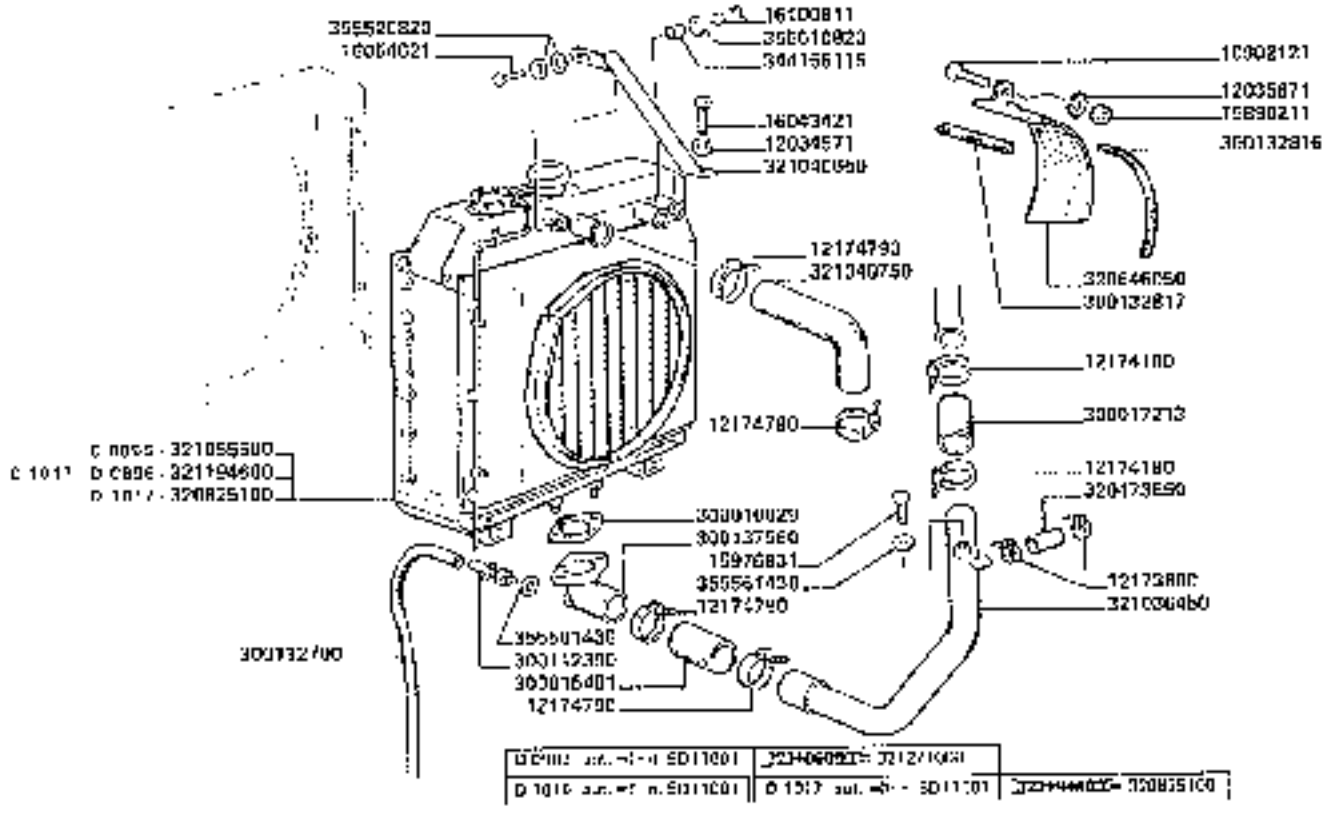

RADIATORE

5750-3750R

Radiator
Kühler

https://www.tractormanualpdf.info/

Radiator
Radiateur

B1.B6

1/2

MODIF.	MOD. MODIF	N. ORIGIN.	Q	DENOMINAZIONE	DESIGNATION	BENENNUNG	DESCRIPTION	DENOMINACIONES
		10002121	3	VITE	VIS	SCHRAUBE	SCREW	TORNILLO
		10002221	3	VITE	VIS	SCHRAUBE	SCREW	TORNILLO
		10003721	1	VITE	VIS	SCHRAUBE	SCREW	TORNILLO
		12024671	8	RONDELLA ELASTICA	RONDELLE W	FEDERSCHEIBE	SPRING WASHER	ARANDELA ELASTICA
		12005671	7	RONDELLA ELASTICA	RONDELLE W	FEDERSCHEIBE	SPRING WASHER	ARANDELA ELASTICA
		12173050	2	COLLARE	COLLIER	SCHELLE	CLAMP	COLLAR
		12174100	3	COLLARE	COLLIER	SCHELLE	CLAMP	COLLAR
		12174750	4	COLLARE	COLLIER	SCHELLE	CLAMP	COLLAR
		15096211	7	DADO	ECROU	MUTTER	NUT	TUERCA
	1607621	15976811	1	VITE	VIS	SCHRAUBE	SCREW	TORNILLO
		16043221	6	VITE	VIS	SCHRAUBE	SCREW	TORNILLO
		16043221	28	VITE	VIS	SCHRAUBE	SCREW	TORNILLO
		16043621	1	VITE	VIS	SCHRAUBE	SCREW	TORNILLO
		16094621	1	VITE	VIS	SCHRAUBE	SCREW	TORNILLO
		16160071	2	DADO	ECROU	MUTTER	NUT	TUERCA
		16704111	2	DADO	ECROU	MUTTER	NUT	TUERCA
		16704111	28	DADO	ECROU	MUTTER	NUT	TUERCA
		30001000	1	GUARNIZ CNE	JOINT	DICHTUNG	GASKET	JUNTA
		30001540	1	MANICOTTO	MANCHON	SCHLAUCH	SLEEVE	MANGUITO
		30001721	1	MANICOTTO	MANCHON	SCHLAUCH	SLEEVE	MANGUITO
		30001290	1	BORNETTO SCARICO	BORNE DE VIDANG.	ABLASS-ANSCHLUSS	DRAIN BLOCK	GRIFFOS VACIADO
		30001700	1	TUBO SCARICO ACQUA	TUYAU	ROHR	PIPE	TUBO
		30001020	1	PROFILO GUARNIZ	PROFIL DE JOINT	PROFILGUMMI	RUBBER PROFILE	PERFIL DE GOMA
		30001020	1	PROFILO GUARNIZ	PROFIL DE JOINT	PROFILGUMMI	RUBBER PROFILE	PERFIL DE GOMA
P 0099		30001020	4	PROFILO GUARNIZ	PROFIL DE JOINT	PROFILGUMMI	RUBBER PROFILE	PERFIL DE GOMA
		30001040	1	PROFILO PROTEZ.	PROFIL DE JOINT	PROFILGUMMI	RUBBER PROFILE	PERFIL DE GOMA
		30013700	2	GUARNIZ OKK	JOINT	DICHTUNG	GASKET	JUNTA
		30013760	1	RACCORDO INF	RACCORD	STUTZEN	FITTING	RACOR
		30013751	1	PROFILO	PROFIL	PROFIL	PROFILE	PERFIL

https://www.tractormanualpdf.info/

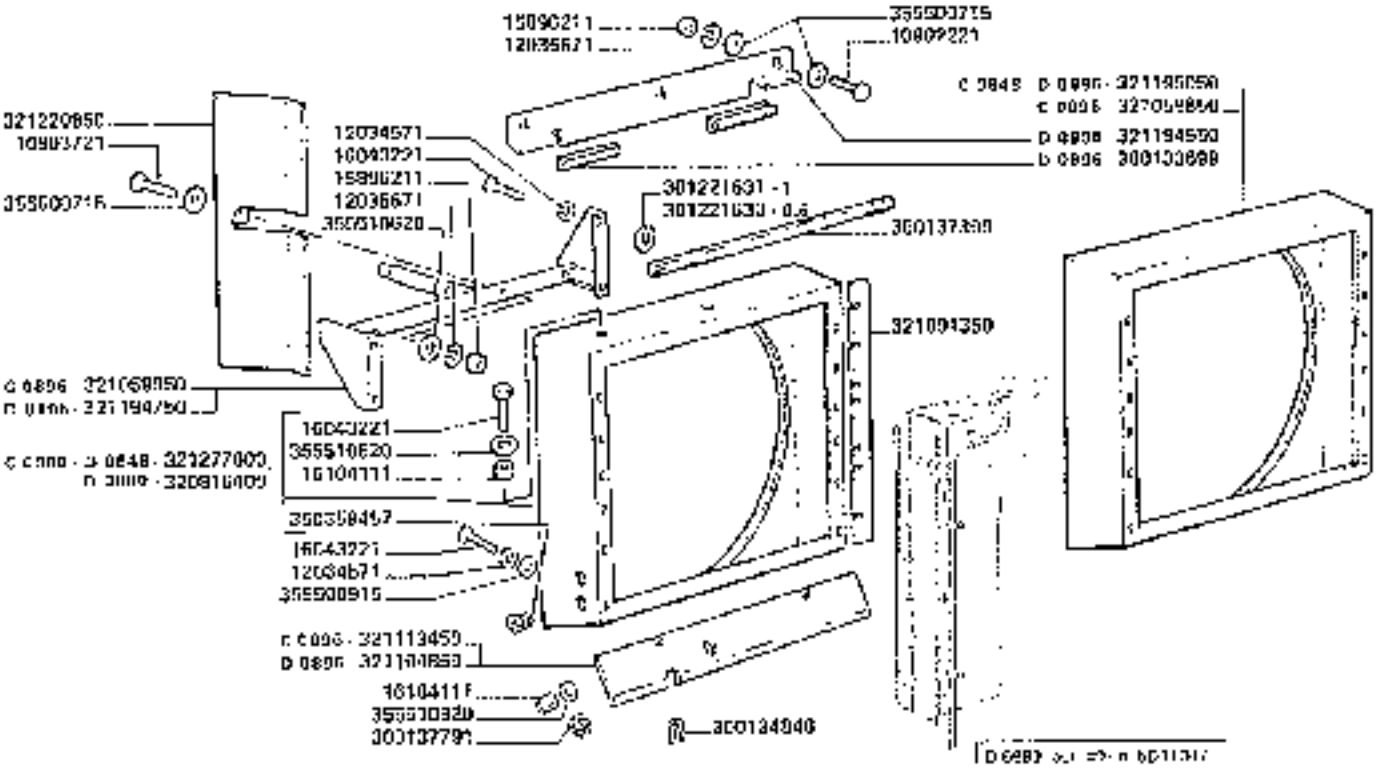

RADIATORE

Radiator
Kühler

Radiator
Radiator

B1.B6

3750-3750R

https://www.tractormanualpdf.info/

MODIF	ANT. MODIF.	N. TAVOLA	C	DENOMINAZIONE	DESIGNATION	BENENNUNG	DESCRIPTION	DENOMINACIONES
		301221030	4	MASCHERA	CRAMPON	DISTANZSTUCK	MAIN	ESPESOR
		301271531	4	MASCHERA	FRAISEUR	DISTANZSTUCK	SHAV	ESPESOR
		320473850	1	MANICOTTO	MANCHON	SCHLAUCH	SLEEVE	MANGUITO
		320646350	1	PROTEZIONE VENTILATORE	VENTILATOR	SCHUTZBLECH	GUARD	PROTECCION
C 0840		320816400	1	CONVOGLIATORE FILTRO	CONVOYEUR	LEITBLECH	CONVEYOR	CONVOYADOR
C 1017		320825100	1	CONTR. RADIATORE	RADIATEUR	KUEHLER	RADIATOR	RADIADOR
		321030350	1	TUBO MANDATA	TUYAU	ROHR	PIPE	TUBO
		321040550	1	TIRANTE POST.	TIRANT	STREBE	STIFFENER	TIRANTE
		321040750	1	MANICOTTO	MANCHON	SCHLAUCH	SLEEVE	MANGUITO
C 0896		321056500	1	CONTR. RADIATORE	RADIATEUR	KUEHLER	RADIATOR	RADIADOR
C 0896		321099950	1	CONVOGLIAT. FILTRO	CONVOYEUR	LEITBLECH	CONVEYOR	CONVOYADOR
C 0896		321099950	1	TRAVI SUPP. FILTRO	SUPPORT	HALTERUNG	SUPPORT	SOPORTE
		321091350	1	CHIUSURA ESC. CONV.	FERMETURE	ABDECKUNG	COVER	CIERRE
C 0896		321113450	1	CHIUSURA ESC. RADIAT.	FERMETURE	ABDECKUNG	COVER	CIERRE
C 1017	2 0600	321194630	1	CONTR. RADIATORE	RADIATEUR	KUEHLER	RADIATOR	RADIADOR
C 0896		321194750	1	TRAVI SUPP. FILTRO	SUPPORT	HALTERUNG	SUPPORT	SOPORTE
C 0896		321194850	1	CHIUSURA VF. RADIAT.	FERMETURE	ABDECKUNG	COVER	CIERRE
C 0896		321194950	1	CHIUSURA ANT. INF.	FERMETURE	ABDECKUNG	COVER	CIERRE
C 0896	2 0600	321195000	1	CONVOGLIATORE FILTRO	CONVOYEUR	LEITBLECH	CONVEYOR	CONVOYADOR
		321220850	1	DEFLETTORE	DEFLECTEUR	ABWEISER	DEFLECTOR	DEFLECTOR
C 0900	2 0640	321277030	1	CONVOGLIATORE FILTRO	CONVOYEUR	LEITBLECH	CONVEYOR	CONVOYADOR
		344158115	1	BUCCOLA	BUGUE	SUCHSE	BUSH	CASQUILLO
		350399407	(2)	TAPPO	BOUCHON	STOPFEN	PLUG	TAPON
		355500715	2	RONDELLA	RONDELLE	SCHEIBE	WASHER	ARANDELA
		355500915	10	RONDELLA	RONDELLE	SCHEIBE	WASHER	ARANDELA
		355510620	1	RONDELLA	RONDELLE	SCHEIBE	WASHER	ARANDELA
		355510920	2	RONDELLA	RONDELLE	SCHEIBE	WASHER	ARANDELA
		355510920	(2)	RONDELLA	RONDELLE	SCHEIBE	WASHER	ARANDELA
		355520820	1	RONDELLA	RONDELLE	SCHEIBE	WASHER	ARANDELA
		355561430	2	GUARNIZIONE	JOINT	DICHTUNG	GASKET	JUNTA

https://www.tractormanualpdf.info/

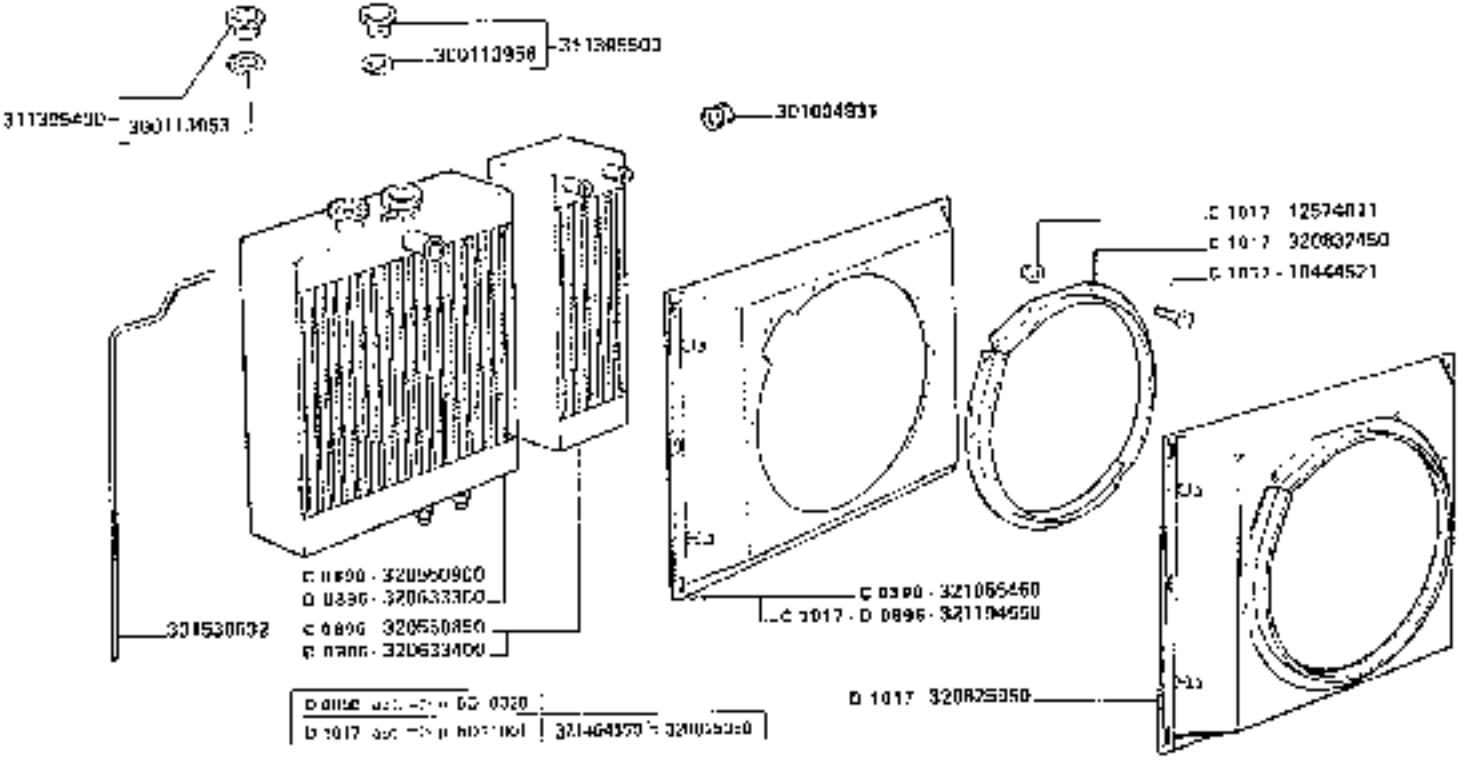

ELEMENTI RADIATORE

Éléments de radiateur
Kühlerelemente
Radiator elements
Elementos radiador

B1.B7

3750-3750R

https://www.tractormanualpdf.info/

MODIF.	ANT./VOD./F.	N. ORDIN.	Q	DENOMINAZIONE	DESIGNATION	BENENNUNG	DESCRIPTION	DENOMINACIONES
[illegible]		10448521	[illegible]	VITE	SCREW	SCHRAUBE	SCREW	TORNILLO
[illegible]		12574611	[illegible]	DADO	ROFCU	MUTTER	NUT	TUERCA
		300113053	[illegible]	GUARNIZIONE	GASKET	DICHTUNG	GASKET	JUNTA
		300113556	[illegible]	GUARNIZIONE	GASKET	DICHTUNG	GASKET	JUNTA
		301000831	1	GOMITO	ELBOW	BOGEN	ELBOW	ACODO
		301538632	1	TUBO SCARICO	TUBE	ROHR	PIPE	TUBO
		311305400	1	VALVOLA	GLAND	VENTIL	VALVE	VALVULA
		311395600	1	TAPPO	PLUG	STOPFEN	PLUG	TAPON
[illegible]		370550650	1	RADIATORE SCARICO	RADIATEUR D'HUILE	ÖLKÜHLER	OIL RADIATOR	RADIADOR DE ESCAPE
[illegible]		320550900	1	RADIATORE	RADIATEUR	KÜHLER	RADIATOR	RADIADOR
[illegible]		370633300	1	RADIATORE	RADIATEUR	KÜHLER	RADIATOR	RADIADOR
[illegible]		320633400	1	RADIATORE SCARICO	RADIATEUR D'HUILE	ÖLKÜHLER	OIL RADIATOR	RADIADOR DE ESCAPE
[illegible]		320625050	1	CONVOGLIATORE	CONVOYEUR	AUSLASSLE TRICHTER	OUTLET CONVEYOR	CONVOYADOR
[illegible]		320632450	1	ANELLO	ANNEAU	RING	RING	ANILLO
[illegible]		321055450	1	CONVOGLIATORE	CONVOYEUR	AUSLASSLE TRICHTER	OUTLET CONVEYOR	CONVOYADOR
[illegible]	[illegible]	321794650	1	CONVOGLIATORE	CONVOYEUR	AUSLASSLE TRICHTER	OUTLET CONVEYOR	CONVOYADOR

https://www.tractormanualpdf.info/

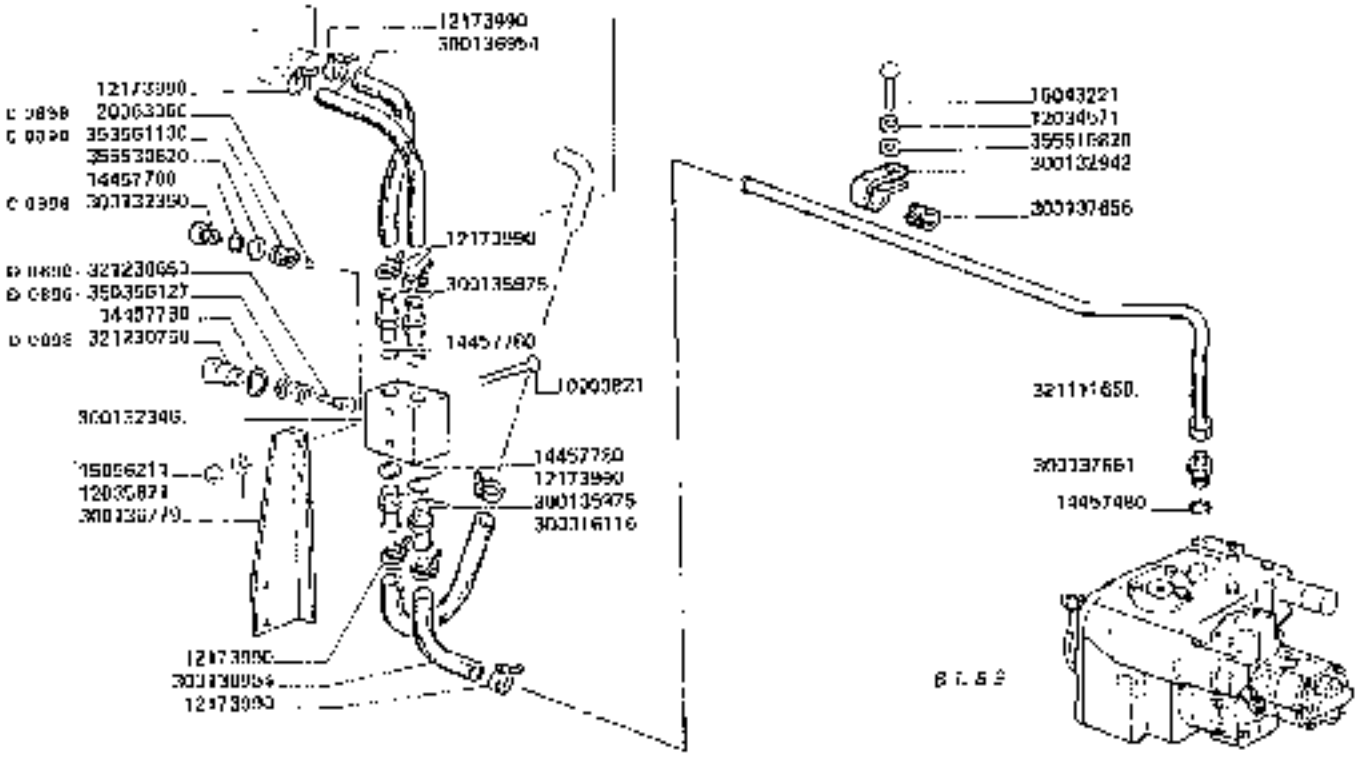

TUBAZIONI RITORNO POMPA

Lubrificazione di ritorno pompa trazione hydrostatique
Rotor fuel [illegible]

Hydrostatic drive pump return tubings
Tuberías retorno bomba

B1.B8

3750-3750R

https://www.tracomanualpdf.info/

MODIF	ANT	MODIF.	N. ORIGIN	Q	DENOMINAZIONE	DESIGNATION	BENENNUNG	DESCRIPTION	DENOMINACIONES
			10003021	2	VITE	VIS	SCHRAUBE	SCREW	TORNILLO
			12034571	1	ROSETTA ELASTICA	RONDELLE W	FEDERSCHEIBE	SPRING WASHER	ARANDELA ELASTICA
			12035671	2	ROSETTA ELASTICA	RONDELLE W	FEDERSCHEIBE	SPRING WASHER	ARANDELA ELASTICA
			12172900	0	COLLARE	COLLIER	SCHELLE	CLAMP	COLLAR
			14457400	1	GUARNIZIONE	JOINT	O-RING	O-RING	JUNTA
			14457700	4	GUARNIZIONE	JOINT	O-RING	O-RING	JUNTA
			15695211	2	DADO	ECROU	MUTTER	NUT	TUERCA
			16043271	1	VITE	VIS	SCHRAUBE	SCREW	TORNILLO
C 3008			20003360	1	SFERA	BILLE	KUGEL	BALL	BOLA
			20003616	1	TUBO ASPIRAZIONE	TUYAU D'ASPIRATION	ANSAUGROHR	INTAKE PIPE	TUBO DE ADMISION
			20013234	1	VALVOLA BY PASS	CLAPET	VENTIL	VALVE	VALVULA
C 0010			20013235	1	TAPPO BY PASS	BOUCHON	STOPFEN	PLUG	TAPON
			20013294	1	FASCETTA	COLLIER	HALTER	RETAINER	ABRAZADERA
			20013997	4	RACCORDO BY PASS	RACCORD	STUTZEN	UNION	RACOR
			20013677	1	SUPPORTO BY PASS	SUPPORT	HALTERUNG	SUPPORT	SOPORTE
			20013695	1	TUBO POST. RAD. AT.	TUYAU	ROHR	PIPE	TUBO
			20013765	1	GUARNIZIONE	JOINT	DICHTUNG	GASKET	JUNTA
			20013706	1	RACCORDO	RACCORD	STUTZEN	UNION	RACOR
			32111650	1	TUBO DI RENACCIO	TUYAU	ROHR	PIPE	TUBO
C 0006			32120090	1	CONTROSEDE	CONTRE SIEGE	GEGENSITZ	COUNTERSEAT	CONTRASEDE
C 0010			32123750	1	TAPPO BY PASS	BOUCHON	STOPFEN	PLUG	TAPON
C 0008			35036127	1	MOLLA	RESSORT	FEDER	SPRING	RESORTE
C 0006			35561130	1	MOLLA	RESSORT	FEDER	SPRING	RESORTE
			35510020	1	RONDELLA	RONDELLE	SCHEIBE	WASHER	ARANDELA
			35530520	1	RONDELLA	RONDELLE	SCHEIBE	WASHER	ARANDELA

https://www.tractormanualpdf.info/

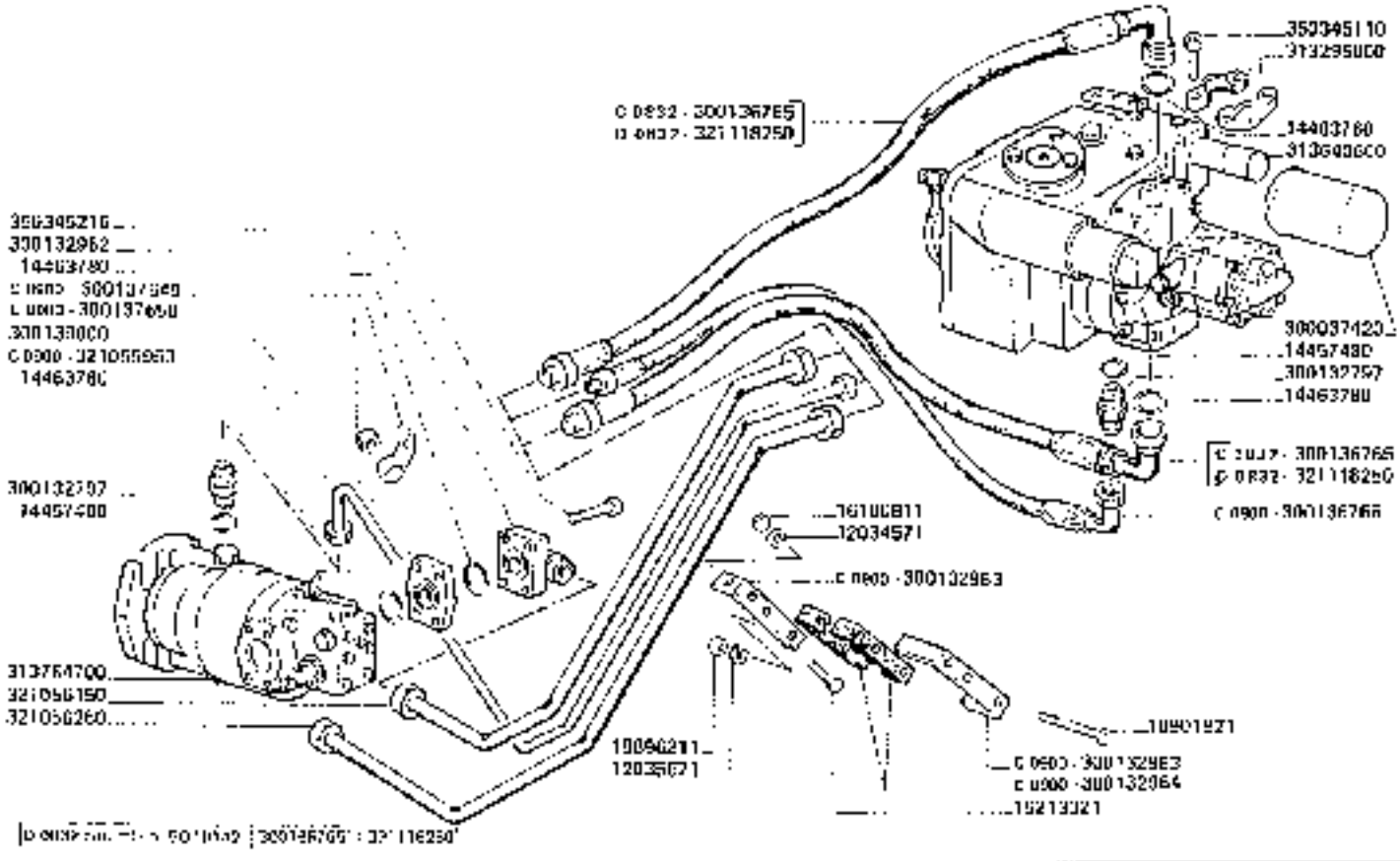

TUBAZIONI POMPA E MOTORE TRAZIONE IDROSTATICA

Tuyauteries pompe et moteur traction hydrostatique
Hydrostatic drive pump and motor tubing
Tuberías bomba y motor

B1.B9

3750-3750R

https://www.tractormanualpdf.info/

MODIF.	ANT. MODIF.	N. ORDIN.	Q	DENOMINAZIONE	DESIGNATION	BEZEICHNUNG	DESCRIPTION	DENOMINACIONES
		30001921	3	VITE	VIS	SCHRAUBE	SCREW	TORNILLO
		12334571	1	RONDELLA ELASTICA	RONDELLE W	FEDERSCHEIBE	SPRING WASHER	ARANDELA ELASTICA
		12335571	3	ROSETTA ELASTICA	RONDELLE W	FEDERSCHEIBE	SPRING WASHER	ARANDELA ELASTICA
		14407400	2	GUARNIZIONE	JOINT	O RING	O RING	JUNTA
		14463780	6	GUARNIZIONE	JOINT	O RING	O RING	JUNTA
		16213327	1	VITE	VIS	SCHRAUBE	SCREW	TORNILLO
		15996271	3	DADO	ECROU	MUTTER	NUT	TUERCA
		16100817	1	DADO	ECROU	MUTTER	NUT	TUERCA
		300337423	1	FILTRO	FILTRE	FILTER	FILTER	FILTRO
		300132797	2	RACCORDO	RACCORD	STUTZEN	UNION	RACOR
		300132952	2	FLANGIA	FLASQUE	FLANSCH	FLANGE	BRIDA
C 0500		300132963	1	BRIDLIA	BRIDE	SCHELLE	CLAMP	BRIDA
C 0500		300132954	2	TASSELLO IN GOMMA	TAMPON	GUMMISTUECK	PAD	ALMOHADILLA
C 0500		300132993	1	SUPPORTO	SUPPORT	HALTERUNG	SUPPORT	SOPORTE
C 0500		300136755	2	TUBO FLESSIBILE	TUYAU FLEXIBLE	SCHLAUCH	HOSE	TUBO FLEXIBLE
C 0500		300136756	1	TUBO FLESSIBILE	TUYAU FLEXIBLE	SCHLAUCH	HOSE	TUBO FLEXIBLE
C 0500		300137640	1	FASCETTA	COLLIER	SCHELLE	CLAMP	COLLAR
C 0500		300137650	1	GUARNIZIONE	JOINT	DICHTUNG	GASKET	JUNTA
		300139030	2	FLANGIA	FLASQUE	FLANSCH	FLANGE	BRIDA
		313290030	2	GOMMA SEMIFLANGE	DEMI-FLASQUES	FLANSCH-HALFTE	HALF FLANGE	SEMI-BRIDA
		313640600	1	POMPA	POMPE	PUMPE	PUMP	BOMBA
		313754700	1	MOTORE	MOTEUR	MOTOR	ENGINE	MOTOR
C 0500		321055950	1	TUBO DRENAGGIO	TUYAU	ROHR	PIPE	TUBO
		321056180	1	TUBO SUP.	TUYAU	ROHR	PIPE	TUBO
		321056250	1	TUBO INF.	TUYAU	ROHR	PIPE	TUBO
D 0500		321110250	2	TUBO FLESSIBILE	TUYAU FLEXIBLE	SCHLAUCH	HOSE	TUBO FLEXIBLE
		350345110	2	VITE	VIS	SCHRAUBE	SCREW	TORNILLO
		350345216	6	VITE	VIS	SCHRAUBE	SCREW	TORNILLO

https://www.tractormanualpdf.info/

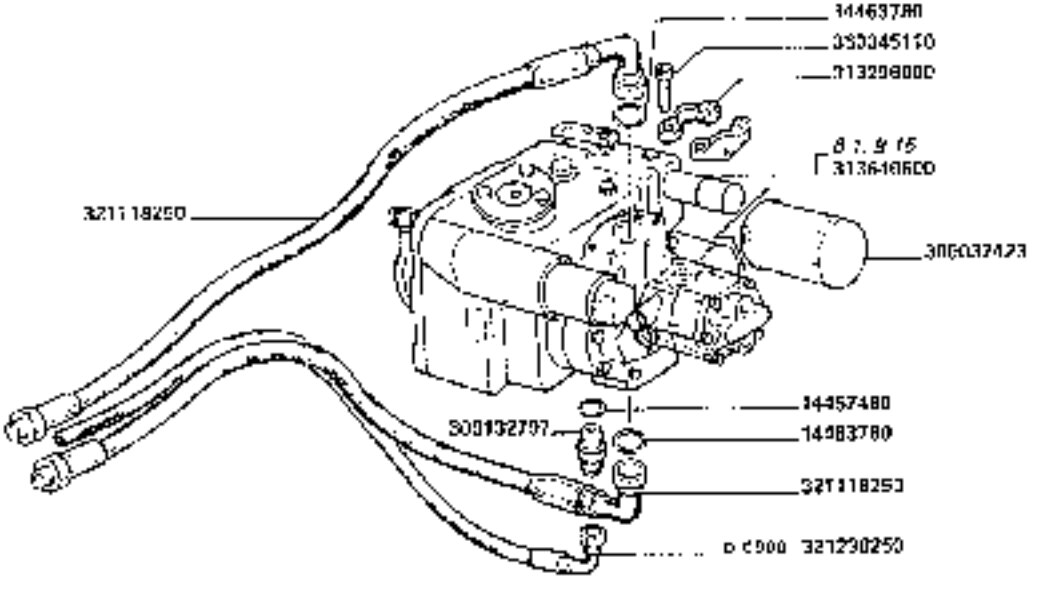

3750-3750R

TUBAZIONI POMPA E MOTORE TRAZIONE IDROSTATICA

Tubazioni pompa e motore trazione idrostatica — Hydrostatic drive pump and motor tubings

Rohre fuer motor und pumpe fuer hydrostatischen Fahrzeugantrieb — Tubes pompe et motor traction idrost

B1.B9/1

1/2

https://www.tractormanualpdf.info/

MODIF	ANT. MODIF.	N. ORDIN.	Q.	DENOMINAZIONE	DESIGNATION	BENENNUNG	DESCRIPTION	DENOMINACIONES
		11112621	2	VITE	VIS	SCHRAUBE	SCREW	TORNILLO
		11702911	2	DADO	ECROU	MUTTER	NUT	TUERCA
		12034571	1	RONDELLA ELASTICA	RONDELLE A	FEDERSCHEIBE	SPRING WASHER	ARANDELA ELASTICA
		12034771	2	ROSETTA ELASTICA	RONDELLE A	FEDERSCHEIBE	SPRING WASHER	ARANDELA ELASTICA
		14457480	2	GUARNIZIONE	JOINT	O-RING	O-RING	JUNTA
		14400700	0	GUARNIZIONE	JOINT	O-RING	O-RING	JUNTA
		15213021	1	VITE	VIS	SCHRAUBE	SCREW	TORNILLO
		16044721	4	VITE	VIS	SCHRAUBE	SCREW	TORNILLO
		16100811	1	DADO	ECROU	MUTTER	NUT	TUERCA
		16100411	4	DADO	ECROU	MUTTER	NUT	TUERCA
		300037423	1	FILTRO	FILTRE	FILTER	FILTER	FILTRO
		300132797	2	RACCORDO	RACCORD	SCHLAUCH	UNION	RACOR
		300137562	2	FLANGIA	FLASQUE	FLANSCH	FLANGE	BRIDA
		300139000	2	FLANGIA	FLASQUE	FLANSCH	FLANGE	BRIDA
		313296000	2	COPPIA SEMIFLANGE	DEMI-FLASQUES	FLANSCHHALFTE	HALF FLANGE	SEMIBRIDA
		313640600	1	POMPA	POMPE	PUMPE	PUMP	BOMBA
		313764700	1	MOTORE	MOTEUR	MOTOR	MOTOR	MOTOR
C 1010		320041750	1	SUPPORTO ANT	SUPPORT	HALTERUNG	SUPPORT	SOPORTE
		321056150	1	TUBO SUP	TUYAU	ROHR	PIPE	TUBO
		321056250	1	TUBO INF	TUYAU	ROHR	PIPE	TUBO
		321118250	2	TUBO	TUYAU	ROHR	PIPE	TUBO
D 0900		321237850	4	TASSELLO IN GOMMA	TAMPON	GUMMISTOPFEN	PAD	ALMOHADILLA
C 1015	D 0900	321237060	1	SUPPORTO BRIGLIA	PLAQUETTE	PLATTE	PLATE	PLANCHUELA
D 0030		321238050	2	BRIGLIA	GRIVE	HALTER	RETAINER	ALMAZAREDA
D 0030		321238150	1	SUPPORTO BRIGLIA	PLAQUETTE	PLATTE	PLATE	PLANCHUELA
D 0030		321238250	1	TUBO FLESSIBILE	TUYAU FLEXIBLE	SCHLAUCH	HOSE	TUBO FLEXIBLE
		340481008	4	FASCETTA	COLLIER	HALTEBAND	STRAP	ABRAZADERA
		350345110	8	VITE	VIS	SCHRAUBE	SCREW	TORNILLO
		350345210	8	VITE	VIS	SCHRAUBE	SCREW	TORNILLO
		355501920	4	RONDELLA	RONDELLE	SCHEIBE	WASHER	ARANDELA
		355514870	2	RONDELLA	RONDELLE	SCHEIBE	WASHER	ARANDELA

https://www.tractormanualpdf.info/

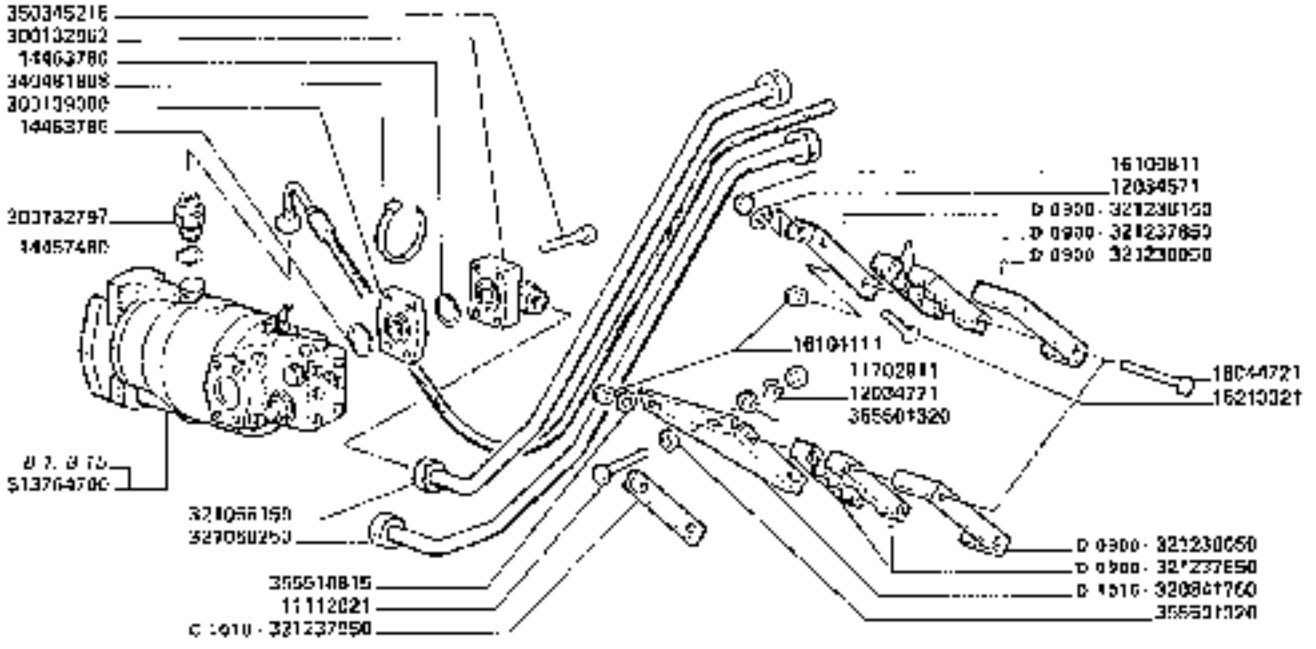

3750-3750R	TUBAZIONI POMPA E MOTORE TRAZIONE IDROSTATICA *Tubatures pompe et moteur traction Hydrostatique — Hydrostatic drive pump and motor trailing* *Rohre fuer motor und pumpe des hydrostatischen Fahrwerks — Tubaciones bomba y motor traccion Idrost.*	B1.B9/1

https://www.tractormanualpdf.info/

https://www.tractormanualpdf.info/

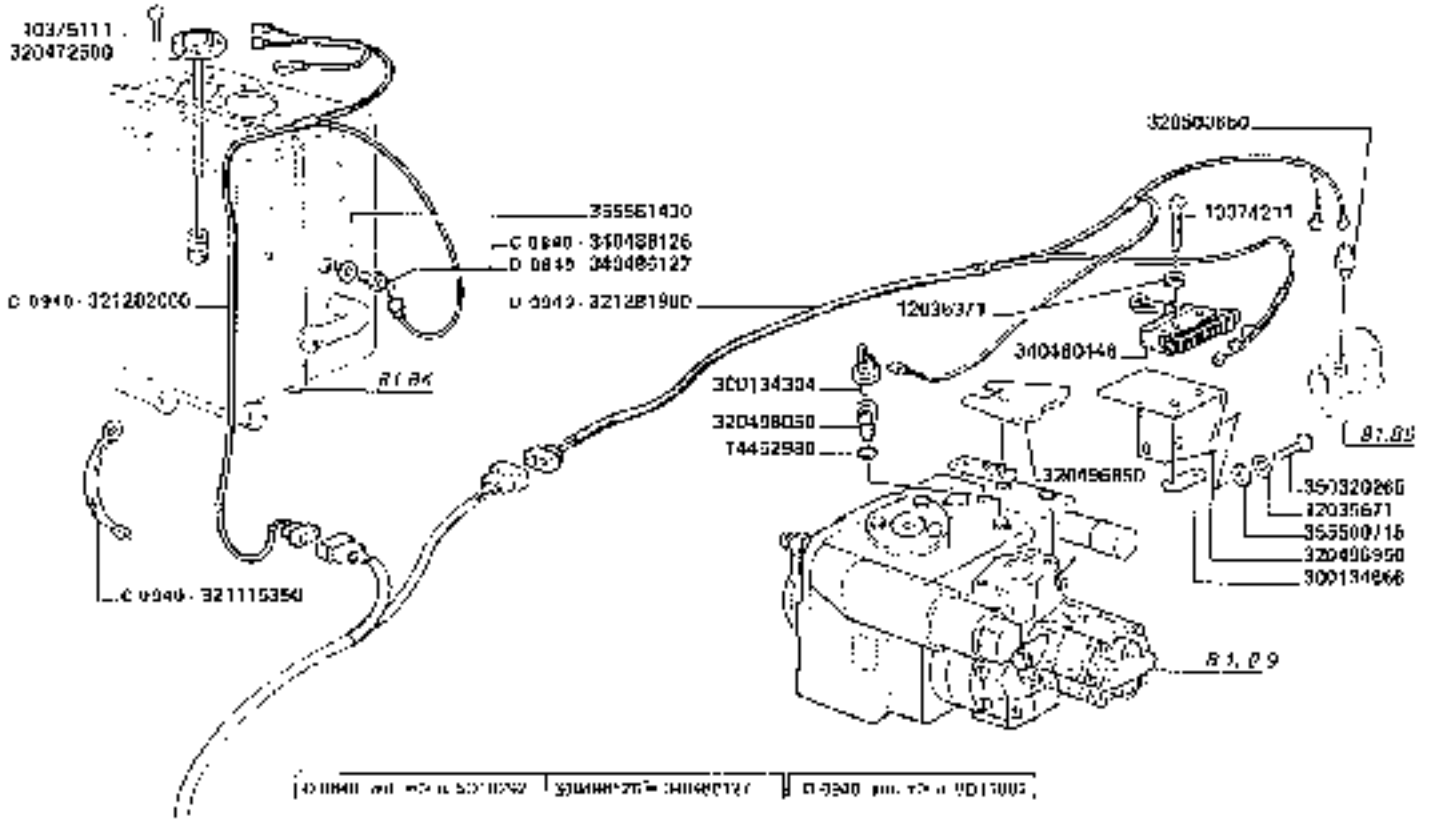

DISPOSITIVO DI SICUREZZA PER TRAZIONE IDROSTATICA

Dispositif de securite pour traction hydrostatique — *Safety disposals for hydrostatic traction*

Sicherheitsvorrichtung für hydrostatische Fahrzeugbewegung — *Dispositivo de seguridad para la tracción hidrostática*

3750-3750R

B1.B10

https://www.tractormanualpdf.info/

MODIF.	ANT. MODIF.	N. ORDIN.	Q	DENOMINAZIONE	DESIGNATION	BENENNUNG	DESCRIPTION	DENOMINACIONES
		10374271	2	VITE	VIS	SCHRAUBE	SCREW	TORNILLO
		10375171	6	VITE	VIS	SCHRAUBE	SCREW	TORNILLO
		12035371	2	ROSETTA ELASTICA	RONDELLE W	FEDERSCHEIBE	SPRING WASHER	ARANDELA ELASTICA
		12035671	2	ROSETTA ELASTICA	RONDELLE W	FEDERSCHEIBE	SPRING WASHER	ARANDELA ELASTICA
		14452980	1	GUARNIZIONE	JOINT	O RING	O RING	JUNTA
		300134304	1	MANICOTTA TUBO	MANCHON	MANSCHETTE	MANSCHETTE	MANGUITO
		300134506	1	PIASTRINA	PLAQUETTE	PLATTE	PLATE	PLACA
		320472500	1	[illegible]	CAPTEUR	[illegible]	[illegible]	INDICADOR
		320496350	1	CAMMA	CAME	NOCKEN	CAM	LEVA
		320498690	1	SUPPORTO MICROINTERR	SUPPORT	HALTERUNG	SUPPORT	SOPORTE
		320498050	1	RACCORDO	RACCORD	STUTZEN	UNION	RACOR
		320500600	1	VACUOMETRO	VACUOMETRE	VACUUM	O PRESSURE	VACUOMETRO
C 0010		321115350	1	CAVO MASSA	CABLE A MASSE	MASSEKABEL	[illegible] CABLE	CABLE DE MASA
D 0640		321281900	1	CAVO AVVIATORE	CABLE	KABEL	CABLE	CABLE
D 0640		321282000	1	CAVO AVVIATORE	CABLE	KABEL	CABLE	CABLE
		340100148	1	MICRODEVIATORE	MICRODEVIATEUR	SCHALTER	MICRO-SWITCH	DESVIADOR
C 0640		340496126	1	TERMOCONTATTO	THERMOCONTACT	THERMOKONTAKT	THERMOCONTACT	TERMO-CONTACTO
D 2040		340480127	1	TERMOCONTATTO	THERMOCONTACT	THERMOKONTAKT	THERMOCONTACT	TERMO-CONTACTO
		350320265	2	VITE	VIS	SCHRAUBE	SCREW	TORNILLO
		355500715	2	RONDELLA	RONDELLE	SCHEIBE	WASHER	ARANDELA
		356561430	2	RONDELLA	RONDELLE	SCHEIBE	WASHER	ARANDELA

https://www.tractormanualpdf.info/

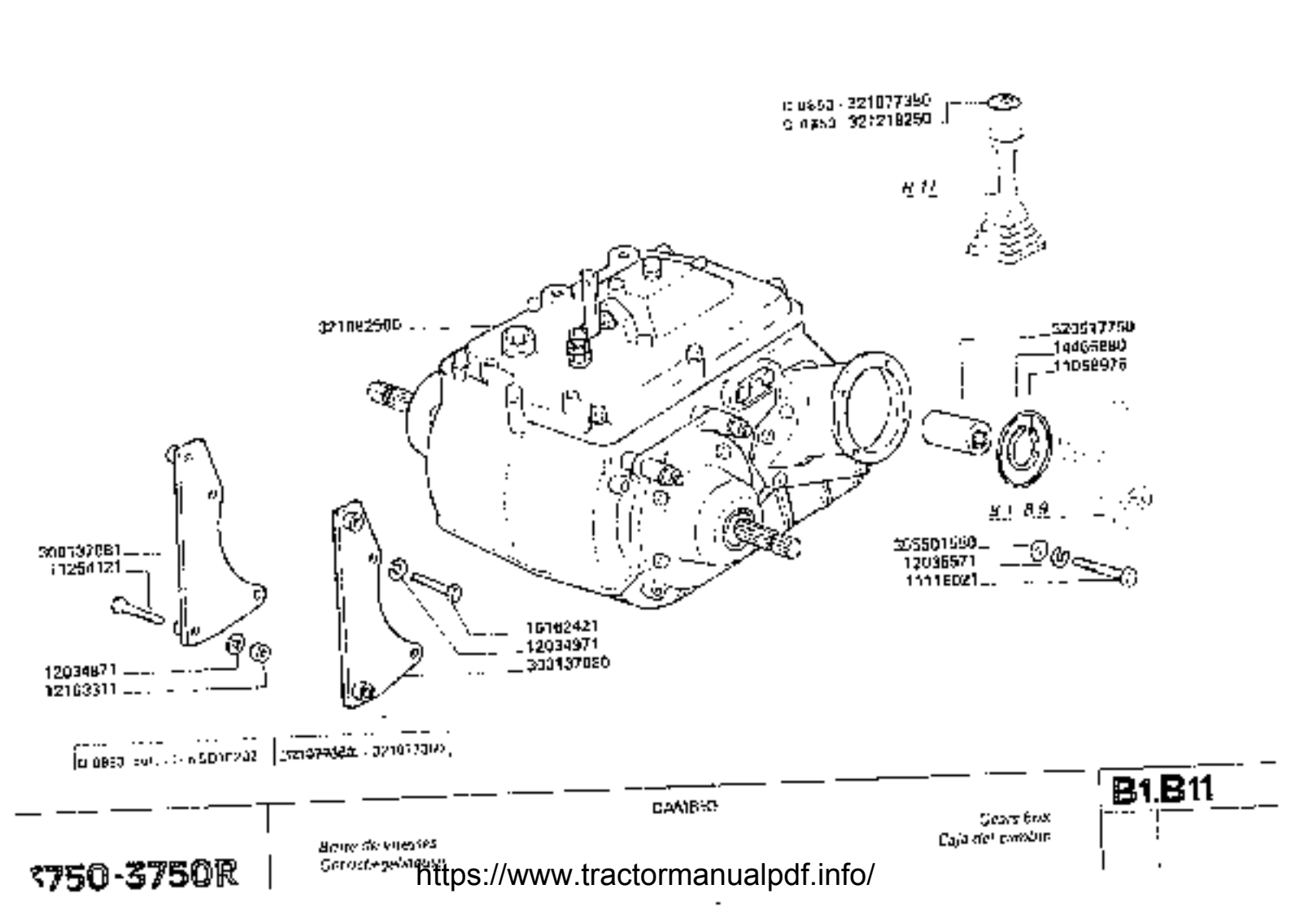

https://www.tractormanualpdf.info/

MOD.	AVV. MODIF.	N. ORDIN.	Q	DENOMINAZIONE	DESIGNATION	BENENNUNG	DESCRIPTION	DENOMINACIONES
		11058070	2	ANELLO ELASTICO	ANRETOIR	SICHERUNGSRING	COCKER VC	ANILLO DE FRENO
		11216021	6	VITE	VIS	SCHRAUBE	SCREW	TORNILLO
		11254121	4	VITE	VIS	SCHRAUBE	SCREW	TORNILLO
		12038671	4	ROSETTA ELASTICA	RONDELLE W	FEDERSCHEIBE	SPRING WASHER	ARANDELA ELASTICA
		12034071	4	ROSETTA ELASTICA	RONDELLE W	FEDERSCHEIBE	SPRING WASHER	ARANDELA ELASTICA
		12035571	4	ROSETTA ELASTICA	RONDELLE W	FEDERSCHEIBE	SPRING WASHER	ARANDELA ELASTICA
		12103311	6	DADO	ECROU	MUTTER	NUT	TUERCA
		14450380	1	GUARNIZIONE	JOINT	DICHTUNG	GASKET	JUNTA
		16162421	4	VITE	VIS	SCHRAUBE	SCREW	TORNILLO
		30013700D	1	SUPPORTO ANT. S	SUPPORT	HALTERUNG	SUPPORT	SOPORTE
		30013708D	1	SUPPORTO ANT. D.	SUPPORT	HALTERUNG	SUPPORT	SOPORTE
		32051750	1	MANICOTTO SU MOTORE	MANCHON	MUFFE	COUPLING SLEEVE	MANGUITO
		32107350	1	TARGHETTA	PLAQUETTE	SCHILD	PLATE	PLACA
		32108260	1	COMPL. CAMBIO 3M	BOITE DE VITESSES	GETRIEBE KPL	GEAR BOX ASSY	CONJ. CAMBIO
		32127826	1	TARGHETTA	PLAQUETTE	SCHILD	PLATE	PLACA
		35550550	4	RONDELLA	RONDELLE	SCHEIBE	WASHER	ARANDELA

https://www.tractormanualpdf.info/

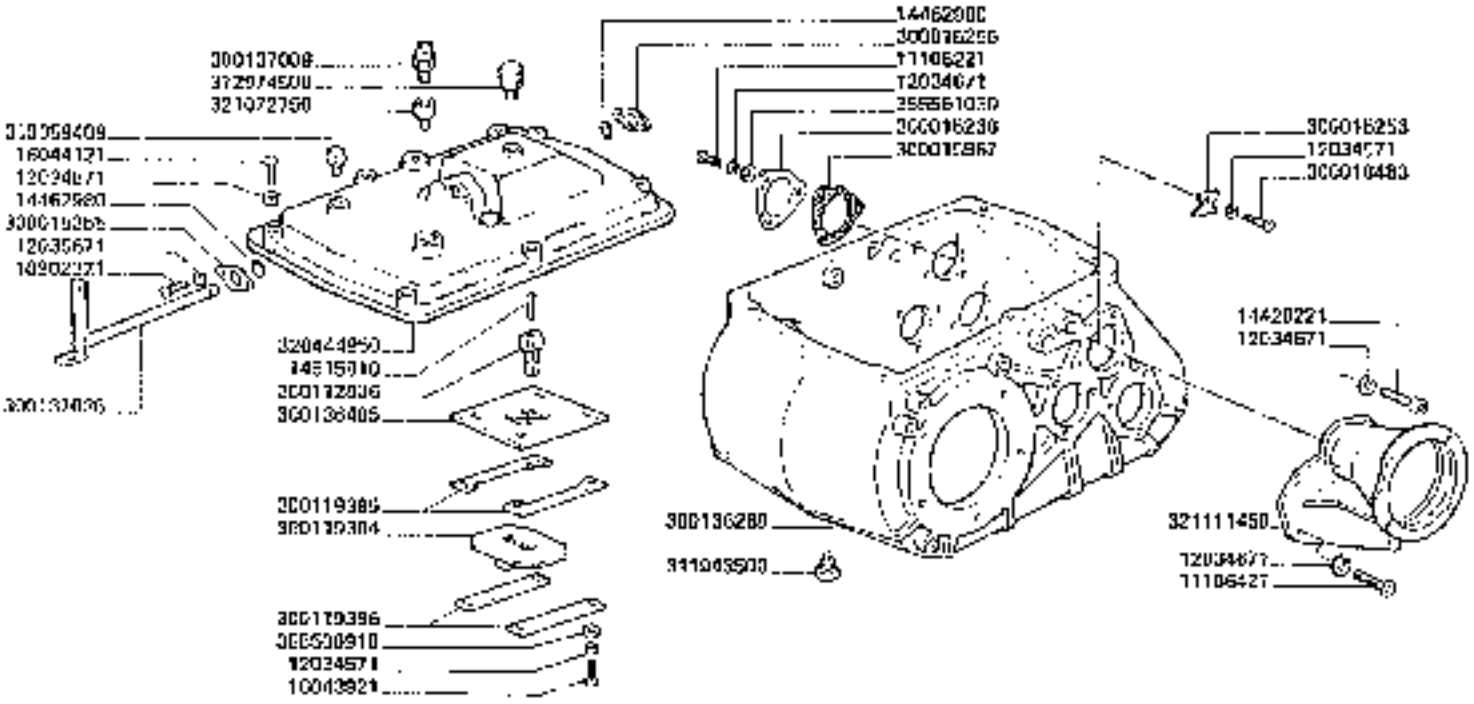

ELEMENTI CAMBIO

Elementi bloco de ruedas
Getriebeelemente

Gear elements del cambio
Elementos de la caja

3750-3750R

B1.B12

1/3

https://www.tractormanualpdf.info/

MODIF.	ANT. MODIF.	N. ORDIN.	Q	DENOMINAZIONE	DESIGNATION	BENENNUNG	DESCRIPTION	DENOMINACIONES
		10790511	1	DADO	ECROU	MUTTER	NUT	TUERCA
		10802221	4	VITE	VIS	SCHRAUBE	SCREW	TORNILLO
		11061576	1	ANELLO ELASTICO	ARRETOIR	SICHERUNGSRING	LOCKRING	ANILLO DE FRENO
		11061576	2	ANELLO ELASTICO	ARRETOIR	SICHERUNGSRING	LOCKRING	ANILLO DE FRENO
		11062176	2	ANELLO ELASTICO	ARRETOIR	SICHERUNGSRING	LOCKRING	ANILLO DE FRENO
		11069076	2	ANELLO ELASTICO	ARRETOIR	SICHERUNGSRING	LOCKRING	ANILLO DE FRENO
		11108221	6	VITE	VIS	SCHRAUBE	SCREW	TORNILLO
		11105421	6	VITE	VIS	SCHRAUBE	SCREW	TORNILLO
		12034671	11	ROSETTA ELASTICA	RONDELLE W	FEDERSCHEIBE	SPRING WASHER	ARANDELA ELASTICA
		12034671	10	ROSETTA ELASTICA	RONDELLE W	FEDERSCHEIBE	SPRING WASHER	ARANDELA ELASTICA
		12034671	10	ROSETTA ELASTICA	RONDELLE W	FEDERSCHEIBE	SPRING WASHER	ARANDELA ELASTICA
		12034671	4	ROSETTA ELASTICA	RONDELLE W	FEDERSCHEIBE	SPRING WASHER	ARANDELA ELASTICA
		12034671	4	ROSETTA ELASTICA	RONDELLE W	FEDERSCHEIBE	SPRING WASHER	ARANDELA ELASTICA
		12164111	3	DADO	ECROU	MUTTER	NUT	TUERCA
		14420221	3	VITE	VIS	SCHRAUBE	SCREW	TORNILLO
		14420921	3	VITE	VIS	SCHRAUBE	SCREW	TORNILLO
		14452093	2	GUARNIZIONE	JOINT	DICHTUNG	GASKET	JUNTA
		14516910	1	SPINA	GOUPILLE	STIFT	PIN	PASADOR
		15540421	12	VITE	VIS	SCHRAUBE	SCREW	TORNILLO
		16042921	4	VITE	VIS	SCHRAUBE	SCREW	TORNILLO
		16044121	5	VITE	VIS	SCHRAUBE	SCREW	TORNILLO
		20605450	1	CUSCINETTO	ROULEMENT	LAGER	BEARING	RODAMIENTO
		20973340	2	CUSCINETTO	ROULEMENT	LAGER	BEARING	RODAMIENTO
		26705080	2	CUSCINETTO	ROULEMENT	LAGER	BEARING	RODAMIENTO
		30004723	0	PIASTRINA SICUREZZA	PLAQUETTE D'ARRET	SICHERUNGSBLECH	LOCKPLATE	PLACA DE FRENO
		30001523B	2	FLANGIA	FLASQUE	LAGERFLANSCH	FLANGE	BRIDA
		30001523	1	PIASTRINA DI FERMO	PLAQUETTE D'ARRET	ARRETSERPLATTE	STOP PLATE	PLACA DE TOPE
		30001575	2	COPERCHIO GUARNIZ	COUVERCLE	DECKEL	COVER	TAPA
		30001596	2	GUARNIZIONE	JOINT	DICHTUNG	GASKET	JUNTA
		30010463	1	VITE SPECIALE	VIS SPECIAL	SPEZIALSCHRAUBE	SPECIAL SCREW	TORNILLO ESPECIAL
		30011200B	1	LEVA COM. FORCELLE	LEVIER	HEBEL	LEVER	PALANCA

https://www.tractormanualpdf.info/

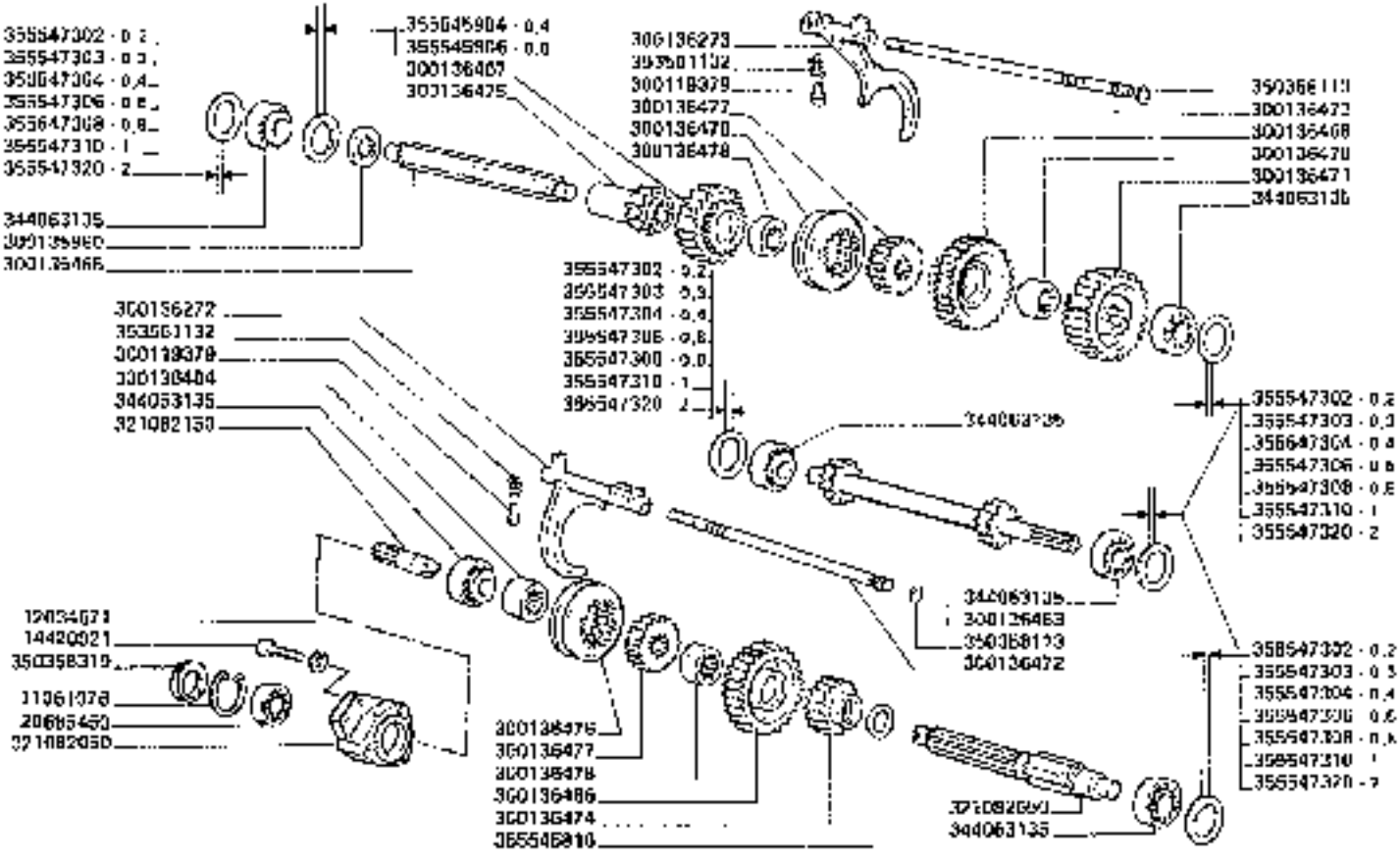

ELEMENTI CAMBIO

Elements boîte de vitesses
Getriebeelemente

Gear elements del cambio
Elementos de la caja

B1.B12

2

3750-3750R

https://www.tractormanualpdf.info/

MODIF.	ANT. MODIF.	N. ORDIN.	Q	DENOMINAZIONE	DESIGNATION	BENENNUNG	DESCRIPTION	DENOMINACIONES
		300119329	2	PIOLO	PION	SPERRBOLZEN	PIN	PITON
		300119304	1	SELETTORE INF.	SELECTEUR	GANGWAEHLER	LOWER SELECTOR	SELECTOR
		300119305	2	PIASTRA GUIDA SELETT.	PLAQUE	PLATTE	PLATE	PLACA
		300119306	2	RISCONTRO PIASTR.	BARRETTE	VERSTAERKUNG	STIFFENER	PLETINA
		300129730	1	CORONA DIFFERENZ	COURONNE DIFF	ZAHNKRANZ	RING GEAR DIFF	CORONA DENTADA
		300126269	1	SCATOLA CAMBIO	BOITE DE VITESSES	GETRIEBEGEHAEUSE	GEARS BOX	CAJA DEL CAMBIO
		300136271	2	SUPPORTO DIFFERENZ	SUPPORT	HALTERUNG	SUPPORT	SOPORTE
		300136272	1	FORCELLA SPOST. 1°-RM	FOURCHE	GABEL	FORK	HORQUILLA
		300136273	1	FORCELLA	FOURCHE	GABEL	FORK	HORQUILLA
		300136468	1	ALBERO PRIMARIO	ARBRE PRIMAIRE	HAUPTWELLE	MAIN SHAFT	ARBOL PRIMARIO
		300136465	1	ALBERO AUSILIARIO	ARBRE	WELLE	SHAFT	ARBOL
		300136466	1	INGRANAGGIO FOLLE 1°	PIGNON	ZAHNRAD	GEAR	PINON
		300136467	1	INGRANAGGIO FOLLE 2°	PIGNON	ZAHNRAD	GEAR	PINON
		300136468	1	INGRANAGGIO FOLLE 3°	PIGNON	ZAHNRAD	GEAR	PINON
		300136471	1	INGRANAGGIO COND.	PIGNON CONDUIT	ANGETRIEBENES ZAH.	DRIVEN GEAR	PINON CONDUCIDO
		300136472	1	ALBERINO FORC. 1°E RM	ARBRE	WELLE	SHAFT	ARBOL
		300136473	1	ALBERINO FORC. 2°E 3°	ARBRE	WELLE	SHAFT	ARBOL
		300136474	1	INGRANAGGIO FISSO 2°	PIGNON	ZAHNRAD	GEAR	PINON
		300136475	1	INGRANAGGIO FISSO 1°	PIGNON	ZAHNRAD	GEAR	PINON
		300136476	2	ANELLO INNESTO FRONT.	MANCHON	MUFFE	SLEEVE	MANGA
		300136477	2	PIGNONE INNESTO FRONT	PIGNON	PITZEL	PINION	PINON
		300136478	3	BOCCOLA SCORRE 1°-2°-3°	BAGUE	BUECHSE	BUSH	CASQUILLO
		300136480	2	SEMIASSE USCITA CAMBIO	SEMI-ESSIEU	ACHSWELLE	HALF-SHAFT	SEMI-EJE
		300136484	1	DISTANZIATORE	ENTRETOISE	DISTANZSTUECK	SPACER	ESPACIADOR
		300136485	1	PIASTRA SELETTORE M	PLAQUE	PLATTE	PLATE	PLACA
		300136960	1	DISTANZIATORE	ENTRETOISE	DISTANZSTUECK	SPACER	ESPACIADOR
		300137003	1	SENSORE	CAPTEUR	SENSOR	SENSOR	SENSOR
		300137036	1	ALBERINO COM. FORC.	ARBRE	WELLE	SHAFT	ARBOL
		300137626	1	PRIGIONIERO	GOUJON	STIFTSCHRAUBEN	STUD	ESPARRAGO
		311943503	1	TAPPO MAGNETICO	BOUCHON	MAGNETSTOPFEN	MAGNETIC PLUG	TAPON MAGNETICO

https://www.tractormanualpdf.info/

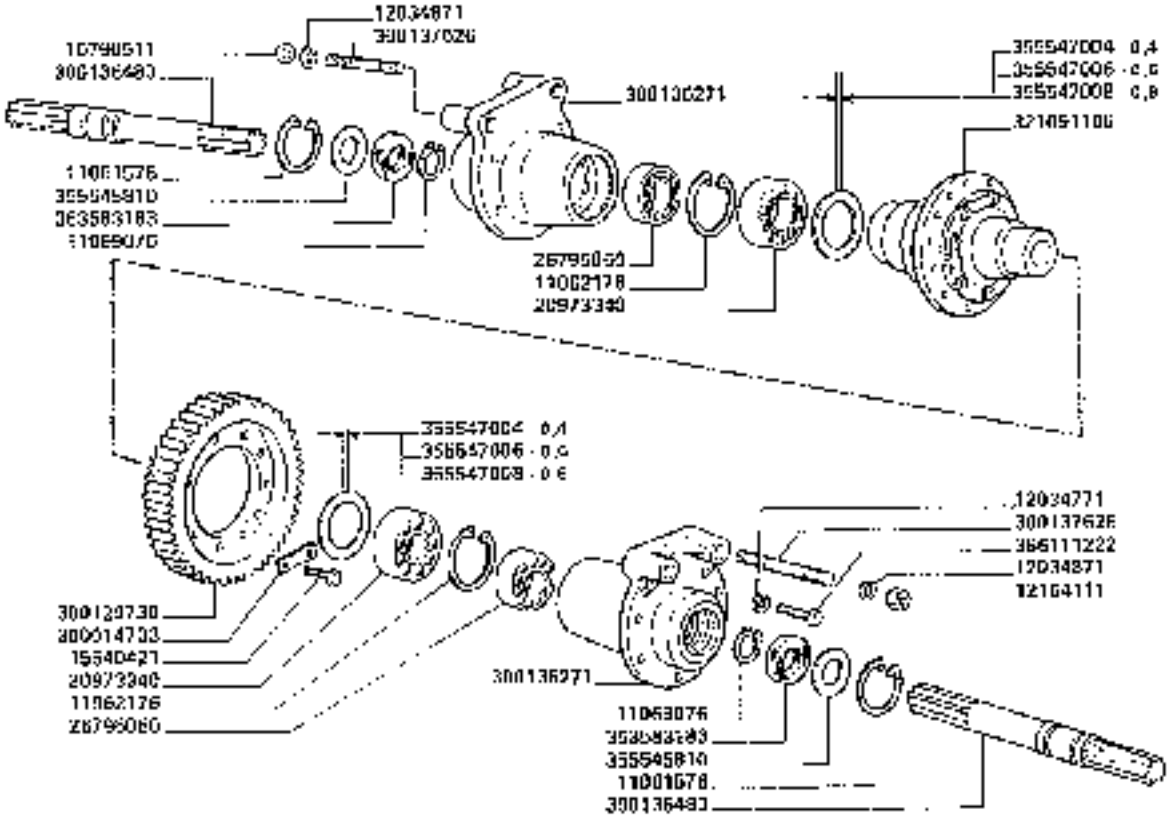

ELEMENTI CAMBIO

Elements boîte de vitesse
Getriebeelemente

Sous-ensemble del cambio
Elementos de la caja

https://www.tractormanualpdf.info/

MODIF.	ANT. MODIF	N. ORDIN.	Q	DENOMINAZIONE	DESIGNATION	BENENNUNG	DESCRIPTION	DENOMINACIONES
		372974500	1	TAPPO	BOUCHON	STOPFEN	PLUG	TAPON
		320444950	1	COPERCHIO SCATOLA	COUVERCLE	GEHAEUSEDECKEL	COVER	TAPA
		321072750	1	DADO	ECROU	MUTTER	NUT	TUERCA
		321092050	1	SUPPORTO / HALTER	SUPPORT	HALTEFLANG	SUPPORT	SOPORTE
		372032150	1	PERNO DISCO FRENO	AXE	STIFT	PIN	EJE
		321092500	1	ALBERO SECONDARIO	ARBRE SECOND.	VORGELEGEWELLE	SECONDARY SHAFT	ARBOL SECUND.
		321092400	1	CORPO DIFFERENZIALE	DIFFERENTIEL	DIFFERENTIAL	DIFFERENTIAL	DIFFERENCIAL
		321111450	1	SUPPORTO MOTORE	SUPPORT	HALTEFLANG	SUPPORT	SOPORTE
		314063135	6	CUSCINETTO	ROULEMENT	LAGER	BEARING	RODAMIENTO
		350359113	2	GUARNIZIONE	JOINT	O RING	O RING	JUNTA
		350358319	1	GUARNIZIONE	JOINT	RADIALDICHTRING	SEAL	JUNTA
		350359409	1	TAPPO	BOUCHON	STOPFEN	PLUG	TAPON
		353561102	2	MOLLA	RESSORT	FEDER	SPRING	RESORTE
		353583183	2	GUARNIZIONE	JOINT	RADIALDICHTRING	SEAL	JUNTA
		355500916	4	RONDELLA	RONDELLE	SCHEIBE	WASHER	ARANDELA
		355545810	2	RONDELLA	RONDELLE	SCHEIBE	WASHER	ARANDELA
		355545904	2	RONDELLA	RONDELLE	SCHEIBE	WASHER	ARANDELA
		355545906	1	RONDELLA	RONDELLE	SCHEIBE	WASHER	ARANDELA
		355547006	1	RONDELLA	RONDELLE	SCHEIBE	WASHER	ARANDELA
		355547006	1	RONDELLA	RONDELLE	SCHEIBE	WASHER	ARANDELA
		355547008	1	RONDELLA	RONDELLE	SCHEIBE	WASHER	ARANDELA
		355547302	1	RONDELLA	RONDELLE	SCHEIBE	WASHER	ARANDELA
		355547303	1	RONDELLA	RONDELLE	SCHEIBE	WASHER	ARANDELA
		355547304	1	RONDELLA	RONDELLE	SCHEIBE	WASHER	ARANDELA
		355547306	1	RONDELLA	RONDELLE	SCHEIBE	WASHER	ARANDELA
		355547308	1	RONDELLA	RONDELLE	SCHEIBE	WASHER	ARANDELA
		355547310	2	RONDELLA	RONDELLE	SCHEIBE	WASHER	ARANDELA
		355547320	2	RONDELLA	RONDELLE	SCHEIBE	WASHER	ARANDELA
		355581030	1	RONDELLA	RONDELLE	SCHEIBE	WASHER	ARANDELA
		356111227	10	VITE	VIS	SCHRAUBE	SCREW	TORNILLO

https://www.tractormanualpdf.info/

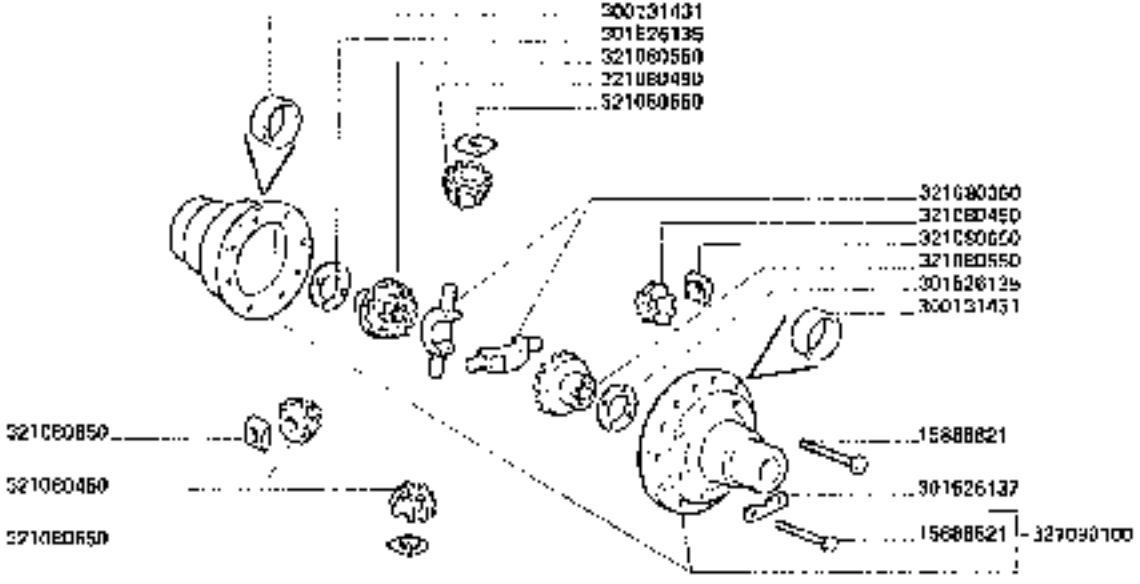

https://www.tractormanualpdf.info/

MODIF	ANT. MODIF	N. ORDIN.	Q	DENOMINAZIONE	DESIGNATION	BENENNUNG	DESCRIPTION	DENOMINACIONES
		15806821	6	VITE	VIS	SCHRAUBE	SCREW	TORNILLO
		15806821	6	VITE	VIS	SCHRAUBE	SCREW	TORNILLO
		300131403	2	BRONZINA	BAGUE BRONZE	BUCCHSE	BUSHING	CASQUILLO BRONCE
		301526135	2	RONDELLA	RONDELLE	SCHEIBE	WASHER	ARANDELA
		301526137	6	PIASTRINA	PLAQUETTE	SICHERUNGSBLECH	PLATE	PLANCHETTA
		321080350	2	PIANO SATELLITE	AXE SATELLITE	REGELBAUBOLZEN	IDLE PIN	EJE SATELITE
		321080456	4	SATELLITE	SATELLITE	REGELBAU	IDLE PINION	PINON SATELITE
		321080550	2	INGRANAGGIO PLANET.	PIGNON PLANET.	ACHSHELLERBAU	SUN GEAR	PINON PLANETARIO
		321080556	4	SPALLAMENTO NOR	PLAQUETTE ENDUL.	DRUCKSCHEIBE	THRUST PLATE	PLACA DE APOYO
		321000100	1	COMPL. SCATOLA	CARTERIZE	GEHAEUSE KPL	HOUSING, ASSY	CONJ. CAJA

https://www.tractormanualpdf.info/

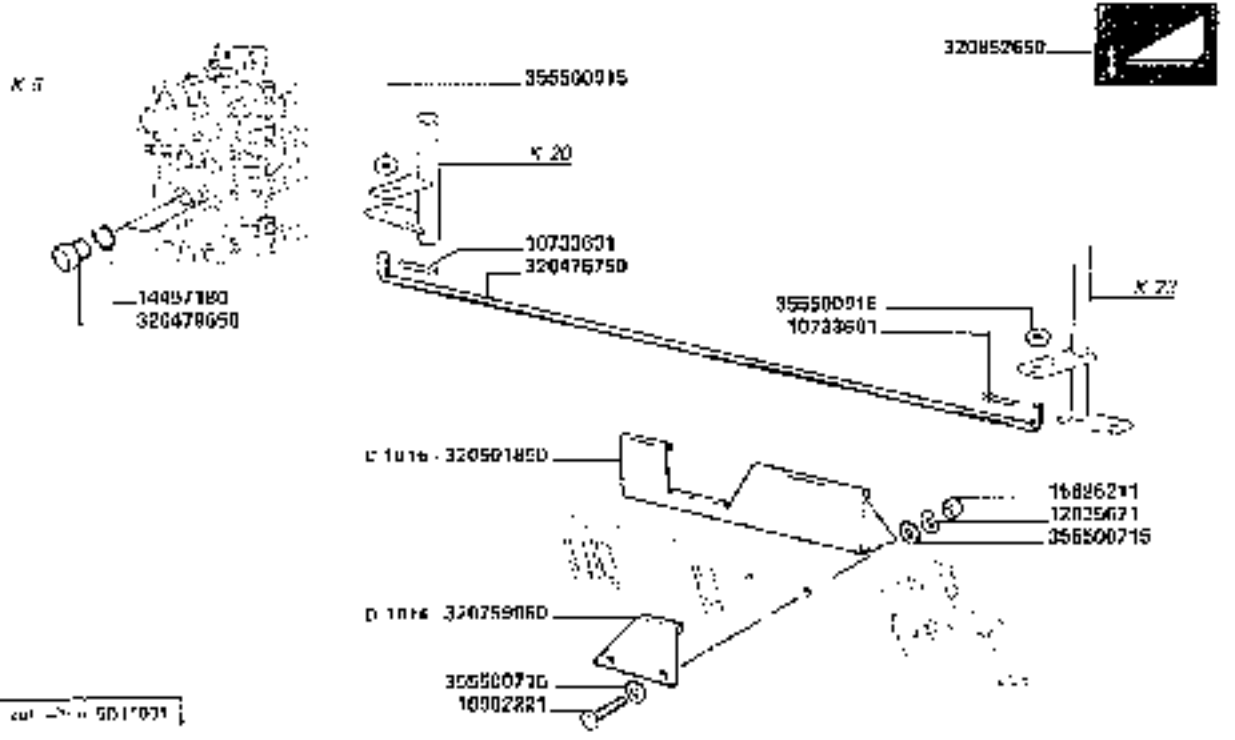

3750-3750R

VARIANTI DISTRIBUTORE

Variations distributeur
Steuergerätvarianten
Variants of valve chest
Variantes distribuidor

https://www.tractormanualpdf.info/

B1.B14

MOD.F.	ANT. MODIF.	N. ORDIN.	C	DENOMINAZIONE	DESIGNATION	BENENNUNG	DESCRIPTION	DENOMINACIONES
		10733601	2	COPIGLIA	GOUPILLE FENDUE	SPLINT	COTTER PIN	PASADOR ABIERTO
		10902221	2	VITE	VIS	SCHRAUBE	SCREW	TORNILLO
		12035871	2	ROSETTA ELASTICA	RONDELLE W	FEDERSCHEIBE	SPRING WASHER	ARANDELA ELASTICA
		14457480	2	GUARNIZIONE	JOINT	O-RING	O-RING	JUNTA
		15896211	2	DADO	ECROU	MUTTER	NUT	TUERCA
		320478750	1	TIRANTE	TIRANT	STANGEL ZEH	TIE ROD	TIRANTE
		320479650	2	TAPPO	BOUCHON	STOPPER	PLUG	TAPON
		320759950	1	PROFILO SICUREZZA	PROTECTION	SCHUTZGLOCK	GUARD	PROTECCION
		320852650	1	DECALCOMANIA	DECALCOMANIE	ABBIEHEILD	TRANSFER	CALCOMANIA
		355500715	4	RONDELLA	RONDELLE	SCHEIBE	WASHER	ARANDELA
		355500015	2	RONDELLA	RONDELLE	SCHEIBE	WASHER	ARANDELA

https://www.tractormanualpdf.info/

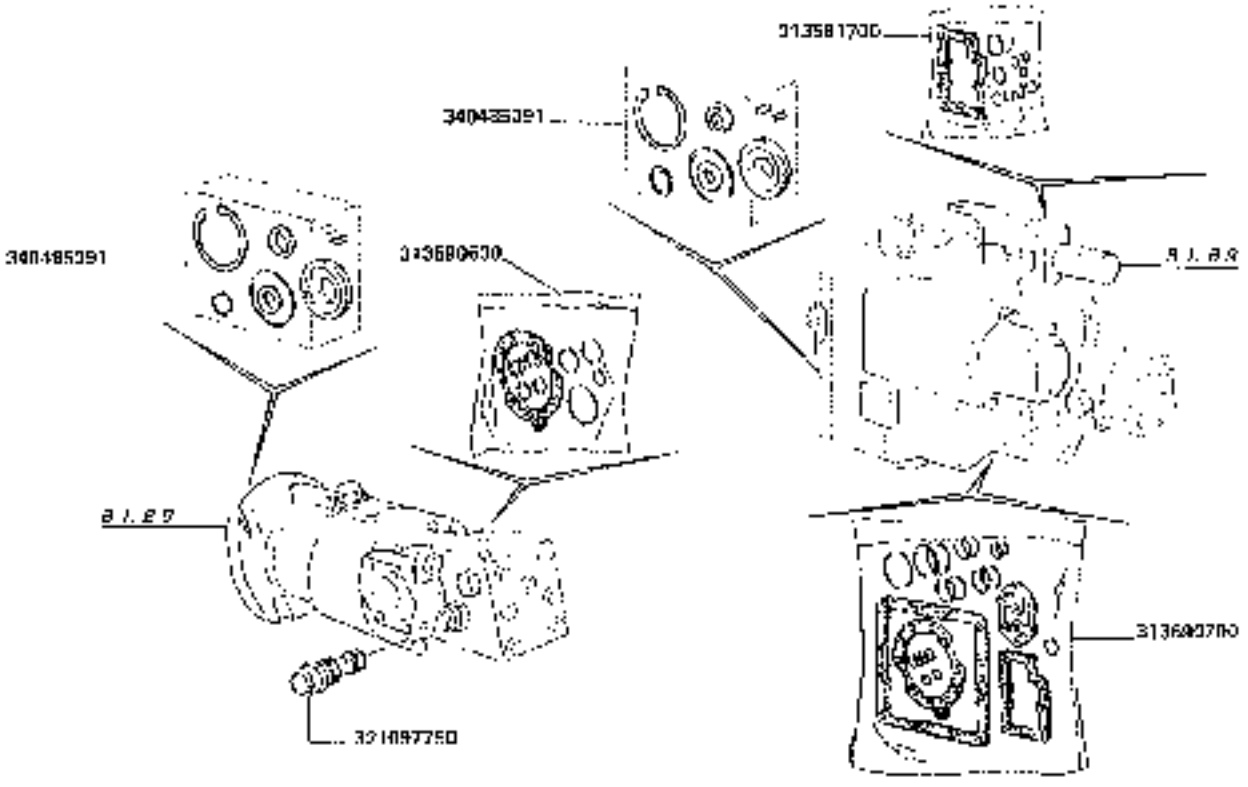

SERIE GUARNIZIONI POMPA E DISTRIBUTORE

Pochette joint pompe et moteur
Sets distribution [illegible]

Seal kit for pump and motor
[illegible]

3750-3750R

B1.B15

https://www.tractormanualpdf.info/

SEZIONE	ANT. MODIF.	N. ORDIN	Q	DENOMINAZIONE	DESIGNATION	BENENNUNG	DESCRIPTION	DENOMINACIONES
		313581700	1	SERIE GUARNIZ. SERVOC	POCHETTE JOINTS	SATZ DICHTUNGEN	SEALS KIT	SERIE DE JUNTAS
		313590600	1	SERIE GUARNIZ. MOTORE	POCHETTE JOINTS	SATZ DICHTUNGEN	SEALS KIT	SERIE DE JUNTAS
		313590700	1	SERIE GUARNIZ. POMPA	POCHETTE JOINTS	SATZ DICHTUNGEN	SEALS KIT PUMP	SERIE DE JUNTAS
		321007760	2	VALVOLA SOVRAPRESS	CLAPET DE SURPRESS	UEBERDRUCKVENTIL	OVERPRESS. VALVE	VALVE SOBREPR
		340485391	2	[illegible] METALL. COMPLETA	ETANCHEITE METALL.	RADIALDICHTRING	SEAL, ASSY	CONT. [illegible]

https://www.tractormanualpdf.info/

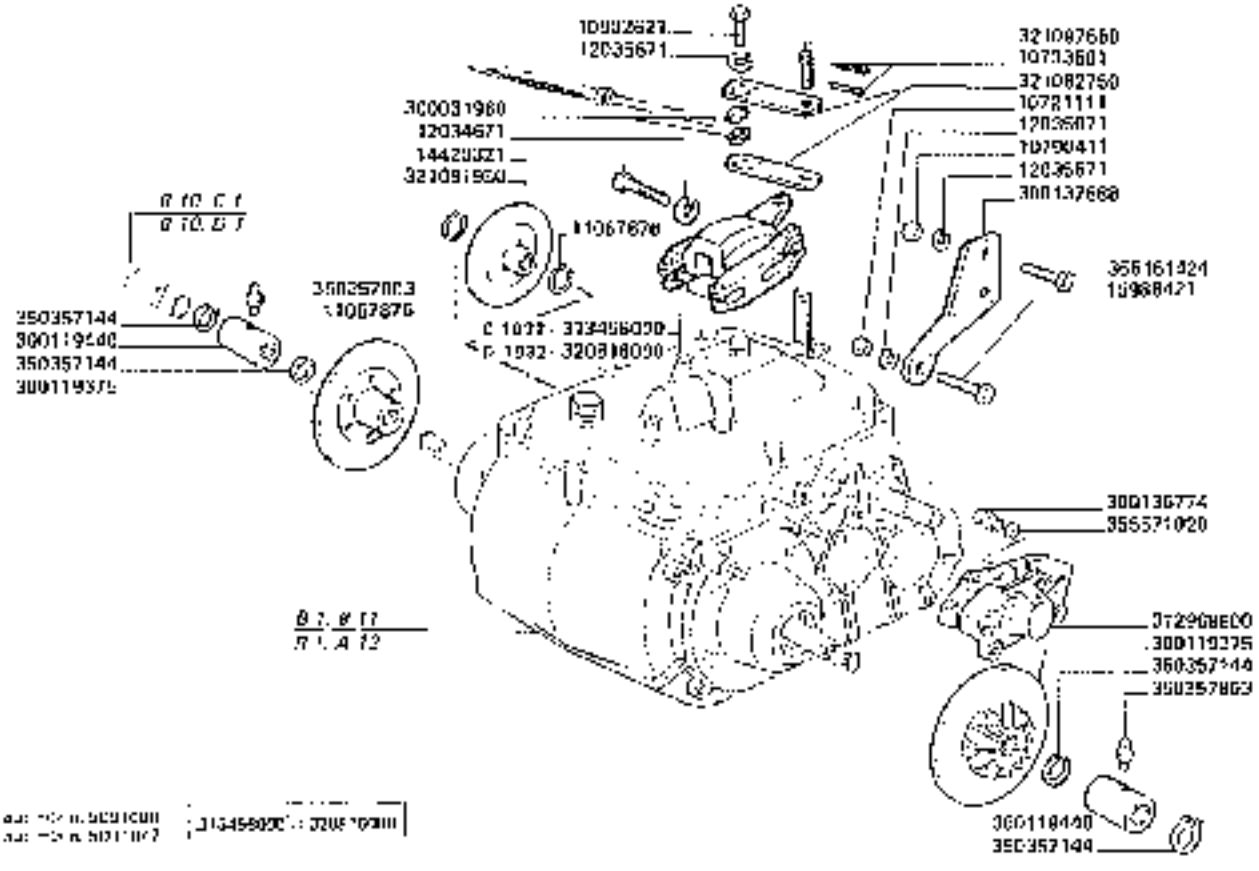

3650-3650R
3750-3750R

FRENI

Frens
Brewson

Brakes
Frenos

https://www.tractormanualpdf.info/

B2

MODIF.	AAT MODIF.	N. ORDIN	Q	DENOMINAZIONE	DESIGNATION	BENENNUNG	DESCRIPTION	DENOMINACIONES
		30721111	2	DADO	ECROU	MUTTER	NUT	TUERCA
		30733601	1	CONTRO	ROULLE FENDUE	SPLINT	COTTER PIN	PASADOR ALBERTO
		30790411	2	DADO	ECROU	MUTTER	NUT	TUERCA
		30002621	4	VITE	VIS	SCHRAUBE	SCREW	TORNILLO
		11067970	2	ANELLO ELASTICO	ANNEAU [illegible]	SICHERUNGSRING	LOCKRING	ANILLO DE FRENO
		12034671	2	ROSETTA ELASTICA	RONDELLE W	FEDERSCHEIBE	SPRING WASHER	ARANDELA ELASTICA
		12035071	1	ROSETTA ELASTICA	RONDELLE W	FEDERSCHEIBE	SPRING WASHER	ARANDELA ELASTICA
		12035571	2	ROSETTA ELASTICA	RONDELLE W	FEDERSCHEIBE	SPRING WASHER	ARANDELA ELASTICA
		12030671	4	ROSETTA ELASTICA	RONDELLE W	FEDERSCHEIBE	SPRING WASHER	ARANDELA ELASTICA
		14420321	2	VITE	VIS	SCHRAUBE	SCREW	TORNILLO
		30908421	1	VITE	VIS	SCHRAUBE	SCREW	TORNILLO
		300031960	2	ELEM. MORSETTO	SERRE CABLE	SEILKLEMME	WIRE ROPE GRIP	PINZA CABLE
		300110375	2	DISCO FRENO	DISQUE	BREMSSCHEIBE	BRAKE DISC	DISCO DE FRENO
		300110440	1	MANICOTTO ACCOPP.	MANCHON	MUFFE-MFR	COUPLING SLEEVE	MANGUITO
		300136774	2	RACCORDO	RACCORD	STUTZEN	CONNECTION	RACOR
		300137699	1	PIASTRA SUPP. POST.	SUPPORT	HALTEPLATTE	SUPPORT	SOPORTE
		312960503	2	PINZA FRENO	PINCE DE FREIN	ZANGENBREMSEN	PLIERS BRAKES	PINZAS DE FRENOS
D 1032		312460000	1	PINZA FRENO STAZ.	PINCE DE FREIN	ZANGENBREMSEN	PLIERS BRAKES	PINZAS DE FRENO
D 1032		320810000	1	PINZA FRENO STAZ.	PINCE DE FREIN	ZANGENBREMSEN	PLIERS BRAKES	PINZAS DE FRENO
		321082560	1	DISCO FRENO STAZ.	DISQUE	BREMSSCHEIBE	BRAKE DISC	DISCO DE FRENO
		321082750	2	PIASTRINA	PLAQUETTE	PLATTE	PLATE	PLANCHUELA
		321097000	1	PERNO	AXE	BOLZEN	PIN	PASADOR
		350357144	5	ANELLO ELASTICO	ARRETOIR	SICHERUNGSRING	LOCKRING	ANILLO DE FRENO
		350357803	2	INGRASSATORE	GRAISSEUR	SCHMIERNIPPEL	GREASE NIPPLE	ENGRASADOR
		355571020	2	RONDELLA	RONDELLE	SCHEIBE	WASHER	ARANDELA
		366161474	2	VITE	VIS	SCHRAUBE	SCREW	TORNILLO

https://www.tractormanualpdf.info/

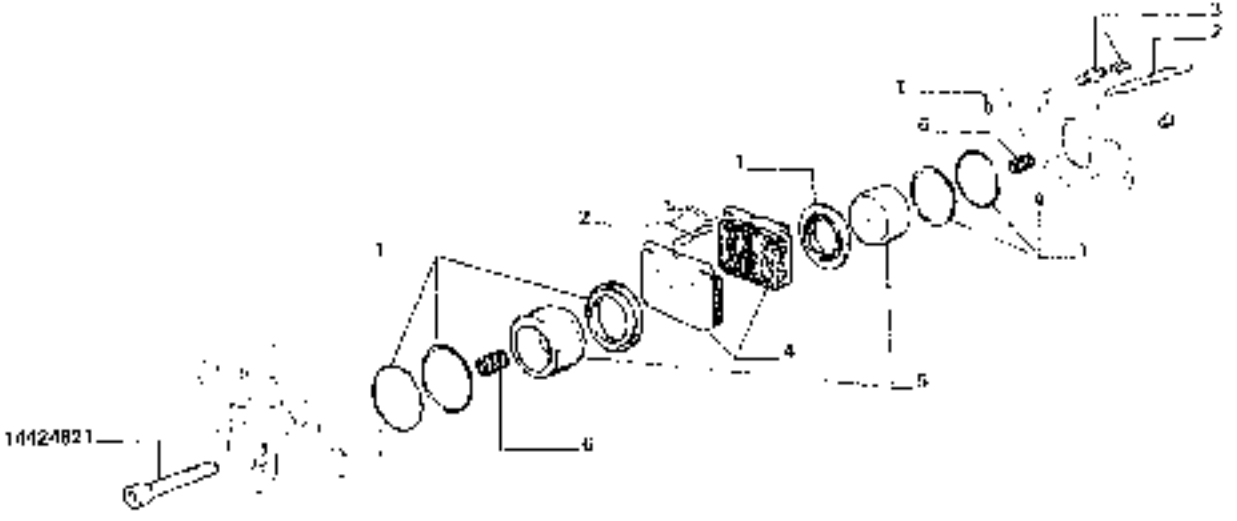

1 – 360485380
2 – 313714800
3 – 313957400
4 – 312909000
5 – 313092300
6 – 300134575

3650-3650R
3750-3750R

ELEMENTI FRENI (BREMBO)

Elements frenis
Elementa-urenoidi

Brakes elements
Elementos frenos

B3.A1

https://www.tractormanualpdf.info/

https://www.tractormanualpdf.info/

MODIF.	ANT. MODIF.	N. ORDIN.	Q	DENOMINAZIONE	DESIGNATION	BENENNUNG	DESCRIPTION	DENOMINACIONES
		14424621	2	VITE	VIS	SCHRAUBE	SCREW	TORNILLO
		300734576	1	COPPIA MOLLE	RESSORTES	FEDER	SPRING	RESORTES
		312869000	1	GRUPPO DI REVISIONE PASTIGLIE	POCHETTE CONTEN. PLAQUETTES	ALSRUESTUNG BEST. EHEND AUS PLATTEN	KIT CONSISTING OF PAD	EQUIPO COMPUESTO DE FERODOS
		313467400	1	GRUPPO DI REVISIONE SPURGO	ENSAMBLE POUR LA REV. FOURGE DE FRE.	ALSBLASEREPARATURSATZ	BLEED OVERHAUL KIT	REPUESTO PARA EL DESAIRE
		313692300	1	GRUPPO REVISIONE PISTONE	POCHETTE CONTEN. PISTON	ALSRUESTUNG BEST. EHEND AUS KOLBEN	KIT CONSISTING OF PISTON	EQUIPO COMPUESTO DE EMBOLO
		313714800	1	SERIE FERNI PER FRENI	POCHETTE AXE POUR FREINE	OFENSENSTITSATZ	BRAKE PIN KIT	SERIE PINES PARA FRENOS
		340465300	1	SERIE DI GUARNIZIONI	POCHETTE DE JOINTS	SATZDICHTUNGEN	SEALS KIT	SERIE DE JUNTAS

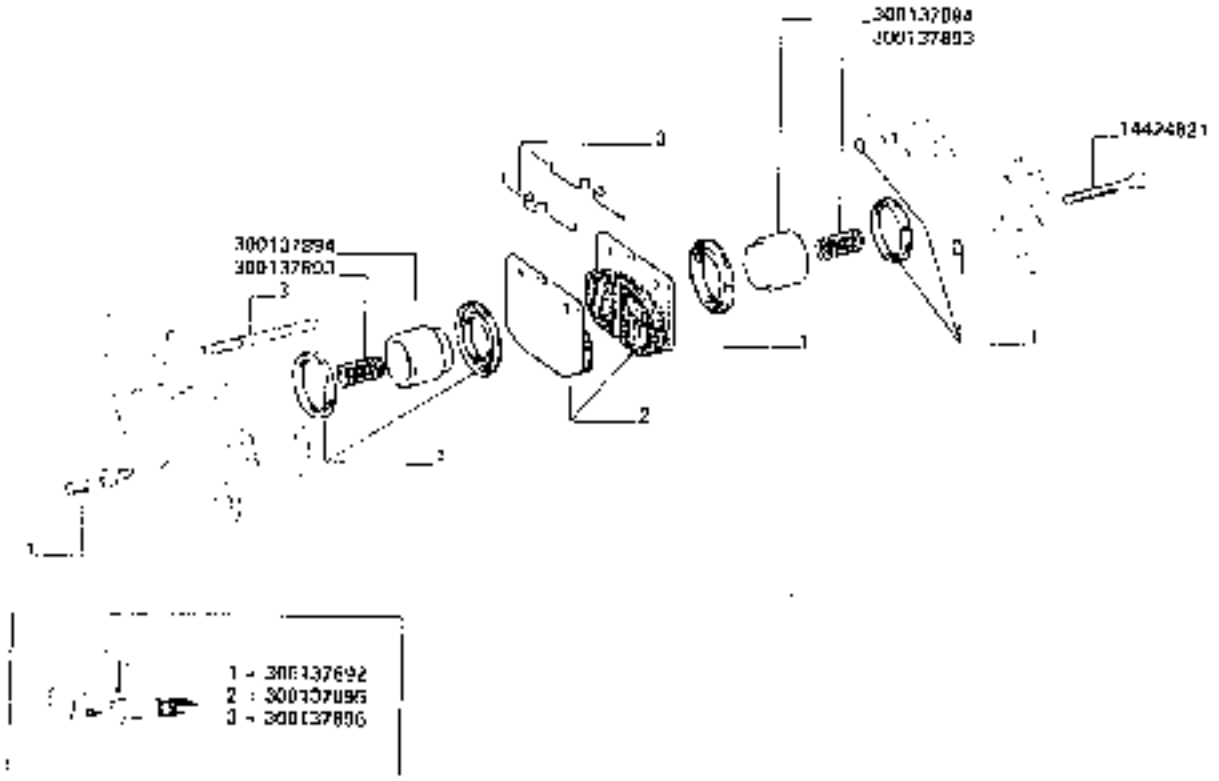

3650-3650R
3750-3750R

ELEMENTI FRENI ISTILMECI

Elements freins
Elements-frenaes

Brakes elements
Elementos frenos

B3.A2

https://www.tractormanualpdf.info/

MODIF.	ANT. MODIF.	N. ORDIN.	Q	DENOMINAZIONE	DESIGNATION	BENENNUNG	DESCRIPTION	DENOMINACIONES
		14424621	2	VITE	VIS	SCHRAUBE	SCREW	TORNILLO
		300137892	1	SERIE GUARNIZIONI	POCHETTE DE JOINTS	SATZDICHTUNGEN	SEALS KIT	SERIE DE JUNTAS
		300137893	2	MOLLA	RESSORT	FEDER	SPRING	RESORTE
		300137894	2	CILINDRO	CYLINDRE	ZYLINDER	CYLINDER	CILINDRO
		300137895	1	GRUPPO REVISIONE PASTIGLIE	POCHETTE CONTEN. PLAQUETTES	AUSFLESTUNG BESTE. EHEND AUS PLATTEN	KIT-CONSISTING OF PAD	EQUIPO COMPUESTO DE PASTILLAS
		300137896	1	GRUPPO REVISIONE PERNI E MOLLE	POCHETTE CONTEN. AXE ET RESSORTES	AUSFLUESTUNG BESS. EHEND AUS BOLZEN UND FEDER	KIT-CONSISTING OF PIN AND SPRING	EQUIPO COMPUESTO DE EJE Y RESORTE

https://www.tractormanualpdf.info/

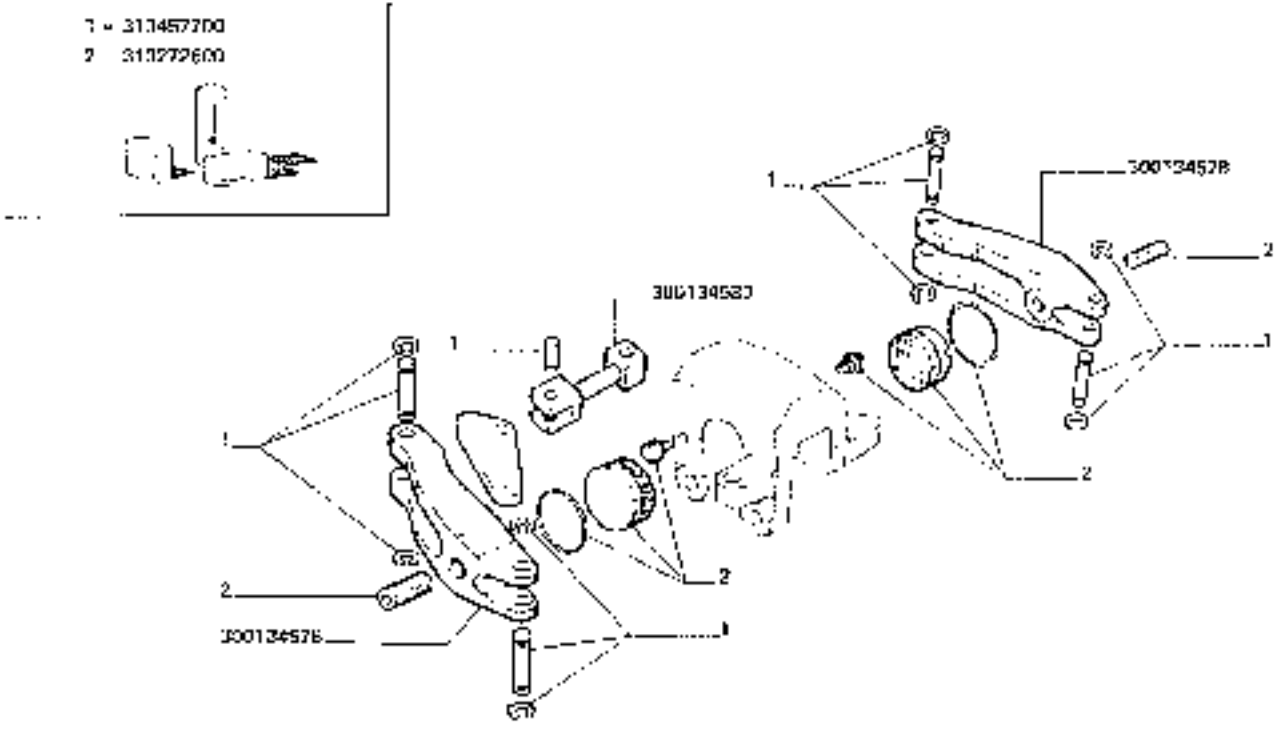

3650-3650R **3750-3750R**	ELEMENTI FRENO DI STAZIONAMENTO (BREMBO) *Elements frein de stationnement* *Handbremse elemente* *Parking brake elements* *Elementos freno de estacionamiento*	**B3.B1**

https://www.tractormanualpdf.info/

NOCHF.	ANT. NOCHF.	N. ORDIN.	Q	DENOMINAZIONE	DESIGNATION	BENENNUNG	DESCRIPTION	DENOMINACIONES
		300134570	2	LEVA	LEVIER	HEBEL	LEVER	PALANCA
		300134580	1	TIRANTE	TIRANT	HANDBREMSE	TIRADO	TIRANTE
		313272600	1	GRUPPO DI REVISIONE PASTIGLIE	POCHETTE CONTEN PLAQUETTES	AUSPUESTUNG BEST ERENDAUSPLATTEN	KIT CONSISTING OF PAD	EQUIPO COMPUESTO DE PERDIDOS
		313457700	1	SERIE PERNI PER FRENI	POCHETTE AXES POUR FREINS	BREMSENSTIFTSATZ	BRAKE PIN KIT	SERIE PINES PARA FRENOS

https://www.tractormanualpdf.info/

1 - 321155200
2 - 321155300
3 - 321155400

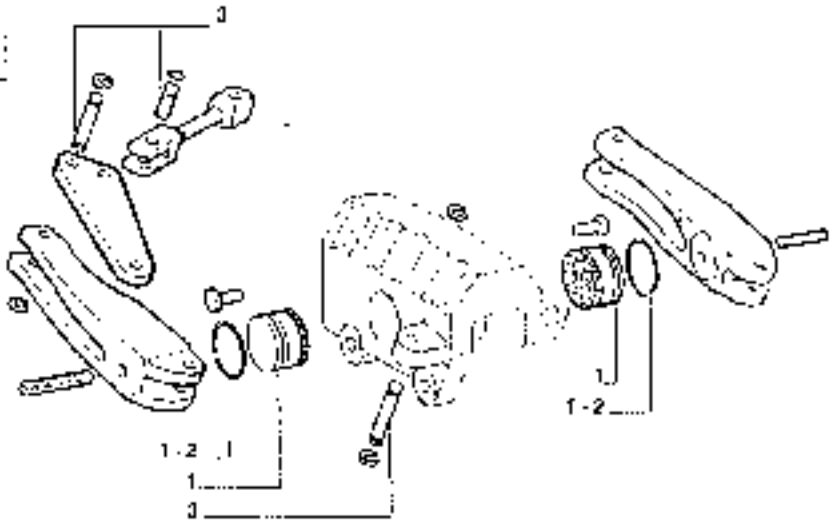

3650-3650R
3750-3750R

ELEMENTI FRENO DI STAZIONAMENTO (STILMEC)

Elements frein de stationnement
Handbremse elemente

Parking brake mechanism
Elementos freno de estacionamiento

B3.B2

https://www.tractormanualpdf.info/

VODIF.	ANT. MODIF.	N. ORDIN.	Q	DENOMINAZIONE	DESIGNATION	BENENNUNG	DESCRIPTION	DENOMINACIONES
		321155200	1	SERIE PASTIGLIE	SERIE DE PLAQUETT.	PLATTENSATZ	PADS K.T.	SERIE DE BODOS
		321155300	1	GRUPPO DI REVISIONE PASTIGLIE	POCHETTE CONTEN. PLAQUETTES	AUSRUESTUNG BEST. EHEND AUS PLATTEN	K.T. CONSISTING OF PAD	EQUIPO COMPUESTO DE PERODOS
		321155400	1	SERIE PERNI PER FRENI	POCHETTE AXES POUR FREINS	BRENSENSTIFTSATZ	BRAKE PIN KIT	SERIE PINES SERIE PINES

https://www.tractormanualpdf.info/

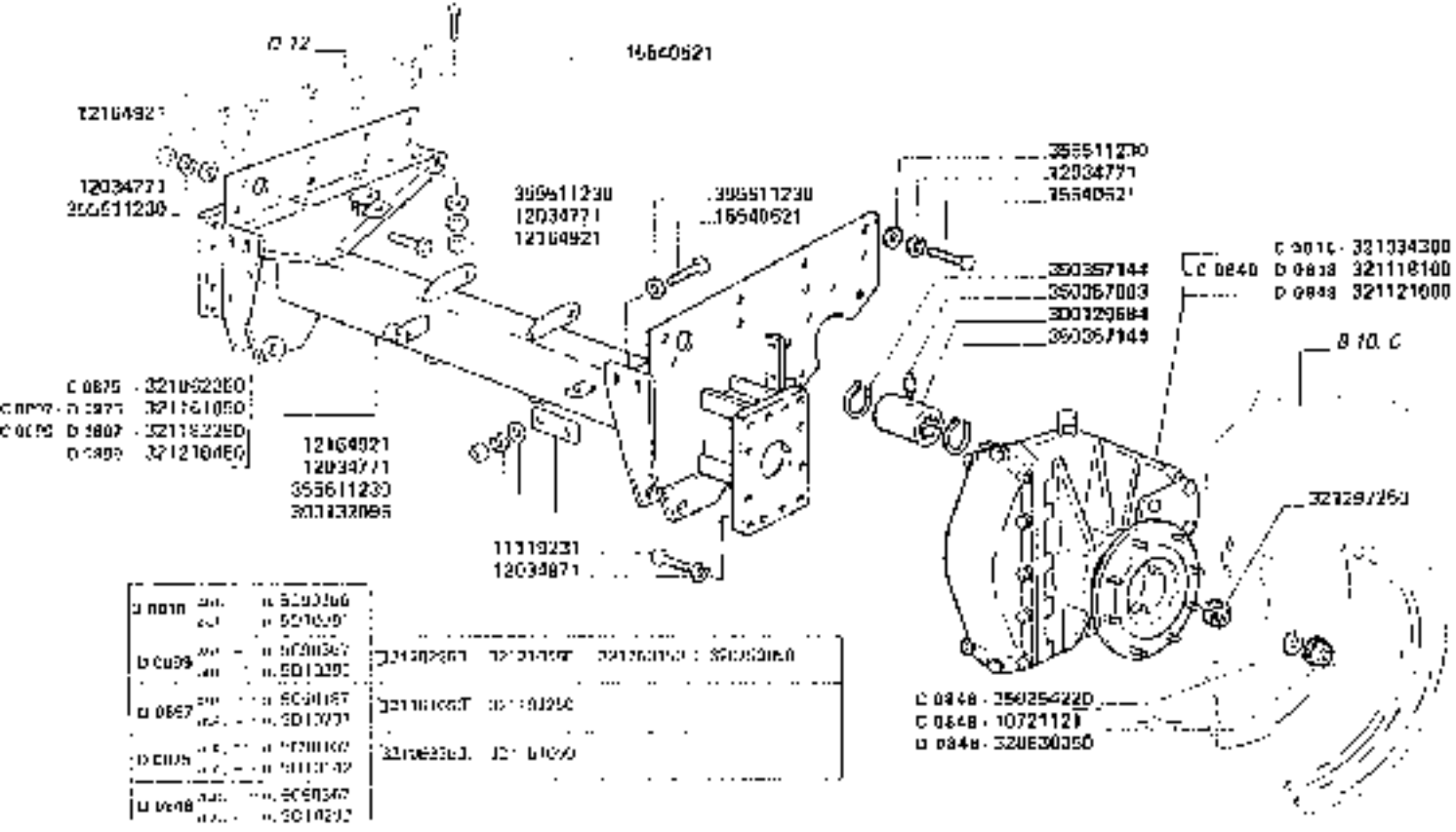

ASSALE ANTERIORE E RIDUTTORI

Front axle and reducers
Eje anterior y reductores

3650-3650R
3750-3750R

B4

https://www.tractormanualpdf.info/

MODIF.	ANT. MODIF.	N. ORDIN.	N	DENOMINAZIONE	DESIGNATION	BEZEICHNUNG	DESCRIPTION	DENOMINACIONES
C 0848		10721173	16	DADO	ECROU	MUTTER	NUT	TUERCA
		11119237	24	VITE	VIS	SCHRAUBE	SCREW	TORNILLO
		12034771	20	ROSETTA ELASTICA	RONDELLE W	FEDERSCHEIBE	SPRING WASHER	ARANDELA ELASTICA
		12034671	24	ROSETTA ELASTICA	RONDELLE W	FEDERSCHEIBE	SPRING WASHER	ARANDELA ELASTICA
		12104321	16	DADO	ECROU	MUTTER	NUT	TUERCA
		15540521	20	VITE	VIS	SCHRAUBE	SCREW	TORNILLO
		300129634	2	MANICOTTO ACCOPP.	MANCHON	VITUCHNER	COUPLING SLEEVE	MANGUITO
		300132095	4	SPESSORE	EPAISSEUR	DISTANZSTUECK	SHIM	ESPESOR
D 0849		320630350	16	DADO	ECROU	MUTTER	NUT	TUERCA
C 0918		321034300	2	COMPL. RIDUTTORE	REDUCTEUR	UNTERSAETZER	REDUCER	REDUCTOR
C 0875		321002350	1	ASSALE ANT.	ESSIEU AVANT	VORDERACHSE	FRONT AXLE	EJE ANT.
C 0849	D 0913	321118100	2	COMPL. RIDUTTORE	REDUCTEUR	UNTERSAETZER	REDUCER	REDUCTOR
C 0840		321121000	2	COMPL. RIDUTTORE	REDUCTEUR	UNTERSAETZER	REDUCER	REDUCTOR
C 0897	D 0876	321161000	1	ASSALE ANT.	ESSIEU AVANT	VORDERACHSE	FRONT AXLE	EJE AVANT
C 0890	D 0897	321182250	1	ASSALE ANT.	ESSIEU AVANT	VORDERACHSE	FRONT AXLE	EJE AVANT
D 0890		321210450	1	ASSALE ANT.	ESSIEU AVANT	VORDERACHSE	FRONT AXLE	EJE AVANT
		327297250	16	BUCCOLA	BAGUE	BUCCHSE	BUSH	CASCHILLO
C 0848		350354220	40	ROSETTA ELASTICA	RONDELLE W	FEDERSCHEIBE	SPRING WASHER	ARANDELA ELASTICA
		350357144	4	ANELLO ELASTICO	ARRETOIR	SICHERUNGSRING	LOCKRING	ANILLO DE FRENO
		350367003	2	INGRASSATORE	ENGRASADOR	SCHMIERNIPPEL	GREASE NIPPLE	ENGRASADOR
		355511200	32	RONDELLA	RONDELLE	SCHEIBE	WASHER	ARANDELA

https://www.tractormanualpdf.info/

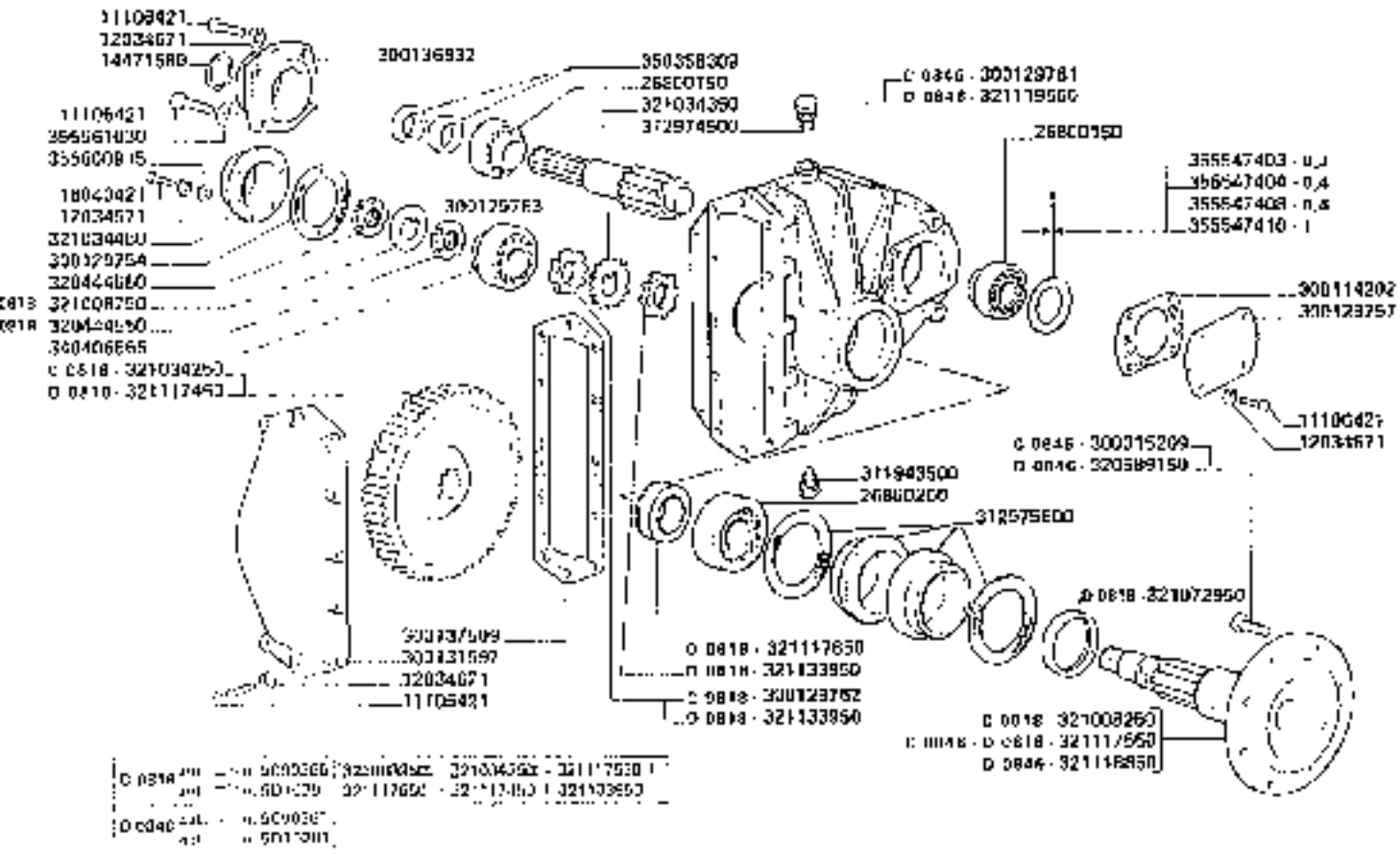

3650-3650R
3750-3750R

ELEMENTI RIDUTTORI

Elementi riduttori
Untersetzerelemente

Reducers elements
Elementos reductores

B5

https://www.tractormanualpdf.info/

MODIF.	ANT.	MODIF.	N. ORDINE	Q.	DENOMINAZIONE	DESIGNATION	BENENNUNG	DESCRIPTION	DENOMINACIONES
			21106421	20	VITE	VIS	SCHRAUBE	SCREW	TORNILLO
			72034571	6	ROSETTA ELASTICA	RONDELLE W	FEDERSCHEIBE	SPRING WASHER	ARANDELA ELASTICA
			12034571	11	ROSETTA ELASTICA	RONDELLE W	FEDERSCHEIBE	SPRING WASHER	ARANDELA ELASTICA
			14471583	1	GUARNIZIONE	JOINT	DICHTUNG	GASKET	JUNTA
			16043421	8	VITE	VIS	SCHRAUBE	SCREW	TORNILLO
			20603350	2	CUSCINETTO	ROULEMENT	LAGER	BEARING	RODAMIENTO
			20600260	1	CUSCINETTO	ROULEMENT	LAGER	BEARING	RODAMIENTO
C 0846			20015700	8	COCCINETTA RUOTE	BOLLON DE ROUE	RADSCHRAUBE	WHEEL BOLT	ESPARRAGO RUEDA
			30011420	1	GUARNIZIONE	JOINT	DICHTUNG	GASKET	JUNTA
			30012975	1	GUARNIZIONE	JOINT	DICHTUNG	GASKET	JUNTA
			30012975	1	FLANGIA	FLASQUE	FLANSCH	FLANGE	BRIDA
C 0846			30012978	1	SCATOLA INGRANAGGI	CARTER D'ENGRENAGE	GETRIEBEGEHAEUSE	GEARBOX	CAJA DE REDUCTORES
C 0850			30012976	1	CHIAVE BLOCCAGGIO	CLE	GEWINDEMUTTER	RING NUT	VIROLA
			30012976	1	RONDELLA BLOCC.	RONDELLE	SCHEIBE	WASHER	ARANDELA
			30013159	1	COPERCHIO	COUVERCLE	DECKEL	COVER	TAPA
			30013803	1	SUPPORTO GUARNIZ.	SUPPORT	HALTERUNG	SUPPORT	SOPORTE
			30013790	1	GUARNIZIONE	JOINT	DICHTUNG	GASKET	JUNTA
			31104350	1	TAPPO	BOUCHON	STOPFEN	PLUG	TAPON
			31297450	1	TAPPO	BOUCHON	STOPFEN	PLUG	TAPON
			31297560	1	GUARNIZIONE	JOINT	RADIALDICHTRING	SEAL	JUNTA
D 0318			32044450	2	GHIERA BLOCCAGGIO	BAGUE	GEWINDEMUTTER	RING NUT	VIROLA

https://www.tractormanualpdf.info/

MATR.	ANT. MODIF.	N. ORDIN.	Q	DENOMINAZIONE	DESIGNATION	BENENNUNG	DESCRIPTION	DENOMINACIONES
0 0346		320009160	9	COLONNETTA RUOTE	BOULON DE ROUE	RADSCHRAUBE	WHEEL BOLT	ESPARRAGO RUEDA
0 0610		321000250	1	ASSE RUOTE ANT.	FUSEE DE ROUE	RADACHSE	FRONT WHEEL AXLE	EJE RUEDA
0 0340		321004790	1	RONDELLA	RONDELLE	SCHEIBE	WASHER	ARANDELA
0 0010		321034250	1	CORONA RIDUTTORE	COURONNE	STIRNRAD	RING GEAR	CORONA
		321034390	1	PIGNONE RIDUTTORE	PIGNON	RITZEL	PINION	PINON
		321034460	1	PROTEZIONE CUSC	PROTECTION	SCHUTZBLECH	GUARD	PROTECCION
0 0518		321072350	1	DISTANZIATORE	ENTRETOISE	DISTANZSTUECK	SPACER	ESPACIADOR
0 0540		321117450	1	CORONA RIDUTTORE	COURONNE	STIRNRAD	RING GEAR	CORONA
0 0446	0 0610	321117550	1	ASSE RUOTE ANT.	FUSEE DE ROUE	RADACHSE	FRONT WHEEL AXLE	EJE RUEDA
0 0540		321117560	1	DISTANZIATORE	ENTRETOISE	DISTANZSTUECK	SPACER	ESPACIADOR
0 0346		321118450	1	ASSE RUOTE ANT.	FUSEE DE ROUE	RADACHSE	FRONT WHEEL AXLE	EJE RUEDA
0 0346		321119560	1	SCATOLA RIDUTTORI	CARTER REDUCTEUR	GETRIEBEGEHAEUSE	GEARBOX	CAJA DE REDUCTORE
0 0310		321133350	2	GHIERA BLOCCAGGIO	BAGUE	GEWINDERING	RING NUT	VIROLA
		340408565	1	CUSCINETTO	ROULEMENT	LAGER	BEARING	RODAMIENTO
		350358209	2	GUARNIZIONE	JOINT	DICHTUNGSRING	SEAL	JUNTA
		356600915	6	RONDELLA	RONDELLE	SCHEIBE	WASHER	ARANDELA
		355547403	1	RONDELLA	RONDELLE	SCHEIBE	WASHER	ARANDELA
		356647404	1	RONDELLA	RONDELLE	SCHEIBE	WASHER	ARANDELA
		355547409	1	RONDELLA	RONDELLE	SCHEIBE	WASHER	ARANDELA
		356647410	1	RONDELLA	RONDELLE	SCHEIBE	WASHER	ARANDELA
		355561030	1	RONDELLA	RONDELLE	SCHEIBE	WASHER	ARANDELA

https://www.tractormanualpdf.info/

https://www.tractormanualpdf.info/

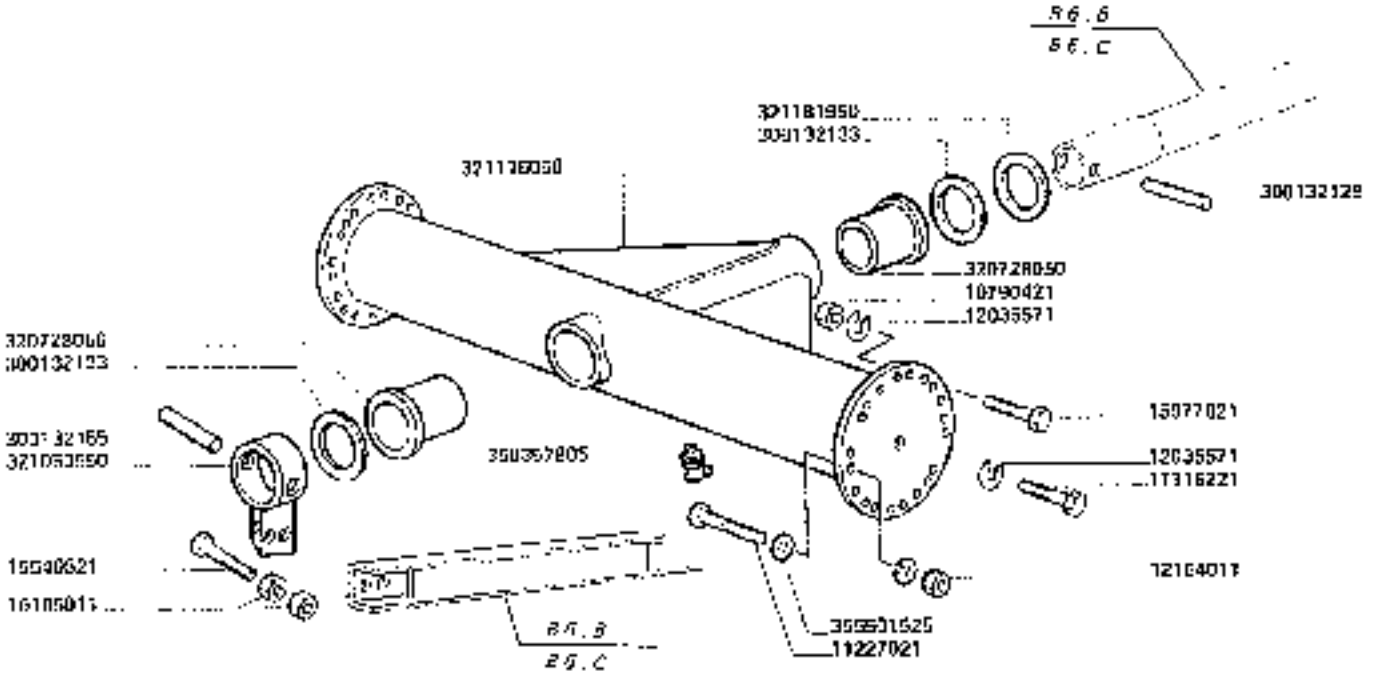

3650-3650R
3750-3750R

SUPPORTO ASSALE POSTERIORE

Support d'essieu arrière
Halterung tuch

Rear axle support
Soporte eje posterior

B6.A

https://www.tractormanualpdf.info/

MODIF.	ANT. MODIF.	N. ORDIN.	Q	DENOMINAZIONE	DESIGNATION	BENENNUNG	DESCRIPTION	DENOMINACIONES
		10790421	14	DADO	ECROU	MUTTER	NUT	TUERCA
		11116221	2	VITE	VIS	SCHRAUBE	SCREW	TORNILLO
		11227021	3	VITE	VIS	SCHRAUBE	SCREW	TORNILLO
		12035571	18	ROSETTA ELASTICA	RONDELLE W	FEDERSCHEIBE	SPRING WASHER	ARANDELA ELASTICA
		12464011	2	DADO	ECROU	MUTTER	NUT	TUERCA
		15540521	8	VITE	VIS	SCHRAUBE	SCREW	TORNILLO
		15977621	14	VITE	VIS	SCHRAUBE	SCREW	TORNILLO
		16[illegible]5071	8	DADO	ECROU	MUTTER	NUT	TUERCA
		300132129	1	SPINA	AXE	STIFT	PIN	PASADOR
		300132133	2	RONDELLA	RONDELLE	SCHEIBE	WASHER	ARANDELA
		300132155	1	SPINA	AXE	STIFT	PIN	PASADOR
		320728050	2	BOCCOLA	BAGUE	BUECHSE	BUSH	CASQUILLO
		320050550	1	SUPPORTO	SUPPORT	HALTERUNG	SUPPORT	SOPORTE
		321110050	1	SUPPORTO ASSALE POST	SUPPORT D'ESSIEU ARRIERE	HALTERUNG FUER HINTERACHSE	REAR AXLE SUPPORT	SOPORTE EJE POSTERIOR
		321181850	2	RONDELLA	RONDELLE	SCHEIBE	WASHER	ARANDELA
		350357805	1	INGRASSATORE	GRAISSEUR	SCHMIERNIPPEL	GREASE NIPPLE	ENGRASADOR
		355601626	2	RONDELLA	RONDELLE	SCHEIBE	WASHER	ARANDELA

https://www.tractormanualpdf.info/

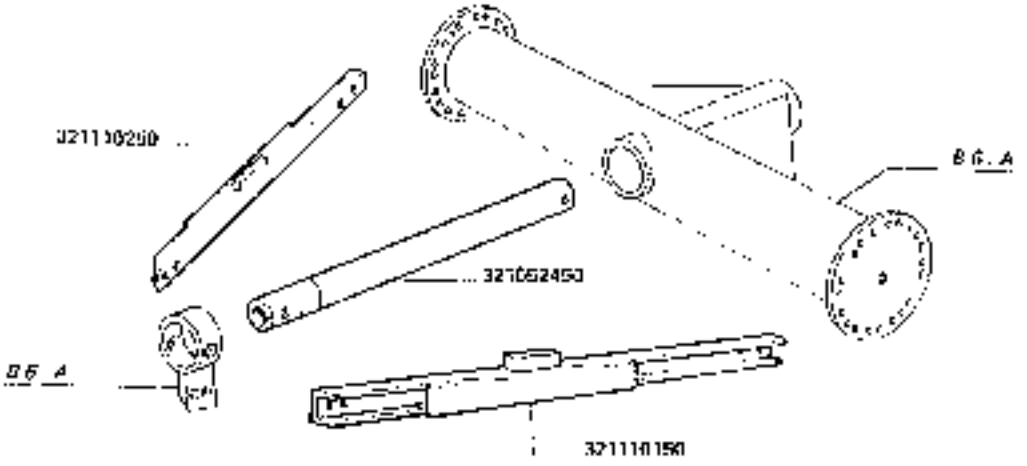

https://www.tractormanualpdf.info/

MODIF.	ANT. MODIF.	N. ORDIN.	Q.	DENOMINAZIONE	DESIGNATION	BENENNUNG	DESCRIPTION	DENOMINACIONES
		300129168	2	BOCCOLA SUP.	BAGUE	BUECHSE	BUSH	CASQUILLO
		300129167	2	BOCCOLA INF.	BAGUE	BUECHSE	BUSH	CASQUILLO
		300129724	1	MANICOTTO DI GIUNZ	MANCHON	VERBINDUNGSMUTT	UNION	MANGUITO
		300129758	4	DADO SPECIALE D.	ECROU SPECIAL	SPEZIALMUTTER	SPECIAL NUT	TUERCA ESPECIAL
		300136687	1	TUBO FLESSIBILE SUP	TUYAU FLEXIBLE	SCHLAUCH	HOSE	TUBO FLEXIBLE
		300137604	1	TUBO FLESSIBILE	TUYAU FLEXIBLE	SCHLAUCH	HOSE	TUBO FLEXIBLE
D 1021		320637250	1	ASSALE POST	ESSIEU ARRIERE	HINTERACHSE	REAR AXLE	EJE POSTERIOR
		321652460	1	PERNO ASSALE	AXE ESSIEU	ACHSEBOLZEN	AXLE PIN	ESE
		321653650	1	ASTA COLLEG	TIGE	STANGE	ROD	BRAZO
		321654200	3	SNODO C.	JOINT A ROTULE	GELENKKOPF	ARTICULATION	ARTICULACION
		321654300	3	SNODO S.	JOINT A ROTULE	GELENKKOPF	ARTICULATION	ARTICULACION
		321654650	1	DADO SPECIALE S.	ECROU SPECIAL	SPEZIALMUTTER	SPECIAL NUT	TUERCA ESPECIAL
C 0005		321110050	1	ASSALE POST	ESSIEU ARRIERE	HINTERACHSE	REAR AXLE	EJE POSTERIOR
		321110350	1	IRRIGIDIMENTO S.	RAIDISSEUR	VERSTAERKUNG	STIFFENING	REFUERZO
		321110200	1	IRRIGIDIMENTO D.	RAIDISSEUR	VERSTAERKUNG	STIFFENING	REFUERZO
C 1031	D 0005	321230450	1	ASSALE POST.	ESSIEU ARRIERE	HINTERACHSE	REAR AXLE	EJE POSTERIOR
		350367003	2	INGRASSATORE	GRAISSEUR	SCHMIERNIPPEL	GREASE NIPPLE	ENGRASADOR

https://www.tractormanualpdf.info/

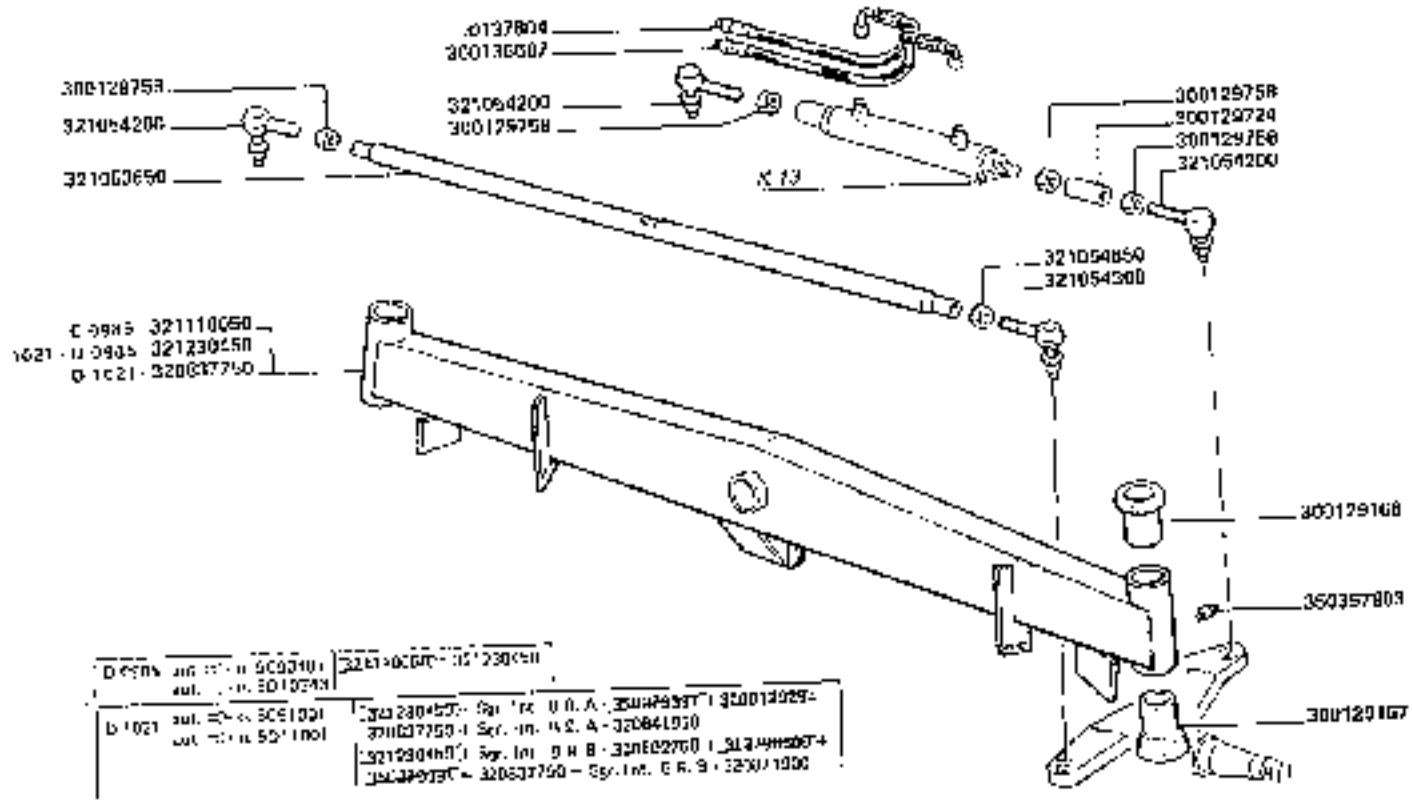

ASSALE POSTERIORE (FISSO)

B6.B

https://www.tractormanualpdf.info/

https://www.tractormanualpdf.info/

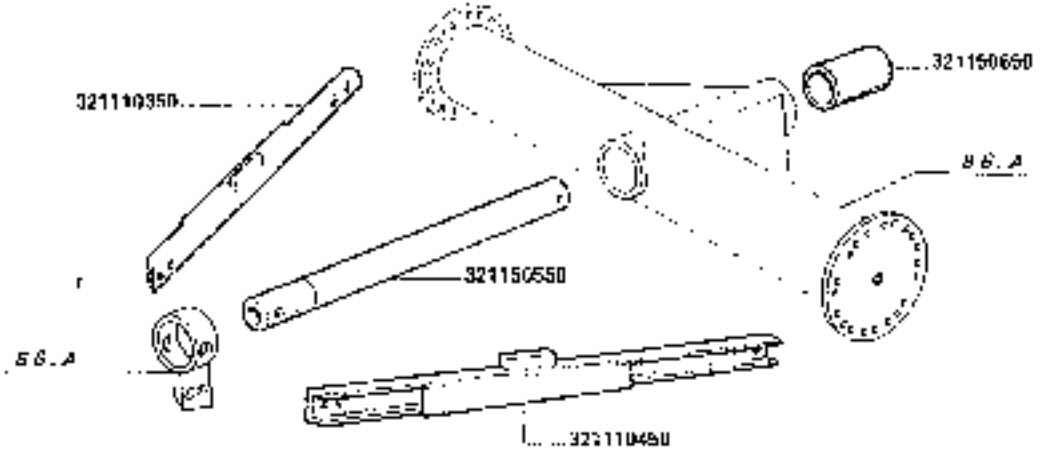

3650-3650R
3750-3750R

ASSALE POSTERIORE (REGOLABILE)

Essieu arrière - réglable
Hinterachse verstellbar

Rear axle-adjustable
Eje posterior - regulable

https://www.tractormanualpdf.info/

B6.C

1/2

MODIF.	ANT. MODIF.	N. ORDIN	Q	DENOMINAZIONE	DESIGNATION	BENENNUNG	DESCRIPTION	DENOMINACIONES
		10720511	1	DADO	ECROU	MUTTER	NUT	TUERCA
		10790511	8	DADO	ECROU	MUTTER	NUT	TUERCA
		11113521	2	VITE	VIS	SCHRAUBE	SCREW	TORNILLO
		12034871	0	RONDELLA ELASTICA	RONDELLE W	FEDERSCHEIBE	SPRING WASHER	ARANDELA ELASTICA
		12577511	2	DADO	ECROU	MUTTER	NUT	TUERCA
		10084321	2	VITE	VIS	SCHRAUBE	SCREW	TORNILLO
		15981621	0	VITE	VIS	SCHRAUBE	SCREW	TORNILLO
		300129766	2	BOCCOLA INF	BAGUE	BUECHSE	BUSH	CASQUILLO
		300120167	2	BOCCOLA INF	BAGUE	BUECHSE	BUSH	CASQUILLO
		300129724	1	MAN. COTTO DI GEMAZIONE	MANIFOLD	VERBINDUNGSTUFFE	UNION	MANGUITO
		300129758	3	DADO SPECIALE U.	ECROU	MUTTER	NUT	TUERCA
		300136567	1	TUBO FLESSIBILE SUP.	TUYAU FLEXIBLE	SCHLAUCH	HOSE	TUBO FLEXIBLE
D 1021		320031760	1	SUPPORTO MAN. ANTIC.	SUPPORT	HALTERUNG	SUPPORT	SOPORTE
D 1021		320837950	1	ASSALE	ESSIEU	VORDERACHSE	REAR AXLE	EJE POSTERIOR
		321054290	3	SNODO U.	JOINT A ROTULE	GELENKKOPF	ARTICULATION	ARTICULACION
		321054330	1	SNODO S.	JOINT A ROTULE	GELENKKOPF	ARTICULATION	ARTICULACION
		321054550	1	DADO SPECIALE S.	ECROU	MUTTER	NUT	TUERCA
		321110350	1	RINFORZO MENTO D.	RAIDISSEUR	VERSTAERKUNG	STIFFENER	REFUERZO
		321110450	1	RINFORZO MENTO S.	RAIDISSEUR	VERSTAERKUNG	STIFFENER	REFUERZO
C 1021		321147150	1	SUPPORTO MAN. ANTIC.	SUPPORT	HALTERUNG	SUPPORT	SOPORTE
		321147250	1	ELEMENTO EST. COLLEG.	TIGE	STANGE	ROD	BRAZO
		321147350	1	ELEMENTO INT. COLLEG.	TIGE	STANGE	ROD	BRAZO
		321150550	1	PERNO ASSALE	AXE ESSIEU	ACHSBOLZEN	AXLE PIN	EJE
		321150650	1	DISTANZIALE	ENTRETOISE	DISTANZSTUCK	SPACER	ESPACIADOR
		321150750	1	TUBO FLESSIBILE	TUYAU FLEXIBLE	SCHLAUCH	HOSE	TUBO FLEXIBLE
		321220850	2	SUPPORTO MOBILE D. S.	SUPPORT	HALTERUNG	SUPPORT	SOPORTE
C 1021		321220350	1	ASSALE POST.	ESSIEU ARRIERE	HINTERACHSE	REAR AXLE	EJE POSTERIOR
		300057303	2	INGRASSATORE	GRAISSEUR	SCHMIERNIPPEL	GREASE NIPPLE	ENGRASADOR

https://www.tractormanualpdf.info/

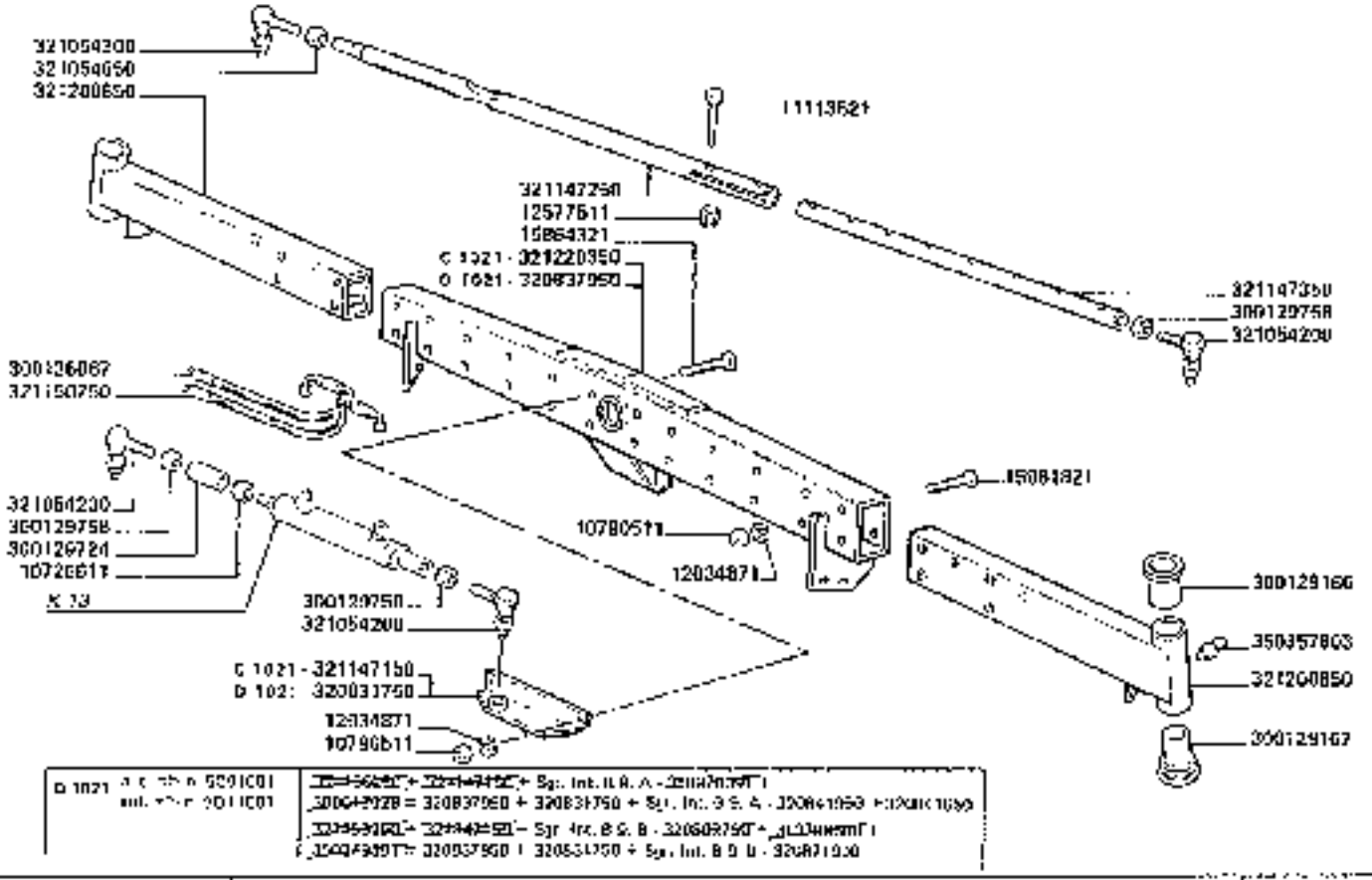

3650-3650R 3750-3750R	ASSALE POSTERIORE (REGOLABILE) Essieu arrière - réglable Hinterachse - verstellt	B6.C 2

https://www.tractormanualpdf.info/

https://www.tractormanualpdf.info/

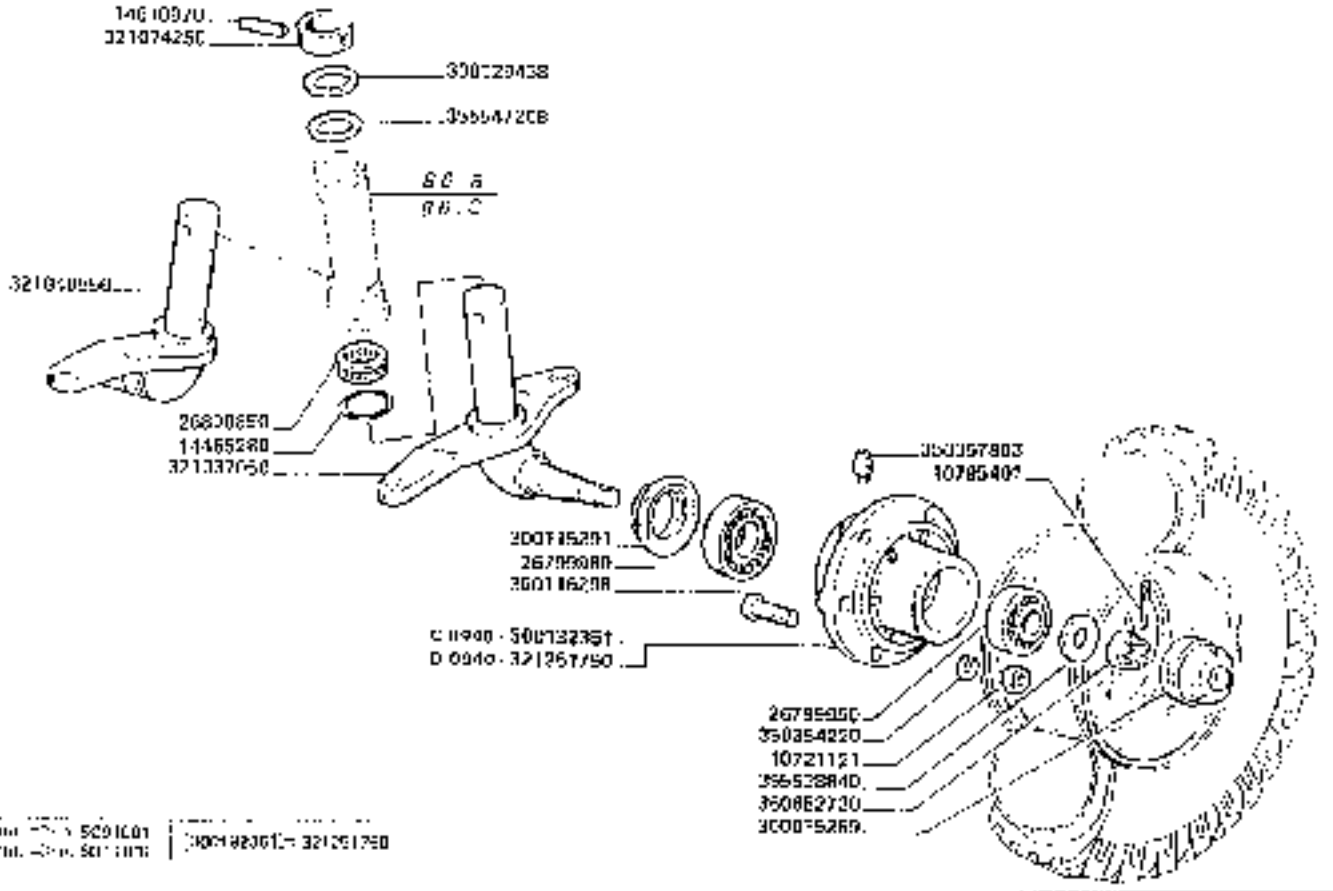

3650-3650R
3750-3750R

FUSO RUOTE DIRETTRICI

Fusee roues directrices
Achsschenkelbolzen

Direction wheels steering
Mangueta ruedas directrices

B7

https://www.tractormanualpdf.info/

MODIF	ANT. MODIF.	N. CHIAV.	Q	DENOMINAZIONE	DESIGNATION	BENENNUNG	DESCRIPTION	DENOMINACIONES
		10721121	22	DADO	ECROU	MUTTER	NUT	TUERCA
		10795407	2	COPIGLIA	GOUPILLE FENDUE	SPLINT	COTTER PIN	PASADOR ALETAS
		14469280	2	GUARNIZIONE	JOINT	DICHTUNG	GASKET	JUNTA
		14510970	2	SPINA ELASTICA	GOUPILLE ELASTIQUE	MUFFENSTIFT	ROLL PIN	PASADOR
		26799950	2	CUSCINETTO	ROULEMENT	LAGER	BEARING	RODAMIENTO
		26799980	2	CUSCINETTO	ROULEMENT	LAGER	BEARING	RODAMIENTO
		26800850	2	CUSCINETTO	ROULEMENT	LAGER	BEARING	RODAMIENTO
		300015260	2	COPERCHIO	COUVERCLE	DECKEL	COVER	TAPA
		300115297	2	PROTEZIONE CUSC.	PROTECTEUR	LAGERSCHUTZ	BEARING GUARD	PROTECTOR
		300116290	12	COLONNETTA RUOTE	BOULON DE ROUE	RADSCHRAUBE	WHEEL BOLT	ESPARRAGO RUEDA
		300129438	2	DISTANZIATORE	ENTRETOISE	DISTANZSTUCK	SPACER	ESPACIADOR
D 0940		300132357	2	MOZZO RUOTE	MOYEU	NABE	HUB	CUBO
		321037050	1	FUSELLO POST. S.	FUSEE	SCHENKELBOLZEN	STEERING KNUCKLE	MANGUETA
		321040550	1	FUSELLO POST. D.	FUSEE	SCHENKELBOLZEN	STEERING KNUCKLE	MANGUETA
		321074250	2	SFERA FUSELLO POST.	ANNEAU	RING	RING	ANILLO
D 0940		321251750	2	MOZZO RUOTE	MOYEU	NABE	HUB	CUBO
		350304220	12	ROSETTA ELASTICA	RONDELLE A	FEDERSCHEIBE	SPRING WASHER	ARANDELA ELASTICA
		350357603	2	INGRASSATORE	GRAISSEUR	SCHMIERNIPPEL	GREASE NIPPLE	ENGRASADOR
		360300840	2	RONDELLA	RONDELLE	SCHEIBE	WASHER	ARANDELA
		360347208	2	RONDELLA	RONDELLE	SCHEIBE	WASHER	ARANDELA
		360652730	2	DADO	ECROU	MUTTER	NUT	TUERCA

https://www.tractormanualpdf.info/

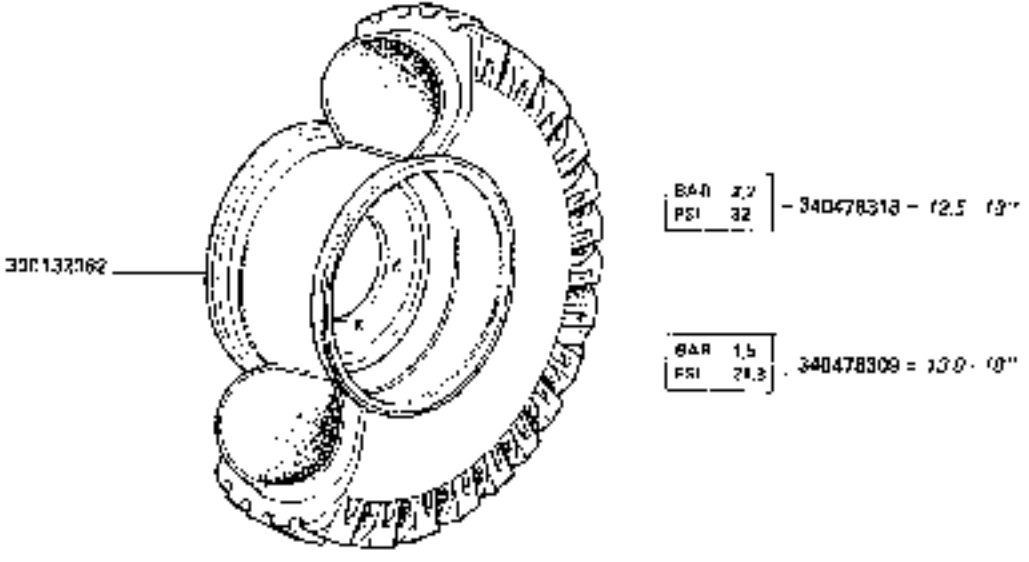

3650 **3750**	RUOTE DIRETTRICI CON PNEUMATICI (13.0-18" 8 PR GOODYEAR)-(12.5-18" 8 PR VETTA) *Roues directrices avec pneus* *Direction wheels with tyres* *Ruedas directrices con neumáticos*	**B8.A1**

https://www.tractormanualpdf.info/

MUDIF.	ANT. MODIF.	N. ORDIN.	Q	DENOMINAZIONE	DESIGNATION	BENENNUNG	DESCRIPTION	DENOMINACIONES
		330132382	3	DISCO CANALE	JANTE	FELGE	RIM	LLANTA
		340470309	2	DECALCOMANIA	DECALCOMANIE	ABZIEHBILD	TRANSFER	CALCOMANIA
		340470310	2	DECALCOMANIA	DECALCOMANIE	ABZIEHBILD	TRANSFER	CALCOMANIA

https://www.tractormanualpdf.info/

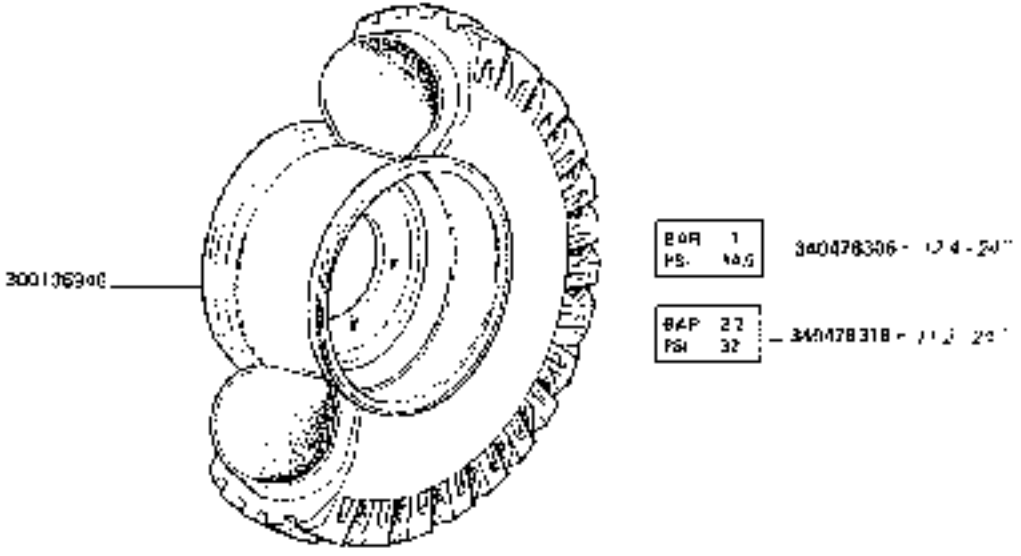

3650R
3750R

RUOTE DIRETTRICI CON PNEUMATICI (11.2-24" 8 PR) - (12.4-24" 6 PR)

Roues directrices avec pneus
Vorderräder mit Reifen
Directrice wheels with tyres
Ruedas directrices con neumáticos

https://www.tractormanualpdf.info/

B8.A2

MODIF.	ANT. MODIF.	N. GRUPPO	Q	DENOMINAZIONE	DESIGNATION	DENENMENG	DESCRIPTION	DENOMINACIONES
		300136946	2	DISCO CANALE	JANTE	FELGE	RIM	LLANTA
		340478336	2	DECALCOMANIA	DECALCOMANIE	ABZIEHBILD	TRANSFER	CALCOMANIA
		340478310	2	DECALCOMANIA	DECALCOMANIE	ABZIEHBILD	TRANSFER	CALCOMANIA

https://www.tractormanualpdf.info/

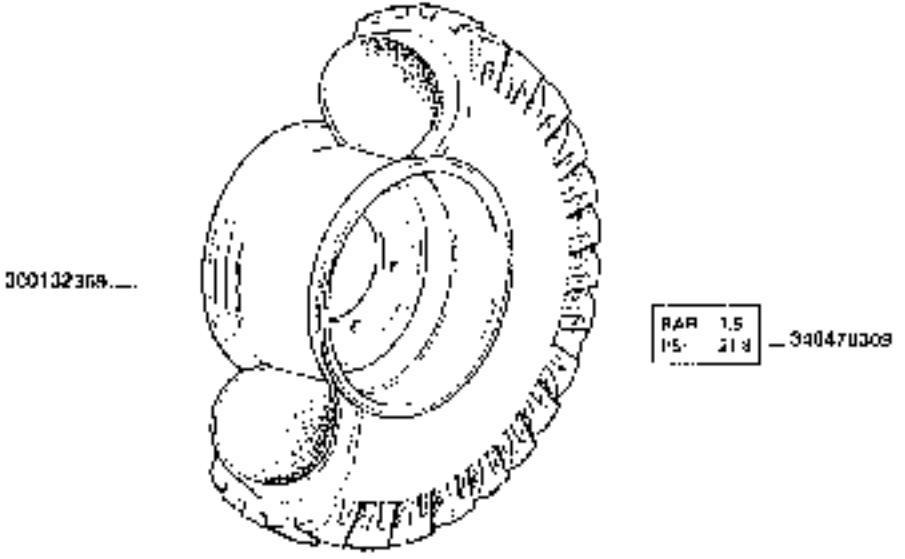

3650
3750

RUOTE DIRETTRICI CON PNEUMATICI (24,9 - 24" 6 PR)

Roues directrices avec pneus
Vorderräder mit Reifen
Direction wheels with tyres
Ruedas directrices con neumáticos

https://www.tractormanualpdf.info/

B8.A3

MODIF.	ANT. MODIF.	N. ORDIN.	Q.	DENOMINAZIONE	DESIGNATION	BENENNUNG	DESCRIPTION	DENOMINAZIONES
		300132359	1	DISCO CANALE	JANTE	FELGE	RIM	LLANTA
		340470308	2	DECALCOMANIA	DECALCOMANIE	ANZIEHSILD	TRANSFER	CALCOMANIA

https://www.tractormanualpdf.info/

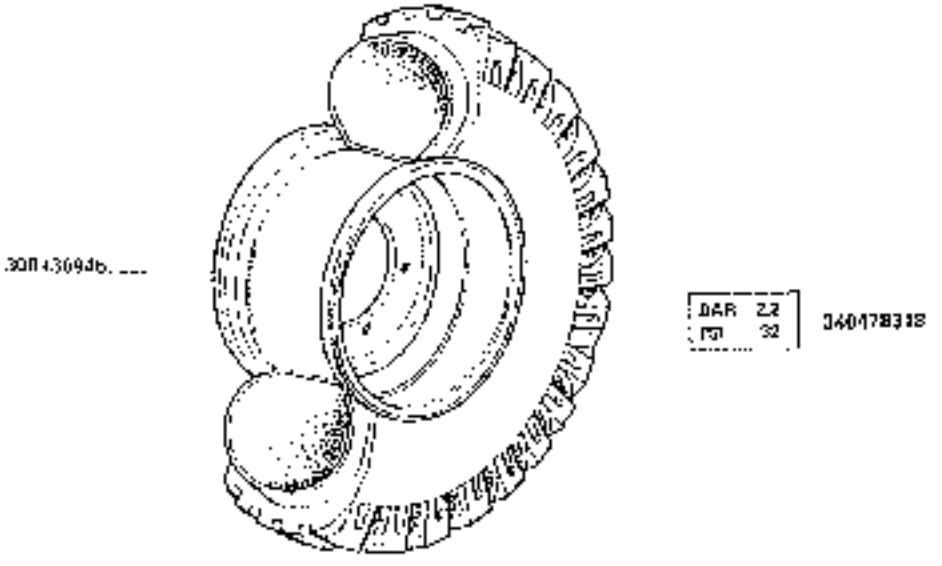

https://www.tractormanualpdf.info/

MODIF.	ANT. MODIF.	N. ORDIN.	Q	DENOMINAZIONE	DESIGNATION	BENEANNING	DESCRIPTION	DENOMINACIONES
		300136945	2	DISCO CASALE	JANTE	FELGE	RIV	LLANTA
		340470318	2	DECALCOMANIA	DECALCOMANIE	ABZIEHBILD	TRANSFER	CALCOMANIA

https://www.tractormanualpdf.info/

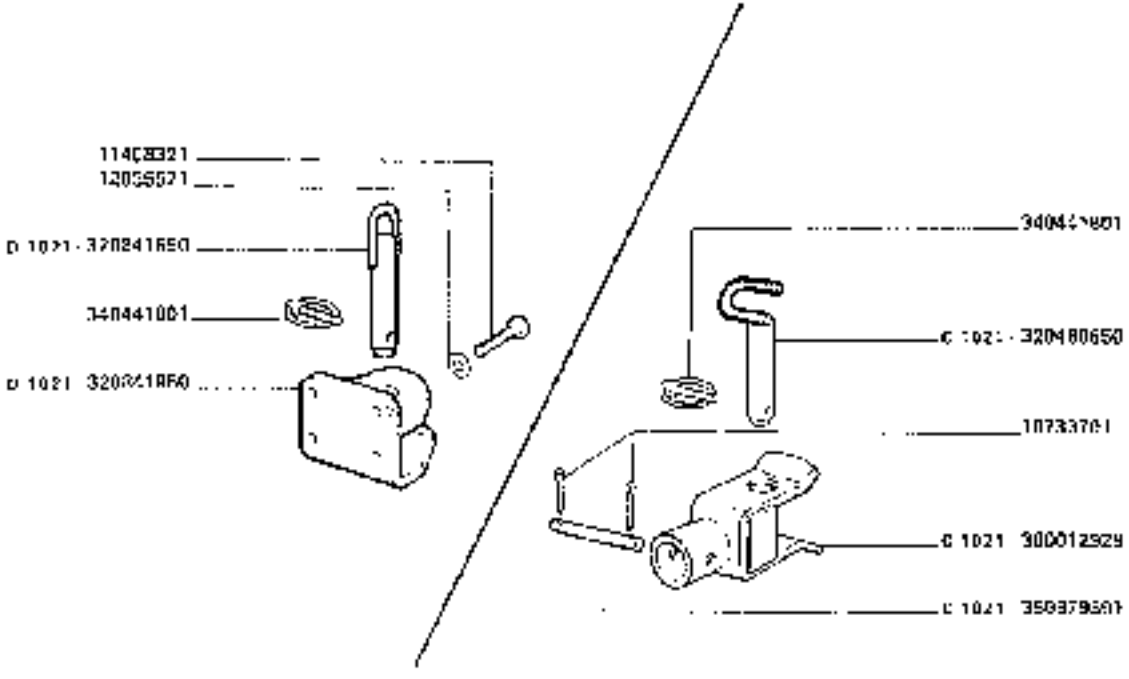

D 1021 [illegible]	[illegible]

3650-3650R
3750-3750R

GANCIO DI TRAINO (NORMALE)

Crochet d'attelage normal
Abschlepphaken normal

Tow hook normal
Enganche del remolque normal

B9.A

https://www.tractormanualpdf.info/

MODIF.	ANT. MODIF.	N. ORDIN	Q	DENOMINAZIONE	DESIGNATION	BEVENNUNG	DESCRIPTION	DENOMINACIONES
		30733701	2	COPIGLIA	GOUPILLE RENDUE	SPLINT	COTTER PIN	PASADOR
C 1021		300032929	1	STAFFA DI TRAINO	CROCHET D'ATTEL.	ABSCHIEPPHAKEN	TOW HOOK	ENGANCHE DE REMOL.
C 1021		320480650	1	PERNO	AXE	BOLZEN	PIN	EJE
		340441801	1	COMPL. CHIAVISTELLO	GOUPILLE RAPIDE	SPLINT	SPLIT PIN	PASADOR ABIERTO
C 1021		350370301	1	SPINA	AXE	STIFT	PIN	PASADOR
		11408321	4	VITE	VIS	SCHRAUBE	SCREW	TORNILLO
		12035571	4	ROSETTA ELASTICA	ROSSELLE W	FEDERSCHEIBE	SPRING WASHER	ARANDELA ELASTICA
D 1021		320841650	1	PERNO	AXE	BOLZEN	PIN	EJE
D 1021		320841950	1	STAFFA DI TRAINO	CROCHET D'ATTEL.	ABSCHIEPPHAKEN	TOW HOOK	ENGANCHE DE REMOL.
		340441801	1	COMPL. CHIAVISTELLO	GOUPILLE RAPIDE	SPLINT	SPLIT PIN	PASADOR ABIERTO

https://www.tractormanualpdf.info/

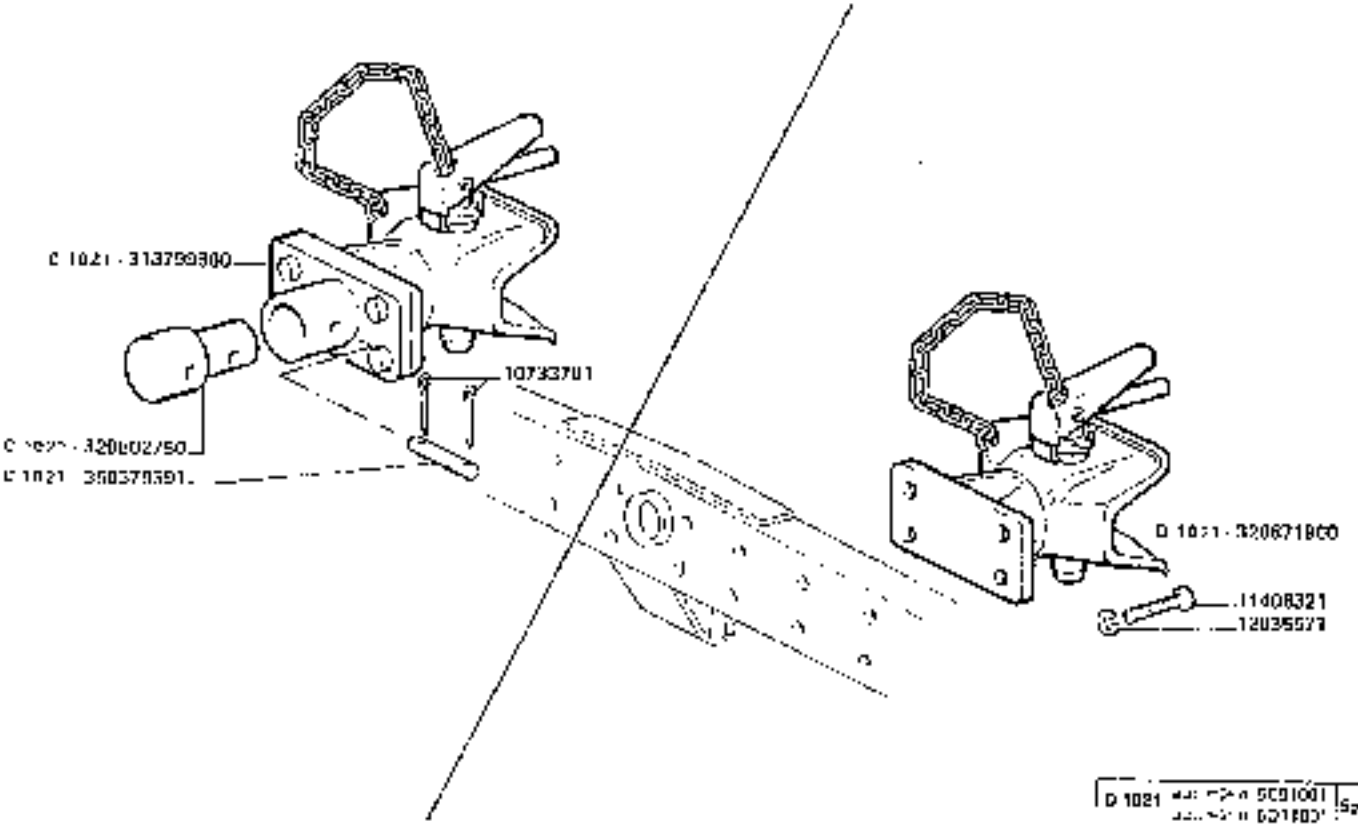

D 1021 [illegible] 5091001 [illegible] 6021001 | Sgr. lab. B 6.B B 6.C

3650-3650R
3750-3750R

GANCIO DI TRAINO (BOCKINGER)

Crochet d'attelage Bockinger
Abschleppbaker Bockinger

Tow Look Bockinger
Enganche del remolque Bockinger

B9.B

https://www.tractormanualpdf.info/

MODIF.	ANT. MOD. F.	N. ORD. N.	Q	DENOMINAZIONE	DESIGNATION	BENENNUNG	DESCRIPTION	DENOMINACIONES
		10733701	4	COPIGLIA	GOUPILLE FENDUE	SPLINT	COTTER PIN	PASADOR ABIERTO
C 1021		313799600	1	GANCIO ROCKINGER	CROCHET D'ATTEL	ABSCHIEPPHAKEN	TOW HOOK	ENGANCHE DE REMOL.
C 1021		320502260	1	PERNO	AXE	BOLZEN	PIN	EJE
C 1021		350379391	2	SPINA	AXE	STIFT	PIN	PASADOR
		11408321	4	VITE	VIS	SCHRAUBE	SCREW	TORNILLO
		12035571	4	ROSETTA ELASTICA	RONDELLE W	FEDERSCHEIBE	SPRING WASHER	ARANDELA ELASTICA
D 1021		320871900	1	GANCIO ROCKINGER	CROCHET D'ATTEL	ABSCHIEPPHAKEN	TOW HOOK	ENGANCHE DE REMOL.

https://www.tractormanualpdf.info/

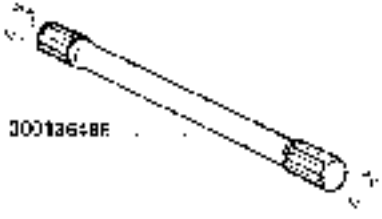

https://www.tractormanualpdf.info/

MODIF.	ANT. MODIF.	N. ORDIN	C	DENOMINAZIONE	DESIGNATION	BENENNUNG	DESCRIPTION	DENOMINACIONES
		30D136436	2	SEMIASSE GRANO	DEMI ESSIEU BLEU	ACHSWELLE WEIZEN	HALF SHAFT WHEAT	SEMI EJE TRIGO

https://www.tractormanualpdf.info/

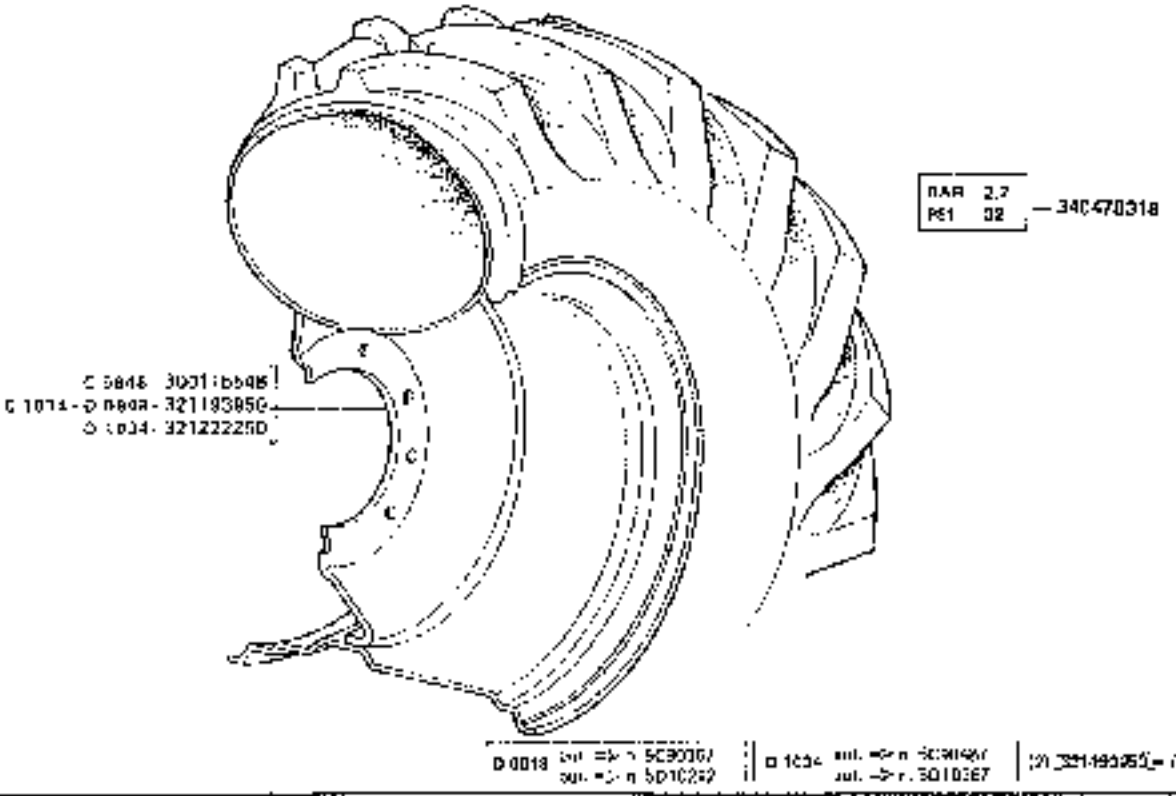

3650 **3750**	PNEUMATICI ANTERIORI (23.1 26" 14 PR) *Pneumatiques avant* *Vorderreifen* *Front tyres* *Neumáticos delanteros*	**B10.C2**

https://www.tractormanualpdf.info/

MODIF.	ART. MODIF.	N. ORDIN.	Q	DENOMINAZIONE	DESIGNATION	BENENNUNG	DESCRIPTION	DENOMINACIONES
C 3845		300115548	2	DISCO CANALE	JANTE	FELGE	RIM	LLANTA
C 1006	D 0000	321193950	2	DISCO CANALE	JANTE	FELGE	RIM	LLANTA
D 1034		321222200	2	DISCO CANALE	JANTE	FELGE	RIM	LLANTA
		340470210	2	DECALCOMANIA	DECALCOMANIE	ABZIEHBILD	TRANSFER	CALCOMANIA

https://www.tractormanualpdf.info/

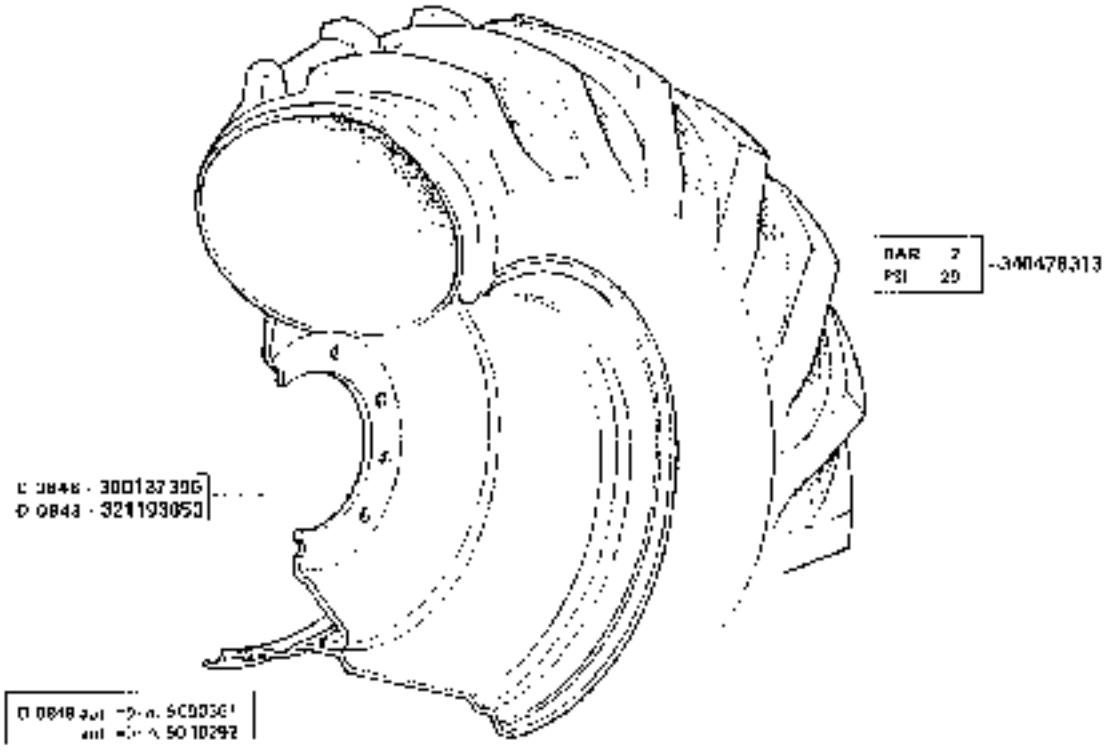

https://www.tractormanualpdf.info/

MODIF.	ANT. MODIF.	N. CHIAV.	Q	DENOMINAZIONE	DESIGNATION	BENENNUNG	DESCRIPTION	DENOMINACIONES
C 0061		330132290	2	DISCO CANALE	JANTE	FELGE	RIM	LLANTA
C 0810		321103850	2	DISCO CANALE	JANTE	FELGE	RIM	LLANTA
		340478013	2	DECALCOMANIA	DECALCOMANIE	BILDERBOGEN	TRANSFER	CALCOMANIA

https://www.tractormanualpdf.info/

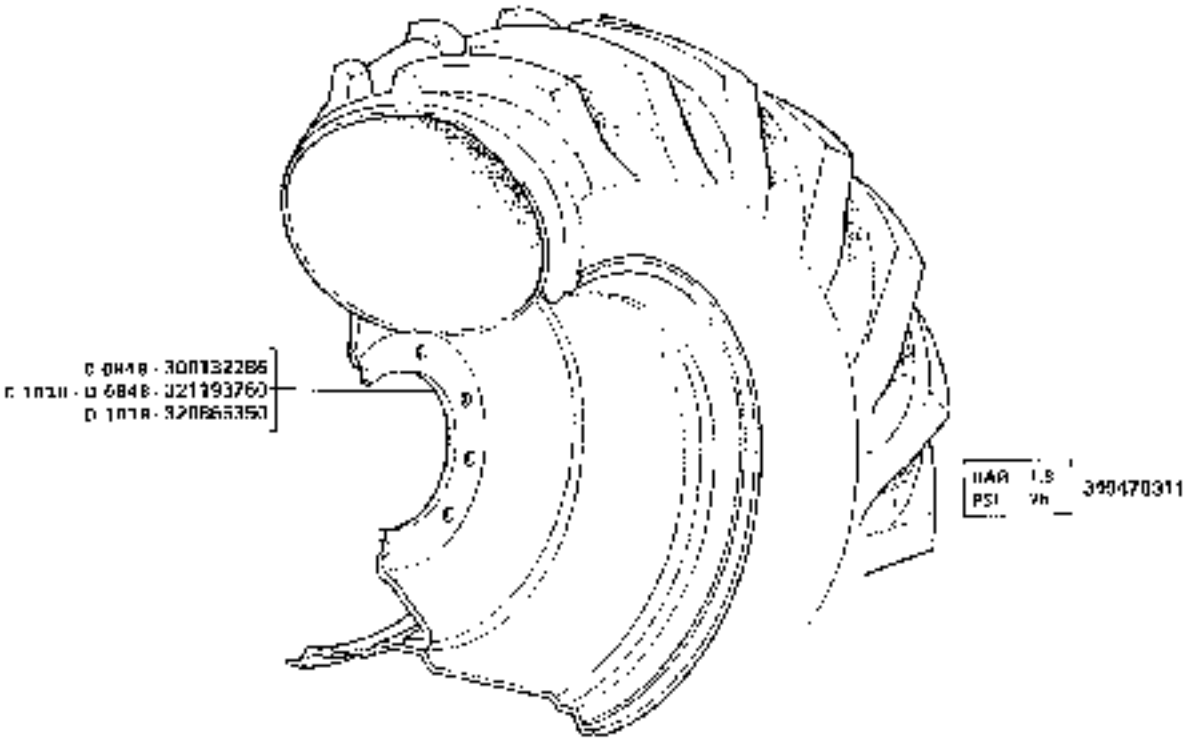

3650
3750

PNEUMATICI ANTERIORI (28L-26" 12 PH)

Pneumatiques avant
Vorderreifen

Front tyres
Neumaticos delanteros

https://www.tractormanualpdf.info/

B10.C4

MODIF.	ANT. MODIF.	N. ORDIN.	Q	DENOMINAZIONE	DESIGNATION	BENENNUNG	DESCRIPTION	DENOMINACIONES
C 0048		3001322286	2	DISCO CANALE	JANTE	FELGE	RIM	LLANTA
C 1331		3200606360	2	DISCO CANALE	JANTE	FELGE	RIM	LLANTA
C 1056	D 0840	2211933750	2	DISCO CANALE	JANTE	FELGE	RIM	LLANTA
		3404170211	2	DECALCOMANIA	DECALCOMANIE	ABZIEHBILD	TRANSFER	CALCOMANIA

https://www.tractormanualpdf.info/

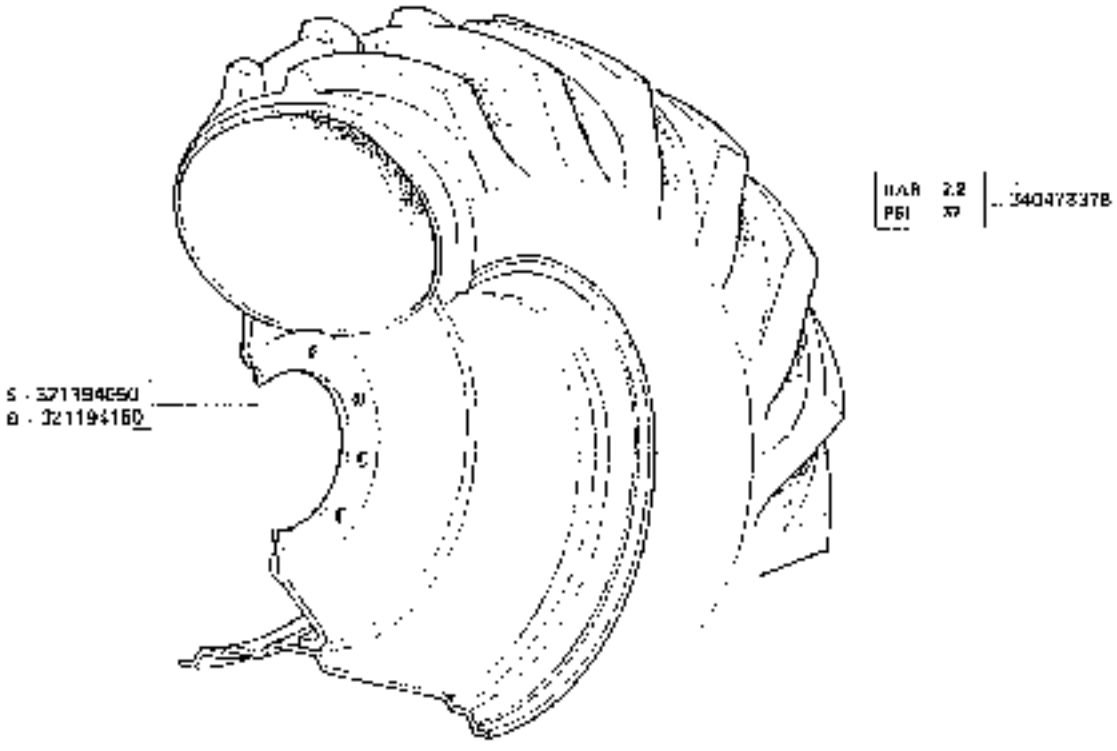

3650
3750

PNEUMATICI ANTERIORI 12" L 30 12 PR

Pneumatiques avant
Vorderreifen

Front tires
Neumáticos delanteros

B10.C5

https://www.tractormanualpdf.info/

https://www.tractormanualpdf.info/

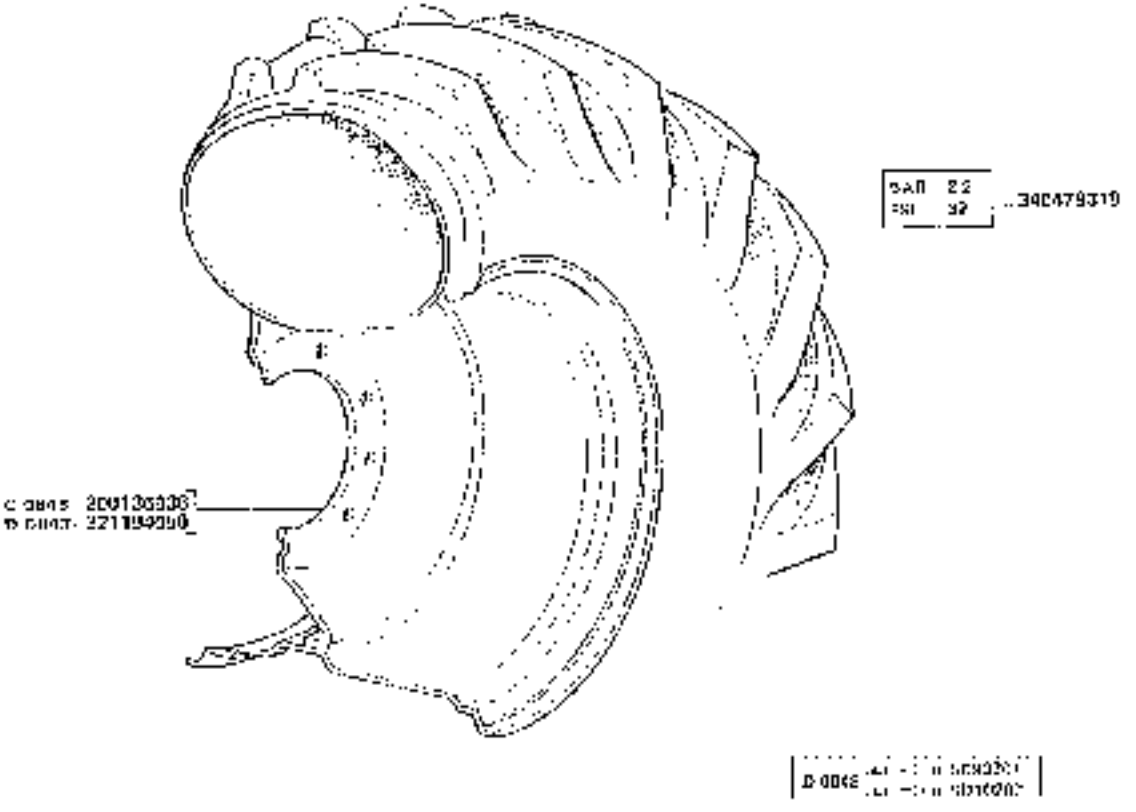

3650
3750

PNEUMATIC ANTERIORI (21.L - 33" 12 PR)

Front tyres
Neumáticos delanteros

https://www.tractormanualpdf.info/

B10.C6

MODIF	ANT. MODIF.	N. ORIGIN.	Q	DENOMINAZIONE	DESIGNATION	BENENNUNG	DESCRIPTION	DENOMINACIONES
[illegible]		300130930	2	DISCO CANALE	LANTE	FELGE	RIM	LLANTA
[illegible]		327194050	2	DISCO CANALE	LANTE	FELGE	RIM	LLANTA
		300470310	2	DECALCOMANIA	DECALCOMANIE	[illegible]	TRANSFER	CALCOMANIA

https://www.tractormanualpdf.info/

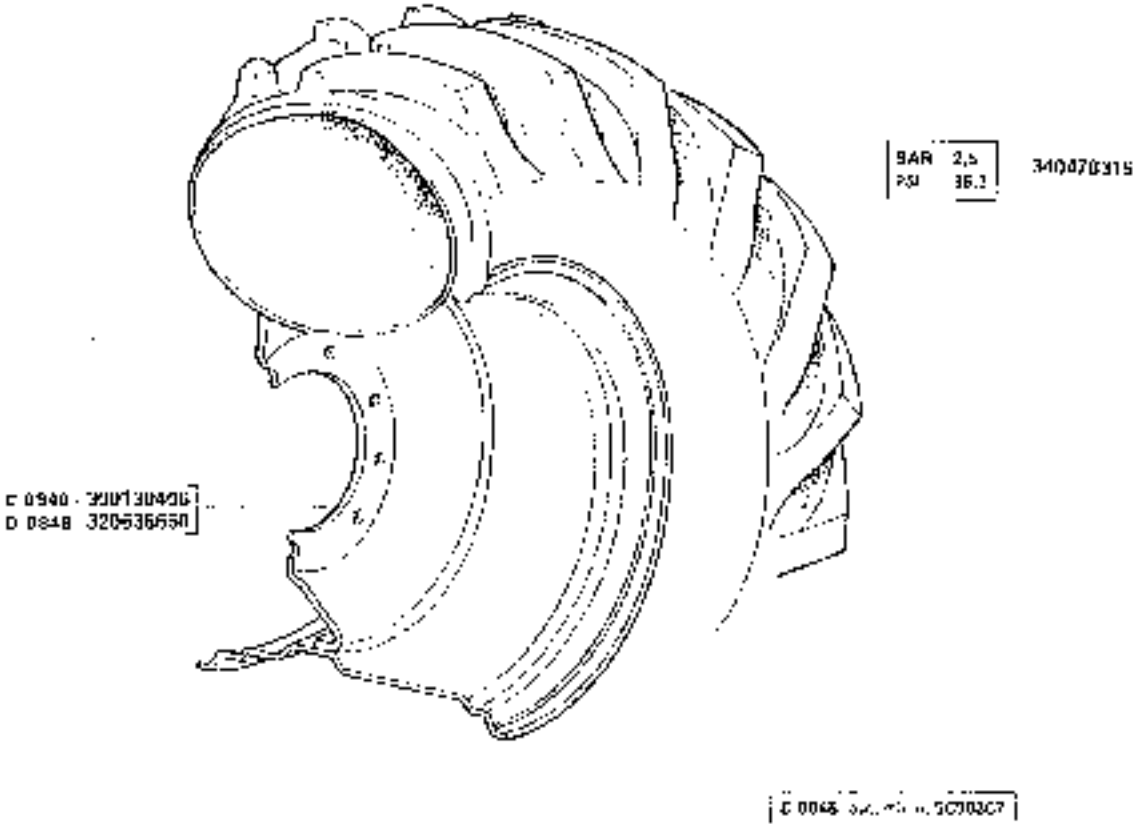

PNEUMATICI ANTERIORI (18.4 - 30" 12 PR)

Pneumatiques avant
Vordere reifen

Front tyres
Pneumaticos delanteros

https://www.tractormanualpdf.info/

MODIF.	ANT. MODIF.	N. ORDIN.	Q	DENOM-NAZIONE	DESIGNATION	BENENNUNG	DESCRIPTION	DENOMINACIONES
C 0040		300130406	2	DISCO CANALE	JANTE	FELGE	RIM	LLANTA
D 0340		320035060	2	DISCO CANALE	JANTE	FELGE	RIM	LLANTA
		340478335	2	DECALCOMANIA	DECALCOMANIE	ABZIEHBILD	TRANSFER	CALCOMANIA

https://www.tractormanualpdf.info/

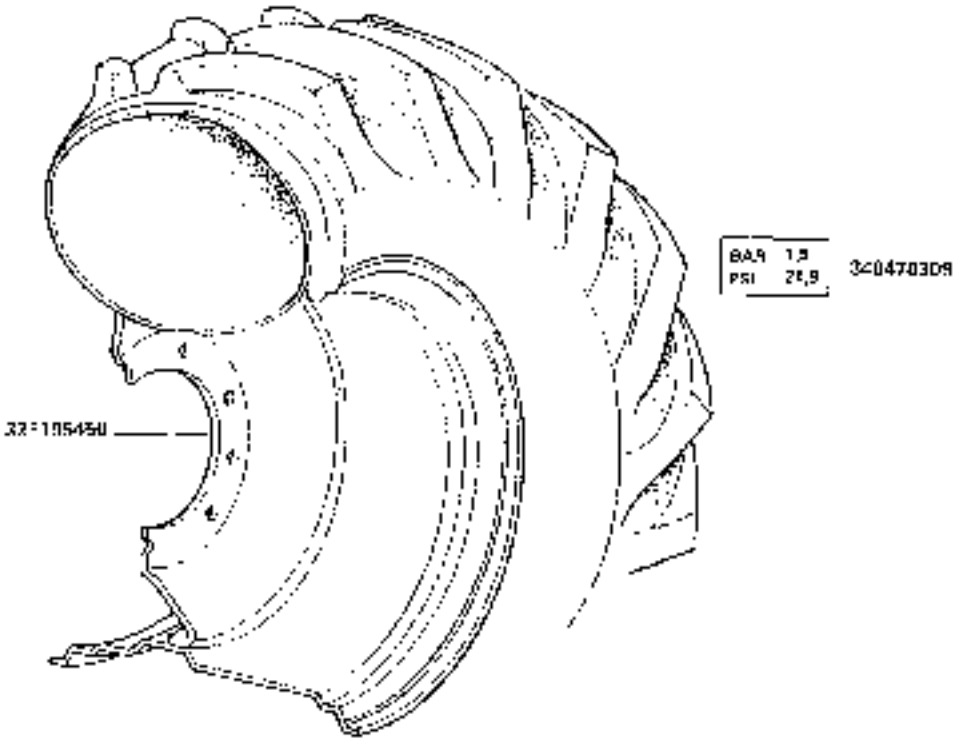

https://www.tractormanualpdf.info/

MODIF.	AN E. MODIF	N DIBUJ.	C	DENOMINAZIONE	DESIGNATION	BENENNUNG	DESCRIPTION	DENOMINACIONES
		3211559450	2	RISCO CANALU	JANTE	FELGE	RIM	LLANTA
		3400470009	2	DECALCOMANIA	DECALCOMANIE	ABZIEHBILD	TRANSFER	CALCOMANIA

https://www.tractormanualpdf.info/

https://www.tractormanualpdf.info/

https://www.tractormanualpdf.info/

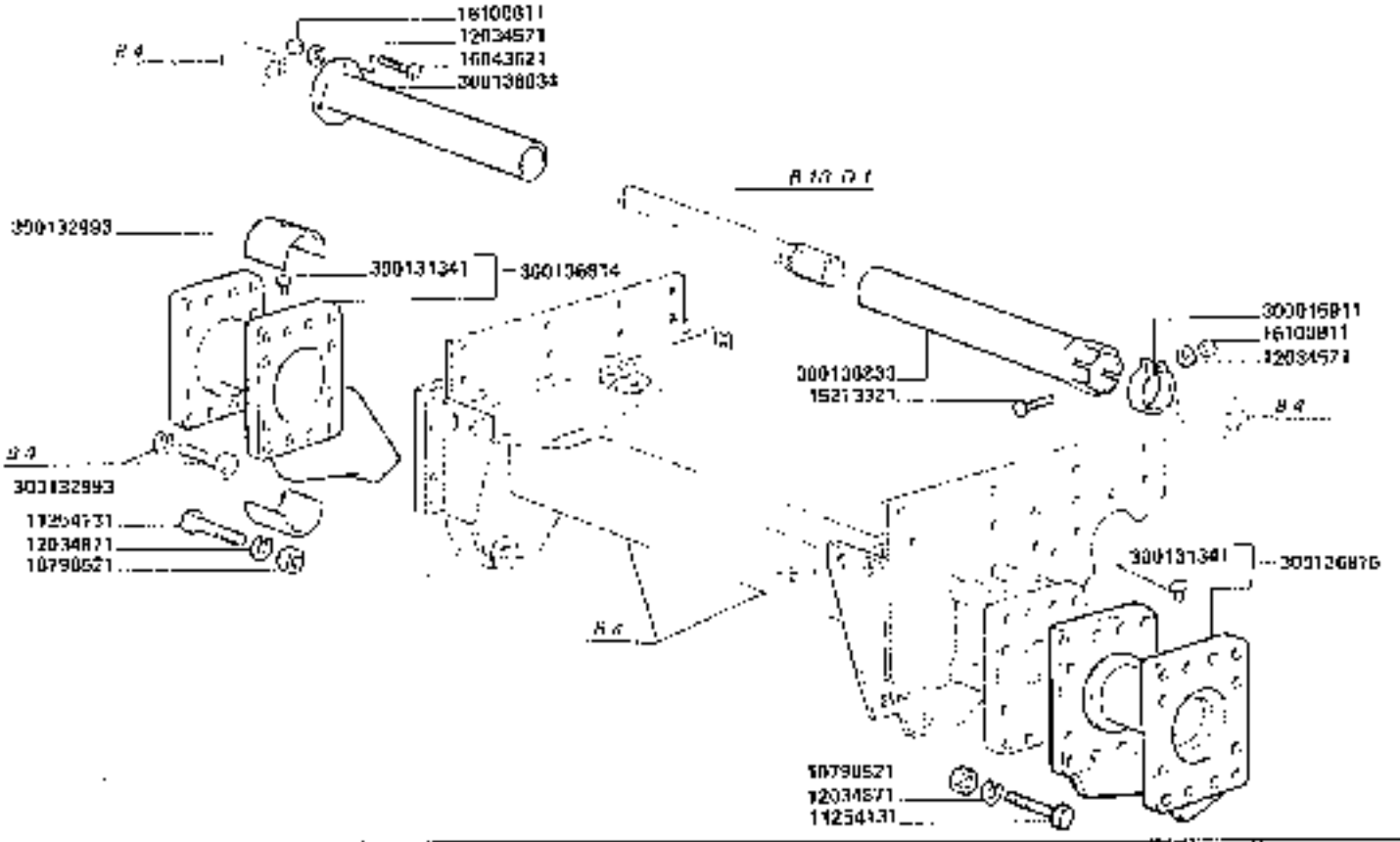

3650R
3750R

CINGOLATURA

Crawler tracks
Raupenketten

Crawler tracks
Grugas

B10.D2

1/3

https://www.tractormanualpdf.info/

MODIF.	ART. MODIF	N. ORDIN.	Q.	DENOMINAZIONE	DESIGNATION	BENENNUNG	DESCRIPTION	DENOMINACIONES
		49869234	12	RULLO 2 GUIDE	ROULEAU	ROLLE	ROLLER	RODILLO
		10721121	4	DADO	ECROU	MUTTER	NUT	TUERCA
		10290521	32	DADO	ECROU	MUTTER	NUT	TUERCA
		11370376	2	ANELLO ELAST CO	ARRETOIR	SICHERUNGSRING	LOCKRING	ANILLO ELASTICO
		11294131	24	VITE	VIS	SCHRAUBE	SCREW	TORNILLO
		12034571	36	ROSETTA ELASTICA	RONDELLE W	FEDERSCHEIBE	SPRING WASHER	ARANDELA ELASTICA
		12034871	10	ROSETTA ELASTICA	RONDELLE W	FEDERSCHEIBE	SPRING WASHER	ARANDELA ELASTICA
		12035071	16	ROSETTA ELASTICA	RONDELLE W	FEDERSCHEIBE	SPRING WASHER	ARANDELA ELASTICA
		14453690	2	GUARNIZIONE	JOINT	O-RING	O-RING	JUNTA
		16213321	2	VITE	VIS	SCHRAUBE	SCREW	TORNILLO
		15981231	66	VITE	VIS	SCHRAUBE	SCREW	TORNILLO
		75931631	4	VITE	VIS	SCHRAUBE	SCREW	TORNILLO
		16901031	4	VITE	VIS	SCHRAUBE	SCREW	TORNILLO
		15930531	4	VITE	VIS	SCHRAUBE	SCREW	TORNILLO
		16043421	4	VITE	VIS	SCHRAUBE	SCREW	TORNILLO
		16043821	4	VITE	VIS	SCHRAUBE	SCREW	TORNILLO
		16100811	2	DADO	ECROU	MUTTER	NUT	TUERCA
		300815911	2	FASCETTA	COLLIER	SCHELLE	CLAMP	COLLAR
		300114844	4	FASCETTA SPESSORE	ECROUSSEUR	DISTANZSTUCK	SPIM	ESPESOR
		300115466	4	ASTA FISSAGG. RULLI	TIGE	MESSERLEECKEN	BORED. HEIS	ASTA HORADADA
		300110078	1	LUBRIFICATORE RULLI	GRAISSEUR	SCHMIERNIPPEL	GREASE NIPPLE	ENGRASADOR

https://www.tractormanualpdf.info/

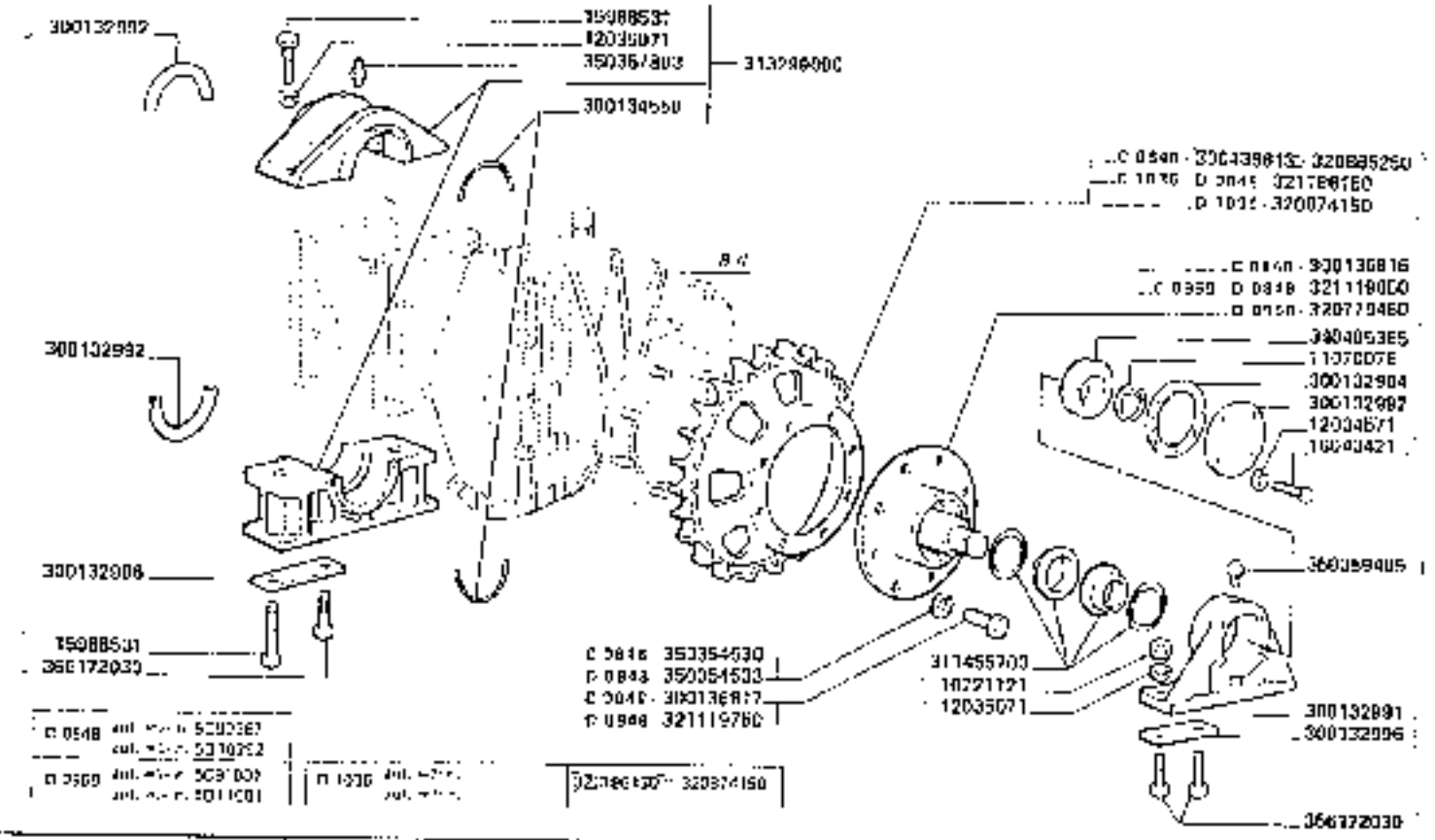

3650R
3750R

CINGOLATURA

Chenilles
Raupenketten

https://www.tractormanualpdf.info/

Crawler tracks
Orugas

B10.D2

VOQUE.	ANT MODIF.	N.ORDIN.	Q	DEAOMINAZIONE	DESIGNATION	BENENNUNG	DESCRIPTION	DENOMINACIONES
		300133831	2	TENSIONE RUOTA TEND	TENDEUR DE CHAINE	SPANNSCHLOSS	TENSIONER	TENSOR DE CORREA
		300130836	4	RECOVERD	RACCORD	VERSTAERKUNG	STIFFENER	PLETINA
		300130853	4	RONDELLA GUIDA TENDI.	RONDELLE	SCHEIBE	WASHER	ARANDELA
		300131341	5	SPINA	AXE	STIFT	PIN	PASADOR
		300132901	2	SUPPORTO CUS	SUPPORT	HALTERUNG	SUPPORT	SOPORTE
		300132992	8	SEMIRONDELLA	DEMI RONDELLE	SCHEIBE-HALBE	HALF WASHER	SEMI-ARANDELA
		300132993	4	SEMICASCHETTO	DEMI BOUCHON	HUEDASCHALE-HALB	HALF BUSH	SEMI-CASQUILLO
		300132994	2	GUARNIZIONE	JOINT	DICHTUNG	GASKET	JUNTA
		300132996	6	PIASTRINA	PLAQUETTE	PLAETTCHEN	PLATE	PLACAJUELA
		300132997	2	COPERCHIO SUPORTO	COUVERCLE	DECKEL	COVER	TAPA
		300134650	(2)	SEMIGUARNIZIONI	DEMI JOINT	DICHTUNGHALFTYP	HALF GASKET	SEMI JUNTA
		300136811	1	TELAIO CHASSIS	CHASSIS	RAHMEN	FRAME	BASTIDOR
		300136812	1	TELAIO CHASSIS O.D.	CHASSIS	RAHMEN	FRAME	BASTIDOR
C1643		300136813	1	LIQUA DENTATA	ROUE DENTEE	ZAHNRAD	DRIVE WHEEL	RUEDA DENTADA
		300136814	1	PIOLLONGA D. ASSAL.	BALLONGE	VERLAENGERUNG	EXTENSION	PROLONGA
		300136815	1	PIOLLONGA S. ASSALE	BALLONGE	VERLAENGERUNG	EXTENSION	PROLONGA
C1646		300136816	2	PERNO SET	AXE	BOLZEN	PIN	EJE
C1648		300136817	(4)	DADO	ECROU	MUTTER	NUT	TUERCA
		300136818	3	PROTEZIONE ANT	PROTECTEUR	SCHUTZ	GUARD	PROTECCION
		300136819	3	PROTEZIONE POST.	PROTECTEUR	SCHUTZ	GUARD	PROTECCION

https://www.tractormanualpdf.info/

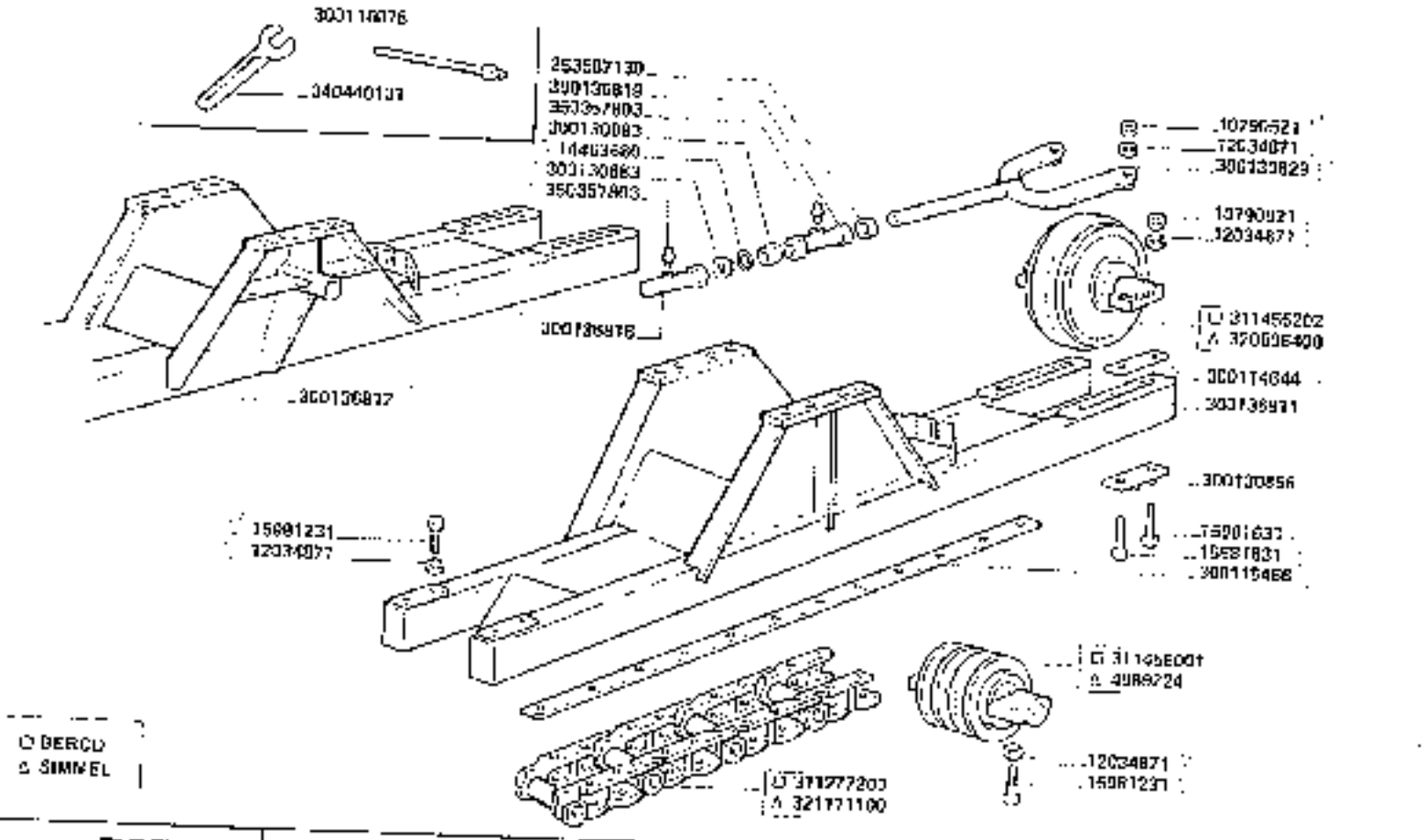

3650R
3750R

Cingolatura
Raupenkette

CINGOLATURA

Crawler tracks
Chenille

B10.D2

https://www.tractormanualpdf.info/

[illegible] - 2 -

MODIF.	ANT. MODIF.	N. ORDIN.	Q	DENOMINAZIONE	DESIGNATION	BENENNUNG	DESCRIPTION	DENOMINACIONES
		300130333	2	PROTEZ. EST. SEMIASSE	PROTECTEUR	SCHUTZ	GUARD	PROTECCION
		300136934	2	PROTEZ. INT. SEMIASSE	PROTECTEUR	SCHUTZ	GUARD	PROTECCION
		311277703	2	CATENA	CHAINE	KETTE	CHAIN	CADENA
		311455202	4	SUPP. RUOTA TENDIC.	ROUE TENDEUR	SPANNRAD	TRACKWHEEL	RUEDA TENSOR
		311495700	2	GUARNIZIONE LIP-TYPE	JOINT	DICHTRING	O-RING	JUNTA
		311456001	12	RULLO GUIDA	ROULEAU	ROLLE	ROLLER	RODILLO
		313290070	2	COMPL. SUPPORTO INT.	SUPPORT	HALTERUNG	SUPPORT	SOPORTE
		320506400	4	COMPL. RUOTA TENDIC.	ROUE TENDEUR	SPANNRAD	TRACKWHEEL	RUEDA TENSOR
		320779450	2	PERNO EST	AXE	BOLZEN	PIN	EJE
D 0059		320065250	2	RUOTA DENTATA	ROUE DENTEE	ZAHNRAD	DRIVE WHEEL	RUEDA DENTADA
C 0045		220074150	2	RUOTA DENTATA	ROUE DENTEE	ZAHNRAD	DRIVE WHEEL	RUEDA DENTADA
D 10058		321111109	2	CATENA	CHAINE	KETTE	CHAIN	CADENA
		321119750	16	DADO SPECIALE	ECROU	MUTTER	NUT	TUERCA
D 0046		321179850	2	PERNO EST	AXE	BOLZEN	PIN	EJE
C 0059	0045	321186150	2	RUOTA DENTATA	ROUE DENTEE	ZAHNRAD	DRIVE WHEEL	RUEDA DENTADA
C 0060	0040	340400355	2	CUSCINETTO	ROULEMENT	LAGER	BEARING	RODAMIENTO
		340440131	1	CHIAVE FISSA	CLE A FOURCHE	SCHLUSSEL	OPEN END SPANNER	LLAVE FIJA
		350550500	16	ROSETTA ELASTICA	RONDELLE W	FEDERSCHEIBE	SPRING WASHER	ARANDELA ELASTICA
C 0045		350364533	16	ROSETTA ELASTICA	RONDELLE W	SCHNORRSCHEIBE	SPRING WASHER	ARANDELA ELASTICA
D 0049		350357003	4	INGRASSATORE	GRAISSEUR	SCHMIERNIPPEL	GREASE NIPPLE	ENGRASADOR
		350354405	2	TAPPO	BOUCHON	STOPFEN	PLUG	TAPON
		353587120	2	RASCHIAPOLVERE	JOINT PARE POUSS.	RADIALDICHTRING	DUST SEAL RING	JUNTA PARA POLVO
		356172030	12	VITE	VIS	SCHRAUBE	SCREW	TORNILLO

https://www.tractormanualpdf.info/

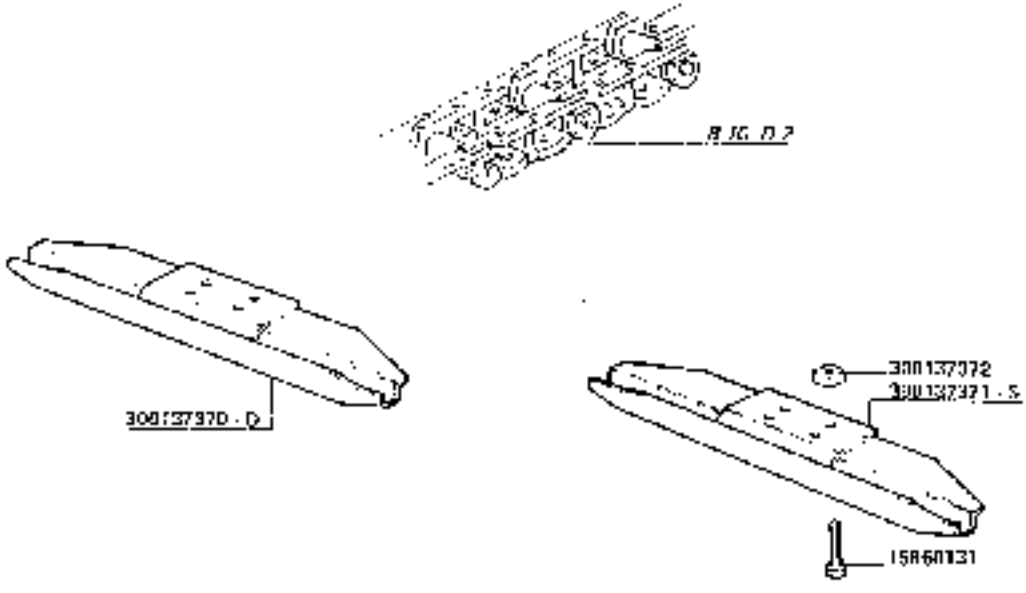

3650R
3750R

PATTINI (L = 750 mm)

Petri
Gleitspreck

https://www.tractormanualpdf.info/

Shoe
Facio

B10.D3

MODIF.	ANT. MODIF.	N. ORDIN.	Q	DENOMINAZIONE	DESIGNATION	BENENNUNG	DESCRIPTION	DENOMINACIONES
		15000131	200	VITE	VIS	SCHRAUBE	SCREW	TORNILLO
		300137370	35	PATTINO P.	PATIN	GLEITSTUECK	SHOE	PATIN
		300137371	35	PATTINO S.	PATIN	GLEITSTUECK	SHOE	PATIN
		300137372	200	DADO	ECROU	MUTTER	NUT	TUERCA

https://www.tractormanualpdf.info/

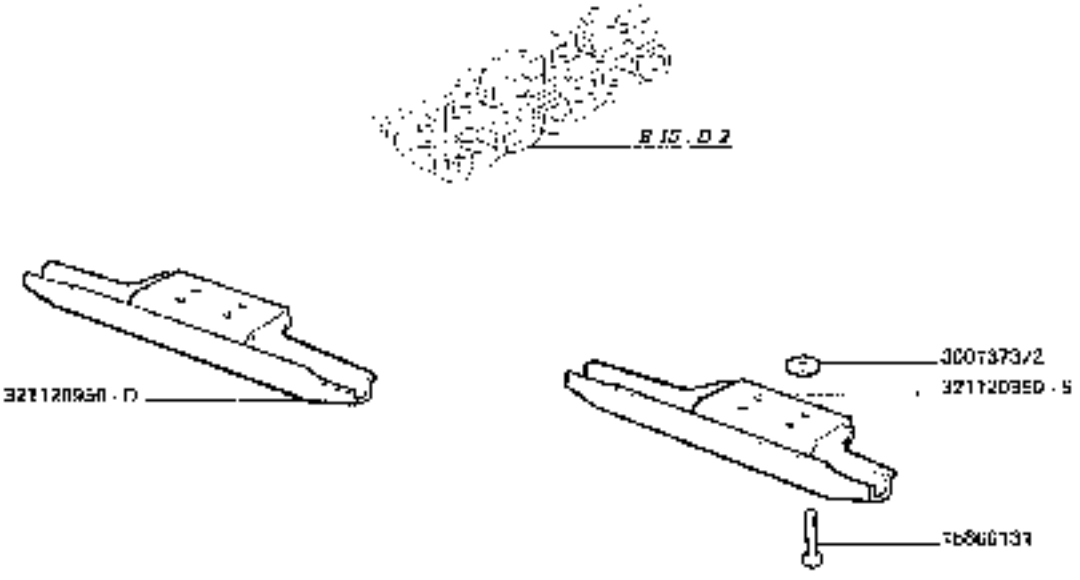

https://www.tractormanualpdf.info/

LAVERDA 3150 - 3/6/00 [illegible] 9 10 . D 1 . 0 [illegible] - 1 -

MODIF.	ANT. MODIF.	N. ORDIN.	Q	DENOMINAZIONE	DESIGNATION	BENENNUNG	DESCRIPTION	DENOMINACIONES
		[illegible]	2[illegible]	VITE	VIS	[illegible]	SCREW	TORNILLO
		300137377	2[illegible]	DADO	ECROU	MUTZER	NUT	TUERCA
		321120[illegible]	3[illegible]	PATTINO S	PATIN	[illegible]	SHOE	PATIN
		321120953	3[illegible]	PATTINO D	PATIN	[illegible]	SHOE	PATIN

https://www.tractormanualpdf.info/

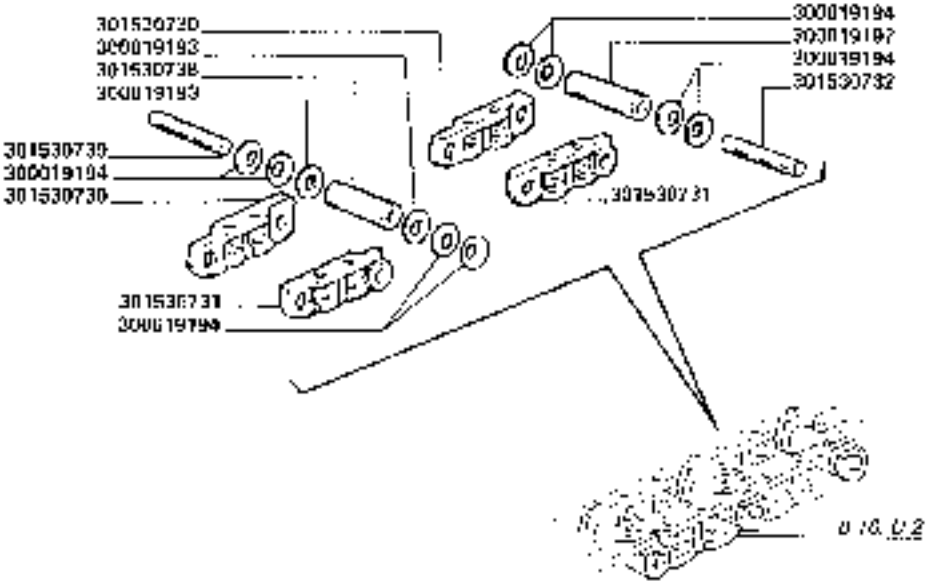

https://www.tractormanualpdf.info/

MODIF.	ART. MODIF.	N. DISEGN.	Q.	DENOMINAZIONE	DESIGNATION	BENENNUNG	DESCRIPTION	DENOMINACIONES
		300018192	(34)	BOCCOLA PERNO	BAGUE	BUECHSE	BUSH	CASQUILLO
		300019193	(70)	RONDELLA INT.	RONDELLE	SCHEIBE	WASHER	ARANDELA
		300018194	(140)	RONDELLA ELASTICA	RONDELLE A	FEDERSCHEIBE	SPRING WASHER	ARANDELA ELASTICA
		301530733	(36)	ELEMENTO C. MAGLIE	ELEMENT MAILLONS	KETTENELEMENT	LINK ELEMENT	ELEM. DE ESLABON
		301630731	(39)	ELEMENTO S. MAGLIE	ELEMENT MAILLONS	KETTENELEMENT	LINK ELEMENT	ELEM. DE ESLABON
		301530732	(34)	PERNO COLLEG. MAGLIE	AXE	BOLZEN	PIN	EJE
		301530738	(1)	BOCCOLA C. GIUNZ.	BAGUE	BUECHSE	BUSH	CASQUILLO
		301530739	(1)	PERNO G. UNZ. CINGOLE	AXE DE JONCTION	BOLZEN	PIN	EJE

https://www.tractormanualpdf.info/

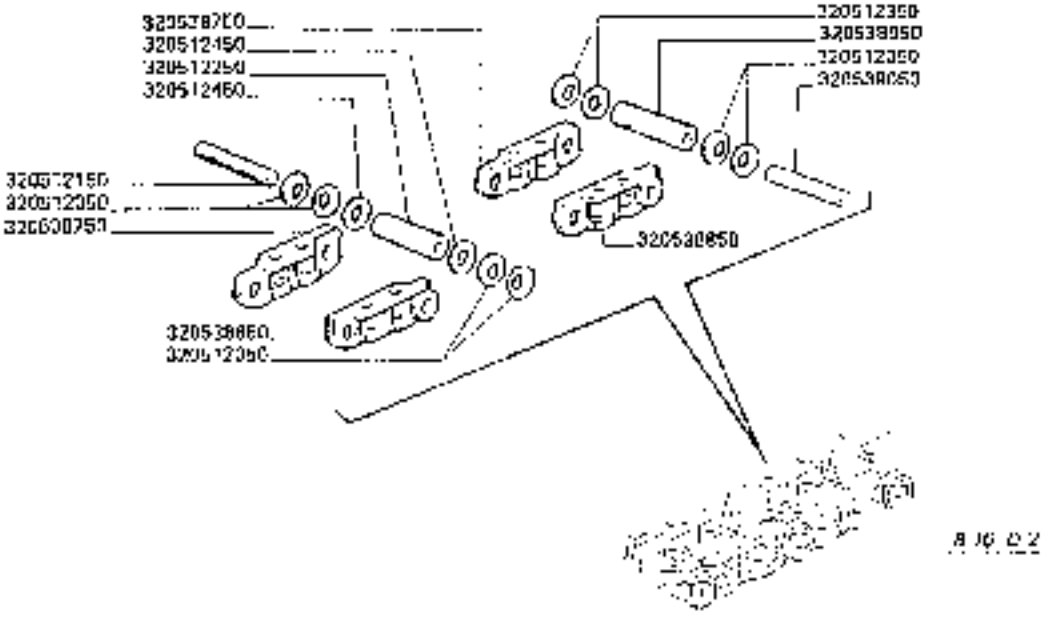

ELEMENTI CATENARIA (SIMMEL)

Elements chaines
Kettenelemente

Chain elements
Elementos cadenas

https://www.tractormanualpdf.info/

https://www.tractormanualpdf.info/

MODIF.	ANT. MODIF.	N. ORDIN.	Q	DENOMINAZIONE	DESIGNATION	BENENNUNG	DESCRIPTION	DENOMINACIONES
		320512750	(04)	PERNO GIUNZ. CINGOL	AXE DE JONCTION	BOLZEN	P.A.	EJE
		320512250	(1)	BOCCOLA DI GIUNZ.	BAGUE	BUECHSE	BUSH	CASQUILLO
		320512350	(140)	RONDELLA ELASTICA	RONDELLE W	FEDERSCHE BE	SPRING WASHER	ARANDELA ELASTICA
		320512450	(10)	RONDELLA ELAST.	RONDELLE	SCHEIBE	WASHER	ARANDELA
		320538750	(03)	ELEMENTO D. MAGLIE	ELEMENT MAILLONS	KETTENELEMENT	LINK ELEMENT	ELEM. DE ESLABON
		320538850	(35)	ELEMENTO F. MAGLIE	ELEMENT MAILLONS	KETTENELEMENT	LINK ELEMENT	ELEM. DE ESLABON
		320538950	(04)	BOCCOLA PERNO	BAGUE	BUECHSE	BUSH	CASQUILLO
		320538350	(1)	PERNO GIUNZ. CINGOL	AXE DE JONCTION	BOLZEN	P.A.	EJE

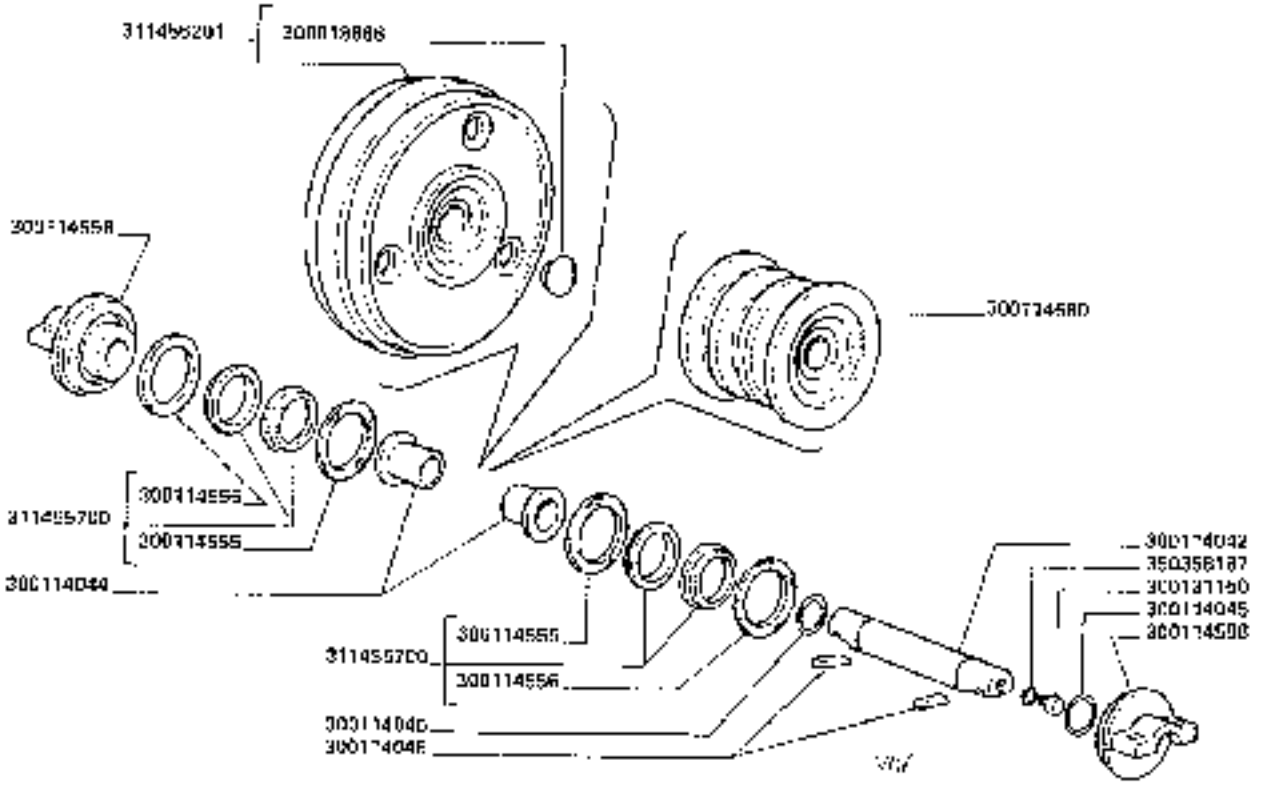

3650R
3750R

ELEMENTI RULLI E RUOTE TENDICINGOLO ISERCOI

Elements galets et roues tendeuses
Rollenelementen und ruoter tendes

Rollers elements and idler wheels
Elementos rodillos y ruedas tensoras de cadena

https://www.tractormanualpdf.info/

B10.D5

MODIF.	ANT. MODIF.	N. ORDIN.	Q	DENOMINAZIONE	DESIGNATION	BENENNUNG	DESCRIPTION	DENOMINACIONES
		300118566	(6)	COPERCHIETTO RUOTA	COUVERCLE	DECKEL	COVER	TAPA
		300114042	1	ALBERO [illegible]	ARBRE	[illegible]	SHAFT	ARBOL
		300114044	2	BOCCOLA	BAGUE	BUCHSE	BUSH	CASQUILLO
		300114045	2	GUARNIZIONE	JOINT	DICHTRING	SEAL	JUNTA
		300114046	2	CHIAVETTA	CLAVETTE	KEIL	KEY	CHAVETA
		300114555	(2)	ANELLO DI TENUTA INT.	JOINT D'ETANCHE TE	DICHTRING	SEAL	JUNTA HERMETICA
		300114556	(2)	ANELLO DI TENUTA EST.	JOINT D'ETANCHE TE	DICHTRING	SEAL	JUNTA HERMETICA
		300114558	2	SUPPORTO	SUPPORT	HALTERUNG	SUPPORT	SOPORTE
		300114560	1	BULLO PORTANTI	[illegible]	TRAGROLLE	[illegible]	RODILLO
		300131150	1	COMPL. RUOTA	ROUE	SPANNRAD	TRACKWEEL	RUEDA
		311455201	1	TAPPO	[illegible]	VERSCHLUSS	PLUG	TAPON
		311455700	2	ANELLO	ANNEAU	RING	RING	ANILLO
		350358187	1	GUARNIZIONE	JOINT	O-RING	O-RING	JUNTA

https://www.tractormanualpdf.info/

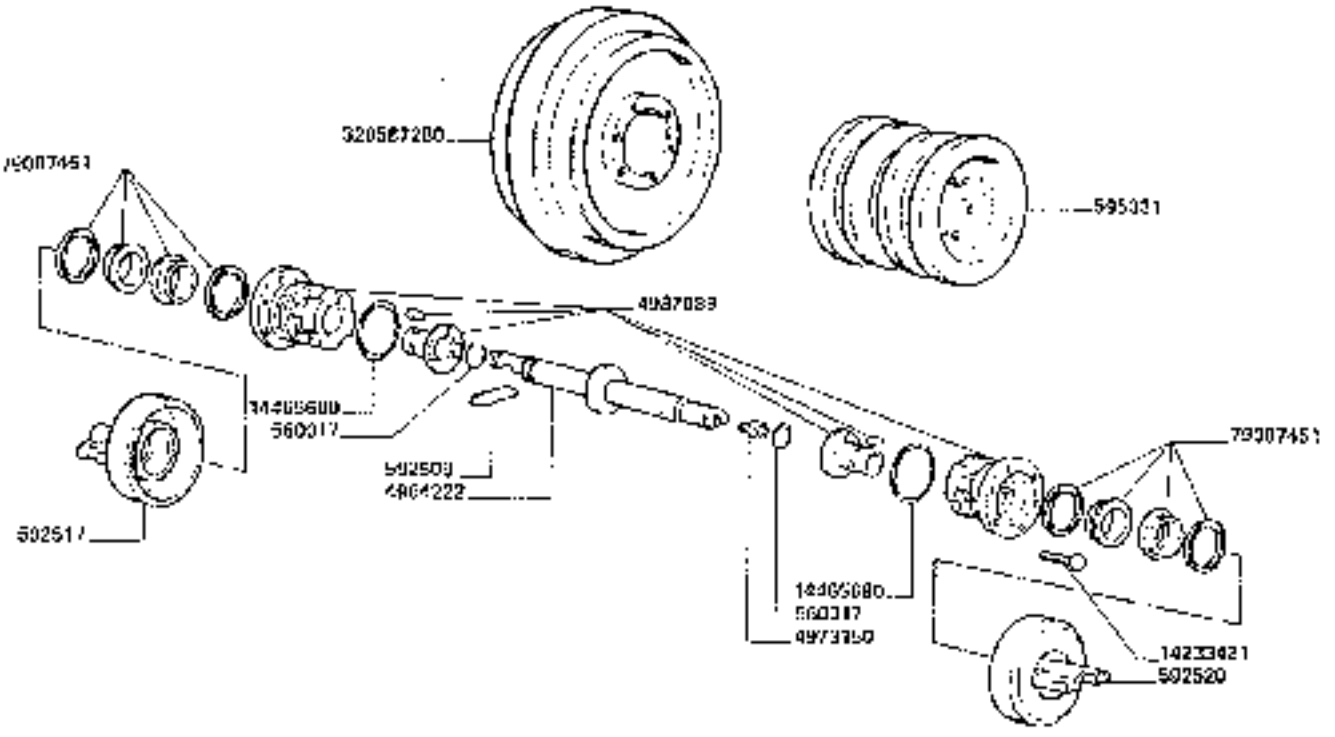

3650R
3750R

ELEMENTI RULLI E RUOTE FENDICINGOLO (5 MMEL)

Elements galets et roues tendeuses — *Bolles elements and idler wheels*
Rollenelemente [illegible] — *[illegible] tensores de cadena*

https://www.tractormanualpdf.info/

B10.D5.1

MODIF.	ANT. MODIF	N. ORDIN.	Q	DENOMINAZIONE	DESIGNATION	BENENNUNG	DESCRIPTION	DENOMINACIONES
		560317	[illegible]	GUARNIZIONE	JOINT	O-RING	O-RING	JUNTA
		592509	[illegible]	CHIAVETTA	CLAVETTE	KEY	KEY	CHAVETA
		592517	[illegible]	SUPPORTO D.	SUPPORT	HALTERUNG	SUPPORT	SOPORTE
		592520	[illegible]	SUPPORTO S.	SUPPORT	HALTERUNG	SUPPORT	SOPORTE
		595331	[illegible]	BULLO PORTANTE	BOUTEAU	TRAEBOLLE	BOLLER	RODILLO
		4564222	[illegible]	ALBERO PULLI	ARBRE	WELLE	SHAFT	ARBOL
		4973150	[illegible]	TAPPO	BOUCHON	VERSCHLUSS	PLUG	TAPON
		4987689	[illegible]	COMPL. BRONZINA	BAGUE BRONZE	BUECHSE	JOSHING	CASQUILLO BRONCE
		14233421	12	VITI	VIS	SCHRAUBE	SCREW	TORNILLO
		14465680	2	GUARNIZIONE	JOINT	DICHTUNG	SEA	JUNTA
		70007451	2	COMPL. ANELLO	ANNEAU	RING	RING	ANILLO
		370587250	[illegible]	PUNTA	POUCE	SPANNFAD	TRACKAREL	RUEDA

https://www.tractormanualpdf.info/

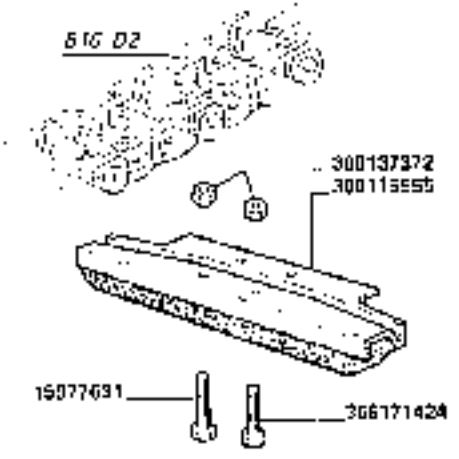

3650R
3750R

PATTINI IN GOMMA (L = 700 mm)

Patin de caoutchouc
Gleitschuhgummi

Rubber shoe
Patin de goma

https://www.tractormanualpdf.info/

B10.D6

MODIF.	ANT. MODIF.	N. ORDIN.	Q	DENOMINAZIONE	DESIGNATION	BENENNUNG	DESCRIPTION	DENOMINACIONES
		15077631	140	VITE	VIS	SCHRAUBE	SCREW	TORNILLO
		300115955	75	PATTINO DISCOLI GOMMA	PATIN DE CAOUTCH.	GLEITSTUCCKGUMMI	RUBBER TUBE	PATIN DE GOMA
		300137372	200	DADO	ECROU	MUTTER	NUT	TUERCA
		386171424	140	VITE	VIS	SCHRAUBE	SCREW	TORNILLO

https://www.tractormanualpdf.info/

C 1	TRASMISSIONI	TRANSMISSION	ANTRIEB	TRANSMISSIONS	TRASMISION
C 2	CASSA	CAISSE	KASTEN	HOUSING	CAJA
C 3	AGGANCIO PIATTAFORMA	ACCROCHAGE PLATEFORME	SCHNEIDWERKANKOPPLUNG	CUTTING TABLE ATTACHMENT	ENGANCHE PLATAFORMA
C 4	TRASMISSIONE PIATTAFORMA	TRANSMISSION PLATEFORME	ANTRIEBSCHNEIDWERK	CUTTING TABLE TRANSMISSIONS	TRASMISION PLATAFORMA
C 5	ALBERO INFERIORE	ARBRE INFERIEUR	UNTERE WELLE	LOWER SHAFT	EJE INFERIOR
C 6	ALBERO SUPERIORE	ARBRE SUPERIEUR	OBERE WELLE	UPPER SHAFT	EJE SUPERIOR
C 7	RULLO INFERIORE	TAMBOUR INF.	UNTEROLLE	LOWER ROLLER	RODILLO INF.
C 8	SOLLEVAMENTO CASSA	RELEVAGE CAISSE	HEBEN DER KASTEN	HOUSING LIFTING	LEVANTAMIENTO CAJA
C 9 A 1	SENZA RULLO ALIMENTATORE (CATENE)	SANZ TAMBOUR D'ALIMENTATION (CHAINES)	OHNE FOERDERWALZE (KETTEN)	WITHOUT FEEDER ROLLER (CHAINS)	SIN RODILLO ALIMENTADOR (CADENAS)
C 9 B 1	RULLO ALIMENTATORE (TRASMISSIONE)	TAMBOUR D'ALIMENTATION (TRANSMISSION)	FOERDERWALZE (ANTRIEB)	FEEDER ROLLER (TRANSMISSION)	RODILLO ALIMENTADOR (TRASMISION)
C 9 B 2	RULLO ALIMENTATORE (COMPLESSIVO)	TAMBOUR D'ALIMENTATION (CPT)	FOERDERWALZE (KPL)	FEEDER ROLLER (ASSY)	RODILLO ALIMENTADOR (CONJ.)
C 9 B 3	RULLO ALIMENTATORE (ELEMENTI RULLO)	TAMBOUR D'ALIMENTATION (ELEMENTS TAMBOUR)	FOERDERWALZE (ELEMENTE FOERDERWALZE)	FEEDER ROLLER (ROLLER ELEMENTS)	RODILLO ALIMENTADOR (ELEMENTOS RODILLO)
C 9 B 4	RULLO ALIMENTATORE (CATENE)	TAMBOUR D'ALIMENTATION (CHAINES)	FOERDERWALZE (KETTEN)	FEEDER ROLLER (CHAINS)	RODILLO ALIMENTADOR (CADENAS)
C 11	RASAMENTO ALBERO SUPERIORE ELEVATORE	TRAVERSE ARBRE SUPERIEUR ELEVATEUR	ABSTREIFER OBERE WELLE ELEVATOR	ELEVADOR WINE PLATE UPPER SHAFT	TRAVERSANO EJE SUPERIOR ELEVADOR
C	ELEVATORE	ÉLÉVATEUR	ELEVATOR	ELEVATOR	ELEVADOR

https://www.tractormanualpdf.info/

https://www.tractormanualpdf.info/

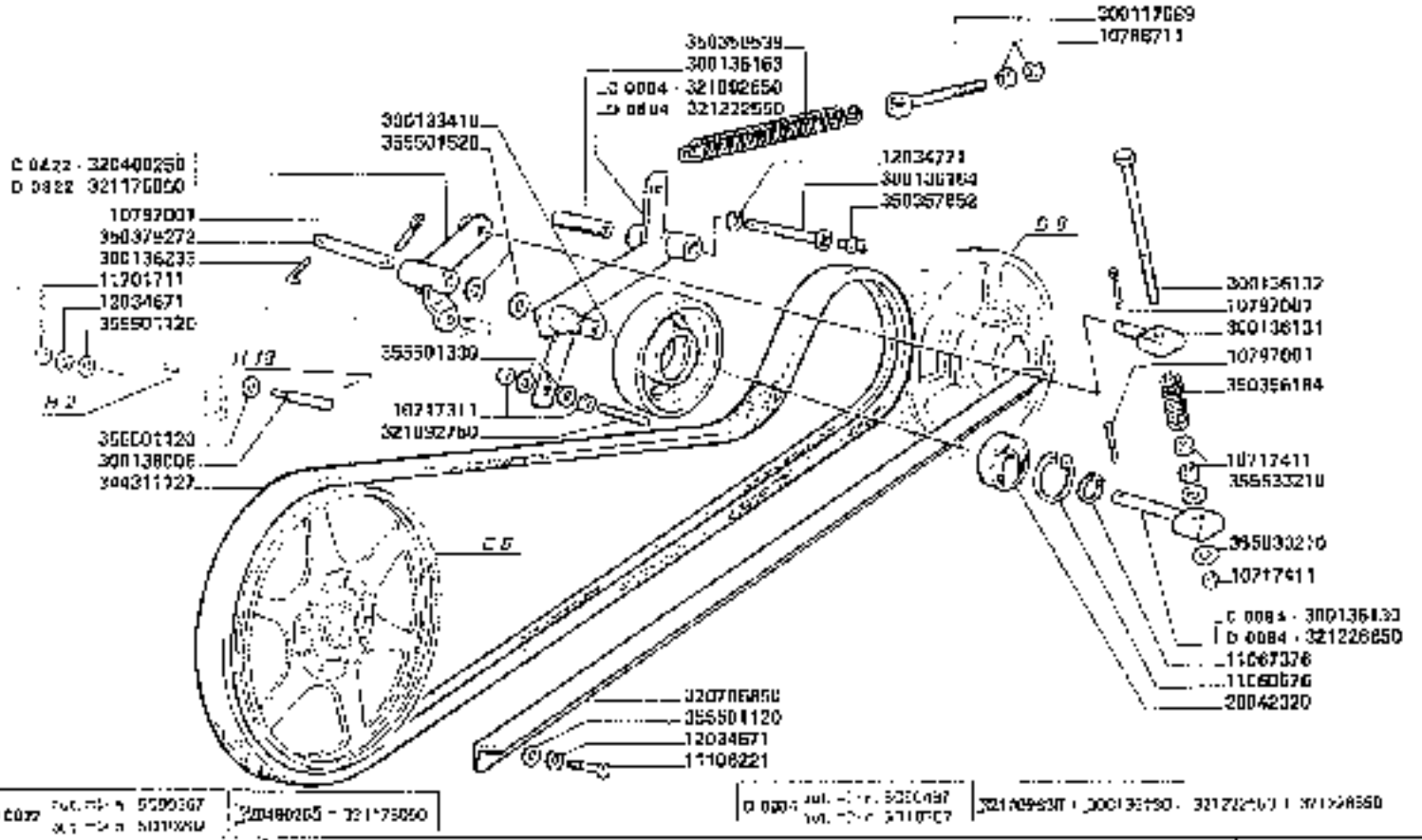

https://www.tractormanualpdf.info/

POSIT.	ANT. MODIF	N. ORDIN	Q	DENOMINAZIONE	DESIGNATION	BENENNUNG	DESCRIPTION	DENOMINACIONES
		10717311	2	DADO	ECROU	MUTTER	NUT	TUERCA
		10717411	3	DADO	ECROU	MUTTER	NUT	TUERCA
		10788711	2	DADO	ECROU	MUTTER	NUT	TUERCA
		10757011	4	COPIGLIA	GOUPILLE FENDUE	SPLINT	COTTER PIN	PASADOR AL PICO
		11060576	1	ANELLO ELASTICO	ARRETOIR	SICHERUNGSRING	LOCKRING	ANILLO DE FRENO
		11087376	1	ANELLO ELASTICO	ARRETOIR	SICHERUNGSRING	LOCKRING	ANILLO DE FRENO
		11106221	2	VITE	VIS	SCHRAUBE	SCREW	TORNILLO
		11701731	1	DADO	ECROU	MUTTER	NUT	TUERCA
		12034071	3	ROSETTA ELASTICA	RONDELLE W	FEDERSCHEIBE	SPRING WASHER	ARANDELA ELASTICA
		12034771	1	ROSETTA ELASTICA	RONDELLE W	FEDERSCHEIBE	SPRING WASHER	ARANDELA ELASTICA
		28042320	1	CUSCINETTO	ROULEMENT	LAGER	BEARING	RODAMIENTO
		3C0117600	1	TIRANTE	TIRANT	SPANNBOLZEN	TIE-ROD	TIRANTE
		3C0120410	1	TENDICINGHIA	POULIE TENDEUR	RIEMENSPANNER	BELT TENSIONER	TENSOR DE CORREA
C 0304		3C0136120	1	NODO	NOEUD	LAGER	BEARING	NUEZ
		3C0136131	1	NODO	NOEUD	LAGER	BEARING	NUEZ
		3C0136132	1	TIRANTE	TIRANT	SPANNBOLZEN	TIE-ROD	TIRANTE
		3C0136165	1	BOCCOLA	DOUILLE	BUCHSE	BUSH	CASQUILLO
		3C0136184	1	VITE	VIS	SCHRAUBE	SCREW	TORNILLO
		3C0136230	1	SPINA	AXE	STIFT	PIN	PASADOR
		3C0136036	1	PERNO	AXE	BOLZEN	PIN	PASADOR
C 0522		32040025C	1	BILANCIERE	BALANCIER	SCHWINGE	ROCKER ARM	BALANCIN
		32070695C	1	PATTINO	PATIN	GLEITSCHUHEIN	BELT PATIN	PATIN
C 0844		32100266C	1	BRACCIO SUSP.	BRAS	ARM	ARM	BRAZO
		32109276C	1	PERNO	AXE	BOLZEN	PIN	PASADOR
D 0022		32117505C	1	BILANCIERE	BALANCIER	SCHWINGE	ROCKER ARM	BALANCIN
D 0004		32122256C	1	BRACCIO SUSP.	BRAS	ARM	ARM	BRAZO
D 0014		32122855C	1	NODO	NOEUD	LAGER	BEARING	NUEZ
		344311127	1	CINGHIA	COURROIE	RIEMEN	BELT	CORREA
		350000104	1	MOLLA	RESSORT	FEDER	SPRING	RESORTE
		350356528	1	MOLLA	RESSORT	FEDER	SPRING	RESORTE
		350367052	1	INGRASSATORE	GRAISSEUR	SCHMIERNIPPEL	GREASE NIPPLE	ENGRASADOR
		350379273	1	SPINA	AXE	STIFT	PIN	PASADOR
		355601120	4	RONDELLA	RONDELLE	SCHEIBE	WASHER	ARANDELA
		355501330	2	RONDELLA	RONDELLE	SCHEIBE	WASHER	ARANDELA
		355501570	2	RONDELLA	RONDELLE	SCHEIBE	WASHER	ARANDELA
		356503210	2	RONDELLA	RONDELLE	SCHEIBE	WASHER	ARANDELA

https://www.tractormanualpdf.info/

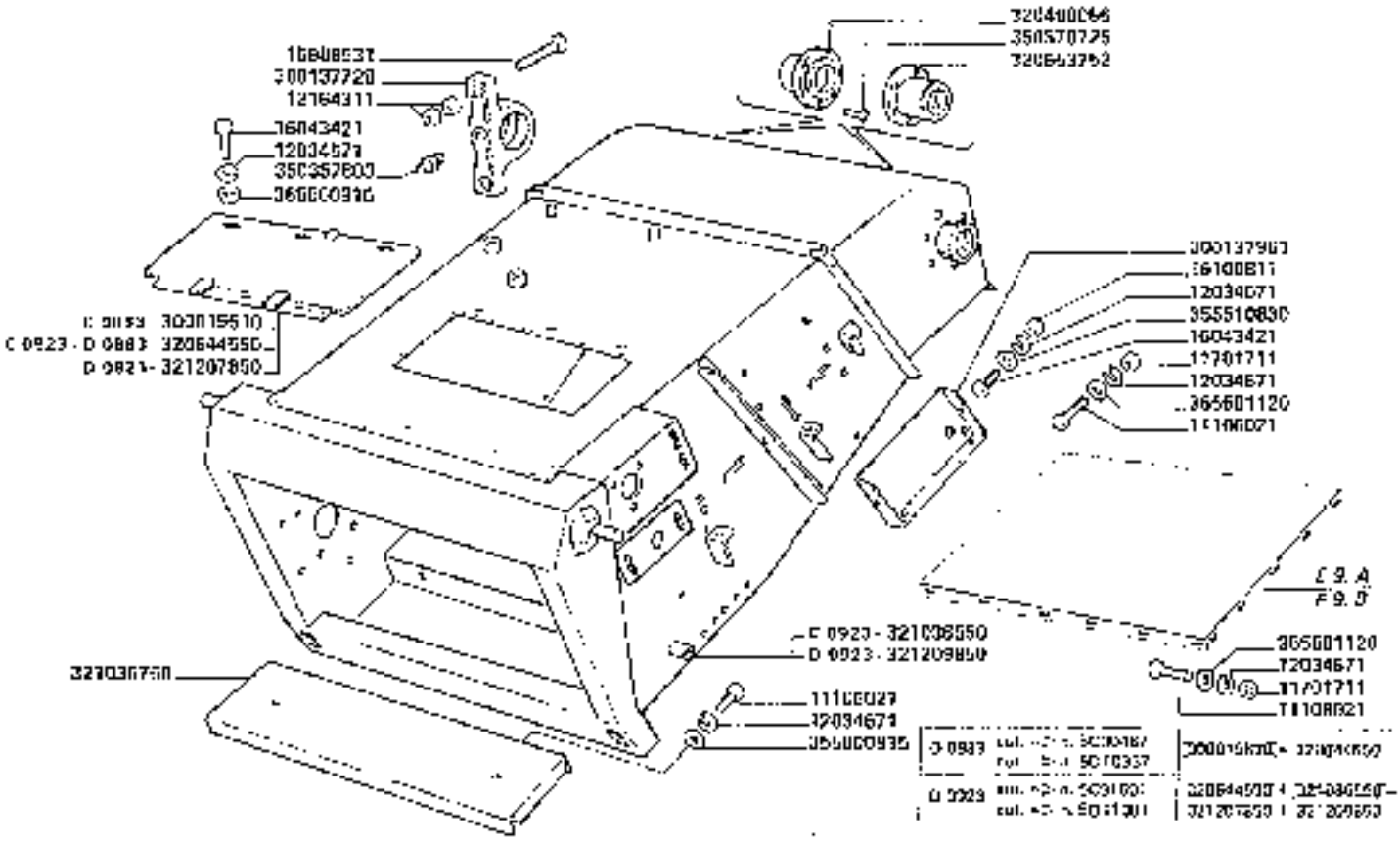

3650-3650R **3750-3750R**	CASSA Cassa Kasten	Housing Caja	**C2**

https://www.tractormanualpdf.info/

MODIF.	ANT. MODIF.	N. ORDIN.	C	DENOMINAZIONE	DESIGNATION	BENENNUNG	DESCRIPTION	DENOMINACKINGS
		11106021	22	VITE	VIS	SCHRAUBE	SCREW	TORNILLO
		11701711	22	DADO	ECROU	MUTTER	NUT	TUERCA
		12034571	9	ROSETTA ELASTICA	RONDELLE W	FEDERSCHEIBE	SPRING WASHER	ARANDELA ELASTICA
		12034671	22	ROSETTA ELASTICA	RONDELLE W	FEDERSCHEIBE	SPRING WASHER	ARANDELA ELASTICA
		12164311	8	DADO	ECROU	MUTTER	NUT	TUERCA
		16986831	4	VITE	VIS	SCHRAUBE	SCREW	TORNILLO
		16643421	11	VITE	VIS	SCHRAUBE	SCREW	TORNILLO
		16100611	6	DADO	ECROU	MUTTER	NUT	TUERCA
C 0093		300015510	1	PORTELLO	GRILLE	DECKEL	DOOR	PORTILLO
		300137720	2	SUPPORTO	SUPPORT	HALTERUNG	SUPPORT	SOPORTE
		300137951	2	CHIUSURA	FERMETURE	KLAPPE	COVER	CIERRE
		320400066	(1)	SUPPORTO D.	SUPPORT	HALTERUNG	SUPPORT	SOPORTE
C 0023	D 0063	320644660	1	PORTELLO	GRILLE	DECKEL	DOOR	PORTILLO
		320653752	(1)	SUPPORTO S	SUPPORT	HALTERUNG	SUPPORT	SOPORTE
C 0023		321036660	1	CASSA ELEVATORE	CAISSE ELEVATEUR	ELEVATORSCHACHT	ELEVATOR HOUSING	CAJA DEL ELEVADOR
		321036760	1	CHIUSURA RACCOGLIASSI	TOLE D'OBTURATION	ABDECKUNG	COVER STRINGTRAP	CIERRE
D 0023		321207060	1	PORTELLO	GRILLE	DECKEL	DOOR	PORTILLO
D 0023		321209850	1	CASSA ELEVATORE	CAISSE ELEVATEUR	ELEVATORSCHACHT	ELEVATOR HOUSING	CAJA DEL ELEVADOR
		350367003	2	INGRASSATORE	GRAISSEUR	SCHMIERNIPPEL	GREASE NIPPLE	ENGRASADOR
		350370725	(12)	RIVETTO	RIVET	RIETE	RIVET	REMACHE
		355600910	9	RONDELLA	RONDELLE	SCHEIBE	WASHER	ARANDELA
		355601120	22	RONDELLA	RONDELLE	SCHEIBE	WASHER	ARANDELA
		355610830	4	RONDELLA	RONDELLE	SCHEIBE	WASHER	ARANDELA

https://www.tractormanualpdf.info/

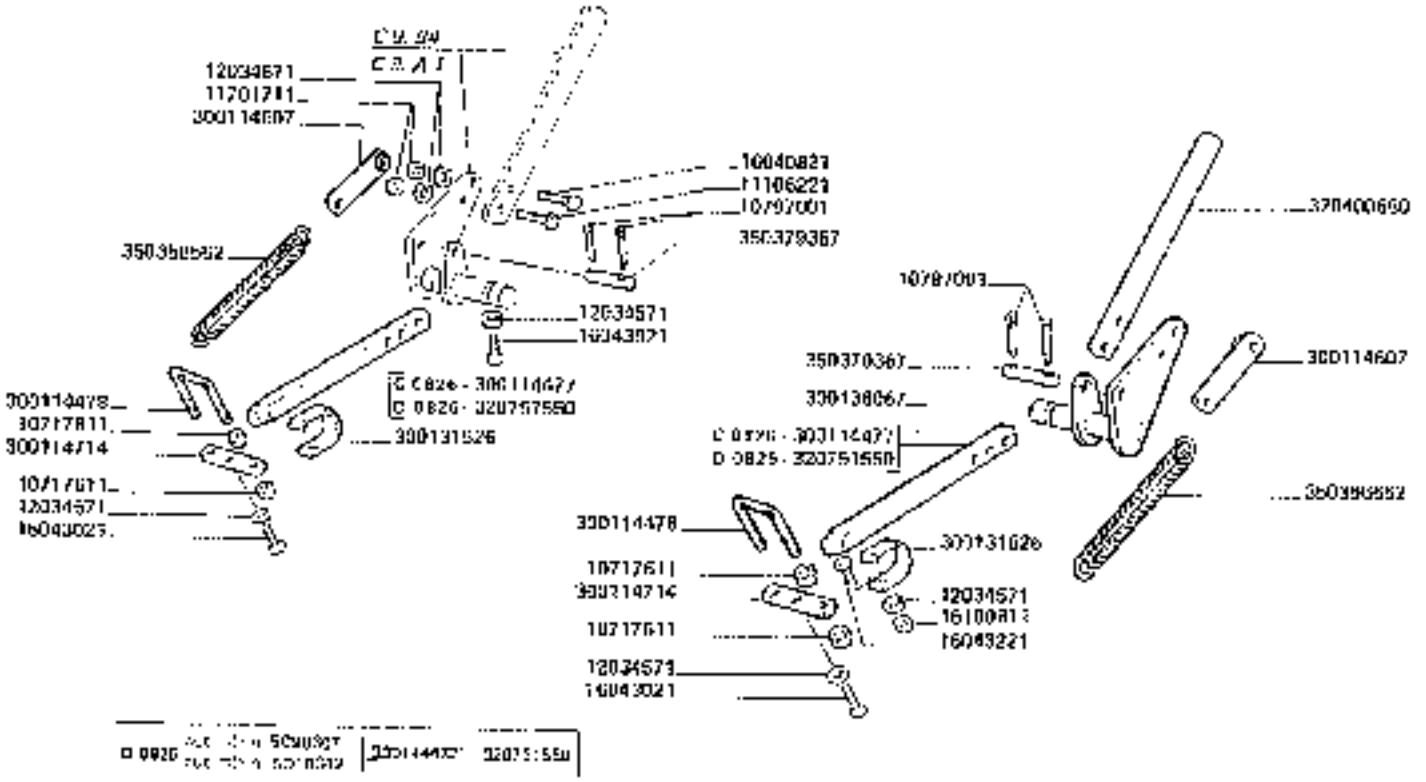

3650-3650R
3750-3750R

AGGANCIO TESTATA

Automatic plate/frame
Schneidwerkanbauteil

Cutting table attachment
Engrache plateforme

C3

https://www.tractormanualpdf.info/

LAVERDA 3650 - 3800 - 3750 - 3500P 103071 C 3 0203/636201 1

MOD.F.	ANT.MODIF.	N.ORDIN.	Q	DENOMINAZIONE	DESIGNATION	BENENNUNG	DESCRIPTION	DENOMINACIONES
		1071/011	9	DADO	ECROU	MUTTER	NUT	TUERCA
		10397001	4	COPIGLIA	COUPILLE FRANCHE	SPLINT	COTTER PIN	PASADOR ABIERTO
		11700221	2	VITE	VIS	SCHRAUBE	SCREW	TORNILLO
		11701711	4	DADO	ECROU	MUTTER	NUT	TUERCA
		12034071	8	RONDELLA ELASTICA	RONDELLE W	FEDERSCHEIBE	SPRING WASHER	ARANDELA ELASTICA
		12034071	4	RONDELLA ELASTICA	RONDELLE W	FEDERSCHEIBE	SPRING WASHER	ARANDELA ELASTICA
		16040821	2	VITE	VIS	SCHRAUBE	SCREW	TORNILLO
		16043021	4	VITE	VIS	SCHRAUBE	SCREW	TORNILLO
		16043221	2	VITE	VIS	SCHRAUBE	SCREW	TORNILLO
		16100011	2	DADO	ECROU	MUTTER	NUT	TUERCA
C 0020		300114477	2	CHIAVISTELLO	VERROU	SPERRRIEGEL	LOCKING PIN	CERROJO
		300114478	2	ROLLETTA	ROULE	SCHEIBE	CLAMP	COLLAR
		300114687	2	PIASTRINA	PLAQUETTE	PLAETTCHEN	PLATE	PLANCHUELA
		300114714	2	PIASTRINA	PLAQUETTE	PLAETTCHEN	PLATE	PLANCHUELA
		300131520	2	BALESTRINA	RESSORT	FEDER	LEAF SPRING	RESORTE
		300136057	1	LEVA S	LEVIER	HEBEL	LEVER	PALANCA
		320400650	1	LEVA	LEVIER	HEBEL	LEVER	PALANCA
C 0020		320793550	2	CHIAVISTELLO	VERROU	SPERRRIEGEL	LOCKING PIN	CERROJO
		360366552	2	MOLLA	RESSORT	FEDER	SPRING	RESORTE
		360375357	2	SPINA	AXE	STIFT	PIN	PASADOR

https://www.tractormanualpdf.info/

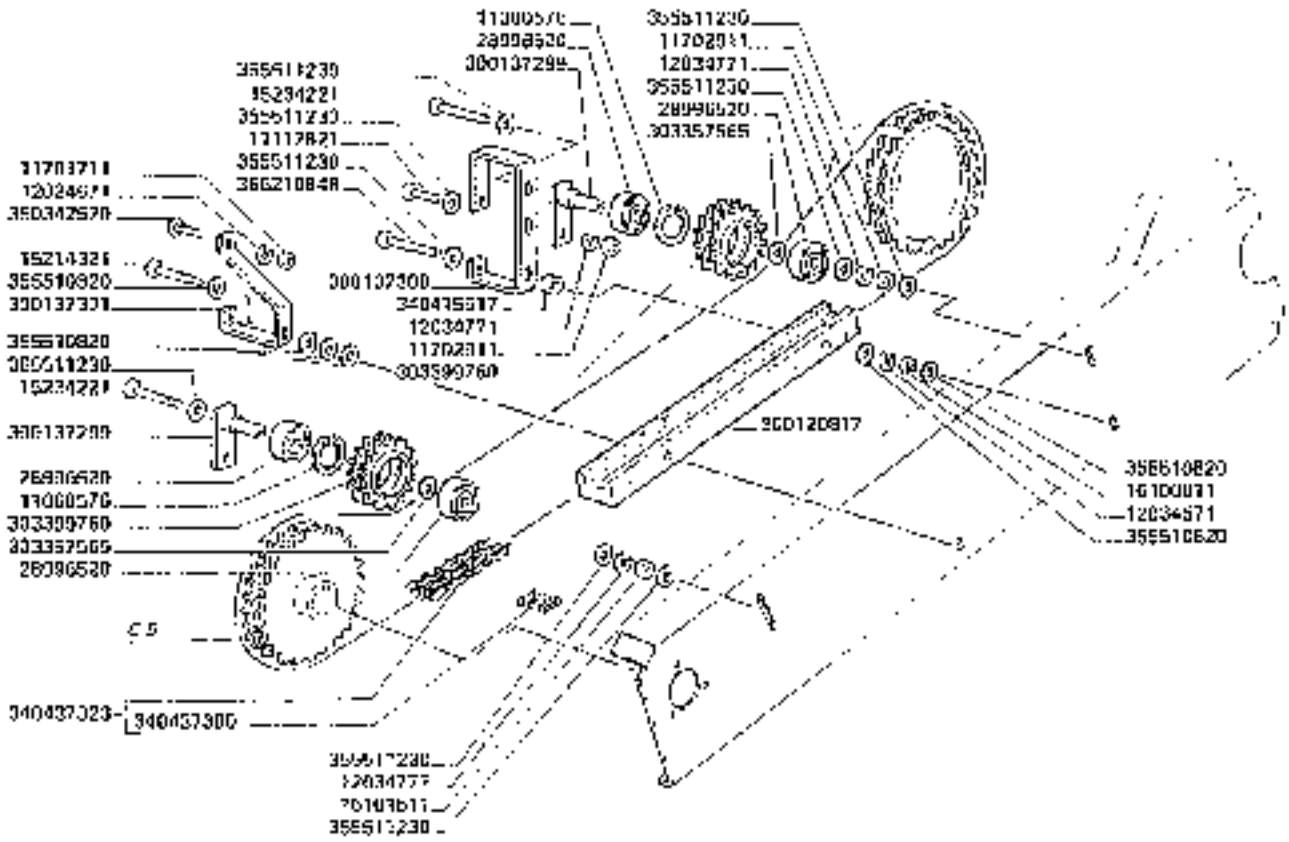

3650-3650R
3750-3750R

TRASMISSIONE TESTATA

Trasmissione piattaforma
Antriebsschneidwerk

Cutting table transmissions
Transmission plateforme

https://www.tractormanualpdf.info/

C4

NUM.	ANT. NUM.	A UTILIZ.	Q	DENOMINAZIONE	DESIGNATION	BENENNUNG	DESCRIPTION	DENOMINACIONES
		11030576	2	ANELLO ELASTICO	ARRETOIR	ANSCHLAGRING	FASTENING	ANILLO DE FIJACIO
		11112321	2	VITE	VIS	SCHRAUBE	SCREW	TORNILLO
		11701711	4	DADO	ECROU	MUTTER	NUT	TUERCA
		11732911	2	DADO	ECROU	MUTTER	NUT	TUERCA
		12034671	5	ROSETTA ELASTICA	RONDELLE W	FEDERSCHEIBE	SPRING WASHER	ARANDELA ELASTICA
		12034671	4	ROSETTA ELASTICA	RONDELLE W	FEDERSCHEIBE	SPRING WASHER	ARANDELA ELASTICA
		12034671	6	ROSETTA ELASTICA	RONDELLE W	FEDERSCHEIBE	SPRING WASHER	ARANDELA ELASTICA
		15214321	4	VITE	VIS	SCHRAUBE	SCREW	TORNILLO
		15234221	2	VITE	VIS	SCHRAUBE	SCREW	TORNILLO
		16043221	5	VITE	VIS	SCHRAUBE	SCREW	TORNILLO
		16101811	4	DADO	ECROU	MUTTER	NUT	TUERCA
		16101511	2	DADO	ECROU	MUTTER	NUT	TUERCA
		20090520	4	CUSCINETTO	ROULEMENT	LAGER	BEARING	RODAMIENTO
		300129017	1	PATTINO	PATIN	GLEITSCHUHEN	PATIN	PATIN
		300137299	2	SUPPORTO	SUPPORT	HALTERUNG	SUPPORT	SOPORTE
		300137300	1	STAFFA POST. SUPP. TENS	ETRIER	HALTER	BRACKET	ABRAZADERA
		300137301	1	SUPPORTO PATTINO	SUPPORT	HALTERUNG	SUPPORT	SOPORTE
		303397565	2	RONDELLA	RONDELLE	SCHEIBE	WASHER	ARANDELA
		303399760	2	TENDICATENA	ENDAGNTENDEUR	KETTENSPANNER	CHAIN TENSIONER	PINON TENSOR
		320403850	1	PROTEZIONE	PROTECTEUR	SCHUTZBLECH	GUARD	PROTECTOR
		320501660	1	CUSCINETTO PERNO	ROULEMENT	ASSELLSCHPLATTE	COVER	CUBRE
		320530750	1	PROTEZIONE POST.	PROTECTEUR	SCHUTZBLECH	GUARD	PROTECTOR
		320720060	1	PROTEZIONE INF.	PROTECTEUR	SCHUTZBLECH	GUARD	PROTECTOR
		340415517	1	BOCCOLA	BAGUE	BUECHSE	BUSH	CASQUILLO
		340437300	10	MALLIA LUBRIFICATE	MAILLON JOINTIFS	GELENKGLIEDER	CONNECTING LINK	ESLABON DE UNION
		340437320		CATENA	CHAINE	KETTE	CHAIN	CADENA
		350342520	4	VITE	VIS	SCHRAUBE	SCREW	TORNILLO
		350500015	5	RONDELLA	RONDELLE	SCHEIBE	WASHER	ARANDELA
		355510820	10	RONDELLA	RONDELLE	SCHEIBE	WASHER	ARANDELA
		355511230	10	RONDELLA	RONDELLE	SCHEIBE	WASHER	ARANDELA
		356210848	1	VITE	VIS	SCHRAUBE	SCREW	TORNILLO

https://www.tractormanualpdf.info/

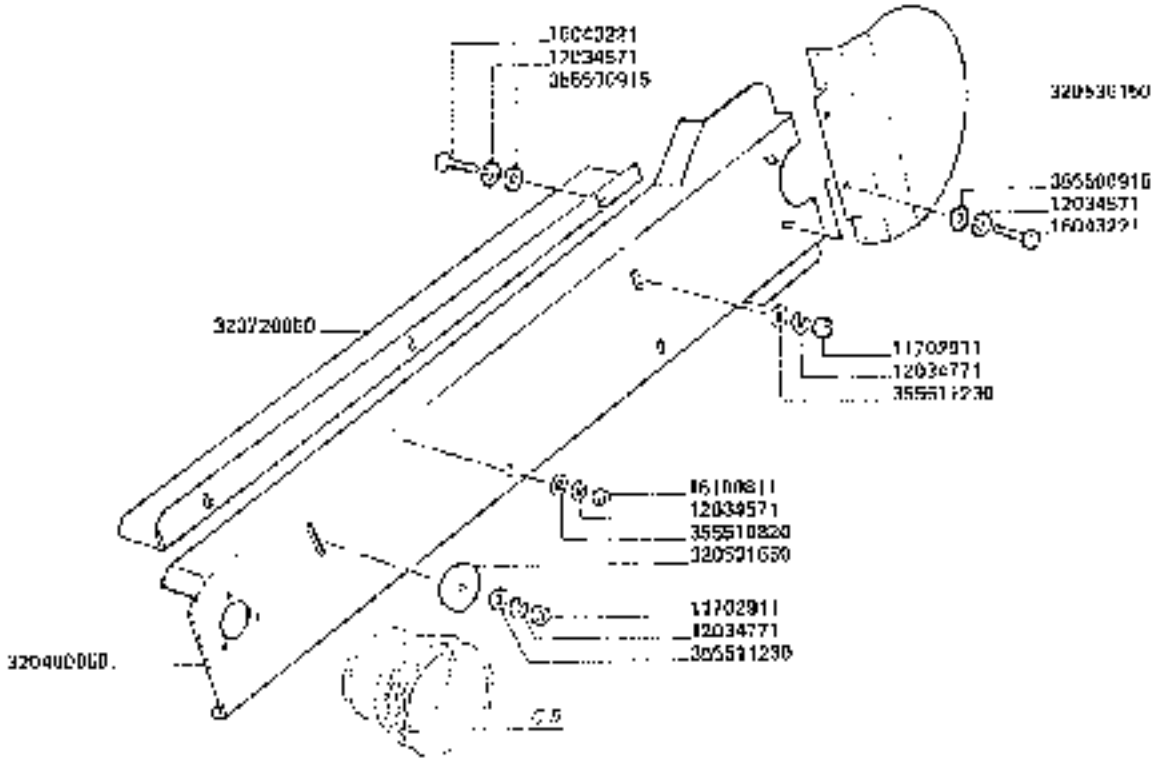

https://www.tractormanualpdf.info/

https://www.tractormanualpdf.info/

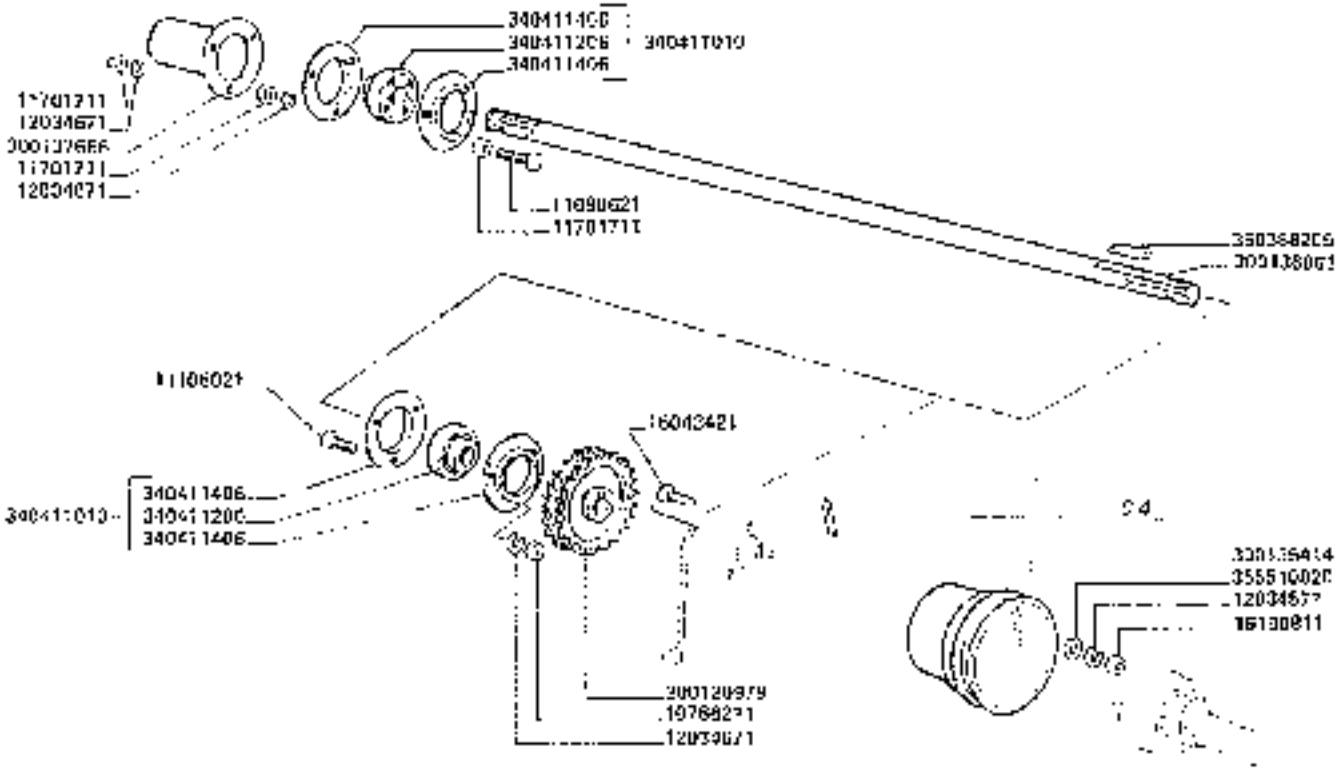

3650-3650R
3750-3750R

ALBERO INFERIORE

Arbre inférieur
Outrée vuelte

Lower shaft
Eje inferior

C5

https://www.tractormanualpdf.info/

MODIF.	ANT. MODIF.	N. ORDIN.	Q	DENOMINAZIONE	DESIGNATION	BENENNUNG	DESCRIPTION	DENOMINACIONES
		10798211	3	VITE	VIS	SCHRAUBE	SCREW	TORNILLO
		11008621	3	VITE	VIS	SCHRAUBE	SCREW	TORNILLO
		11106027	3	VITE	VIS	SCHRAUBE	SCREW	TORNILLO
		11201711	9	CADU	ECROU	MUTTER	NUT	TUERCA
		12034571	1	ROSETTA ELASTICA	RONDELLE W	FEDERSCHEIBE	SPRING WASHER	ARANDELA ELASTICA
		12034671	9	ROSETTA ELASTICA	RONDELLE W	FEDERSCHEIBE	SPRING WASHER	ARANDELA ELASTICA
		16043421	3	VITE	VIS	SCHRAUBE	SCREW	TORNILLO
		16100811	3	DADO	ECROU	MUTTER	NUT	TUERCA
		300120379	1	PIGNANAGGIO	PIGNON	ZAHNRAD	GEAR	PIÑON
		300135414	1	PROTEZIONE	PROTECTION	SCHUTZBLECH	GUARD	PROTECCION
		300136963	1	ALLEGRO INF.	ARBRE	WELLE	SHAFT	ARBOL
		300137666	1	PROTEZIONE ALBERO	PROTECTION	SCHUTZBLECH	GUARD	PROTECCION
		340411010	2	SUPPORTO CUSC.	PALIER	LAGERHALTER	BEARING SUPPORT	COJINETE
		340411206	(1)	CUSCINETTO	ROULEMENT	LAGER	BEARING	ROTAMIENTO
		340411406	(2)	FLANGIA CUSCINETTO	FLASQUE	LAGERFLANSCH	FLANGE	BRIDA
		350306206	1	CHIAVETTA	CLAVETTE	KEIL	KEY	CHAVETA
		355370820	3	[illegible]	RONDELLE	SCHEIBE	WASHER	ARANDELA

https://www.tractormanualpdf.info/

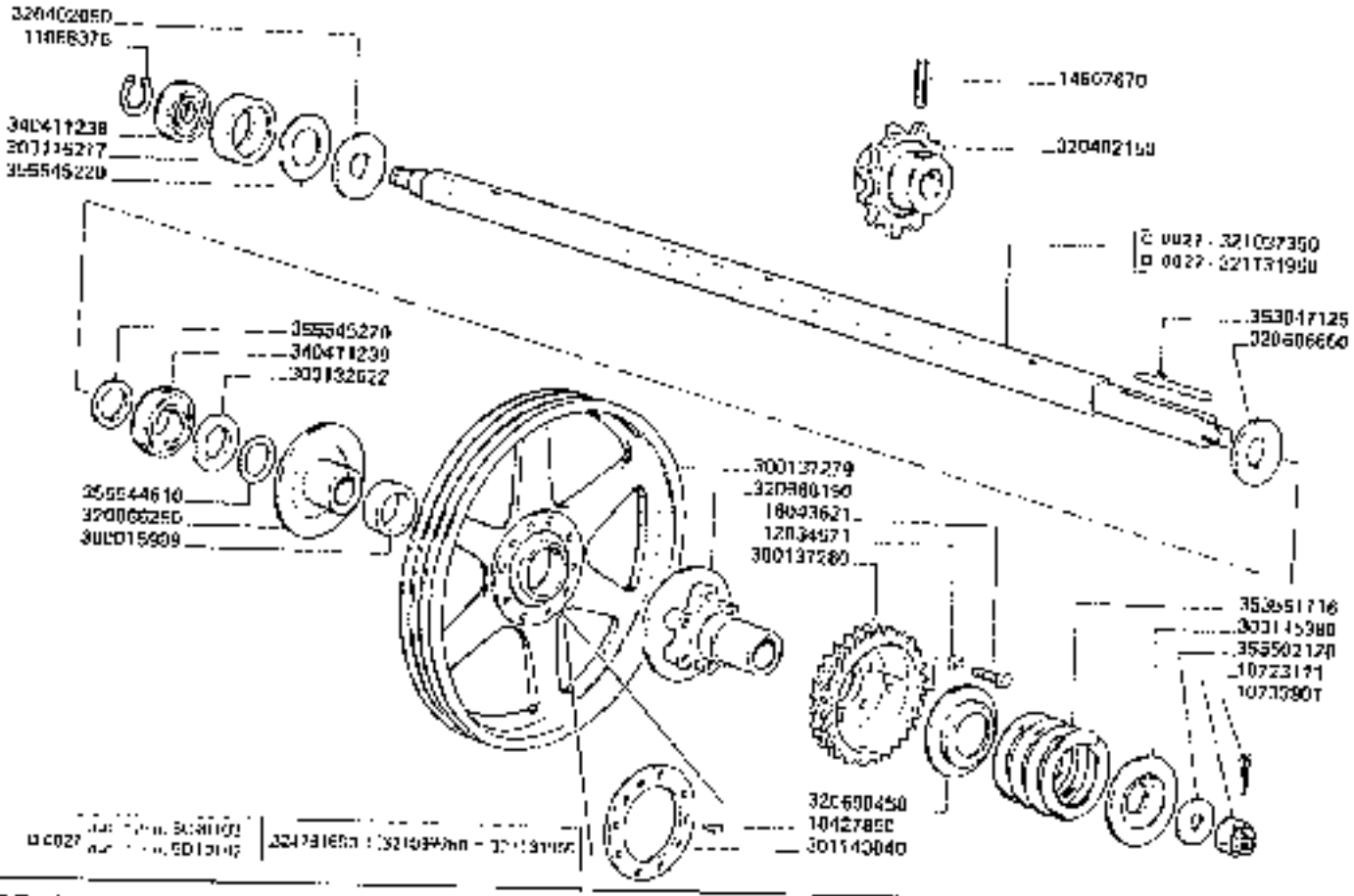

3650-3650R
3750-3750R

ALBERO SUPERIORE

Arbre supérieur
Upper shaft

Upper shaft
Eje superior

C6

https://www.tractormanualpdf.info/

MODIF	ART MODIF.	N ORDIN	D	DENOMINAZIONE	DESIGNATION	BEZEICHNUNG	DESCRIPTION	DENOMINACIONES
		10127850	1	RIVETTO	RIVET	NIETE	RIVET	REMACHE
		10723511	1	DADO	NUT	MUTTER	NUT	TUERCA
		10733501	1	COPIGLIA	COUPILLE FINOUR	SPLINT	COTTER PIN	PASADOR ABIERTO
		10988376	1	ANELLO ELASTICO	ARRETOIR	SICHERUNGSRING	LOCKRING	ANILLO DE FRENO
		12034571	6	ROSETTA ELASTICA	RONDELLE A	FEDERSCHEIBE	SPRING WASHER	ARANDELA ELASTICA
		14607670	3	SPINA ELASTICA	GOUPILLE ELASTIQUE	SPANNSTIFT	ROLL PIN	PASADOR ABIERTO
		16043621	6	VITE	VIS	SCHRAUBE	SCREW	TORNILLO
		300015089	1	BOCCOLA	BAGUE	BUECHSE	BUSH	CASQUILLO
		300115380	1	RONDELLA	RONDELLE	SCHEIBE	WASHER	ARANDELA
		300115217	1	BOCCOLA	BAGUE	BUECHSE	BUSH	CASQUILLO
		300132622	1	RONDELLA	RONDELLE	SCHEIBE	WASHER	ARANDELA
		300137279	1	PULEGGIA	POULIE	RIEMENSCHEIBE	PULLEY	POLEA
		300137280	1	INGRANAGGIO	PIGNON	ZAHNRAD	GEAR	PIÑON
		301143040	21	GUARNIZIONE	JOINT	DICHTUNG	GASKET	JUNTA
		320400205	1	ROSETTA	RONDELLE	SCHEIBE	WASHER	ARANDELA
		320402150	3	PIGNONE	PIGNON	RITZEL	PINION	PIÑON
		320606150	1	MOZZO	MOYEU	NABE	HUB	CUBO
		320606250	1	MOZZO	MOYEU	NABE	HUB	CUBO
		320606650	1	ROSETTA	RONDELLE	SCHEIBE	WASHER	ARANDELA
		320600450	1	RONDELLA	RONDELLE	SCHEIBE	WASHER	ARANDELA
Cod97		321337350	1	ALBERO SUPERIORE	ARBRE	WELLE	SHAFT	ARBOL
Cod97		321131950	1	ALBERO SUPERIORE	ARBRE	WELLE	SHAFT	ARBOL
		340411230	1	CUSCINETTO	ROULEMENT	LAGER	BEARING	RODAMIENTO
		340411230	1	CUSCINETTO	ROULEMENT	LAGER	BEARING	RODAMIENTO
		353501110	1	MOLLA	RESSORT	FEDER	SPRING	RESORTE
		353847125	1	LINGUETTA	LANGUETTE	KEIL	KEY	CHAVETA
		355502120	1	RONDELLA	RONDELLE	SCHEIBE	WASHER	ARANDELA
		355504610	1	RONDELLA	RONDELLE	SCHEIBE	WASHER	ARANDELA
		355506220	2	RONDELLA	RONDELLE	SCHEIBE	WASHER	ARANDELA

https://www.tractormanualpdf.info/

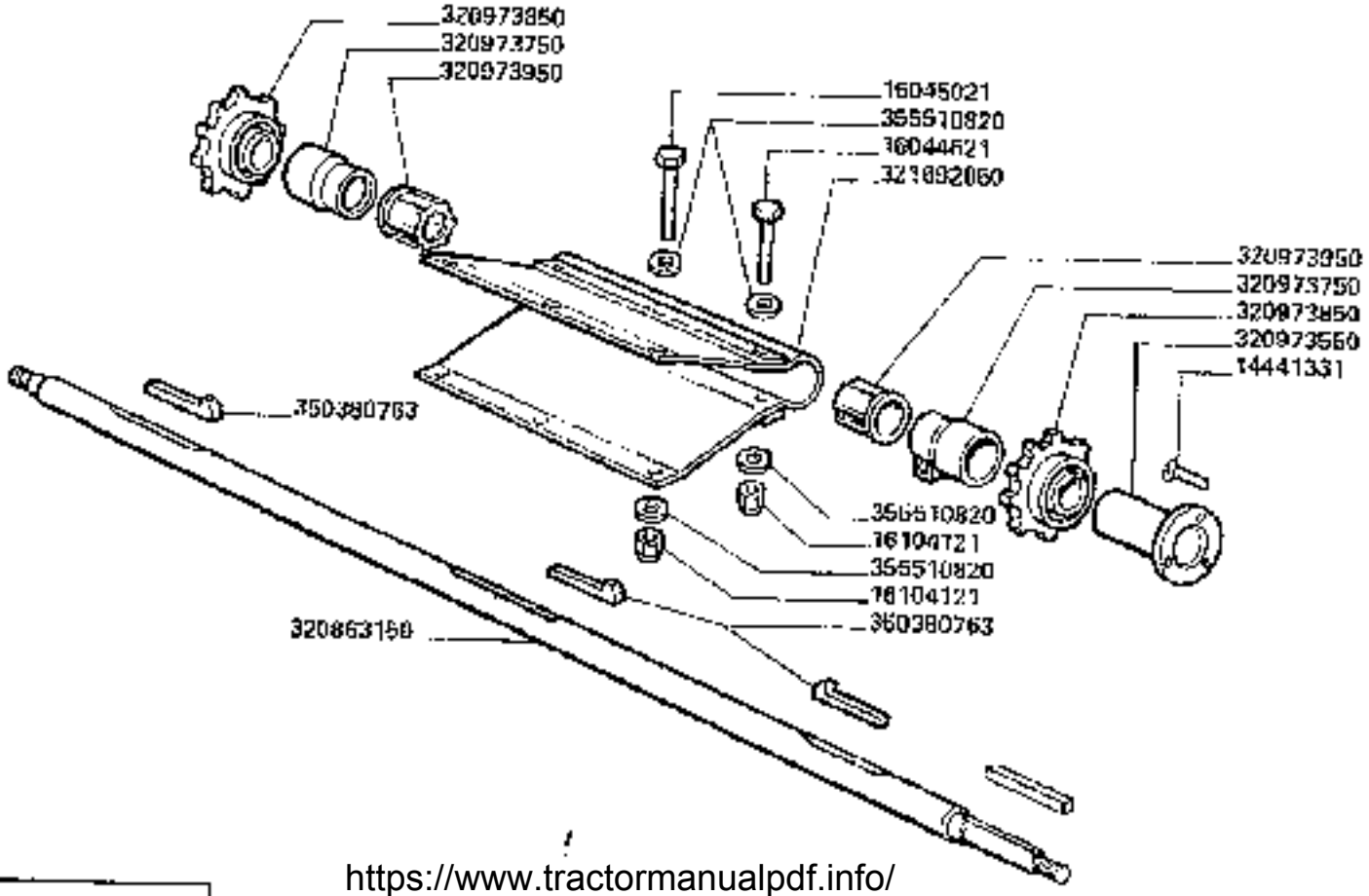

https://www.tractormanualpdf.info/

https://www.tractormanualpdf.info/

N. rif.	Codice pezzo	Qtà	Descrizione
14441331	14441331	6	VITE
16044621	16044621	4	VITE
16045021	16045021	6	VITE
16104121	16104121	10	DADO
320863150	320863150	1	ALBERO SUIORE
320973550	320973550	2	PROTEZIONE ESTERNA
320973750	320973750	4	PROTEZIONE INTERNA
320973850	320973850	4	INGRANAGGIO
320973950	320973950	4	BOCCOLA DI GUIDA DI CENTRAGGIO
321692850	321692850	2	PROTEZIONE
350380763	350380763	3	LINGUETTA TTA
355510820	355510820	20	ROSETTA PIANA RLA

https://www.tractormanualpdf.info/

https://www.tractormanualpdf.info/

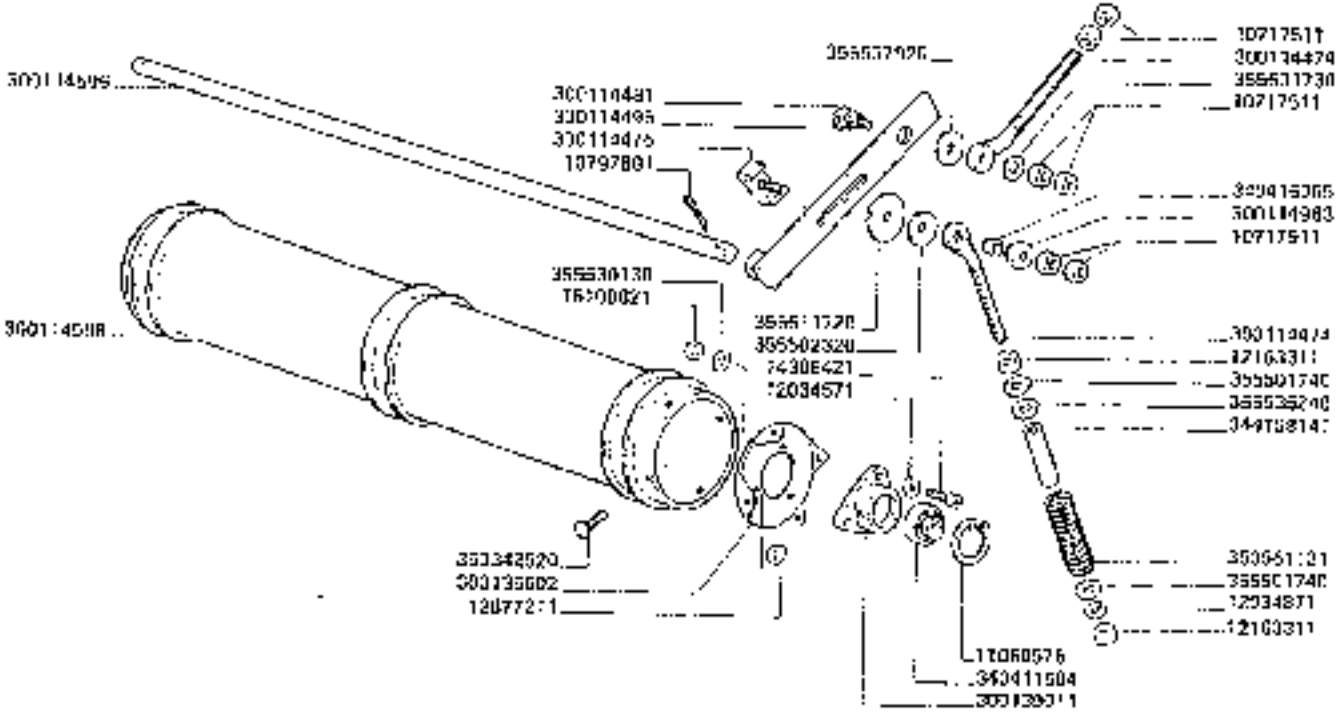

3650-3650R
3750-3750R

RULLO INFERIORE

Tambour inferior
Unterrolle

Lower roller
Rullo inferior

C7

https://www.tractormanualpdf.info/

MODIF	ANT MODIF.	N.ORDIN	Q	DENOMINAZIONE	DESIGNATION	BENENNUNG	DESCRIPTION	DENOMINACIONES
		10717541	2	DADO	ECROU	MUTTER	NUT	TUERCA
		10797001	2	CAVIGLIA	GOUPILLE FENDUE	SPLINT	COTTER PIN	PASADOR AGUJERO
		11000576	2	ANELLO ELASTICO	ARRETOIR	SICHERUNGSRING	LOCKING	ANILLO DE FRENO
		12034571	6	ROSETTA ELASTICA	RONDELLE W	FEDERSCHEIBE	SPRING WASHER	ARANDELA ELASTICA
		12034071	2	ROSETTA ELASTICA	RONDELLE W	FEDERSCHEIBE	SPRING WASHER	ARANDELA ELASTICA
		12663371	4	DADO	ECROU	MUTTER	NUT	TUERCA
		12572271	8	DADO	ECROU	MUTTER	NUT	TUERCA
		14305571	6	VITE	VIS	SCHRAUBE	SCREW	TORNILLO
		16700871	6	DADO	ECROU	MUTTER	NUT	TUERCA
		30011447	4	TIRANTE	TIRANT	SPANNER	TIE-ROD	TIRANTE
		30011447	2	VITE	VIS	SCHRAUBE	SCREW	TORNILLO
		30011440	2	PERNO	AXE	BOLZEN	PIN	PASADOR
		30011450	2	BRACCIO	BRAS	ARM	ARM	BRAZO
		30011450	1	ALBERO	ARBRE	WELLE	SHAFT	ARBOL
		30011450	1	MOLLA ATT.	RAMIQUET	ROLLE	ROLLER	RODILLO
		30011496	2	RONDELLA	RONDELLE	SCHEIBE	WASHER	ARANDELA
		30013550	2	DISCO	DISQUE	SCHEIBE	DISC	DISCO
		30013901	2	SUPPORTO	SUPPORT	AUFLAGERUNG	SUPPORT	SOPORTE
		34041504	2	CUSCINETTO	ROULEMENT	LAGER	BEARING	RODAMIENTO
		34045305	2	BOCCOLA	DOUILLE	BUCHSE	BUSH	CASQUILLO
		34415347	2	DISTANZIATORE	ENTRETOISE	DISTANZBUCHSE	SPACER	ESPACIADOR
		35034530	0	VITE	VIS	SCHRAUBE	SCREW	TORNILLO
		35351131	2	MOLLA	RESSORT	FEDER	SPRING	RESORTE
		35550172	2	RONDELLA	RONDELLE	SCHEIBE	WASHER	ARANDELA
		35550174	4	RONDELLA	RONDELLE	SCHEIBE	WASHER	ARANDELA
		35550232	2	RONDELLA	RONDELLE	SCHEIBE	WASHER	ARANDELA
		35551172	2	RONDELLA	RONDELLE	SCHEIBE	WASHER	ARANDELA
		35553013	6	RONDELLA	RONDELLE	SCHEIBE	WASHER	ARANDELA
		35553524	2	RONDELLA	RONDELLE	SCHEIBE	WASHER	ARANDELA
		35553792	2	RONDELLA	RONDELLE	SCHEIBE	WASHER	ARANDELA

https://www.tractormanualpdf.info/

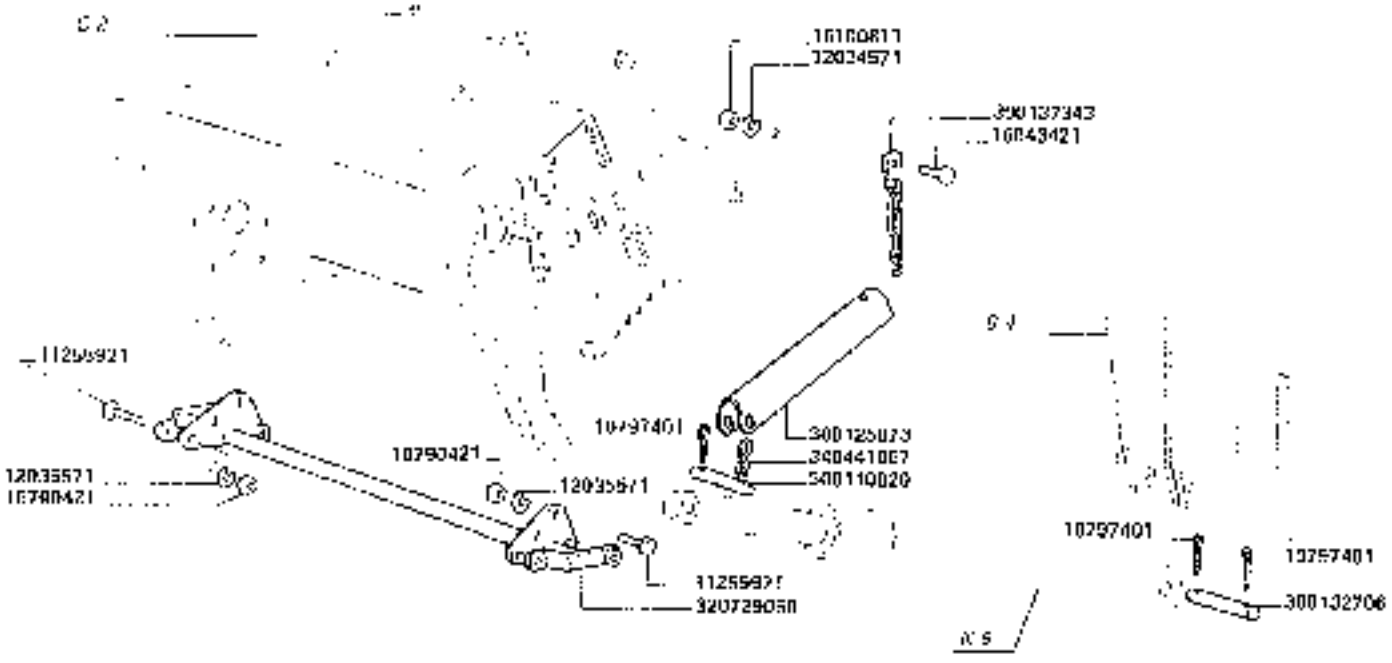

https://www.tractormanualpdf.info/

MODIF.	ANT. MODIF.	N. ORDIN	G	DENOMINAZIONE	DESIGNATION	BENENNUNG	DESCRIPTION	DENOMINACIONES
		13793421	6	DADO	ECROU	MUTTER	NUT	TUERCA
		13797401	6	COPIGLIA	GOUPILLE FENDUE	SPLINT	COTTER PIN	PASADOR ABIERTO
		11255921	6	VITE	VIS	SCHRAUBE	SCREW	TORNILLO
		12035571	2	ROSETTA ELASTICA	RONDELLE W	FEDERSCHEIBE	SPRING WASHER	ARANDELA ELASTICA
		12035571	6	ROSETTA ELASTICA	RONDELLE W	FEDERSCHEIBE	SPRING WASHER	ARANDELA ELASTICA
		16043421	2	VITE	VIS	SCHRAUBE	SCREW	TORNILLO
		16303811	2	DADO	ECROU	MUTTER	NUT	TUERCA
		300110020	2	SPINA	AXE	STIFT	PIN	PASADOR
		300125073	2	DISTANZIATORE	ENTRETOISE	DISTANZSTUCK	SPACER	ESPACIADOR
		300132705	2	SPINA	AXE	STIFT	PIN	PASADOR
		300137343	2	CATENA	CHAINE	KETTE	CHAIN	CADENA
		320720050	1	TRAVE ATTACCO VARIE	TRAVERSE	QUERRAHMEN	CROSS RAIL	TRAVERSANO
		340441007	2	CHIAVISTELLO	GOUPILLE RAPIDE	FEDERRIEGEL	SPRING CLIP	PASADOR

https://www.tractormanualpdf.info/

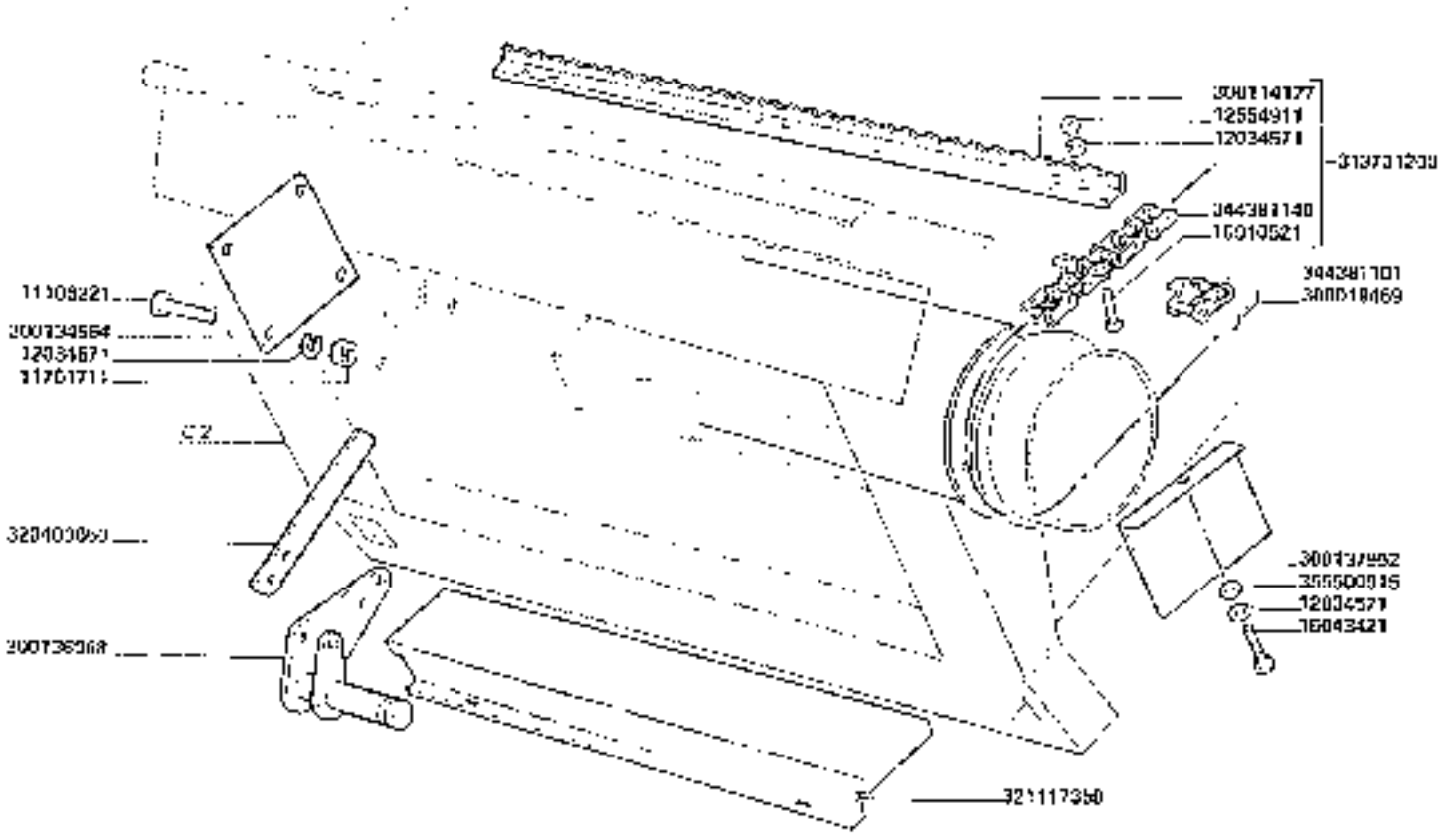

3650-3650R
3750-3750R

SENZA BULLO ALIMENTATORE (CATENE)

Sans tambour d'alimentation (chaînes)
Ohne Foerderwalze (Ketten)
Without feeder roller (Chains)
Sin rodillo alimentador (Cadenas)

C9.A1

https://www.tractormanualpdf.info/

MODIF.	ART. MODIF.	N. ORDIN.	Q	DENOMINAZIONE	DESIGNATION	BEZEICHNUNG	DESCRIPTION	DENOMINACIONES
		10913521	(C)	VITE	VIS	SCHRAUBE	SCREW	TORNILLO
		11708221	7	VITE	VIS	SCHRAUBE	SCREW	TORNILLO
		11701711	4	DADO	ECROU	MUTTER	NUT	TUERCA
		12034571	1	ROSETTA ELASTICA	RONDELLE W	FEDERSCHEIBE	SPRING WASHER	ARANDELA ELASTICA
		12034571	(EC)	ROSETTA ELASTICA	RONDELLE W	FEDERSCHEIBE	SPRING WASHER	ARANDELA ELASTICA
		12034871	4	ROSETTA ELASTICA	RONDELLE W	FEDERSCHEIBE	SPRING WASHER	ARANDELA ELASTICA
		12554911	(EC)	DADO	ECROU	MUTTER	NUT	TUERCA
		15043421	1	VITE	VIS	SCHRAUBE	SCREW	TORNILLO
		300319469	(1)	TUBO MAGLIA GIUNZ	FIL D'ARRET	UNBEWEGLICH	STOP WIRE	TIRE
		300114127	(5)	SPRANGA ELEVATORE	BARRETTE ELEVAT	TOLROEHLISTE	ELEVATOR LAT.	BARRA ELEVADOR
		300134564	1	CHIUSURA	FERMETURE	VERSCHLUSS	COVER	CIERRE
		300136060	1	LEVA	LEVIER	HEBEL	LEVER	PALANCA
		300137552	1	CHIUSURA FORI	COUVERCLE	VERSCHLUSS	COVER	CIERRE
		303703200	1	COMPL. CATENA	CHAINE CPL	ROLLENKETTE KPL	CHAIN ASSY	CONJ. CADENA
		320430650	1	LEVA	LEVIER	HEBEL	LEVER	PALANCA
		321117350	1	RIDUZIONE RACCORDI ASSI	REDUCTEUR ARBRES A PIERRES	REDUKTIONSTUECK	STRONG TRAP	REDUCTOR REDUCTOR DE COSIDUR PIEDRAS
		344301101	(1)	MAGLIA GIUNZIONE	MAILLON JONCTION	KETTENSCHLOSS	CONNECTING LINK	ESLABON DE EMPALME
		344331140	(1)	CATENA	CHAINE	KETTE	CHAIN	CADENA
		350550015	1	RONDELLA	RONDELLE	SCHEIBE	WASHER	ARANDELA

https://www.tractormanualpdf.info/

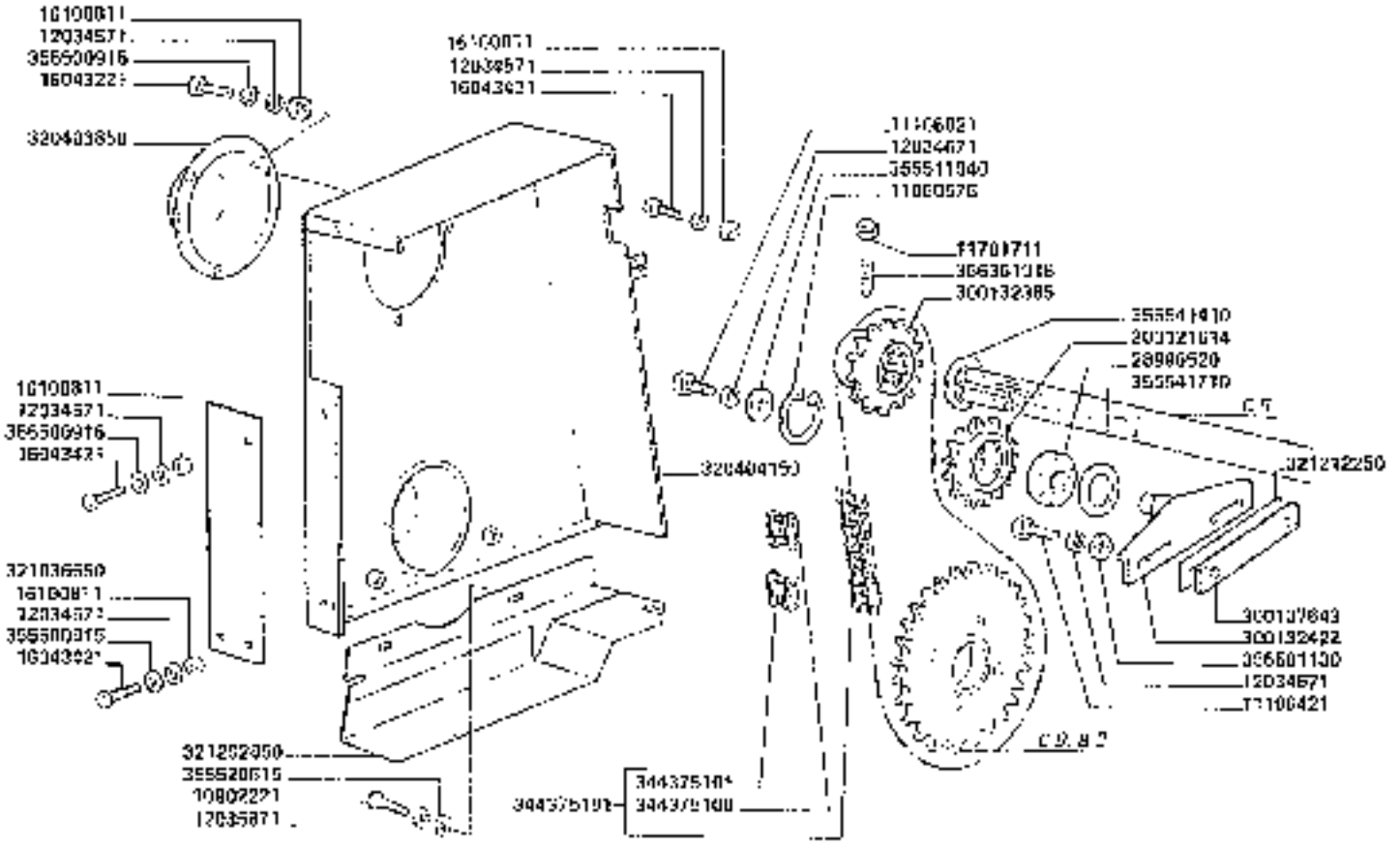

3650-3650R 3750-3750R	BULLO ALIMENTATORE (TRASMISSIONE) Tambour d'alimentation (Transmission) Feeder roller (Transmission) Feederwalze (Antrieb) Bodrillo alimentador (Transmisión)	C9.B1

https://www.tractormanualpdf.info/

MODIF.	ANT. MODIF.	N. ORDIN.	D	DENOMINAZIONE	DESIGNATION	BENENNUNG	DESCRIPTION	DENOMINACIONES
		10002224	4	VITE	VIS	SCHRAUBE	SCREW	TORNILLO
		11000576	1	ANELLO ELASTICO	ARRETOIR	SICHERUNGSRING	LOCKRING	ANILLO DE FRENO
		11100021	1	VITE	VIS	SCHRAUBE	SCREW	TORNILLO
		11100423	2	VITE	VIS	SCHRAUBE	SCREW	TORNILLO
		11201711	2	DADO	ECROU	MUTTER	NUT	TUERCA
		12034573	2	ROSETTA ELASTICA	RONDELLE W	FEDERSCHEIBE	SPRING WASHER	ARANDELA ELASTICA
		12034671	3	ROSETTA ELASTICA	RONDELLE W	FEDERSCHEIBE	SPRING WASHER	ARANDELA ELASTICA
		12035671	2	ROSETTA ELASTICA	RONDELLE W	FEDERSCHEIBE	SPRING WASHER	ARANDELA ELASTICA
		16043223	3	VITE	VIS	SCHRAUBE	SCREW	TORNILLO
		16043421	4	VITE	VIS	SCHRAUBE	SCREW	TORNILLO
		16100611	2	DADO	ECROU	MUTTER	NUT	TUERCA
		26990523		CUSCINETTO	ROULEMENT	LAGER	BEARING	RODAMIENTO
		300121614	1	TENDICATENA	PIGNON TENDEUR	KETTENSPANNER	TENSION SPROCKET	PIÑON TENSOR
		300132305	1	INGRANAGGIO	PIGNON	ZAHNRAD	GEAR	PIÑON
		300132422	1	SUPPORTO	SUPPORT	HALTERUNG	SUPPORT	SOPORTE
		300137643	1	SPESSORE	ENTRESEUR	DISTANZSTUECK	SHIM	ESPESOR
		320403650	1	PROTEZIONE	PROTECTEUR	SCHUTZBLECH	GUARD	PROTECCION
		320404050	1	PROTEZIONE CATENA	PROTECTEUR	SCHUTZBLECH	GUARD	PROTECCION
		321035650	1	SUPPORTO PROTEZ.	SUPPORT	HALTERUNG	SUPPORT	SOPORTE
		321302050		PROTEZIONE INF. TRASM.	PROTECTION	SCHUTZBLECH	GUARD	PROTECCION
		321212250	2	SPESSORE	ENTRESEUR	DISTANZSTUECK	SHIM	ESPESOR
		344375100	(1)	MAGLIA GIUNZIONE	MAILLON JONCTION	KETTENSCHLOSS	CONNECTING LINK	ESLABON DE EMPATE
		344375101	(1)	FALSA MAGLIA	FAUX-MAILLON	KETTENSCHLOSS	CRANKED LINK	FALSO ESLABON
		344375191	1	CATENA	CHAINE	KETTE	CHAIN	CADENA
		355503815	4	RONDELLA	RONDELLE	SCHEIBE	WASHER	ARANDELA
		355501930	2	RONDELLA	RONDELLE	SCHEIBE	WASHER	ARANDELA
		355511940	1	RONDELLA	RONDELLE	SCHEIBE	WASHER	ARANDELA
		355520815	2	RONDELLA	RONDELLE	SCHEIBE	WASHER	ARANDELA
		355541110	2	RONDELLA	RONDELLE	SCHEIBE	WASHER	ARANDELA
		355541210	1	RONDELLA	RONDELLE	SCHEIBE	WASHER	ARANDELA
		360201010	2	VITE	VIS	SCHRAUBE	SCREW	TORNILLO

https://www.tractormanualpdf.info/

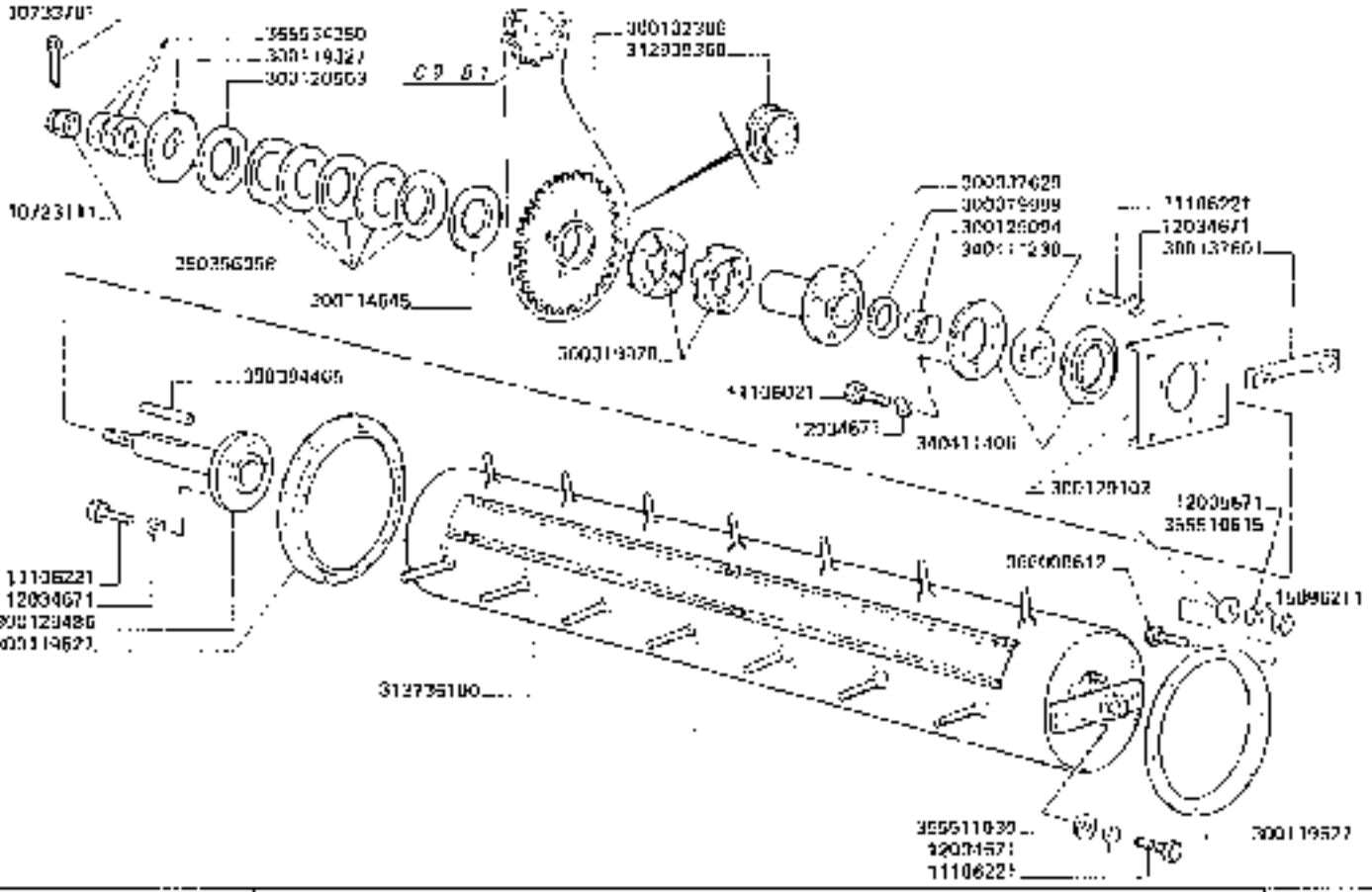

3650-3650R
3750-3750R

RULLO ALIMENTATORE (COMPLESSIVO)

Tamponi o alimentatore (C/C)
Fondo rullo (KPL)
Leader roller (ASSY)
Rubber alimentator (Cont.)

C9.B2

https://www.tractormanualpdf.info/

MODIF.	ANT. MODIF.	V. CODICE	U	DENOMINAZIONE	DESIGNATION	BENENNUNG	DESCRIPTION	DENOMINACIONES
		10723111	1	DADO	ECROU	MUTTER	NUT	TUERCA
		10730701	1	LUBRICATORE	GRAISSEUR PENDULE	SCHMIER	GREASER	PASADOR ABIERTO
		11305021	3	VITE	VIS	SCHRAUBE	SCREW	TORNILLO
		11306221	12	VITE	VIS	SCHRAUBE	SCREW	TORNILLO
		12034671	1	ROSETTA ELASTICA	RONDELLE	FEDERSCHEIBE	SPRING WASHER	ARANDELA ELASTICA
		12035871	12	ROSETTA ELASTICA	RONDELLE	FEDERSCHEIBE	SPRING WASHER	ARANDELA ELASTICA
		15895331	2	DADO	ECROU	MUTTER	NUT	TUERCA
		300019070	2	MANICOTTO DENTATO	MANCHON A CLABOTS	[illegible]	SLIP-CLUTCH SLEEVE	MANGUITO DENTADO
		300019989	1	DISTANZIALE	ENTRETOISE	DISTANZRING	SPACER	ESPACIADOR
		300037029		MOZZO PARASTRAPPO	MOYEU	NABE	HUB	CUBO
		300174545	1	RONDELLA	RONDELLE	SCHEIBE	WASHER	ARANDELA
		300119027	1	RONDELLA	RONDELLE	SCHEIBE	WASHER	ARANDELA
		300119527	2	PROTEZIONE	PROTECTEUR	SCHUTZ	GUARD	PROTECCION
		300120563	1	RONDELLA DI SICUREZZA	RONDELLE	SCHEIBE	WASHER	ARANDELA
		300129394	1	BOCCOLA	BAGUE	BUCHSE	BUSH	CASQUILLO
		300129102	1	PIASTRA SUPPORTO	PLAQUE	PLATTE	PLATE	PLACA
		300129406	1	ALBERO PARASTRAPPO	ARBRE	WELLE	SHAFT	ARBOL
		300132306	1	INGRANAGGIO	PIGNON	ZAHNRAD	GEAR	PIÑON
		300137301	2	PIASTRA A SCORRIMENTO	BARRETTE	VERSTAERKUNG	STIFFENER	PLETINA
		312939360	48	RONDINA	BAGUE RONDE	BUCHSE	BUSHING	CASQUILLO BRONCE
		310705100	1	COMPL. PULLEY A DIT.	TAMBOUR	TROMMEL	ROLLER	RODILLO
		340411238	1	CUSCINETTO	ROULEMENT	LAGER	BEARING	RODAMIENTO
		340411406	2	FLANGIA CUSCINETTO	FLASQUE	LAGERFLANSCH	FLANGE	BRIDA
		350356358	6	MOLLA A TAZZA	RESSORT	FEDER	SPRING	RESORTE
		350304009	1	LINGUETTA	CLAVETTE	KEY	KEY	CHAVETA
		355530515	12	RONDELLA	RONDELLE	SCHEIBE	WASHER	ARANDELA
		355591030	2	RONDELLA	RONDELLE	SCHEIBE	WASHER	ARANDELA
		355534350	3	RONDELLA	RONDELLE	SCHEIBE	WASHER	ARANDELA
		355300612	12	VITE	VIS	SCHRAUBE	SCREW	TORNILLO

https://www.tractormanualpdf.info/

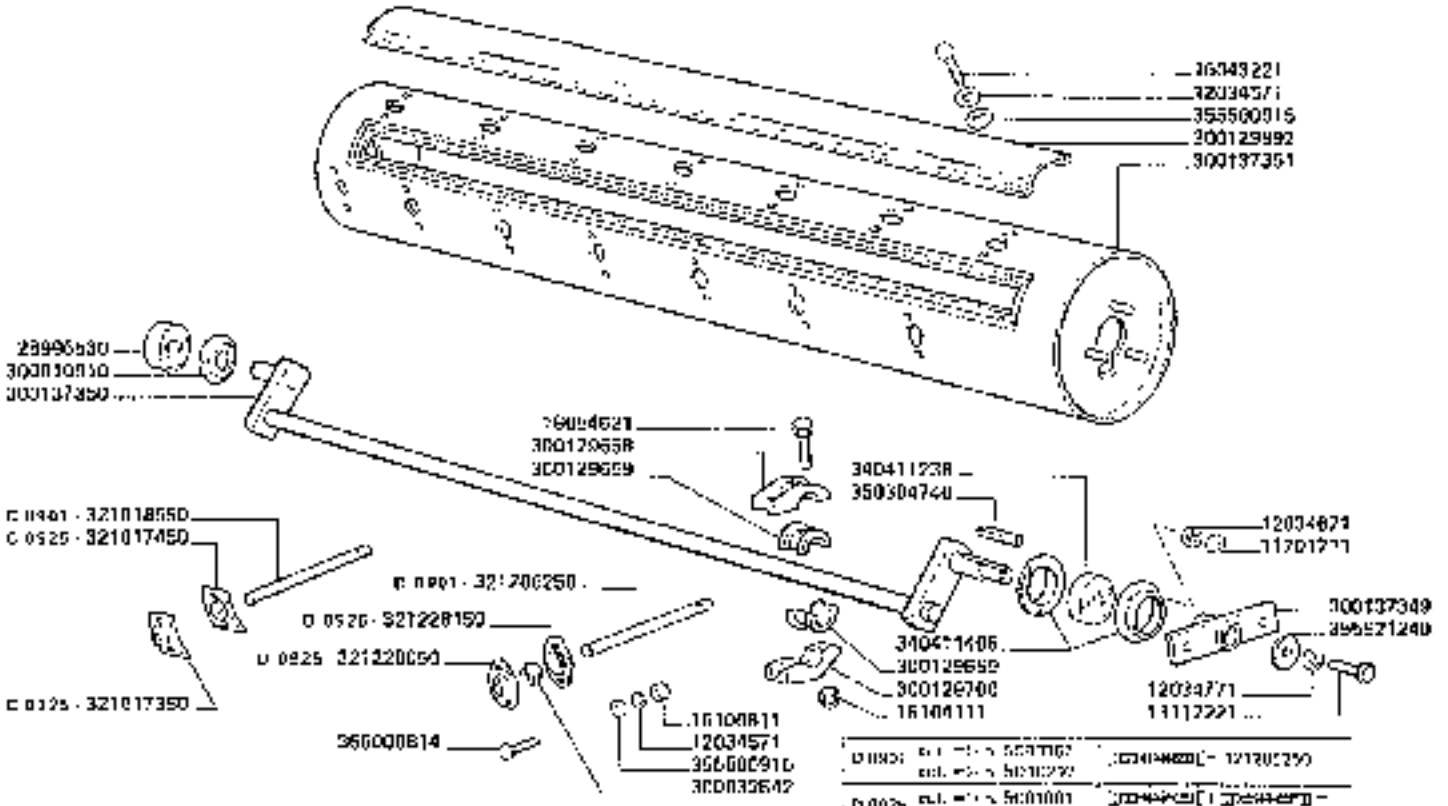

3650-3650R 3750-3750R	HULLO ALIMENTATORE (ELEMENTI RULLI)	C9.B3

Tambour à éléments (Elements tambour) *Feeder roller (Roller elements)*
Feederwalze (Elements [illegible]) *[illegible] (Elementos rodillo)*

https://www.tractormanualpdf.info/

MODIF.	ANT. MODIF.	N. OPCIN.	Q	DENOMINAZIONE	BEZEICHNUNG	BENENNUNG	DESCRIPTION	DENOMINACIONES
		11112221	1	VITE	VIS	SCHRAUBE	SCREW	TORNILLO
		11701711	1	DADO	ECROU	MUTTER	NUT	TUERCA
		12034571	96	ROSETTA ELASTICA	RONDELLE A	FEDERSCHEIBE	SPRING WASHER	ARANDELA ELASTICA
		12034571	3	ROSETTA ELASTICA	RONDELLE A	FEDERSCHEIBE	SPRING WASHER	ARANDELA ELASTICA
		12034771	1	ROSETTA ELASTICA	RONDELLE A	FEDERSCHEIBE	SPRING WASHER	ARANDELA ELASTICA
		16045221	6	VITE	VIS	SCHRAUBE	SCREW	TORNILLO
		16054621	90	VITE	VIS	SCHRAUBE	SCREW	TORNILLO
		16100811	30	DADO	ECROU	MUTTER	NUT	TUERCA
		16104111	90	DADO	ECROU	MUTTER	NUT	TUERCA
		28980530	1	CUSCINETTO	ROULEMENT	LAGER	BEARING	RODAMIENTO
		30001[illegible]	1	RONDELLA PROTEZ	RONDELLE	SCHEIBE	WASHER	ARANDELA
		30000[illegible]042	25	NOCE DITO	AXE DE DOIGT	LAGER FINGER	BEARING FINGER	NUEZ DEL DIGITO
		30012[illegible]	25	SEMISUPPORTO DITO	DEMI-SUPPORT	HALBTHALTERUNG	HALF SUPPORT	SEMISOPORTE
		30012[illegible]	50	SEMIBOCCOLA	DEMI BAGUE	HALBSCHUBCHSE	HALF SLEEVE	SEMIANILLO
		30012[illegible]	25	SEMISUPPORTO	DEMI-SUPPORT	HALBTHALTERUNG	HALF SUPPORT	SEMISOPORTE
		30012[illegible]092	1	CHIUSURA RULLO	FERMETURE	AUSHEBEPLATTE	BLANKING PLATE	CIERRE
		30013[illegible]309	1	SUPPORTO R. RULLO	SUPPORT	HALTERUNG	SUPPORT	SOPORTE
		30013[illegible]350	1	ALBERO FORATO DI TI	ARBRE	WELLE	SHAFT	ARBOL
		30013[illegible]351	1	RULLO	TAMBOUR	WALZE	ROLLER	RODILLO
C 0926		32101[illegible]350	25	CALOTTA SUPERIORE	COQUILLE SUP.	OBERKAPPE	UPPER CAP	CALOTA SUP
C 0925		32101[illegible]450	25	CALOTTA INFERIORE	COQUILLE INF.	UNTERKAPPE	LOWER CAP	CALOTA INF
C 0929		32101[illegible]600	25	DITO	DOIGT	FINGER	ANSER FINGER	DIFATE
D 0925		32120[illegible]250	25	DITO	DOIGT	FINGER	ANSER FINGER	DIFATE
D 0925		32122[illegible]050	25	CALOTTA SUPERIORE	COQUILLE SUP.	OBERKAPPE	UPPER CAP	CALOTA SUP
D 0925		32122[illegible]150	25	CALOTTA INFERIORE	COQUILLE INF.	UNTERKAPPE	LOWER CAP	CALOTA INF.
		34041[illegible]239	1	CUSCINETTO	ROULEMENT	LAGER	BEARING	RODAMIENTO
		34041[illegible]400	2	FLANGIA CUSCINETTO	FLASQUE	LAGERFLANSCH	FLANGE	BRIDA
		35058[illegible]740	1	LINGUETTA	CLAVETTE	KEY	KEY	CHAVETA
		35650[illegible]915	56	RONDELLA	RONDELLE	SCHEIBE	WASHER	ARANDELA
		35652[illegible]240	1	RONDELLA	RONDELLE	SCHEIBE	WASHER	ARANDELA
		36600[illegible]614	90	VITE	VIS	SCHRAUBE	SCREW	TORNILLO

https://www.tractormanualpdf.info/

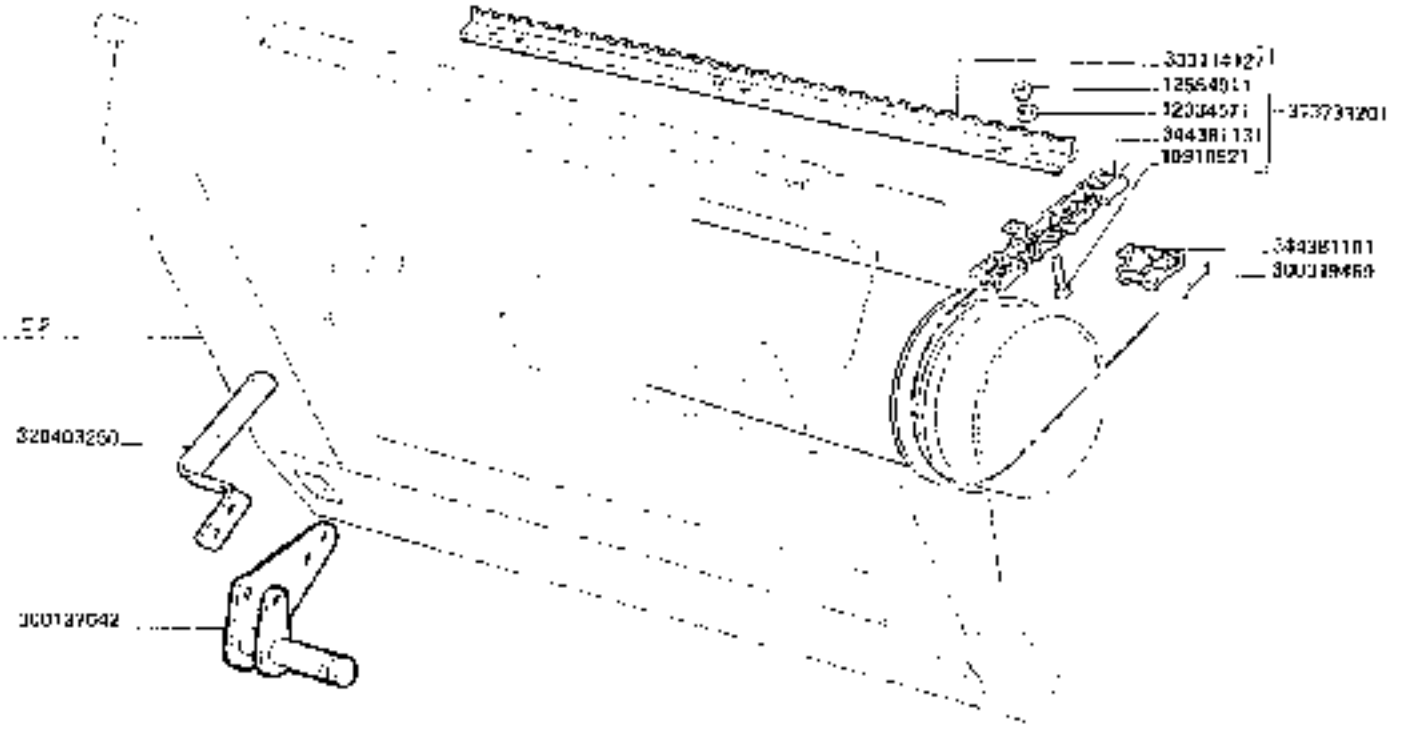

3650-3650R
3750-3750R

RULLO ALIMENTATORE (CATENE)

Tambour d'alimentation (Chaînes)
Fronderwalze (Ketten)
Fruiter roller (Chaîne)
Rodillo alimentador (Cadenas)

https://www.tractormanualpdf.info/

C9.B4

MODIF.	ANT. MODIF.	N. ORDIN.	Q.	DENOMINAZIONE	DESIGNATION	BEZEICHNUNG	DESCRIPTION	DENOMINACIONES
		0010521	100	VITE	SCREW	SCHRAUBE	SCREW	TORNILLO
		12034571	100	RONDELLA ELASTICA	SPRING WASHER	FEDERSCHEIBE	SPRING WASHER	ARANDELA ELASTICA
		12594971	100	DADO	NUTTER	MUTTER	NUT	TUERCA
		300019469	10	SPIRALE PAGLIA	[illegible]	UNDERWEFT [illegible]	STOP WIRE	[illegible]
		300114127	1	SPRAVIGA ELEVATORE	BARRETTE ELEVAT.	FEDERSCHIENE	ELEVATOR BAR	BARRA ELEVADOR
		300137642	1	LEVA	LEVER	HEBEL	LEVER	PALANCA
		313731201	1	COMPL. CATENA	CHAIN SET	KETTENSATZ	CHAIN ASSY	[illegible]
		320400250	1	LEVA	LEVER	HEBEL	LEVER	PALANCA
		344381101	10	MAGLIA GIUNZIONE	MALLON JONCTION	KETTENSCHLOSS	CONNECTING LINK	[illegible]
		344381131	30	CATENA	CHAIN	KETTE	CHAIN	CADENA

https://www.tractormanualpdf.info/

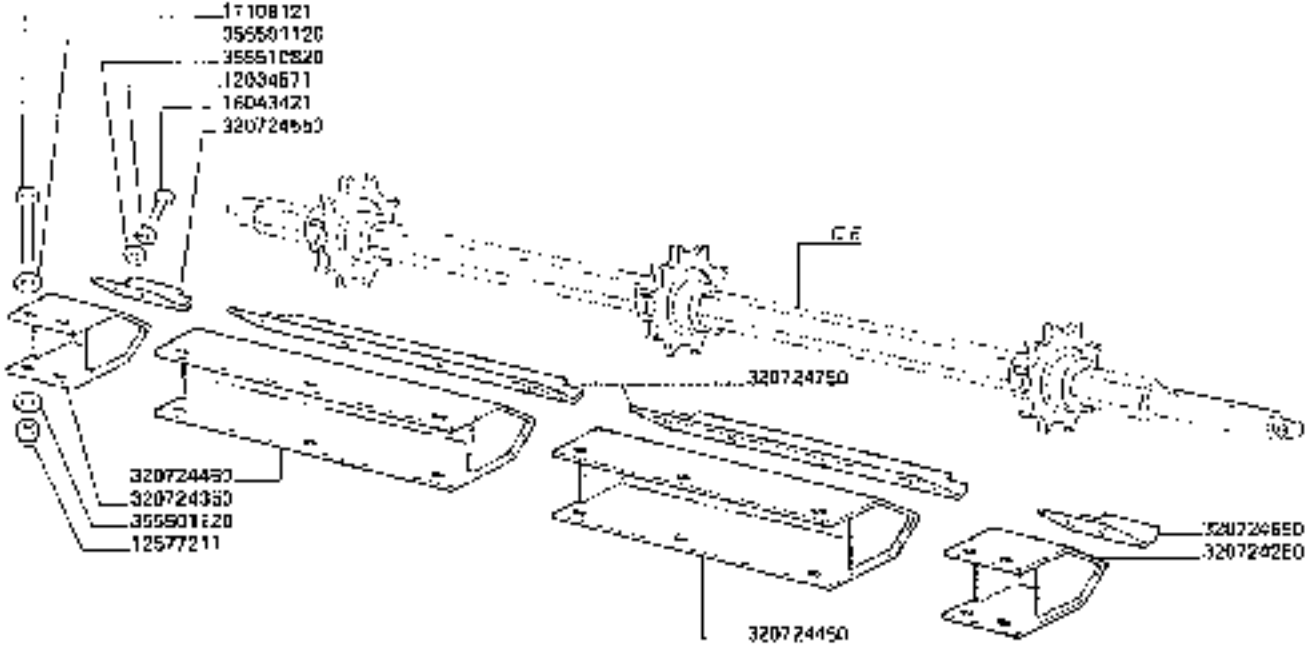

3650-3650R **3750-3750R**	RASAMENTO ALBERO SUPERIORE ELEVATORE *Traverse arbre superieur elevateur* *Abstreifer oberstes Wellenstück*	**C 11**

https://www.tractormanualpdf.info/

MODIF.	ANT. MODIF.	N. ORDIN.	Q	DENOMINAZIONE	DESIGNATION	BENENNUNG	DESCRIPTION	DENOMINACIONES
		11108127	10	VITE	VIS	SCHRAUBE	SCREW	TORNILLO
		12034571	12	ROSETTA ELASTICA	RONDELLE W	FEDERSCHEIBE	SPRING WASHER	ARANDELA ELASTICA
		12577211	13	DADO	ECROU	MUTTER	NUT	TUERCA
		16043421	12	VITE	VIS	SCHRAUBE	SCREW	TORNILLO
		320724250	1	SUPP. RASAMENTO S.	SUPPORT O ARAS.	REIBPLATTEHALTER	SUPPORT	SOPORTE
		320724350	1	SUPP. RASAMENTO D.	SUPPORT O ARAS.	REIBPLATTEHALTER	SUPPORT	SOPORTE
		320724450	2	SUPP. RASAMENTO INT.	SUPPORT O ARAS.	REIBPLATTEHALTER	SUPPORT	SOPORTE
		320724550	1	RASAMENTO EST. D.	ARASEMENT	REIBPLATTE	ANTI-WRAP PLATE	CHAPA DE ROCE
		320724650	1	RASAMENTO EST. S.	ARASEMENT	REIBPLATTE	ANTI-WRAP PLATE	CHAPA DE ROCE
		320724750	2	RASAMENTO INT.	ARASEMENT	REIBPLATTE	ANTI-WRAP PLATE	CHAPA DE ROCE
		355501120	20	RONDELLA	RONDELLE	SCHEIBE	WASHER	ARANDELA
		355516820	17	RONDELLA	RONDELLE	SCHEIBE	WASHER	ARANDELA

https://www.tractormanualpdf.info/

D 1	CASSA BATTITORE	CAISSON DU BATTEUR	DRESCHTROMMELKASTEN	DRUM HOUSING	CAJA DEL CILINDRO
D 2	PORTELLO CASSA BATTITORE	PORTE CAISSON DU BATTEUR	DRESCHTROMMEL KASTENDECKEL	DRUM HOUSING COVER	PORTILLO CAJA DEL CILINDRO
D 3	VARIATORE BATTITORE	VARIATEUR DU BATTEUR	DRESCHTROMMELVARIATOR	DRUM VARIATOR	VARIADOR DEL CILINDRO
D 3.1	VARIATORE BATTITORE	VARIATEUR DU BATTEUR	DRESCHTROMMELVARIATOR	DRUM VARIATOR	VARIADOR DEL CILINDRO
D 4	PROTEZIONE VARIATORE BATTITORE	PROTECTEUR VARIATEUR DU BATTEUR	SCHUTZBLECH FUER DRESCHTROMMELVARIATOR	DRUM VARIATOR GUARD	PROTECCION VARIADOR DEL CILINDRO
D 4/1	PROTEZIONE VARIATORE BATTITORE	PROTECTEUR VARIATEUR DU BATTEUR	SCHUTZBLECH FUER DRESCHTROMMELVARIATOR	DRUM VARIATOR GUARD	PROTECCION VARIADOR DEL CILINDRO
D 4/2	PROTEZIONE VARIATORE BATTITORE	PROTECTEUR VARIATEUR DU BATTEUR	SCHUTZBLECH FUER DRESCHTROMMELVARIATOR	DRUM VARIATOR GUARD	PROTECCION VARIADOR DEL CILINDRO
D 5.A.1	SUPPORTI BATTITORE (3050)	SUPPORTS BATTEUR	DRESCHTROMMEL HALTERUNG	DRUM SUPPORTS	SOPORTE DEL CILINDRO
D 5.B.1	SUPPORTI BATTITORE (3750)	SUPPORTS BATTEUR	DRESCHTROMMEL HALTERUNG	DRUM SUPPORTS	SOPORTE DEL CILINDRO
D 6.A.1	BATTITORE A SPRANGHE (3050)	BATTEUR A BATTES	DRESCHTROMMEL MIT LEISTEN	DRUM WITH BARS	CILINDRO DE BARRAS
D 6.A.2	BATTITORE A SPRANGHE (3750)	BATTEUR A BATTES	DRESCHTROMMEL MIT LEISTEN	DRUM WITH BARS	CILINDRO DE BARRAS
D 6.B.1	BATTITORE A DENTI	BATTEUR A DENTS	STIFTENDRESCHTROMMEL	PEG DRUM	CILINDRO DE DIENTES
D 6.C.1	BATTITORE TRIFOGLIO INCARNATO	BATTEUR TREFLE ROUGE	DRESCHTROMMEL FUER KLEE	DRUM FOR RED CLOVER	CILINDRO TRIFOLIO ENCARNADO
D 6.C.1	SPRANGHE MAIS - MIX	BATTES MAIS - MIX	LEISTEN MAIS - MIX	BARS MAIS - MIX	BARRAS MAIS - MIX
D 7	TRASMISSIONE APPARATO TREBBIANTE	TRANSMISSION AUX ORGANES DE BATTAGE	DRESCHWERK ANTRIEB	THRESHING MECHANISM DRIVE	TRANSMISION APARADO DE TRILLA
D 8	INNESTO APPARATO TREBBIANTE	EMBRAYAGE ORGANES DE BATTAGE	DRESCHWERKKUPPLUNG	THRESHING MECHANISM CLOTCH	CONEXION APARADO DE TRILLA
D 9	POSTBATTITORE	TIRE-PALLET	STECHLEISTROMMEL	BLATCH BEHIND DRUM	DEFLECTOR DE SALIDA

D

	BATTITURA	BATTAGE	DRESCHWERK	THRESHER	TRILLADURA

https://www.tractormanualpdf.info/

[illegible]	IMBOCCO E PETTINE CONTROBATTITORE	TOLE D'ENTRESE ET PEIGNE DU CONTRE BATTEUR	LE TIL ET LIGNE KORBAUSGANGSPECHEN	COVERING AND CONCAVE BARS	EMBOCADURA Y PEINE DEL CONCAVO
D 1 D 1	IMBOCCO E PETTINE CONTROBATTITORE	TOLE D'ENTRESE ET PEIGNE DU CONTRE BATTEUR	LE TIL ET LIGNE KORBAUSGANGSPECHEN	COVERING AND CONCAVE BARS	EMBOCADURA Y PEINE DEL CONCAVO
D 1 1 A 1	CONTROBATTITORE A SPRANGHE SPAZIATURA STRETTA	CONTRE-BATTEUR A BATTES AVEC FILS A DISTANCE EVITEE	SCHLAGLEISTEN KORB MIT ENGEM DRAHTABSTAND	BASS BAR CONCAVE WITH NARROW WIRE SPACING	CONCAVO DE BARRAS CON ESPACIADURA ESTRECHA
D 1 1 A 2	CONTROBATTITORE A SPRANGHE SPAZIATURA NORMALE	CONTRE-BATTEUR A BATTES AVEC FILS A DISTANCE NORMALE	SCHLAGLEISTEN KORB MIT NORMALEM DRAHTABSTAND	BASS BAR CONCAVE WITH NORMAL WIRE SPACING	CONCAVO DE BARRAS CON ESPACIADURA NORMAL
D 1 1 A 3	CONTROBATTITORE A SPRANGHE SPAZIATURA LARGA	CONTRE BATTEUR A BATTES AVEC FILS A DISTANCE LARGE	SCHLAGLEISTEN KORB MIT BREITEM DRAHTABSTAND	BASS BAR CONCAVE WITH WIDE WIRE SPACING	CONCAVO DE BARRAS CON ESPACIADURA ANCHA
D 1 1 A 4	CONTROBATTITORE A SPRANGHE SPAZIATURA LARGA MISTA	CONTRE BATTEUR A BATTES AVEC FILS DISTANCE LARGE MIXTE	SCHLAGLEISTEN KORB MIT BREITEM DRAHTABSTAND GEMISCHT	BASS BAR CONCAVE WITH WIDE WIRE SPACING MIXED	CONCAVO DE BARRAS CON ESPACIADURA ANCHA MIXTO
D 1 1 B 1	CONTROBATTITORE A DENTI A 2 SEZIONI COMPLETE	CONTRE BATTEUR A DENTS A DEUX SECTIONS BATTAGE COMPLETES	STIFTENDRESCHKORB MIT ZWEI STIFTLEISTEN KPL	SPIKE TOOTH CONCAVE WITH TWO COMPLETE THRESHING SECTIONS	CONCAVO DE DIENTES DE DOS SECCIONES DATIENTE COMPLETAS
D 1 1 B 2	CONTROBATTITORE A DENTI A 1 SEZIONE COMPLETA	CONTRE BATTEUR A DENTS A UNE SECTION DE BATTAGE COMPLETE	STIFTENDRESCHKORB MIT EINER STIFTLEISTEN KPL	SPIKE TOOTH CONCAVE WITH ONE COMPLETE THRESHING SECTION	CONCAVO DE DIENTES DE UNA SECCION DATIENTE COMPLETA
D 1 1 B 3	CONTROBATTITORE A DENTI A 1 SEZIONE E 3 GRIGLIE	CONTRE BATTEUR A DENTS A 1 SECTION ET 3 GRILLES	STIFTENDRESCHKORB MIT 1 STIFTLEISTE UND 3 GITTER	SPIKE TOOTH CONCAVE WITH ONE SECTION AND 3 GRATE	CONCAVO DE DIENTES DE 1 SECCION Y 3 REJILLAS
D 1 1 C 1	CONTROBATTITORE TRIFOGLIO INCARNATO	CONTRE BATTEUR TREFLE INCARNAT	KORB KLEE	CONCAVE FOR RED CLOVER	CONCAVO TREBOLO ENCARNADO
D 1 1 D 1	CONTROBATTITORE DA MAIS E GIRASOLE	CONTRE BATTEUR DE MAIS ET TOURNESOL	MAISKORB UND SONNENBLUMEN	MAIZE CONCAVE AND SUN FLOWER	CONCAVO PARA MAIS Y GIRASOL
D 1 1 E 1	CONTROBATTITORE MAIS MIX	CONTRE-BATTEUR MAIS MIX	KORB MAIS MIX	CONCAVE MAIS MIX	CONCAVO MAIS MIX
D 1 2	TELAIO	CHASSIS	RAHMEN	FRAME	BASTIDOR

https://www.tractormanualpdf.info/

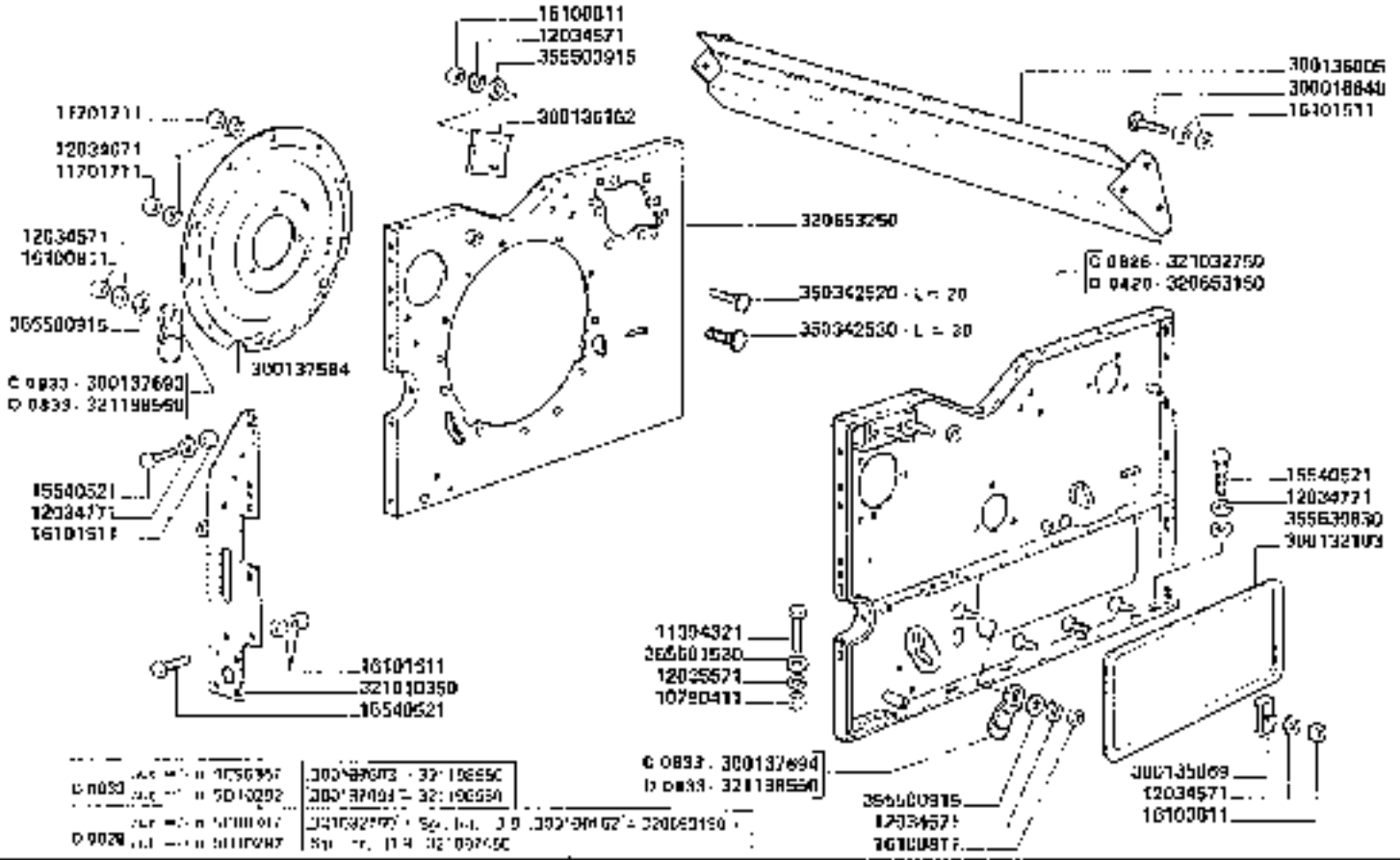

3650-3650R
3750-3750R

CASSA BATTITORE

Caisson du batteur
Dreschtrommelkasten

Drum housing
Caja del cilindro

D1

https://www.tractormanualpdf.info/

MODIF	ANT MODIF	N. ORDIN	C	DENOMINAZIONE	DESIGNATION	BENENNUNG	DESCRIPTION	DENOMINACIONES
		10790411	4	DADO	ECROU	MUTTER	NUT	MUTTER
		11304321	6	VITE	VIS	SCHRAUBE	SCREW	TORNILLO
		11701711	12	DADO	ECROU	MUTTER	NUT	TUERCA
		12334571	11	ROSETTA ELASTICA	RONDELLE W	FEDERSCHEIBE	SPRING WASHER	ARANDELA ELASTICA
		12334671	12	ROSETTA ELASTICA	RONDELLE W	FEDERSCHEIBE	SPRING WASHER	ARANDELA ELASTICA
		12334771	12	ROSETTA ELASTICA	RONDELLE W	FEDERSCHEIBE	SPRING WASHER	ARANDELA ELASTICA
		12335571	6	ROSETTA ELASTICA	RONDELLE W	FEDERSCHEIBE	SPRING WASHER	ARANDELA ELASTICA
		75540527	16	VITE	VIS	SCHRAUBE	SCREW	TORNILLO
		76130811	11	DADO	ECROU	MUTTER	NUT	TUERCA
		76131511	22	DADO	ECROU	MUTTER	NUT	TUERCA
		390018640	6	VITE	VIS	SCHRAUBE	SCREW	TORNILLO
		390132103	1	PORTELLO	PORTE	DECKEL	DOOR	PORTILLO
		390135069	3	PIASTRINA	PLAQUETTE	SICHERUNGSBLECH	PLATE	PLANCHUELA
		390136005	1	TRAVAMENTO	TRAVERSE	REIBPLATTE	ARME PLATE	TRAVESSANO
		390136152	2	CHIUSURA	FERMETURE	VERSCHLUSS	COVER	CIERRE
		390137584	1	COPERCHIO	COUVERCLE	KLAPPE	COVER	TAPA
C 0931		390137690	2	CHIUSURA FORC	FERMETURE	VERSCHLUSS	COVER	CIERRE
C 0932		390137694	2	CHIUSURA FORC	FERMETURE	VERSCHLUSS	COVER	CIERRE
C 0928		390653160	1	FIANCO S.	FLANC	WAND	WALL	COSTADO
		390653250	1	FIANCO D.	FLANC	WAND	WALL	COSTADO
		391010250	1	RINFORZO ANT	RAIDISSEUR	VERSTAERKUNG	STIFFENING	REFUERZO
C 0928		391032750	1	FIANCO S.	FLANC	WAND	WALL	COSTADO
D 0633		391190550	4	CHIUSURA FORC	FERMETURE	VERSCHLUSS	COVER	TAPA
		350342520	2	VITE	VIS	SCHRAUBE	SCREW	TORNILLO
		350342530	1	VITE	VIS	SCHRAUBE	SCREW	TORNILLO
		355500815	4	RONDELLA	RONDELLE	SCHEIBE	WASHER	ARANDELA
		355501530	4	RONDELLA	RONDELLE	SCHEIBE	WASHER	ARANDELA
		355530035	10	RONDELLA	RONDELLE	SCHEIBE	WASHER	ARANDELA

https://www.tractormanualpdf.info/

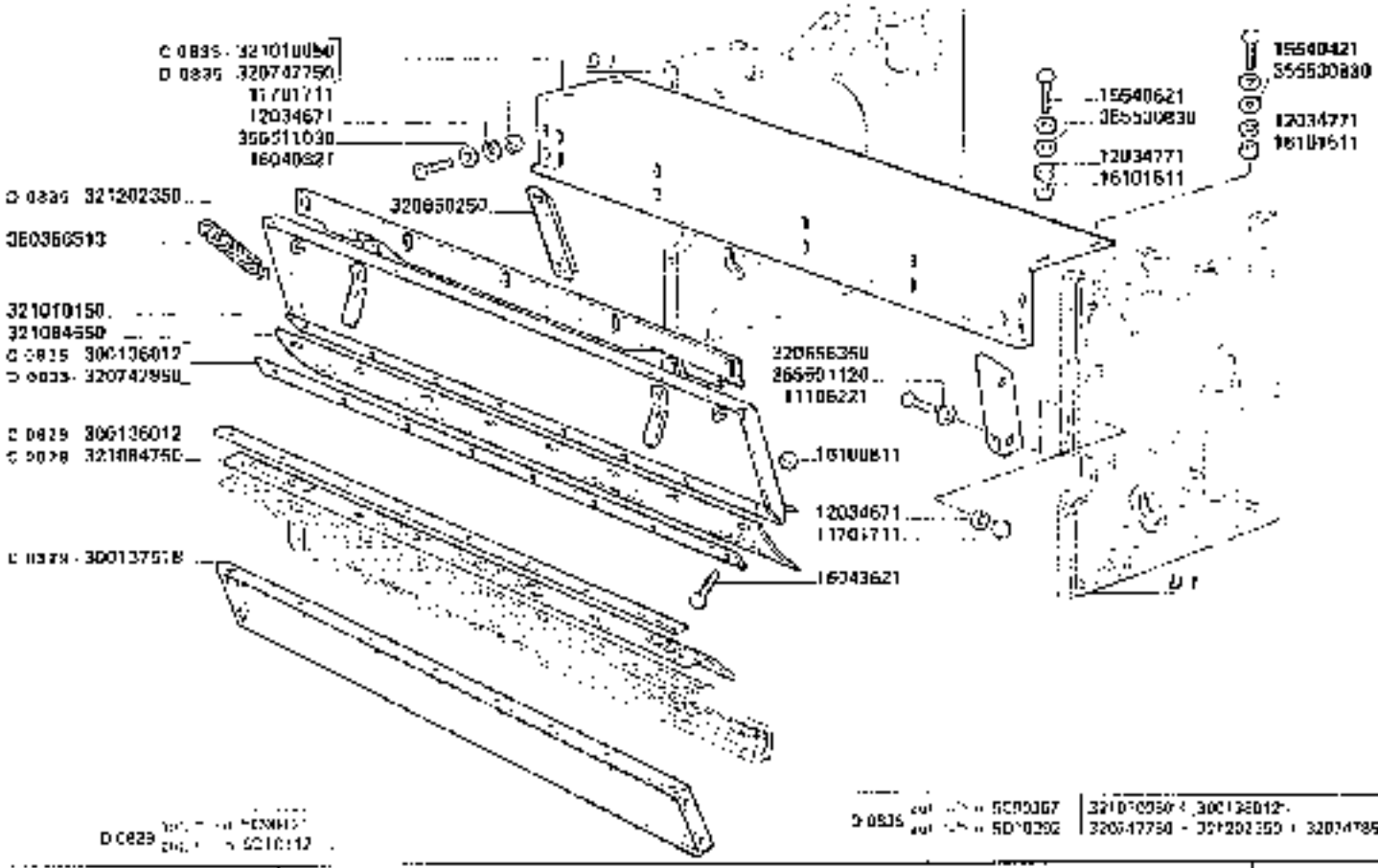

3650-3650R
3750-3750R

PORTELLO CASSA BATTITORE

Porte caisson du batteur
Descentrimento del trilla

Drain housing cover
Portello caja del cilindro

D2

https://www.tractormanualpdf.info/

MODIF.	ANT. MODIF.	N. ORDIN.	Q	DENOMINAZIONE	DESIGNATION	BENENNUNG	DESCRIPTION	DENOMINACIONES
		11106221	4	VITE	VIS	SCHRAUBE	SCREW	TORNILLO
		11211711	9	DADO	ECROU	MUTTER	NUT	TUERCA
		12034371	8	ROSETTA ELASTICA	RONDELLE W	FEDERSCHEIBE	SPRING WASHER	ARANDELA ELASTICA
		12034771	4	ROSETTA ELASTICA	RONDELLE W	FEDERSCHEIBE	SPRING WASHER	ARANDELA ELASTICA
		15540421	2	VITE	VIS	SCHRAUBE	SCREW	TORNILLO
		15540321	2	VITE	VIS	SCHRAUBE	SCREW	TORNILLO
		16040821	4	VITE	VIS	SCHRAUBE	SCREW	TORNILLO
		16040821	6	VITE	VIS	SCHRAUBE	SCREW	TORNILLO
		16100811	6	DADO	ECROU	MUTTER	NUT	TUERCA
		16104611	4	DADO	ECROU	MUTTER	NUT	TUERCA
C 0029		330136017	1	LAMA RICONTRO	BARRETTE	VERSTAERKUNG	FIXING PLATE	PLETINA
C 0035		330136012	1	LAMA RICONTRO	BARRETTE	VERSTAERKUNG	FIXING PLATE	PLETINA
C 0029		330137510	1	TRAVERSA ANT.	TRAVERSE AVANT	QUERSTANGE	CROSS PIECE	TRAVESAND ANT.
		320656250	1	ANGOLARE D.	PATTE ANGULAIRE	AUSTUETZWINKEL	SUPPORT VS ANGLE	ANGULO DE SOPORTE
		320656350	1	ANGOLARE S.	PATTE ANGULAIRE	AUSTUETZWINKEL	SUPPORT VS ANGLE	ANGULO DE SOPORTE
C 0035		320747750	1	TETTO ANT.	TOIT	DACH	COVER	TECHO
C 0029		320747850	1	LAMA RICONTRO	BARRETTE	VERSTAERKUNG	FIXING PLATE	PLETINA
C 0035		321010050	1	TETTO ANT.	TOIT	DACH	COVER	TECHO
		321018150	1	PORTELLO PIANTONE	PORTE	DECKEL	DOOR	PORTILLO
		321094050	1	GUARNIZIONE	JOINT	DICHTUNG	GASKET	JUNTA
C 0029		321094750	1	GUARNIZIONE	JOINT	DICHTUNG	GASKET	JUNTA
C 0035		321202350	1	LAMA	TOLE	BLECH	PLATE	CHAPA
		350356513	3	MOLLA	RESSORT	FEDER	SPRING	RESORTE
		355501120	4	RONDELLA	RONDELLE	SCHEIBE	WASHER	ARANDELA
		355511030	6	RONDELLA	RONDELLE	SCHEIBE	WASHER	ARANDELA
		355530830	8	RONDELLA	RONDELLE	SCHEIBE	WASHER	ARANDELA

https://www.tractormanualpdf.info/

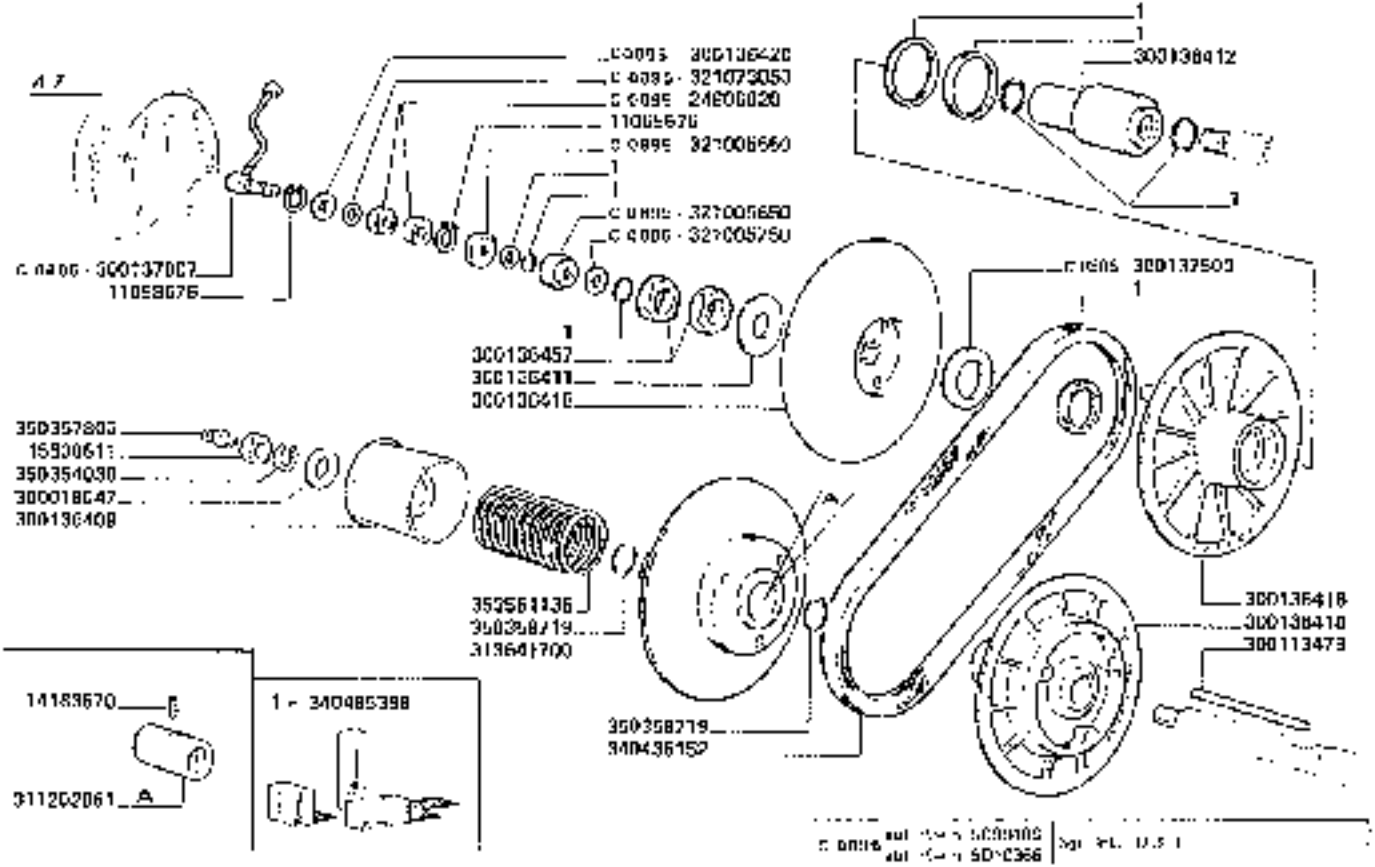

3650-3650R
3750-3750R

VARIATORE BATTITORE

Variateur de [illegible]
Drum variator
Variador del cilindro

D3

https://www.tractormanualpdf.info/

MODIF.	ANT. MODIF.	V. ORDIN	D	DENOMINAZIONE	DESIGNATION	BENENNUNG	DESCRIPTION	DENOMINACIONES
		11068576	1	ANELLO ELASTICO	ARRETOIR	SICHERUNGSRING	LOCK RING	ANILLO DE FRENO
		11065576	1	ANELLO ELASTICO	ARRETOIR	SICHERUNGSRING	LOCK RING	ANILLO DE FRENO
		34103570	(2)	SPINA ELASTICA	GOUPILLE ELASTIQUE	SPANNUNGSSTIFT	ROLL PIN	PASADOR ACIERTO
		35500511	1	DADO	ECROU	MUTTER	NUT	TUERCA
C 0905		24809020	2	CUSCINETTO	ROULEMENT	LAGER	BEARING	RODAMIENTO
		300018047	1	RONDELLA	RONDELLE	SCHEIBE	WASHER	ARANDELA
		300113479	1	LINGUETTA	CLAVETTE	KEIL	KEY	CHAVETA
		300136409	1	SEDE MOLLA	CAGE DE RESSORT	FEDERKASTEN	SPRING HOUSING	CAJA DE RESORTE
		300136411	1	ROSETTA SU ALBERO	RONDELLE	SCHEIBE	WASHER	ARANDELA
		300136412	1	DISTANZIALE	ENTRETOISE	DISTANZSTUECK	SPACER	ESPACIADOR
		300136415	1	DISCO FISSO	DISQUE	SCHEIBE	DISC	DISCO
		300136416	1	DISCO MOBILE	DISQUE	SCHEIBE	DISC	DISCO
		300136410	1	DISCO INT	DISQUE	SCHEIBE	DISC	DISCO
C 0905		300136420	1	SPESSORE	EPAISSEUR	DISTANZSTUECK	SHIM	ESPESOR
		300136457	2	DADO	ECROU	MUTTER	NUT	TUERCA
C 0905		330137007	1	RACCORDO	RACCORD	STUTZEN	CONNECTION	RACOR
C 0905		330137000	1	DISTANZIATORE	ENTRETOISE	DISTANZSTUECK	SPACER	ESPACIADOR
		311202061	(2)	BRONZINA	BAGUE BRONZE	BUECHSE	BUSHING	CASQUILLO BRONCE
		313641700	1	COMPL. DISCO MOBILE	DISQUE CPL	SCHEIBE CPL	DISC ASSY	CONJ. DISCO
C 0905		321035550	1	DISTANZIALE	ENTRETOISE	DISTANZSTUECK	SPACER	ESPACIADOR
C 0905		321035050	1	BOCCOLA PORTACUSC	BAGUE	BUECHSE	BUSH	CASQUILLO
C 0905		321035750	1	RONDELLA	RONDELLE	SCHEIBE	WASHER	ARANDELA
C 0905		321073050	1	RONDELLA	RONDELLE	SCHEIBE	WASHER	ARANDELA
		340435152	1	CINGHIA	COURROIL	RIEMEN	BELT	CORREA
		340406300	(1)	SERIE GUARNIZIONI	POCHETTE DE JOINTS	SATZ DICHTUNGEN	SEALS KIT	SERIE DE JUNTAS
		350354030	1	ROSETTA ELASTICA	RONDELLE W	FEDERSCHEIBE	SPRING WASHER	ARANDELA ELASTICA
		350357803	1	INGRASSATORE	GRAISSEUR	SCHMIERNIPPEL	GREASE NIPPLE	ENGRASADOR
		350358710	4	GUARNIZIONE	JOINT	DICHTRING	SEAL	JUNTA
		353565136	1	MOLLA	RESSORT	FEDER	SPRING	RESORTE

https://www.tractormanualpdf.info/

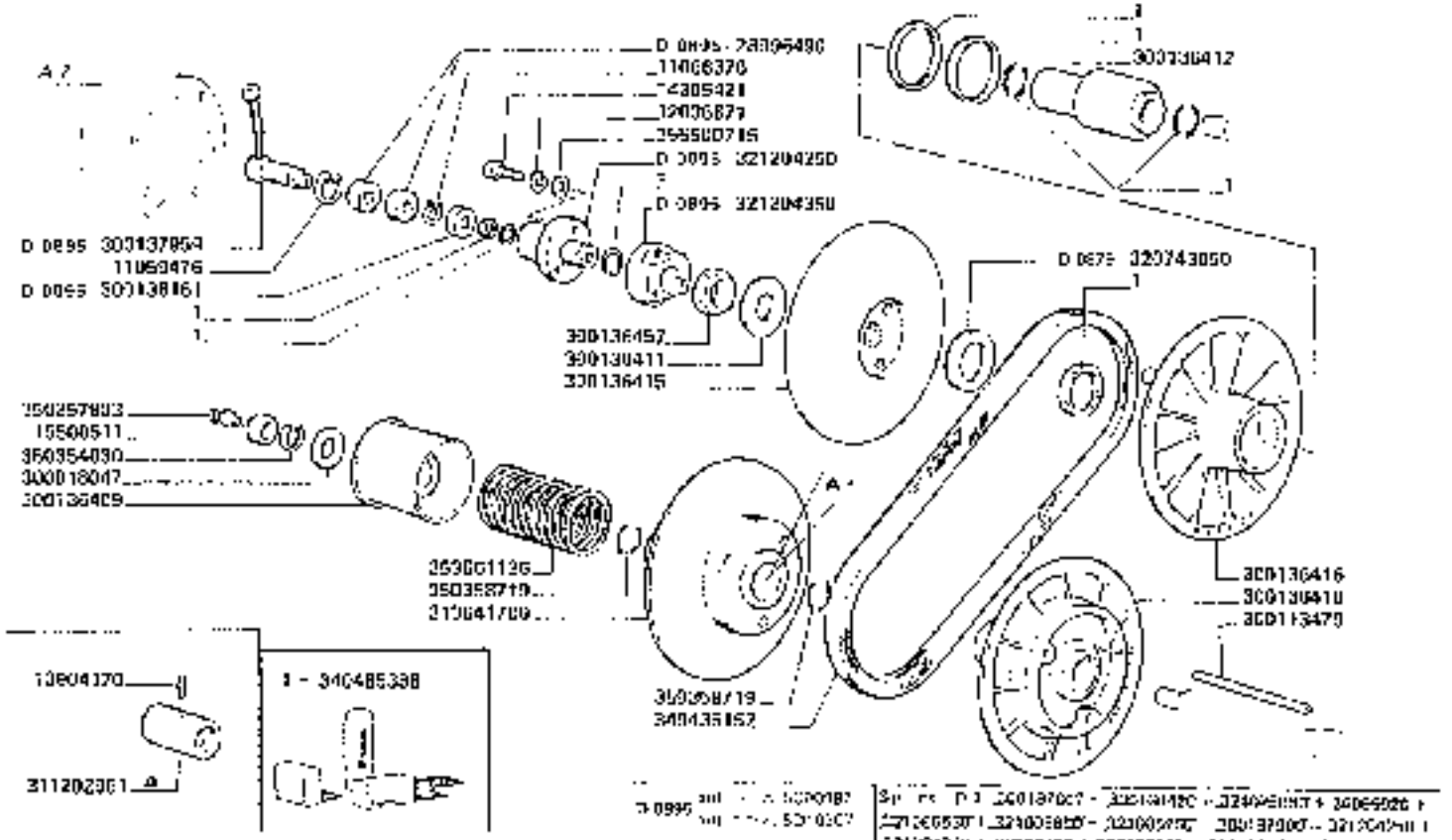

3650-3650R
3750-3750R

VARIATORE BATTITORE

Variateur du batteur
Dreschtrommelantrieb

Drum variator
Variador del cilindro

D3.1

https://www.tractormanualpdf.info/

VODIF.	ANT.MODIT.	V.ORDIN.	D	DENOMINAZIONE	DESIGNATION	BENENNUNG	DESCRIPTION	DENOMINACIONES
		21059476	1	ANELLO ELASTICO	JOINTS O R	SCHEIBENFEDERHAK	LOCKRING	ANILLO DE FRENO
		21066376	1	ANELLO ELASTICO	ANELLO OR	SCHEIBENFEDERHAK	LOCKRING	ANILLO DE FRENO
		92035677	1	ROSETTA ELASTICA	RONDELLA	FEDERSCHEIBE	SPRING WASHER	ARANDELA ELASTICA
		93904170	1	SPINA ELASTICA	GOUPILLE ELASTIQUE	SPANNSTIFT	ROLL PIN	TASACION
		34305421	1	VITE	VIS	SCHRAUBE	SCREW	TORNILLO
		15530511	1	DADO	ECROU	MUTTER	NUT	TUERCA
C 0066		28036190	1	BUSSOLA	DOUILLEMENT	LAGER	BEARING	RODAMIENTO
		300010047	1	RONDELLA	RONDELLE	SCHEIBE	WASHER	ARANDELA
		330113479	1	LINGUETTA	CLAVETTE	KEIL	KEY	CHAVETA
C 0065		330136161	1	RONDELLA	RONDELLE	SCHEIBE	WASHER	ARANDELA
		330136400	1	MOLLA	RAPPEL DE RESSORT	FEDERNGESTEL	SPRING HOUSING	CAJA DE RESORTE
		330136411	1	ROSETTA ELASTICA	RONDELLE	SCHEIBE	WASHER	ARANDELA
		330136412	1	DISTANZIALE	ENTRETOISE	DISTANZSTUECK	SPACER	ESPACIADOR
		330136415	1	DISCO FISSO	DISQUE	SCHEIBE	DISC	DISCO
		330136416	1	DISCO MOBILE	DISQUE	SCHEIBE	DISC	DISCO
		330136418	1	DISCO INT.	DISQUE	SCHEIBE	DISC	DISCO
		330136457	1	DADO SPECIALE	ECROU SPECIAL	SPECIALMUTTER	SPECIAL NUT	TUERCA ESPECIAL
C 0070		330137959	1	RACCORDO	RACCORD	[illegible]	CONNECTOR	RACOR
		31202951	(2)	BOCCOLA	DOUILLE BRONZE	BUECHSE	BUSHING	CASQUILLO BRONCE
		313647700	1	COPPIA DISCO MOBILE	DISQUE CPT	SCHEIBE KPL	DISC ASSY	CONJ. DISCO
C 0060		320748050	1	DISTANZIALE	ENTRETOISE	DISTANZSTUECK	SPACER	ESPACIADOR
C 0066		321234250	1	SUPPORTO	SUPPORT	HALTERUNG	SUPPORT	SOPORTE
C 0060		321234350	1	SUPPORTO VALVOLA ALTA	SUPPORT	HALTERUNG	SUPPORT	SOPORTE
		340135152	1	CINGHIA	COURROIE	RIEMEN	BELT	CORREA
		340105330	(1)	STRIP GUARNIZIONI	ROSETTE DE JOINTS	DAUERDICHTUNGEN	SEALS KIT	SERIE DE JUNTAS
		350350039	1	ROSETTA ELASTICA	RONDELLE W	FEDERSCHEIBE	SPRING WASHER	ARANDELA ELASTICA
		350357033	1	INGRASSATORE	GRAISSEUR	SCHMIERNIPPEL	GREASE NIPPLE	ENGRASADOR
		350358719	1	GUARNIZIONE	JOINT	DICHTRING	SEAL	JUNTA
		350591136	1	MOLLA	RESSORT	FEDER	SPRING	RESORTE
		355530715	1	RONDELLA	RONDELLE	SCHEIBE	WASHER	ARANDELA

https://www.tractormanualpdf.info/

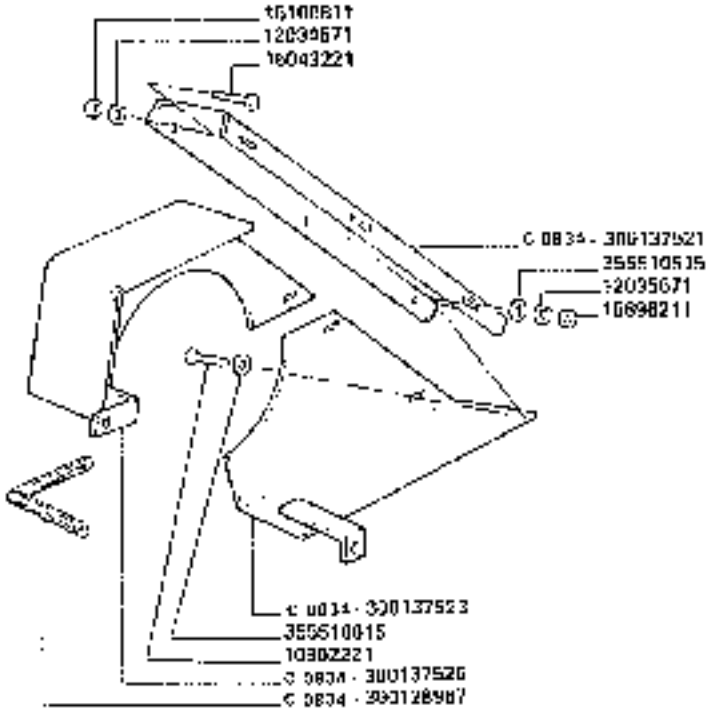

C 0834 [illegible]

3650-3650R
3750-3750R

PROTEZIONE VARIATURE BATTITURE

Protecteur variateur de [illegible]
Schutzblech fuer drechtronantiveriator
Grain variator guard
Protection variador del nitrato

https://www.tractormanualpdf.info/

D4

VODEF.	ANT.MODIF.	N.ORDINE	D	DENOMINAZIONE	DESIGNATION	BEZEICHNUNG	DESCRIPTION	BENENNUNG
		10902221	1	VITE	VIS	SCHRAUBE	SCREW	TORNILLO
		12034671	3	ROSETTA ELASTICA	RONDELLE W	[illegible]	SPRING WASHER	ARANDELA ELASTICA
		12035871	1	ROSETTA ELASTICA	RONDELLE W	FEDERSCHEIBE	SPRING WASHER	ARANDELA ELASTICA
		15693211	3	DADO	ECROU	MUTTER	NUT	TUERCA
		16043271	1	VITE	VIS	SCHRAUBE	SCREW	TORNILLO
		18100031	1	DADO	ECROU	MUTTER	NUT	TUERCA
C 0031		200728067	1	PROFILO GOMMA	PROFIL DE CAOUTCH.	PROFILGUMMI	RUBBER PROFIL	PROFILO DE GOMA
C 0034		300137521	1	SUPPORTO PROTEZ.	SUPPORT	HALTERUNG	SUPPORT	SOPORTE
C 0035		300137523	1	PROTEZIONE INF.	PROTECTEUR	SCHUTZGLECH	GUARD	PROTECCION
C 0034		300137525	1	PROTEZIONE SUP.	PROTECTEUR	SCHUTZGLECH	GUARD	PROTECCION
		355530515	6	RONDELLA	RONDELLE	SCHEIBE	WASHER	ARANDELA

https://www.tractormanualpdf.info/

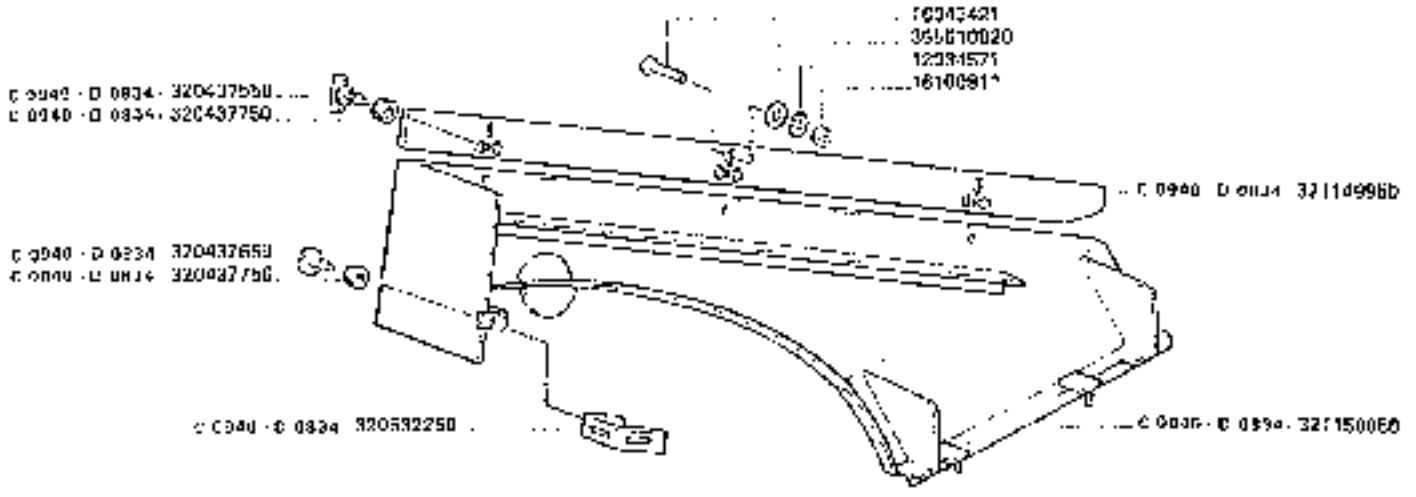

C 0940	[illegible]	[illegible]
	[illegible]	[illegible]
D 0834	[illegible]	[illegible]
	[illegible]	[illegible]

3650-3650R
3750-3750R

PROTEZIONE VARIATORE BATTITORE

Protecteur variateur de batteur
Schutzblech [illegible]

Drum variator guard
Protection variador del cilindro

D 4/1

https://www.tractormanualpdf.info/

MODIF.	ANT. MODIF.	N. ORDIN.	U	DENOMINAZIONE	DESIGNATION	BENENNUNG	DESCRIPTION	DENOMINACIONES
		12034571	3	ROSETTA ELASTICA	RONDELLE W	FEDERSCHEIBE	SPRING WASHER	ARANDELA ELASTICA
		16043421	3	VITE	VIS	SCHRAUBE	SCREW	TORNILLO
		16100811	3	DADO	ECROU	MUTTER	NUT	TUERCA
C 0940	D 0931	320437550	3	CLIPS AD ALETTA	CLIQUETS	ARRETIERUNG	CLIPS	CLIPS
C 0940	D 0931	320437650	1	CLIPS A INTAGLIO	CLIQUETS	ARRETIERUNG	CLIPS	CLIPS
C 0940	D 0931	320437750	2	GOMMINO	CAOUTCHOUC	GUMMI	RUBBER	GOMA
C 0940	D 0931	320532250	1	SQUADRETTA ANCOR.	SUPPORT	HALTER	SUPPORT	SOPORTE
C 0940	D 0931	321148950	1	LAMA ATTACCO PROT.	TOLE	PLATTE	PLATE	CHAPA
C 0940	D 0931	321150050	1	PROTEZIONE	PROTECTION	SCHUTZBLECH	GUARD	PROTECCION
		355510820	3	RONDELLA	RONDELLE	SCHEIBE	WASHER	ARANDELA

https://www.tractormanualpdf.info/

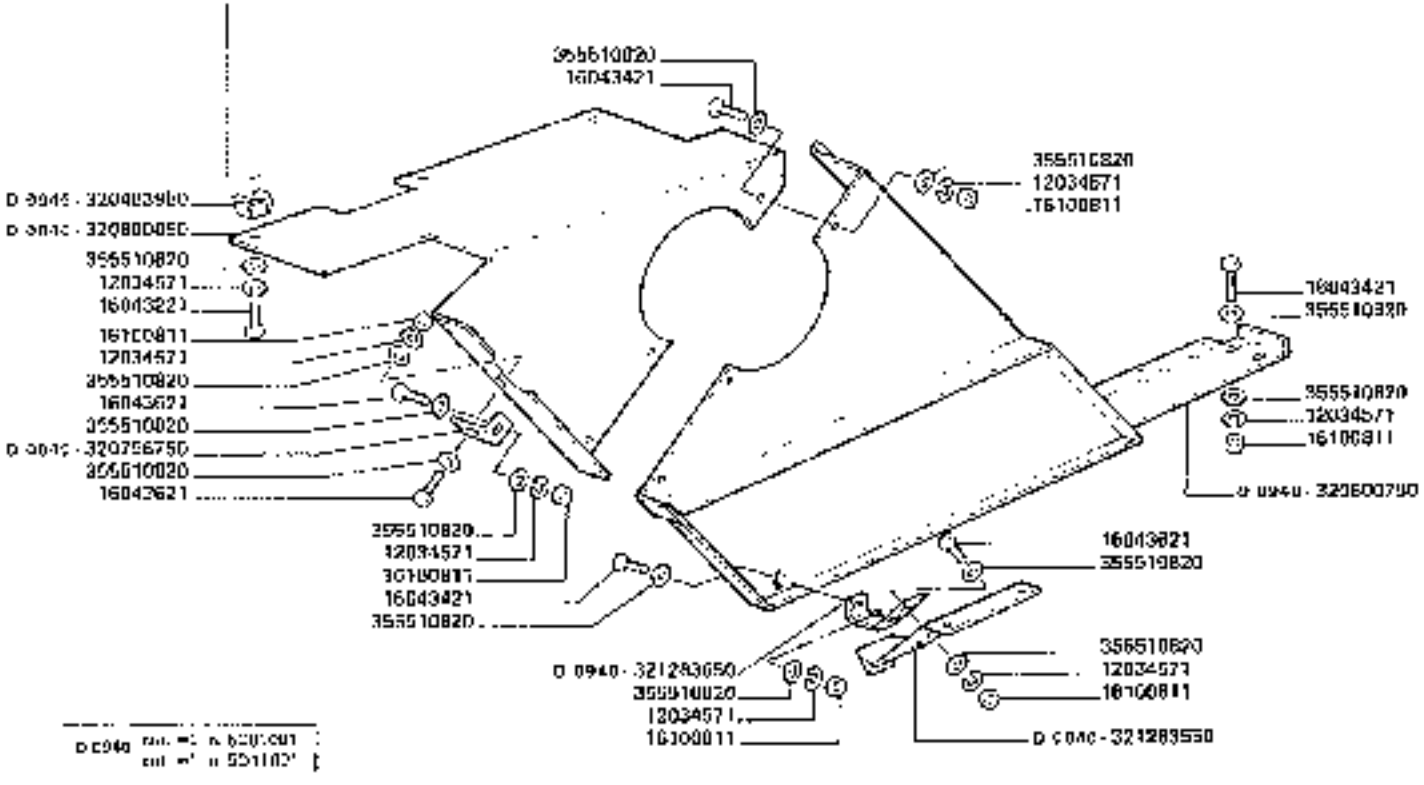

3650-3650R
3750-3750R

PROTEZIONE VARIATORE BATTITORE

Protection variateur du batteur
Schutzhaube [illegible]

Drum variator guard
Protection variateur del cilindro

D4/2

https://www.tractormanualpdf.info/

MODIF.	ANT. MODIF.	N. ORDIN.	Q	DENOMINAZIONE	DESIGNATION	BENENNUNG	DESCRIPTION	DENOMINACIONES
		12034571	14	ROSETTA ELASTICA	RONDELLE W.	FEDERSCHEIBE	SPRING WASHER	ARANDELA ELASTICA
		16043221	3	VITE	VIS	SCHRAUBE	SCREW	TORNILLO
		16043421	7	VITE	VIS	SCHRAUBE	SCREW	TORNILLO
		16043621	4	VITE	VIS	SCHRAUBE	SCREW	TORNILLO
		16160811	11	DADO	ECROU	MUTTER	NUT	TUERCA
		320463950	3	DADO	ECROU	MUTTER	NUT	TUERCA
D 0040		320796750	1	SOLADRETTA	EQUERRE	HALTER	BRACKET	APOYO
D 0040		320800750	1	PROTEZIONE INF.	PROTECTION	SCHUTZBLECH	GUARD	PROTECCION
D 0040		320800950	1	PROTEZIONE SUP.	PROTECTION	SCHUTZBLECH	GUARD	PROTECCION
D 0040		321283550	1	MENSOLA ANT.	SUPPORT	HALTER	SUPPORT	SOPORTE
D 0040		321283550	1	ELEM. ATTACCO PROTEZ.	EQUERRE	HALTER	BRACKET	APOYO
		356510920	25	RONDELLA	RONDELLE	SCHEIBE	WASHER	ARANDELA

https://www.tractormanualpdf.info/

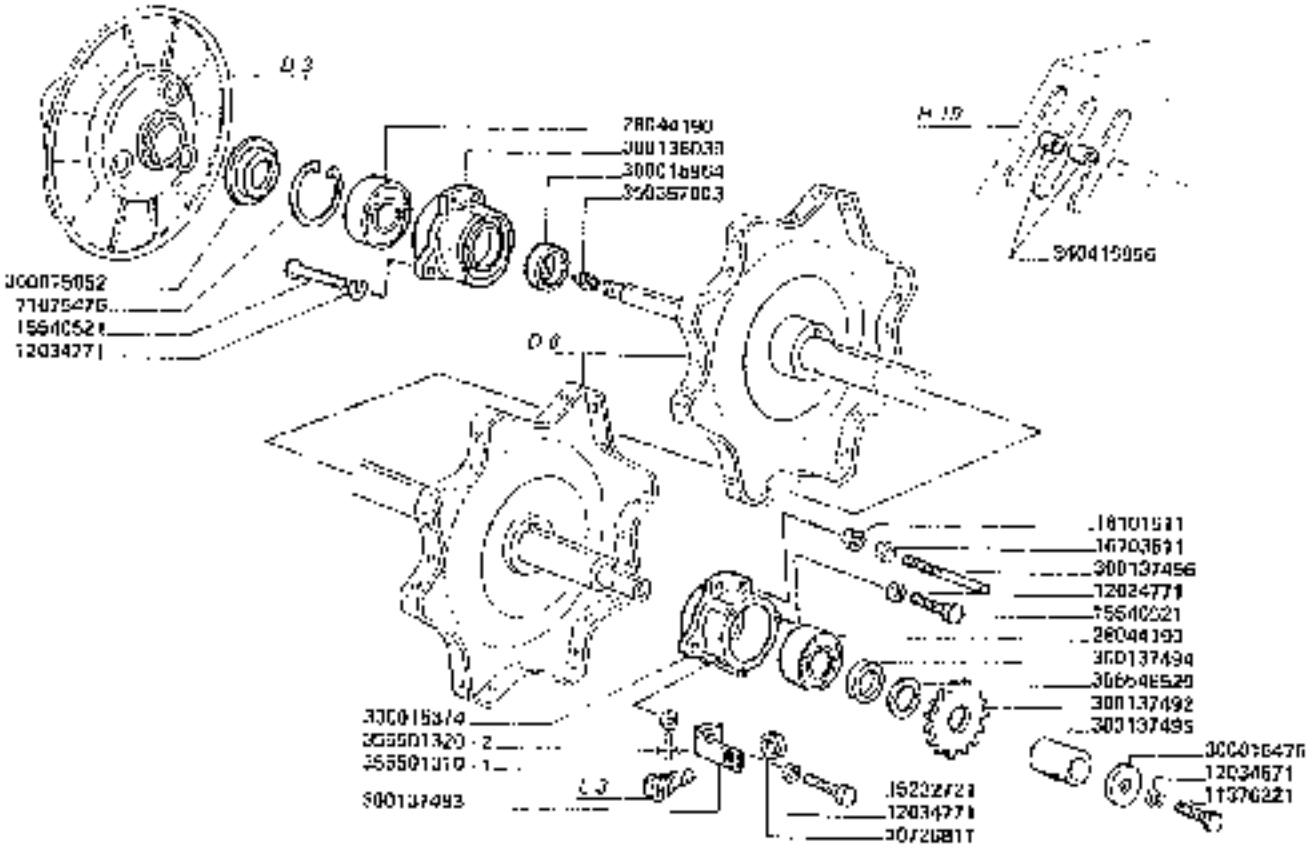

3650-3650R

SUPPORTI BATTITORE

Supports battuti
Drum supports
Soporte del cilindro

D5.A1

https://www.tractormanualpdf.info/

VOCIF.	ANT. MODIF.	N. CODIN.	Q	DENOMINAZIONE	DESIGNATION	BENENNUNG	DESCRIPTION	DENOMINACIONES
		10726011	1	DADO	ECROU	MUTTER	NUT	TUERCA
		11075476	1	ANELLO ELASTICO	ANNEAU	SICHERUNGSRING	LOCKRING	ANILLO DE FREGO
		11376221	1	VITE	VIS	SCHRAUBE	SCREW	TORNILLO
		12034771	5	ROSETTA ELASTICA	RONDELLE W	FEDERSCHEIBE	SPRING WASHER	ARANDELA ELASTICA
		12034871	1	ROSETTA ELASTICA	RONDELLE W	FEDERSCHE-BE	SPRING WASHER	ARANDELA ELASTICA
		15732721	1	VITE	VIS	SCHRAUBE	SCREW	TORNILLO
		15540521	4	VITE	VIS	SCHRAUBE	SCREW	TORNILLO
		16101511	1	DADO	ECROU	MUTTER	NUT	TUERCA
		16303011	1	DADO	ECROU	MUTTER	NUT	TUERCA
		28044190	2	CUSCINETTO	ROULEMENT	LAGER	BEARING	RODAMIENTO
		300015374	1	SUPPORTO S.	SUPPORT	HALTERUNG	SUPPORT	SOPORTE
		300015476	1	RONDELLA	RONDELLE	SCHEIBE	WASHER	ARANDELA
		300015552	1	RONDELLA	RONDELLE	SCHEIBE	WASHER	ARANDELA
		300015564	1	ANELLO	ANNEAU	RING	RING	ANILLO
		300136039	1	SUPPORTO U	SUPPORT	HALTERUNG	SUPPORT	SOPORTE
		300137492	1	DISCO	DISQUE	SCHEIBE	DISC	DISCO
		300137493	1	SUPPORTO SENSORE	SUPPORT	HALTER	SUPPORT	SOPORTE
		300137494	1	DISTANZIATORE	ENTRETOISE	DISTANZSTUECK	SPACER	ESPACIADOR
		300137495	1	DISTANZIATORE	ENTRETOISE	DISTANZSTUECK	SPACER	ESPACIADOR
		300137496	1	PERNO	AXE	BOLZEN	PIN	EJE
		360115855	2	DISTANZIATORE	ENTRETOISE	DISTANZSTUCK	SPACER	ESPACIADOR
		360057003	1	INGRASSATORE	GRAISSEUR	SCHMIERNIPPEL	GREASE NIPPLE	ENGRASADOR
		365501310	1	RONDELLA	RONDELLE	SCHEIBE	WASHER	ARANDELA
		365501320	1	RONDELLA	RONDELLE	SCHEIBE	WASHER	ARANDELA
		365546520	1	RONDELLA	RONDELLE	SCHEIBE	WASHER	ARANDELA

https://www.tractormanualpdf.info/

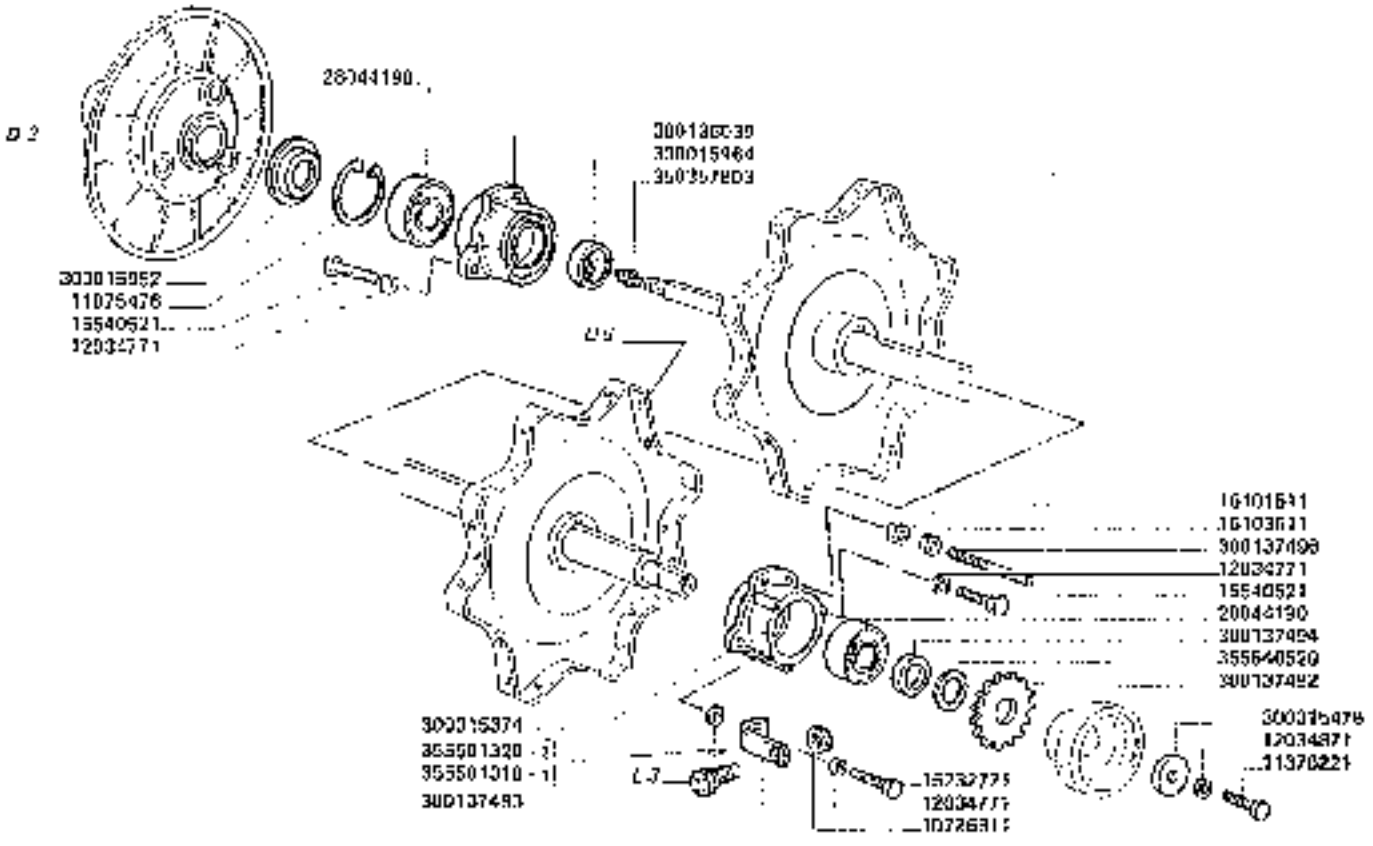

SUPPORTI BATTITORE

Supports battery
Drechtrommelsteuning

Drum supports
Soporte del cilindro

3750-3750R

D5.B1

https://www.tractormanualpdf.info/

MODIF.	ART. MODIF.	N. ORDIN.	Q	DENOMINAZIONE	DESIGNATION	BENENNUNG	DESCRIPTION	DENOMINACIONES
		10726011	1	DADO	DOUBLE	MUTTER	NUT	TUERCA
		11075476	1	ANELLO ELASTICO	ARRETOIR	SICHERUNGSRING	LOCKRING	ANILLO DE FRENO
		11376221	1	VITE	VIS	SCHRAUBE	SCREW	TORNILLO
		12034721	5	ROSETTA ELASTICA	RONDELLE W	FEDERSCHEIBE	SPRING WASHER	ARANDELA ELASTICA
		12034871	1	ROSETTA ELASTICA	RONDELLE W	FEDERSCHEIBE	SPRING WASHER	ARANDELA ELASTICA
		15232221	1	VITE	VIS	SCHRAUBE	SCREW	TORNILLO
		15540521	4	VITE	VIS	SCHRAUBE	SCREW	TORNILLO
		16101571	1	DADO	ECROU	MUTTER	NUT	TUERCA
		16103641	1	DADO	ECROU	MUTTER	NUT	TUERCA
		26044190	2	CUSCINETTO	ROULEMENT	LAGER	BEARING	RODAMIENTO
		300016374	1	SUPPORTO G.	SUPPORT	HALTERUNG	SUPPORT	SOPORTE
		300015476	1	RONDELLA	RONDELLE	SCHEIBE	WASHER	ARANDELA
		300016062	1	RONDELLA	RONDELLE	SCHEIBE	WASHER	ARANDELA
		300016081	1	RONDELLA	RONDELLE	SCHEIBE	WASHER	ARANDELA
		300136035	1	SUPPORTO D.	SUPPORT	HALTERUNG	SUPPORT	SOPORTE
		300137492	1	DISCO	DISQUE	SCHEIBE	DISC	DISCO
		300137493	1	SUPPORTO SENSORE	SUPPORT	HALTER	SUPPORT	SOPORTE
		300137494	1	DISTANZIATORE	ENTRETOISE	DISTANZSTUECK	SPACER	ESPACIADOR
		300137496	1	PERNO	AXE	BOLZEN	PIN	PASADOR
		350357003	1	INGRASSATORE	GRAISSEUR	SCHMIERNIPPEL	GREASE NIPPLE	ENGRASADOR
		355501370	1	RONDELLA	RONDELLE	SCHEIBE	WASHER	ARANDELA
		355501320	1	RONDELLA	RONDELLE	SCHEIBE	WASHER	ARANDELA
		356646520	1	RONDELLA	RONDELLE	SCHEIBE	WASHER	ARANDELA

https://www.tractormanualpdf.info/

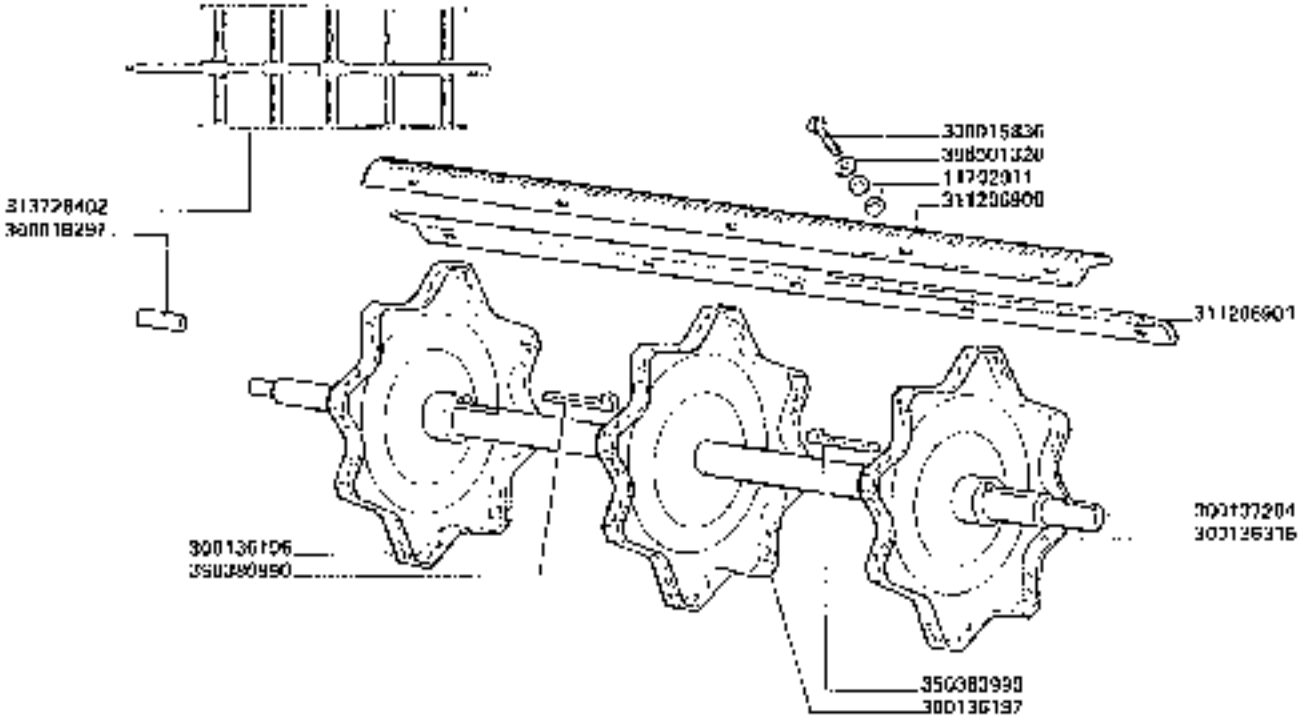

3650

BATTITORE A SPRANGHE

Batteur à barres
Drechtenwand met leisten

Drum with bars
Cilindro de barras

D6.A1

https://www.tractormanualpdf.info/

MODIF.	ANT. MODIF.	N. ORDIN.	Q	DENOMINAZIONE	DESIGNATION	BENENNUNG	DESCRIPTION	DENOMINACIONES
		11702911	(000)	CADO	ECROU	MUTTER	NUT	TUERCA
		300015036	(40)	VITE	VIS	SCHRAUBE	SCREW	TORNILLO
		300018297	(1)	SPESSORE REGOLAZ.	CALE DE REGLAGE	DISTANZSTUECK	ADJUSTING SHIM	ESPESOR DE REG.
		300135196	(2)	SUPPORTO A STELLA	SUPPORT	HALTERUNG	SUPPORT	SOPORTE
		300135197	(2)	SUPPORTO A STELLA	SUPPORT	HALTERUNG	SUPPORT	SOPORTE
		300136316	(1)	SUPPORTO A STELLA	SUPPORT	HALTERUNG	SUPPORT	SOPORTE
		300137284	(1)	ALBERO	ARBRE	WELLE	SHAFT	ARBOL
		311205900	(2)	COPPIA SPRANGHE D.	BARTE NERVUREE	SCHLAGLEISTE	RASP BAR	BARRAS
		311206901	(2)	COPPIA SPRANGHE S.	BARTE NERVUREE	SCHLAGLEISTE	RASP BAR	BARRAS
		313728402	(1)	COMPL. BATTITORE	BATTEUR EPT	DRESCHTROMMEL KPL	CYLINDER, ASSY	CONT. CILINDRO
		350380900	(3)	CHIAVETTA	CLAVETTE	KEIL	KEY	CHAVETA
		355501320	(40)	RONDELLA	RONDELLE	SCHEIBE	WASHER	ARANDELA

https://www.tractormanualpdf.info/

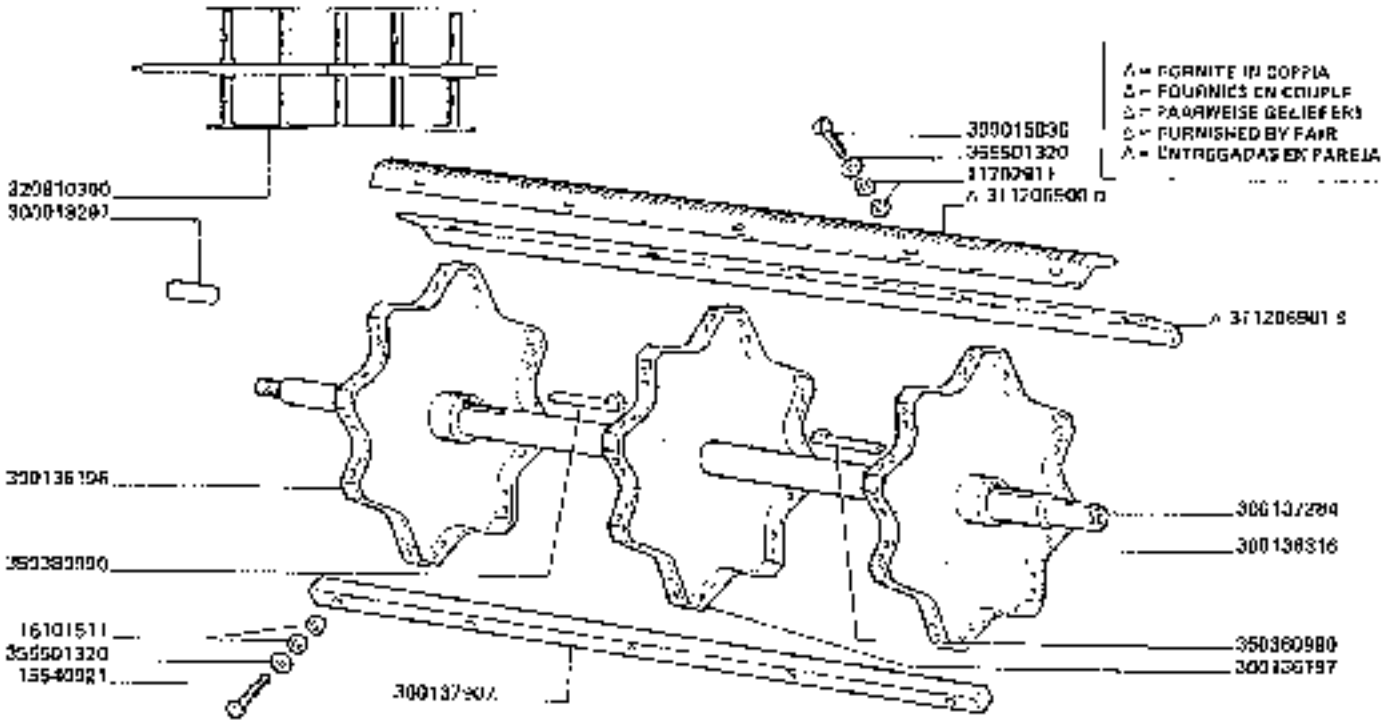

BATTITORE A SPRANGHE

Batteur à barres
Drum with bars
Cilindro de barras

D6.A2

3750

https://www.tractormanualpdf.info/

MOD F.	ANT. MOD F.	N. ORDINE	Q	DENOMINAZIONE	DESIGNATION	DENOMINATION	DESCRIPTION	DENOMINACIONES
		11702911	(6)	DADO	ECROU	MUTTER	NUT	TUERCA
		16640021	(4)	VITE	VIS	SCHRAUBE	SCREW	TORNILLO
		16701511	(8)	DADO	ECROU	MUTTER	NUT	TUERCA
		300016036	(4)	VITE	VIS	SCHRAUBE	SCREW	TORNILLO
		300010957	[illegible]	VITE REGOLAZ.	CALE DE REGLAGE	DISTANZSTUCK	ADJUSTING SHIM	[illegible]
		300136160	(2)	SUPPORTO A STELLA	SUPPORT	HALTERUNG	SUPPORT	SOPORTE
		300136157	(2)	SUPPORTO A STELLA	SUPPORT	HALTERUNG	SUPPORT	SOPORTE
		300120010	(1)	SUPPORTO A STELLA	SUPPORT	HALTERUNG	SUPPORT	SOPORTE
		300137264	(1)	ALBERO	ARBRE	WELLE	SHAFT	ARBOL
		300127067	(1)	SPRANGA DI APPOGGIO	BARRE	LEISTE	BAR	BARRA
		311206900	(2)	COPPIA SPRANGHE D.	BATTE NERVURÉE	SCHLAGLEISTE	RASPBAR	BARRAS
		311206901	(2)	COPPIA SPRANGHE S.	BATTE NERVURÉE	SCHLAGLEISTE	RASPBAR	BARRAS
		320810000	(1)	COMPL. BATTITORE	BATTEUR COMPL.	DRESCHTRUMMEL KPL.	CYLINDER, ASSY	CONJ. CILINDRO
		350380000	(3)	CHIAVETTA	CLAVETTE	KEIL	KEY	CHAVETA
		300507320	(4)	RONDELLA	RONDELLE	SCHEIBE	WASHER	ARANDELA
		355501320	(4)	RONDELLA	RONDELLE	SCHEIBE	WASHER	ARANDELA

https://www.tractormanualpdf.info/

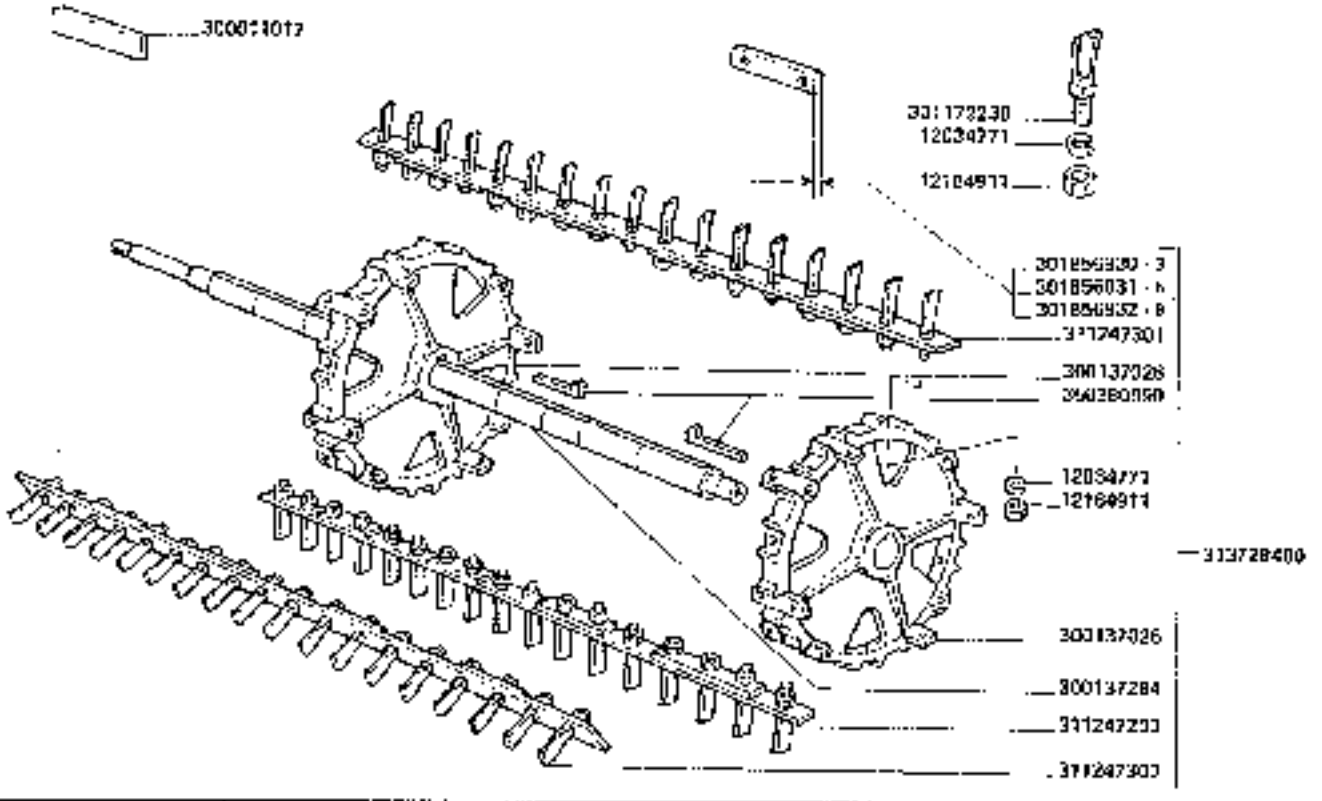

3650R
3750R

BATTITORE A DENTI

Battitore a denti
Schlagdraschmaschinenwalze

Peg drum
Cilindro de dientes

D6.B1

https://www.tractormanualpdf.info/

MODIF.	ANT. MODIF.	N. ORDIN.	Q	DENOMINAZIONE	DESIGNATION	BENENNUNG	DESCRIPTION	DENOMINACIONES
		12034771		ROSETTA ELASTICA	RONDELLE W	FEDERSCHEIBE	SPRING WASHER	ARANDELA ELASTICA
		12034771	(100)	ROSETTA ELASTICA	RONDELLE W	FEDERSCHEIBE	SPRING WASHER	ARANDELA ELASTICA
		12164911		DADO	ECROU	MUTTER	NUT	TUERCA
		12164911	(100)	DADO	ECROU	MUTTER	NUT	TUERCA
		300137017		SPESSORE REGOLAZ.	CALE DE REGLAGE	DISTANZSTUECK	ADJUSTING SHIM	ESPESOR DE REGOL.
		300137020	(5)	SUPPORTO A STELLA	SUPPORT	HALTERUNG	SUPPORT	SOPORTE
		300137284	(1)	ALBERO BATTITORE	ARBRE	WELLE	SHAFT	ARBOL
		301172230		DENTE	DENT	ZAHN	SPIKE-TOOTH	DIENTE
		301856930	(1)	SPESSORE BILANC.	CALE D'EPAISSEUR	DISTANZSTUECK	SHIM	ESPESOR
		301856931	(1)	SPESSORE BILANC.	CALE D'EPAISSEUR	DISTANZSTUECK	SHIM	ESPESUR
		301856932	(1)	SPESSORE BILANC.	CALE D'EPAISSEUR	DISTANZSTUECK	SHIM	ESPESUR
		311247200	(4)	COMPL. SPRANGA CENTR.	BATTE CPT	SCHLAGLEISTE	RASPBAR, ASSY	CONJ. BARRA
		311247300	(4)	COMPL. SPRANGA D.	BATTE CPT	SCHLAGLEISTE	RASPBAR, ASSY	CONJ. BARRA
		311247301	(4)	COMPL. SPRANGA S.	BATTE CPT	SCHLAGLEISTE	RASPBAR, ASSY	CONJ. BARRA
		313228400		COMPL. BATTITORE	BATTEUR CPT	DRESCHTROMMEL	DRUM, ASSY	CONJ. CILINDRO
		350360980	(5)	CHIAVETTA	CLAVETTE	KEIL	KEY	CHAVETA

https://www.tractormanualpdf.info/

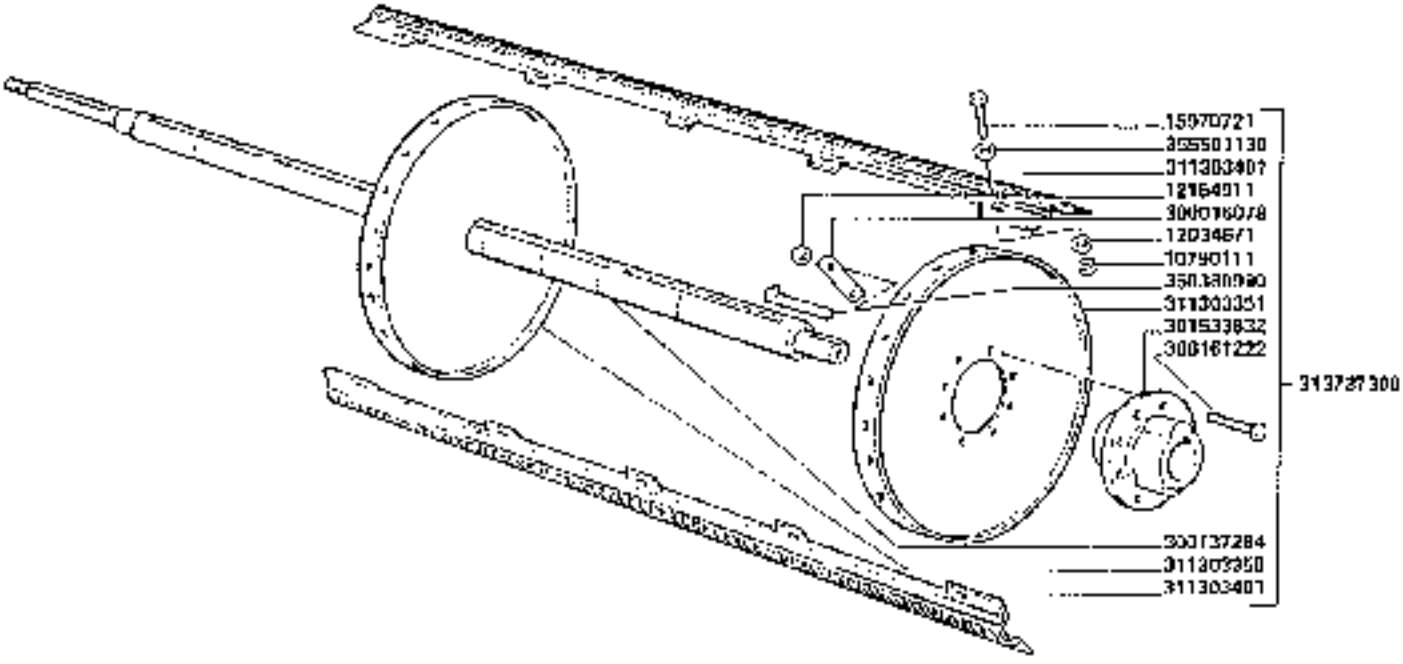

3650
3750

BATTITORE TRIFOGLIO INCARNATO

Batteur trèfle rouge
Drescharmonica [illegible]

Drum for red clover
Cilindro trifolio encarnado

D6.C1

https://www.tractormanualpdf.info/

LAVERDA 3690 3750 (03/87) D.S.C.I. [illegible] 1

MODIF.	AKT. MODIF.	K. ORDIN	Q	DENOMINAZIONE	DESIGNATION	BENENNUNG	DESCRIPTION	DENOMINACIONES
		10790111	(100)	DADO	ECROU	MUTTER	NUT	TUERCA
		12034671	(100)	ROSETTA ELASTICA	RONDELLE W	FEDERSCHEIBE	SPRING WASHER	ARANDELA ELASTICA
		12164911	(24)	DADO	ECROU	MUTTER	NUT	TUERCA
		15970721	(100)	VITE	VIS	SCHRAUBE	SCREW	TORNILLO
		300016378	(12)	PIASTRINA SICUREZZA	PLAQUETTE D'ARRET	PLAETTCHEN	PLATE	PLANCHUELA
		300137284	(1)	ALBERO	ARBRE	WELLE	SHAFT	ARBOL
		301033832	(3)	MOZZO SUPPORT	MOYEU	NABE	HUB	CUBO
		311303350	(2)	SUPPORTO SPRANGHE	SUPPORT	HALTERUNG	SUPPORT	SOPORTE
		311303351	(3)	SUPPORTO SPRANGHE	SUPPORT	HALTERUNG	SUPPORT	SOPORTE
		311303401	(5)	CORPO SPRANGHE U.S.	BATTE NERVUREE	SCHLAGLEISTEN	BASP BAR	BARRAS
		313737300	1	COMPL. BATTITORE	BATTEUR CPT	GRESCHTROMMEL KPL	DRUM, ASSY	CONJ. CILINDRO
		350360990	(3)	CHIAVETTA	CLAVETTE	KEIL	KEY	CHAVETA
		355501130	(100)	RONDELLA	RONDELLE	SCHEIBE	WASHER	ARANDELA
		360161222	(24)	VITE	VIS	SCHRAUBE	SCREW	TORNILLO

https://www.tractormanualpdf.info/

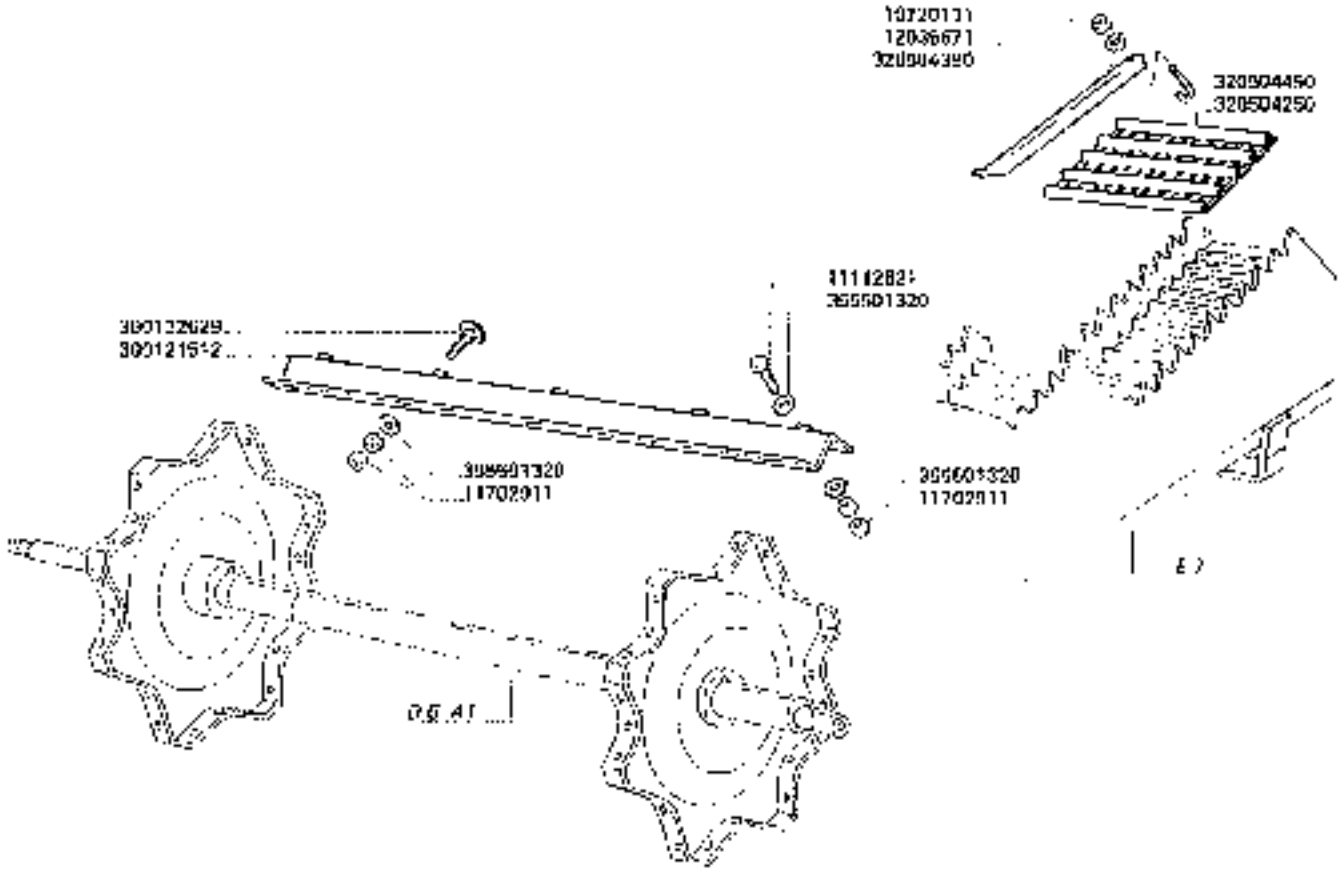

3650
3750

SPRANGHE MAIS-MIX

Buttes mais-mix
Lesion mais-mix

Bars mais mix
Barres mais mix

D6.D1

https://www.tractormanualpdf.info/

MODIF.	ANT. MODIF.	N. ORDIN	Q	DENOMINAZIONE	DESIGNATION	BENENNUNG	DESCRIPTION	DENOMINACIONES
		10720111	20	DADO	ECROU	MUTTER	NUT	TUERCA
		11112621	40	VITE	VIS	SCHRAUBE	SCREW	TORNILLO
		11702917	150	DADO	ECROU	MUTTER	NUT	TUERCA
		12035671	30	ROSETTA ELASTICA	RONDELLE W	FEDERSCHEIBE	SPRING WASHER	ARANDELA ELASTICA
		300121512	0	SPRANGA SUPPLEM.	BATTE SUPPLEM.	ZUSATZLEISTE	ADDITIONAL BAR	BARRA SUPLEM.
		300132620	40	VITE	VIS	SCHRAUBE	SCREW	TORNILLO
		320504250	10	GRIGLIA 2° STRAMPA	GRILLE	DRAHTBELAG	MESH	MALLA
		320504350	20	LEVA BLOCC.	LEVIER	HEBEL	LEVER	PALANCA
		320504450	20	GANCIO	CROCHET	HAKEN	HOOK	GANCHO
		355501320	120	RONDELLA	RONDELLE	SCHEIBE	WASHER	ARANDELA

https://www.tractormanualpdf.info/

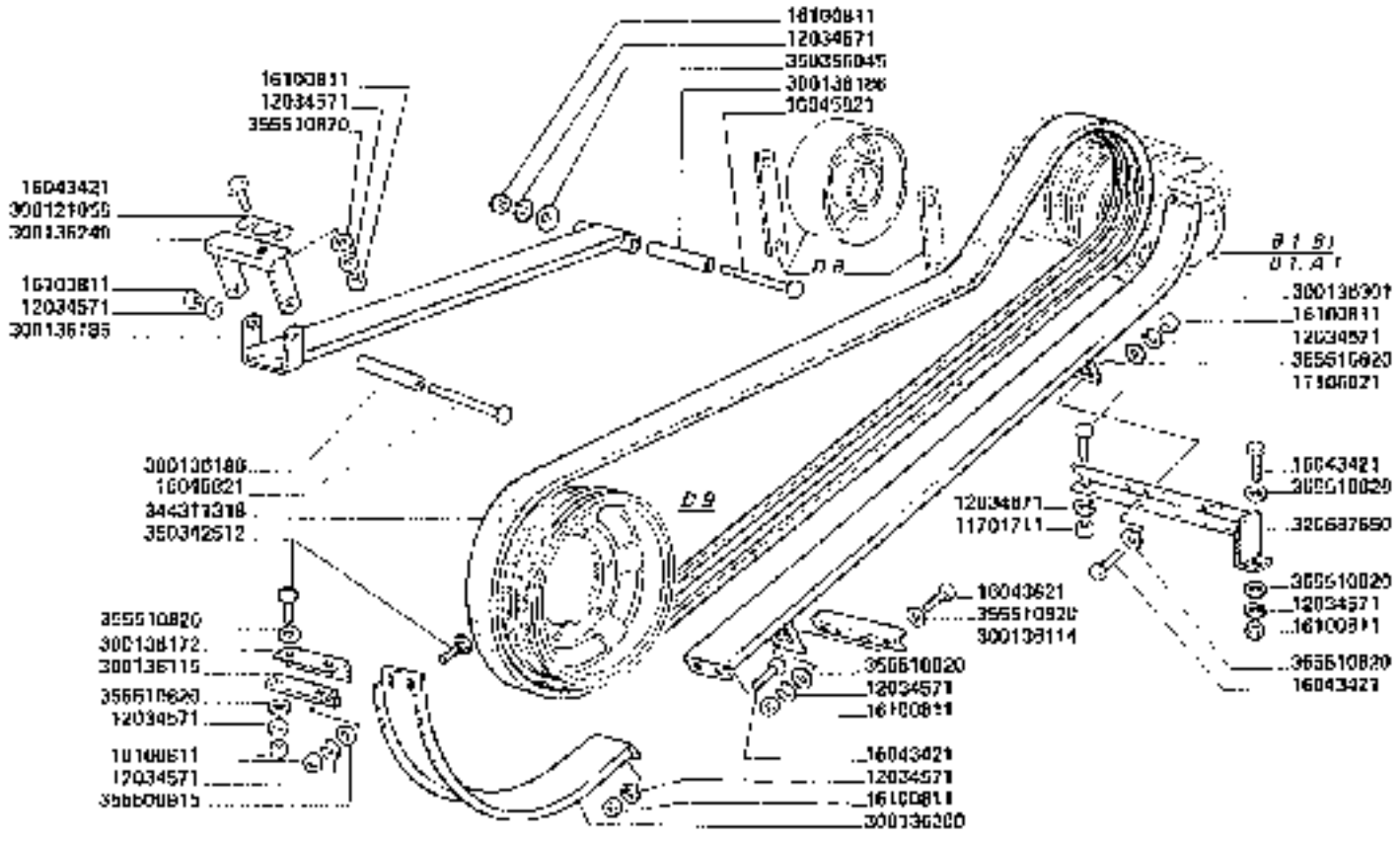

3650-3650R
3750-3750R

TRASMISSIONE APPARATO TREBBIANTE

Transmission aux organes de battage
Dreschwerk [illegible]

Threshing mechanism drive
Transmission aparado de trilla

D7

https://www.tractormanualpdf.info/

MODIF.	ANT. MODIF.	N. ORDINE	D	DENOMINAZIONE	DESIGNATION	BENENNUNG	DESCRIPTION	DENOMINACIONES
		11108021	1	VITE	VIS	SCHRAUBE	SCREW	TORNILLO
		11701731	1	DADO	ECROU	MUTTER	NUT	TUERCA
		12034571	11	ROSETTA ELASTICA	RONDELLE W	FEDERSCHEIBE	SPRING WASHER	ARANDELA ELASTICA
		12034671	1	ROSETTA ELASTICA	RONDELLE W	FEDERSCHEIBE	SPRING WASHER	ARANDELA ELASTICA
		16043821	6	VITE	VIS	SCHRAUBE	SCREW	TORNILLO
		16043821	4	VITE	VIS	SCHRAUBE	SCREW	TORNILLO
		16045821	2	VITE	VIS	SCHRAUBE	SCREW	TORNILLO
		16100811	14	DADO	ECROU	MUTTER	NUT	TUERCA
		300127055	1	SPESSORE	EPAISSEUR	DISTANZSTUCK	SHIM	ESPESOR
		300136114	1	SUPPORTO INF. PATTINO	SUPPORT	HALTERUNG	SUPPORT	SOPORTE
		300136115	1	SUPPORTO PATTINO	SUPPORT	HALTERUNG	SUPPORT	SOPORTE
		300136172	1	LAMIERA	TOLE	BLECH	PLATE	CHAPA
		300136185	1	PATTINO	PATIN	GLEITSCHIENE	SHOE	PATIN
		300136186	2	DISTANZIALINO	ENTRETOISE	DISTANZSTUCK	SPACER	ESPACIADOR
		300136249	1	SUPPORTO POST.	SUPPORT	HALTERUNG	SUPPORT	SOPORTE
		300136300	1	PATTINO INF.	PATIN	GLEITSCHIENE	SHOE	PATIN
		300136301	1	PATTINO SUP.	PATIN	GLEITSCHIENE	SHOE	PATIN
		320687650	1	ANGOLARE ANT. SUPP.	SUPPORT	HALTERUNG	SUPPORT	SOPORTE
		344311318	1	CINGHIA	COURROIE	RIEMEN	BELT	CORREA
		350342512	6	VITE	VIS	SCHRAUBE	SCREW	TORNILLO
		350356045	1	MOLLA A TAZZA	RESSORTE	FEDER	SPRING	RESORTE
		355500915	2	RONDELLA	RONDELLE	SCHEIBE	WASHER	ARANDELA
		355510820	15	RONDELLA	RONDELLE	SCHEIBE	WASHER	ARANDELA

https://www.tractormanualpdf.info/

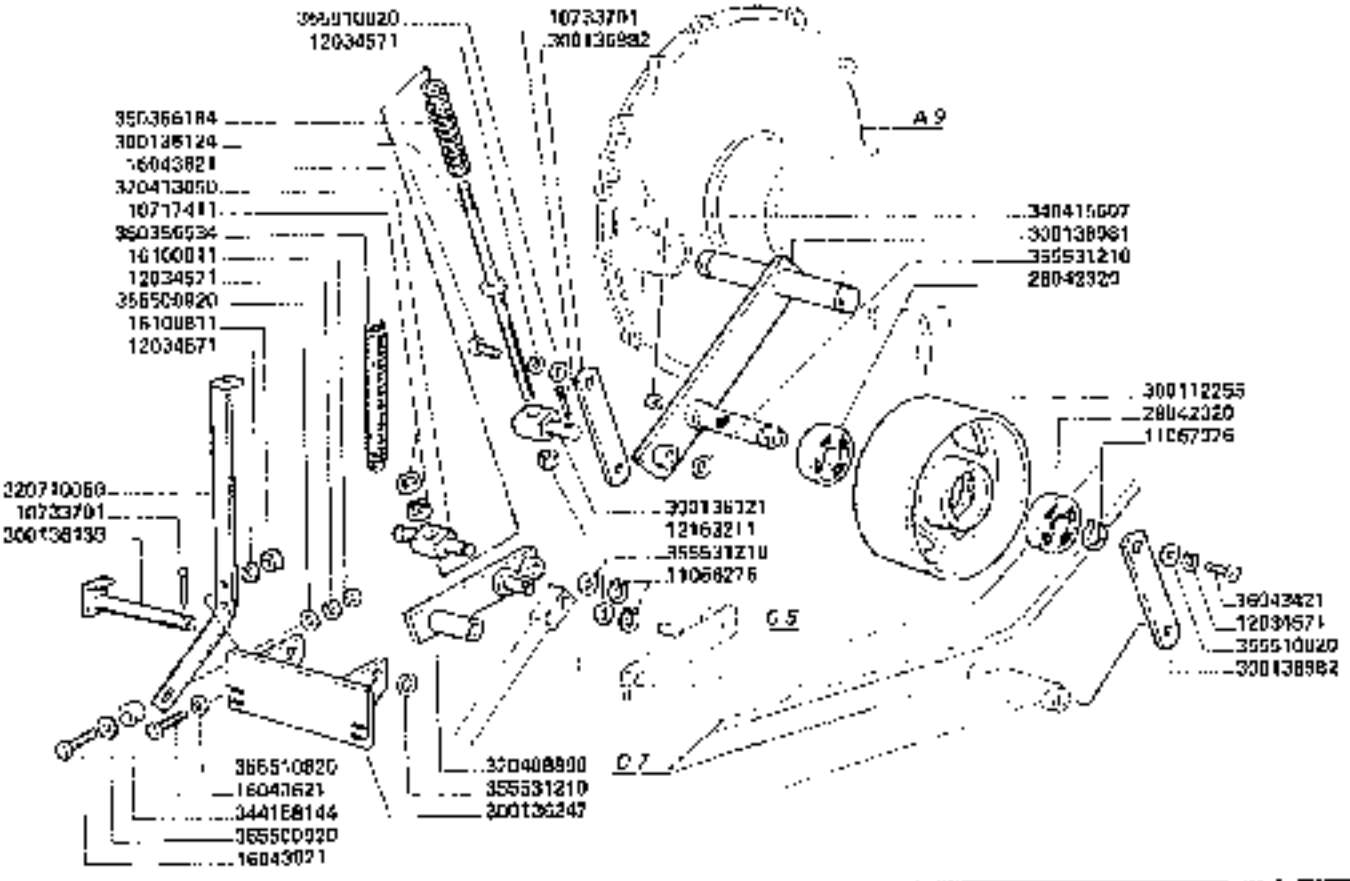

3650-3650R
3750-3750R

INNESTO APPARATO TREBBIANTE

Embrayage complet de battage
Dreschwerkkupplung

Threshing mechanism drive
Conexion aparato de trilla

D8

https://www.tractormanualpdf.info/

MODIF.	ANT. MODIF.	N. ORDIN.	Q	DENOMINAZIONE	DESIGNATION	BENENNUNG	DESCRIPTION	DENOMINACIONES
		10717413	2	DADO	ECROU	MUTTER	NUT	TUERCA
		10733701	2	COPIGLIA	GOUPILLE FENDUE	SPLINT	COTTER PIN	PASADOR ABIERTO
		11056276	3	ANELLO ELASTICO	ARRETOIR	SICHERUNGSRING	LOCKRING	ANILLO DE FRENO
		11037378	1	ANELLO ELASTICO	ARRETOIR	SICHERUNGSRING	LOCKRING	ANILLO DE FRENO
		12034577	5	ROSETTA ELASTICA	RONDELLE W.	FEDERSCHEIBE	SPRING WASHER	ARANDELA ELASTICA
		12163211	1	DADO	ECROU	MUTTER	NUT	TUERCA
		16043421	1	VITE	VIS	SCHRAUBE	SCREW	TORNILLO
		16043621	1	VITE	VIS	SCHRAUBE	SCREW	TORNILLO
		16043821	7	VITE	VIS	SCHRAUBE	SCREW	TORNILLO
		16100811	3	DADO	ECROU	MUTTER	NUT	TUERCA
		29042320	2	CUSCINETTO	ROULEMENT	LAGER	BEARING	RODAMIENTO
		300112265	1	TENDITORE CINGHIA	POULIE TENDEUR	SPANNROLLE	BELT TENSIONER	POLEA DE TENSOR
		300136121	1	NOCE	NOIX	LAGER	BEARING	NUEZ
		300136124	1	TIRANTE	TIRANT	SPANNSCHRAUBE	TIE ROD	TIRANTE
		300136139	1	PERNO	AXE	BOLZEN	PIN	EJE
		300136247	1	SUPPORTO LEVE	SUPPORT	HALTERUNG	SUPPORT	SOPORTE
		300136981	1	SUPPORTO TENDITORE	SUPPORT	HALTERUNG	SUPPORT	SOPORTE
		300136982	2	SUPPORTO ANT.	SUPPORT	HALTERUNG	SUPPORT	SOPORTE
		320408950	1	LEVA	LEVIER	HEBEL	LEVER	PALANCA
		320413950	1	NOCE	NOIX	LAGER	BEARING	NUEZ
		320710350	1	ANGOLARE ANC. MOLLA	ANGULAIRE	WINKEL	ANGLE	ANGULO
		340015007	1	BOCCOLA	DOUILLE	BUCHSE	BUSH	CASQUILLO
		344158144	1	DISTANZIATORE	ENTRETOISE	DISTANZSTUECK	SPACER	ESPACIADOR
		360366104	1	MOLLA	RESSORT	FEDER	SPRING	RESORTE
		360356534	1	MOLLA	RESSORT	FEDER	SPRING	RESORTE
		365530920	7	RONDELLA	RONDELLE	SCHEIBE	WASHER	ARANDELA
		365510820	0	RONDELLA	RONDELLE	SCHEIBE	WASHER	ARANDELA
		369531210	4	RONDELLA	RONDELLE	SCHEIBE	WASHER	ARANDELA

https://www.tractormanualpdf.info/

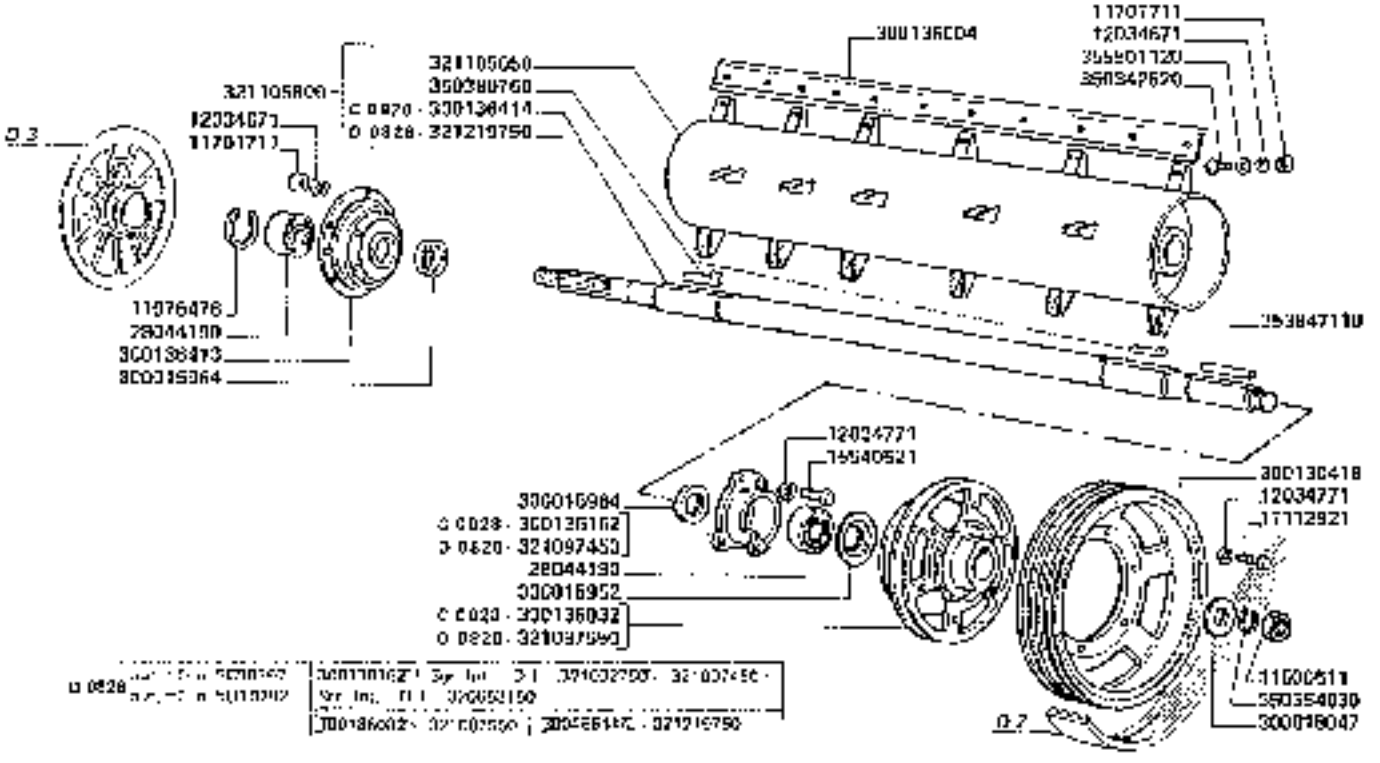

3650-3650R 3750-3750R	POSTDATTITORE Two pads Sprohlfitrommel Bruter behind drum Deflector de sauto	D9

https://www.tractormanualpdf.info/

MODIF	ANT MODIF.	N. ORDIN.	Q	DENOMINAZIONE	DESIGNATION	BENENNUNG	DESCRIPTION	DENOMINACIONES
		11075476	1	ANELLO ELASTICO	ANREFFOIR	SICHERRINGSRING	LOCKING	ANILLO DE FRENO
		11112821	6	VITE	VIS	SCHRAUBE	SCREW	TORNILLO
		11701711	20	DADO	ECROU	MUTTER	NUT	TUERCA
		12034571	28	ROSETTA ELASTICA	RONDELLE W	FEDERSCHEIBE	SPRING WASHER	ARANDELA ELASTICA
		12034771	8	ROSETTA ELASTICA	RONDELLE W	FEDERSCHEIBE	SPRING WASHER	ARANDELA ELASTICA
		15500511	1	DADO	ECROU	MUTTER	NUT	TUERCA
		15540521	2	VITE	VIS	SCHRAUBE	SCREW	TORNILLO
		26044190	2	CUSCINETTO	ROULEMENT	LAGER	BEARING	ROLAMIENTO
		300015962	1	RONDELLA	RONDELLE	SCHEIBE	WASHER	ARANDELA
		300015964	2	RONDELLA	RONDELLE	SCHEIBE	WASHER	ARANDELA
		300018047	1	RONDELLA	RONDELLE	SCHEIBE	WASHER	ARANDELA
		300130418	1	PULEGGIA	POULIE	RIEMENSCHEIBE	PULLEY	POLEA
		300135004	4	PALA POSTGATTITORE	PALE	SCHLAGLEISTE	CROSSPIECE	BARRA
C 0628		300136332	1	MOZZO PULEGGIA	MOYEU	NABE	HUB	CUBO
C 0629		300136102	1	SUPPORTO S.	SUPPORT	HALTERUNG	SUPPORT	SOPORTE
		300136413	1	SUPPORTO D.	SUPPORT	HALTERUNG	SUPPORT	SOPORTE
C 0629		300136414	1	ALBERO	ARBRE	WELLE	SHAFT	ARBOL
C 0020		321037450	1	SUPPORTO S	SUPPORT	HALTERUNG	SUPPORT	SOPORTE
C 0020		321037550	1	MOZZO PULEGGIA	MOYEU	NABE	HUB	CUBO
		321105050	1	POSTGATT TORE	TIRE-PAILLE	STROHLEITTRONMEL	BEATER BEHIND	DEFLECTOR DE SAL.
		321105030	1	CONFL POSTGATTITORE	TIRE PAILLE CPT	STROHLEITTRONMEL KPL	BEATER BEHIND DRUM, ASSY	CONJ DEFLECTOR DE SALIDA
C 0528		321210750	1	ALBERO	ARBRE	WELLE	SHAFT	ARBOL
		350342520	22	VITE	VIS	SCHRAUBE	SCREW	TORNILLO
		350350030	1	ROSETTA ELASTICA	RONDELLE W	FEDERSCHEIBE	SPRING WASHER	ARANDELA ELASTICA
		350380760	10	CHIAVETTA	CLAVETTE	KEIL	KEY	CHAVETA
		353847110	1	LINGUETTA	CLAVETTE	KEIL	KEY	CHAVETA
		355501720	22	RONDELLA	RONDELLE	SCHEIBE	WASHER	ARANDELA

https://www.tractormanualpdf.info/

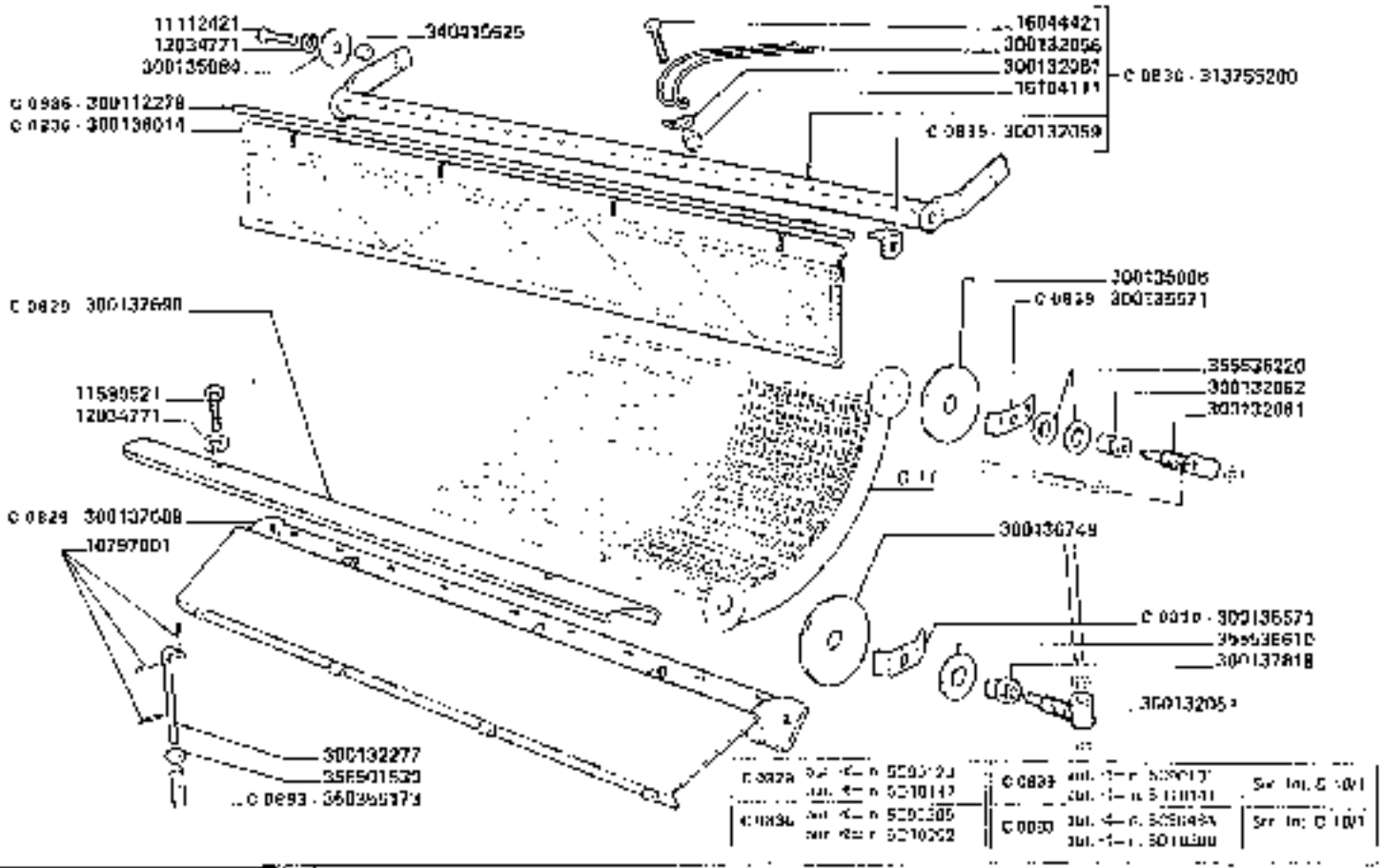

3650-3650R
3750-3750R

IMBOCCO E PETTINE CONTROBATTITORE

Tole d'entrée et pointe du contrebatteur
Leitblech und Fortsatzgleichung

Conveying and concave rake
Embocadura y peine del cuncavo

D10

https://www.tractormanualpdf.info/

MODIF.	ANT.MODIF.	N. ORDIN.	Q	DENOMINAZIONE	DESIGNATION	BENENNUNG	DESCRIPTION	DENOMINACIONES
		10797001	12	COPIGLIA	[illegible]	SPLINT	[illegible]	PASADOR ABIERTO
		11113421	2	VITE	VIS	SCHRAUBE	SCREW	TORNILLO
		11599521	2	VITE	VIS	SCHRAUBE	SCREW	TORNILLO
		12031771	4	RONDELLA MOLLA	RONDELLE V	FEDERSCHEIBE	SPRING WASHER	ARANDELA ELASTICA
		16044421	(25)	VITE	VIS	SCHRAUBE	SCREW	TORNILLO
		16104121	(20)	DADO	ECROU	MUTTER	NUT	TUERCA
C 0032		300172278	1	SPINA	AXE	STIFT	PIN	PASADOR
		300132060	(25)	DENTE PETTINE	DENT DE PEIGNE	KAMMZAHN	HARD FINGER	DIENTE
		300132057	(25)	PIECONTRO DENTE	BARRETTE	VERSTAECKUNG	STIFFENER	PLETINA
C 0034		300132059	(4)	SUPPORTO SPINA	SUPPORT	HALTER	SUPPORT	SOPORTE
		300132061	4	PERNO	AXE	BOLZEN	PIN	EJE
		300132062	2	DADO	ECROU	MUTTER	NUT	TUERCA
		300132277	4	SPINA	AXE	STIFT	PIN	PASADOR
		300135084	2	RONDELLA	RONDELLE	SCHEIBE	WASHER	ARANDELA
		300136000	2	RONDELLA	RONDELLE	SCHEIBE	WASHER	ARANDELA
C 0039		300135577	4	MOLLA	RESSORT	FEDER	SPRING	RESORTE
C 0036		300130014	1	TELA PRENADRAPO	TOILE	GUMMILATT	CANVAS	LONA
		300136749	2	RONDELLA	RONDELLE	SCHEIBE	WASHER	ARANDELA
C 0025		300137699	1	LAMIERA IMBOCCO	TOLE D'ENTREE	EINFLECH	COVERING PLATE	CHAPA DE EMBOCAD
C 0030		300137690	1	CHIUSURA PORTASCI	FERMETURE	ABDECKUNG	COVER	CIERRE
		300137010	2	DADO	ECROU	MUTTER	NUT	TUERCA
C 0036		313755200	1	[illegible]	PEIGNE [illegible]	KAMM [illegible]	COMBAVE FAKE ASSY	COMB PEIGNE
		340415025	2	BOCCOLA	BAGUE	BUCHSE	BUSH	CASQUILLO
C 0030		350256173	4	MOLLA	RESSORT	FEDER	SPRING	RESORTE
		356001630	4	RONDELLA	RONDELLE	SCHEIBE	WASHER	ARANDELA
		356536220	4	RONDELLA	RONDELLE	SCHEIBE	WASHER	ARANDELA
		356536610	2	RONDELLA	RONDELLE	SCHEIBE	WASHER	ARANDELA

https://www.tractormanualpdf.info/

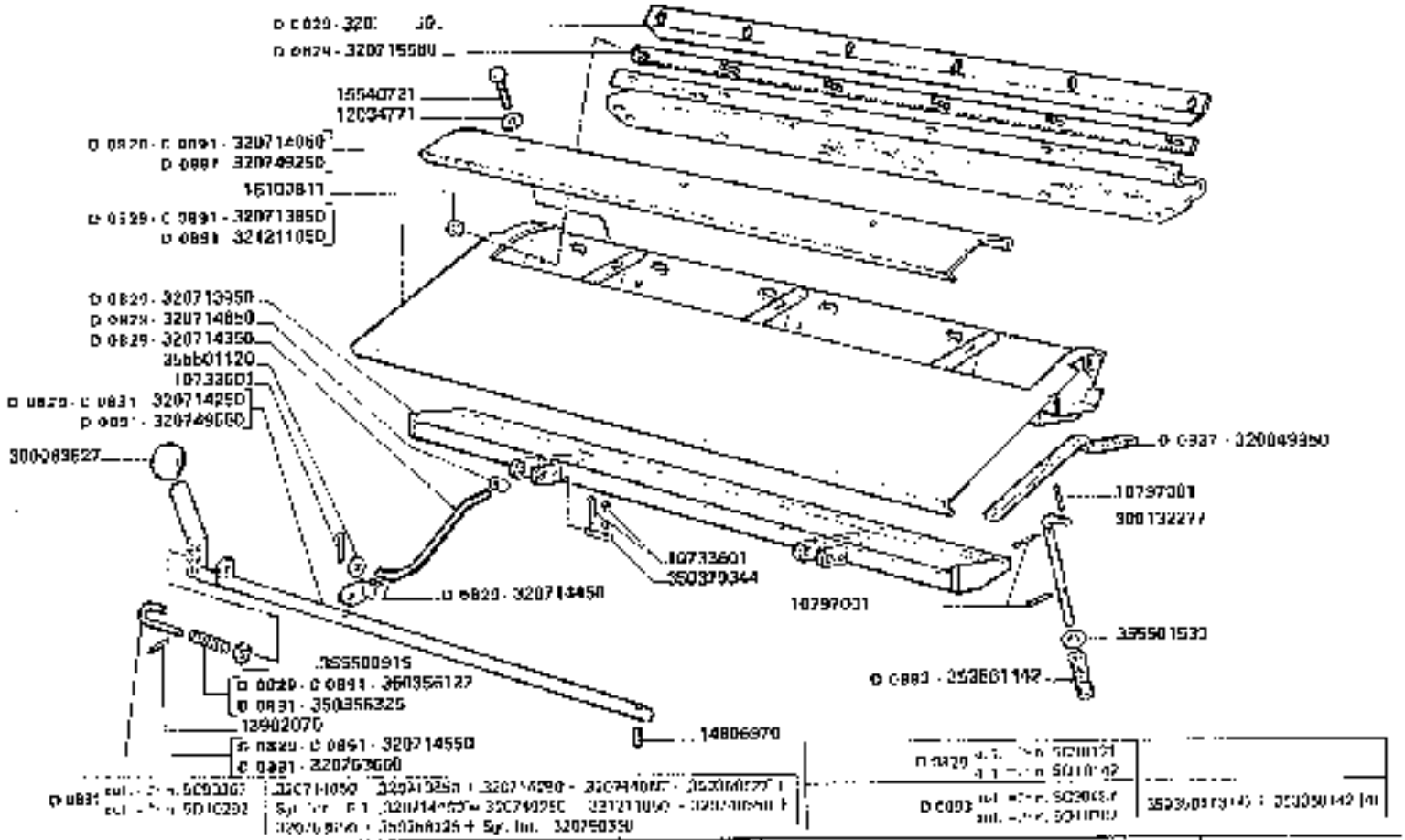

3650-3650R
3750-3750R

IMBOCCO E PETTINE CONTROBATTITORE

Tole d'entrée [illegible] Conveying and couture take
Einschlauch und [illegible] Entrainature y peine del concavo

D10/1

1/2

https://www.tractormanualpdf.info/

MODIF.	ANT. MODIF.	N. ORDIN.	Q	DENOMINAZIONE	DESIGNATION	BENENNUNG	DESCRIPTION	DENOMINACIONES
		10717511	2	DADO	ECROU	MUTTER	NUT	TUERCA
		10733681	6	COPIGLIA	COUPILLE FENDUE	SPLINT	COTTER PIN	PASADOR ABIERTO
		10797001	12	COPIGLIA	COUPILLE FENDUE	SPLINT	COTTER PIN	PASADOR ABIERTO
		11112421	2	VITE	VIS	SCHRAUBE	SCREW	TORNILLO
		12034771	9	ROSETTA ELASTICA	RONDELLE W	FEDERSCHEIBE	SPRING WASHER	ARANDELA ELASTICA
		12034871	2	ROSETTA ELASTICA	RONDELLE W	FEDERSCHEIBE	SPRING WASHER	ARANDELA ELASTICA
		13902070	1	SPINA	COUPILLE	STIFT	PIN	PASADOR
		14606870	2	SPINA ELASTICA	COUPILLE ELASTIQUE	SPANNDUELSE	ROLL PIN	PASADOR
		15540721	3	VITE	VIS	SCHRAUBE	SCREW	TORNILLO
		16014421	22	VITE	VIS	SCHRAUBE	SCREW	TORNILLO
		16100811	6	DADO	ECROU	MUTTER	NUT	TUERCA
		16104711	25	DADO	ECROU	MUTTER	NUT	TUERCA
		300063527	1	GOMMINO	CAOUTCHOUC	GUMMI	RUBBER	GOMA
		300732056	26	DENTE PETTINE	DENT DE PEIGNE	REISENDRAHT	RAKE FINGER	DIENTE
		300132057	25	RISCONTRO DENTE	BARRETTE	VERSTAERKUNG	STIFFENER	PLECHINA
		300132061	4	PERNO	AXE	BOLZEN	PIN	EJE
		300132062	2	DADO	ECROU	MUTTER	NUT	TUERCA
		300132277	4	SPINA	AXE	STIFT	PIN	PASADOR
		300135004	2	RONDELLA	RONDELLE	SCHEIBE	WASHER	ARANDELA
		300135066	2	RONDELLA	RONDELLE	SCHEIBE	WASHER	ARANDELA
		300136749	2	RONDELLA	RONDELLE	SCHEIBE	WASHER	ARANDELA
		300137552	1	PETTINE CONTROBATT.	PEIGNE	KORBRECHEN	CONCAVE WIRE	PEINE
		300137016	2	DADO	ECROU	MUTTER	NUT	TUERCA
D L035		320545550	2	CHIUSURA EST	FERMETURE	KLAPPE	COVER	TAPA
D C037		320649960	2	GUARNIZIONE	JOINT	LIEGTUNG	GASKET	JUNTA

https://www.tractormanualpdf.info/

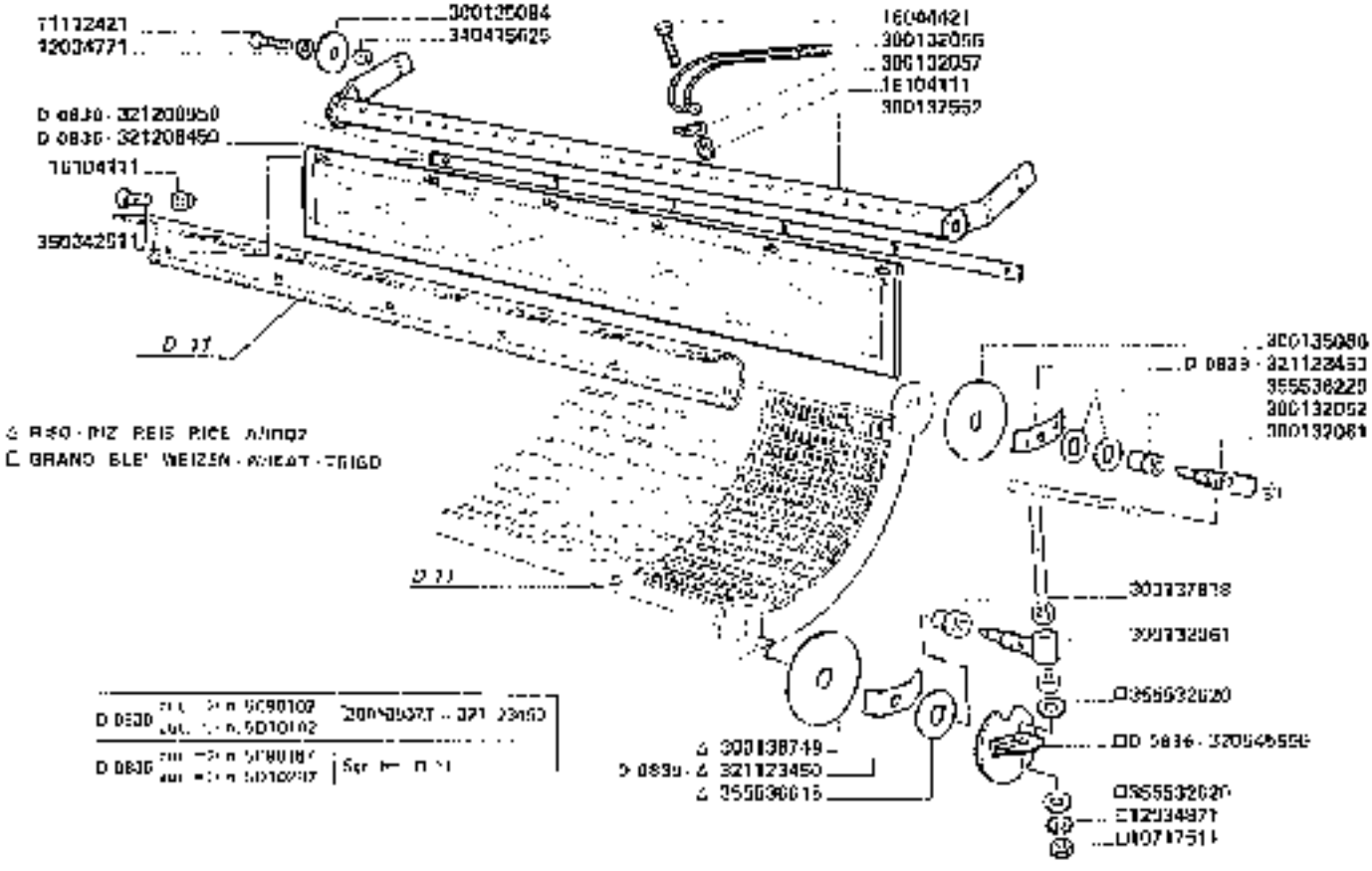

3650-3650R 3750-3750R	IMBOCCO E PETTINE CONTROBATTITORE Tole d'entrée et peigne du contrebatteur Conveying and concave rake Entrada y peine del concavo	D10/1 2

https://www.tractormanualpdf.info/

MODIF	ANT. MODIF	N. ORDIN.	Q	DENOMINAZIONE	DESIGNATION	BENENNUNG	DESCRIPTION	DENOMINACIONES
D 0929	C 0801	320713850	1	LAMIERA IMBOCCO	TOLE D'ENTREE	LEITBLECH	CONVEYING PLATE	CHAPA DE EMBOCAD.
D 0929		320713950	1	PORTELLO	PORTE	KLAPPE	COVER	TAPA
D 0929	C 0801	320714050	1	CHIUSURA PARASASSI	FERMETURE	KLAPPE	COVER	TAPA
D 0929	C 0801	320714200	1	ALBERO	ARBRE	WELLE	SHAFT	ARBOL
D 0929		320714350	2	TIRANTE	TIRANT	SPANNBOLZEN	TIE-ROD	TIRANTE
D 0929		320714450	2	LEVA	LEVIER	HEBEL	LEVER	PALANCA
D 0929	C 0801	320714650	1	CHIAVISTELLO	VERROU	SPERRHEGEL	SPRING CLIP	PASADOR
D 0929		320714650	2	PERNO	AXE	BOLZEN	PIN	PASADOR
D 0929		320735550	1	RISCONTRO	BARRETTE	VERSTAERKUNG	STIFFENER	PLETINA
D 0929		320736350	1	LAMIERA INT. GUARNIZ.	TOLE	BLECH	PLATE	CHAPA
D 0801		320749250	1	CHIUSURA PARASASSI	FERMETURE	KLAPPE	COVER	TAPA
D 0891		320749550	1	ALBERO	ARBRE	WELLE	SHAFT	ARBOL
D 0801		320753650	1	CHIAVISTELLO	VERROU	SPERRHEGEL	SPRING CLIP	PASADOR
D 0839		321123400	4	MOLLA	RESSORT	FEDER	SPRING	RESORTE
D 0835		321203450	1	TELA FRENAGRANO	TOILE	GUMMILATZ	CANVAS	LONA
D 0836		321209550	1	RISCONTRO	BARRETTE	VERSTAERKUNG	STIFFENER	PLETINA
D 0891		321211050	1	LAMIERA IMBOCCO	TOLE D'ENTREE	LEITBLECH	CONVEYING PLATE	CHAPA DE EMBOCAD.
		340415025	2	BOCCOLA	BAGUE	SCHEIBE	BUSH	CASQUILLO
		350342511	6	VITE	VIS	SCHRAUBE	SCREW	TORNILLO
D 0829	C 0861	350356127	1	MOLLA	RESSORT	FEDER	SPRING	RESORTE
D 0861		350355325	1	MOLLA	RESSORT	FEDER	SPRING	RESORTE
		353379344	2	SPINA	GOUPILLE	STIFT	PIN	PASADOR
D 0853		353561142	4	MOLLA	RESSORT	FEDER	SPRING	RESORTE
		355500915	1	RONDELLA	RONDELLE	SCHEIBE	WASHER	ARANDELA
		355501320	2	RONDELLA	RONDELLE	SCHEIBE	WASHER	ARANDELA
		355501530	4	RONDELLA	RONDELLE	SCHEIBE	WASHER	ARANDELA
		355532620	4	RONDELLA	RONDELLE	SCHEIBE	WASHER	ARANDELA
		355536220	4	RONDELLA	RONDELLE	SCHEIBE	WASHER	ARANDELA
		355536615	2	RONDELLA	RONDELLE	SCHEIBE	WASHER	ARANDELA

https://www.tractormanualpdf.info/

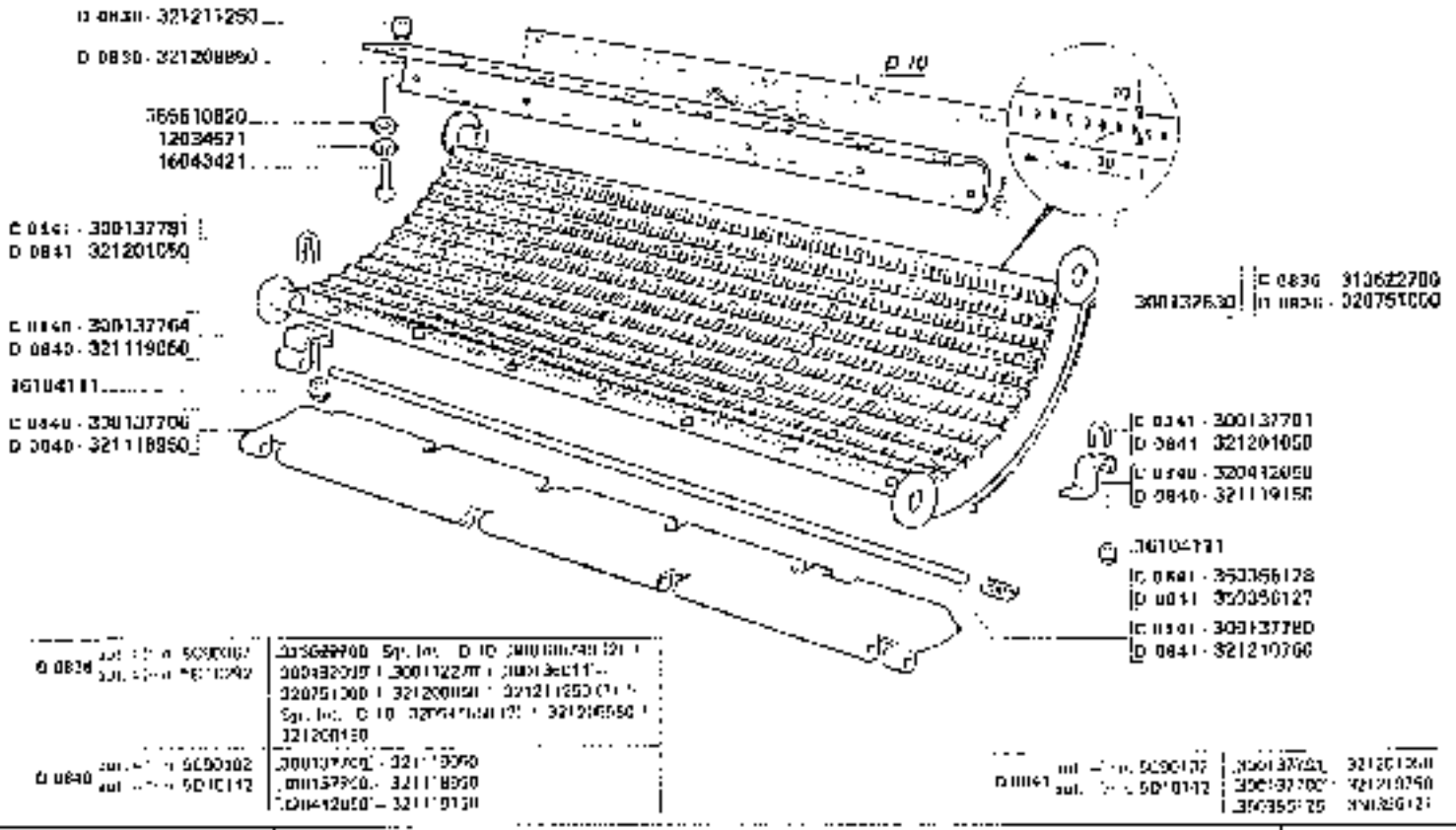

3650
3750

CONTROBATTITORE A SPRANGHE (SPAZIATURA STRETTA)

Contre-battant adapter pour les à distance serrante
Schlagleisten Kord für eng in drahtzustand
Base hoe cutter with corrosive wire quality
Controlle de lamiere con espaciadura estrecha

D11.A1

https://www.tractormanualpdf.info/

LAVERDA 3550 3560 103071 D I T A I 3553510407 - 1

MODIF.	ANT. MODIF	N. ORDIN	Q	DENOMINAZIONE	DESIGNATION	BENENNUNG	DESCRIPTION	DENOMINACIONES
		12034671	3	ROSETTA ELASTICA	RONDELLE W	FEDERSCHEIBE	SPRING WASHER	ARANDELA ELASTICA
		16043421	7	VITE	VIS	SCHRAUBE	SCREW	TORNILLO
		18104111	14	DADO	ECROU	MUTTER	NUT	TUERCA
		300132830	(131)	FILO	FIL	KORDDRAHT	WIRE	HILO
C 0840		300137706	1	CHIUSURA	FERMETURE	ADDECKUNG	BLANKING PLATE	CIERRE
C 0510		300137764	4	CERNIERA	CHARNIERE	SCHARNIER	HINGE	BISAGRA
C 0841		300137760	1	SPINA	AXE	STIFT	PIN	PASADOR
C 0841		300137781	7	ABRAZA	BRIDE	SCHELLE	CLAMP	BRIDA
C 0836		313622700	1	COMPL. CONTRODATTITORE	CONTREBATTEUR CPL	DRESCHKORB KPL	CONCAVE ASSY	CONJ. CONCAVO
C 0840		320412050	3	ELEMENTO SOSTEGNO	SUPPORT	HALTEPUNKT	SUPPORT	SOPORTE
D 0836		320751000	1	COMPL. CONTRODATTITORE	CONTREBATTEUR CPL	DRESCHKORB KPL	CONCAVE ASSY	CONJ. CONCAVO
D 0840		321118050	1	CHIUSURA	FERMETURE	ADDECKUNG	BLANKING PLATE	CIERRE
D 0840		321119000	4	CERNIERA	CHARNIERE	SCHARNIER	HINGE	BISAGRA
D 0840		321119150	3	ELEMENTO SOSTEGNO	SUPPORT	HALTEPUNKT	SUPPORT	SOPORTE
D 0841		321201050	7	BRIDA	BRIDE	SCHELLE	CLAMP	BRIDA
D 0836		321208050	1	LAMIERA SOST. TELA	TOLE	BLECH	PLATE	CHAPA
D 0841		321210750	1	SPINA	AXE	STIFT	PIN	PASADOR
D 0836		321211250	7	DADO	ECROU	MUTTER	NUT	TUERCA
D 0841		350356127	1	MOLLA	RESSORT	FEDER	SPRING	RESORTE
C 0041		350356128	1	MOLLA	RESSORT	FEDER	SPRING	RESORTE
		355610820	7	RONDELLA	RONDELLE	SCHEIBE	WASHER	ARANDELA

https://www.tractormanualpdf.info/

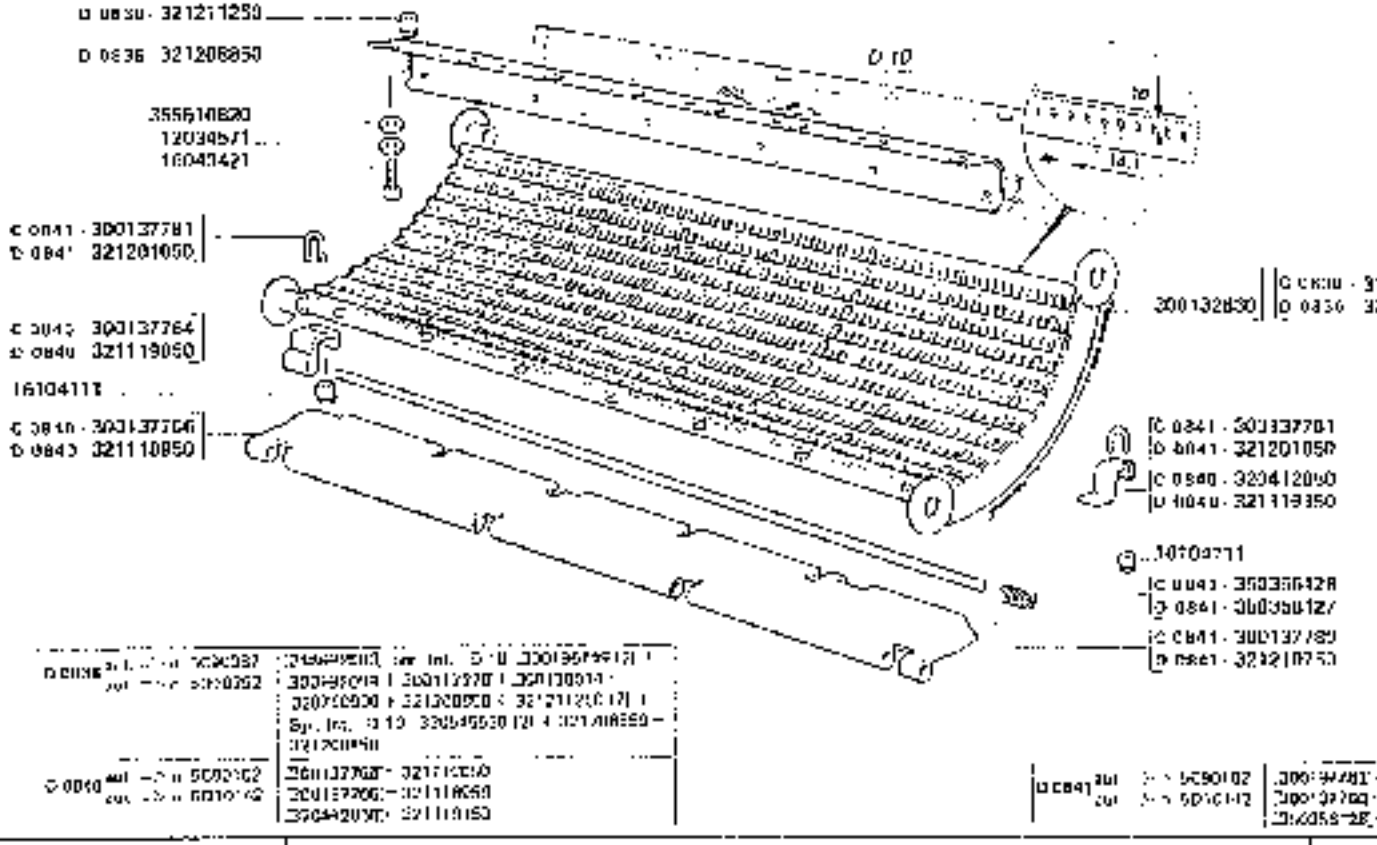

3650
3750

CONTROBATTITORE A SPRANGHE (SPAZIATURA NORMALE)

Contre-batteur à bottes avec fils à distance normale

Schlegleisten Kette mit Normalen Abstand

Rapidus convexe with normal wire spacing

Chaque fil de fer est espaciadora normal

D11.A2

https://www.tractormanualpdf.info/

VODIP.	ANT. MODIF.	N. ORDIN.	Q	DENOMINAZIONE	DESIGNATION	BENENNUNG	DESCRIPTION	DENOMINACIONES
		12034571	7	ROSETTA ELASTICA	RONDELLE W	FEDERSCHEIBE	SPRING WASHER	ARANDELA ELASTICA
		16043521	2	VITE	VIS	SCHRAUBE	SCREW	TORNILLO
		16004131	4	DADO	ECROU	MUTTER	NUT	TUERCA
		300132830	(Q)	FILO	FIL	KOMPENSATION	WIRE	HILO
C 0640		300137706	1	CHIUSURA	FERMETURE	ABDECKUNG	BLANKING PLATE	CIERRE
C 0640		300137704	4	CERNIERA	CHARNIERE	SCHARNIER	HINGE	BISAGRA
C 0641		300137780	1	SPINA	AXE	STIFT	PIN	PASADOR
C 0641		300137781	3	BRIGLIA	BRIDE	BÜGELL	CLAMP	BRIDA
C 0635		313822500	1	COMPL. CONTROBATTITORE	CONTREBATTEUR CPT	GEGENKRAFTKPL	CONCAVE, ASSY	CONJ. CONCAVO
C 0640		320412050	3	ELEMENTO SOSTEGNO	SUPPORT	HALTERUNG	SUPPORT	SOPORTE
D 0638		320754900	1	COMPL. CONTROBATTITORE	CONTREBATTEUR CPT	GEGENKRAFTKPL	CONCAVE, ASSY	CONJ. CONCAVO
D 0640		321118050	1	CHIUSURA	FERMETURE	ABDECKUNG	BLANKING PLATE	CIERRE
D 0640		321119050	4	CERNIERA	CHARNIERE	SCHARNIER	HINGE	BISAGRA
D 0640		321119050	3	ELEMENTO SOSTEGNO	SUPPORT	HALTERUNG	SUPPORT	SOPORTE
D 0641		321201050	7	BRIGLIA	BRIDE	SCHELLE	CLAMP	BRIDA
D 0636		321200050	8	LAMIERA SOST. TELA	TOLE	BLECH	PLATE	CHAPA
D 0641		321210750	3	SPINA	AXE	STIFT	PIN	PASADOR
D 0636		321211250	7	DADO	ECROU	MUTTER	NUT	TUERCA
D 0641		350356127	1	MOLLA	RESSORT	FEDER	SPRING	RESORTE
D 0641		350356128	1	MOLLA	RESSORT	FEDER	SPRING	RESORTE
		355510870	7	RONDELLA	RONDELLE	SCHEIBE	WASHER	ARANDELA

https://www.tractormanualpdf.info/

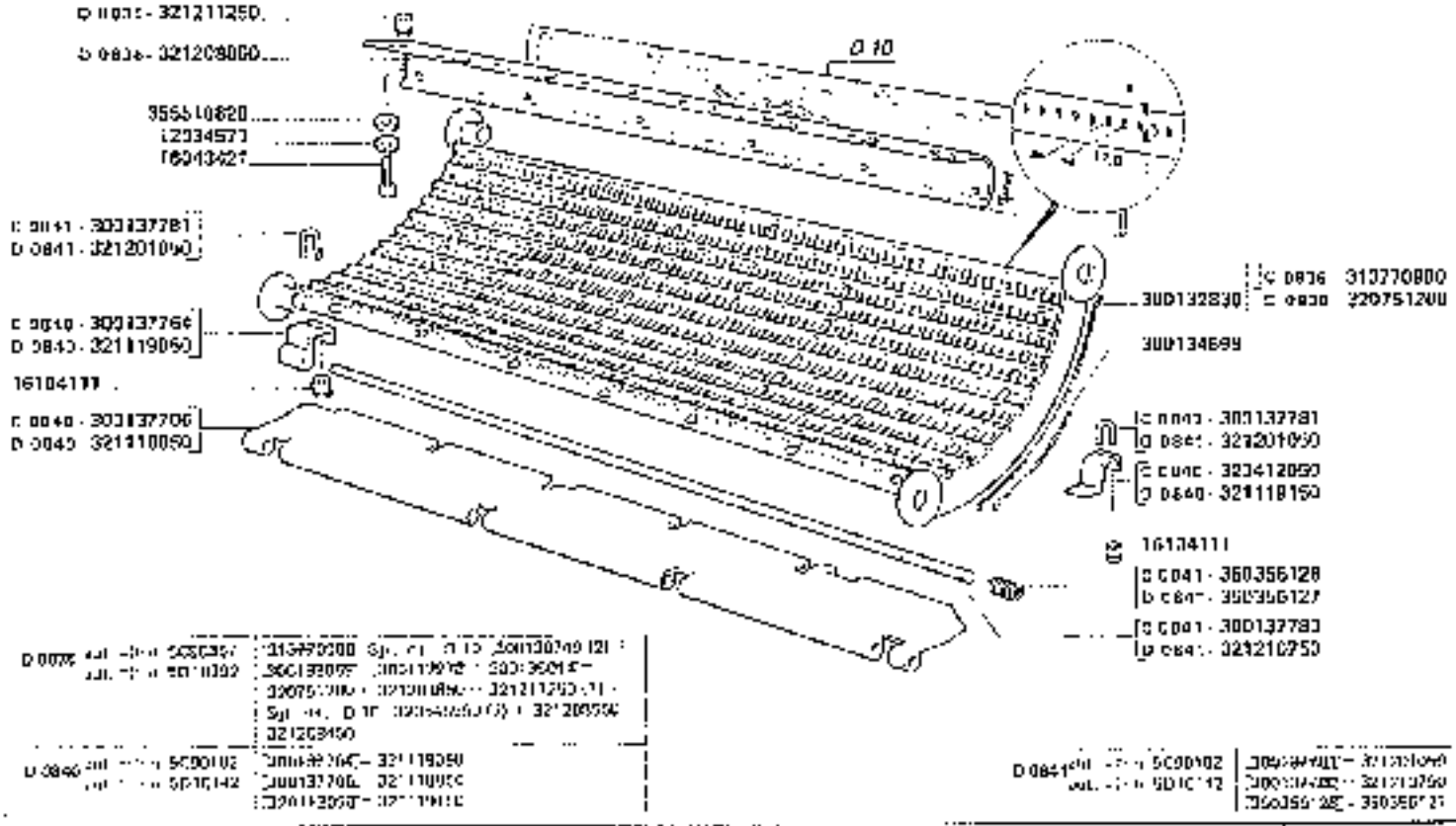

3650
3750

CONTROBATTITORE A SPRANGHE (SPAZIATURA LARGA)

Contro-batteur à barres avec fils à distance large
Schlagleistenbrecher mit weiter Abstand
Rasp-bar concave with wide wire spacing
Cortadora con espaciadura ancha

D11.A3

https://www.tractormanualpdf.info/

MODIF.	ANT. VCDIF.	N. ORDIN.	Q	DENOMINAZIONE	DESIGNATION	BEZEICHNUNG	DESCRIPTION	DENOMINACIONES
		12034671	7	ROSETTA PLASTICA	RONDELLE W	FEDERSCHEIBE	SPRING WASHER	ARANDELA PLASTICA
		16043421	7	VITE	V S	SCHRAUBE	SCREW	TORNILLO
		16104111	14	DADO	ECROU	MUTTER	NUT	TUERCA
		3001322830	1(?)	FILO COMPIGO	FIL	KORDDRAHT	WIRE	HILO
		3001324899	74	FILO CORTO	FIL	KURZDRAHT	WIRE	HILO
C 3040		3001337706	1	CHIUSURA	FERMETURE	ABDECKUNG	BLANKING PLATE	CIERRE
C 3840		3001337781	4	CERNIERA	CHARNIERE	SCHARNIER	HINGE	BISAGRA
C 3041		3001337780	1	SPINA	AXE	STIFT	PIN	PASADOR
C 0041		3001337781	7	BRIGLIA	BRIDE	SCHELLE	CLAMP	BRIDA
C 0038		3137708003	1	COMPL. CONTROCRATTIVORA	CONTREDATTEUR CPT	GEGENSCHEIBE KPL	CONCAVE, ASSY	CONJ. CONCAVO
C 0840		320412060	3	ELEMENTO SOSTEGNO	SUPPORT	HALTERUNG	SUPPORT	SOPORTE
D 3836		3707512003	1	COMPL. CONTROBRATTEURA	CONTREDATTEUR CPT	GEGENSCHEIBE KPL	CONCAVE, ASSY	CONJ. CONCAVO
D 0840		321119990	1	CHIUSURA	FERMETURE	ABDECKUNG	BLANKING PLATE	CIERRE
D 0840		321119050	4	CERNIERA	CHARNIERE	SCHARNIER	HINGE	BISAGRA
D 0840		321119105	3	ELEMENTO SOSTEGNO	SUPPORT	HALTERUNG	SUPPORT	SOPORTE
D 0041		321201060	7	BRIGLIA	BRIDE	SCHELLE	CLAMP	BRIDA
D 0038		321208350	1	LAMIERA SOST. TELA	TOLE	BLECH	PLATE	CHAPA
D 0041		321210750	1	SPINA	AXE	STIFT	PIN	PASADOR
D 0836		321211250	1	DADO	ECROU	MUTTER	NUT	TUERCA
D 0041		350350127	1	MOLLA	RESSORT	FEDER	SPRING	RESORTE
D 0041		3503356128	1	MOLLA	RESSORT	FEDER	SPRING	RESORTE
		3555108210	7	RONDELLA	RONDELLE	SCHEIBE	WASHER	ARANDELA

https://www.tractormanualpdf.info/

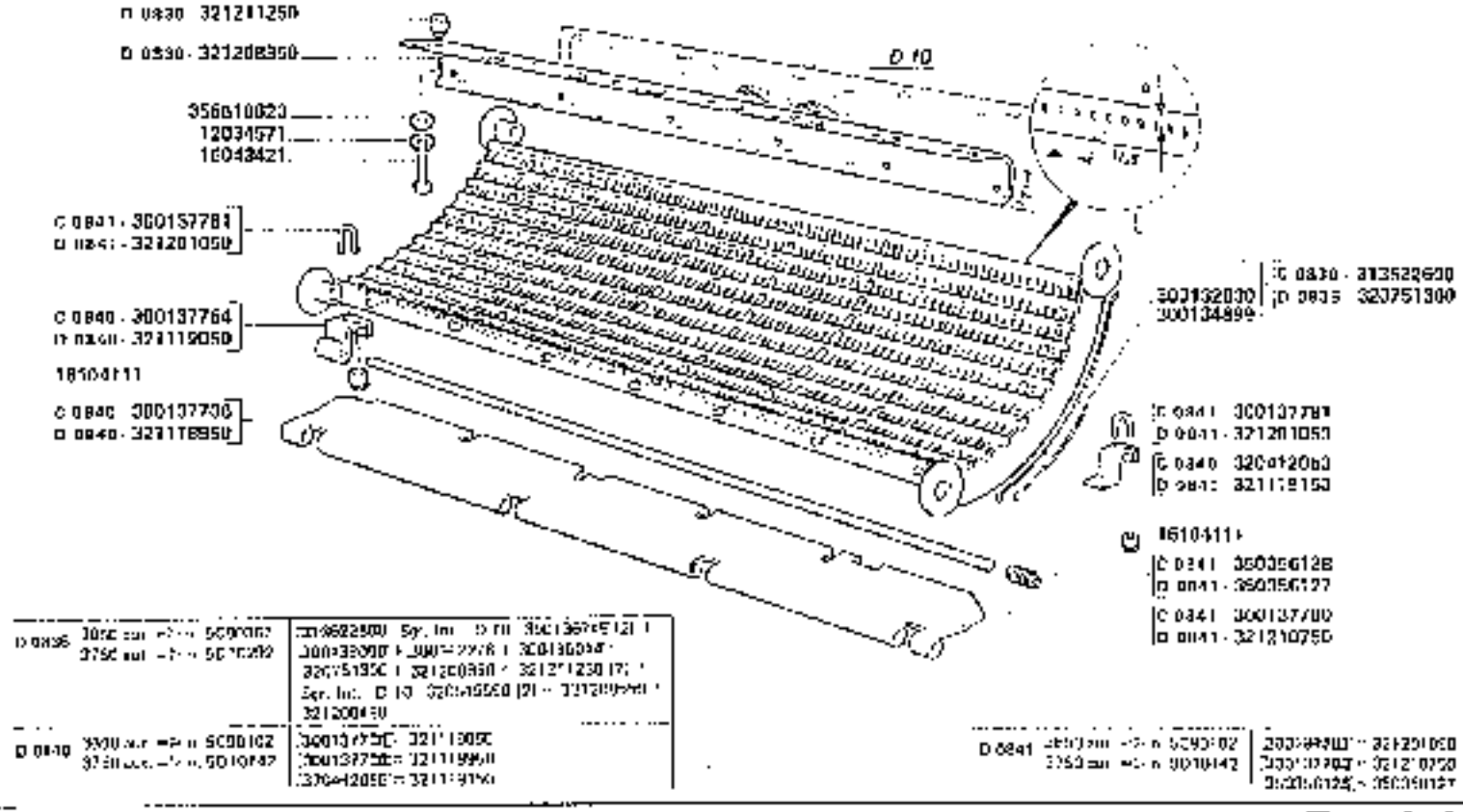

3650
3750

CONTROBATTITORE A SPRANGHE (SPAZIATURA LARGA MISTA)

Contre batteur à battes avec fils d'intance large-mixte — Resp-bar contrôle with wide wire spacing-mixed
Schlagleisten [illegible]

https://www.tractormanualpdf.info/

D11.A4

MODIF.	ANT. MODIF.	N. DISEGN.	C	DENOMINAZIONE	DESIGNATION	DENEMNUNG	DESCRIPTION	DENOMINACIONES
		12034571	2	ROSETTA ELASTICA	[illegible]	[illegible]	SPRING WASHER	ARANDELA ELASTICA
		16013421	2	VITE	VIS	SCHRAUBE	SCREW	TORNILLO
		16164111	4	DADO	ECROU	MUTTER	NUT	TUERCA
		300132050	170	FILO COMPC	FIL	KORBDRAHT	WIRE	HILO
		300124095	174	FILO COMPIO	FIL	KORBDRAHT	WIRE	HILO
[illegible]		300137706	1	CHIUSURA	FERMETURE	ABDECKUNG	BLANKING PLATE	CIERRE
[illegible]		300137704	4	CERNIERA	CHARNIERE	SCHARNIER	HINGE	BISAGRA
[illegible]		300137780	1	SPINA	AXE	STIFT	PIN	PASADOR
[illegible]		300137701	2	SPINOLA	[illegible]	[illegible]	CLAMP	BRIDA
[illegible]		376625600	1	COMPL. CONTROBATTERIA	CONTREBATTERIE CPT	DRESCHROPFKPL	CONCAVE ASSY	CONJ. CONCAVO
[illegible]		320472050	3	ELEMENTO SOSTEGNO	SUPPORT	HALTERUNG	SUPPORT	SOPORTE
[illegible]		376751300	1	COMPL. CONTROBATTERIA	CONTREBATTERIE CPT	DRESCHROPFKPL	CONCAVE ASSY	CONJ. CONCAVO
[illegible]		321110950	1	CHIUSURA	FERMETURE	ABDECKUNG	BLANKING PLATE	CIERRE
[illegible]		321110950	4	CERNIERA	CHARNIERE	SCHARNIER	HINGE	BISAGRA
[illegible]		321119150	3	ELEMENTO SOSTEGNO	SUPPORT	HALTERUNG	SUPPORT	SOPORTE
[illegible]		321201050	2	BRIGLIA	BRIDE	SCHELLE	CLAMP	BRIDA
[illegible]		321200850	1	LAMIERA SOSTEGNO	TOLE	BLECH	PLATE	CHAPA
[illegible]		321210350	1	SPINA	AXE	STIFT	PIN	PASADOR
[illegible]		323217250	3	DADO	ECROU	MUTTER	NUT	TUERCA
[illegible]		350356127	1	MOLLA	RESSORT	FEDER	SPRING	RESORTE
[illegible]		350356120	1	MOLLA	RESSORT	FEDER	SPRING	RESORTE
		355510820	2	RONDELLA	RONDELLE	SCHEIBE	WASHER	ARANDELA

https://www.tractormanualpdf.info/

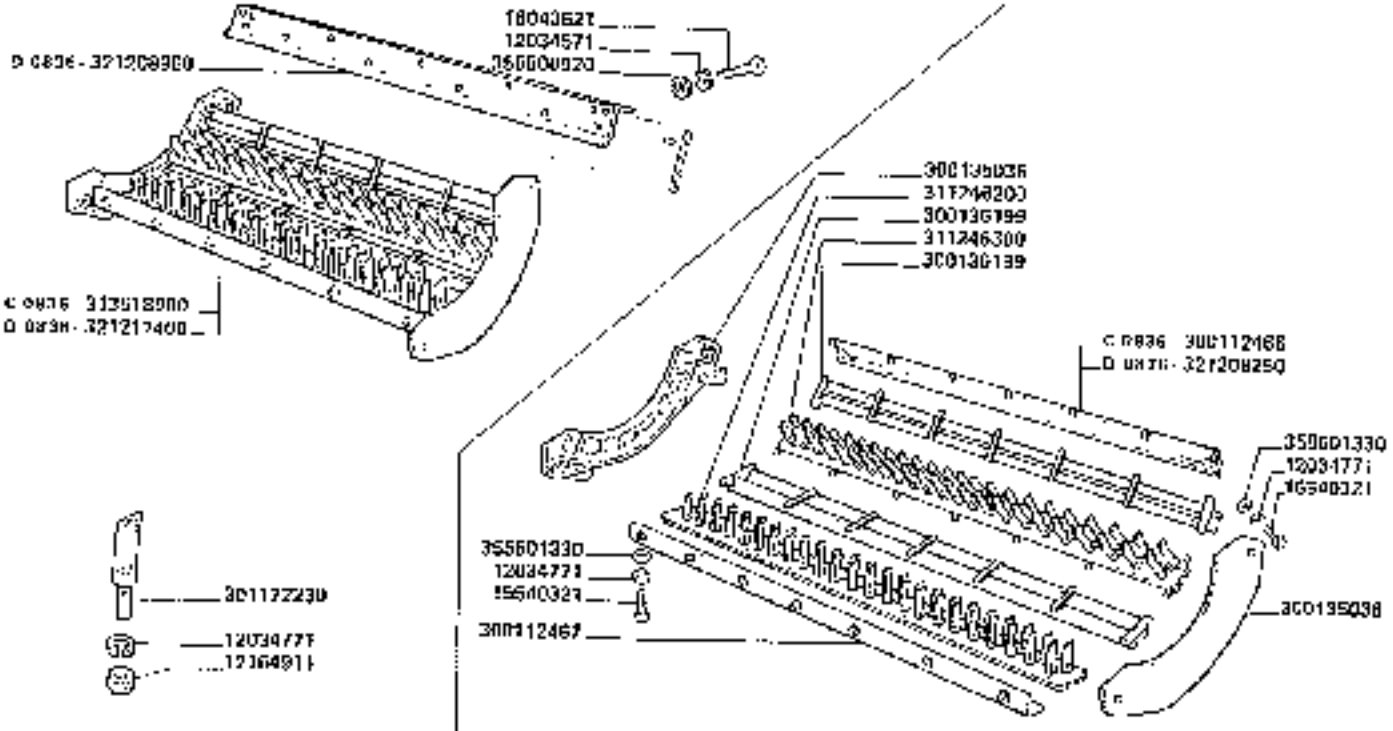

D 0836 [illegible]	[illegible]

3650R
3750R

CONTROBATTITORE A DENTI (A 2 SEZIONI COMPLETE)

Contre-batteur à dents à deux sections de battage complètes

Spike tooth concave with two complete threshing sections

Stiftendresch korb mit zwei stiftreihen KPL

Concave de dents de dos sección batientes completas

D11.B1

https://www.tractormanualpdf.info/

NOTIF.	ANT. VIGNE	N. ORDRE	Q	DENOMINAZIONE	DESIGNATION	BENENNUNG	DESCRIPTION	DENOMINACIONES
		12034571	3	ROSETTA ELASTICA	FONDELLE A	FEDERSCHEIBE	SPRING WASHER	ARANDELA ELASTICA
		12034771	4	ROSETTA ELASTICA	FONDELLE A	FEDERSCHEIBE	SPRING WASHER	ARANDELA ELASTICA
		12034771	10	ROSETTA ELASTICA	FONDELLE A	FEDERSCHEIBE	SPRING WASHER	ARANDELA ELASTICA
		12104911	4	DADO	ECROU	MUTTER	NUT	TUERCA
		15540321	10	VITE	VIS	SCHRAUBE	SCREW	TORNILLO
		16043521	3	VITE	VIS	SCHRAUBE	SCREW	TORNILLO
D 0530		300112000	1	TRAVERSA POST.	TRAVERSE	QUERSTANGE	CROSS PIECE	TRAVESAÑO
		300112467	1	TRAVERSA ANT.	TRAVERSE	QUERSTANGE	CROSS PIECE	TRAVESAÑO
		300125030	12	FIANCO	FLANCHE	SEITENWAND	SIDE	COSTADO
		300136199	12	GIONTA	SUPPORT	FUSSBODENPLATTE	FLOOR PLATE	PARRILLA
		301177230		DENTE	DENT	STIFTZAHN	SPIKE-TOOTH	DIENTE
		311246200	11	COMPL. 1° SEZ. BATTENTE	1° SECT. DE BATTAGE	1. FINGERPLATTE	1st FINGER BAR	1ª SECCION BATIENTE
		311246300	11	COMPL. 2° SEZ. BATTENTE	2° SECT. DE BATTAGE	2. FINGERPLATTE	2nd FINGER BAR	2ª SECCION BATIENTE
D 0036		313618003	1	COMPL. CONTROBATTITORE	CONTRE-BATTEUR CPT	GEGENSCHNEIDEPL.	CONCAVE ASSY	CONTRACUCHILLA
D 0530		321200250	11	TRAVERSA POST.	TRAVERSE	QUERSTANGE	CROSS PIECE	TRAVESAÑO
D 0530		321200950	1	LAMIERA SOSTEGNO TELA	SOLE	BODEN	PLATE	CHAPA
D 0036		321211400	1	COMPL. CONTROBATTITORE	CONTRE-BATTEUR CPT	GEGENSCHNEIDEPL.	CONCAVE, ASSY	CONTRACUCHILLA
		355503370	3	RONDELLA	RONDELLE	SCHEIBE	WASHER	ARANDELA
		355501330	61	RONDELLA	RONDELLE	SCHEIBE	WASHER	ARANDELA

https://www.tractormanualpdf.info/

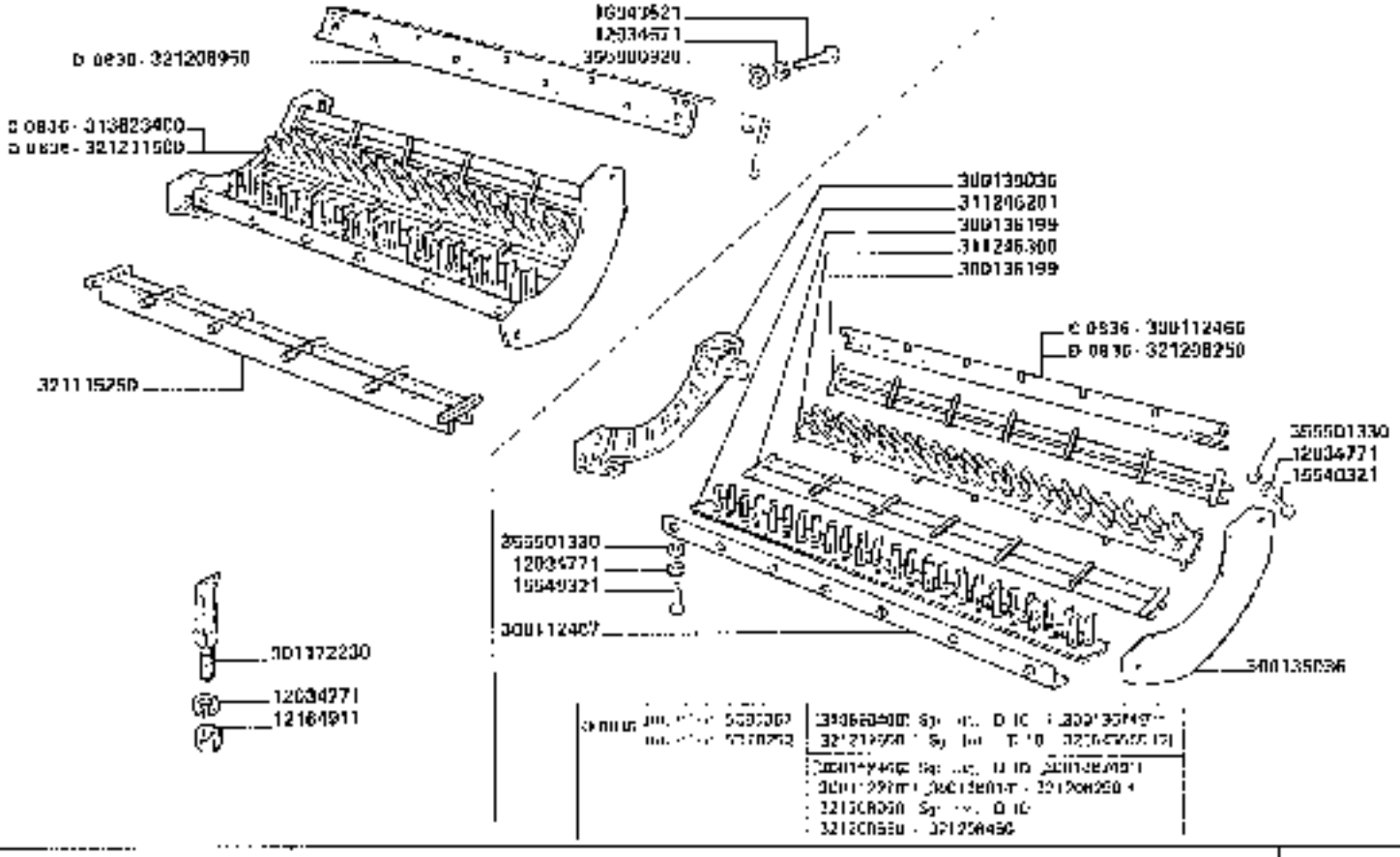

3650R
3750R

CONTROBATTITORE A DENTI (A = SEZIONE COMPLETA)

Contre-battoir à dents à une section de frottage complète

Spike tooth combine with rice complete threshing section

Stiftendresch korb mit einer stiftlichen RPL

Cadenas de dents de unis section batente complete

D11.B2

https://www.tractormanualpdf.info/

MODIF.	ANT. LAVORAZ.	N. ORDIN.	U	DENOMINAZIONE	DESIGNATION	BENENNUNG	DESCRIPTION	DENOMINACIONES
		12034571	3	ROSETTA ELASTICA	RONDELLE W	FEDERSCHEIBE	SPRING WASHER	ARANDELA ELASTICA
		12034772		ROSETTA ELASTICA	RONDELLE W	FEDERSCHEIBE	SPRING WASHER	ARANDELA ELASTICA
		12034771	(6)	ROSETTA ELASTICA	RONDELLE W	FEDERSCHEIBE	SPRING WASHER	ARANDELA ELASTICA
		12104913		DADO	ECROU	MUTTER	NUT	TUERCA
		15540527	(3)	VITE	VIS	SCHRAUBE	SCREW	TORNILLO
		10040021	3	VITE	VIS	SCHRAUBE	SCREW	TORNILLO
C 0836		300112466	(1)	TRAVERSA POST.	TRAVERSE	QUERSTANGE	CROSS PIECE	TRAVERSAMO
		300112467	(1)	TRAVERSA ANT.	TRAVERSE	QUERSTANGE	CROSS PIECE	TRAVERSAMO
		300135036	(2)	FIANCO	FLANCHE	SEITENWAND	SIDE	COSTADO
		300136799	(2)	GRIGLIA	GRILLE	KORBGITTER	RACK BRACKET	PARRILLA
		301172230	1	DENTE	DENT	STIFTEN	SPIKE-TOOTH	DIENTE
		311246201	(1)	COMPL. 1°SEZ. BATTENTE	1°SECT. DE BATTAGE	1. FINGERPLATTE	TAP PEG BAR	1°SECCION DAT. ENTE
		311246300	(1)	COMPL. 2°SEZ. BATTENTE	2°SECT. DE BATTAGE	2. FINGERPLATTE	TAP PEG BAR	2°SECCION DAT. ENTE
C 0836		313623400	1	COMPL. CONTROBATTITORE	CONTREBATTELIN CPL	DRESCHKONE KPL	CONCAVE, ASSY	CONC. CONCAVO
		321175250	1	1° GRIGLIA DI SCARICO	GRILLE	KORBGITT	RACK BRACKET	PARRILLA
D 0836		321206250	(1)	TRAVERSA POST.	TRAVERSE	QUERSTANGE	CROSS PIECE	TRAVERSAMO
D 0836		321206850	1	LAMIERA SOSTEGNO TELA	TOLE	BLECH	PLATE	CHAPA
D 0836		321211600	1	COMPL. CONTROBATTITORE	CONTREBATTELIN CPL	DRESHKONE KPL	CONCAVE, ASSY	CONC. CONCAVO
		355500920	3	ROVDELLA	RONDELLE	SCHEIBE	WASHER	ARANDELA
		355507530	(6)	ROVDELLA	RONDELLE	SCHEIBE	WASHER	ARANDELA

https://www.tractormanualpdf.info/

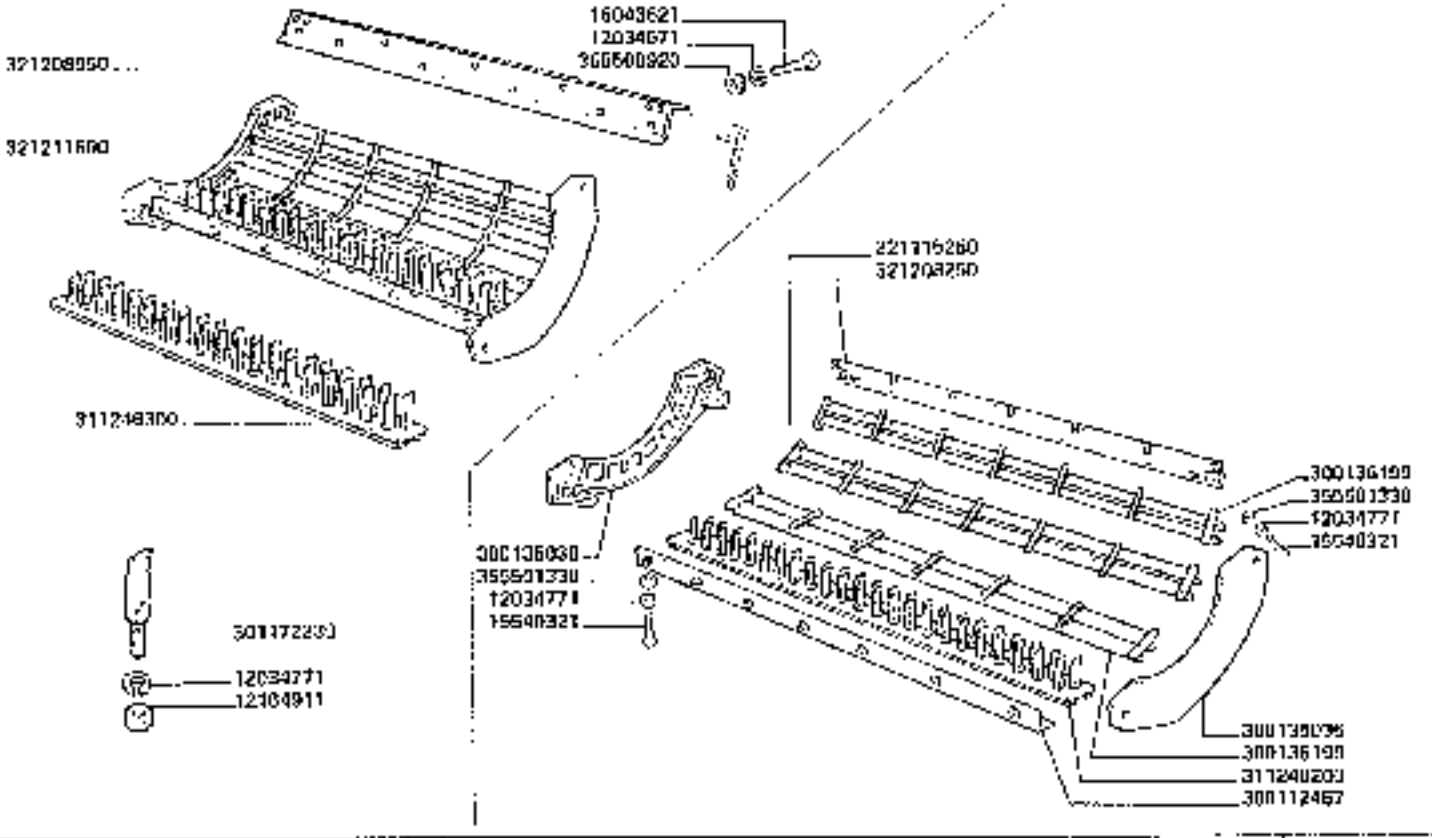

3650R
3750R

CONTROBATTITORE A DENTI (A 1 SEZIONE E 3 GRIGLIE)

Contro-battitore a denti a 1 sezione e 3 grigliae — *Sinks tooth concave with one section and 3 grate*
Softendreschmaschine 1 sezione e 3 grigliae — *Cilindro de dientes de 1 seccion y 3 rejillas*

D 11.B3

https://www.tractormanualpdf.info/

MODIF.	ANT. MODIF.	N. DESIN.	Q	DENOMINAZIONE	DESIGNATION	BENENNUNG	DESCRIPTION	DENOMINACIONES
		12034571	3	ROSETTA ELASTICA	RONDELLE W	FEDERSCHEIBE	SPRING WASHER	ARANDELA ELASTICA
		12034771	.	ROSETTA ELASTICA	RONDELLE W	FEDERSCHEIBE	SPRING WASHER	ARANDELA ELASTICA
		12034771	18	ROSETTA ELASTICA	RONDELLE W	FEDERSCHEIBE	SPRING WASHER	ARANDELA ELASTICA
		12164011	.	DADO	ECROU	MUTTER	NUT	TUERCA
		15040321	18	VITE	VIS	SCHRAUBE	SCREW	TORNILLO
		16043821	3	VITE	VIS	SCHRAUBE	SCREW	TORNILLO
		3C0112467	11	TRAVERSA ANT.	TRAVERSE	QUERSTANGE	CROSS PIECE	TRAVERSAAC
		300136030	21	FIANCO	FLANSCH	SEITENWAND	SIDE	COSTADO
		300136199	21	GRIGLIA	GRILLE	KORBGITTER	RAKE GRIND	PARRILLA
		301172230		DENTE	DENT	ZINKE	SPIKE TOOTH	DIENTE
		311246200	11	COMPL. 1° SEZ. BATTENTE	ENSEMBLE DE BATTAGE	1. FINGERPLATTE	1ND PEG BAR	1°SECCION BATIENTE
		311246300	.	COMPL. 2° SEZ. BATTENTE	2° SECT. DE BATTAGE	2. FINGERPLATTE	2ND PEG BAR	2°SECCION BATIENTE
		321115250	11	GRIGLIA	GRILLE	KORBGITTER	RAKE GRIND	PARRILLA
		321200250	11	TRAVERSA POST.	TRAVERSE	QUERSTANGE	CROSS PIECE	TRAVERSAND
		321200850	.	LAMIERA SUSTEGNO TELA	TOLE	BLECH	PLATE	CHAPA
		321211800	.	COMPL. CONTRODATTI ORE	ENSEMBLE DATTEUR OPT	GREGENKORB KPL	CONCAVE, ASSY	CONJ CONCAVO
		355501920	3	RONDELLA	RONDELLE	SCHEIBE	WASHER	ARANDELA
		355501330	38	RONDELLA	RONDELLE	SCHEIBE	WASHER	ARANDELA

https://www.tractormanualpdf.info/

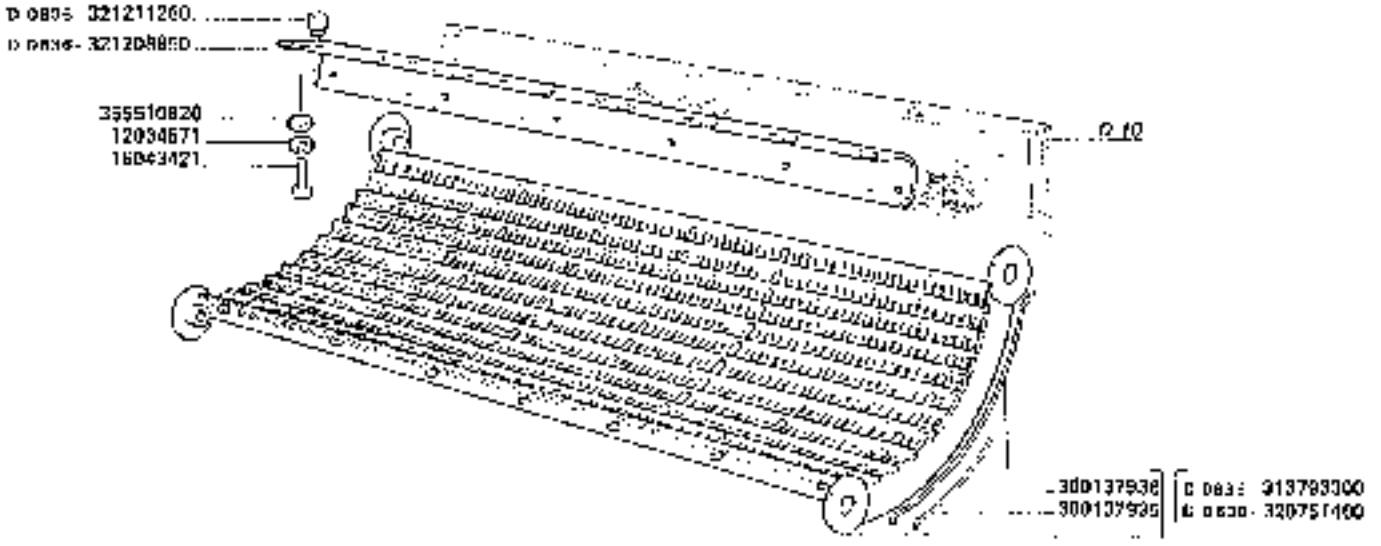

D 0828 [illegible] 5300357 [illegible] Sgr. Int. [illegible]
[illegible] 5310352 300136014 = 320751400 [illegible] Sgr. Int. [illegible]
[illegible]

3650
3750

CONTROBATTITORE TRIFOGLIO INCARNATO

Controbattitore trifoglio incarnato
Kurb Fuer kleie

Concave for red clover
Concave trifolio Anderwuhr

D11.C1

https://www.tractormanualpdf.info/

MODIF.	ANT. MODIF.	N. ORIGIN.	U	DENOMINAZIONE	DESIGNATION	BENENNUNG	DESCRIPTION	DENOMINACIONES
		12034671	7	ROSETTA ELASTICA	RONDELLE W	FEDERSCHEIBE	SPRING WASHER	ARANDELA ELASTICA
		16043421	7	VITE	VIS	SCHRAUBE	SCREW	TORNILLO
		300137825	(72)	FILO CORTO	FIL	KORBDRAHT	WIRE	HILO
		300137936	(73)	FILO LUNGO	FIL	KORBDRAHT	WIRE	HILO
D 0836		313783360	1	COMPL. CONTROBATTITORE	CONTREBATTEUR CPT	DRESCH-KORB KPL	CONCAVE ASSY	CONC. CONCAVE
D 0836		320751460	1	COMPL. CONTROBATTITORE	CONTREBATTEUR CPT	DRESCH-KORB KPL	CONCAVE ASSY	CONC. CONCAVE
D 0836		321208850	1	LAMIERA SOST. TELA	TOLE	BLECH	PLATE	CHAPA
D 0836		321211250	7	DADO	ECROU	MUTTER	NUT	TUERCA
		355510820	7	RONDELLA	RONDELLE	SCHEIBE	WASHER	ARANDELA

https://www.tractormanualpdf.info/

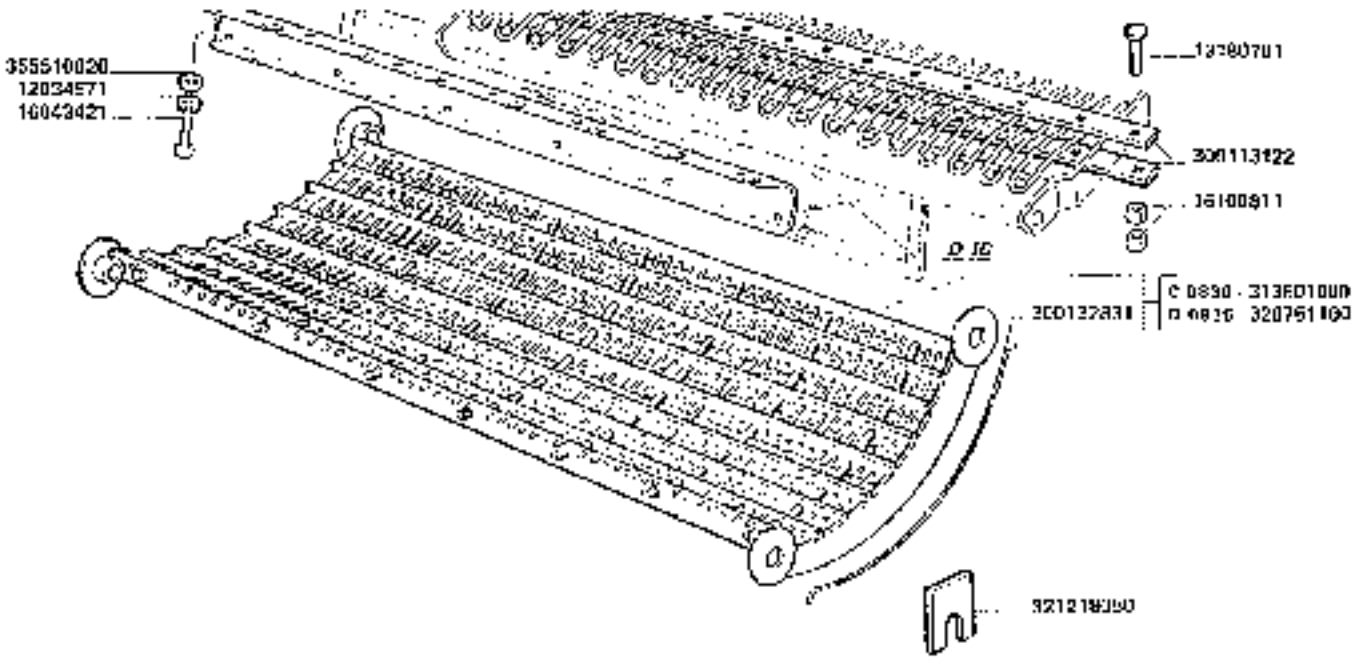

D 0836 [illegible] 313601000 Sp. int. D 10 [illegible] 300132831 + 300113122 + 300132831 + 320751100 + 321218050 + 321211250 (2) Sp. int. D 10 [illegible] 321200160

3650
3750

CONTROBATTITORE DA MAIS E GIRASOLE

Contre-barreur [illegible]
Maskeen und [illegible]

[illegible] mais [illegible]
Cancavo para mais y girasol

D11.D1

https://www.tractormanualpdf.info/

MODIF.	ANT. MODIF.	N. ORDIN.	Q	DENOMINAZIONE	DESIGNATION	BENENNUNG	DESCRIPTION	BENOMINAZIONES
		12034571	7	ROSETTA ELASTICA	RONDELLE W	FEDERSCHEIBE	SPRING WASHER	ARANDELA ELASTICA
		13190701	15	VITE	VIS	SCHRAUBE	SCREW	TORNILLO
		16043421	7	VITE	VIS	SCHRAUBE	SCREW	TORNILLO
		16100811	30	DADO	ECROU	MUTTER	NUT	TUERCA
		300113122	2	LAMIERA RIGIDIM.	RAIDISSEUR	VERSTAERKUNG	STIFFENER	[illegible]
		300132831	[illegible]	FILO	FIL	KURBORAHT	WIRE	HILO
C 0095		313601000	1	COMPL. CONTROBATTITORE	CONTREBATTEUR CPT	DRESCHKORB KPL	CONCAVE ASSY	CONJ. CONCAVO
C 0830		320751100	1	COMPL. CONTROBATTITORE	CONTREBATTEUR CPT	DRESCHKORB KPL	CONCAVE ASSY	CONJ. CONCAVO
C 0830		321200060	2	LAMIERA SOST. TELA	TOLE	BLECH	PLATE	CHAPA
C 0830		321211250	7	DADO	ECROU	MUTTER	NUT	TUERCA
		321218060	2	PIASTRINA BLOCCAGGIO	PLAQUETTE D'ARRET	PLAQUETTE	PLATE	PLANCHUELA
		355510020	7	RONDELLA	RONDELLE	SCHEIBE	WASHER	ARANDELA

https://www.tractormanualpdf.info/

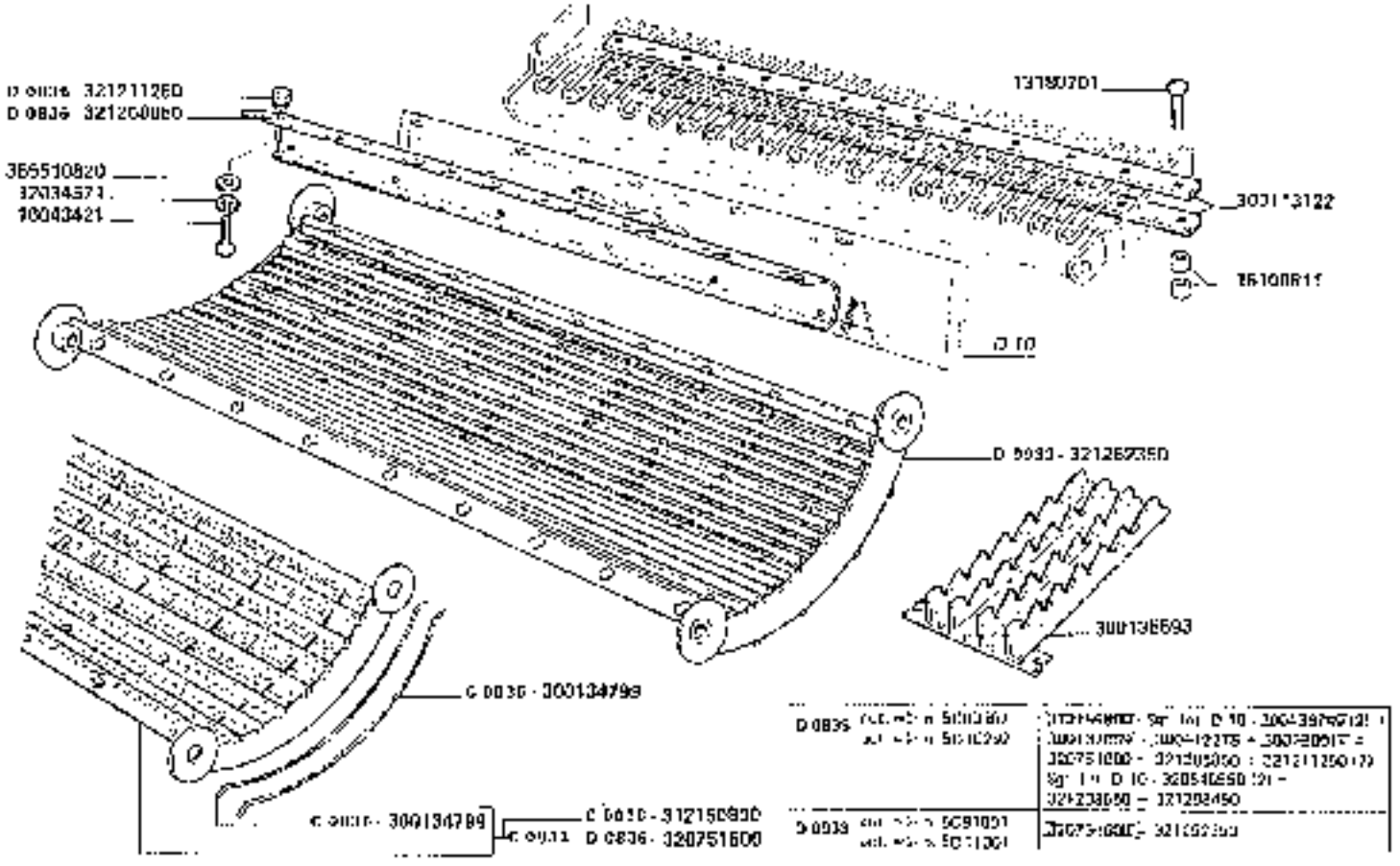

3650
3750

CONTROBATTITORE MAIS-MIX

Contre-battitor mais-mix
Korb mais-mix

Concave mais-mix
Concavo mais-mix

D11.E1

https://www.tractormanualpdf.info/

MODIF.	ANT. MODIF.	N. ORDIN.	Q.	DENOMINAZIONE	DESIGNATION	BENENNUNG	DESCRIPTION	DENOMINACIONES
		12034571	7	ROSETTA ELASTICA	RONDELLE W	FEDERSCHEIBE	SPRING WASHER	ARANDELA ELASTICA
		13180701	15	VITE	VIS	SCHRAUBE	SCREA	TORNILLO
		16043421	7	VITE	VIS	SCHRAUBE	SCREA	TORNILLO
		16100811	30	DADO	ECROU	MUTTER	NUT	TUERCA
		300113122	2	LAME DIRIGIDIM.	RAIDISSEUR	VERSTAERKUNG	STIFFENER	REFUERZO
C 0936		300134798	22	FILO	FIL	KORBDRAHT	WIRE	HILO
C 0936		300134799	(24)	FILO	FIL	KORBDRAHT	WIRE	HILO
		300135693	10	PETTINE FRENAPAGLIA	PEIGNE	RECHEN	RAKE	PEINE
C 0936		312150800	1	COMPL. CONTROBATTITORE	CONTREBATTEUR CPT	DRESCHKORB KPL	CONCAVE, ASSY	CONJ. CONCAVO
C 0933	D 0935	320751600	1	COMPL. CONTROBATTITORE	CONTREBATTEUR CPT	DRESCHKORB KPL	CONCAVE, ASSY	CONJ. CONCAVO
D 0936		321298850	1	LAMIERA SOSTEGNO TELA	TOLE	BLECH	PLATE	CHAPA
D 0936		321211250	7	DADO	ECROU	MUTTER	NUT	TUERCA
D 0933		321252350	1	COMPL. CONTROBATTITORE	CONTREBATTEUR CPT	DRESCHKORB KPL	CONCAVE, ASSY	CONJ. CONCAVO
		355510820	7	RONDELLA	RONDELLE	SCHEIBE	WASHER	ARANDELA

https://www.tractormanualpdf.info/

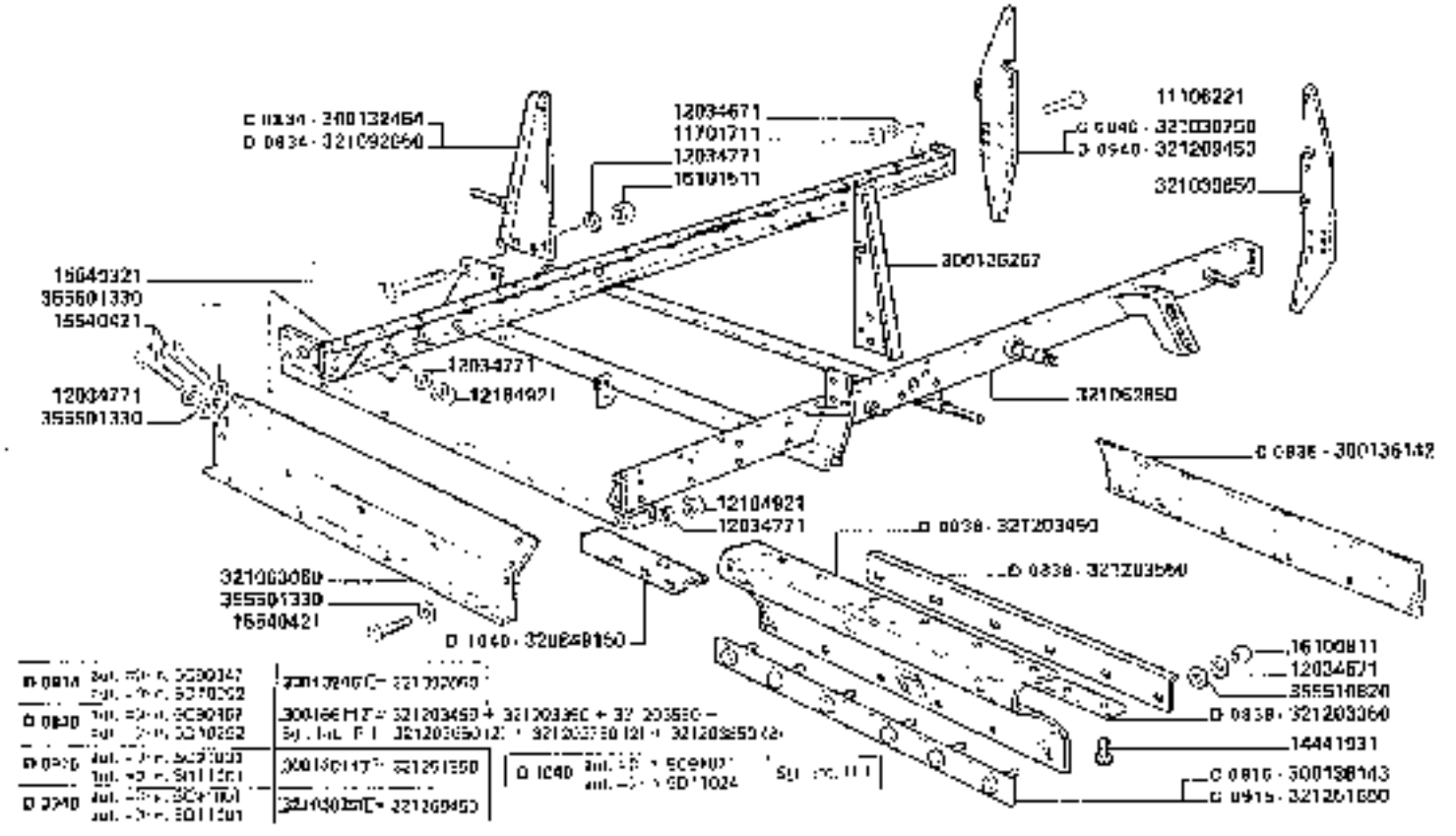

3650-3650R
3750-3750R

TELAIO

Chassis
Bahmen

Frame
Bastidor

D12

https://www.tractormanualpdf.info/

LAVERDA 3650 - 3650R - 3760 - 3750R (05.08) D 12 02030300410 - 1 -

VODIF.	ANT. MODIF.	N. ORDIN.	Q	DENOMINAZIONE	DESIGNATION	BENENNUNG	DESCRIPTION	DENOMINACIONES
		11106221	6	VITE	VIS	SCHRAUBE	SCREW	TORNILLO
		11701711	6	DADO	ECROU	MUTTER	NUT	TUERCA
		12034571	12	ROSETTA ELASTICA	RONDELLE W	FEDERSCHEIBE	SPRING WASHER	ARANDELA ELASTICA
		12034671	6	ROSETTA ELASTICA	RONDELLE W	FEDERSCHEIBE	SPRING WASHER	ARANDELA ELASTICA
		12034771	17	ROSETTA ELASTICA	RONDELLE W	FEDERSCHEIBE	SPRING WASHER	ARANDELA ELASTICA
		12164921	2	DADO	ECROU	MUTTER	NUT	TUERCA
		14440931	6	VITE	VIS	SCHRAUBE	SCREW	TORNILLO
		15540321	6	VITE	VIS	SCHRAUBE	SCREW	TORNILLO
		15540421	12	VITE	VIS	SCHRAUBE	SCREW	TORNILLO
		16100811	12	DADO	ECROU	MUTTER	NUT	TUERCA
		16101611	8	DADO	ECROU	MUTTER	NUT	TUERCA
C 0837		300132464	6	RINFORZO	RAIDISSEUR	VERSTAERKUNG	STIFFENING	REFUERZO
C 0838		300136142	1	TELA INF.	TOILE	GUMMILATZ	CANVAS	LONA
C 0015		300136143	1	RISCONTRO	BARRETTE	BEFESTIGUNGSBLECH	FIXING PLATE	CHAPA ENCHUENTRO
		300136267	1	RINFORZO POST. S	RAIDISSEUR	VERSTAERKUNG	STIFFENING	REFUERZO
D 1040		320849160	1	STAFFA	ETRIER	HALTER	BRACKET	APOYO
		321030650	1	IRRIGIDIM. POST. S	RAIDISSEUR	VERSTAERKUNG	STIFFENING	REFUERZO
C 0940		321030760	1	IRRIGIDIM. POST. D.	RAIDISSEUR	VERSTAERKUNG	STIFFENING	REFUERZO
		321062850	1	TELAIO PRINCIPALE	CHASSIS	RAHMEN	FRAME	BASTIDOR
		321063050	1	TRAVERSA ANT.	TRAVERSE AVANT	QUERSTANGE	CROSS PIECE	TRAVERSANO
D 0837		321092050	1	RINFORZO	RAIDISSEUR	VERSTAERKUNG	STIFFENING	REFUERZO
D 0033		321203350	1	RISCONTRO	BARRETTE	BEFESTIGUNGSBLECH	FIXING PLATE	CHAPA ENCHUENTRO
D 0035		321203450	1	GUARNIZIONE	JOINT	DICHTUNG	GASKET	JUNTA
D 0838		321203550	1	RISCONTRO	BARRETTE	BEFESTIGUNGSBLECH	FIXING PLATE	CHAPA ENCHUENTRO
D 0015		321261560	1	RISCONTRO	BARRETTE	BEFESTIGUNGSBLECH	FIXING PLATE	CHAPA ENCHUENTRO
D 0040		321269450	1	IRRIGIDIMENTO POST. D	RAIDISSEUR	VERSTAERKUNG	STIFFENING	REFUERZO
		355501330	12	RONDELLA	RONDELLE	SCHEIBE	WASHER	ARANDELA
		355510820	6	RONDELLA	RONDELLE	SCHEIBE	WASHER	ARANDELA

https://www.tractormanualpdf.info/

E 1	CASSA SCUOTIPAGLIA	CAISSON SECOUEUR	SCHÜTTELKASTEN	STRAW WALKER CASE	CAJA SACUDIDORES
E 2	TELA TIRAPAGLIA	FREIN DE PAILLE	STROHBREMSE	STRAW RETARDER	FRENO DE PAJA
E 3	CARROZZERIA POSTERIORE	CARROSSERIE ARRIÈRE	HINTERE KAROSSERIE	REAR BODY	CARROCERIA POSTERIOR
E 4	PETTINE ANDANATORE	PEIGNE D'ANDAINS	SCHWADKAMM	SWATH RAKE	PEINE HACE HARDIDORES
E 5	TRASMISSIONE DA POSTIATTITORE A RINVIO	TRANSMISSION DU TIREPAILLE AU RENVOI	ANTRIEB WENDETRÖMMEL VORNE	DRIVE PLAIT RETARDER TO TRANSMISSION	TRANSMISSION DE DEFLECTOR AL RENVIO
E 6	COMANDO SCUOTIPAGLIA	COMMANDE SECOUEURS	STROHSCHÜTTLERANTRIEB	STRAW WALKER DRIVE	MANDO SACUDIDORES
E 7 A	SCUOTIPAGLIA A SCARICHI TRASVERSALI	SACOUEURS A DECHARGE TRANSVERSAL	STROHSCHÜTTLER MIT QUERVERSASCHLITZEN	STRAW WALKERS WITH CROSS DISCHARGE GRATES	SACUDIDORES CON DESCARGAS TRANSVERSALES
E 7 B	SCUOTIPAGLIA A SCARICHI LONGITUDINALI	SECOUEURS A DECHARGE LONGITUDINAL	STROHSCHÜTTLER MIT LÄNGSAUSLASSSCHLITZEN	STRAW WALKER WITH LONGITUDINAL DISCHARGE GRATES	SACUDIDORES CON DESCARGAS LONGITUDINALES
E 8	PROTEZIONI CINGHIE RINVIO E SCUOTIPAGLIA	PROTECTIONS COURROIE RENVOI ET SECOUEURS	SCHUTZBLECH FÜER STROHSCHÜTTLER UND VORGELEGRIEMEN	STRAW WALKER AND TRANSMISSION	PROTECCIONES CORREA RENVIO Y SACUDIDORES
E 8/1	PROTEZIONI CINGHIE RINVIO E SCUOTIPAGLIA	PROTECTIONS COURROIE RENVOI ET SECOUEURS	SCHUTZBLECH FÜER STROHSCHÜTTLER UND VORGELEGRIEMEN	STRAW WALKER AND TRANSMISSION	PROTECCIONES CORREA RENVIO Y SACUDIDORES
E 9 A	PARTICOLARI PER TERRENI NORMALI	PIÈCES POUR TERRAINS NORMALS	TEILE FÜER NORMALEN BODEN	PARTS FOR NORMAL SOILS	PIEZAS POR TERRENOS NORMALES
E 9 B	PARTICOLARI PER TERRENI SABBIOSI	PIÈCES POUR TERRAINS SABLEUX	TEILE FÜER SANDIGEN BODEN	PARTS FOR SANDY SOILS	PIEZAS POR TERRENOS ARENOSOS
E 10	PROTEZIONI FIANCATA DESTRA	PROTECTIONS FLANCO D.	SCHUTZBLECH SEITENWAND R	SIDE WALL GUARDS, R.H.	PROTECCIONES COSTADO DE.

https://www.tractormanualpdf.info/

https://www.tractormanualpdf.info/

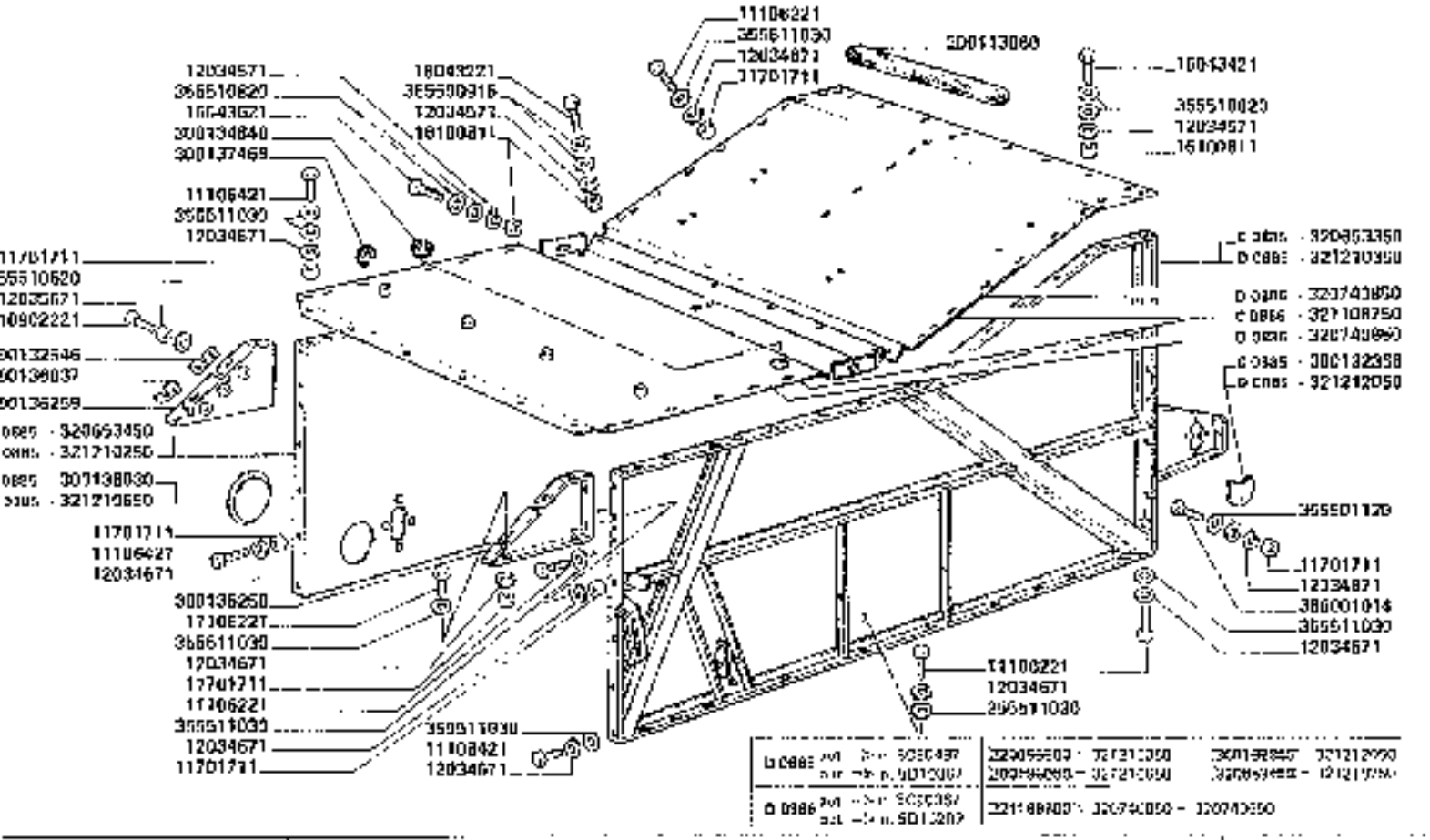

3650-3650R
3750-3750R

CASSA SCUOTIPAGLIA

Caisson secoueur
Schuttlerkasten

Straw walkers case
Caja sacudidores

E1

https://www.tractormanualpdf.info/

VODIF.	ANT. MODIF.	N. ORDIN.	Q.	DENOMINAZIONE	DESIGNATION	BENENNUNG	DESCRIPTION	DENOMINACIONES
		10902221	6	VITE	VIS	SCHRAUBE	SCREW	TORNILLO
		11106221	65	VITE	VIS	SCHRAUBE	SCREW	TORNILLO
		11106421	8	VITE	VIS	SCHRAUBE	SCREW	TORNILLO
		11701[illegible]	50	DADO	MOLLA	MUTTER	NUT	TUERCA
		12034571	20	ROSETTA ELASTICA	RONDELLE W	FEDERSCHE. DE	SPRING WASHER	ARANDELA ELASTICA
		12034071	74	ROSETTA ELASTICA	RONDELLE W	FEDERSCHE DE	SPRING WASHER	ARANDELA ELASTICA
		12035571	8	ROSETTA ELASTICA	RONDELLE W	FEDERSCHE DE	SPRING WASHER	ARANDELA ELASTICA
		16043221	6	VITE	VIS	SCHRAUBE	SCREW	TORNILLO
		16043421	12	VITE	VIS	SCHRAUBE	SCREW	TORNILLO
		16043621	2	VITE	VIS	SCHRAUBE	SCREW	TORNILLO
		16100811	20	DADO	MOLLA	MUTTER	NUT	TUERCA
		200113868	4	STRISCIA ANTISCIVOLO	BURAN ADESIF	DAND	STRIP	CINTA ANTIDESLIZ
C 0365		300132356	2	DISCO CHIUSURA	FERMETURE	KLAPPE	COVER	TAPA
		300132548	2	CHIUSURA FIANCATA	FERMETURE	VERSCHLUSS	COVER	CIERRE
		300134848	1	PROFILO PACTEZ.	PROFIL DE CAOUTCH	PROF. GUMMI	RUBBER PROFILE	PERFIL DE GOMA
C 0365		300136033	1	PORTELLO	PORTE	DECKEL	DOOR	PORTILLO
		300136037	2	CHIUSURA ANT.	FERMETURE	VERSCHLUSS	COVER	CIERRE
		300136258	1	CHIUSURA INF. S	FERMETURE	ABDECKUNG	COVER	CIERRE
		300136259	1	CHIUSURA INF. D	FERMETURE	ABDECKUNG	COVER	CIERRE
		300137459	1	GUARNIZIONE	JOINT	DICHTUNG	GASKET	JUNTA
C 0366		320653350	1	FIANCATA S	FLANC	SEITENWAND	SIDEWALL	COSTADO
C 0364		320653450	1	FIANCATA D	FLANC	SEITENWAND	SIDEWALL	COSTADO
C 0366		320740650	1	TETTO ANT.	TOIT	DACH	ROOF	TECHO
C 0000		320740850	1	TETTO POST.	TOIT	DACH	ROOF	TECHO
C 0366		321108750	1	TETTO	TOIT	DACH	ROOF	TECHO
C 0365		321210250	1	FIANCATA D	FLANC	SEITENWAND	SIDEWALL	COSTADO
C 0365		321210350	1	FIANCATA S	FLANC	SEITENWAND	SIDEWALL	COSTADO
C 0365		321210650	1	PORTELLO	PORTE	DECKEL	DOOR	PORTILLO
C 0365		321212050	4	DISCO CHIUSURA	FERMETURE	KLAPPE	COVER	TAPA
		355500915	10	RONDELLA	RONDELLE	SCHEIBE	WASHER	ARANDELA
		355501120	4	RONDELLA	RONDELLE	SCHEIBE	WASHER	ARANDELA
		355510620	6	RONDELLA	RONDELLE	SCHEIBE	WASHER	ARANDELA
		355510820	20	RONDELLA	RONDELLE	SCHEIBE	WASHER	ARANDELA
		355511030	00	RONDELLA	RONDELLE	SCHEIBE	WASHER	ARANDELA
		366030014	2	VITE	VIS	SCHRAUBE	SCREW	TORNILLO

https://www.tractormanualpdf.info/

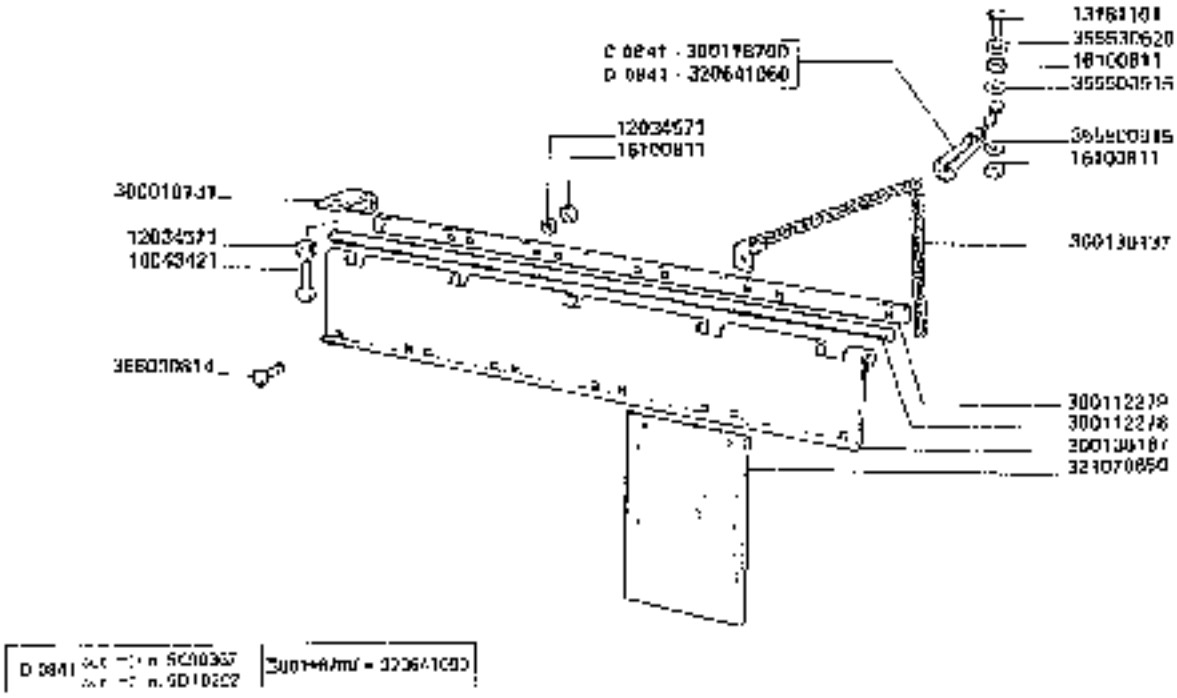

3650-3650R
3750-3750R

TELA FRENAPAGLIA

Frena de aceite
Strohbremse

https://www.tractormanualpdf.info/

Straw retarder
Frena de paja

E 2

MODIF.	ANT. MODIF.	N. ORDIN.	Q.	DENOMINAZIONE	DESIGNATION	BENENNUNG	DESCRIPTION	DENOMINACIONES
		12034571	15	ROSETTA ELASTICA	RONDELLA W	FEDERSCHEIBE	SPRING WASHER	ARANDELA ELASTICA
		13181107	1	VITE	VIS	SCHRAUBE	SCREW	TORNILLO
		16043421	6	VITE	VIS	SCHRAUBE	SCREW	TORNILLO
		16100811	12	DADO	ECROU	MUTTER	NUT	TUERCA
		300010131	5	CERNIERA	CHARNIERE	SCHARNIER	HINGE	BISAGRA
		300112278	1	SPINA	AXE	STIFT	PIN	PASADOR
		300112279	1	RISCONTRO	BARRETTE	VERSTAERKUNG	FIXING PLATE	CHAPA ENCUADRADO
C 0041		300118700	1	MOSCHETTONE	MOSQUETTON	SCHNAPPFEDER	SPRING CATCH	MOSQUETON
		300130137	1	CATENA	CHAINE	KETTE	CHAIN	CADENA
		300136167	1	LAMIERINA	TOLE	BLECHSCHE	PLATE	CHAPA
D 0815		320643050	1	MOSCHETTONE	MOSQUETTON	SCHNAPPFEDER	SPRING CATCH	MOSQUETON
		321078650	2	ELEMENTO CINTURA/GUIDA	ELEMENT CEINTURE/ GUIDE	STEUERUNG-GURT-ELEMENTE	STEERING BELT ELEMENT	ELEMENTO CINTURA PALA
		355500015	2	RONDELLA	RONDELLE	SCHEIBE	WASHER	ARANDELA
		355530020	2	RONDELLA	RONDELLE	SCHEIBE	WASHER	ARANDELA
		366000014	10	VITE	VIS	SCHRAUBE	SCREW	TORNILLO

https://www.tractormanualpdf.info/

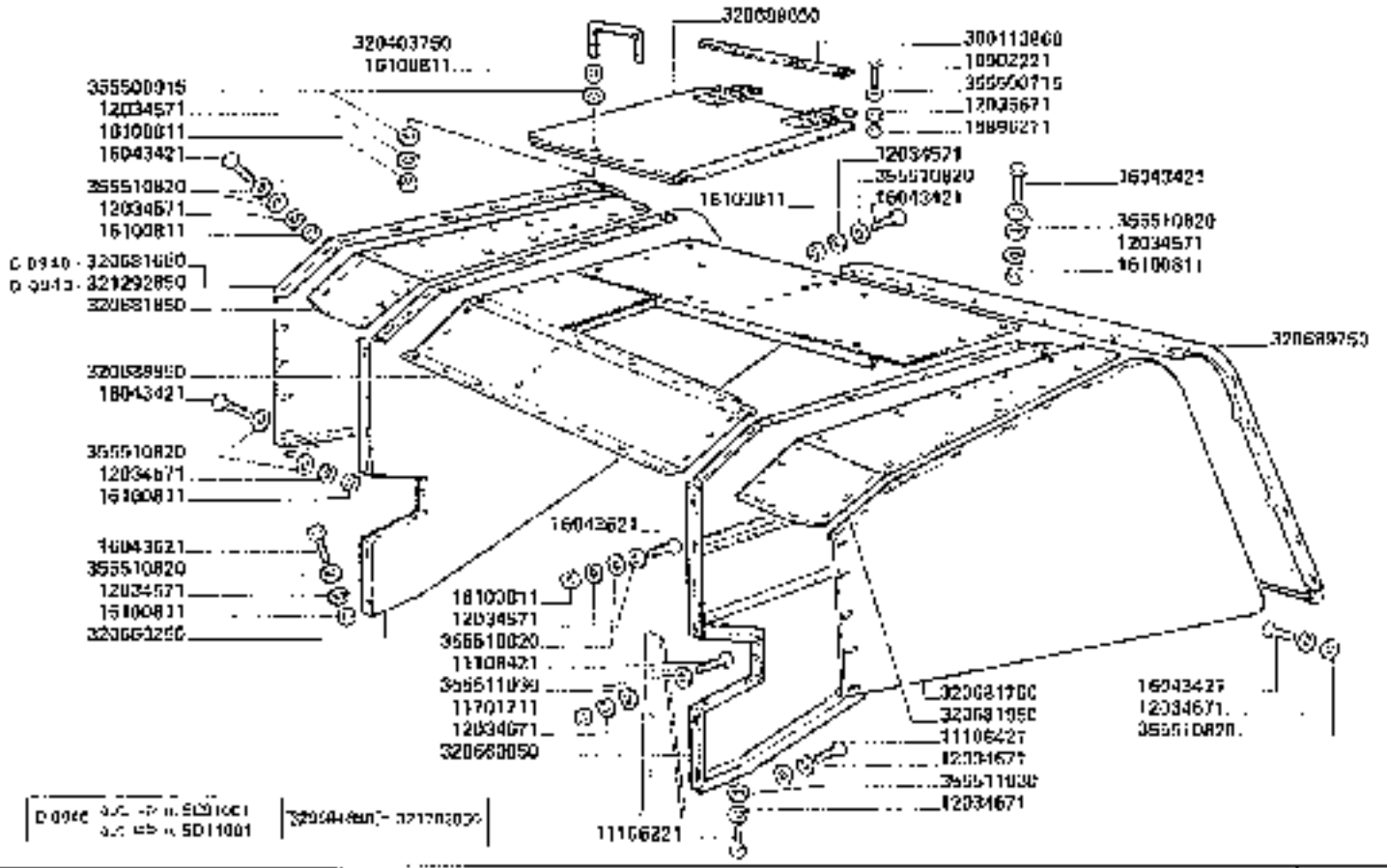

https://www.tractormanualpdf.info/

MODIF.	ANT. MODIF.	N. ORDIN	Q	DENOMINAZIONE	DESIGNATION	BENENNUNG	DESCRIPTION	DENOMINACIONES
		16902221	4	VITE	VIS	SCHRAUBE	SCREW	TORNILLO
		11100221	4	VITE	VIS	SCHRAUBE	SCREW	TORNILLO
		11106421	5	VITE	VIS	SCHRAUBE	SCREW	TORNILLO
		11701711	3	DADO	ECROU	MUTTER	NUT	TUERCA
		12034571	06	ROSETTA ELASTICA	RONDELLE W	FEDERSCHEIBE	SPRING WASHER	ARANDELA ELASTICA
		12034671	9	ROSETTA ELASTICA	RONDELLE W	FEDERSCHEIBE	SPRING WASHER	ARANDELA ELASTICA
		12035671	4	ROSETTA ELASTICA	RONDELLE W	FEDERSCHEIBE	SPRING WASHER	ARANDELA ELASTICA
		16696211	4	DADO	ECROU	MUTTER	NUT	TUERCA
		16043421	20	VITE	VIS	SCHRAUBE	SCREW	TORNILLO
		16043621	18	VITE	VIS	SCHRAUBE	SCREW	TORNILLO
		16100811	20	DADO	ECROU	MUTTER	NUT	TUERCA
		300113868	0	STRISCIA ANTISDRUCC.	RUBAN ADENT	BAND	STRIP	CINTA ANTISDELIZ.
		320403750	1	MANIGLIA	POIGNEE	GRIFF	HANDLE	EMPUNADURA
		320060050	1	FIANCO INT. S.	FLANC	SEITENWAND	SIDEWALL	COSTADO
		320660250	1	FIANCO INT. D.	FLANC	SEITENWAND	SIDEWALL	COSTADO
G 0940		320691050	2	FIANCO EST. D.	FLANC	SEITENWAND	SIDEWALL	COSTADO
		320681750	1	FIANCO EST. S.	FLANC	SEITENWAND	SIDEWALL	COSTADO
		320681050	1	TETTO SUP. D.	TOIT	DACH	ROOF	TECHO
		320681950	1	TETTO SUP. S.	TOIT	DACH	ROOF	TECHO
		320660850	1	TETTO POST.	TOIT	DACH	ROOF	TECHO
		320689650	1	COPERCHIO	COUVERCLE	KLAPPE	COVER	TAPA
		320069750	1	CUFFIA CARENATURA POST	HOTTE ARRIERE	HAUBE	REAR HOOD	CAPOTA
G 0940		321292860	1	FIANCO EST. D.	FLANC	SEITENWAND	SIDEWALL	COSTADO
		355500715	4	RONDELLA	RONDELLE	SCHEIBE	WASHER	ARANDELA
		355500935	4	RONDELLA	RONDELLE	SCHEIBE	WASHER	ARANDELA
		355510020	148	RONDELLA	RONDELLE	SCHEIBE	WASHER	ARANDELA
		355611030	34	RONDELLA	RONDELLE	SCHEIBE	WASHER	ARANDELA

https://www.tractormanualpdf.info/

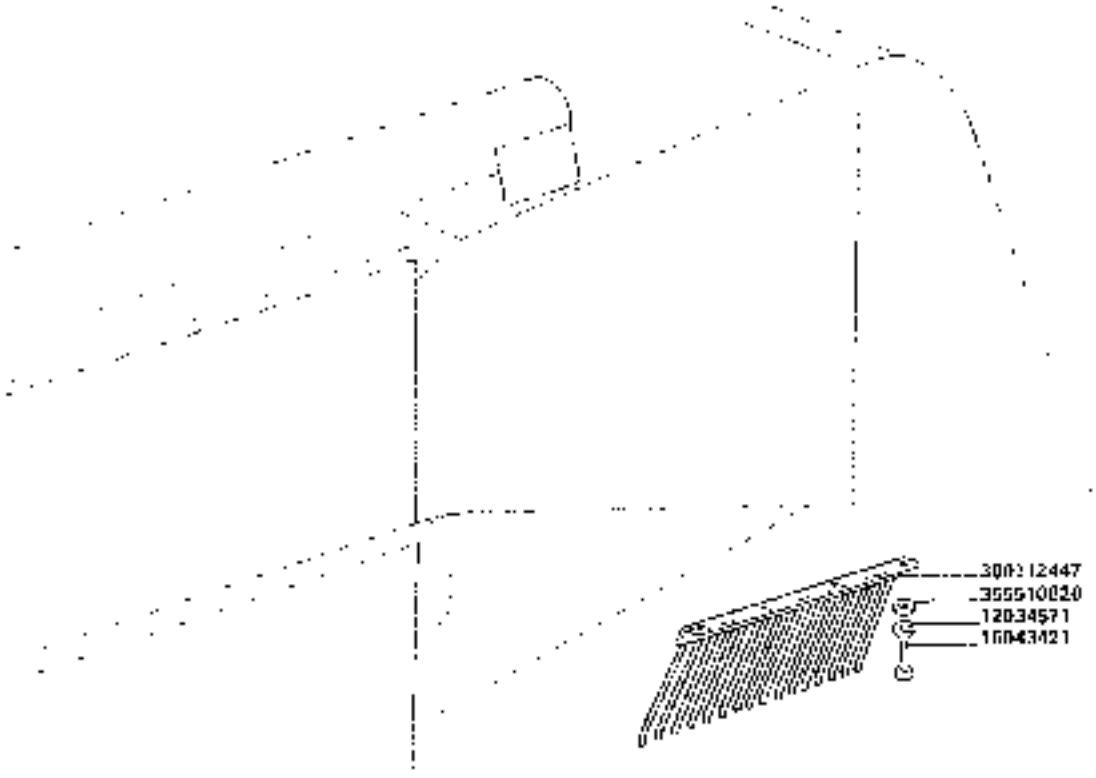

3650-3650R
3750-3750R

PETTINE ANDANATORE

Peigne d'andaigs
Schwadkamm

https://www.tractormanualpdf.info/

Swath rake
Pente hileradores

E4

MODIF.	ANT. MODIF.	N. ORDIN.	Q	DENOMINAZIONE	DESIGNATION	BENENNUNG	DESCRIPTION	DENOMINACIONES
		12034571	4	ROSETTA ELASTICA	RONDELLE W	FEDERSCHEIBE	SPRING WASHER	ARANDELA ELASTICA
		16043421	4	VITE	VIS	SCHRAUBE	SCREW	TORNILLO
		300112447	1	PETTINE ANDANATORE	PEIGNE D'ANDAINS	SCHAADKAMM	SAATH RAKE	PEINE HILERADORE
		355010020	4	RONDELLA	RONDELLE	SCHEIBE	WASHER	ARANDELA

https://www.tractormanualpdf.info/

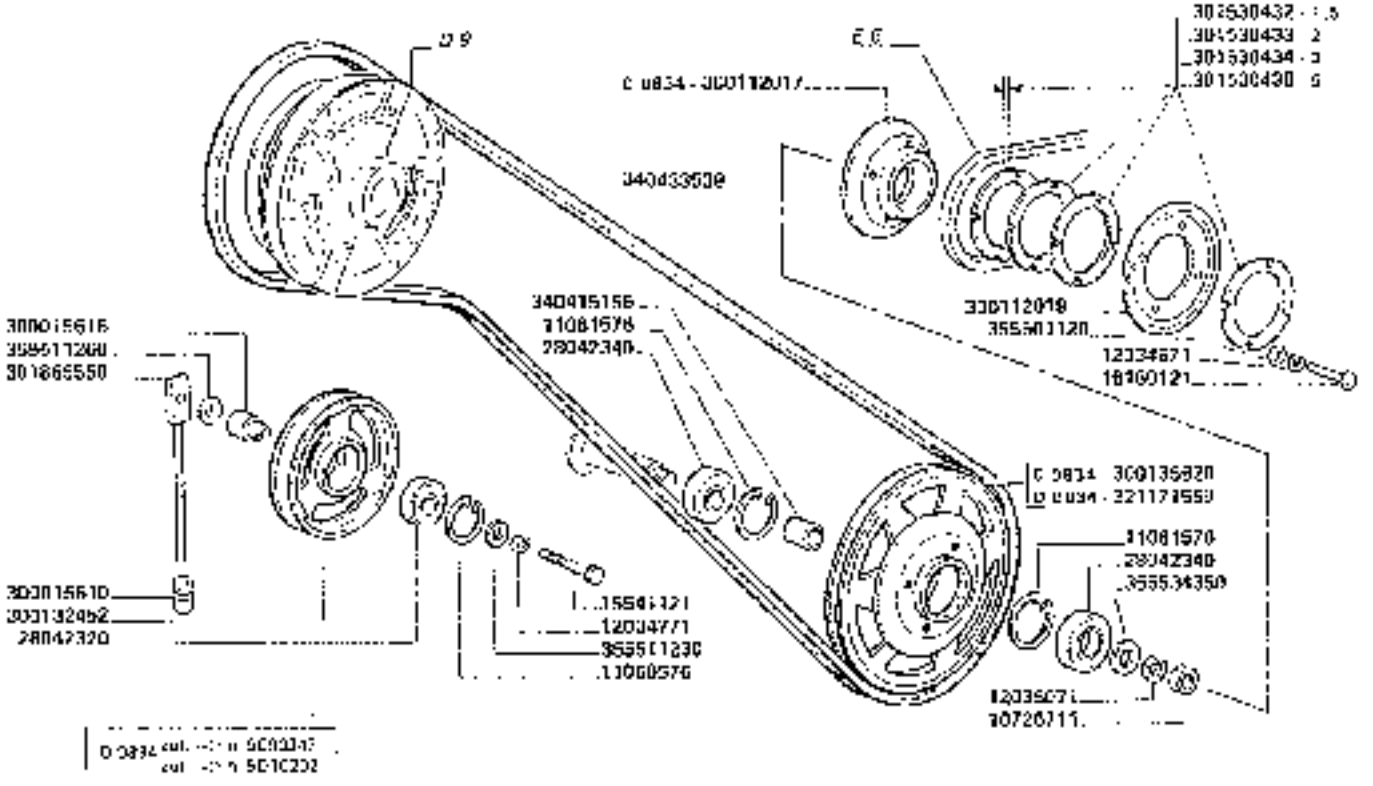

3650-3650R
3750-3750R

TRASMISSIONE DA POSTRATTITORE A RINVIO

Transmission du tirepoile au renvoi
Antrieb d'endstrahlwelle/Vidrio

Drive rear heater to transmission
Transmission de anilestar al renvoi

E 5

https://www.tractormanualpdf.info/

CODICE	ANT. VOD.F.	N. CROTIN.	Q	DENOMINAZIONE	DESIGNATION	BENENNUNG	DESCRIPTION	DENOMINACIONES
		30726713	1	DADO	ECROU	MUTTER	NUT	TUERCA
		11000576	1	ANELLO ELASTICO	ARRETOIR	SICHERUNGSRING	LOCKRING	ANILLO DE FRENO
		11001576	2	ANELLO ELASTICO	ARRETOIR	SICHERUNGSRING	LOCKRING	ANILLO DE FRENO
		12034671	4	ROSETTA ELASTICA	RONDELLE W	FEDERSCHEIBE	SPRING WASHER	ARANDELA ELASTICA
		12034771	1	ROSETTA ELASTICA	RONDELLE W	FEDERSCHEIBE	SPRING WASHER	ARANDELA ELASTICA
		12030071	1	ROSETTA ELASTICA	RONDELLE W	FEDERSCHEIBE	SPRING WASHER	ARANDELA ELASTICA
		35541127	1	VITE	VIS	SCHRAUBE	SCREW	TORNILLO
		35100127	4	VITE	VIS	SCHRAUBE	SCREW	TORNILLO
		26042376	1	CUSCINETTO	ROULEMENT	LAGER	BEARING	RODAMIENTO
		26042346	2	CUSCINETTO	ROULEMENT	LAGER	BEARING	RODAMIENTO
		30001561D	1	DADO	ECROU	MUTTER	NUT	TUERCA
		30001561G	1	BOCCOLA	BAGUE	BUCHSE	BUSH	CASQUILLO
C 0334		30011 2017	1	SEMI-PULLEGGIA INT.	DEMI-POULIE	RIEMENSCHEIBEN HALFTE	PULLEY HALF	MEDIA POLEA
		30011 2018	1	SEMI-PULLEGGIA EST	DEMI-POULIE	RIEMENSCHEIBEN HALFTE	PULLEY HALF	MEDIA POLEA
		30013 2452	1	TENDICINGHIA	POULIE TENDEUR	RIEMENSPANNROLLE	BELT TENSIONER	TENSOR DE CORREA
C 0334		30013 9629	1	PULEGGIA RINVIO	POULIE	RIEMENSCHEIBE	PULLEY	POLEA
		30153 0437	1	SPESSORE	CALE D'EPAISSEUR	DISTANZSTUECK	SHIM	ESPESOR
		30153 0433	1	SPESSORE	CALE D'EPAISSEUR	DISTANZSTUECK	SHIM	ESPESOR
		30153 0434	1	SPESSORE	CALE D'EPAISSEUR	DISTANZSTUECK	SHIM	ESPESOR
		30153 0436	1	SPESSORE	CALE D'EPAISSEUR	DISTANZSTUECK	SHIM	ESPESOR
		30185 555D	1	TIRANTE	TENDEUR	SPANNSCHRAUBE	TENSIONER	TENSOR
D C031		32117 1560	1	PULEGGIA RINVIO	POULIE	RIEMENSCHEIBE	PULLEY	POLEA
		34041 5156	1	BOCCOLA	BAGUE	BUECHSE	BUSH	CASQUILLO
		34040 3539	1	CINGHIA	COURROIE	RIEMEN	BELT	CORREA
		35550 1120	4	RONDELLA	RONDELLE	SCHEIBE	WASHER	ARANDELA
		35553 1220	1	RONDELLA	RONDELLE	SCHEIBE	WASHER	ARANDELA
		35551 1200	1	RONDELLA	RONDELLE	SCHEIBE	WASHER	ARANDELA
		35553 4350	1	RONDELLA	RONDELLE	SCHEIBE	WASHER	ARANDELA

https://www.tractormanualpdf.info/

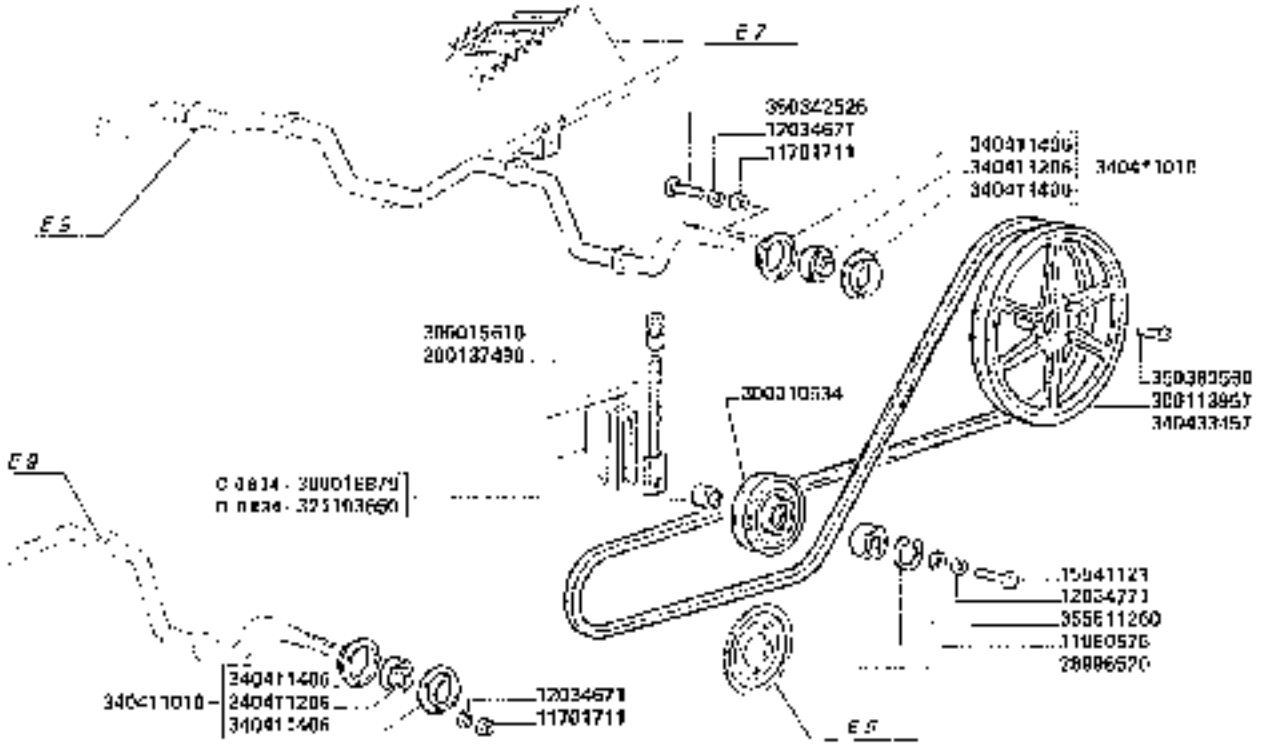

3650-3650R
3750-3750R

COMANDO SCUOTIPAGLIA

Comando telescopico
Strohschüttlerantrieb

Straw walker drive
Mando sacudidores

E 6

https://www.tractormanualpdf.info/

MODIF.	ANT. MODIF.	N. ORDIN.	Q.	DENOMINAZIONE	DESIGNATION	BENENNUNG	DESCRIPTION	DENOMINACIONES
		11050576	1	ANELLO ELASTICO	ARRESTO F	SICHERUNGSRING	LOCKRING	ANILLO DE FRENO
		11701711	19	DADO	ECROU	MUTTER	NUT	TUERCA
		12034071	15	ROSETTA ELASTICA	RONDELLE W	FEDERSCHEIBE	SPRING WASHER	ARANDELA ELASTICA
		12034771	9	ROSETTA ELASTICA	RONDELLE W	FEDERSCHEIBE	SPRING WASHER	ARANDELA ELASTICA
		15541121	1	VITE	VIS	SCHRAUBE	SCREW	TORNILLO
		20996620	1	CUSCINETTO	ROULEMENT	LAGER	BEARING	RODAMIENTO
		300010534	1	TENDICINGHIA	POULIE TENDEUR	RIEMENSPANNER	BELT TENSIONER	TENSOR DE CORREA
		300015610	1	DADO	ECROU	MUTTER	NUT	TUERCA
CC931		300016870	1	BOCCOLA	BAGUE	BUECHSE	BUSH	CASQUILLO
		300113957	1	PULEGGIA	POULIE	RIEMENSCHEIBE	PULLEY	POLEA
		300135450	1	TIRANTE	TENDEUR	SPANNSCHRAUBE	TENSIONER	TENSOR
CC931		321590060	1	BOCCOLA	BAGUE	BUECHSE	BUSH	CASQUILLO
		340411010	4	SUPPORTO CUSCINETTO	PALIER	LAGERHALTER	BEARING SUPPORT	COJINETE
		340411206	11	CUSCINETTO	ROULEMENT	LAGER	BEARING	RODAMIENTO
		340411406	12	FLANGIA CUSCINETTO	FLASQUE	LAGERFLANSCH	SHIDA	FLANGE
		340433407	1	CINGHIA	COURROIE	RIEMEN	BELT	CORREA
		350342525	6	VITE	VIS	SCHRAUBE	SCREW	TORNILLO
		350380560	1	CHIAVETTA	CLAVETTE	KEIL	KEY	CHAVETA
		355511200	1	RONDELLA	RONDELLE	SCHEIBE	WASHER	ARANDELA

https://www.tractormanualpdf.info/

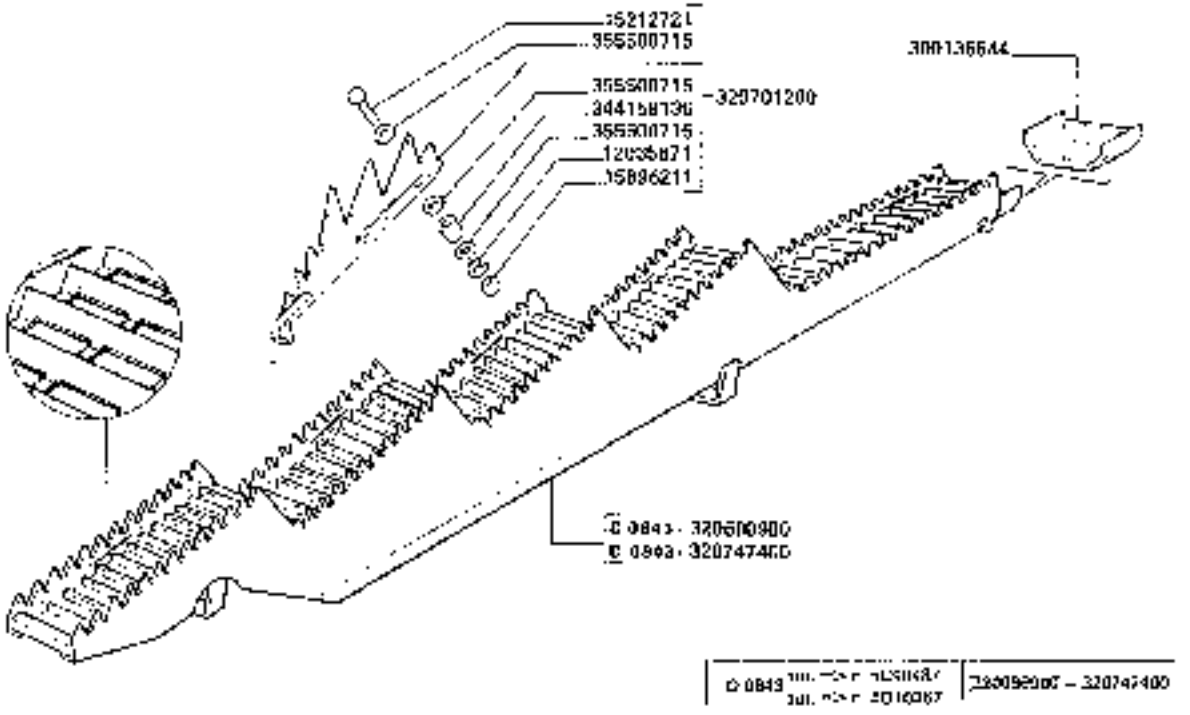

3650-3650R
3750-3750R

SCUOTIPAGLIA A SCARICHI TRASVERSALI

Secouteurs à Ouvrages Transversaux
Strohschüttler mit Querschlagschlitzen
Straw walkers with cross discharge grates
Sacudidores con descargas transversales

E7.A

https://www.tractormanualpdf.info/

MODIF.	ART. MODIF.	N. ORDIN.	Q	DENOMINAZIONE	DESIGNATION	BENENNUNG	DESCRIPTION	DENOMINACIONES
		12035671	(1)	ROSETTA ELASTICA	RONDELLE W	FEDERSCHEIBE	SPRING WASHER	ARANDELA ELASTICA
		15212721	(1)	VITE	VIS	SCHRAUBE	SCREW	TORNILLO
		15098211	(1)	GADO	ECROU	MUTTER	NUT	TUERCA
		300135544	(1)	PROLUNGA A CASSETTO	HALLONGE	VERLAENGERUNG	EXTENSION	PROLONGA
C 0843		320693800	5	COMPL. SCUOTIPAGLIA	SECOUEUR CPT	SCHUETTLER KPL	STRAW WALKER	CONJ. SACUDIDORES
		320701200	15	COMPL. ALZAPAGLIA	HAUSSE PAILLE CPT	STROHHEBER KPL	STRAW LIFTER, ASSY	CONJ. LEVANTAPAJAS
D 0843		320747400	5	COMPL. SCUOTIPAGLIA	SECOUEUR CPT	SCHUETTLER KPL	STRAW WALKER	CONJ. SACUDIDORES
		344158136	(1)	BOCCOLA	BAGUE	HUTCHSE	BUSH	CASQUILLO
		355903715	(3)	RONDELLA	RONDELLE	SCHEIBE	WASHER	ARANDELA

https://www.tractormanualpdf.info/

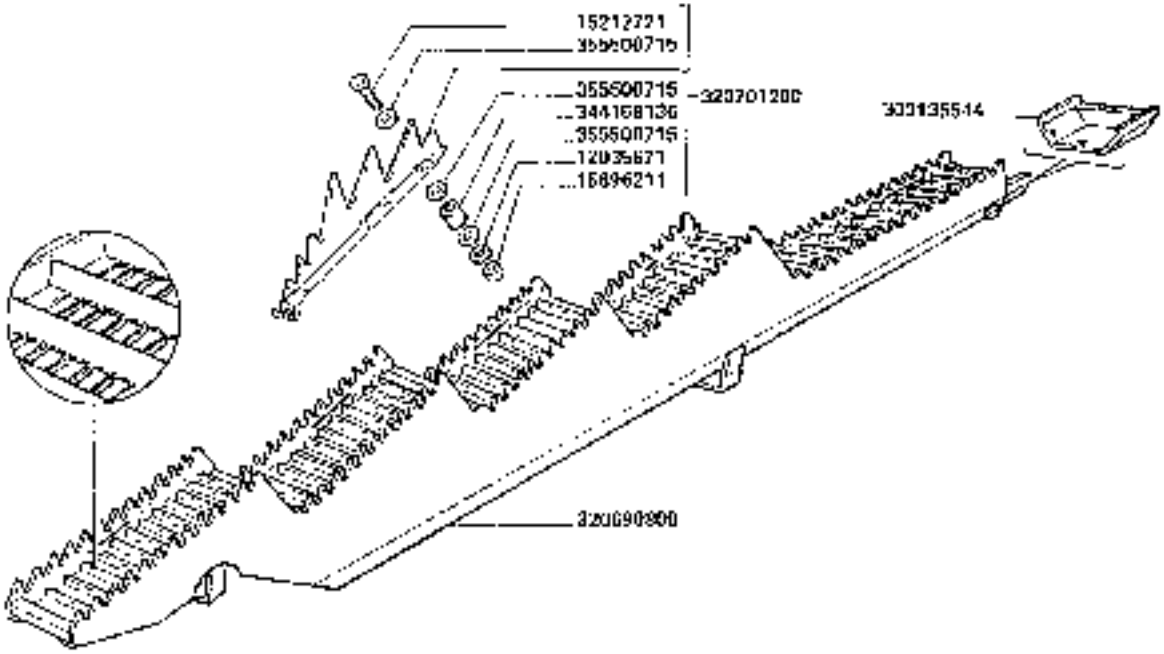

3650-3650R
3750-3750R

SCUOTIPAGLIA A SCARICHI LONGITUDINALI

Secoueurs à décharge longitudinal
Strohschüttler mit Längsabgabeleiste

Straw walker with longitudinal discharge grates
Sacudidores con descargas longitudinales

E7.B

https://www.tractormanualpdf.info/

https://www.tractormanualpdf.info/

MODIF.	ANT. MODIF.	N. ORDIN.	D	DENOMINAZIONE	DESIGNATION	BENENNUNG	DESCRIPTION	DENOMINACIONES
		12035871	(1)	ROSETTA ELASTICA	RONDELLE W	FEDERSCHEIBE	SPRING WASHER	ARANDELA ELASTICA
		15212721	(1)	VITE	VIS	SCHRAUBE	SCREW	TORNILLO
		16896211	(1)	DADO	ECROU	MUTTER	NUT	TUERCA
		300135544	(1)	PROLUNGA A CASSETTO	RALLONGE	VERLAENGERUNG	EXTENSION	PROLONGA
		320890000	5	COMPL. SCUOTIPAGLIA	SECCUEURS CPT	SCHUETTLER KPL	STRAW WALKER	CONJ. SACUDIDORES
		320701200	16	COMPL. ALZAPAGLIA	HAUSSE-PAILLE CPT	STROHHEBER KPL	STRAW LIFTER, ASSY	CONJ. LEVANTAPAJAS
		344168108	(1)	BOCCOLA	BAGUE	BUECHSE	BUSH	CASQUILLO
		355500715	(3)	RONDELLA	RONDELLE	SCHEIBE	WASHER	ARANDELA

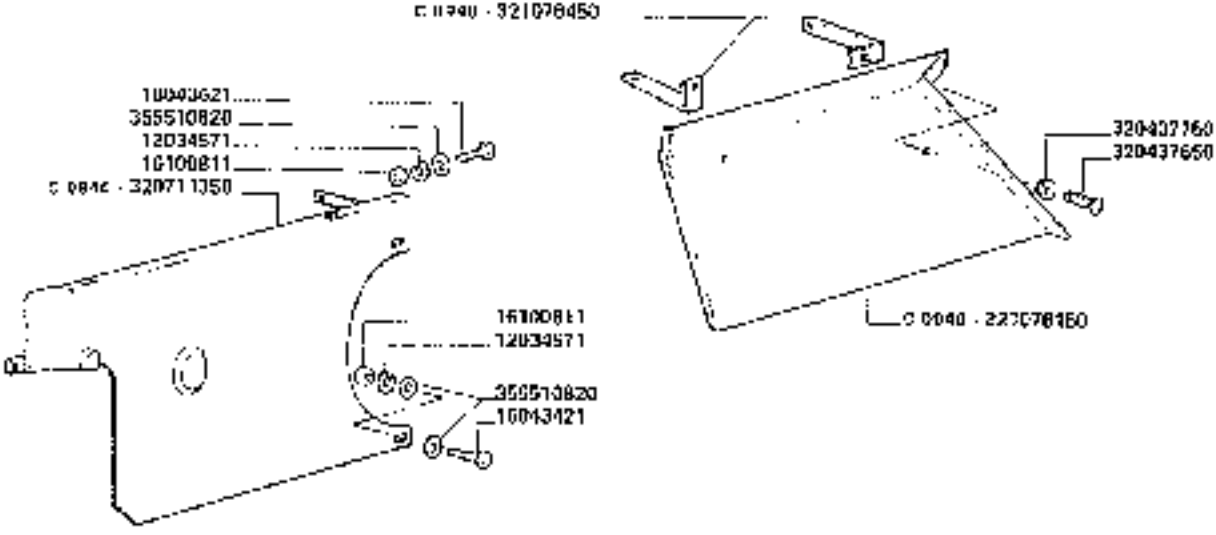

PROTEZIONI CINGHIE RINVIO E SCUOTIPAGLIA

Protezione courtoise renvoi et secoueurs
Schutzblech für Strohschüttler und Wendeschaufeln
Straw walker and transmission
Protezione fuori rinvio y sacudidores

https://www.tractormanualpdf.info/

MODIF.	ANT. MODIF.	N. ORDIN.	Q	DENOMINAZIONE	DESIGNATION	BENENNUNG	DESCRIPTION	DENOMINACIONES
		10902221	3	VITE	VIS	SCHRAUBE	SCREW	TORNILLO
		11105221	3	VITE	VIS	SCHRAUBE	SCREW	TORNILLO
		11108821	1	VITE	VIS	SCHRAUBE	SCREW	TORNILLO
		11112221	1	VITE	VIS	SCHRAUBE	SCREW	TORNILLO
		11201721	4	DADO	ECROU	MUTTER	NUT	TUERCA
		11202931	1	DADO	ECROU	MUTTER	NUT	TUERCA
		12034571	6	ROSETTA ELASTICA	RONDELLE W	FEDERSCHEIBE	SPRING WASHER	ARANDELA ELASTICA
		12034571	4	ROSETTA ELASTICA	RONDELLE W	FEDERSCHEIBE	SPRING WASHER	ARANDELA ELASTICA
		12034721	1	ROSETTA ELASTICA	RONDELLE W	FEDERSCHEIBE	SPRING WASHER	ARANDELA ELASTICA
		12035571	X	ROSETTA ELASTICA	RONDELLE W	FEDERSCHEIBE	SPRING WASHER	ARANDELA ELASTICA
		12077211	1	DADO	ECROU	MUTTER	NUT	TUERCA
		15806215	3	DADO	ECROU	MUTTER	NUT	TUERCA
		16043421	6	VITE	VIS	SCHRAUBE	SCREW	TORNILLO
		16043621	2	VITE	VIS	SCHRAUBE	SCREW	TORNILLO
		16094621	1	VITE	VIS	SCHRAUBE	SCREW	TORNILLO
		16100811	8	DADO	ECROU	MUTTER	NUT	TUERCA
		16104117	1	DADO	ECROU	MUTTER	NUT	TUERCA
C 0040		300132800	I	PROFILO SJ PROTEZ	PROFIL DE CAOUT.	PROFILGUMMI	RUBBER PROFILE	PERFIL DE GOMA
C 0040		300134453	III	SOTTOMPIETA	SOUS PIED	PLATTE	PLATE	LOSETA
C 0040		300137397	I	PROTEZIONE	PROTECTION	SCHUTZBLECH	GUARD	PROTECCION
C 0040		300137466	I	PROFILO PORO	PROFIL DE CAOUT.	PROFILGUMMI	RUBBER PROFILE	PERFIL DE GOMA

https://www.tractormanualpdf.info/

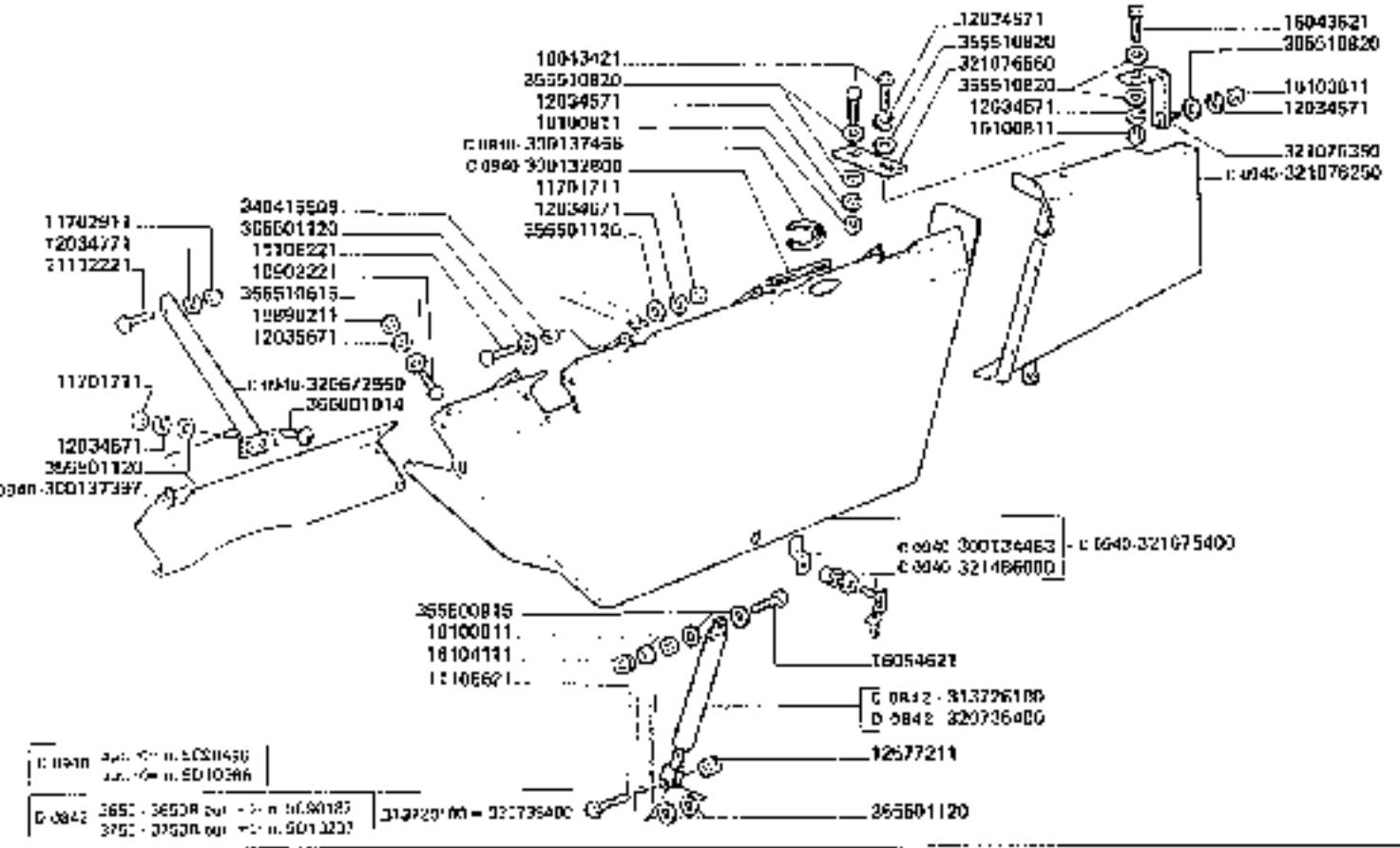

3650-3650R
3750-3750R

PROTEZIONI CINGHIE RINVIO E SCUOTIPAGLIA

Protections courroie rotor et secoueurs — *Straw walker and transmission*
Schutzblech — *Protection rotor y sacudidores*

E8

https://www.tractormanualpdf.info/

MODIF.	ANT./MODIF.	N. ORDEV.	Q	DENOMINAZIONE	DESIGNATION	BENENNUNG	DESCRIPTION	DENOMINACIONES
C 0842		313726100	1	AMMORTIZZATORE	AMORTISSEUR	STOSSDAEMPFER	SHOCK ABSORBER	AMORTIGUADOR
		320037660	1	CLIPS CON INTAGLIO	CLIPS	ANSETZTUNG	STOP GUAD	CLIPS
		320037790	2	CUSCINO	CAOUTCHOUC	GUMMI	RUBBER	GOMA
C 0840		320572550	1	ANGOLARE IRRIG.	[illegible]	VERSTAERKUNG	STIFFENER	REFUERZO
C 0840		320771390	1	PROTEZIONE	PROTECTEUR	SCHUTZBLECH	GUARD	PROTECCION
C 0840		320735400	1	AMMORTIZZATORE	AMORTISSEUR	STOSSDAEMPFER	SHOCK ABSORBER	AMORTIGUADOR
C 0840		321075400	1	COMPL. PROTEZIONE	PROTECTEUR CPT	SCHUTZBLECH KPL	GUARD, ASSY	CONJ. PROTECCION
C 0840		321076150	1	PROTEZIONE ANT. S.	PROTECTEUR	SCHUTZBLECH	GUARD	PROTECCION
C 0840		321070250	1	PROTEZIONE FULCRUM	PROTECTEUR	SCHUTZBLECH	GUARD	PROTECCION
		321076350	1	SQUADRETTA SUPP.	SUPPORT	HALTERUNG	SUPPORT	SOPORTE
C 0840		321076450	2	STAFFA ANCOR. PROTEZ.	ETRIER	HALTER	BRACKET	APOYO
		321070950	1	PIASTRINA	PLAQUETTE	PLATTE	PLATE	PLACA
C 0840		321486000	10	VOLANTINO	MANIVELLE	KURBEL	CRANK	VOLANTE
		340415508	4	BUCCOLA	DOUILLE	BUECHSE	BUSH	CASQUILLO
		355500015	2	RONDELLA	RONDELLE	SCHEIBE	WASHER	ARANDELA
		355501120	6	RONDELLA	RONDELLE	SCHEIBE	WASHER	ARANDELA
		355510615	3	RONDELLA	RONDELLE	SCHEIBE	WASHER	ARANDELA
		355510620	12	RONDELLA	RONDELLE	SCHEIBE	WASHER	ARANDELA
		360001014	2	VITE	VIS	SCHRAUBE	SCREW	TORNILLO

https://www.tractormanualpdf.info/

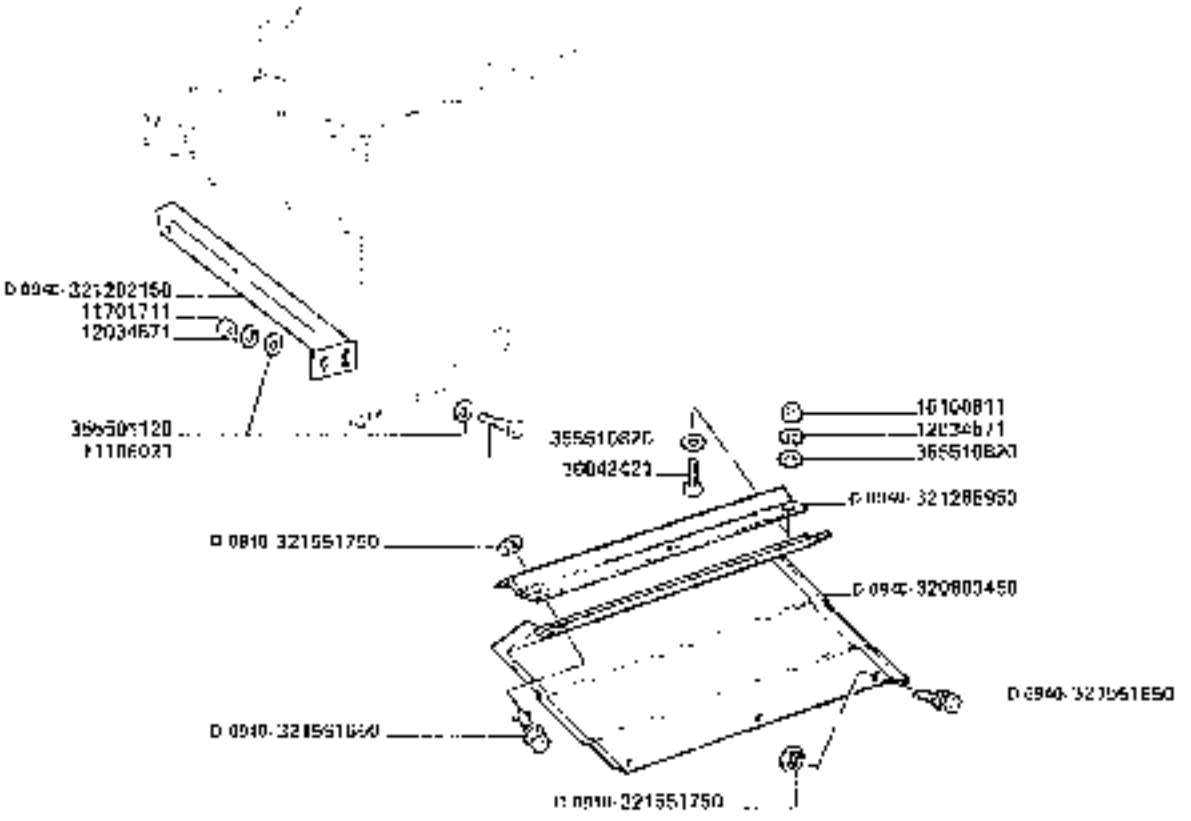

3650-3650R
3750-3750R

PROTEZIONI CINGHIE RINVIO E SCUOTIPAGLIA

Protections [illegible] Strap pulley and transmission belts
Schutzblech [illegible] Protection [illegible] reinvio y sacudidores

E8/1

https://www.tractormanualpdf.info/

MODIF.	ANT. MODIF.	N. ORDIN.	Q	DENOMINAZIONE	DESIGNATION	BENENNUNG	DESCRIPTION	DENOMINACIONES
		11705621	3	VITE	VIS	SCHRAUBE	SCREW	TORNILLO
		11100221	2	VITE	VIS	SCHRAUBE	SCREW	TORNILLO
		11705621	1	VITE	VIS	SCHRAUBE	SCREW	TORNILLO
		11701711	7	DADO	ECROU	MUTTER	NUT	TUERCA
		12034571	19	ROSETTA ELASTICA	RONDELLE W	FEDERSCHEIBE	SPRING WASHER	ARANDELA ELASTICA
		12034671	4	ROSETTA ELASTICA	RONDELLE W	FEDERSCHEIBE	SPRING WASHER	ARANDELA ELASTICA
		12577711	1	DADO	ECROU	MUTTER	NUT	TUERCA
		15213321	1	VITE	VIS	SCHRAUBE	SCREW	TORNILLO
		16043421	10	VITE	VIS	SCHRAUBE	SCREW	TORNILLO
		16043621	3	VITE	VIS	SCHRAUBE	SCREW	TORNILLO
		16045421	3	VITE	VIS	SCHRAUBE	SCREW	TORNILLO
		16100811	10	DADO	ECROU	MUTTER	NUT	TUERCA
		16104711	4	DADO	ECROU	MUTTER	NUT	TUERCA
		320735400	1	AMMORTIZZATORE	AMORTISSEUR	STOSSDAEMPFER	SHOCK ABSORBER	AMORTIGUADOR
D 0340		320799650	1	PORTELLO	PORTE	DECKEL	DOOR	PORTILLO
D 0340		320800250	1	CERNIERA ANT	CHARNIERE	SCHARNIER	HINGE	BISAGRA
D 0340		320800350	2	CERNIERA	CHARNIERE	SCHARNIER	HINGE	BISAGRA
D 0340		320800450	1	PROTEZIONE ANT. S	PROTECTION	SCHUTZBLECH	GUARD	PROTECCION
		321075350	1	SQUADRETTA	SUPPORT	HALTER	BRACKET	APOYO
		321076050	1	PIASTRINA	PLAQUETTE	PLAETTCHEN	PLATE	PLANCHUELA
D 0340		321279250	1	PROTEZ. PULEGGIA	PROTECTION	SCHUTZBLECH	GUARD	PROTECCION
D 0340		321280250	1	ANGOLARE RINFORZO	RAIDISSEUR	STREBE	STIFFENER	REFUERZO
D 0340		321284850	2	PIASTRINA	PLAQUETTE	PLAETTCHEN	PLATE	PLANCHUELA
D 0340		321285850	1	PROFILO ATTACCO PROTEZ.	PROFIL DE FIXAGE	HALTERPROFIL	CONNECTION PROFILE	PROFIL DE ATAQUE
D 0340		321286050	1	PIASTRINA INF.	PLAQUE	PLATTE	PLATE	PLACA
D 0340		321551650	9	STELO C. T. BACCHIVITE	VIS	KLEMMSCHRAUBE	LOCKING SCREW	TORNILLO
D 0340		321551750	5	RONDELLA	RONDELLE	SCHEIBE	WASHER	ARANDELA
D 0340		321570700	1	VOLANTINO	MANIVELLE	KURBEL	CRANK	MANIVELA
		366501120	3	RONDELLA	RONDELLE	SCHEIBE	WASHER	ARANDELA
		366610620	11	RONDELLA	RONDELLE	SCHEIBE	WASHER	ARANDELA

https://www.tractormanualpdf.info/

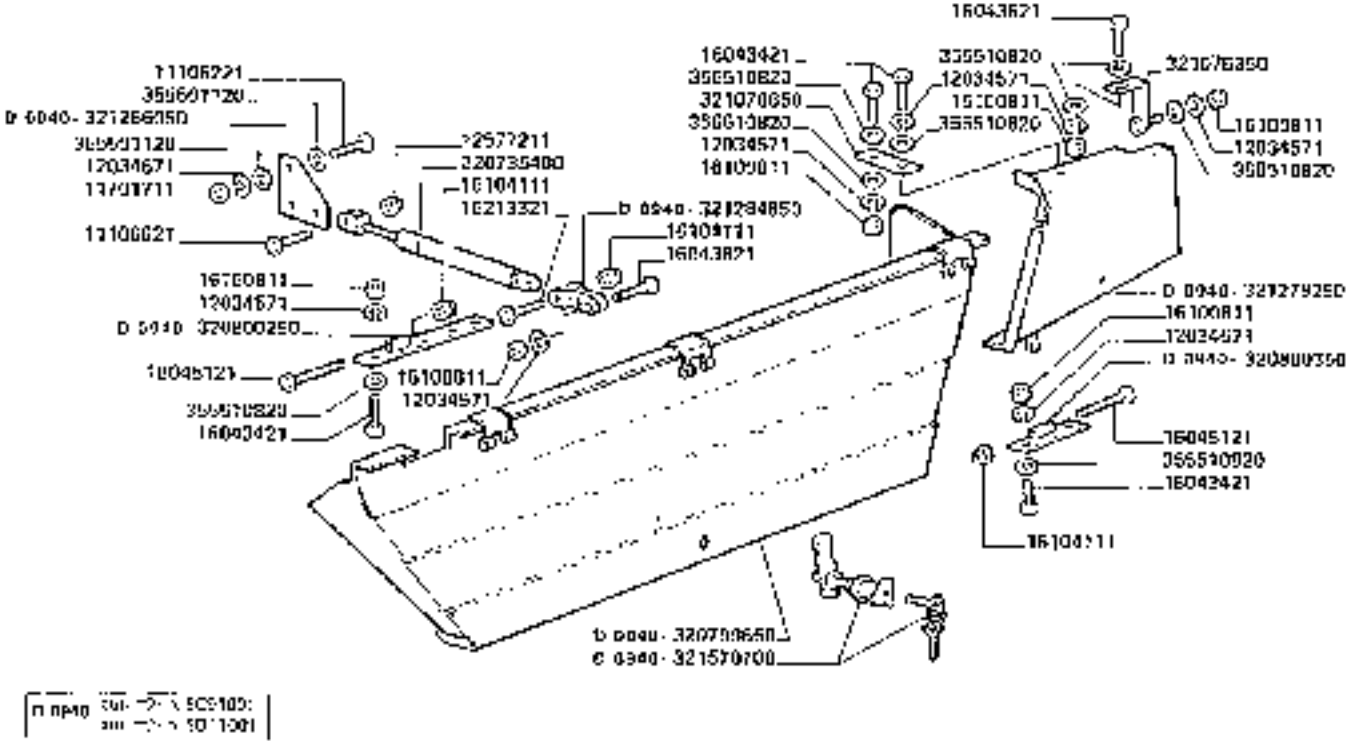

3650-3650R
3750-3750R

PROTEZIONI CINGHIE RINVIO E SCUOTIFAGLIA

Protections courroie renvoi et ressources
Schutzhauben fuer Umlaufsteuer und Vorgelegerinnen
Sprain waiting and transmission belts
Protections courroie renvoi y sacudidores

E 8/1

2

https://www.tractormanualpdf.info/

https://www.tractormanualpdf.info/

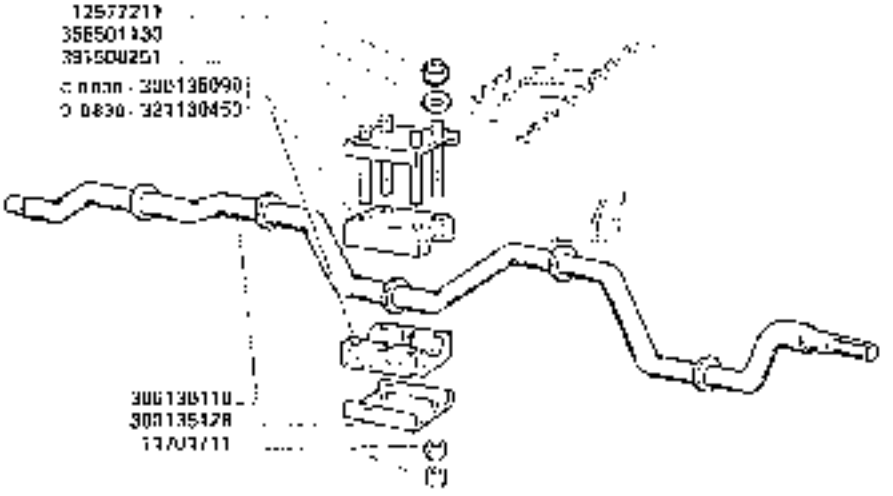

0 0830	300[illegible]

3650-3650R 3750-3750R	PARTICOLARI PER TERRENI NORMALI Pièces pour terrains normaux Teile fuer [illegible]	E 9A Parts for normals soils Piezas por terrenos normales 1/2

https://www.tractormanualpdf.info/

MODIF.	ANT. MODIF.	N. ORDIN	Q	DENOMINAZIONE	DESIGNATION	BENENNUNG	DESCRIPTION	DENOMINACIONES
		11701711	30	DADO	ECROU	MUTTER	NUT	TUERCA
		12577211	10	DADO	ECROU	MUTTER	NUT	TUERCA
C 0800		300135000	10	SUPPORTO SCUOTIPAGLIA	SUPPORT	HALTERUNG	SUPPORT	SOPORTE
		300135129	10	PIASTRA INF.	PLAQUE	PLATTE	PLATE	PLACA
		300136116	2	ALBERO	ARBRE	WELLE	SHAFT	ARBOL
		300137082	1	FONDO CASSA	FOND	BODENBLECH	BOTTOM PLATE	CHAPA DE FONDO
		321031150	1	PORTELLO	PORTE	DECKEL	DOOR	PORTELLO
		321031250	1	PORTELLO	PORTE	DECKEL	DOOR	PORTELLO
C 0820		321130450	10	SUPPORTO SCUOTIPAGLIA	SUPPORT	HALTERUNG	SUPPORT	SOPORTE
		355501130	40	RONDELLA	RONDELLE	SCHEIBE	WASHER	ARANDELA
		301500251	10	PIASTRA SUP.	PLAQUE	PLATTE	PLATE	PLACA

https://www.tractormanualpdf.info/

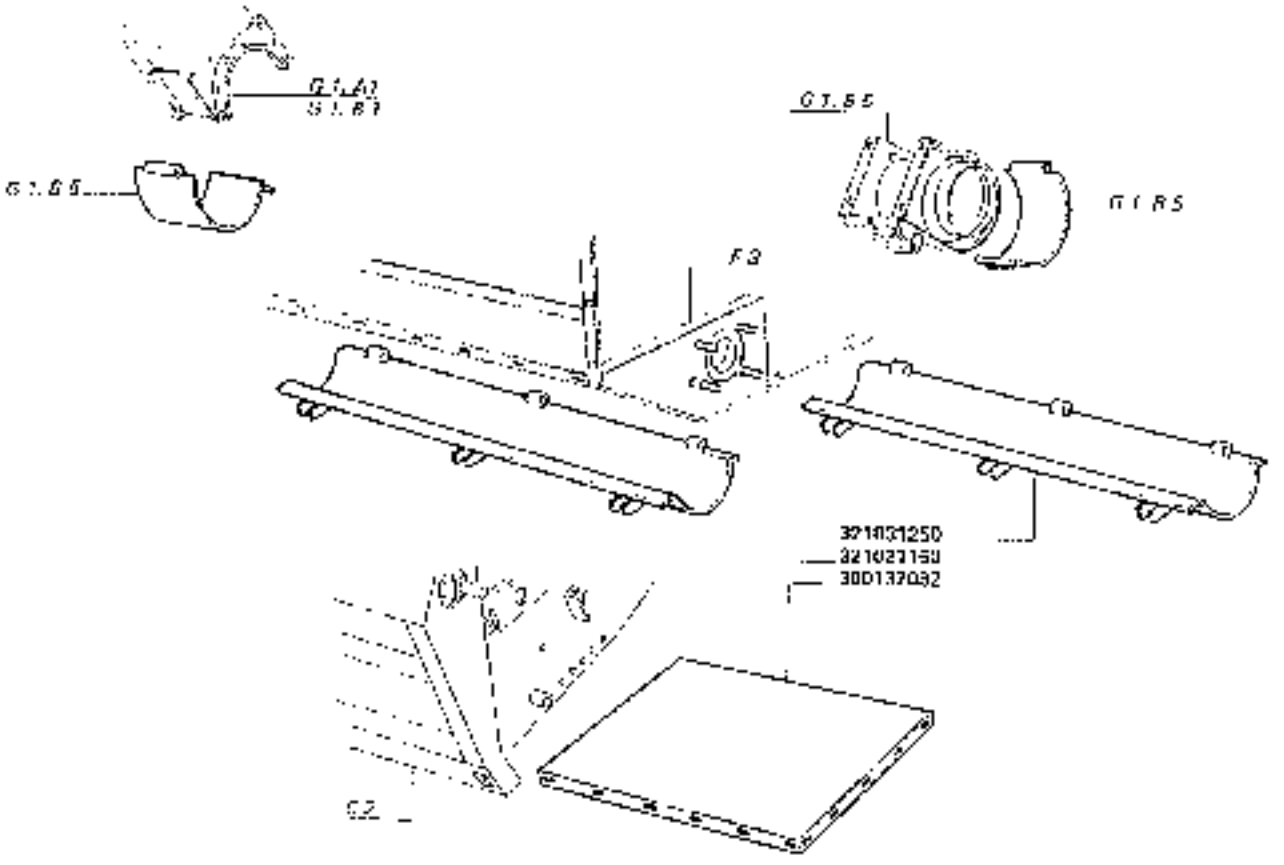

3650-3650R
3750-3750R

PARTICOLARI PER TERRENI NORMALI

Pièces pour terrains normaux
Teile für normale Böden
Parts for normals soils
Piezas para terrenos normales

E9.A

https://www.tractormanualpdf.info/

https://www.tractormanualpdf.info/

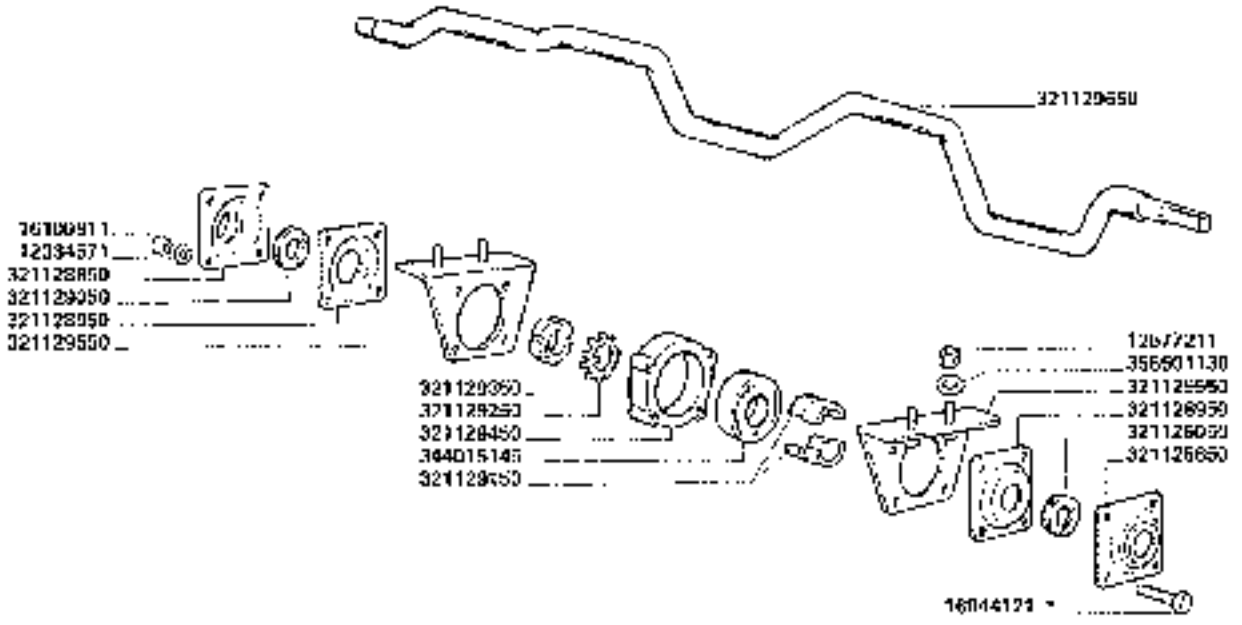

https://www.tractormanualpdf.info/

https://www.tractormanualpdf.info/

MODIF.	ANT. MODIF.	N. ORDIN.	Q	DENOMINAZIONE	DESIGNATION	BENENNUNG	DESCRIPTION	DENOMINACIONES
		12034571	40	ROSETTA ELASTICA	RONDELLE W	FEDERSCHEIDE	SPRING WASHER	ARANDELA ELASTICA
		32577211	40	DADO	ECROU	MUTTER	NUT	TUERCA
		16044121	40	VITE	VIS	SCHRAUBE	SCREW	TORNILLO
		36100811	40	DADO	ECROU	MUTTER	NUT	TUERCA
		320611650	1	FONDO CASSA	FOND	BODENBLECH	BOTTOM PLATE	CHAPA DE FONDO
		320611750	1	PORTELLO	PORTE	DECKEL	DOOR	PORTELLO
		320611950	1	PORTELLO INF.	PORTE	DECKEL	DOOR	PORTELLO
		320615950	1	PORTELLO	PORTE	DECKEL	DOOR	PORTELLO
		320616450	1	PORTELLO FORATO	PORTE	DECKEL	DOOR	PORTELLO
		321128950	20	SUPPORTO ANELLO	SUPPORT	HALTERUNG	SUPPORT	SOPORTE
		321128950	20	PROTEZIONE CUSCINETTO	PROTECTION	LAGERSCHUTZ	GUARD	PROTECCION
		321129050	20	GUARNIZIONE	JOINT	DICHTUNG	GASKET	JUNTA
		321129150	10	BUSSOLA	DOUILLE	BUECHSE	BUSHING	CASQUILLO
		321129250	10	ROSETTA SICUREZZA	RONDELLE FREIN	SICHERUNGSRING	LOCKWASHER	ARANDELA DE FRENO
		321129350	10	GHIERA BLOCCAGGIO	VIROLE	SEWINDERING	RING NUT	VIROLA
		321129450	10	ANELLO SUPP.	SUPPORT	HALTERUNG	SUPPORT	SOPORTE
		321129550	20	SEMISUPPORTO	DEMI SUPPORT	HALTERHAELFTE	HALF-SUPPORT	SEMISOPORTE
		321129650	2	ALBERO ANT.	ARBRE	WELLE	SHAFT	ARBOL
		344016145	10	CUSCINETTO	ROULEMENT	LAGER	BEARING	RODAMIENTO
		355503130	40	RONDELLA	RONDELLE	SCHEIBE	WASHER	ARANDELA

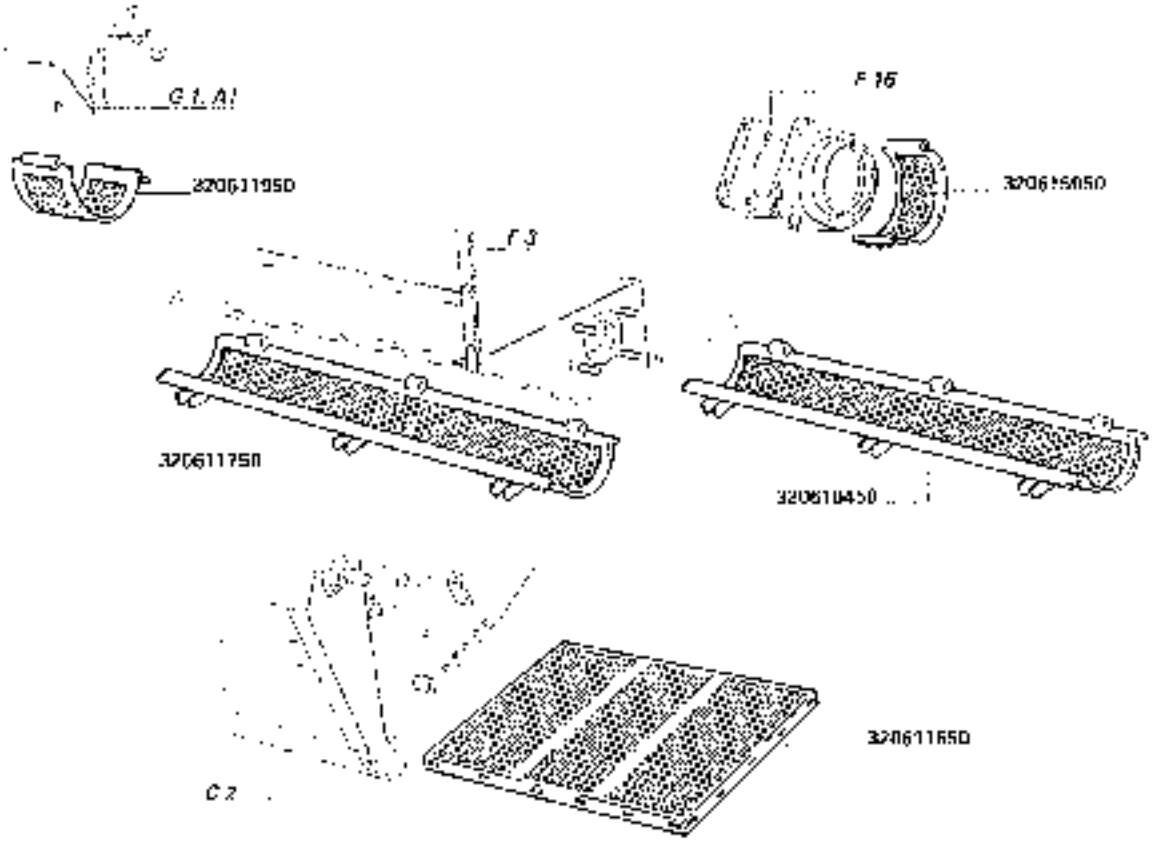

3650 3750	PARTICOLARI PER TERRENI SABBIOSI *Pièces pour terrains sableux* *Teile für sandige Böden* *Parts for sandy soils* *Piezas por terrenos arenosos*	E9.B 3

https://www.tractormanualpdf.info/

https://www.tractormanualpdf.info/

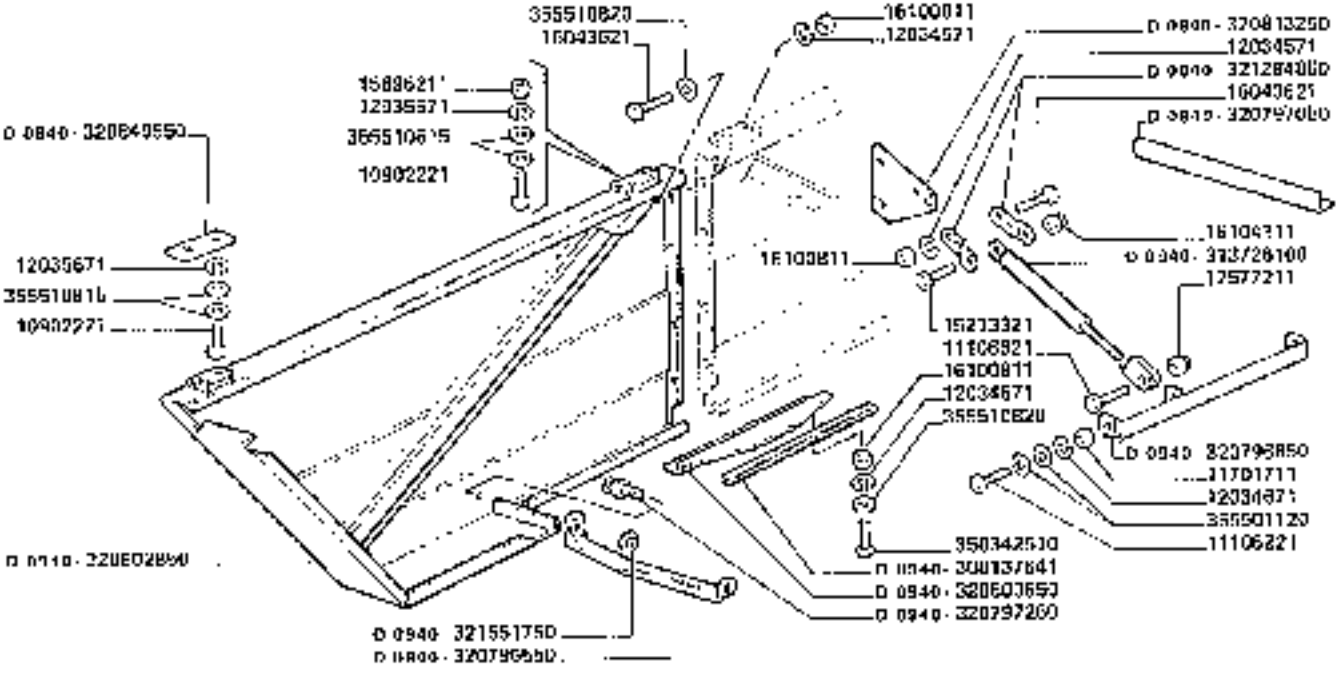

PROTEZIONI FIANCATA DESTRA

https://www.tractormanualpdf.info/

MODIF.	ANT. MODIF.	N. ORDIN.	Q	DENOMINAZIONE	DESIGNATION	BENENNUNG	DESCRIPTION	DENOMINACIONES
		10602221	0	VITE	VIS	SCHRAUBE	SCREW	TORNILLO
		11100221	2	VITE	VIS	SCHRAUBE	SCREW	TORNILLO
		11106691	1	VITE	VIS	SCHRAUBE	SCREW	TORNILLO
		11701711	2	DADO	ECROU	MUTTER	NUT	TUERCA
		12034571	10	ROSETTA ELASTICA	RONDELLE W	FEDERSCHEIBE	SPRING WASHER	ARANDELA ELASTICA
		12034671	2	ROSETTA ELASTICA	RONDELLE W	FEDERSCHEIBE	SPRING WASHER	ARANDELA ELASTICA
		12035671	3	ROSETTA ELASTICA	RONDELLE W	FEDERSCHEIBE	SPRING WASHER	ARANDELA ELASTICA
		12077211	1	DADO	ECROU	MUTTER	NUT	TUERCA
		15213321	1	VITE	VIS	SCHRAUBE	SCREW	TORNILLO
		16090211	6	DADO	ECROU	MUTTER	NUT	TUERCA
		16043221	4	VITE	VIS	SCHRAUBE	SCREW	TORNILLO
		16043421	5	VITE	VIS	SCHRAUBE	SCREW	TORNILLO
		16042621	3	VITE	VIS	SCHRAUBE	SCREW	TORNILLO
		16303811	10	DADO	ECROU	MUTTER	NUT	TUERCA
		18704111	1	DADO	ECROU	MUTTER	NUT	TUERCA
D 0340		30137041	1	PROFILO	PROFIL	GUMMIPROFILE	RUBBER PROFILE	PERFIL DE GOMA
D 0340		31372610	1	AMMORTIZZATORE	ANCOTISSEUR	STOSSDAEMPFER	SHOCK ABSORBER	AMORTIGUADOR
D 0340		320793050	1	MENSOLA	SUPPORT	HALTER	SUPPORT	SOPORTE
D 0340		320796550	1	ANCOR. ANT. FORTELLO	BARRETTE	PLATTE	PLATE	CHAPA
D 0340		320796860	1	ANCOR. POST. FORTELLO	BARRETTE	PLATTE	PLATE	CHAPA

https://www.tractormanualpdf.info/

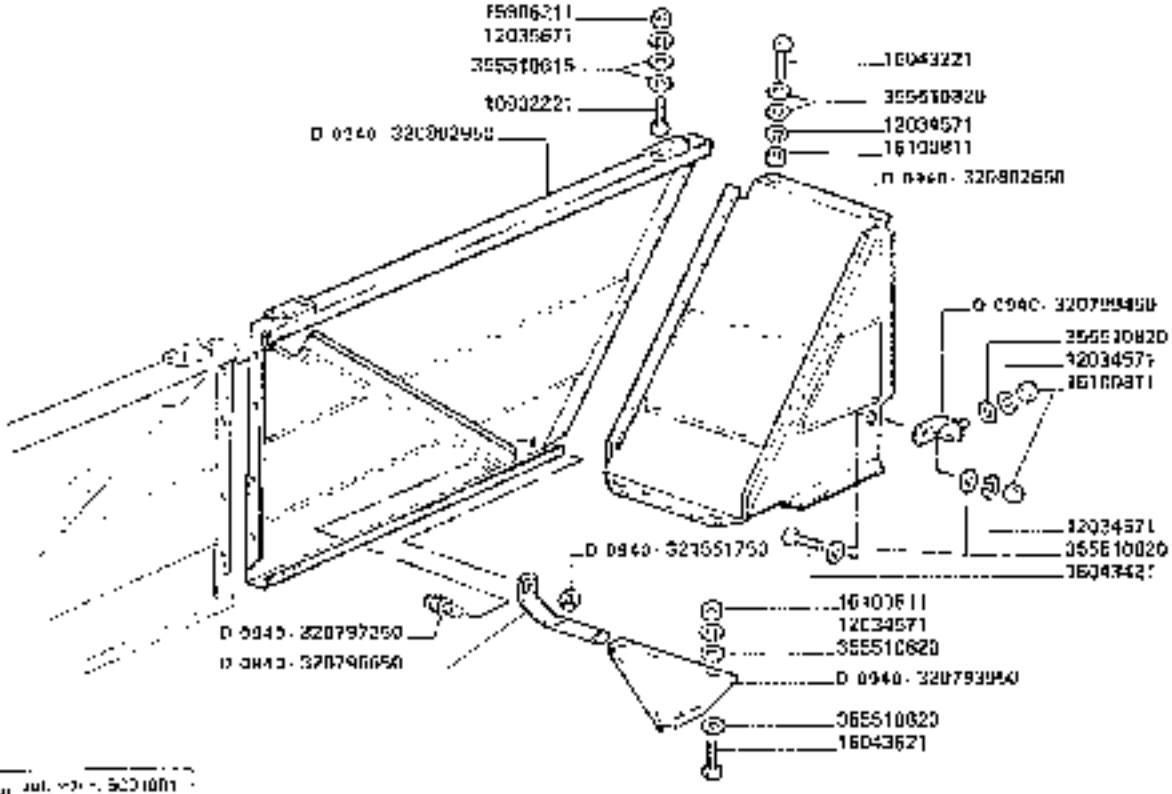

3650-3650R
3750-3750R

PROTEZIONI FIANCATA DESTRA

Protezione fianco.
Schutzblech [illegible]

Side wall guards, R. H.
Protezione centrale dx.

E 10

2

https://www.tractormanualpdf.info/

MODIF.	ANT. MODIF.	N. ORDIN.	Q	DENOMINAZIONE	DESIGNATION	BENENNUNG	DESCRIPTION	DENOMINACIONES
D 0910		320796860	1	ANGOLARE	COIFFIERE	WINKELSTUECK	ANGLE PIECE	ANGULAR
D 0910		320797050	1	ANGOLARE IRRIGID.	RAIDISSEUR	STREBE	STIFFENER	REFUERZO
D 0910		320797250	2	STELO C. T. CACCIAVITE	V.S.	KLEMMSCHRAUBE	LOCKING SCREW	TORNILLO
D 0910		320799450	1	PIASTRINA	PLAQUETTE	PLAETTCHEN	PLATE	PLANCHUELA
D 0910		320800650	1	PROFILO IRRIGID.	RAIDISSEUR	VERSTAERKUNG	STIFFENER	REFUERZO
D 0910		320802650	1	PROTEZIONE POST.	PROTECCION	SCHUTZBLECH	GUARD	PROTECCION
D 0910		320802850	1	PORTELLO ANT. D.	PORTE	DECKEL	DOOR	PORTILLO
D 0910		320802950	1	PORTELLO PROTEZ. D.	PORTE	DECKEL	DOOR	PORTILLO
D 0910		320813250	1	STAFFA	ETRIER	HALTER	BRACKET	SOPORTE
D 0910		320848550	1	PIASTRINA	PLAQUETTE	PLAETTCHEN	PLATE	PLANCHUELA
D 0910		321284850	2	PIASTRINA	PLAQUETTE	PLAETTCHEN	PLATE	PLANCHUELA
D 0910		321551750	2	RONDELLA	RONDELLE	SCHEIBE	WASHER	ARANDELA
		350342610	4	VITE	V.S.	SCHRAUBE	SCREW	TORNILLO
		355501120	4	RONDELLA	RONDELLE	SCHEIBE	WASHER	ARANDELA
		355510615	10	RONDELLA	RONDELLE	SCHEIBE	WASHER	ARANDELA
		355510020	25	RONDELLA	RONDELLE	SCHEIBE	WASHER	ARANDELA

https://www.tractormanualpdf.info/

F 1	CASSONE ALIMENTATORE	TABLE DE RECEPTION	FOERDERBODEN	GRAIN PAN	ZARANDA
F 2	COMANDI CASSONI	COMMANDES DE CAISSONS	SCHUBKASTENANTRIEB	GRAIN PAN DRIVE	MANDO DE CAJONES
F 3	CASSONE FISSO	CAISSON INFERIEUR FIXE	STEINKASTEN	SHAKER SIEVE	CAJON FIJO
F 4	PORTELLO POSTERIORE CASSONE FISSO	GRILLE ARRIERE DE CAISSON INFERIEUR FIXE	HINTERDECKEL FUER STEINKASTEN	REAR DOOR SHAKER SHOE HOUSING	PORTILLO POSTERIOR CAJON FIJO
F 5	TRASMISSIONI COCLEE	TRANSMISSION DES VIS	SCHNECKENANTRIEB	AUGER DRIVES	TRANSMISSION SIN-FINES
F 6	COCLEA GRANO	VIS A GRAIN	KORNSCHNECKE	GRAIN AUGER	SIN FIN A GRANO
F 7	COCLEA RICICLO	VIS DITONS	LESEKREI-SCHNECKE	TAILLINGS AUGER	SIN FIN RETORNO
F 8	CASSONE OSCILLANTE	BOITE DE NETTOYAGE	SCHWINGKASTEN	SHAKER SHOE	ZARANDA
F 9 A	VAGLIO SUPERIORE REGOLABILE	CRIBLE SUPERIEURE REGLABLE	OBERSIEB, VERSTELLBAR	UPPER SIEVE, ADJUSTABLE	CRIBA SUPERIOR REGULABLE
F 9 B	VAGLIO SUPERIORE FISSO	CRIBLE SUPERIEUR FIXE	OBERSIEB	UPPER SIEVE	CRIBA SUPERIOR FIJO
F 9 C	VAGLIO SUPERIORE MAIS-MIX	CRIBLE SUPERIEUR MAIS-MIX	OBERSIEB	UPPER SIEVE	CRIBA SUPERIOR MAIS-MIX
F 10 A	VAGLIO INFERIORE	CRIBLE INFERIEUR	UNTERSIEB	LOWER SIEVE	CRIBA INFERIOR
F 11	VARIATORE VENTILATORE	VARIATEUR VENTILATEUR	GEBLAESEVARIATOR	FAN VARIATOR	VARIADOR DEL VENTILADOR
F 11/1	VARIATORE VENTILATORE	VARIATEUR VENTILATEUR	GEBLAESEVARIATOR	FAN VARIATOR	VARIADOR DEL VENTILADOR
F 12	ELEMENTI VARIATORE VENTILATORE	ELEMENTS VARIATEUR DE VENTILATEUR	GEBLAESEVARIATOR ELEMENTE	FAN ELEMENTS VARIATOR	ELEMENTOS VARIADOR DEL VENTILADOR
F 12/1	ELEMENTI VARIATORE VENTILATORE	ELEMENTS VARIATEUR DE VENTILATEUR	GEBLAESEVARIATOR ELEMENTE	FAN ELEMENTS VARIATOR	ELEMENTOS VARIADOR DEL VENTILADOR
F 13 A	CASSA VENTILATORE	CAISSE DU VENTILATEUR	GEBLAESEGEHAEUSE	FAN HOUSING	CAJA DEL VENTILADOR
F 13 B	VENTILATORE	VENTILATEUR	GEBLAESE	FAN	VENTILADOR

F	PULITURA	NETTOYAGE	CLEANING	CLEANING	LIMPIA

https://www.tractormanualpdf.info/

F 14	PROTEZIONI VENTILATORE	PROTECTIONS VENTILATEUR	SCHUTZBLECHE FUER GEBLAESE	FAN GUARDS	PROTECIONES VENTILADOR
F 14/1	PROTEZIONI VENTILATORE	PROTECTIONS VENTILATEUR	SCHUTZBLECHE FUER GEBLAESE	FAN GUARDS	PROTECIONES VENTILADOR
F 15 A	DEFLETTORE INFERIORE VENTILATORE	DEFLECTEUR INFERIEUR VENTILATEUR	UNTERWINDLEITBLECH GEBLAESE	LOWER DEFLECTION FAN	DEFLECTOR INFERIOR VENTILADOR
F 15 B	DEFLETTORE SUPERIORE VENTILATORE	DEFLECTEUR SUPERIEUR VENTILATEUR	OBERWINDLEITBLECH GEBLAESE	UPPER DEFLECTOR FAN	DEFLECTOR SUPERIOR VENTILADOR
F 15 B/1	DEFLETTORE SUPERIORE VENTILATORE	DEFLECTEUR SUPERIEUR VENTILATEUR	OBERWINDLEITBLECH GEBLAESE	UPPER DEFLECTOR FAN	DEFLECTOR SUPERIOR VENTILADOR
F 15	CASSA ELEVATORE RECUPERO	CAISSE ELEVATEUR ACTONS	UEBERKEHRELEVATORKASTEN	TAILINGS ELEVATOR HOUSING	CAJA ELEVADOR RETORNO
F 17	CATENA ELEVATORE RECUPERO	CHAINE ELEVATEUR ACTONS	UEBERKEHRELEVATORKETTE	TAILINGS ELEVATOR CHAIN	CADENA ELEVADOR RETORNO
F 18	COCLEA SUPERIORE ELEVATORE	VIS SUPERIEUR ELEVATEUR	OBERSCHNECKENELEVATOR	UPPER AUGER ELEVATOR	SINFIN SUPERIOR ELEVADOR
F 19	CONTROLLO PRODOTTO RECUPERO	CONTROLE DE PRODUIT ACTONS	UEBERKEHR ORIGINALWAEGUNG	TAILLINGS INSPECTION	CONTROL DEL PRODUTO DEL RETORNO

https://www.tractormanualpdf.info/

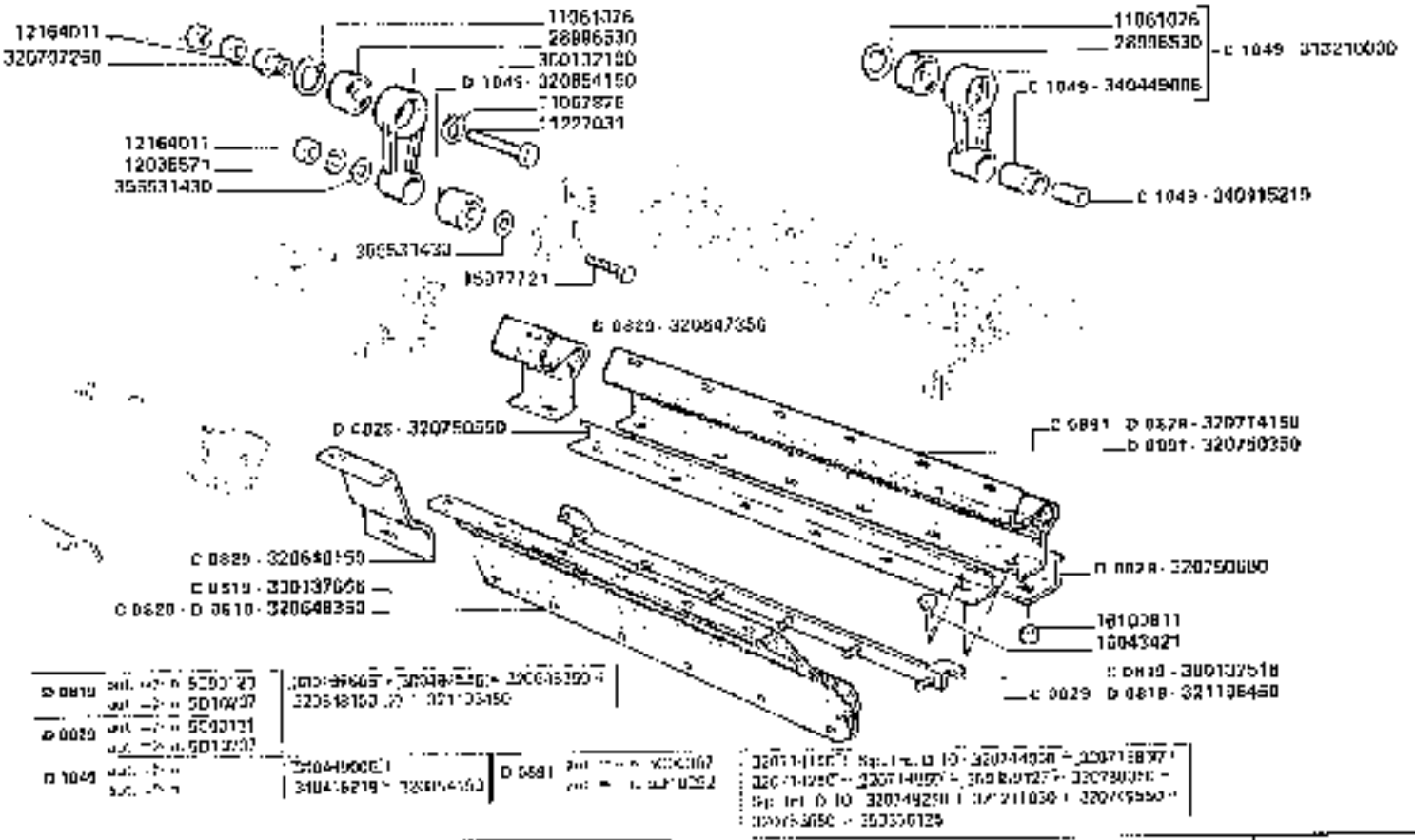

3650-3650R
3750-3750R

CASSONE ALIMENTATORE

Tabla de recorrido
Foerderboden

Grain and
Zarando

F1

1/3

https://www.tractormanualpdf.info/

MODIF.	ANT. MODIF	V. ORIGIN.	Q	DENOMINAZIONE	DESIGNATION	BENENNUNG	DESCRIPTION	DENOMINACIONES
		10902421	4	VITE	VIS	SCHRAUBE	SCREW	TORNILLO
		11061076	2	ANELLO ELASTICO	ARRETOIR	SICHERUNGSRING	LOCKRING	ANILLO DE FRENO
		11067876	2	ANELLO ELASTICO	ARRETOIR	SICHERUNGSRING	LOCKRING	ANILLO DE FRENO
		11227031	2	VITE	VIS	SCHRAUBE	SCREW	TORNILLO
		12034571	5	ROSETTA ELASTICA	RONDELLE W	FEDERSCHEIBE	SPRING WASHER	ARANDELA ELASTICA
		12035571	2	ROSETTA ELASTICA	RONDELLE W	FEDERSCHEIBE	SPRING WASHER	ARANDELA ELASTICA
		12035671	16	ROSETTA ELASTICA	RONDELLE W	FEDERSCHEIBE	SPRING WASHER	ARANDELA ELASTICA
		12164011	6	DADO	ECROU	MUTTER	NUT	TUERCA
		12574211	4	DADO	ECROU	MUTTER	NUT	TUERCA
		16696211	16	DADO	ECROU	MUTTER	NUT	TUERCA
		15977721	2	VITE	VIS	SCHRAUBE	SCREW	TORNILLO
		16643021	2	VITE	VIS	SCHRAUBE	SCREW	TORNILLO
		16643421	8	VITE	VIS	SCHRAUBE	SCREW	TORNILLO
		16654621	2	VITE	VIS	SCHRAUBE	SCREW	TORNILLO
		10300011	11	DADO	ECROU	MUTTER	NUT	TUERCA
		28956530	2	CUSCINETTO	RULLEMENT	LAGER	BEARING	RODAMIENTO
		300132100	2	BIELLA	BIELLE	KURBEL	CONNECTING ROD	BIELA
C 0320		300137499	1	CASSONE ALIMENTATORE	TAILLE DE PLOCEFTION	FOERDERBODEN	GRAIN PAN	CARGADO
		300137514	2	RESONTIC CONVOGL.	BARRETTE	VERSTAERKUNG	STIFFENER	PLETINA
		300137515	2	CONVOGL. CASSONE	CONVOYEUR	SEITBLECK	CONVEYOR	CONVOYADOR
C 0310		300137516	1	RESONTIC PLETINA	BARRETTE	BETESTIGUNGSPLATTE	FIXING PLATE	GRAPA ENGANCHE
C 0310		300137605	1	TELA ANT.	TULLE	GUMMILATZ	CANVAS	LONA
C 1942		300138007	2	DEV. ATTUR	DEFLECTEUR	HALMTEILER	CROP DIVIDER	DEFLECTOR
		300138008	1	PETTINE	PEIGNE	RECHEN	RAKE	PEINE

https://www.tractormanualpdf.info/

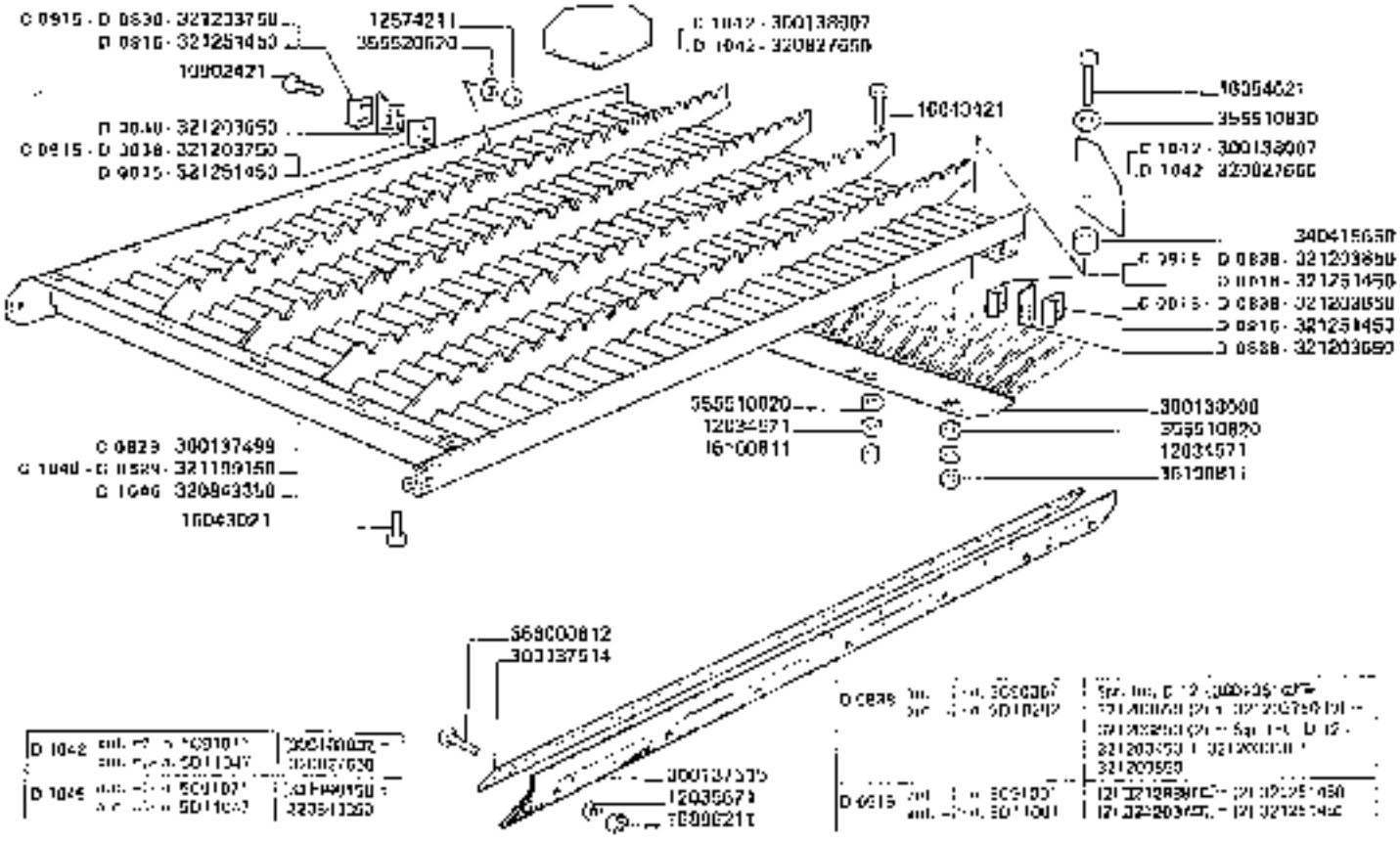

3650-3650R
3750-3750R

CASSONE ALIMENTATORE

Table de reception
Feederbaden

https://www.tractormanualpdf.info/

Grain pan
Zaranda

F1

2

MODIF.	ANT. MODIF.	N. FINDIK	Q	DENOMINAZIONE	DESIGNATION	BEZEICHNUNG	DESCRIPTION	DENOMINACIONES
C 1046		313210000	2	COMPL. BIELLA	BIELLE	KURBELSTANGE	CONNECTING ROD	BIELA
C 0820		320847260	2	CHIUSURA	FERMETURE	ABDECKPLATTE	COVER	CIERRE
C 0820		320848150	2	CHIUSURA	FERMETURE	ABDECKPLATTE	COVER	CIERRE
C 0026	C 0510	320848250	2	TELA ANT.	TOILE	GUMMILATZ	CANVAS	LONA
		320707250	2	BOCCOLA	BAGUE	BUCHSE	BUSH	CASQUILLO
C 0021	C 0026	320714150	2	TELA ANT.	TOILE	GUMMILATZ	CANVAS	LONA
C 0821		320760360	2	TELA ANT.	TOILE	GUMMILATZ	CANVAS	LONA
C 0820		320750550	2	PROFILO INF.	BARRETTE	VERSTAERKUNG	STIFFENER	PLETINA
C 0820		320750660	2	PROFILO INF.	BARRETTE	VERSTAERKUNG	STIFFENER	PLETINA
C 1042		320827650	2	DEVIATORE	DEFLECTEUR	HALMTEILER	CROP DIVIDER	DEFLECTOR
C 1040		320843350	2	CASSONE ALIMENTATORE	TABLE DE RECEPTION	FOERDERBODEN	GRAIN PAN	ZARANDA
C 1040		320864150	2	BOCCOLA	BAGUE	BUECHSE	BUSH	CASQUILLO
C 0026	C 0573	321196450	1	RINFORZO TELA	RAINFORT	VORSTAERKUNG	STIFFENER	PLETINA
C 1040	C 1020	321259150	1	CASSONE ALIMENTATORE	TABLE DE RECEPTION	FOERDERBODEN	GRAIN PAN	ZARANDA
C 0838		321203650	2	GUARNIZIONE	JOINT	DICHTUNG	GASKET	JUNTA
C 1042	C 0838	321203750	2	RINFORZO TFD	BARRETTE	VERSTAERKUNG	STIFFENER	PLETINA
C 0815	C 0838	321203850	2	RINFORZO TFD	BARRETTE	VERSTAERKUNG	STIFFENER	PLETINA
C 0816		321251450	4	RINFORZO TFD	BARRETTE	VERSTAERKUNG	STIFFENER	PLETINA
C 1046		340415219	2	BOCCOLA	BAGUE	BUECHSE	BUSH	CASQUILLO
		340415650	2	BOCCOLA	BAGUE	BUECHSE	BUSH	CASQUILLO
C 1045		340440006	11	SILENTBLOCK	SILENTBLOCK	SILENTBLOCK	SILENTBLOCK	SILENTBLOCK
		355510820	5	RONDELLA	RONDELLE	SCHEIBE	WASHER	ARANDELA
		355510830	6	RONDELLA	RONDELLE	SCHEIBE	WASHER	ARANDELA
		355520020	4	RONDELLA	RONDELLE	SCHEIBE	WASHER	ARANDELA
		355531450	4	RONDELLA	RONDELLE	SCHEIBE	WASHER	ARANDELA
		366000072	10	VITE	VIS	SCHRAUBE	SCREW	TORNILLO

https://www.tractormanualpdf.info/

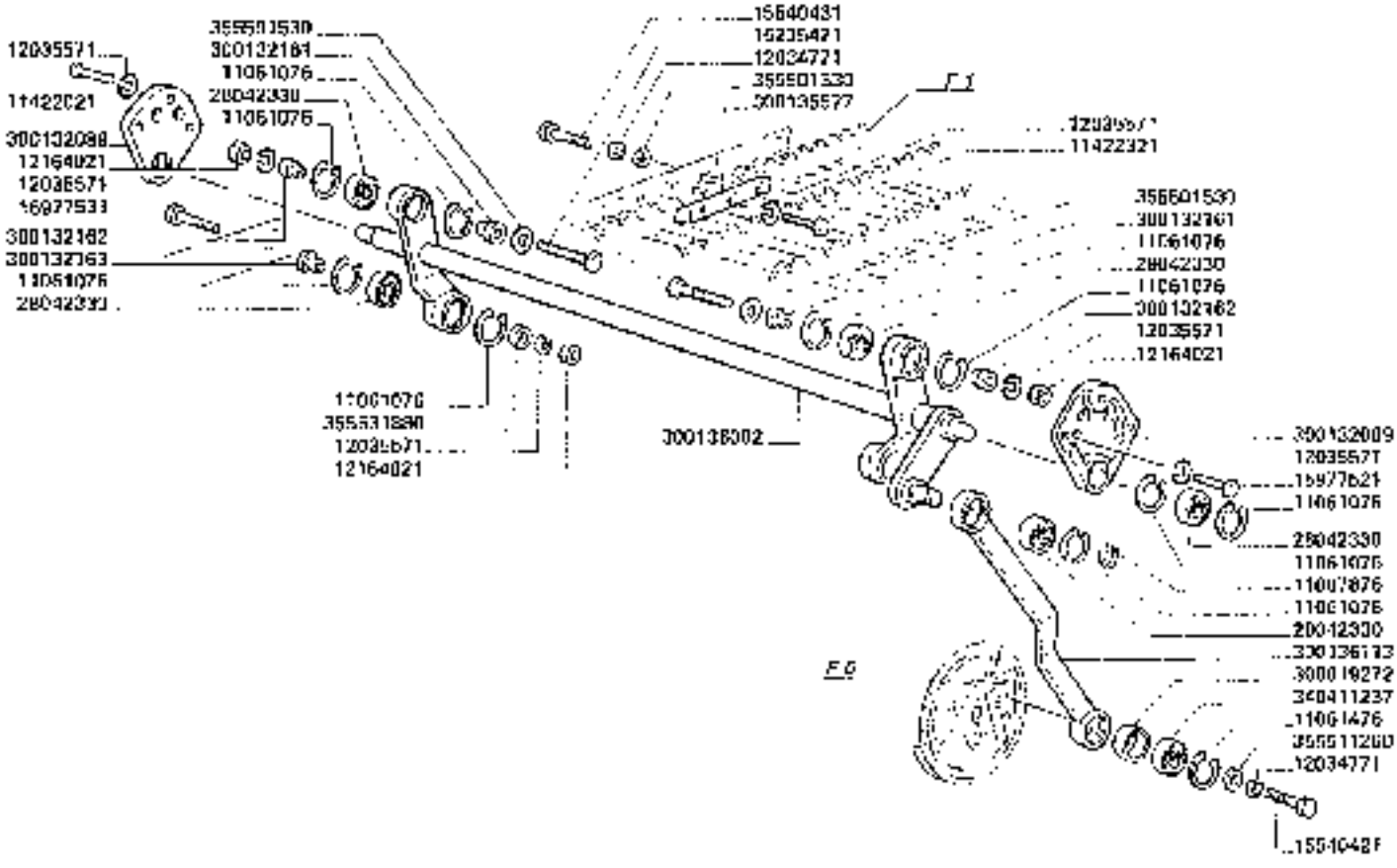

3650-3650R
3750-3750R

COMANDO CASSONI

Commande de caissons
Sieblaisonnement

Grain pan drive
Mando de cajones

F 2

https://www.tractormanualpdf.info/

MODIF.	ANT. MODIF.	N. ORDIN.	Q	DENOMINAZIONE	DESIGNATION	BENENNUNG	DESCRIPTION	DENOMINACIONES
		11061070	13	ANELLO ELASTICO	ARRETOIR	SICHERUNGSRING	LOCKRING	ANILLO DE FRENO
		11061476	1	ANELLO ELASTICO	ARRETOIR	SICHERUNGSRING	LOCKRING	ANILLO DE FRENO
		11007970	1	ANELLO ELASTICO	ARRETOIR	SICHERUNGSRING	LOCKRING	ANILLO DE FRENO
		11422021	6	VITE	VIS	SCHRAUBE	SCHRAUBE	TORNILLO
		11422321	3	VITE	VIS	SCHRAUBE	SCREW	TORNILLO
		12034771	3	ROSETTA ELASTICA	RONDELLE W	FEDERSCHEIBE	SPRING WASHER	ARANDELA ELASTICA
		12035571	12	ROSETTA ELASTICA	RONDELLE W	FEDERSCHEIBE	SPRING WASHER	ARANDELA ELASTICA
		12164021	4	DADO	ECROU	MUTTER	NUT	TUERCA
		18235421	2	VITE	VIS	SCHRAUBE	SCREW	TORNILLO
		15540121	1	VITE	VIS	SCHRAUBE	SCREW	TORNILLO
		15540431	2	VITE	VIS	SCHRAUBE	SCREW	TORNILLO
		15977621	1	VITE	VIS	SCHRAUBE	SCREW	TORNILLO
		15977531	2	VITE	VIS	SCHRAUBE	SCREW	TORNILLO
		28042330	7	CUSCINETTO	POLLENENT	LAGER	BEARING	RODAMIENTO
		300019272	1	BOCCOLA	BAGUE	BUECHSE	BUSH	CASQUILLO
		300132089	2	SUPPORTO ALBERO	SUPPORT	HALTEPLAG	SUPPORT	SOPORTE
		300132161	2	DISTANZIATORE ANT.	ENTRETOISE	DISTANZBUECHSE	SPACER	ESPACADOR
		300132162	2	DISTANZIATORE ANT.	ENTRETOISE	DISTANZBUECHSE	SPACER	ESPACADOR
		300132163	2	DISTANZIATORE LAT.	ENTRETOISE	DISTANZBUECHSE	SPACER	ESPACADOR
		300135577	1	SUPPORTO DI CASSONE	SUPPORT	HALTEPLAG	SUPPORT	SOPORTE
		300136002	1	ALBERO	ARBRE	WELLE	SHAFT	ARBOL
		300136193	1	BIELLA	BIELLE	KURBELSTANGE	CONNECTING ROD	BIELA
		340411237	1	CUSCINETTO	POLLENENT	LAGER	BEARING	RODAMIENTO
		355501330	2	RONDELLA	RONDELLE	SCHEIBE	WASHER	ARANDELA
		355501530	2	RONDELLA	RONDELLE	SCHEIBE	WASHER	ARANDELA
		355511200	1	RONDELLA	RONDELLE	SCHEIBE	WASHER	ARANDELA
		355531880	2	RONDELLA	RONDELLE	SCHEIBE	WASHER	ARANDELA

https://www.tractormanualpdf.info/

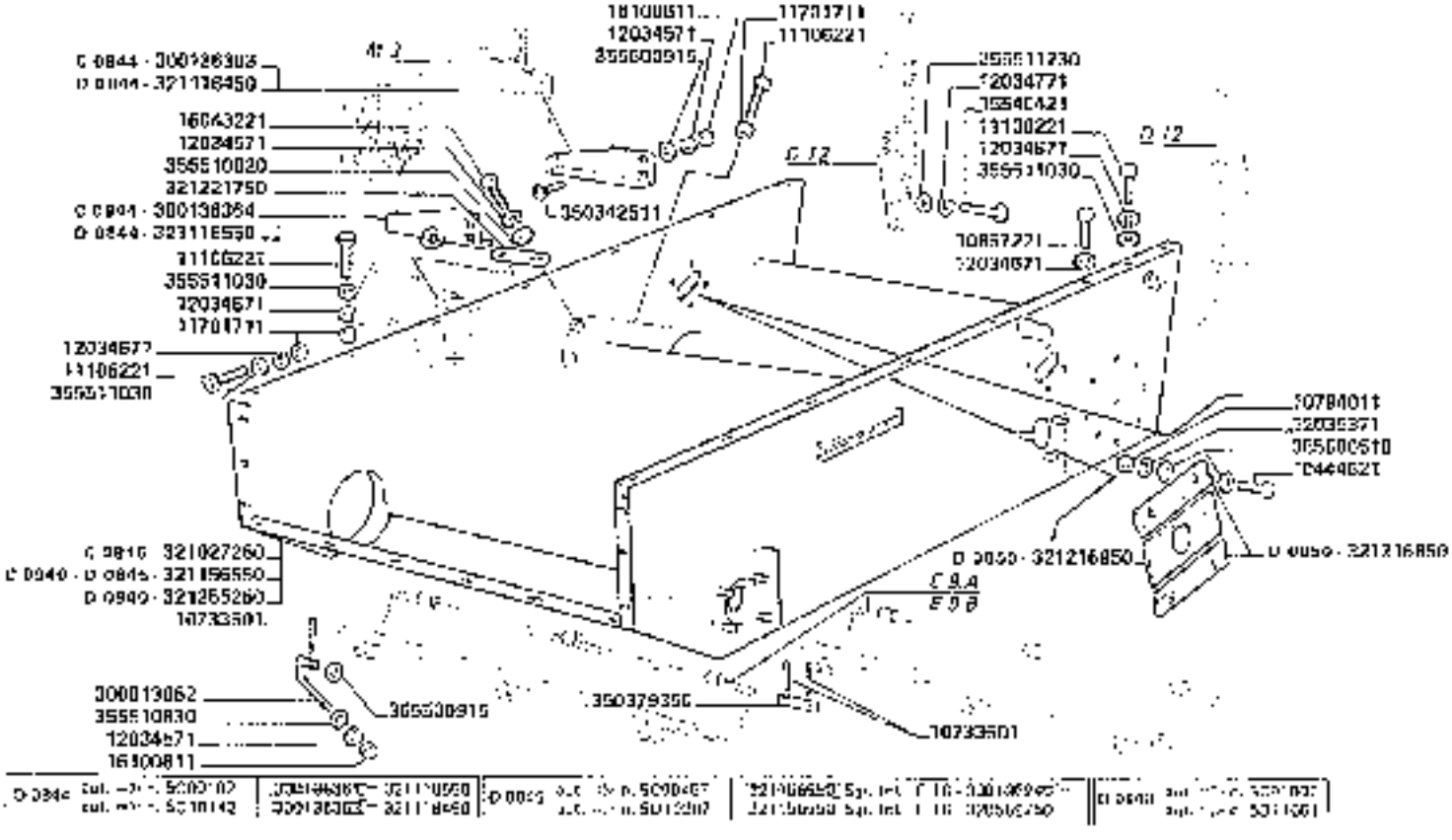

3650-3650R
3750-3750R

CASSONE FISSO

Caisson inférieur fixe
Siebkasten

Shaker shoe
Cuyon fijo

F3

https://www.tractormanualpdf.info/

MODIF.	ANT. MODIF.	N. ORDIN.	Q	DENOMINAZIONE	DESIGNATION	BENENNUNG	DESCRIPTION	DENOMINACIONES
		10444521	8	VITE	VIS	SCHRAUBE	SCREW	TORNILLO
		10733807	18	COPIGLIA	GOUPILLE FENDUE	SPLINT	COTTER PIN	PASADOR ABIERTO
		10794011	8	DADO	ECROU	MUTTER	NUT	TUERCA
		10857221	2	VITE	VIS	SCHRAUBE	SCREW	TORNILLO
		11106221	16	VITE	VIS	SCHRAUBE	SCREW	TORNILLO
		11701711	12	DADO	ECROU	MUTTER	NUT	TUERCA
		12034571	13	ROSETTA ELASTICA	RONDELLE W	FEDERSCHEIBE	SPRING WASHER	ARANDELA ELASTICA
		12034671	20	ROSETTA ELASTICA	RONDELLE W	FEDERSCHEIBE	SPRING WASHER	ARANDELA ELASTICA
		12034771	8	ROSETTA ELASTICA	RONDELLE W	FEDERSCHEIBE	SPRING WASHER	ARANDELA ELASTICA
		12035371	8	ROSETTA ELASTICA	RONDELLE W	FEDERSCHEIBE	SPRING WASHER	ARANDELA ELASTICA
		15940421	6	VITE	VIS	SCHRAUBE	SCREW	TORNILLO
		16043221	3	VITE	VIS	SCHRAUBE	SCREW	TORNILLO
		16100811	10	DADO	ECROU	MUTTER	NUT	TUERCA
		300073062	8	VITE CHIUS CESTO	VIS	SCHRAUBE	SCREW	TORNILLO
C 0844		300136363	1	SUPPORTO POST. CASSETTA	SUPPORT	HALTERUNG	SUPPORT	SOPORTE
C 0844		300136364	1	SUPPORTO ANT. CASSETTA	SUPPORT	HALTERUNG	SUPPORT	SOPORTE
C 0845		321027250	1	CASSONE FISSO	CAISSON FIXE	SIEBKASTEN	SHAKER SHOE HOUS	CAJON FIJO
D 0841		321118450	1	SUPPORTO ANT. CASSETTA	SUPPORT	HALTERUNG	SUPPORT	SOPORTE
D 0844		321118550	1	SUPPORTO POST. CASSETTA	SUPPORT	HALTERUNG	SUPPORT	SOPORTE
C 0840	D 0845	321159550	1	CASSONE FISSO	CAISSON FIXE	SIEBKASTEN	SHAKER SHOE	CAJON FIJO
D 0850		321216650	4	CORSOIO DI GUIDA	COULISSE	SCHIEBENBUEHNE	SLIDE BLOCK	CORREDIZO
D 0850		321219950	2	GUARNIZIONE	JOINT	DICHTUNG	GASKET	JUNTA
		321221750	3	PIASTRINA	PLAQUETTE	PLAETTCHEN	PLATE	PLANCHUELA
D 0840		321256250	1	CASSONE FISSO	CAISSON FIXE	SIEBKASTEN	SHAKER SHOE HOUS	CAJON FIJO
		350342511	4	VITE	VIS	SCHRAUBE	SCREW	TORNILLO
		350379350	6	SPINA	AXE	STIFT	PIN	PASADOR
		355500515	8	RONDELLA	RONDELLE	SCHEIBE	WASHER	ARANDELA ELASTICA
		355500915	10	RONDELLA	RONDELLE	SCHEIBE	WASHER	ARANDELA
		355510820	6	RONDELLA	RONDELLE	SCHEIBE	WASHER	ARANDELA
		355510820	8	RONDELLA	RONDELLE	SCHEIBE	WASHER	ARANDELA
		355511030	24	RONDELLA	RONDELLE	SCHEIBE	WASHER	ARANDELA
		355511230	6	RONDELLA	RONDELLE	SCHEIBE	WASHER	ARANDELA

https://www.tractormanualpdf.info/

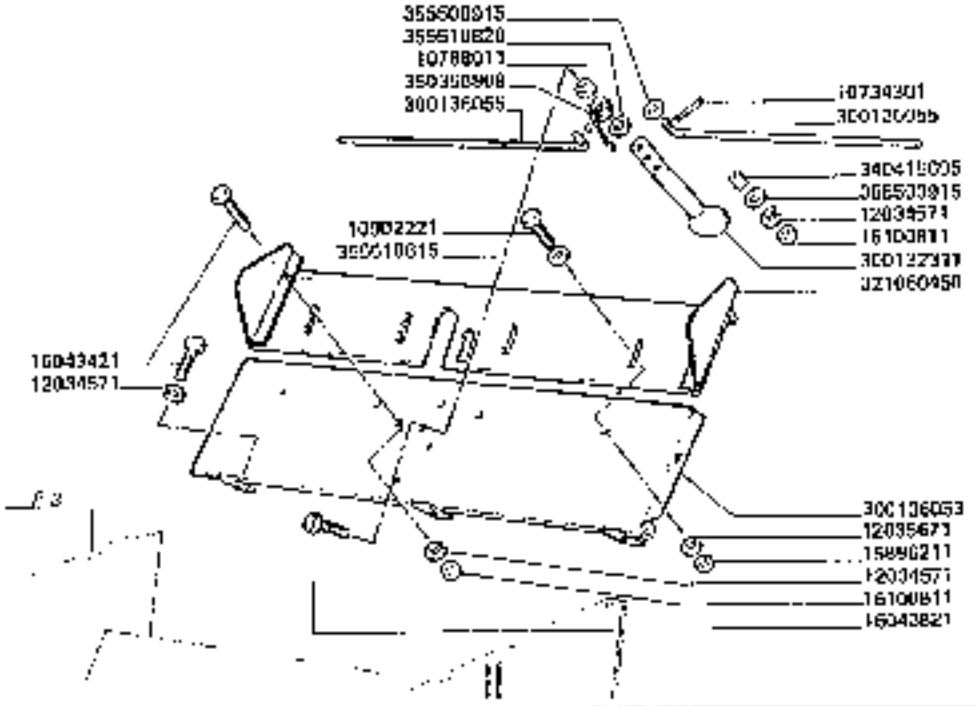

3650-3650R
3750-3750R

PORTELLO POSTERIORE CASSONE FISSO

Grille arrière de caisson inférieur fixe
Hinterdeckel fuer supplement
Heat door shaker shoe housing
Portello posterior cajon fijo

https://www.tractormanualpdf.info/

MODIF.	ANT. MODIF.	N. ORDIN.	Q	RENOVAZIONE	DESIGNATION	BENENNUNG	DESCRIPTION	DENOMINACIONES
		10734301	2	COPIGLIA	GOUPILLE FENDUE	SPLINT	COTTER PIN	PASADOR ABIERTO
		10783011	1	DADO	ECROU	MUTTER	NUT	TUERCA
		10902221	4	VITE	VIS	SCHRAUBE	SCREW	TORNILLO
		12034571	6	ROSETTA ELASTICA	RONDELLE W	FEDERSCHEIBE	SPRING WASHER	ARANDELA ELASTICA
		12035871	4	ROSETTA ELASTICA	RONDELLE W	FEDERSCHEIBE	SPRING WASHER	ARANDELA ELASTICA
		15906211	6	DADO	ECROU	MUTTER	NUT	TUERCA
		16043421	5	VITE	VIS	SCHRAUBE	SCREW	TORNILLO
		16043821	1	VITE	VIS	SCHRAUBE	SCREW	TORNILLO
		16100011	3	DADO	ECROU	MUTTER	NUT	TUERCA
		300132311	1	LEVA	LEVIER	HEBEL	LEVER	PALANCA
		300138053	1	PORTELLO POST.	GRILLE	DECKEL	DOOR	PORTELLO
		300130056	2	TIRANTE	TIRANT	SPANNER	TIE-ROD	TIRANTE
		321050450	1	LAMIERA CHIUSURA POST.	FLOWSTURE	ABDECKPLATTE	BLANKING PLATE	CIERRE
		340415605	1	BOCCOLA	BAGUE	BUCHSE	BUSH	CASQUILLO
		360358608	1	MOLLA	RESSORT	FEDER	SPRING	RESORTE
		355509915	4	RONDELLA	RONDELLE	SCHEIBE	WASHER	TORNILLO
		355510615	4	RONDELLA	RONDELLE	SCHEIBE	WASHER	ARANDELA
		355510820	1	RONDELLA	RONDELLE	SCHEIBE	WASHER	TORNILLO

https://www.tractormanualpdf.info/

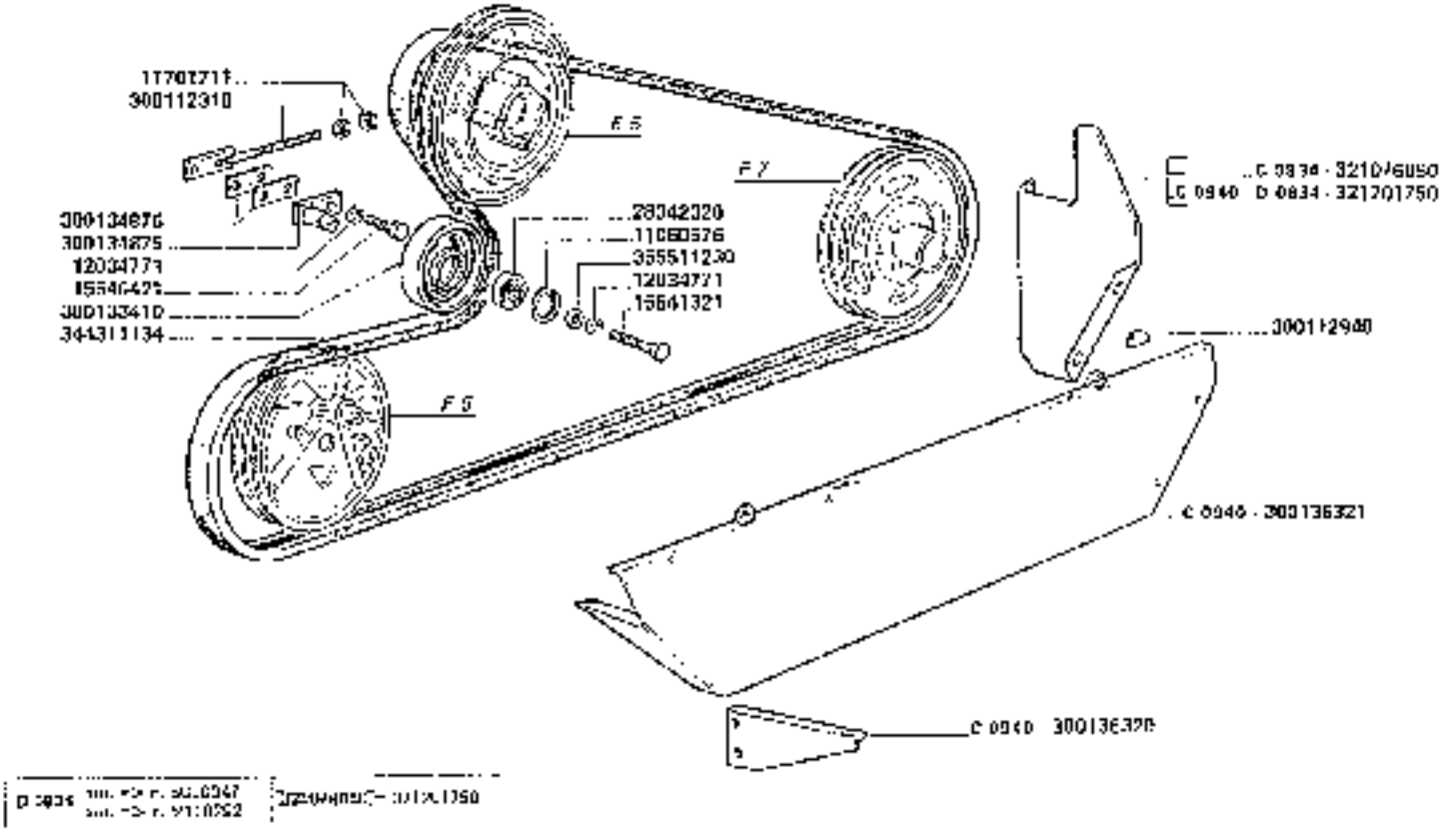

3650-3650R
3750-3750R

TRASMISSIONE COCLEE

Transmission des vis
Schneckenantrieb

Auger drives
Transmission sin-fines

F 5

1/2

https://www.tractormanualpdf.info/

MODIF.	MAT. MODIF.	N° ORDIN	Q	DENOMINAZIONE	DESIGNAZION	BENENNUNG	DESCRIPTION	DENOMINACIONES
		10002221	4	VITE	VIS	SCHRAUBE	SCREW	TORNILLO
		11060676	1	ANELLO ELASTICO	ARRETOIR	SICHERUNGSRING	LOCKRING	ANILLO DE FIJADO
		11701711	2	DADO	ECROU	MUTTER	NUT	TUERCA
		12034571	20	ROSETTA ELASTICA	RONDELLE A	FEDERSCHEIBE	SPRING WASHER	ARANDELA ELASTICA
		12034771	2	ROSETTA ELASTICA	RONDELLE A	FEDERSCHEIBE	SPRING WASHER	ARANDELA ELASTICA
		12035671	4	ROSETTA ELASTICA	RONDELLE A	FEDERSCHEIBE	SPRING WASHER	ARANDELA ELASTICA
		15640421	1	VITE	VIS	SCHRAUBE	SCREW	TORNILLO
		15641321	7	VITE	VIS	SCHRAUBE	SCREW	TORNILLO
		16090211	4	DADO	ECROU	MUTTER	NUT	TUERCA
		16043421	10	VITE	VIS	SCHRAUBE	SCREW	TORNILLO
		16043521	3	VITE	VIS	SCHRAUBE	SCREW	TORNILLO
		16100311	20	DADO	ECROU	MUTTER	NUT	TUERCA
		28042370	1	CUSCINETTO	ROULEMENT	LAGER	BEARING	RODAMIENTO
		300172318	1	TIRANTE	TIRANT	SPANNSCHRAUBE	TIE-ROD	TIRANTE
		300112940	2	GOMMINO	CAOUTCHOUC	GUMMI	RUBBER	GOMA
		300133410	1	TENDICINGHIA	ECULIE TENDEUR	RIEMENSPANNER	BELT TENSIONER	TENSOR DE CORREA
		300134875	1	SUPPORTO TENDIC.	SUPPORT	HALTERUNG	SUPPORT	SOPORTE
		300134876	2	SPESSORE SUPP.	EPAISSEUR	DISTANZSTUCK	SHIM	ESPESOR
C 3040		300138320	2	SUPP. PROTEZIONE	SUPPORT	HALTERUNG	SUPPORT	SOPORTE
C 3040		300138321	1	PROTEZIONE INF.	PROTECTION	SCHUTZBLECH	GUARD	PROTECCION

https://www.tractormanualpdf.info/

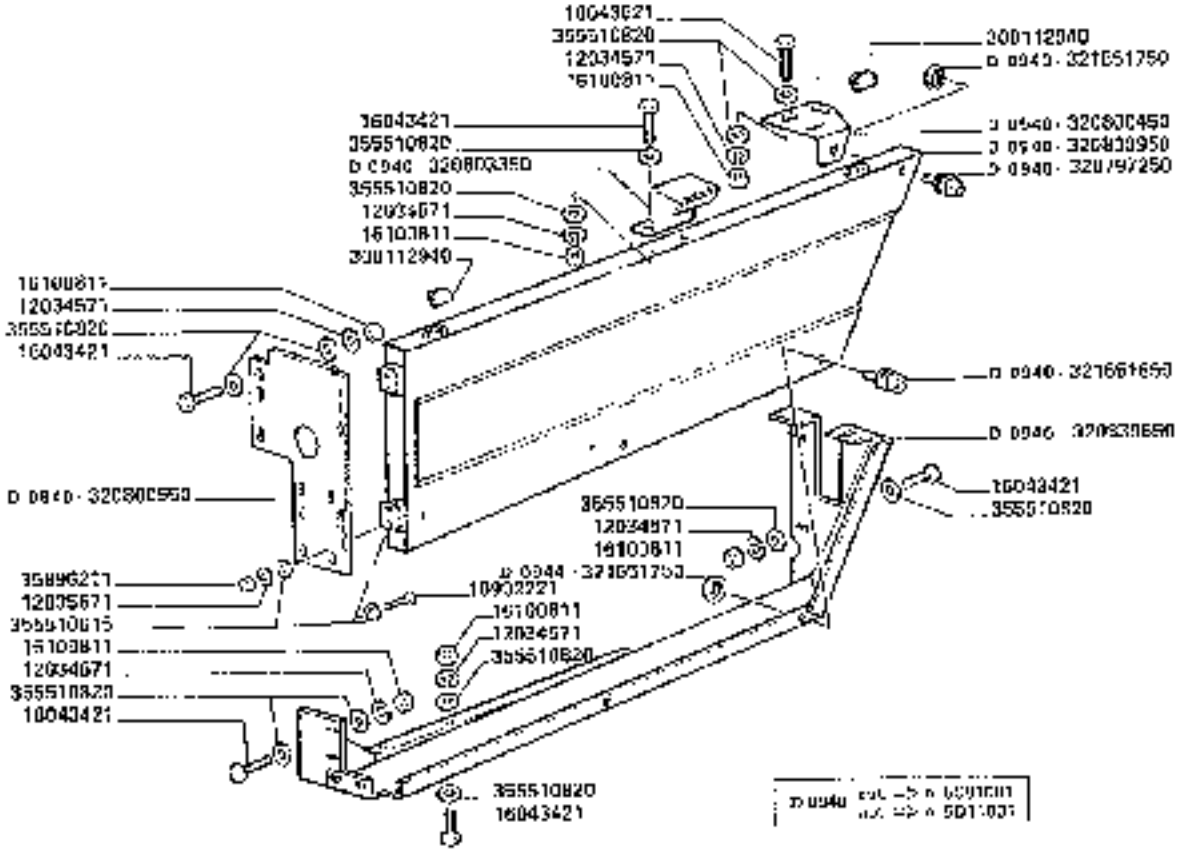

3650-3650R
3750-3750R

TRASMISSIONE COCLEE

Transmission des vis
Schneckenantrieb

Auger drive
Transmission sin-fines

https://www.tractormanualpdf.info/

MODIF.	ANT. MODIF	N. ORDIN.	Q.	DENOMINAZIONE	DESIGNATION	BEZEICHNUNG	DESCRIPTION	DENOMINACIONES
D 0940		320797250	1	STELOCH. FISSAGGIO VITE	VIS	KLEMMSCHRAUBE	LOCKING SCREW	TORNILLO
D 0940		320800450	1	PIASTRA ANCOR.	PLATE	PLATTE	PLATE	PLACA
D 0940		320800550	1	LOSTICA SOST. PROTEZ	SUPPORT	HALTERUNG	SUPPORT	SOPORTE
D 0940		320800650	1	PROTEZIONE MOBILE	PROTECTION	SCHUTZBLECH	GUARD	PROTECCION
D 0940		320803050	1	STAFFA CINGHIA	FERMETURE	KLAMM	COVER	TAPA
D 0940		320839550	1	PROTEZIONE INF.	PROTECTION	SCHUTZBLECH	GUARD	PROTECCION
D 0940		321078050	1	PROTEZIONE CINGHIA	PROTECTION	SCHUTZBLECH	GUARD	PROTECCION
D 0940	D 0934	321201750	1	PROTEZIONE CINGHIA	PROTECTION	SCHUTZBLECH	GUARD	PROTECCION
D 0940		321551650	2	STELOCH. FISSAGGIO VITE	VIS	KLEMMSCHRAUBE	LOCKING SCREW	TORNILLO
D 0940		321551750	2	RONDELLA	RONDELLE	SCHEIBE	WASHER	ARANDELA
		344311134	1	CINGHIA	COURROIE	RIEMEN	BELT	CORREA
		355510615	8	RONDELLA	RONDELLE	SCHEIBE	WASHER	ARANDELA
		355510820	40	RONDELLA	RONDELLE	SCHEIBE	WASHER	ARANDELA
		355511230	1	RONDELLA	RONDELLE	SCHEIBE	WASHER	ARANDELA

https://www.tractormanualpdf.info/

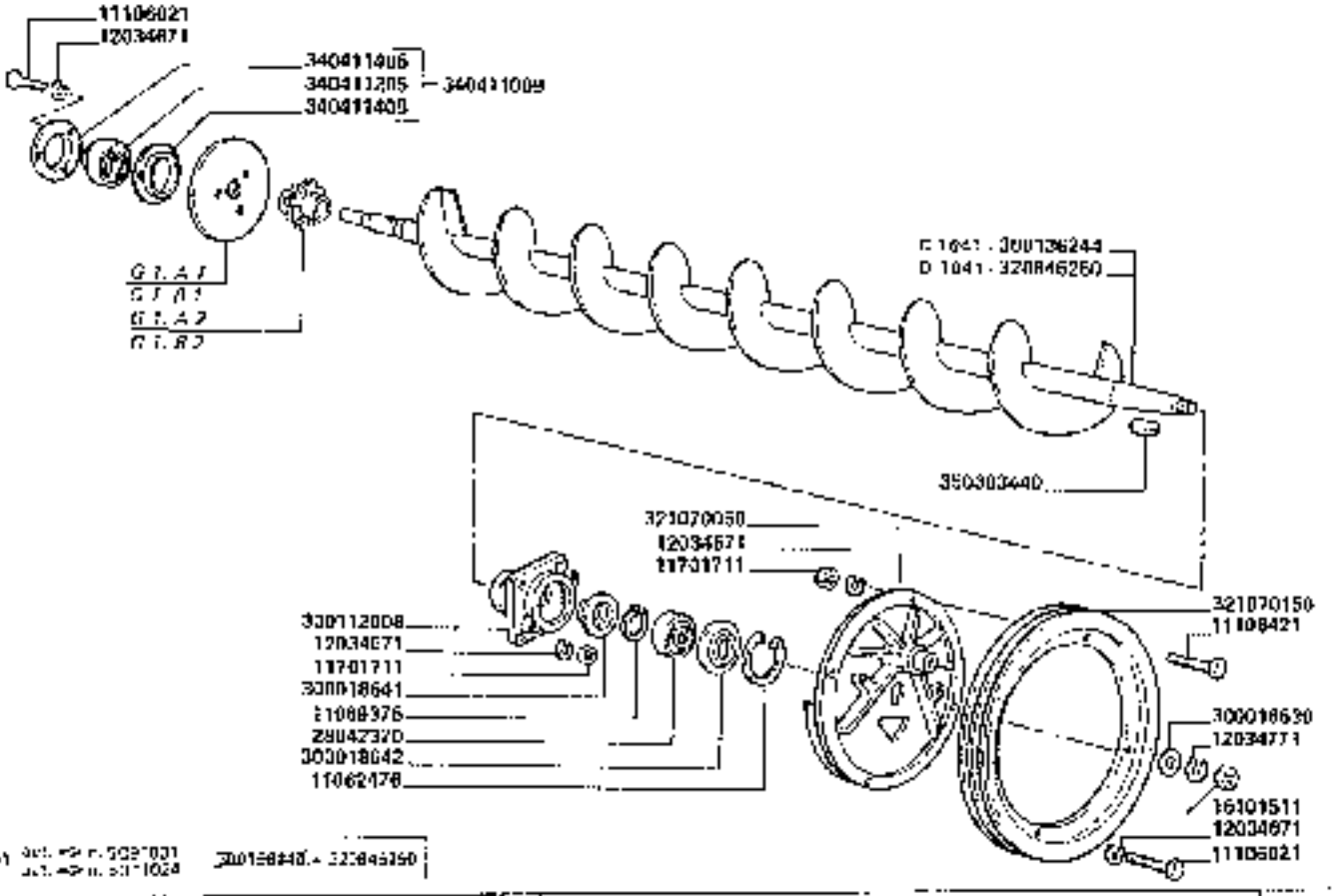

3650-3650R
3750-3750R

COCLEA GRANO

Vis à grain
Kornschnecke
Grain auger
Sin-fin a grano

https://www.tractormanualpdf.info/

F6

MODIF	ANT MODIF	N. ORDIN.	Q	DENOMINAZIONE	DESIGNATION	BENENNUNG	DESCRIPTION	DENOMINACIONES
		11062476	1	ANELLO ELASTICO	ARRETOIR	SICHERUNGSRING	LOCKRING	ANILLO DE FRENO
		11069375	1	ANELLO ELASTICO	ARRETOIR	SICHERUNGSRING	LOCKRING	ANILLO DE FRENO
		11105021	4	VITE	VIS	SCHRAUBE	SCREW	TORNILLO
		11106421	3	VITE	VIS	SCHRAUBE	SCREW	TORNILLO
		11701741	1	DADO	ECROU	MUTTER	NUT	TUERCA
		12034071	11	ROSETTA ELASTICA	RONDELLE W	FEDERSCHEIBE	SPRING WASHER	ARANDELA ELASTICA
		12034771	1	ROSETTA ELASTICA	RONDELLE W	FEDERSCHEIBE	SPRING WASHER	ARANDELA ELASTICA
		16101511	1	DADO	ECROU	MUTTER	NUT	TUERCA
		20042370	1	CUSCINETTO	ROULEMENT	LAGER	BEARING	RODAMIENTO
		30001653	1	RONDELLA	RONDELLE	SCHEIBE	WASHER	ARANDELA
		30001034	1	PROTEZIONE INT. CUSC.	PROTECTION	LAGERSCHUTZ	GUARD	PROTECCION
		30001054	1	PROTEZIONE EST. CUSC.	PROTECTION	LAGERSCHUTZ	GUARD	PROTECCION
		30011203	1	SUPPORTO CUSC.	SUPPORT	HALTERUNG	SUPPORT	SOPORTE
C 1041		30013204	1	COCLEA	VIS	SCHNECKE	AUGER	SIN FIN
C 1044		32084250	1	COCLEA	VIS	SCHNECKE	AUGER	SIN FIN
		32070053	1	MOZZO PULEGGIA	MOYEU	NABE	HUB	CUBO
		32070150	1	PULEGGIA COM. CASSONI	POULIE	RIEMENSCHEIBE	PULLEY	POLEA
		34041103	1	SUPPORTO CUSC.	PALIER	LAGERHALTER	BEARING SUPPORT	SOPORTE
		34041205	11	CUSCINETTO	ROULEMENT	LAGER	BEARING	RODAMIENTO
		34041405	2	FLANGIA CUSC.	FLASQUE	LAGERFLANSCH	FLANGE	BRIDA
		35038440	1	LINGUETTA	CLAVETTE	KEIL	KEY	CHAVETA

https://www.tractormanualpdf.info/

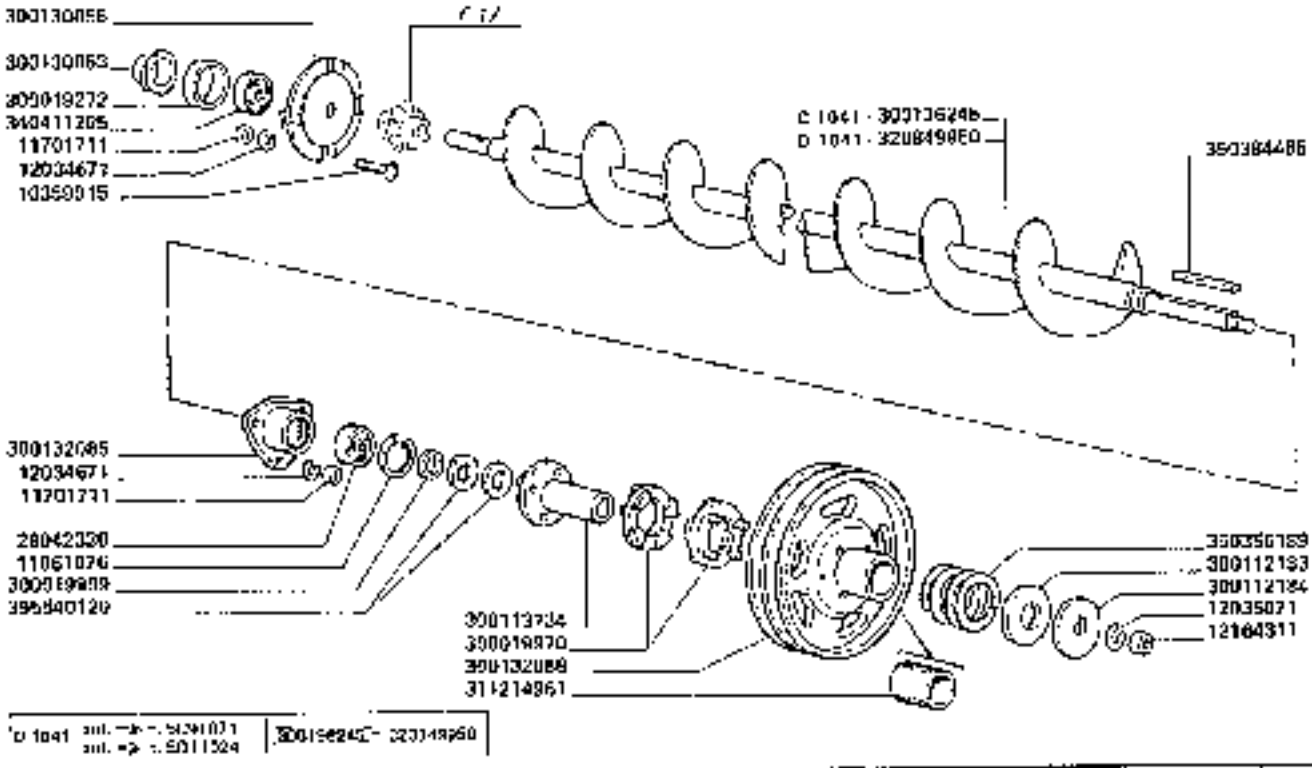

3650-3650R
3750-3750R

COCLEA RECUPERO

Vis alons
Ueberkehrschnecke

Tailings auger
Sinfin retorno

F7

https://www.tractormanualpdf.info/

MODIF.	ANT. MODIF.	N. ORDIN.	Q.	DENOMINAZIONE	DESIGNATION	BEZEICHNUNG	DESCRIPTION	DENOMINACIONES
		10369810	4	VITE	VIS	SCHRAUBE	SCREW	TORNILLO
		11061076	1	ANELLO ELASTICO	ARRETOIR	SICHERUNGSRING	LOCKRING	ANILLO DE FRENO
		11201211	7	DADO	ECROU	MUTTER	NUT	TUERCA
		12034671	7	ROSETTA ELASTICA	RONDELLE W	FEDERSCHEIBE	SPRING WASHER	ARANDELA ELASTICA
		12035071	1	ROSETTA ELASTICA	RONDELLE W	FEDERSCHEIBE	SPRING WASHER	ARANDELA ELASTICA
		12164311	1	DADO	ECROU	MUTTER	NUT	TUERCA
		28042330	1	CUSCINETTO	ROULEMENT	LAGER	BEARING	RODAMIENTO
		300019272	1	BOCCOLA	BAGUE	BUECHSE	BUSH	CASQUILLO
		300019970	2	MAN. COTTO DENTATO	MANCHON A SLAGOTS	MITNEHMER	SLINGJUTTEDOG	RUEDA DENTADO
		300019999	1	DISTANZIATORE	ENTRETOISE	DISTANZBUECHSE	SPACER	ESPACIADOR
		300112103	1	RONDELLA	RONDELLE	SCHEIBE	WASHER	ARANDELA
		300112184	1	RONDELLA	RONDELLE	SCHEIBE	WASHER	ARANDELA
		300113124	1	MOZZO MASTRIAP	MOYEU	NABE	HUB	CUBO
		300150056	1	SUPPORTO D.	SUPPORT	HALTEFUNK	SUPPORT	SOPORTE
		300120069	1	PROTEZIONE BUSC.	PROTECTEUR	LAGERSCHUTZ	GUARD	PROTECCION
		300132065	1	SUPPORTO S. COCLEA	SUPPORT	HALTEFUNK	SUPPORT	SOPORTE
		300132088	1	PULEGGIA	POULIE	RIEMENSCHEIBE	PULLEY	POLEA
C 1041		300136215	1	COCLEA INF. REGOLFFO	VIS	SCHNECKE	AUGER	SIN-FIN
		3112149E1	(2)	BOCCOLA	BAGUE	BUECHSE	BUSH	CASQUILLO
D 1041		320049950	1	COCLEA INF. REGOLFFO	VIS	SCHNECKE	AUGER	SIN FIN
		340411205	1	CUSCINETTO	ROULEMENT	LAGER	BEARING	RODAMIENTO
		350356169	1	MOLLA	RESSORT	FEDER	SPRING	RESORTE
		350384485	1	LINGUETTA	CLAVETTE	KEIL	KEY	CHAVETA
		355540120	2	RONDELLA	RONDELLE	SCHEIBE	WASHER	ARANDELA

https://www.tractormanualpdf.info/

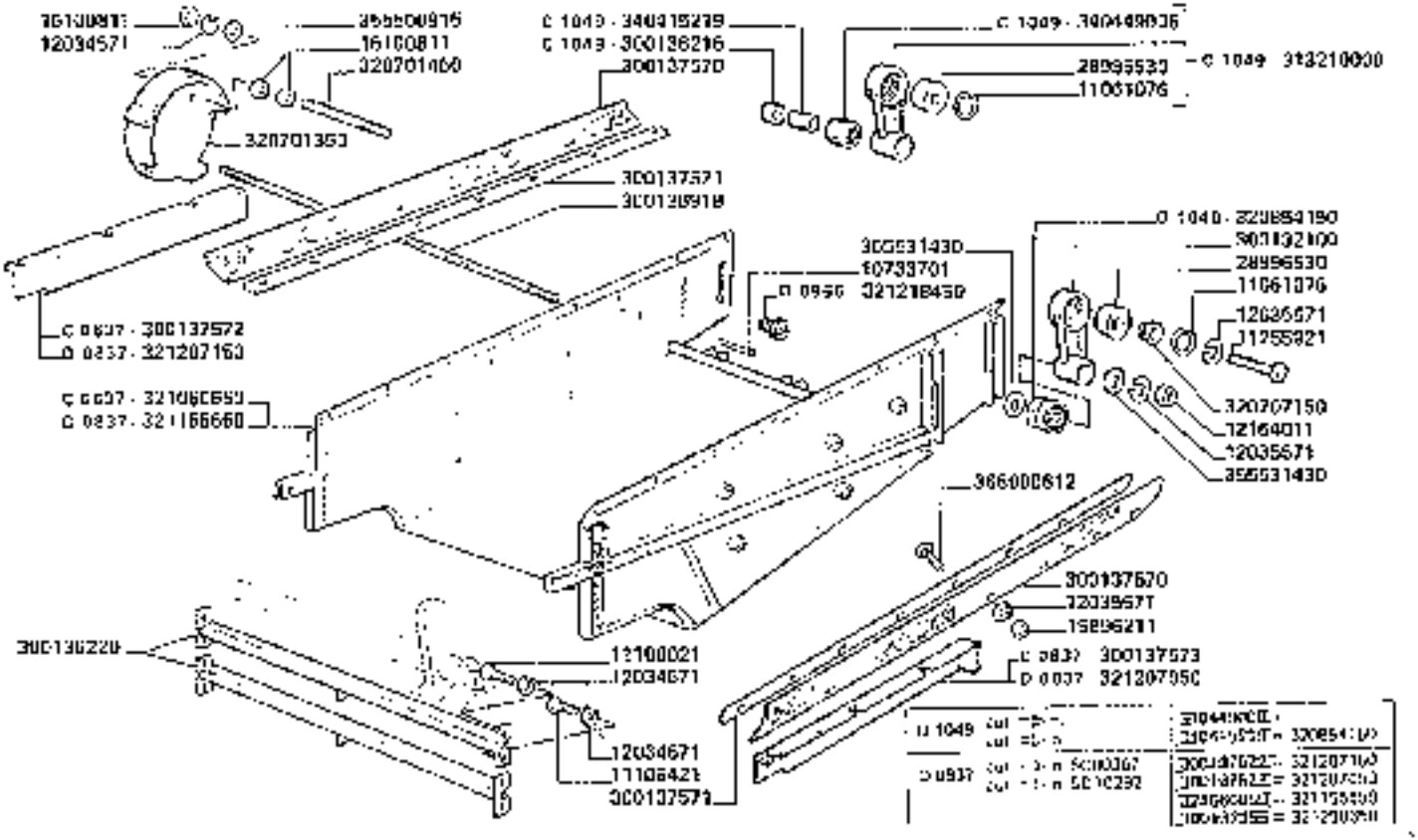

3650-3650R
3750-3750R

CASSONE OSCILLANTE

Botte de nettoyage
Schwingkasten

Shaker drive
Zeranda

F 8

1/2

https://www.tractormanualpdf.info/

MODIF.	ANT. MODIF	N. ORDIN.	Q	DENOMINAZIONE	DESIGNATION	BENENNUNG	DESCRIPTION	DENOMINACIONES
		10733731	3	COPIGLIA	GOUPILLE FENDUE	SPLINT	COTTER PIN	PASADOR ABIERTO
		10734431	3	COPIGLIA	GOUPILLE FENDUE	SPLINT	COTTER PIN	PASADOR ABIERTO
		11061070	2	ANELLO ELASTICO	ANNEAU	SICHERUNGSRING	LOCKRING	ANILLO DE FRENO
		11106021	4	VITE	VIS	SCHRAUBE	SCREW	TORNILLO
		11106221	4	VITE	VIS	SCHRAUBE	SCREW	TORNILLO
		11106421	4	VITE	VIS	SCHRAUBE	SCREW	TORNILLO
		11255921	2	VITE	VIS	SCHRAUBE	SCREW	TORNILLO
		12034571	20	ROSETTA ELASTICA	RONDELLE EN	FEDERSCHEIBE	SPRING WASHER	ARANDELA ELASTICA
		12034671	10	ROSETTA ELASTICA	RONDELLE EN	FEDERSCHEIBE	SPRING WASHER	ARANDELA ELASTICA
		12035571	4	ROSETTA ELASTICA	RONDELLE EN	FEDERSCHEIBE	SPRING WASHER	ARANDELA ELASTICA
		12035671	10	ROSETTA ELASTICA	RONDELLE EN	FEDERSCHEIBE	SPRING WASHER	ARANDELA ELASTICA
		12764011	2	DADO	ECROU	MUTTER	NUT	TUERCA
		14163270	3	SPINA ELASTICA	GOUPILLE ELASTIQUE	SPANNUEBSE	ROLL PIN	PASADOR ARRIBEO
		15896211	16	DADO	ECROU	MUTTER	NUT	TUERCA
		16043221	15	VITE	VIS	SCHRAUBE	SCREW	TORNILLO
		16043421	2	VITE	VIS	SCHRAUBE	SCREW	TORNILLO
		16043621	2	VITE	VIS	SCHRAUBE	SCREW	TORNILLO
		16100011	10	DADO	ECROU	MUTTER	NUT	TUERCA
		20890530	2	CUSCINETTO	ROULEMENT	LAGER	BEARING	RODAMIENTO
		300132100	2	BIELLA	BIELLE	KURBEL	CONNECTING ROD	BIELA
C 1049		300132356	2	ANGOLARE PORTAV	PORTE CHOLE	SIEGHALTER	SUPPORT	PORTA CHIPA
C 1049		300133509	3	TIRANTE	TIRANT	SPANNER	TIE-ROD	TIRANTE
C 1049		300133540	3	PIASTRINA	PLAQUETTE	PLAETTCHEN	PLATE	PLANCHUELA
		300133511	3	VOLANTINO	MANIVELLE	KURBEL	CRANK	MANIVELA
C 1049		300136215	2	DISTANZIATORE	ENTRETOISE	DISTANZSTUECK	SPACER	ESPACIADOR
		300136220	2	SUPPORTO ANT.	SUPPORT	HALTERUNG	SUPPORT	SOPORTE
C 1065		300136341	1	SCIVOLO POST. VAGLIO	GLISSIERE	RUTSCHE	RAMP	TOBOGAN
		300136918	1	PERNO	AXE	BOLZEN	PIN	EJE
		300137460	2	PIASTRINA	PLAQUETTE	PLAETTCHEN	PLATE	PLANCHUELA
		300137570	2	CONVOGLIATORE	CONVOYEUR	LEITBLECH	CONVEYOR	CONVOYADOR
		300137571	2	DISCONTINUO	[illegible]	VERSTAERKUNG	STIFFENER	PLETINA

.../...

https://www.tractormanualpdf.info/

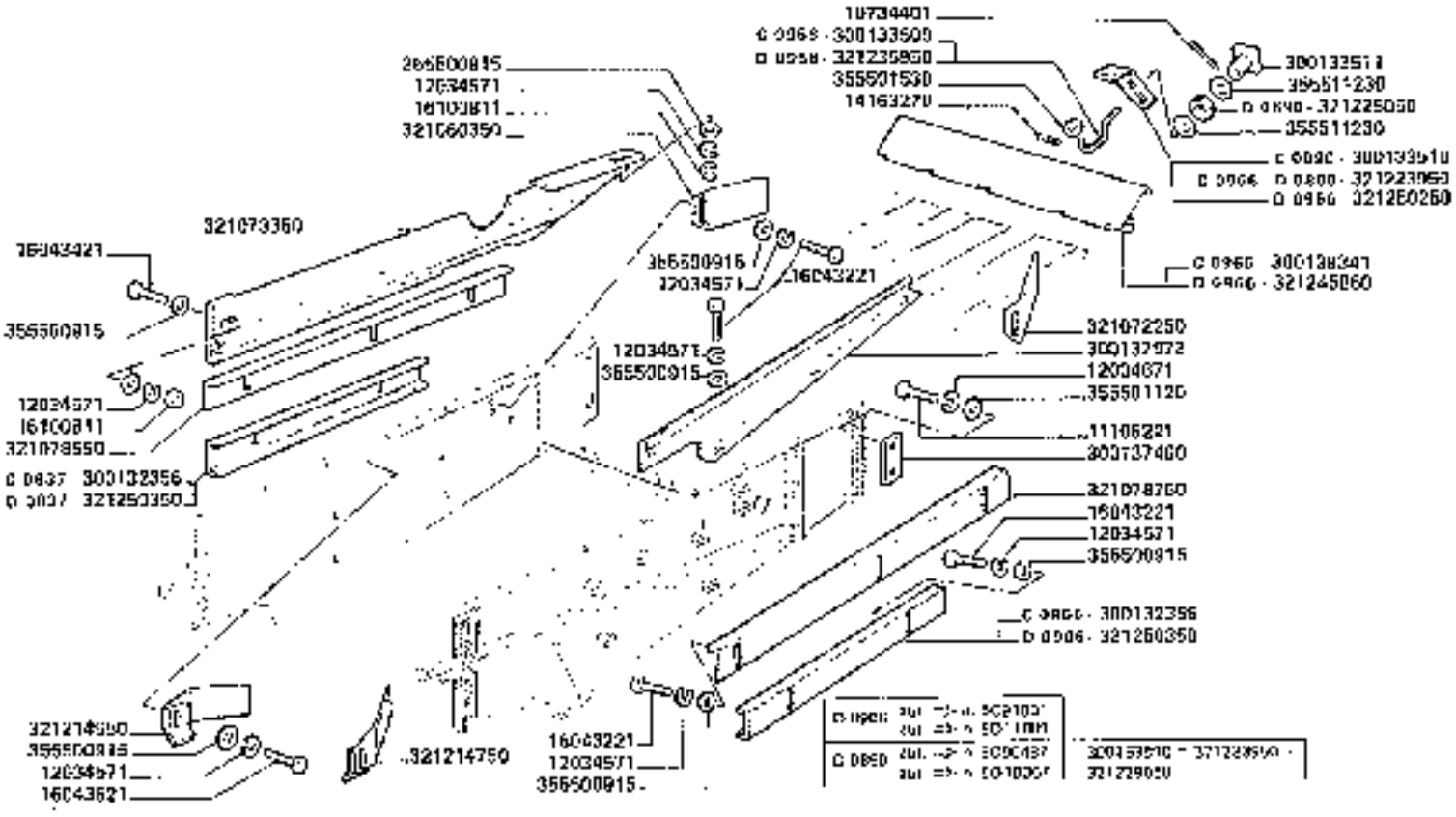

3650-3650R
3750-3750R

CASSONE OSCILLANTE

Hotte de nettoyage
Schwingkasten

Shaker shoe
Zaranda

F8

2

https://www.tractormanualpdf.info/

MODIF.	ANT. MODIF.	N. ORDIN.	Q	DENOMINAZIONE	DESIGNATION	BENENNUNG	DESCRIPTION	DENOMINACIONES
C 0837		300137572	1	LAMIERA D. CONVOGL.	TOLE	LEITBLECH	PLATTE	CHAPA
C 0837		300137573	1	LAMIERA S. CONVOGL.	TOLE	LEITBLECH	PLATTE	CHAPA
		300137973	1	DIVISORE INF.	TOLE DEFLECT.	ABWEISERBLECH	DEFLECTOR PLATE	CHAPA DE SEPAR.
C 1049		313210000	2	COMPL. SIELLA	RIELLE	KUPBELSTANGE	CONVEYING ROD	RIELA
		320701350	1	PROTEZIONE SENSORE	PROTECTEUR	SCHUTZBLECH	GUARD	PROTECCION
		320701450	2	PERNO	AXE	BOLZEN	PIN	PIN
		320707150	2	BOCCOLA	BAGUE	BUECHSE	BUSH	CASQUILLO
C 1049		320954150	2	BOCCOLA	BAGUE	BUECHSE	BUSH	CASQUILLO
		321060350	1	DEVIATORE D.	DEFLECTEUR	HALMTEILER	CROP DIVIDER	DEFLECTOR
C 0837		321060650	1	CASSONE OSCILLANTE	HUITE DE NETTOY	SCHWINGKASTEN	SHAKER SHOE	ZARANDA
		321072250	1	DEVIATORE S.	DEFLECTEUR	HALMTEILER	CROP DIVIDER	DEFLECTOR
		321073350	1	DIVISORE S.F.	TOLE DEFLECT.	ABWEISERBLECH	DEFLECTOR PLATE	CHAPA DE SEPAR.
		321078650	1	ANGOL. PORTAV. SUP. D	PORTE CRIBLE	SIEBHALTER	SIEVE SUPPORT	PORTA CRIBA
		321078750	1	ANGOL. PORTAV. SUP. S.	PORTE CRIBLE	SIEBHALTER	SIEVE SUPPORT	PORTA CRIBA
C 0837		321105650	1	CASSONE OSCILLANTE	HUITE DE NETTOY	SCHWINGKASTEN	SHAKER SHOE	ZARANDA
C 0837		321207050	1	LAMIERA S. CONVOGL.	TOLE	LEITBLECH	CONVEYOR	CONVOYADOR
C 0837		321207150	1	LAMIERA D. CONVOGL.	TOLE	LEITBLECH	CONVEYOR	CONVOYADOR
		321214650	1	DEVIATORE D.	DEFLECTEUR	HALMTEILER	CROP DIVIDER	DEFLECTOR
		321214750	1	DEVIATORE S.	DEFLECTEUR	HALMTEILER	CROP DIVIDER	DEFLECTOR
C 0806		321218450	2	PERNO	AXE	BOLZEN	PIN	PASADOR
C 0856	D 0890	321223900	3	MASTICINA	PLAQUETTE	PLAETTCHEN	PLATE	PLANCHUELA
C 0890		321229050	3	TASSELLO ELASTICO	TAMPON	GUMMISTUECK	PAD	ALMOHADILLA
C 0866		321236900	3	TIRANTE	TIRANT	SPANNER	TIE ROD	TIRANTE
C 0865		321245850	1	SCIVOLO POST. VAGLIO	GLISSIERE	RUTSCHE	RAMP	TOBOGAN
C 0866		321250250	3	STAFFA BLOCCAGGIO	PLAQUETTE	PLAETTCHEN	PLATE	PLANCHUELA
C 0837		321250350	2	ANGOLARE PORTAV.	PORTE CRIBLE	SIEBHALTER	SIEVE SUPPORT	PORTA CRIBA
C 1049		340415210	2	BOCCOLA	BAGUE	BUECHSE	BUSH	CASQUILLO
C 1049		340449005	10	SILENTBLOCK	SILENTBLOCK	SILENTBLOCK	SILENTBLOCK	SILENTBLOCK
		355500015	25	RONDELLA	RONDELLE	SCHEIBE	WASHER	ARANDELA
		355501120	4	RONDELLA	RONDELLE	SCHEIBE	WASHER	ARANDELA
		355501530	3	RONDELLA	RONDELLE	SCHEIBE	WASHER	ARANDELA
		355511230	8	RONDELLA	RONDELLE	SCHEIBE	WASHER	ARANDELA
		355531430	4	RONDELLA	RONDELLE	SCHEIBE	WASHER	ARANDELA
		366000612	10	VITE	VIS	SCHRAUBE	SCREW	TORNILLO

https://www.tractormanualpdf.info/

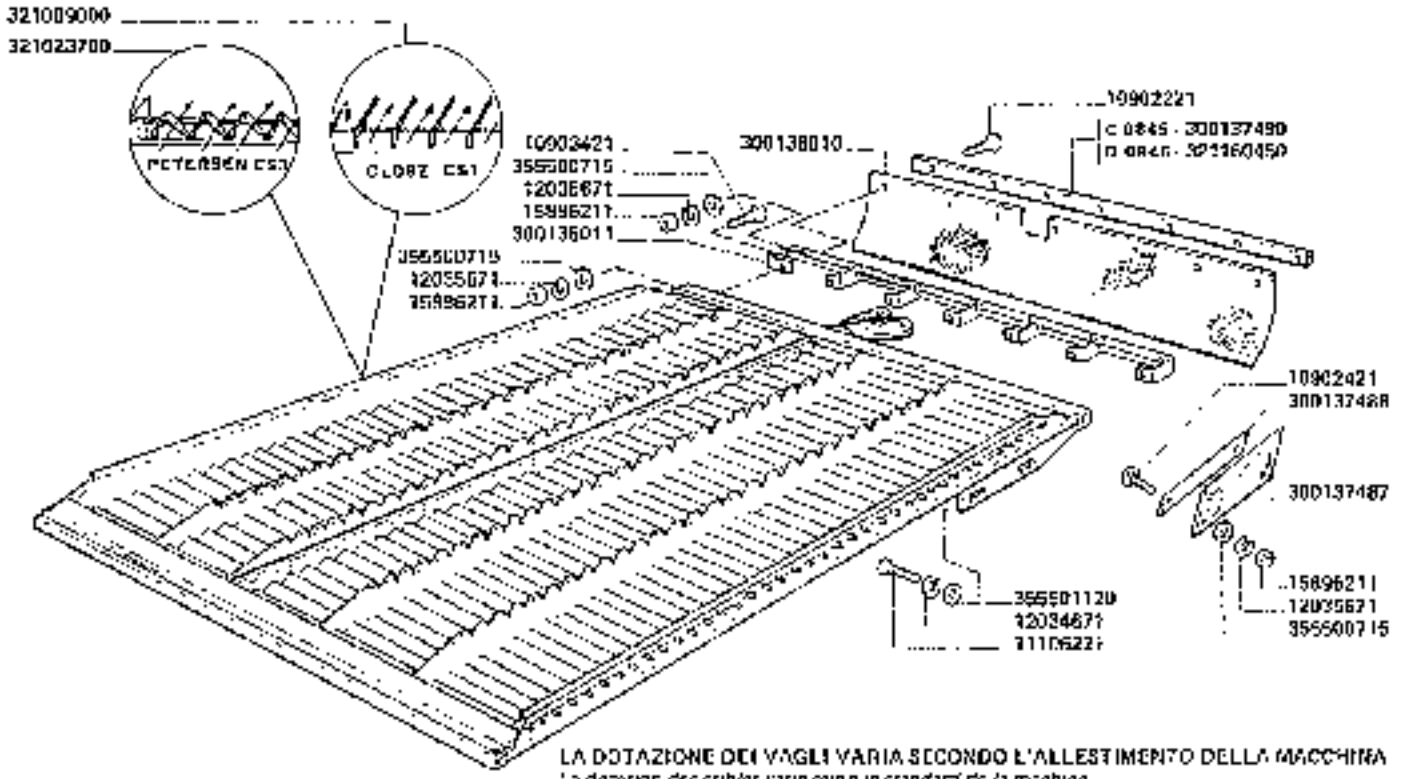

LA DOTAZIONE DEI VAGLI VARIA SECONDO L'ALLESTIMENTO DELLA MACCHINA

La dotation des cribles varie selon le standard de la machine

Die siebeausstattung wechselt gemäss der maschinenausrüstung

The set of sieves varies according to the machines standard

La dotación de las cribas varían según el alistamiento de la máquina

D 0845	[illegible]	300137490 - 321160450

3650-3650R
3750-3750R

VAGLIO SUPERIORE REGOLABILE

Crible superieure reglable
Obersieb, verstellbar

Upper sieve, adjustable
Criba superior regulable

F9.A

https://www.tractormanualpdf.info/

MOD.IP	ANT. MODIF.	N. ORDIN.	Q	DENOMINAZIONE	DESIGNATION	BENENNUNG	DESCRIPTION	DENOMINACIONES
		10902221	7	VITE	VIS	SCHRAUBE	SCREW	TORNILLO
		10902421	4	VITE	VIS	SCHRAUBE	SCREW	TORNILLO
		10903421	7	VITE	VIS	SCHRAUBE	SCREW	TORNILLO
		11106221	2	VITE	VIS	SCHRAUBE	SCREW	TORNILLO
		12030071	2	ROSETTA ELASTICA	RONDELLE W	FEDERSCHEIBE	SPRING WASHER	ARANDELA ELASTICA
		12035071	19	ROSETTA ELASTICA	RONDELLE W	FEDERSCHEIBE	SPRING WASHER	ARANDELA ELASTICA
		16696211	10	DADO	ECROU	MUTTER	NUT	TUERCA
		300137467	2	GUARNIZIONE	JOINT	DICHTUNG	GASKET	JUNTA
		300137468	2	RISCONTRO	BARRETTE	STIFTER	STIFFENER	PLETINA
3 0845		300137490	1	RISCONTRO TELA	BARRETTE	VERSTAERKUNG	STIFFENER	PLETINA
		300138010	1	TELA POST. VAGLIO	TOLLE	LEINWANDE	CANVAS	LONA
		300138011	1	TELAIO	CHASSIS	RAHMEN	FRAME	BASTIDOR
		321002900	1	COMPL. VAGLIO SUP. C.C.32	CRIBLE CPT	SIEB KPL	SIEVE, ASSY	CONJ. CRIBA
		321023700	1	COMPL. VAGLIO SUP. PETERSEN	CRIBLE CPT	SIEB KPL	SIEVE, ASSY	CONJ. CRIBA
3 0845		321100450	1	RISCONTRO CHIUS. POST.	BARRETTE	VERSTAERKUNG	STIFFENER	PLETINA
		355600715	13	RONDELLA	RONDELLE	SCHEIBE	WASHER	ARANDELA
		366601120	2	RONDELLA	RONDELLE	SCHEIBE	WASHER	ARANDELA

https://www.tractormanualpdf.info/

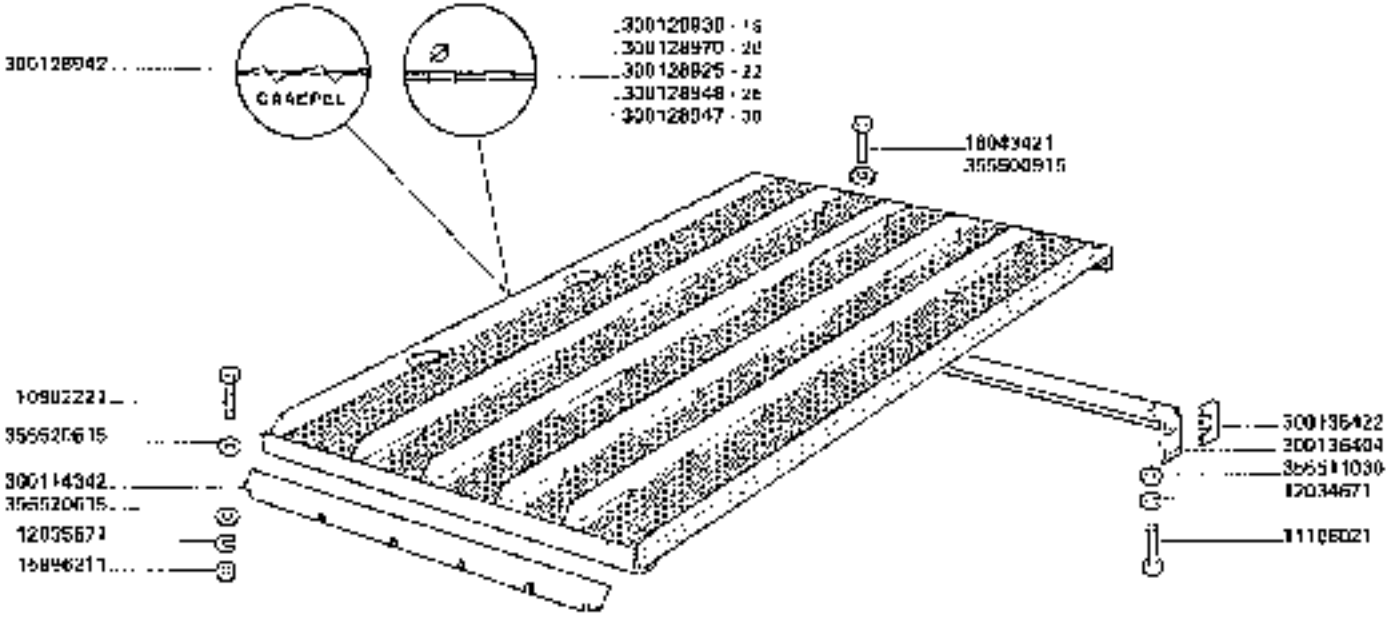

LA DOTAZIONE DEI VAGLI VARIA SECONDO L'ALLESTIMENTO DELLA MACCHINA

La dotación de cribles varie selon le standard de la machine

Die siebausstattung variiert gemäss der maschinenausstattung

The set of sieves varies according to the machines standard

La dotación de las cribas varían según el alistamiento de la máquina

3650-3650R
3750-3750R

VAGLIO SUPERIORE FISSO

Sribe superior fixe
Obersieb
Upper sieve
Criba superior fija

F9.B

https://www.tractormanualpdf.info/

MODIF.	ANT. MODIF.	N. ORDIN.	Q	DENOMINAZIONE	DESIGNATION	BENENNUNG	DESCRIPTION	DENOMINACIONES
		10902221	3	VITE	VIS	SCHRAUBE	SCREW	TORNILLO
		11106021	2	VITE	VIS	SCHRAUBE	SCREW	TORNILLO
		12034671	2	ROSETTA ELASTICA	RONDELLE W	FEDERSCHEIBE	SPRING WASHER	ARANDELA ELASTICA
		12035671	3	ROSETTA ELASTICA	RONDELLE W	FEDERSCHEIBE	SPRING WASHER	ARANDELA ELASTICA
		16890211	3	DADO	ECROU	MUTTER	NUT	TUERCA
		16043421	3	VITE	VIS	SCHRAUBE	SCREW	TORNILLO
		300114342	1	LAMIERA ANT. VAGLIO	TOLE ARRET GRAIN	BEITELECH	GRAIN STOP PLATE	CHAPA FRENO GRANO
		300128925	1	VAGLIO	CRIBLE	SIEB	SIEVE	CRIBA
		300128933	1	VAGLIO	CRIBLE	SIEB	SIEVE	CRIBA
		300128942	1	VAGLIO	CRIBLE	SIEB	SIEVE	CRIBA
		300128947	1	VAGLIO	CRIBLE	SIEB	SIEVE	CRIBA
		300128948	1	VAGLIO	CRIBLE	SIEB	SIEVE	CRIBA
		300128970	1	VAGLIO	CRIBLE	SIEB	SIEVE	CRIBA
		300135477	2	SPESSORE	FRAISSEUR	DISTANZSTUECK	SHIM	ESPESOR
		300136404	1	SUPPORTO POST	SUPPORT	HALTERUNG	SUPPORT	SOPORTE
		355530915	1	RONDELLA	RONDELLE	SCHEIBE	WASHER	ARANDELA
		355511030	2	RONDELLA	RONDELLE	SCHEIBE	WASHER	ARANDELA
		355520615	5	RONDELLA	RONDELLE	SCHEIBE	WASHER	ARANDELA

https://www.tractormanualpdf.info/

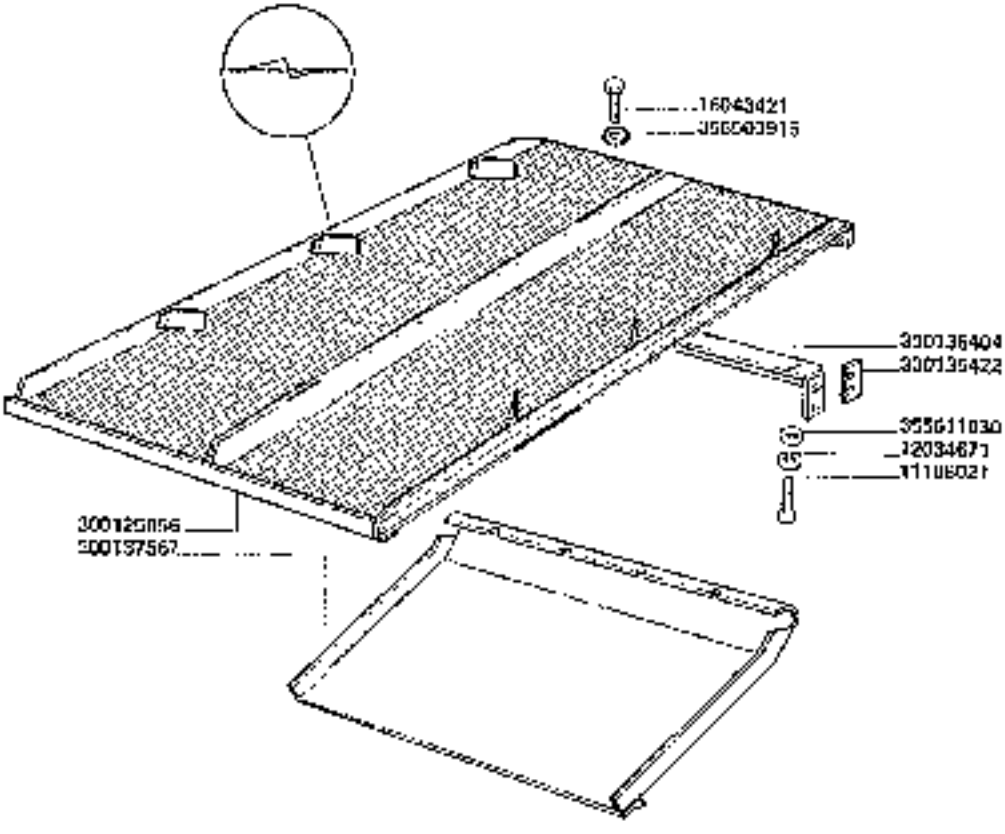

3650-3650R
3750-3750R

VAGLIO SUPERIORE MAIS-MIX

Crible supérieur maïs-mix
Obersieb maïsmix
Upper sieve maïs-mix
Criba superior maïsmix

F9.C

https://www.tractormanualpdf.info/

MODIF.	ANT. MODIF.	N. ORDIN.	Q	DENOMINAZIONE	DESIGNATION	BENENNUNG	DESCRIPTION	DENOMINACIONES
		11106021	2	VITE	VIS	SCHRAUBE	SCREW	TORNILLO
		12034671	2	ROSETTA ELASTICA	RUPOSELLE W	FEDERSCHEIBE	SPRING WASHER	ARANDELA ELASTICA
		10043427	1	VITE	VIS	SCHRAUBE	SCREW	TORNILLO
		300125656	1	VAGLIO SUP.	CRIBLE	SIEB	SIEVE	CRIBA
		300136422	2	SPESSORE	EPAISSEUR	U-STANZ-STUECK	SKIM	ESPESOR
		300136404	1	SUPPORTO POST.	SUPPORT	HALTERUNG	SUPPORT	SOPORTE
		300137667	1	SCIVOLO CASSONE OSCILL.	GLISSIERE	RUTSCHE	RAMP	TOBOGAN
		355500915	2	RONDELLA	RONDELLE	SCHEIBE	WASHER	ARANDELA
		355511030	2	RONDELLA	RONDELLE	SCHEIBE	WASHER	ARANDELA

https://www.tractormanualpdf.info/

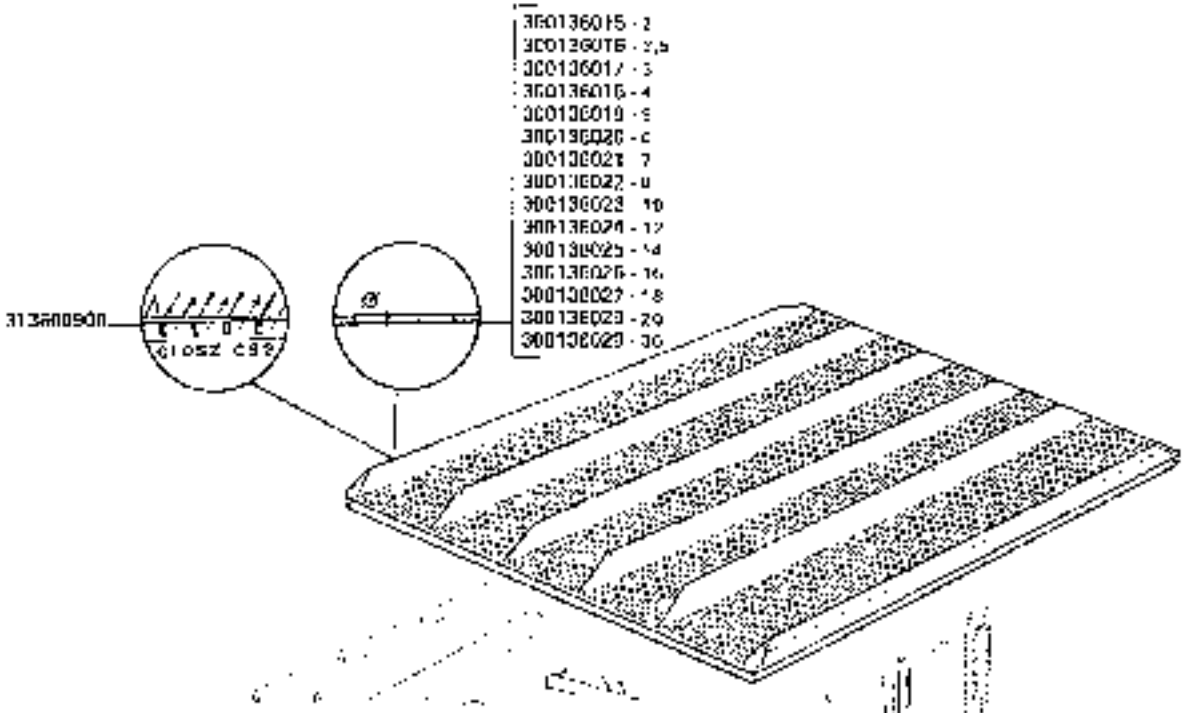

LA DOTAZIONE DEI VAGLI VARIA SECONDO L'ALLESTIMENTO DELLA MACCHINA

La dotacion des cribles varie selon le standard de la machine

Die siebausstattung wechselt gemäss der maschinenausrüstung

The set of sieves varies according to the machines standard

La dotacion de los cribos varian segun el estandard de la maquina

3650-3650R
3750-3750R

VAGLIO INFERIORE

Crible inférieur
Untersieb

Lower sieve
Criba inferior

F10.A

https://www.tractormanualpdf.info/

MODIF.	ANT. MODIF.	N. ORDIN.	Q	DENOMINAZIONE	DESIGNATION	BENENNUNG	DESCRIPTION	DENOMINACIONES
		300136015	1	VAGLIO	CRIBLE	SIEB	SIEVE	CRIBA
		300136016	1	VAGLIO	CRIBLE	SIEB	SIEVE	CRIBA
		300136017	1	VAGLIO	CRIBLE	SIEB	SIEVE	CRIBA
		300136018	1	VAGLIO	CRIBLE	SIEB	SIEVE	CRIBA
		300136019	1	VAGLIO	CRIBLE	SIEB	SIEVE	CRIBA
		300136020	1	VAGLIO	CRIBLE	SIEB	SIEVE	CRIBA
		300136021	1	VAGLIO	CRIBLE	SIEB	SIEVE	CRIBA
		300136022	1	VAGLIO	CRIBLE	SIEB	SIEVE	CRIBA
		300136023	1	VAGLIO	CRIBLE	SIEB	SIEVE	CRIBA
		300136024	1	VAGLIO	CRIBLE	SIEB	SIEVE	CRIBA
		300136025	1	VAGLIO	CRIBLE	SIEB	SIEVE	CRIBA
		300136026	1	VAGLIO	CRIBLE	SIEB	SIEVE	CRIBA
		300136027	1	VAGLIO	CRIBLE	SIEB	SIEVE	CRIBA
		300136028	1	VAGLIO	CRIBLE	SIEB	SIEVE	CRIBA
		300136029	1	VAGLIO	CRIBLE	SIEB	SIEVE	CRIBA
		313600900	1	VAGLIO	CRIBLE	SIEB	SIEVE	CRIBA

https://www.tractormanualpdf.info/

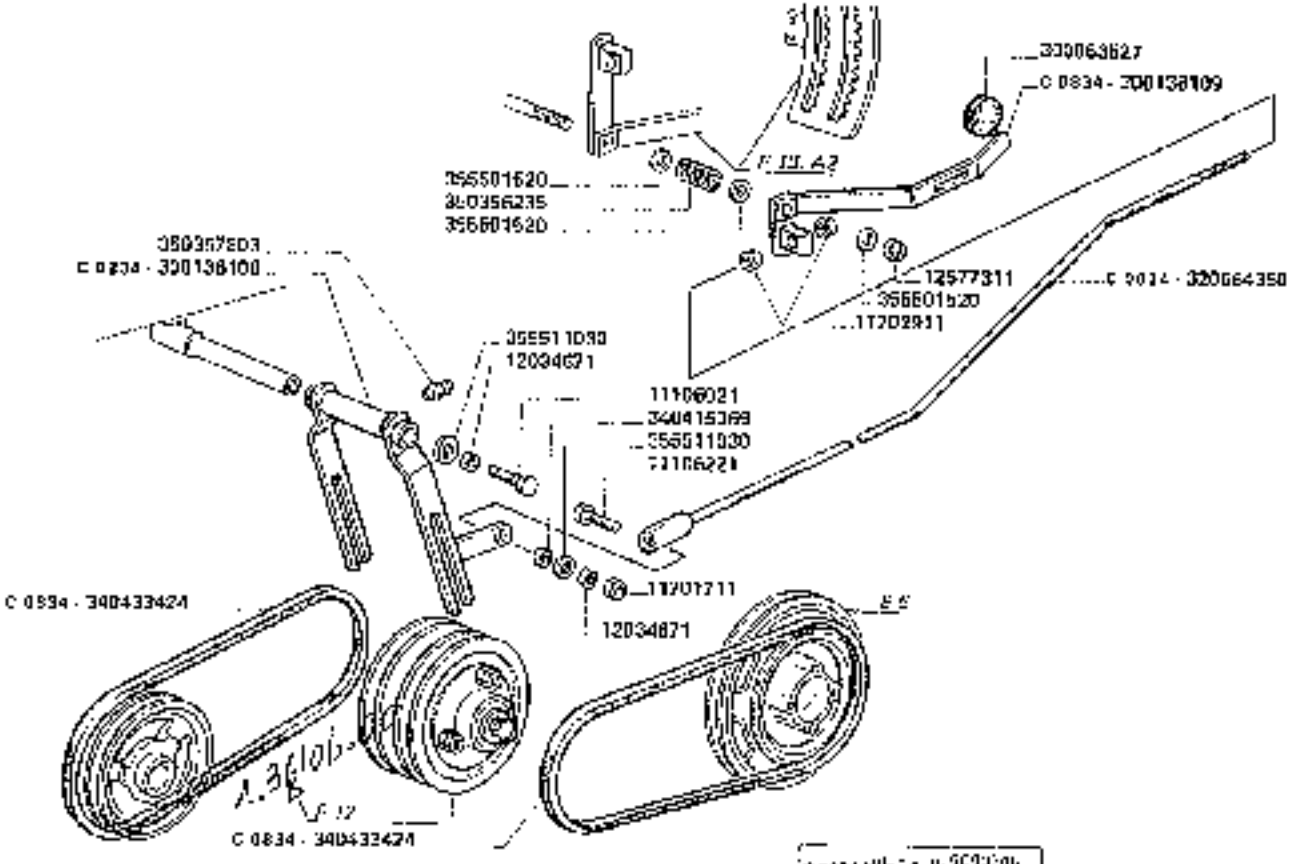

3650-3650R
3750-3750R

VARIATORE VENTILATORE

Variateur ventilateur
Sublimer variator

Fan variator
Variador del ventilador

F11

https://www.tractormanualpdf.info/

MODIF	ANT. MODIF.	N. ORDIN.	Q	DENOMINAZIONE	DESIGNATION	BENENNUNG	DESCRIPTION	DENOMINACIONES
		1110602[illegible]	1	VITE	VIS	SCHRAUBE	SCREW	TORNILLO
		1110022[illegible]	1	VITE	VIS	SCHRAUBE	SCREW	TORNILLO
		1170271[illegible]	1	DADO	ECROU	MUTTER	NUT	TUERCA
		1170291[illegible]	2	DADO	ECROU	MUTTER	NUT	TUERCA
		1203467[illegible]	2	ROSETTA ELASTICA	RONDELLE	FEDERSCHEIBE	SPRING WASHER	ARANDELA ELASTICA
		1267731[illegible]	1	DADO	ECROU	MUTTER	NUT	TUERCA
		300063527	1	GOMMINO	CAOUTCHOUC	GUMMI	RUBBER	GOMA
C C831		300136100	1	FORCHETTA	FOURCHE	GABEL	FORK	HORQUILLA
C C831		300138100	1	LEVA	LEVIER	HEBEL	LEVER	PALANCA
C C834		320654350	1	TIRANTE	TIRANT	SPANNBOLZEN	TIE ROD	TIRANTE
		340416030	1	BOCCOLA	DOUILLE	BUECHSE	BUSH	CASQUILLO
C C831		340433424	2	CINGHIA	COURROIE	RIEMEN	BELT	CORREA
		350350235	1	MOLLA	RESSORT	FEDER	SPRING	RESORTE
		350357833	1	INGRASSATORE	GRAISSEUR	SCHMIERNIPPEL	GREASE NIPPLE	ENGRASADOR
		355501520	3	ROSELLA	RONDELLE	SCHEIBE	WASHER	ARANDELA
		355510030	2	ROSELLA	RONDELLE	SCHEIBE	WASHER	ARANDELA

https://www.tractormanualpdf.info/

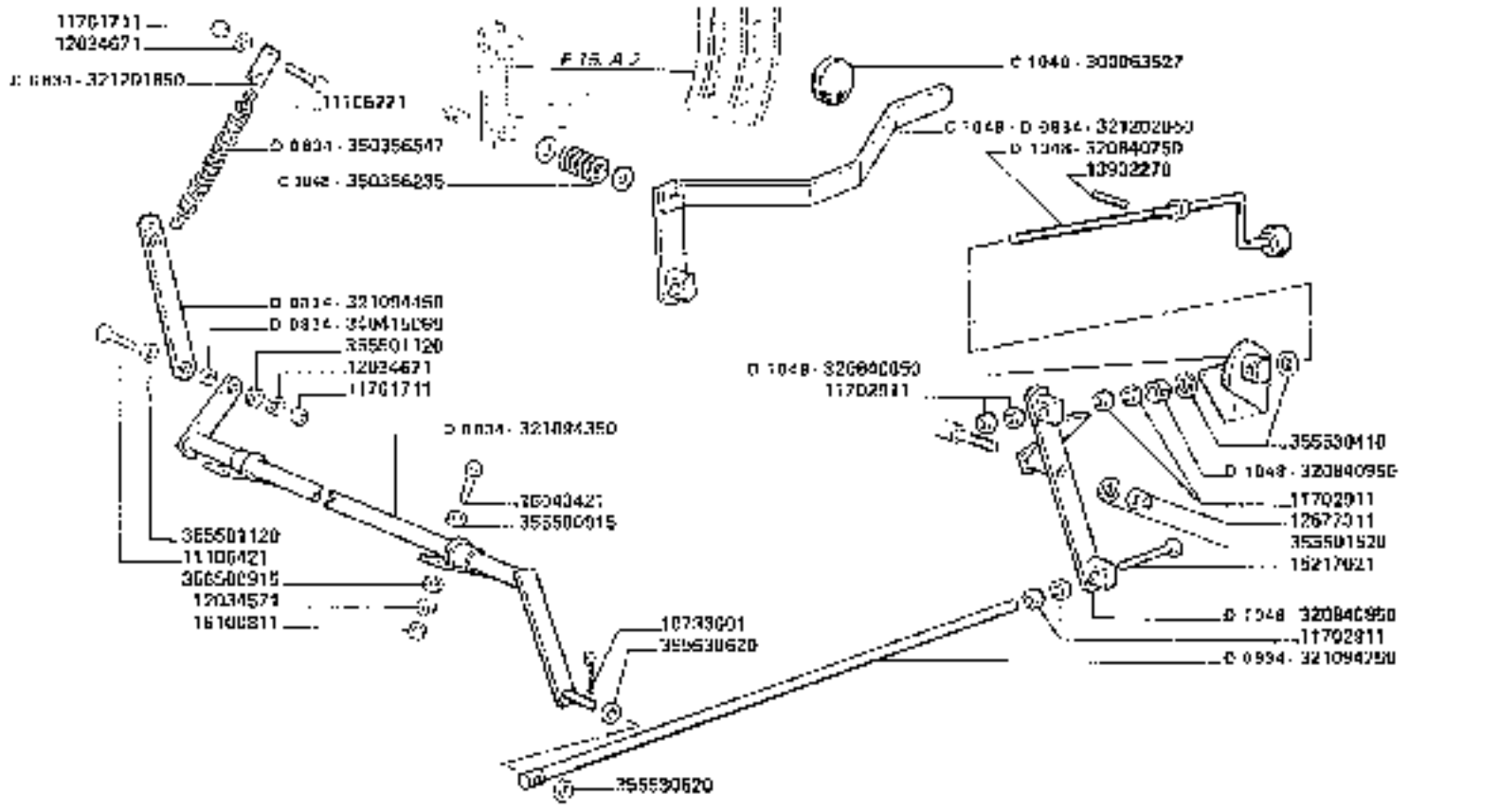

3650-3650R
3750-3750R

VARIATORE VENTILATORE

Variateur ventilateur
Gebläse variator

Fan variator
Variador del ventilador

F11/1

1/2

https://www.tractormanualpdf.info/

MODIF.	ANT MODIF.	N. ORDIN.	Q	DENOMINAZIONE	DESIGNATION	BENENNUNG	DESCRIPTION	DENOMINACIONES
		16733601	1	COPIGLIA	GOUPILLE FENDUE	COTTER PIN	SPLINT	PASADOR ABIERTO
		13110802	1	VITE	VIS	SCHRAUBE	SCREW	TORNILLO
		13106271	1	VITE	VIS	SCHRAUBE	SCREW	TORNILLO
		13100421	1	VITE	VIS	SCHRAUBE	SCREW	TORNILLO
		11701711	2	DADO	ECROU	MUTTER	NUT	TUERCA
		11702911	6	DADO	ECROU	MUTTER	NUT	TUERCA
		12094571	4	ROSETTA ELASTICA	RONDELLE W	FEDERSCHEIBE	SPRING WASHER	ARANDELA ELASTICA
		12094571	3	ROSETTA ELASTICA	RONDELLE W	FEDERSCHEIBE	SPRING WASHER	ARANDELA ELASTICA
		12677311	1	DADO	ECROU	MUTTER	NUT	TUERCA
		13902770	1	SPINA	GOUPILLE	STIFT	PIN	PASADOR
		16217021	1	VITE	VIS	SCHRAUBE	SCREW	TORNILLO
		16043421	4	VITE	VIS	SCHRAUBE	SCREW	TORNILLO
		16100041	4	DADO	ECROU	MUTTER	NUT	TUERCA
C 1040		300063527	1	GOMMINO	CAOUTCHOUC	GUMM	RUBBER	GOMA
D 1043		320840050	1	PIASTRA SUPP	SUPPORT	HALTERUNG	SUPPORT	SOPORTE
D 1048		320040060	1	MANOVELLA	MANIVELLE	HANDKURBEL	CRANK	MANIVELA
D 1048		320040050	1	BILANCIERE	BALANCIER	SCHWINGE	ROCKER ARM	BALANCIN
D 1048		320940350	1	BOCCOLA	BAGUE	BUCHSE	BUSH	CASQUILLO
D 2031		321001260	1	FORCELLA	FOURCHE	GABEL	FORK	HORQUILLA
D 2031		321094350	1	BILANCIERE	BALANCIER	SCHWINGE	ROCKER ARM	BALANCIN

./..

https://www.tractormanualpdf.info/

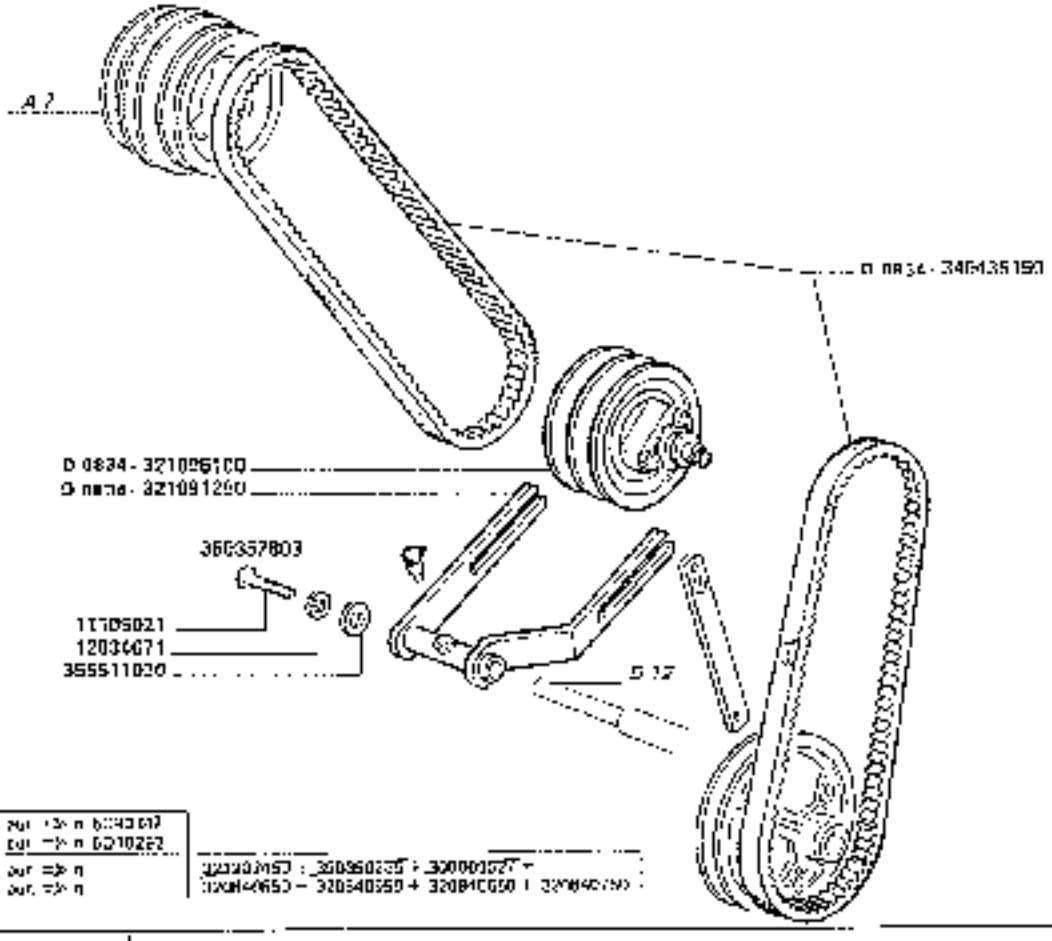

3650-3650R
3750-3750R

VARIATORE VENTILATORE

Variateur ventilateur
Gebläsevariator
Fan variator
Variador del ventilador

https://www.tractormanualpdf.info/

MODIF.	ANT.	MODIF.	N. ORDINE	Q.	DENOMINAZIONE	DESIGNATION	BENENNUNG	DESCRIPTION	DENOMINACIONES
0 0834			321094450	1	PIATTO	PLAQUE	PLATTE	PLATE	PLACA
0 0834			321094750	1	TIRANTE	TIRANT	SPANNBOLZEN	TIE-ROD	TIRANTE
0 0834			321095100	1	CONTR. VARIATORE	VARIATEUR VENTIL.	GEB.-ABSC. VARIATOR	FAN VARIATOR	VARIADOR DEL VENTIL.
0 0834			321201850	1	PIATTO ATT. MOLLA	PLAQUE	PLATTE	PLATE	PLACA
0 0840	0 0834		321202300	1	LEVA	LEVIER	HEBEL	LEVER	PALANCA
0 0834			340435369	1	BOCCOLA	BAGUE	BUECHSE	BUSH	CASQUILLO
0 0834			340435150	2	GHIERA	ECROU	MUTTER	NUT	TUERCA
0 1045			350356235	1	MOLLA	RESSORT	FEDER	SPRING	RESORTE
0 0834			350360947	1	MOLLA	RESSORT	FEDER	SPRING	RESORTE
			350357933	1	INGRASSATORE	GRAISSEUR	SCHMIERNIPPEL	GREASE NIPPLE	ENGRASADOR
			355500915	1	ROSELLA	RONDELLE	SCHEIBE	WASHER	ARANDELA
			355501120	2	ROSELLA	RONDELLE	SCHEIBE	WASHER	ARANDELA
			355501920	2	ROSELLA	RONDELLE	SCHEIBE	WASHER	ARANDELA
			355511030	3	ROSELLA	RONDELLE	SCHEIBE	WASHER	ARANDELA
			355530410	2	ROSELLA	RONDELLE	SCHEIBE	WASHER	ARANDELA
			355530820	2	ROSELLA	RONDELLE	SCHEIBE	WASHER	ARANDELA

https://www.tractormanualpdf.info/

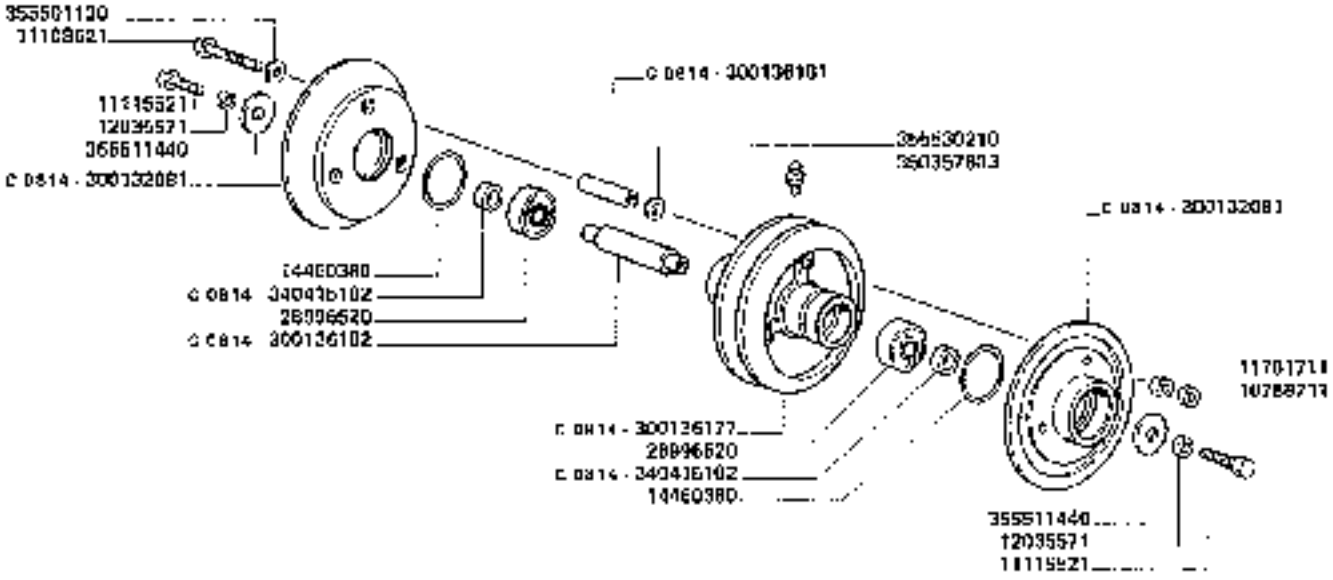

C 0031 [illegible]

3650-3650R
3750-3750R

ELEMENTI VARIATORE VENTILATORE

Elements variateur de ventilateur
Gebläse variatorelemente
Fan elements variator
Elementos variador del ventilador

https://www.tractormanualpdf.info/

MODIF.	ANT. MODIF.	N. CODICE	Q	DENOMINAZIONE	DESIGNATION	BEZEICHNUNG	DESCRIPTION	DENOMINACIONES
		1071E717	3	DADO	ECROU	MUTTER	NUT	TUERCA
		11100621	3	VITE	VIS	SC-RAUBE	SCREW	TORNILLO
		11115527	4	VITE	VIS	SC-RAUBE	SCREW	TORNILLO
		11401711	3	DADO	ECROU	MUTTER	NUT	TUERCA
		12035571	7	MOLLA ELASTICA	RONDELLE W	FEDERSCHEIBE	SPRING WASHER	ARANDELA ELASTICA
		14480380	2	GUARNIZIONE	JOINT	O-RING	O-RING	JUNTA
		20596520	2	CUSCINETTO	ROULEMENT	LAGER	BEARING	RODAMIENTO
C 0934		300132601	2	DISCO ESTR.	DISQUE	VARIATORSCHEIBE	DISC	DISCO
C 0934		300136177	1	DISCO CENTR.	DISQUE	VARIATORSCHEIBE	DISC	DISCO
C 0934		300138181	1	DISTANZIATORE	ENTRETOISE	DISTANZSTUECK	SPACER	ESPACIADOR
C 0934		300138182	1	ALBERO	ARBRE	WELLE	SHAFT	ARBOL
C 0934		300415702	2	BOCCOLA	BUCHE	BUECHSE	BUSH	CASQUILLO
		300337003	7	INGRASSATORE	GRAISSEUR	SCHMIERNIPPEL	LUBRICATOR	LUBRICADOR
		35560170	6	RONDELLA	RONDELLE	SCHEIBE	WASHER	ARANDELA
		35561140	2	RONDELLA	RONDELLE	SCHEIBE	WASHER	ARANDELA
		35560210	3	RONDELLA	RONDELLE	SCHEIBE	WASHER	ARANDELA

https://www.tractormanualpdf.info/

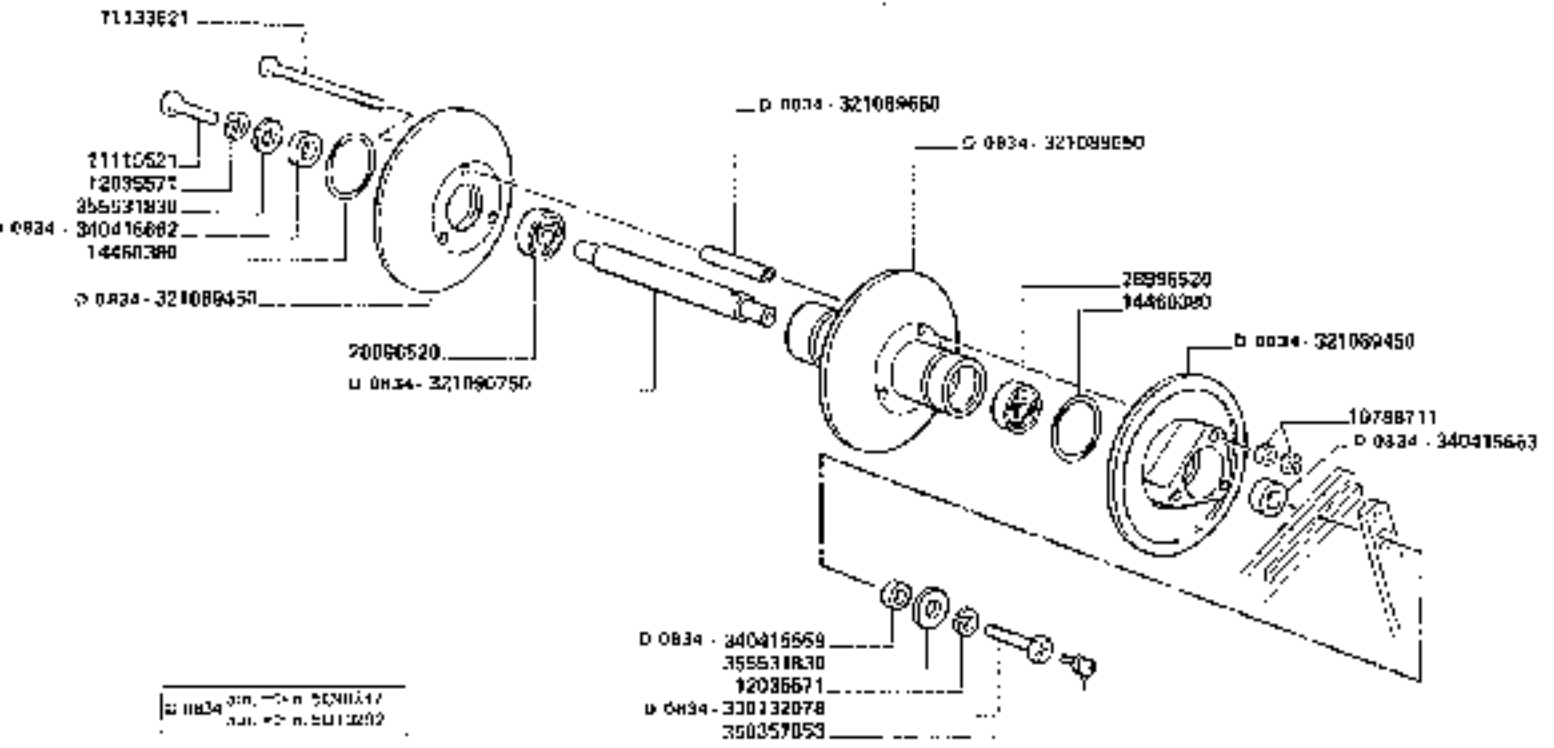

3650-3650R 3750-3750R	ELEMENTI VARIATORE VENTILATORE *Elements variateur ventilateur* *Gebläse [illegible]*	F 12/1

https://www.tractormanualpdf.info/

Fan elements variator
Elementos variador del ventilador

MODIF.	ANT. MODIF.	N. ORIGIN.	Q	DENOMINAZIONE	DESIGNATION	BENENNUNG	DESCRIPTION	DENOMINACIONES
		10788711	6	DADO	ECROU	MUTTER	NUT	TUERCA
		11125021	1	VITE	VIS	SCHRAUBE	SCREW	TORNILLO
		11133527	3	VITE	VIS	SCHRAUBE	SCREW	TORNILLO
		12035571	2	ROSETTA ELASTICA	RONDELLE W	FEDERSCHEIBE	SPRING WASHER	ARANDELA ELASTICA
		14400390	2	GUARNIZIONE	JOINT	DICHTUNG	GASKET	JUNTA
		28996523	2	CUSCINETTO	ROULEMENT	LAGER	BEARING	RODAMIENTO
D 0034		300132070	1	VITE	VIS	SCHRAUBE	SCREW	TORNILLO
D 0034		321088453	4	DISCO EST.	DISQUE	VARIATORSCHEIBE	DISC	DISCO
D 0034		321089550	1	DISCO CENTR.	DISQUE	VARIATORSCHEIBE	DISC	DISCO
D 0034		321089650	3	DISTANZIATORE	ENTRETOISE	DISTANZSTUECK	SPACER	ESPACIADOR
D 0034		321089750	1	ALBERO	ARBRE	WELLE	SHAFT	ARBOL
D 0034		340415559	1	DISTANZIATORE	ENTRETOISE	DISTANZSTUECK	SPACER	ESPACIADOR
D 0034		340415662	1	BOCCOLA	DOUILLE	BUCHSE	BUSH	CASQUILLO
D 0034		340415869	1	BOCCOLA	DOUILLE	BUCHSE	BUSH	CASQUILLO
		350357953	1	INGRASSATORE	GRAISSEUR	SCHMIERNIPPEL	GREASE NIPPLE	ENGRASADOR
		355531830	2	RONDELLA	RONDELLE	SCHEIBE	WASHER	ARANDELA

https://www.tractormanualpdf.info/

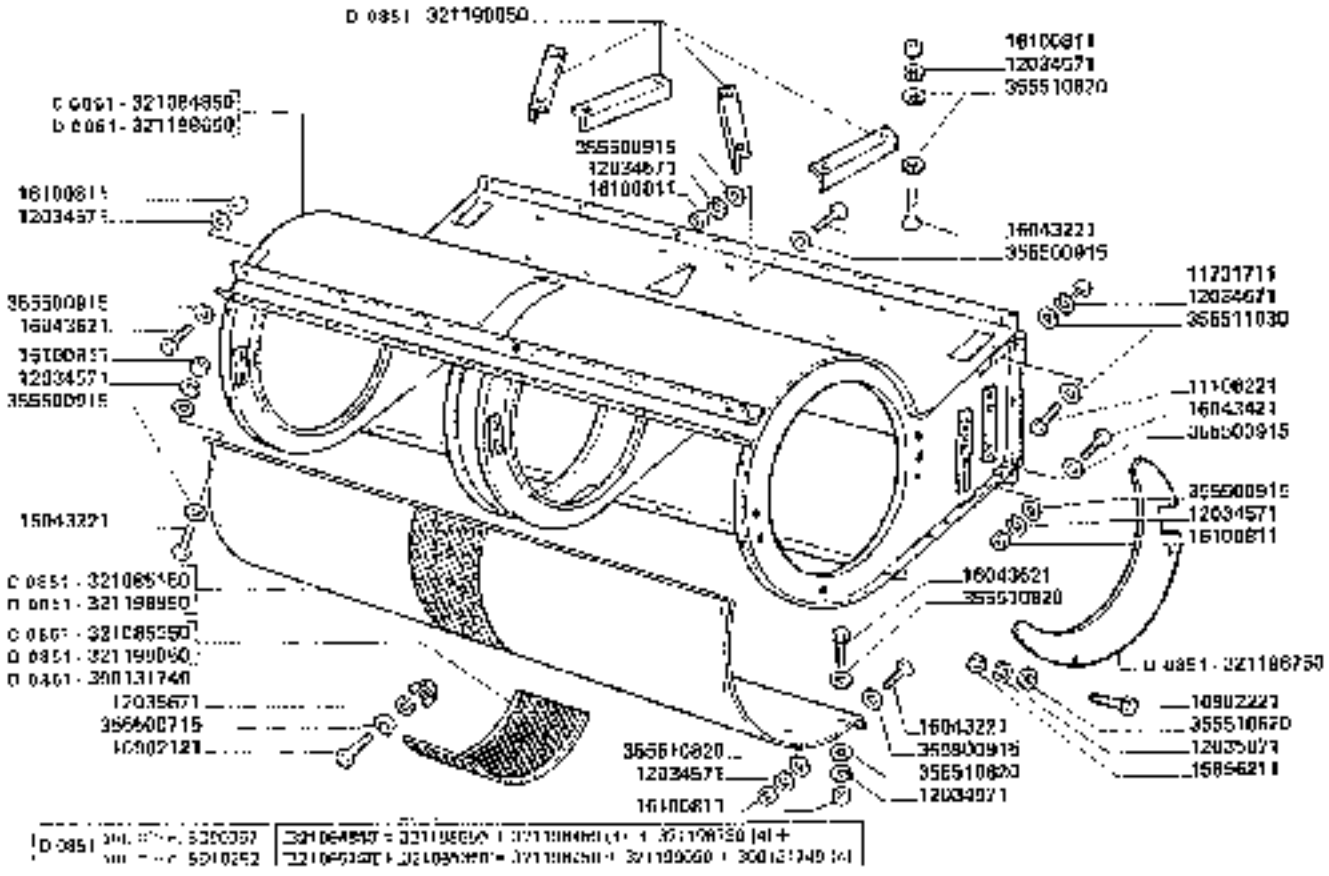

3650-3650R
3750-3750R

CASSA VENTILATORE

Cause du ventilateur
Gebläsegehäuse

Fan housing
Caja del ventilador

F13.A

https://www.tractormanualpdf.info/

MODIF.	ANT. MODIF.	N. ORDIN.	Q	DENOMINAZIONE	DESIGNATION	BENENNUNG	DESCRIPTION	DENOMINACIONES
		10902121	4	VITE	VIS	SCHRAUBE	SCREW	TORNILLO
		10902221	8	VITE	VIS	SCHRAUBE	SCREW	TORNILLO
		11106221	6	VITE	VIS	SCHRAUBE	SCREW	TORNILLO
		11701715	6	DADO	ECROU	MUTTER	NUT	TUERCA
		12034571	30	ROSETTA ELASTICA	RONDELLE W	FEDERSCHEIBE	SPRING WASHER	ARANDELA ELASTICA
		12034071	16	ROSETTA ELASTICA	RONDELLE W	FEDERSCHEIBE	SPRING WASHER	ARANDELA ELASTICA
		12035671	12	ROSETTA ELASTICA	RONDELLE W	FEDERSCHEIBE	SPRING WASHER	ARANDELA ELASTICA
		16660211	6	DADO	ECROU	MUTTER	NUT	TUERCA
		16043221	20	VITE	VIS	SCHRAUBE	SCREW	TORNILLO
		16043421	6	VITE	VIS	SCHRAUBE	SCREW	TORNILLO
		16043621	22	VITE	VIS	SCHRAUBE	SCREW	TORNILLO
		16100411	38	DADO	ECROU	MUTTER	NUT	TUERCA
D 0851		3001131749	4	DADO	ECROU	MUTTER	NUT	TUERCA
D 0851		321084850	1	CASSA VENTILATORE	CAISSE DU VENTIL	GEBLAESEHAUSE	FAN HOUSING	CAJA DEL VENTIL
D 0851		321006100	1	CHIUSURA ANT.	FERMETURE	ABDECKPLATTE	FRANKING PLATE	CIERRE
D 0851		321085350	1	PORTELLO	GRILLE	DECKEL	DOOR	PORTELLO
D 0851		321198650	1	CASSA VENTILATORE	CAISSE DU VENTIL.	GEBLAESEHAUSE	FAN HOUSING	CAJA DEL VENTIL
D 0851		321106750	1	CHIUSURA SU FIANCHI	FERMETURE	ABDECKPLATTE	BLANKING PLATE	CIERRE
D 0851		321198650	1	DEVIATORE	DEFLECTEUR	HALMTEILER	DROP DIVIDER	DEFLECTOR
D 0851		321196650	1	CHIUSURA ANT	FERMETURE	ABDECKPLATTE	BLANKING PLATE	CIERRE
D 0851		321198050	1	PORTELLO	GRILLE	DECKEL	DOOR	PORTELLO
		355500715	4	RONDELLA	RONDELLE	SCHEIBE	WASHER	ARANDELA
		355500815	22	RONDELLA	RONDELLE	SCHEIBE	WASHER	ARANDELA
		355510620	2	RONDELLA	RONDELLE	SCHEIBE	WASHER	ARANDELA
		355510820	12	RONDELLA	RONDELLE	SCHEIBE	WASHER	ARANDELA
		355511050	12	RONDELLA	RONDELLE	SCHEIBE	WASHER	ARANDELA

https://www.tractormanualpdf.info/

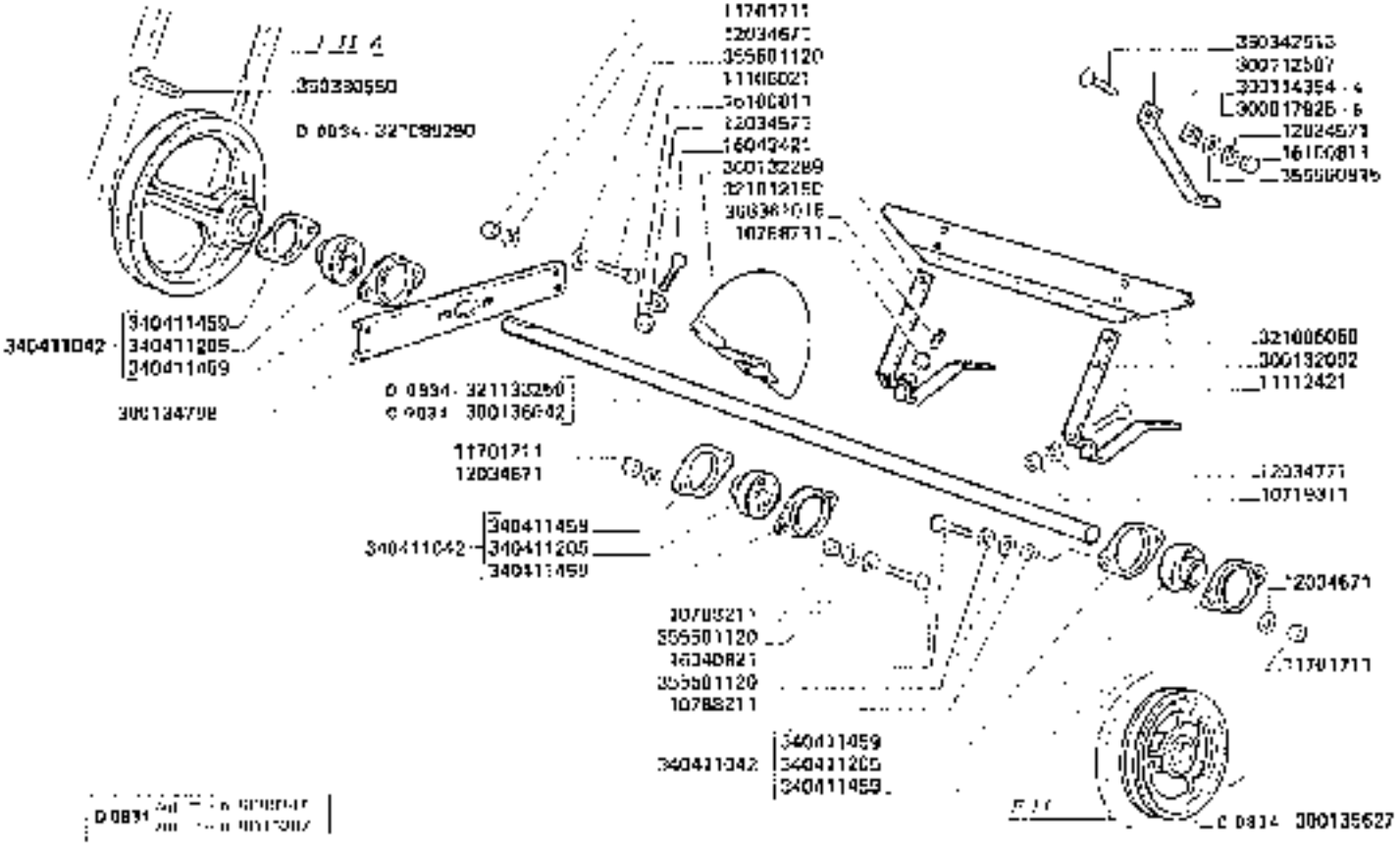

3650-3650R
3750-3750R

VENTILATORE

Ventilateur
Gebläse

Fan
Ventilator

F 13.B

https://www.tractormanualpdf.info/

MODIF.	ANT. MODIF.	N. CODIN.	Q	DENOMINAZIONE	DESIGNATION	BENENNUNG	DESCRIPTION	DENOMINACIONES
		10719011	12	DADO	ECROU	MUTTER	NUT	TUERCA
		10788271	6	DADO	ECROU	MUTTER	NUT	TUERCA
		10768711	2	DADO	ECROU	MUTTER	NUT	TUERCA
		11106021	12	VITE	VIS	SCHRAUBE	SCREW	TORNILLO
		11112421	12	VITE	VIS	SCHRAUBE	SCREW	TORNILLO
		11701711	18	DADO	ECROU	MUTTER	NUT	TUERCA
		12034571	50	ROSETTA ELASTICA	RONDELLE A	FEDERSCHEIBE	SPRING WASHER	ARANDELA ELASTICA
		12034671	10	ROSETTA ELASTICA	RONDELLE A	FEDERSCHEIBE	SPRING WASHER	ARANDELA ELASTICA
		12034771	12	ROSETTA ELASTICA	RONDELLE A	FEDERSCHEIBE	SPRING WASHER	ARANDELA ELASTICA
		16040821	6	VITE	VIS	SCHRAUBE	SCREW	TORNILLO
		16040421	6	VITE	VIS	SCHRAUBE	SCREW	TORNILLO
		16100811	56	DADO	ECROU	MUTTER	NUT	TUERCA
		300017525	4	SPESSORE	EPAISSEUR	DISTANZSTUECK	SPACER	ESPESOR
		300112567	24	IRRIGIDIMENTO RAZZE	RAIDISSEUR	STREBE	STREBENER	REFUERZO
		300114254	4	SPESSORE	EPAISSEUR	DISTANZSTUECK	SPACER	ESPESOR
		300132092	40	RAZZA PALE	PIRAS	GEBLAESESTERN	BRACKET	SOPORTE
		300132289	4	SEMIDISCHI	DEMI DISQUES	SCHEIBEHAELFTE	HALF-DISC	SEMI-DISCOS
		300134790	3	TRAVERSA SUPP.	SUPPORT	HALTCHUNG	SUPPORT	SOPORTE
D 0804		300135627	1	PULEGGIA	POULIE	RIEMENSCHEIBE	PULLEY	POLEA
D 0804		300136042	1	ALBERO	ARBRE	WELLE	SHAFT	ARBOL
		321012750	2	RAZZA PALE	PIRAS	GEBLAESESTERN	BRACKET	SOPORTE
		321065050	12	PALA VENTILATORE	PALE AIR	GEBLAESEFLUEGEL	FAN BLADE	PALA
D 0804		321089250	1	PULEGGIA	POULIE	RIEMENSCHEIBE	PULLEY	POLEA
D 0831		321133250	1	ALBERO	ARBRE	WELLE	SHAFT	ARBOL
		340411042	3	SUPPORTO CUSCINETTO	PALIER	LAGERHALTER	BEARING SUPPORT	COJINETE
		340411235	12	CUSCINETTO	ROULEMENT	LAGER	BEARING	RODAMIENTO
		340411459	12	FLANGIA CUSCINETTO	FLASQUE	LAGERLAGERSCH	FLANGE	BRIDA
		350342573	48	VITE	VIS	SCHRAUBE	SCREW	TORNILLO
		350380550	1	CHIAVETTA	CLAVETTE	KEIL	KEY	CHAVETA
		355500915	48	RONDELLA	RONDELLE	SCHEIBE	WASHER	ARANDELA
		355501120	21	RONDELLA	RONDELLE	SCHEIBE	WASHER	ARANDELA
		366360016	2	VITE	VIS	SCHRAUBE	SCREW	TORNILLO

https://www.tractormanualpdf.info/

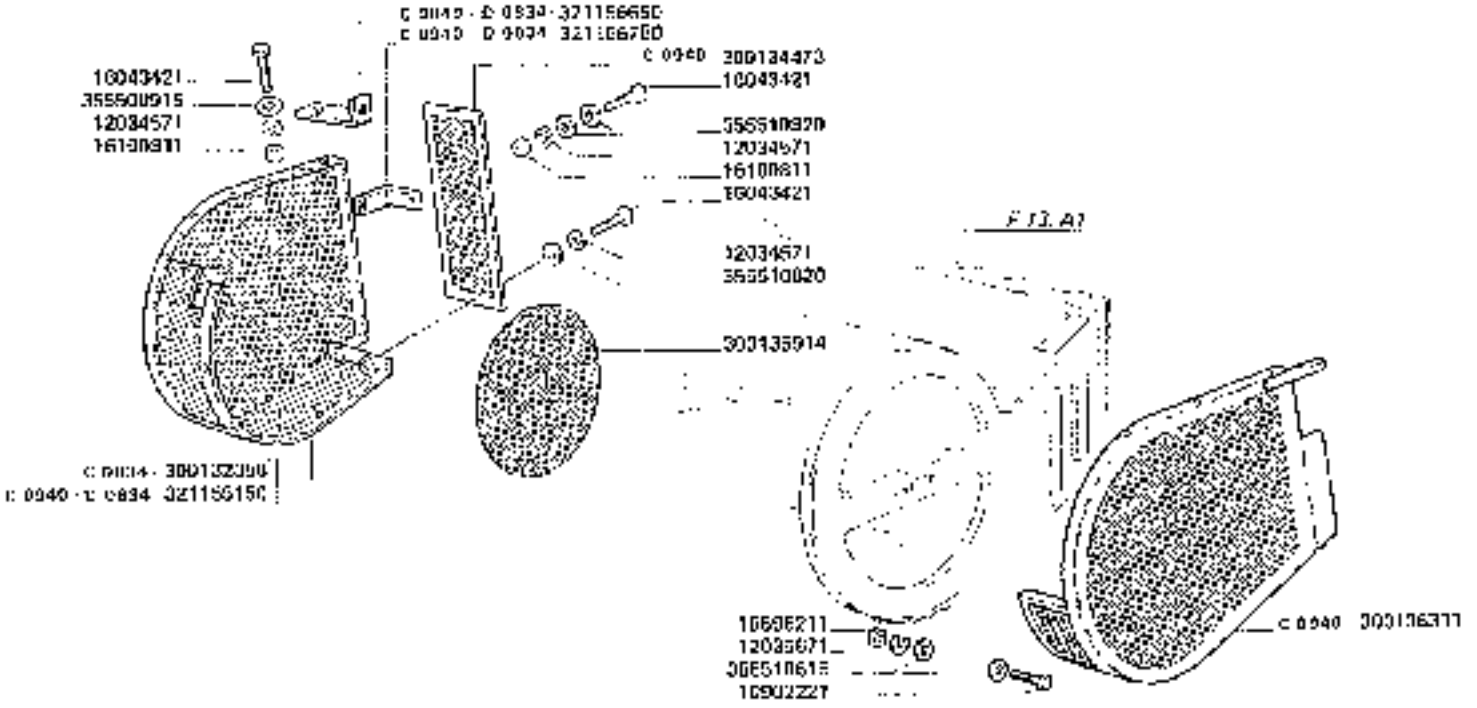

C 0940 sul. - C 5C00495
sul. - C 5C10336

C 0834 sul. - C 5C00347
sul. - C 5C10262

3650-3650R
3750-3750R

PROTEZIONI VENTILATORE

Protezione ventilatore
Schutzbleche fuer gebläse

Fan guards
Protecciones ventilador

F14

https://www.tractormanualpdf.info/

MODIF.	ART. MODIF	N. ORDIN.	Q.	DENOMINAZIONE	DESIGNATION	BENENNUNG	DESCRIPTION	DENOMINACIONES
		10902221	3	VITE	VIS	SCHRAUBE	SCREW	TORNILLO
		12034871	5	ROSETTA PLASTICA	RONDELLE W	FEDERSCHEIBE	SPRING WASHER	ARANDELA ELASTICA
		12030871	3	ROSETTA ELASTICA	RONDELLE W	FEDERSCHEIBE	SPRING WASHER	ARANDELA ELASTICA
		15006211	3	DADO	ECROU	MUTTER	NUT	TUERCA
		16042421	1	VITE	VIS	SCHRAUBE	SCREW	TORNILLO
		16100911	3	DADO	ECROU	MUTTER	NUT	TUERCA
C 0034		300132358	1	PROTEZIONE D.	PROTECTEUR	SCHUTZBLECH	GUARD	PROTECCION
C 0040		300134123	1	PROTEZIONE POGLIA	PROTECTEUR	SCHUTZBLECH	GUARD	PROTECCION
		300135914	1	DISCO DI PROTEZIONE	PROTECTEUR	SCHUTZSCHEIBE	GUARD DISC	PROTECCION
C 0040		300136311	1	PROTEZIONE S.	PROTECTEUR	SCHUTZBLECH	GUARD	PROTECCION
C 0040	D 0034	321155353	1	PROTEZIONE D.	PROTECTEUR	SCHUTZBLECH	GUARD	PROTECCION
C 0040	D 0034	321150053	1	PIATTO	PLAQUE	PLATTE	PLATE	PLACA
C 0040	D 0034	321155750	1	SQUADRETTA	PLAQUE	PLATTE	PLATE	PLACA
		355000915	1	RONDELLA	RONDELLE	SCHEIBE	WASHER	ARANDELA
		355010815	6	RONDELLA	RONDELLE	SCHEIBE	WASHER	ARANDELA
		356170820	0	RONDELLA	RONDELLE	SCHEIBE	WASHER	ARANDELA

https://www.tractormanualpdf.info/

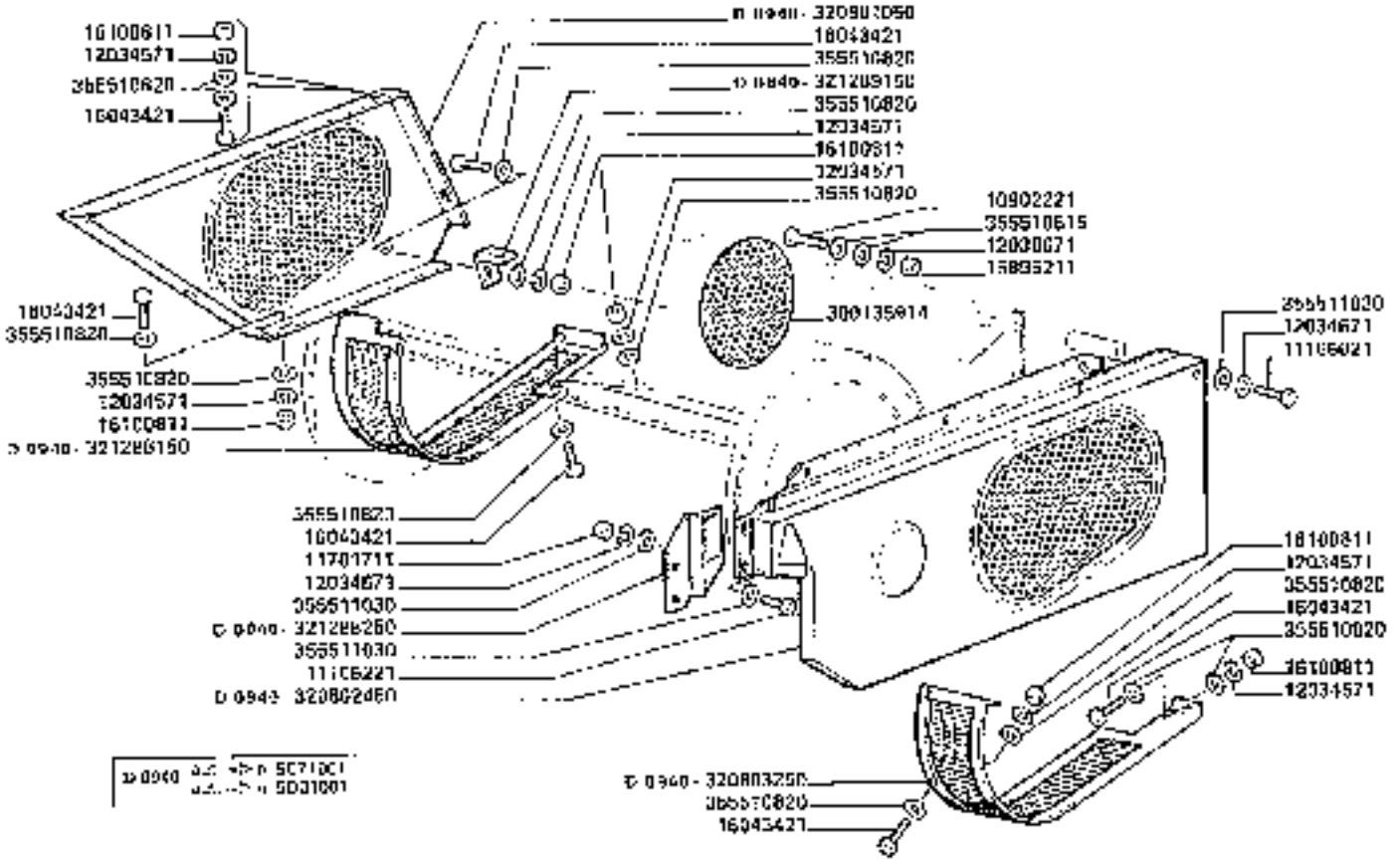

3650-3650R
3750-3750R

PROTEZIONE VENTILATORE

Protections ventilateur
Schutzblende lüfterrad
Fan guards
Protecciones ventilador

https://www.tractormanualpdf.info/

MODIF.	ANT. MODIF.	N. ORDIN.	Q	DENOMINAZIONE	DESIGNATION	BENENNUNG	DESCRIPTION	DENOMINACIONES
		10902221	4	VITE	VIS	SCHRAUBE	SCREW	TORNILLO
		11108021	1	VITE	VIS	SCHRAUBE	SCREW	TORNILLO
		11108221	2	VITE	VIS	SCHRAUBE	SCREW	TORNILLO
		11701711	2	DADO	ECROU	MUTTER	NUT	TUERCA
		12034671	14	ROSETTA ELASTICA	RONDELLE W	FEDERSCHEIBE	SPRING WASHER	ARANDELA ELASTICA
		12034671	2	ROSETTA ELASTICA	RONDELLE W	FEDERSCHEIBE	SPRING WASHER	ARANDELA ELASTICA
		12035871	4	ROSETTA ELASTICA	RONDELLE W	FEDERSCHEIBE	SPRING WASHER	ARANDELA ELASTICA
		15696211	4	DADO	ECROU	MUTTER	NUT	TUERCA
		16043421	14	VITE	VIS	SCHRAUBE	SCREW	TORNILLO
		16100811	14	DADO	ECROU	MUTTER	NUT	TUERCA
		320136914	1	DISCO PROTEZIONE	PROTECTION	SCHUTZBLECH	GUARD	PROTECCION
D 0340		320801950	1	PROTEZIONE D.	PROTECTION	SCHUTZBLECH	GUARD	PROTECCION
D 0340		320902450	1	LAM. FORATA PROTEZIONE	PROTECTION	SCHUTZBLECH	GUARD	PROTECCION
D 0340		320803250	1	FASCIA INF. PROTEZIONE	PROTECTION	SCHUTZBLECH	GUARD	PROTECCION
D 0340		321290150	1	FASCIA INF. PROTEZIONE	PROTECTION	SCHUTZBLECH	GUARD	PROTECCION
D 0340		321286250	1	ANCORAGGIO PROTEZ.	PLAQUE	PLATTE	PLATE	PLACA
D 0340		321209150	1	SQUADRETTA FISSAGGIO	EQUERRE	HALTER	BRACKET	APOYO
		355510615	0	RONDELLA	RONDELLE	SCHEIBE	WASHER	ARANDELA
		355510620	28	RONDELLA	RONDELLE	SCHEIBE	WASHER	ARANDELA
		355510630	5	RONDELLA	RONDELLE	SCHEIBE	WASHER	ARANDELA

https://www.tractormanualpdf.info/

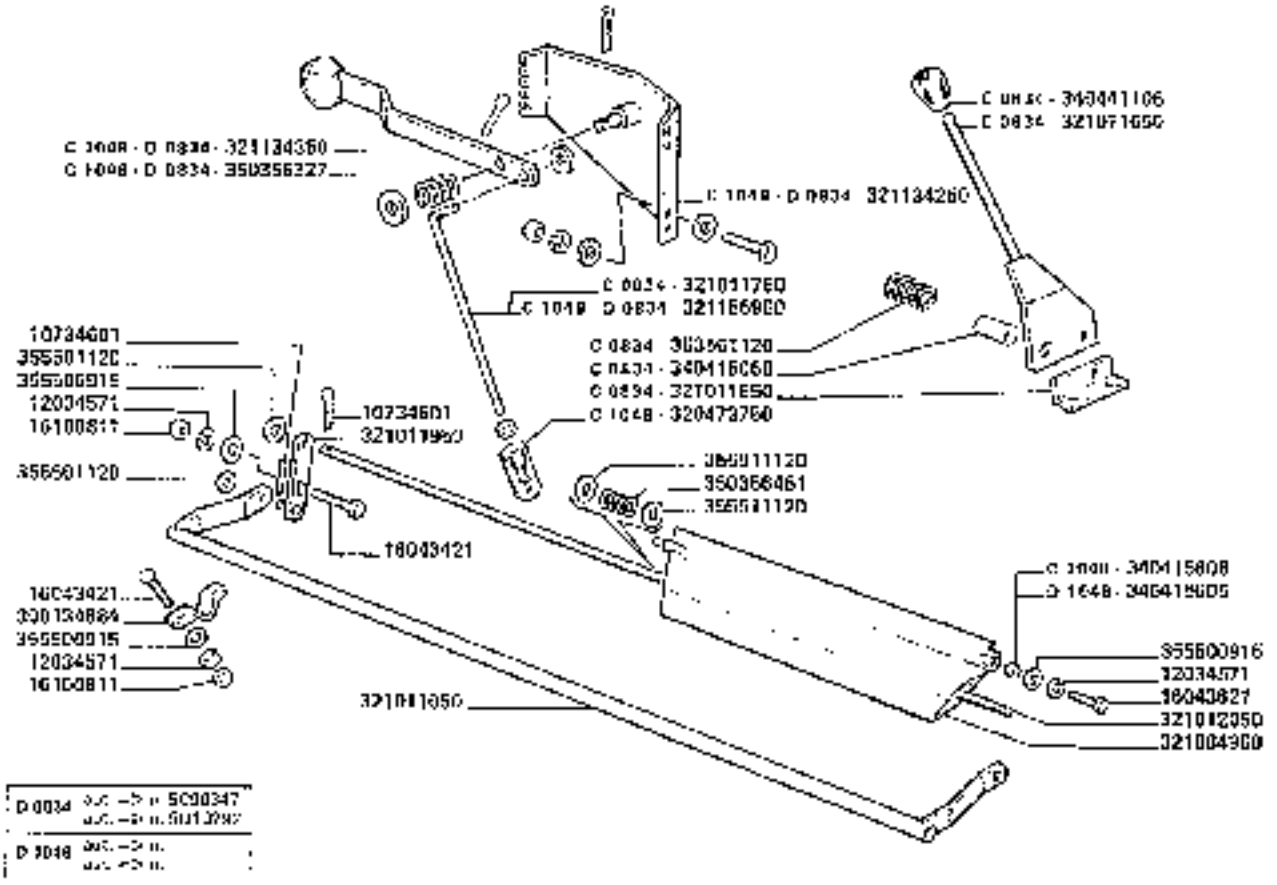

3650-3650R **3750-3750R**	DEFLETTORE INFERIORE VENTILATORE *Deflecteur inférieur ventilateur* *Unterwindleitblech gestreut*	**F15.A**

https://www.tractormanualpdf.info/

MODIF.	ANT. MODIF.	N. ORDIN.	Q	DENOMINAZIONE	DESIGNATION	BENENNUNG	DESCRIPTION	DENOMINACIONES
		307346011	4	COPIGLIA	GOUPILLE FENDUE	SPLINT	COTTER PIN	PASADOR ABIERTO
		1203457[illegible]	8	ROSETTA ELASTICA	RONDELLE W	FEDERSCHEIBE	SPRING WASHER	ARANDELA ELASTICA
		3604342[illegible]	5	VITE	VIS	SCHRAUBE	SCREW	TORNILLO
		3604[illegible]621	2	VITE	VIS	SCHRAUBE	SCREW	TORNILLO
		3610[illegible]611	5	DADO	ECROU	MUTTER	NUT	TUERCA
		300134884	2	BRIGLIA	MIDE	HALTER	BRACKET	BRIDA
2 1049		320473760	1	ESTREMITA' TIRANTE	EMBOUT DE TIRANT	ENDE	TIE-ROD END	EXTREMIDAD TIRANT
		321011050	1	BILANCIERE	BALANCIER	SCHWINGE	ROCKER ARM	BALANCIN
C 0834		321011660	1	LEVA COM. DEFLETTORE	LEVIER	HEBEL	LEVER	PALANCA
C 0834		321011760	1	TIRANTE REGOLAZIONE	TIGE DE REGLAGE	EINSTELLSTANGE	ADJUSTING ROD	VARILLA DE REGLAJE
C 0834		321011060	1	SUPPORTO LEVA	SUPPORT	HALTERUNG	SUPPORT	SOPORTE
		321011050	2	PIATTO	PLAQUE	PLATTE	PLATE	PLACA
		321012000	1	SPINA	AXE	STIFT	PIN	PASADOR
		321064050	2	DEFLETTORE	DEFLECTEUR	WURFELTRICHTER	DEFLECTOR	DEFLECTOR
C 1018	D 0834	321134200	1	SETTORE LEVA	SECTEUR	SEKTOR	SECTOR	SECTOR
C 1040	D 0834	321134350	1	LEVA COM. DEFLETTORE	LEVIER	HEBEL	LEVER	PALANCA
C 1018	D 0834	321166900	1	TIRANTE REGOLAZIONE	TIGE DE REGLAGE	EINSTELLSTANGE	ADJUSTING ROD	VARILLA DE REGLAJE
C 0834		340455060	1	BOCCOLA	BAGUE	BUCHSE	BUSH	CASQUILLO
C 1018		340475606	2	BOCCOLA	BAGUE	BUCHSE	BUSH	CASQUILLO
C 1040		340415608	2	BOCCOLA	BAGUE	BUCHSE	BUSH	CASQUILLO
C 0834		300447106	1	INGRASSATORE	GRAISSEUR	SCHMIERNIPPEL	GREASE NIPPLE	ENGRASADORA
D 0834		350356327	1	MOLLA	RESSORT	FEDER	SPRING	RESORTE
		350350461	2	MOLLA	RESSORT	FEDER	SPRING	RESORTE
C 0834		350361120	1	MOLLA	RESSORT	FEDER	SPRING	RESORTE
		355500815	0	RONDELLA	RONDELLE	SCHEIBE	WASHER	ARANDELA
		355501120	0	RONDELLA	RONDELLE	SCHEIBE	WASHER	ARANDELA
		355511120	0	RONDELLA	RONDELLE	SCHEIBE	WASHER	ARANDELA

https://www.tractormanualpdf.info/

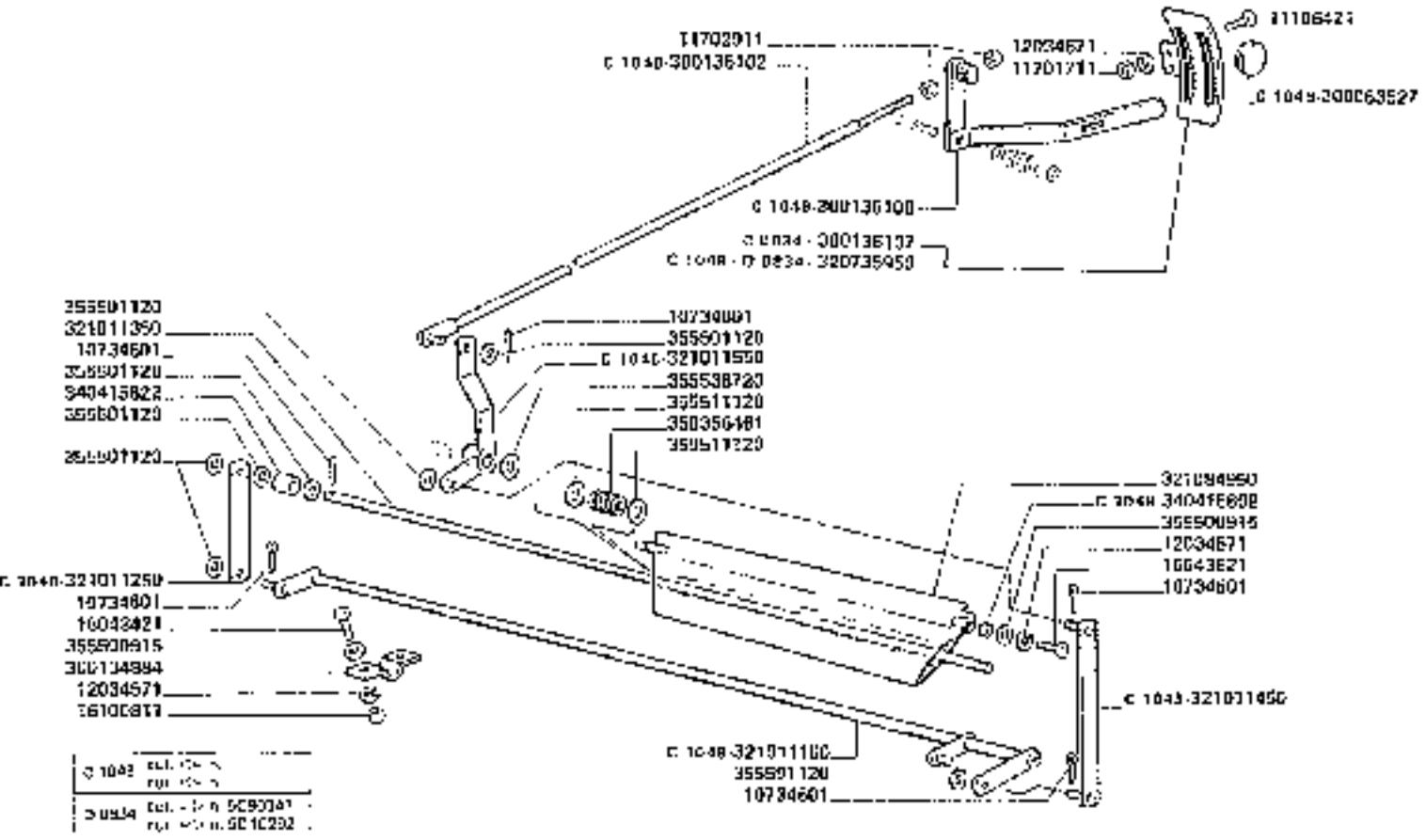

3650-3650R
3750-3750R

DEFLETTORE SUPERIORE VENTILATORE

Deflecteur superieur ventilateur
Oberventilatorblech adapter

Upper deflector fan
Deflector superior ventilator

F 15.B

https://www.tractormanualpdf.info/

MODIF.	ART MODIF	N. ORDIN.	Q	DENOMINAZIONE	DESIGNATION	BENENNUNG	DESCRIPTION	DENOMINACIONES
		H0334ED1	1	COPIGLIA	GOUPILLE FENDUE	SPLINT	COTTER PIN	PASADOR ABIERTO
		11100421	2	VITE	VIS	SCHRAUBE	SCREW	TORNILLO
		11701711	2	DADO	ECROU	MUTTER	NUT	TUERCA
		11702911	2	DADO	ECROU	MUTTER	NUT	TUERCA
		12034571	0	ROSETTA ELASTICA	RONDELLE W	FEDERSCHEIBE	SPRING WASHER	ARANDELA ELASTICA
		12034671	2	ROSETTA ELASTICA	RONDELLE W	FEDERSCHEIBE	SPRING WASHER	ARANDELA ELASTICA
		16040421	4	VITE	VIS	SCHRAUBE	SCREW	TORNILLO
		16040629	4	VITE	VIS	SCHRAUBE	SCREW	TORNILLO
		16100817	5	DADO	ECROU	MUTTER	NUT	TUERCA
C 1041		3600B3527	1	GOMMINO	CAOUTCHOUC	GUMMI	RUBBER	GOMA
		3001134884	2	BRIDLIA	BRIDE	HALTER	BRACKET	BRIDA
C 1041		3601136102	1	TIRANTE	TIRANT	SPANNGLIEDER	TIE ROD	TIRANTE
C 0834		3001136107	1	SETTORE LEVE	SECTEUR	SEKTOR	SECTOR	SECTOR
C 1048		3001361CB	1	LEVA	LEVIER	HEBEL	LEVER	PALANCA
C 1048	D 0034	3207350E0	1	SETTORE LEVE	SECTEUR	SEKTOR	SECTOR	SECTOR
C 1040		321011160	1	LEVA POST. DEFLETTORE	LEVIER	HEBEL	LEVER	PALANCA
C 1040		321011260	2	LEVA	LEVIER	HEBEL	LEVER	PALANCA
		321011350	1	SPINA	AXE	STIFT	PIN	PASADOR
C 1048		321014450	1	PIATTO	PLAQUE	PLATTE	PLATE	PLACA
C 1048		321011050	1	BILANCIERE	BALANCIER	SCHWINGE	ROCKER ARM	BALANCIN
		321084950	2	DEFLETTORE	DEFLECTEUR	WINDLEITBLECH	DEFLECTOR	DEFLECTOR
C 1048		340416600	2	BOCCOLA	DOUILLE	BUCHSE	BUSH	CASQUILLO
		340415922	2	BOCCOLA	DOUILLE	BUCHSE	BUSH	CASQUILLO
		390066461	2	MOLLA	RESSORT	FEDER	SPRING	RESORTE
		355500975	8	ROVINELLA	RONDELLE	SCHEIBE	WASHER	ARANDELA
		355501120	11	ROVELLA	RONDELLE	SCHEIBE	WASHER	ARANDELA
		355511120	4	RONDELLA	RONDELLE	SCHEIBE	WASHER	ARANDELA
		355538720	1	RONDELLA	RONDELLE	SCHEIBE	WASHER	ARANDELA

https://www.tractormanualpdf.info/

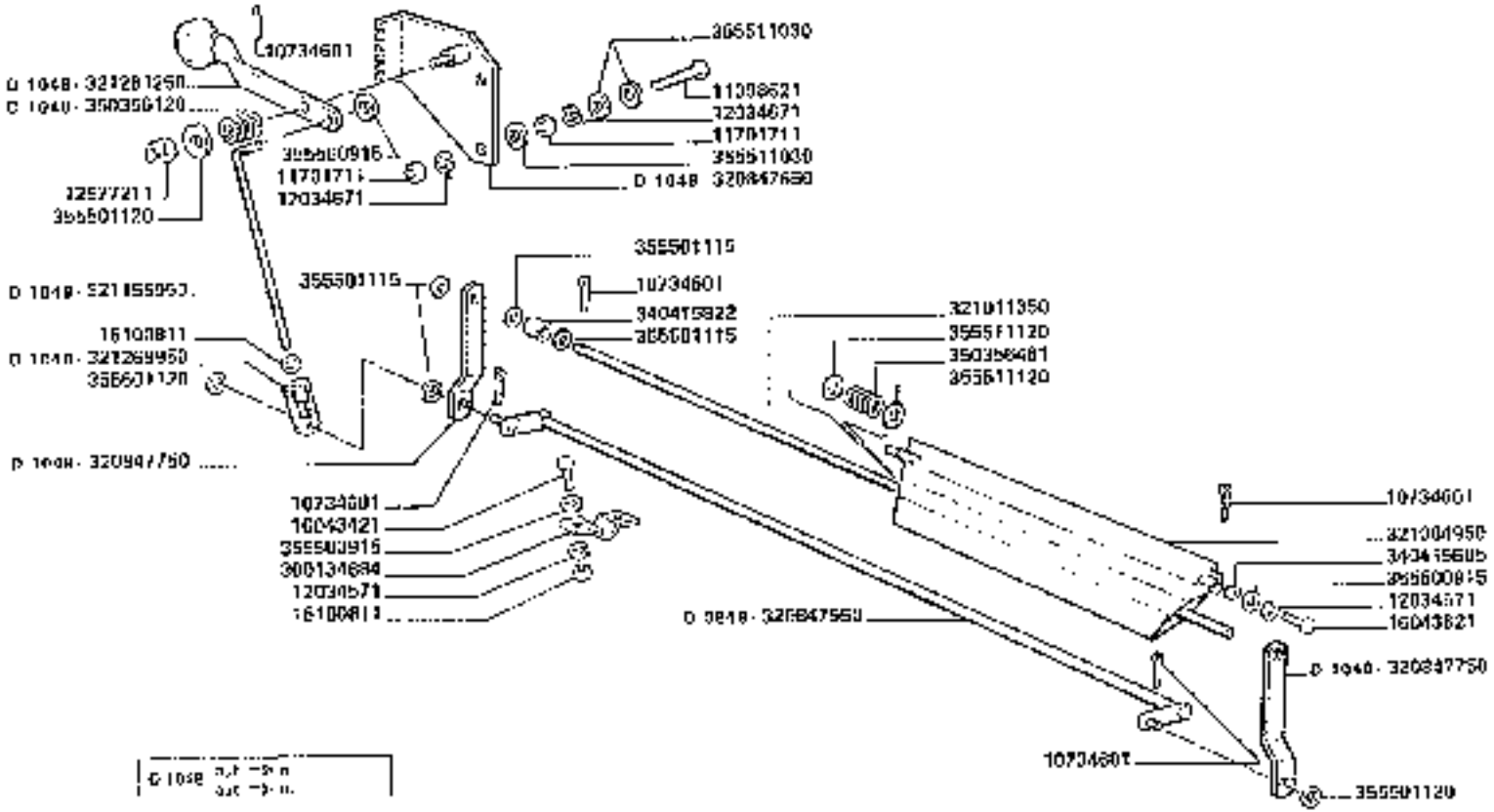

3650-3650R
3750-3750R

DEFLETTORE SUPERIORE VENTILATORE

Deflecteur superieur ventilateur
Gite windfeuille ventilateur

Upper deflector fan
Deflector superior ventilador

F15.B/1

https://www.tractormanualpdf.info/

MODIF.	ANT. MODIF	N. TIPO	Q	DENOMINAZIONE	DESIGNATION	BENENNUNG	DESCRIPTION	DENOMINACIONES
		70734601	6	COPIGLIA	GOUPILLE FENDUE	SPLINT	COTTER PIN	PASADOR ABIERTO
		71006621	2	VITE	VIS	SCHRAUBE	SCREW	TORNILLO
		71203711	4	DADO	ECROU	MUTTER	NUT	TUERCA
		72034571	3	ROSETTA ELASTICA	RONDELLE W	FEDERSCHEIBE	SPRING WASHER	ARANDELA ELASTICA
		72034571	4	ROSETTA ELASTICA	RONDELLE W	FEDERSCHEIBE	SPRING WASHER	ARANDELA ELASTICA
		72577211	1	DADO	ECROU	MUTTER	NUT	TUERCA
		76043421	4	VITE	VIS	SCHRAUBE	SCREW	TORNILLO
		76043621	4	VITE	VIS	SCHRAUBE	SCREW	TORNILLO
		76100811	5	DADO	ECROU	MUTTER	NUT	TUERCA
		300134684	2	STAFFA	BRIDE	HALTER	BRACKET	BRIDA
O 1045		320847550	1	ALBERO	ARBRE	WELLE	SHAFT	ARBOL
O 1045		320847650	1	SETTORE DI RIFERIM.	SECTEUR	SEKTOR	SECTOR	SECTOR
O 1045		320847750	5	LAMA COM. DEFLETTORE	PLAQUE	PLATTE	PLATE	PLACA
		321011350	1	SPINA	AXE	STIFT	PIN	PASADOR
		321084950	7	DEFLETTORE	DEFLECTEUR	WINDLEITBLECH	DEFLECTOR	DEFLECTOR
O 1046		321158950	1	TIRANTE REGOLAZ.	TIRANT DE REGLAGE	EINSTELLSTANGE	ADJUSTING ROD	VARILLA DE REGLAGE
O 1048		321208950	1	ESTREMITA' TIRANTE	EMBOUT DE TIRANT	ENDE	TIE-ROD END	EXTREMIDAD TIR
O 1048		321201250	1	LEVA COM. DEFLETTORE	LEVIER	HEBEL	LEVER	PALANCA
		340415635	2	BUCCOLA	BAGUE	BUECHSE	BUSH	CASQUILLO
		340416022	2	BUCCOLA	BAGUE	BUECHSE	BUSH	CASQUILLO
O 1048		350356120	1	MOLLA	RESSORT	FEDER	SPRING	RESORTE
		350350401	2	MOLLA	RESSORT	FEDER	SPRING	RESORTE
		355500315	8	RONDELLA	RONDELLE	SCHEIBE	WASHER	ARANDELA
		355501116	6	RONDELLA	RONDELLE	SCHEIBE	WASHER	ARANDELA
		355501120	5	RONDELLA	RONDELLE	SCHEIBE	WASHER	ARANDELA
		355511030	6	RONDELLA	RONDELLE	SCHEIBE	WASHER	ARANDELA
		355511120	4	RONDELLA	RONDELLE	SCHEIBE	WASHER	ARANDELA

https://www.tractormanualpdf.info/

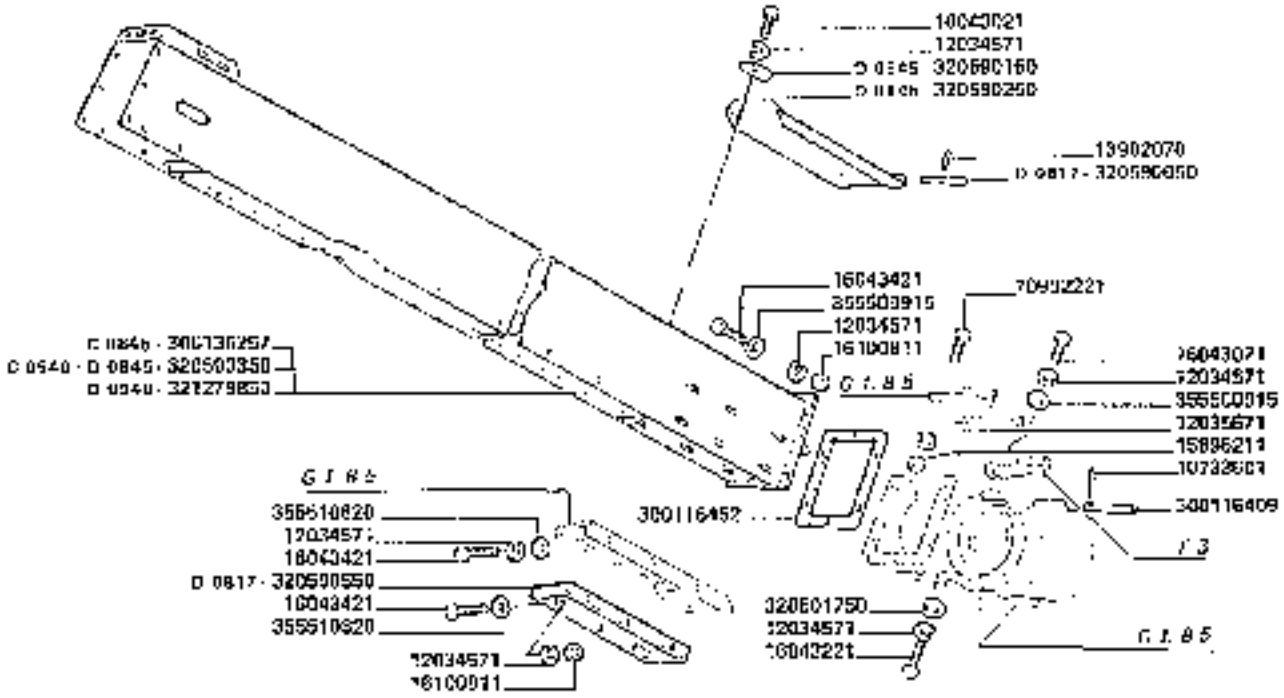

3650-3650R **3750-3750R**	CASSA ELEVATORE RECUPERO *Caisse élévateur de retour* *Debenzelielevatorgehäuse*	**F 16** 1/2

Tailings elevator housing
Caja elevador retorno

https://www.tractormanualpdf.info/

MODIF.	ANT. MODIF.	N. ORDIN.	Q	DENOMINAZIONE	DESIGNATION	BENENNUNG	DESCRIPTION	DENOMINACIONES
		10732601	1	COPIGLIA	GOUPILLE FENDUE	SPLINT	COTTER PIN	PASADOR ABIERTO
		10734601	1	COPIGLIA	GOUPILLE FENDUE	SPLINT	COTTER PIN	PASADOR ABIERTO
		10902021	2	VITE	VIS	SCHRAUBE	SCREW	TORNILLO
		10902221	8	VITE	VIS	SCHRAUBE	SCREW	TORNILLO
		12034571	24	ROSETTA ELASTICA	RONDELLE W	FEDERSCHEIBE	SPRING WASHER	ARANDELA ELASTICA
		12035671	15	ROSETTA ELASTICA	RONDELLE W	FEDERSCHEIBE	SPRING WASHER	ARANDELA ELASTICA
		12502070	1	SPINA ELASTICA	GOUPILLE ELASTIQUE	SPANNUEBSS	ROLL PIN	PASADOR
		16090211	15	DADO	ECROU	MUTTER	NUT	TUERCA
		16043221	3	VITE	VIS	SCHRAUBE	SCREW	TORNILLO
		16043221	8	VITE	VIS	SCHRAUBE	SCREW	TORNILLO
		16043021	20	VITE	VIS	SCHRAUBE	SCREW	TORNILLO
		16200011	15	DADO	ECROU	MUTTER	NUT	TUERCA
		300116489	1	SPINA	AXE	STIFT	PIN	PASADOR
		300116492	2	SPESSORE	CALE D'EPAISSEUR	DISTANZSTUECK	SHIM	ESPESOR
C 3045		300116453	1	COPERCHIO RACC.	COUVERCLE	DECKEL	COVER	TAPA
		300132130	1	SUPPORTO S.	SUPPORT	HALTERUNG	SUPPORT	SOPORTE

https://www.tractormanualpdf.info/

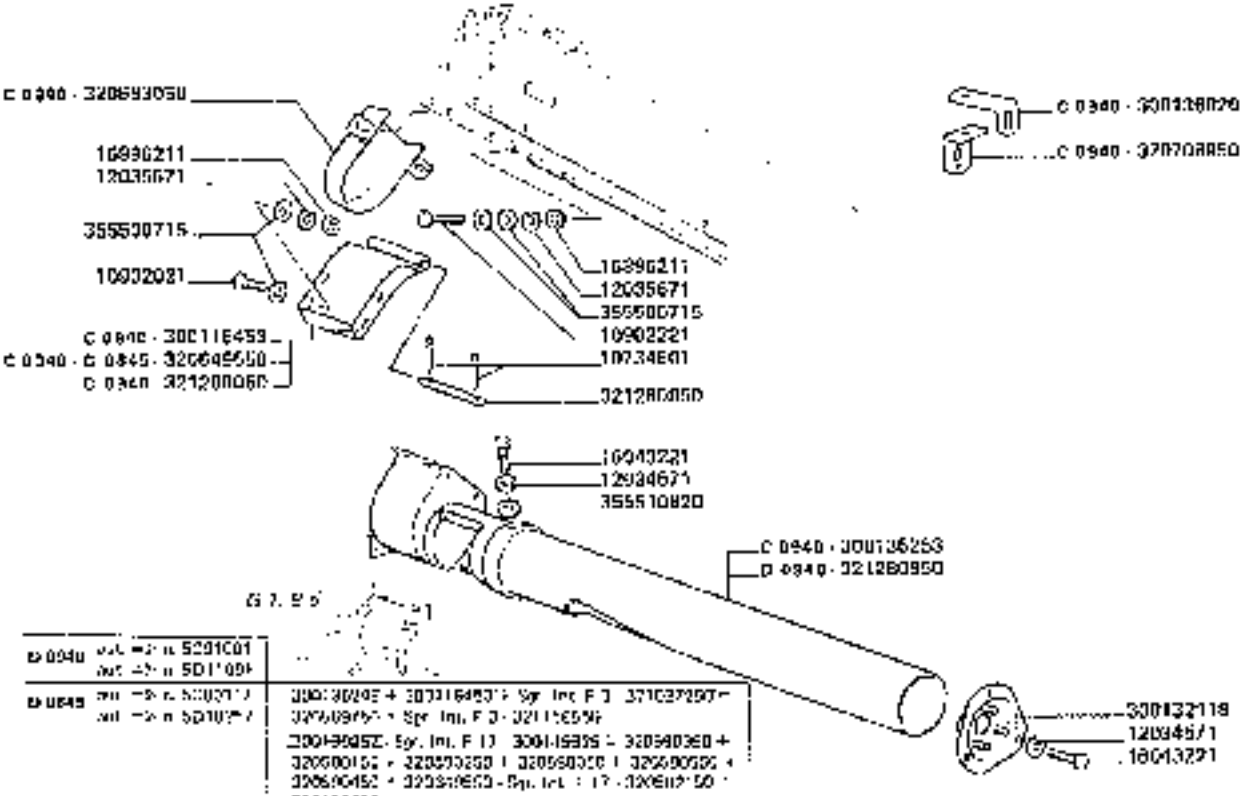

3650-3650R
3750-3750R

CASSA ELEVATORE RECUPERO

Caisse élévateur à grains
Ueberkehrelevatorkasten

Tailings elevator housing
Caja elevador retorno

F16

2

https://www.tractormanualpdf.info/

MODIF.	ANT. MODIF	N. ORIGIN.	Q	DENOMINAZIONE	DESIGNATION	BENENNUNG	DESCRIPTION	DENOMINACIONES
C 0910		303136253	1	RECUPERO SUL NASTRO HF	TUYAU TRANSPORT	FÖRDERBANDROHR	CONVEYOR PIPE	TUBO TRANSPORT.
D 0845		303136207	1	ELEVATORE	ELEVATEUR	ELEVATOR	ELEVATOR	ELEVADOR
C 0910		303136820	1	SQUADRETTA TIRA-GIDIM.	PAUMESEUR	STREBE	SCRAPER	RECUPERO
		320501700	1	RONDELLA	RONDELLE	SCHEIBE	WASHER	ARANDELA
D 0877		320590050	1	PERNO	AXE	STIFT	PIN	PASADOR
D 0845		320590150	1	PIASTRINA FISSAG.	PLAQUE	PLATTE	FIXING PLATE	RETENCION
D 0845		320600260	1	PORTELLO	PORTE	DECKEL	DOOR	PORTILLO
C 0940	D 0845	320590350	1	ELEVATORE	ELEVATEUR	ELEVATOR	ELEVATOR	ELEVADOR
D 0877		320590650	1	FONDO ELEVATORE	FOND D'ELEVAT	ELEVATORBODEN	ELEVATOR BOTTOM	FONDO DEL ELEVAD.
C 0940	D 0845	320645550	1	COPERCHIO RACCORDO	COUVERCLE	DECKEL	COVER	TAPA
C 0910		320600360	1	PROTEZIONE CATENA	PROTECTEUR	SCHUTZDECKEL	GUARD	PROTECCION
C 0940		320706050	1	PIASTRINA	PLAQUETTE	PLAETTCHEN	PLATE	PLANCHUELA
C 0940		321279850	1	ELEVATORE	ELEVATEUR	ELEVATOR	ELEVATOR	ELEVATOR
C 0940		321200060	1	COPERCHIO RACCORDO	COUVERCLE	DECKEL	COVER	TAPA
		321280850	1	SPINA	GOUPILLE	STIFT	PIN	PASADOR
D 0910		321280950	1	RECUPERO SUL NASTRO HF	TUYAU TRANSPORT	FÖRDERBANDROHR	CONVEYOR PIPE	TUBO TRANSPORT.
		356600715	12	RONDELLA	RONDELLE	SCHEIBE	WASHER	ARANDELA
		356600815	11	RONDELLA	RONDELLE	SCHEIBE	WASHER	ARANDELA
		356610820	15	RONDELLA	RONDELLE	SCHEIBE	WASHER	ARANDELA

https://www.tractormanualpdf.info/

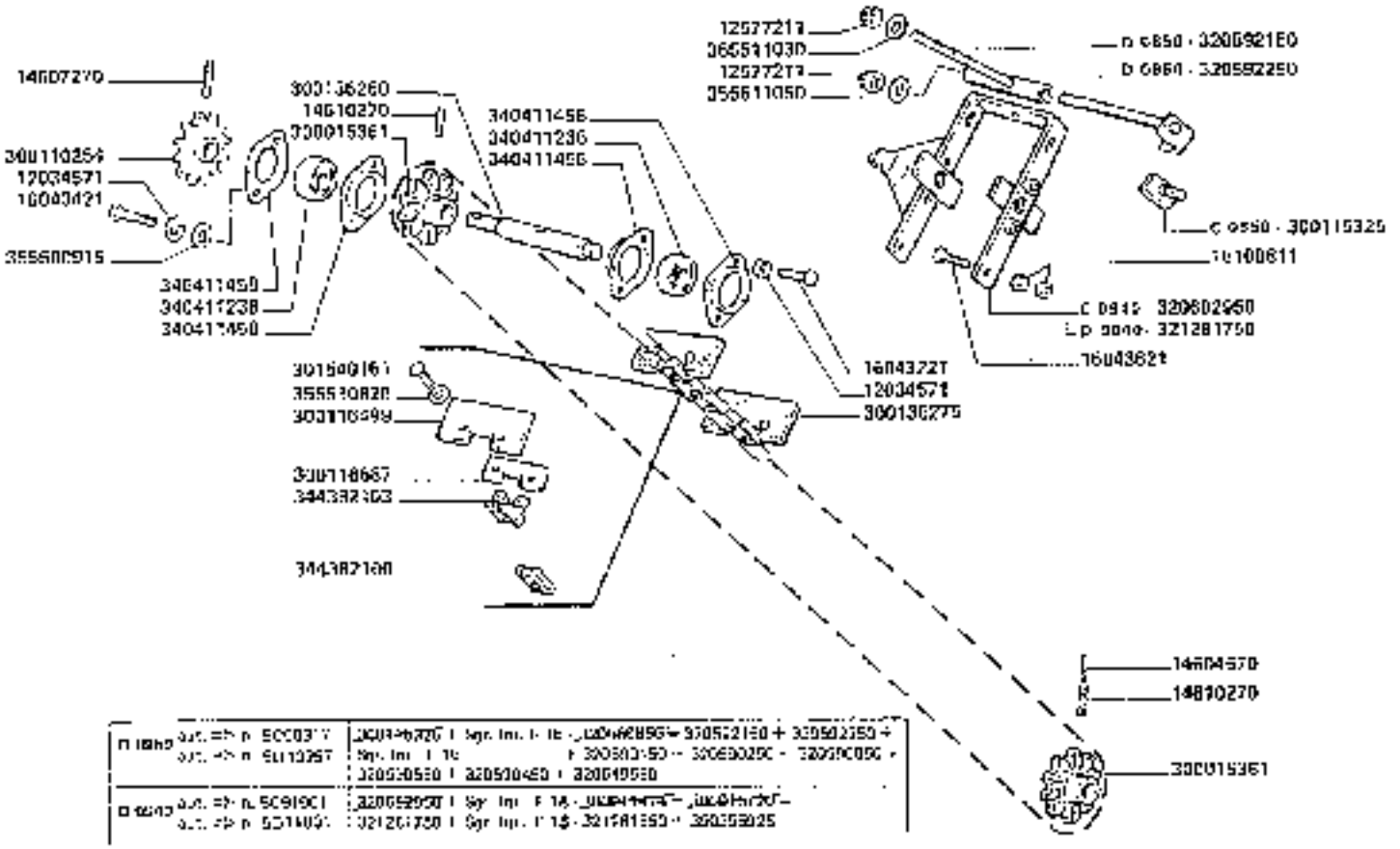

□ 6850	[illegible]	[illegible]
□ 6860	[illegible]	[illegible]

3650-3650R
3750-3750R

CATENA ELEVATORE RECUPERO

Chaine élévateur à chaîne
Deckelelevatorkette

Tailings elevator chain
Catena elevator recupero

https://www.tractormanualpdf.info/

MODIF	ANT. MODIF.	N. ORDIN.	Q.	DENOMINAZIONE	DESIGNATION	BENENNUNG	DESCRIPTION	DENOMINACIONES
		12034571	4	RONDELLA ELASTICA	RONDELLE W	FEDERSCHEIBE	SPRING WASHER	ARANDELA ELASTICA
		12577211	2	DADO	ECROU	MUTTER	NUT	TUERCA
		14604570	1	SPINA ELASTICA	GOUPILLE ELASTIQUE	SPANNSTIFT	ROLL PIN	PASADOR
		14607270	1	SPINA ELASTICA	GOUPILLE ELASTIQUE	SPANNSTIFT	ROLL PIN	PASADOR
		14610270	2	SPINA ELASTICA	GOUPILLE ELASTIQUE	SPANNSTIFT	ROLL PIN	PASADOR
		16043221	2	VITE	VIS	SCHRAUBE	SCREW	TORNILLO
		16043621	2	VITE	VIS	SCHRAUBE	SCREW	TORNILLO
		16043621	2	VITE	VIS	SCHRAUBE	SCREW	TORNILLO
		16160811	4	DADO	ECROU	MUTTER	NUT	TUERCA
		300015301	2	INGRANAGGIO	PIGNON	ZAHNRAD	GEAR	PIÑON
		300110254	1	INGRANAGGIO	PIGNON	ZAHNRAD	GEAR	PIÑON
C 0650		300116026	2	VITE	VIS	SCHRAUBE	SCREW	TORNILLO
		300116409	(42)	PALETTA	PALETTE	FÖRDERPLATTE	PADDLE	PALETTA
		300116607	(42)	CONTROPALETTA	CONTRE-PALETTE	GEGENFLUEGEL	COUNTER-PLATE	CONTRAPALETA
		300126275	1	CATENA	CHAINE	KETTE	CHAIN	CADENA
		300136280	1	ALBERO SUP.	ARBRE	WELLE	SHAFT	ARBOL
		301540161	(84)	RIBATTINO	RIVET	NAGEL	RIVET	REMACHE
D 0050		320592150	1	TIRANTE REGOLAZ.	TIGE DE REGLAGE	EINSTELLSTANGE	ADJUSTING ROD	VARILLA REGULADORA
D 0050		320592250	1	PERNO BLOCCAGGIO	BOULON DE VERROUILLAGE	VERRIEGELUNGS-BOLZEN	LOCK PIN	BULON DE CIERRE
D 0040		320592950	1	SUPPORTO TENDIC.	SUPPORT TEND.	SPANNHALTER	TENSIONING SUPPORT	SOPORTE TENSOR
D 0040		321281750	1	SUPPORTO TENDIC.	SUPPORT TEND.	SPANNHALTER	TENSIONING SUPPORT	SOPORTE TENSOR
		340411226	2	CUSCINETTO	ROULEMENT	LAGER	BEARING	RODAMIENTO
		340411458	4	FLANGIA CUSCINETTO	FLASQUE	LAGERFLANSCH	FLANGE	BRIDA
		344382100	(1)	MAGLIA GIUNZIONE	MAILLON JONCTION	GELENKSCHLEIFE	CONNECTING LINK	ESLABON DE EMPATE
		344382103	(42)	MAGLIA SPECIALE	MAILLON SPECIAL	SPEZIALKETTE	SPECIAL LINK	ESLABON ESPECIAL
		350000816	2	RONDELLA	RONDELLE	SCHEIBE	WASHER	ARANDELA
		355510820	(84)	RONDELLA	RONDELLE	SCHEIBE	WASHER	ARANDELA
		355511020	1	RONDELLA	RONDELLE	SCHEIBE	WASHER	ARANDELA
		355511060	1	RONDELLA	RONDELLE	SCHEIBE	WASHER	ARANDELA

https://www.tractormanualpdf.info/

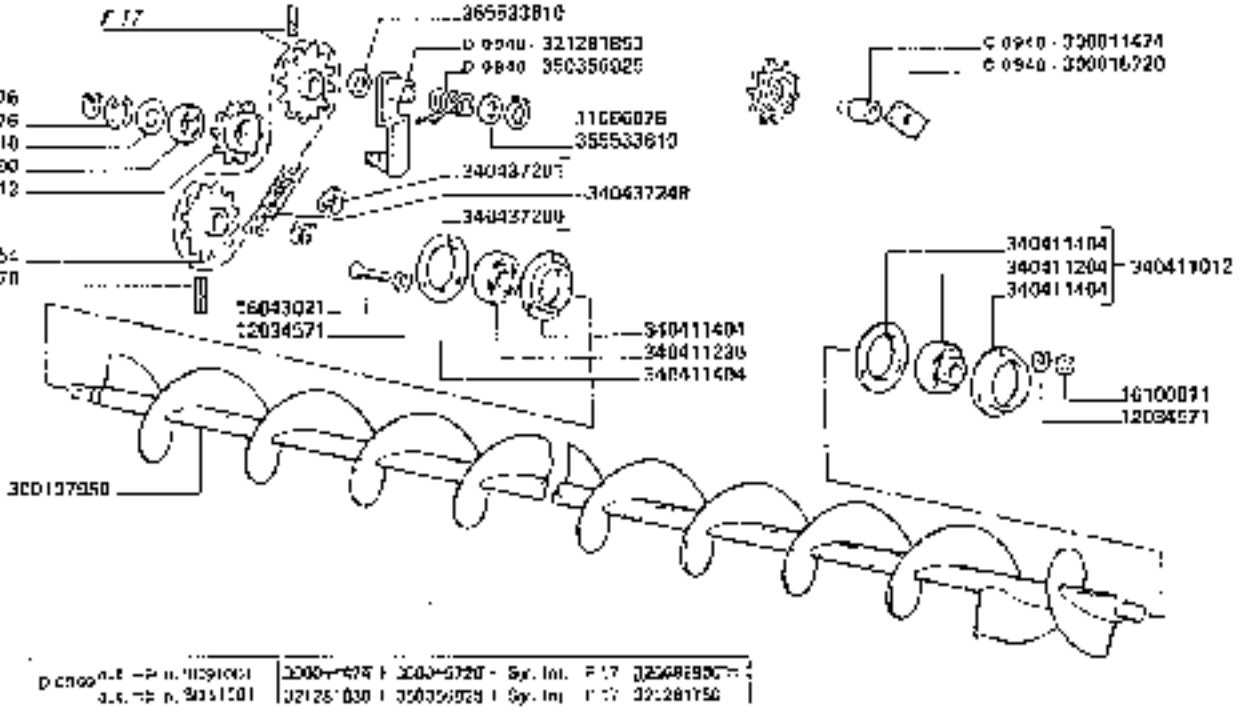

D 0900	[illegible]	300011474	300016720	Sy. Int.	F 17	[illegible]
	[illegible]	321281830	350356925	Sy. Int.	F 17	321281750

3650-3650R
3750-3750R

COCLEA SUPERIORE ELEVATORE

Vis supérieur élévateur
Oberschneckenelevator

Upper auger elevator
Sin-fin superior elevator

F 18

https://www.tractormanualpdf.info/

MODIS.	ANT. MODIF.	N. ORDIN	Q	DENOMINAZIONE	DESIGNATION	BENENNUNG	DESCRIPTION	DENOMINACIONES
		31058470	1	ANELLO ELASTICO	ARRETOIR	SICHERUNGSRING	LOCKRING	ANILLO DE FRENO
		31056376	1	ANELLO ELASTICO	ARRETOIR	SICHERUNGSRING	LOCKRING	ANILLO DE FRENO
		31056678	1	ANELLO ELASTICO	ARRETOIR	SICHERUNGSRING	LOCKRING	ANILLO DE FRENO
		12034971	6	ROSETTA ELASTICA	RONDELLE	FEDERSCHEIBE	SPRING WASHER	ARANDELA ELASTICA
		14607270	1	SPINA ELASTICA	GOUPILLE ELAST.	SPANNHULSE	ROLL PIN	PASADOR ABIERTO
		10043021	3	VITE	VIS	SCHRAUBE	SCREW	TORNILLO
		16100811	3	DADO	ECROU	MUTTER	NUT	TUERCA
		20096380	1	CUSCINETTO	ROULEMENT	LAGER	BEARING	RODAMIENTO
C 0940		300011474	1	BOCCOLA	DOUILLE	BUCHSE	BUSH	CASQUILLO
C 0940		300016720	1	PIASTRINA	PLAQUETTE	PLATTCHEN	PLATE	PLANCHUELA
		300110254	1	INGRANAGGIO	PIGNON	ZAHNRAD	GEAR	PINON
		300123612	1	TENDICATENA	PIGNON TENDEUR	KETTENSPANNER TZG.	CHAIN TENSIONER	PINON TENSOR
		300137950	1	COCLEA SUP.	VIS ALLIMENTAT.	SCHNECKE	FEEDING AUGER	SINFIN
D 0940		321291850	1	TENDICATENA	TENDEUR DE CHAINE	KETTENSPANNER	CHAIN TENSIONER	TENSOR DE CADENA
		340410012	1	SUPPORTO CUSCINETTO	PALIER	LAGER+ALTER	BEARING SUPPORT	COJINETE
		340411204	(1)	CUSCINETTO	ROULEMENT	LAGER	BEARING	RODAMIENTO
		340411236	1	CUSCINETTO	ROULEMENT	LAGER	BEARING	RODAMIENTO
		340411404	2	FLANGIA CUSCINETTO	FLASQUE	LAGERFLANSCH	FLANGE	BRIDA
		340411404	(2)	FLANGIA CUSCINETTO	FLASQUE	LAGERFLANSCH	FLANGE	BRIDA
		340437700	(1)	MAGLIA GIUNZIONE	MAILLON ATTELAGE	KETTENSCHLOSS	CONNECTING LINK	ESLABON DE EMPATE
		340437201	(1)	FALSA MAGLIA	FAUX MAILLON	KETTENSCHLOSS	CRANKED LINK	FALSO ESLABON
		340437748	1	CATENA	CHAINE	KETTE	CHAIN	CADENA
F 0940		350350325	1	MOLLA	RESSORT	FEDER	SPRING	RESORTE
		356533610	2	RONDELLA	RONDELLE	SCHEIBE	WASHER	ARANDELA
		356530210	1	RONDELLA	RONDELLE	SCHEIBE	WASHER	ARANDELA

https://www.tractormanualpdf.info/

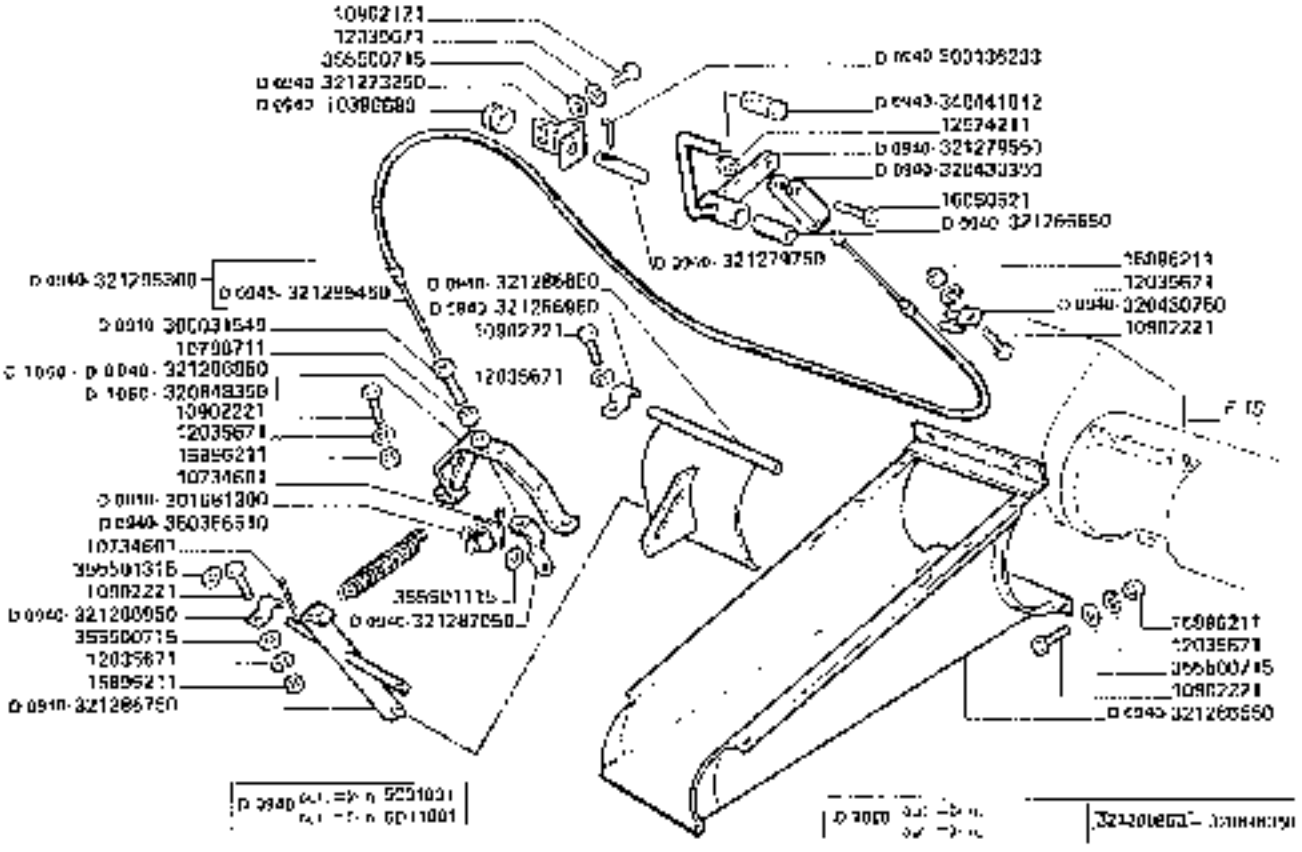

3650-3650R
3750-3750R

CONTROLLO PRODOTTO RECUPERO

Control de retour à ateliers
Gebeurtenis uebertragen

Tornings inspection
Control del prodotto del retorno

F 19

https://www.tractormanualpdf.info/

MODIF.	ANT. MODIF	N. ORDIN.	U	DENOMINAZIONE	DESIGNATION	BENENNUNG	DESCRIPTION	DENOMINACIONES
		10356680	1	ANELLO ISOLANTE	BAGUE CAOUTCHOUC	GUMMIRING	RUBBER RING	GUARNICION DE GOMA
		10734501	5	COPIGLIA	GOUPILLE FENDUE	SPLINT	COTTER PIN	PASADOR ABIERTO
		10789711	1	DADO	ECROU	MUTTER	NUT	TUERCA
		10002721	2	VITE	VIS	SCHRAUBE	SCREW	TORNILLO
		10902221	3	VITE	VIS	SCHRAUBE	SCREW	TORNILLO
		12035671	11	RONDELLA ELASTICA	RONDELLE W	FEDERSCHEIBE	SPRING WASHER	ARANDELA ELASTICA
		12674211	1	DADO	ECROU	MUTTER	NUT	TUERCA
		15686211	5	DADO	ECROU	MUTTER	NUT	TUERCA
		10050621	1	VITE	VIS	SCHRAUBE	SCREW	TORNILLO
D 0940		300037949	1	VITE REGOLAZ	VIS DE REGLAGE	STELLSCHRAUBE	ADJUSTING SCREW	TORNILLO DE REGL.
D 0940		300136233	1	SPINA DI FERMO	GOUPILLE D'ARRET	SICHERUNGSSTIFT	LOCKING PIN	PASADOR DE SEGURIT.
D 0940		300667300	1	MORSETTO REGOLAZ	SERRE CABLE	SEILKLEMME	WIRE ROP GRIP	PLA CABLE
D 0940		320430550	1	SPIRALE	SPIRE	SCHELLE	CLAMP	COLLAR
D 0940		320430750	1	SQUADRETTA	PLAQUETTE	KLEMMPLATTE	FIXING PLATE	DETENCION
D 1050		320340350	1	PONTE ANCORAGGIO	PONT	BRUECKE	BRACKET	PUENTE
D 0940		321266650	1	BOCCOLA	BAGUE	BUECHSE	BUSH	CASQUILLO
D 0940		321273200	1	SUPPORTO S	SUPPORT	HALTER	SUPPORT	SOPORTE
D 0940		321279550	1	PEDALINO	PEDALE	PEDAL	PEDAL	PEDAL
D 0940		321279700	1	PERNO	AXE	BOLZEN	PIN	EJE
D 0940		321286650	1	CANALE CONTR. REGOL.	CANAL	KANAL	CONVEYOR	CANAL
D 0940		321286660	1	PORTELLO	PORTE	KLAPPE	DOOR	PORTILLO
D 0940		321286750	1	BILANCERE	BALANCIER	SCHWINGE	ROCKER ARM	BALANCIN
D 1050	D 0940	321286000	1	PONTI ANCORAGGIO	PONT	BRUECKE	BRACKET	PUENTE
D 0940		321286050	4	SBIELLA CANALE	COLLIER	HALTER	RETAINER	COLLAR
D 0940		321287060	1	SQUADRA ANCOR. CAVO	PLAQUETTE	PLATTE	PLATE	PLACA
D 0940		321205500	1	COMPL. CAVO	CABLE CPT	SEILKPL	WIRE ROP. ASSY	CONJ. CABLE
D 0940		321295450	111	CAVO	CABLE	SEIL	WIRE	CABLE
D 0940		300140012	1	COPRI-PEDALE	COUVRE PEDAL	FLASHBOCL	RUBBER PAD	CUBRE PEDAL
D 0940		350350010	1	MOLLA	RESSORT	FEDER	SPRING	RESORTE
		355500715	10	RONDELLA	RONDELLE	SCHEIBE	WASHER	ARANDELA
		355501116	1	RONDELLA	RONDELLE	SCHEIBE	WASHER	ARANDELA
		355501315	2	RONDELLA	RONDELLE	SCHEIBE	WASHER	ARANDELA

https://www.tractormanualpdf.info/

G 1 0 1	CASSA ELEVATORE	CASSE D'ELEVATEUR	ELEVATORKASTEN	ELEVATOR HOUSING	CAJA DEL ELEVADOR
G 1 0 2	ELEVATORE A PALETTE	ELEVATEUR DE PALES	KETTENELEVATOREN	PADDLE ELEVATORS	ELEVADOR DE PALAS
G 1 0 3	COCLEA RIEMPIMENTO SERBATOIO	VIS DE REMPLISSAGE TREMIE	TANKBEZCHICKUNGSCHNECKE	TANK FILLING AUGER	SINFIN DE LLENADO TOLVA
G 1 3 1	CASSA ELEVATORE	CASSE D'ELEVATEUR	ELEVATORKASTEN	ELEVATOR HOUSING	CAJA DEL ELEVADOR
G 1 3 2	ELEVATORE A PALETTE	ELEVATEUR DE PALES	KETTENELEVATOREN	PADDLE ELEVATORS	ELEVADOR DE PALAS
G 1 3 3	COCLEA RIEMPIMENTO SERBATOIO	VIS DE REMPLISSAGE TREMIE	TANKBEZCHICKUNGSCHNECKE	TANK FILLING AUGER	SINFIN DE LLENADO TOLVA
G 1 8 4	SCATOLA COMANDO COCLEA	BOITIER DE COMMANDE DE VIS	SCHNECKENANTRIEB	AUGER DRIVE BOX	CAJA MANDO SINFIN
G 1 8 5	RACCORDO ELEVATORE	RACCORD ELEVATEUR	ELEVATORANSCHLUSS	ELEVATOR UNION	RACOR ELEVADOR
G 2 0	SERBATOIO	TREMIE	KORNTANK	TANK	TOLVA
G 2 0 A	PARTE SUPERIORE SERBATOIO	PARTIE SUPERIEURE DE LA TREMIE	OBERTEIL KORNTANK	UPPER SIDE GRAIN TANK	PARTE SUPERIOR DE LA TOLVA
G 3	RIALZO SERBATOIO	REHAUSSES DE LA TREMIE	KORNTANKERHOHUNG	GRAIN TANK EXTENSION	ALZAS DEPOSITO
G 3 1	RIALZO SERBATOIO	REHAUSSES DE LA TREMIE	KORNTANKERHOHUNG	GRAIN TANK EXTENSION	ALZAS DEPOSITO
G 4	TRASMISSIONE SCARICO SERBATOIO	TRANSMISSION VIDANGE DE TREMIE	KORNTANKENTLEERUNGSANTRIEB	TANK UNLOADING DRIVE	TRANSMISION DESCARGA DE LA TOLVA
G 5	INNESTO SCARICO SERBATOIO	EMBRAYAGE VIDANGE DE TREMIE	KORNTANKENTLEERUNG KUPPLUNG	TANK UNLOADING CLUTCH	EMBRAGUE DESCARGA DE LA TOLVA
G 6	COCLEE SVUOTAMENTO SERBATOIO	VIS DE VIDANGE TREMIE	KORNTANK-ENTLEERUNGSSCHNECKEN	GRAIN TANK DISCHARGE AUGERS	SINFINES DESCARGA TOLVA
G 7	RACCORDO INFERIORE BRANDEGGIO	RACCORD INFERIEUR SOULOTTE	UNTERANSCHLUSS SCHWENKBARE	SWIVEL LOWER UNION	RACOR INFERIOR DESCARGA
G 8	TUBO VERTICALE BRANDEGGIO	TUBE VERTICAL SOULOTTE	SCHWENKBARE VERTIKALROHR	SWIVEL VERTICAL PIPE	TUBO VERTICAL DESCARGA
G 9	COCLEA VERTICALE BRANDEGGIO	VIS VERTICAL	SENKRECHTE SCHNECKE	UPRIGHT AUGER	SINFIN VERTICAL

https://www.tractormanualpdf.info/

G 10	SCATOLA COMANDI COCLEA VERTICALE	BOITIER DE COMMANDE VIS VERTICAL	GETRIEBEFUEHRUNG SCHNECKENANTRIEB	UPRIGHT AUGER DRIVE GEARBOX	CAJA MANDO SINFIN VERTICAL
G 11	SCATOLA COMANDO COCLEA BRANDEGGIO	BOITIER DE COMMANDE VIS DE BRANDEGGIO	GETRIEBEFUEHRUNG SCHWENKBARE SCHNECKE	SWIVEL AUGER DRIVE GEARBOX	CAJA MANDO SINFIN DE DESCARGA
G 12 A	BRANDEGGIO n. 300	GOULOTTE ORIENTABLE	SCHWENKBARE	SWIVEL	TUBO DESCARGA
G 12 B	BRANDEGGIO n. 500	GOULOTTE ORIENTABLE	SCHWENKBARE	SWIVEL	TUBO DESCARGA
G 12 C	BRANDEGGIO n. 700	GOULOTTE ORIENTABLE	SCHWENKBARE	SWIVEL	TUBO DESCARGA
G 13 A	CONVOGLIATORE BRANDEGGIO	CONVOYEUR GOULOTTE	LEITBLECH AUSLADUNGSROHR	CONVEYOR SWIVEL	CONVEYOR DESCARGA
G 13 B	CONVOGLIATORE BRANDEGGIO	CONVOYEUR GOULOTTE	LEITBLECH AUSLADUNGSROHR	CONVEYOR SWIVEL	CONVEYOR DESCARGA
G 13 C	CONVOGLIATORE BRANDEGGIO	CONVOYEUR GOULOTTE	LEITBLECH AUSLADUNGSROHR	CONVEYOR SWIVEL	CONVEYOR DESCARGA
G 14	CARENATURA DESTRA MOTORE	CARENAGE DROITE DE MOTEUR	MOTORABDECKUNG RECHTS	BODY PANEL RIGHT	CARENADO DERECHO DEL MOTOR
G 15	CARENATURA SINISTRA MOTORE	CARENAGE GAUCHE DU MOTEUR	MOTORABDECKUNG LINKS	BODY PANEL FOR ENGINE	CARENADO IZQUIERDO DEL MOTOR
G 16	SCALA ACCESSO MOTORE	ESCALIER ACCES MOTEUR	LEITER ZUM MOTOR RECHTS	ENGINE ACCESS LADDER	ESCALERA ACCESO MOTOR
G 16/1	SCALA ACCESSO MOTORE	ESCALIER ACCES MOTEUR	LEITER ZUM MOTOR RECHTS	ENGINE ACCESS LADDER	ESCALERA ACCESO MOTOR
G 17	PORTELLO MOTORE	COUVERCLE DU MOTEUR	MOTORABDECKUNG	ENGINE COVER	CUBIERTA MOTOR
G 18	DEVIATORE ARIA MOTORE (SENZA SECONDA VENTILAZIONE)	DEVIATOR D'AIR MOTEUR (SANS DEUXIME NETTOYAGE)	LUFTABWEISER MOTOR (OHNE 2. REINIGUNG)	ENGINE AIR DEFLECTOR (WITHOUT SECONDARY CLEANER)	DEFLECTOR AIRE MOTOR (SIN SEGUNDA LIMPIEZA)
G 19	CONTROLLO GRANELLA	TRAPPE DE VISITE GRAINE	KORNKONTROLLVORRICHTUNG	GRAIN INSPECTION DEVICE	VENTANILLA DE CONTROL GRANOS

https://www.tractormanualpdf.info/

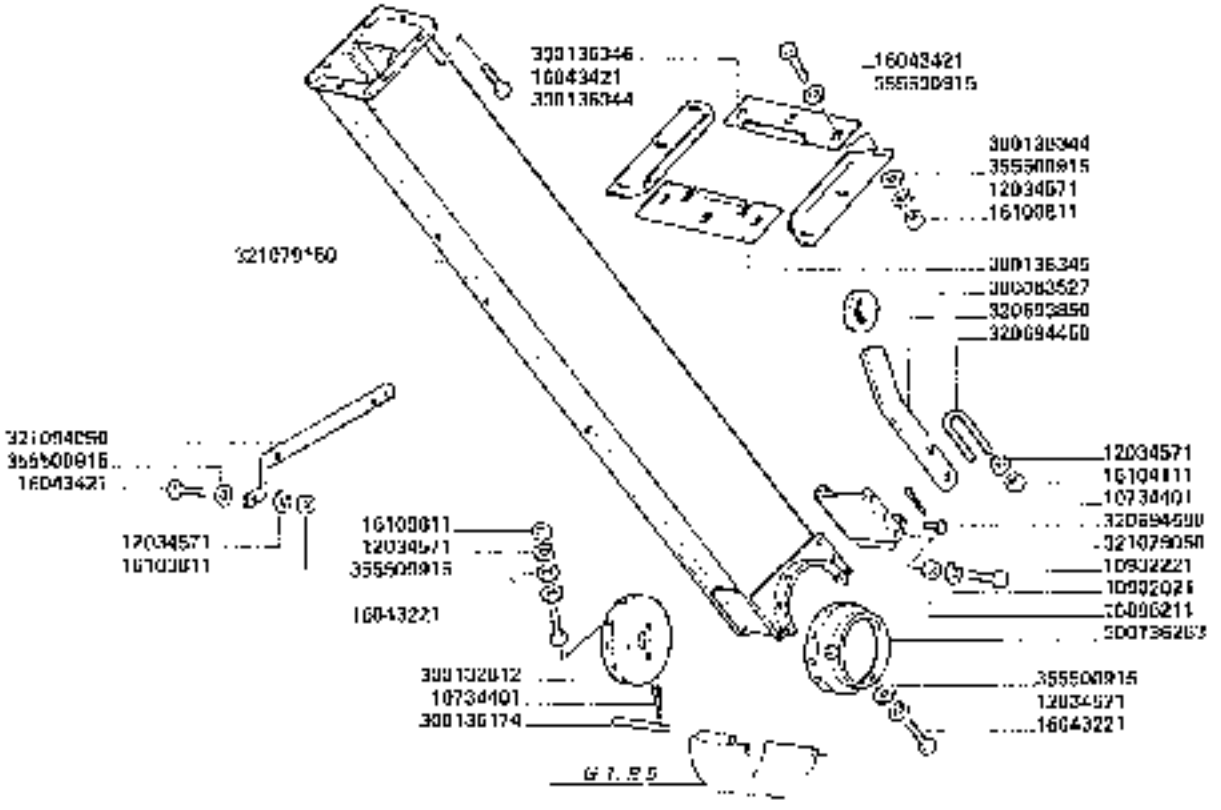

3650-3650R
3750-3750R

CASSA ELEVATORE

Caisse d'élévateur
Elevatorkasten
Elevator housing
Caja del elevador

https://www.tractormanualpdf.info/

G1.A1

MODIF.	ANT. MODIF.	N. ORDIN	Q	DENOMINAZIONE	DESIGNATION	DENEMNING	DESCRIPTION	DENOMINACIONES
		10734[illegible]	3	COPIGLIA	[illegible] FENDUE	SPLINT	COTTER PIN	PASADOR AHORQUILLA
		10302027	2	VITE	VIS	SCHRAUBE	SCREW	TORNILLO
		10302231	20	VITE	VIS	SCHRAUBE	SCREW	TORNILLO
		12334571	24	ROSETTA ELASTICA	RONDELLE W	FEDERSCHEIBE	SPRING WASHER	ARANDELA ELASTICA
		12335571	22	ROSETTA ELASTICA	RONDELLE W	FEDERSCHEIBE	SPRING WASHER	ARANDELA ELASTICA
		15243321	1	VITE	VIS	SCHRAUBE	SCREW	TORNILLO
		15806281	26	DADO	ECROU	MUTTER	NUT	TUERCA
		16043221	4	VITE	VIS	SCHRAUBE	SCREW	TORNILLO
		16043471	10	VITE	VIS	SCHRAUBE	SCREW	TORNILLO
		16043621	1	VITE	VIS	SCHRAUBE	SCREW	TORNILLO
		16100811	21	DADO	ECROU	MUTTER	NUT	TUERCA
		16104111	2	DADO	ECROU	MUTTER	NUT	TUERCA
		300063527	1	GOMMINO	CAOUTCHOUC	GUMMI	RUBBER	GOMA
		300132832	1	DISCO EST	DISQUE	SCHEIBE	DISC	DISCO
C 0855		300136071	1	TUBO SUP	TUBE	ROHR	PIPE	TUBO
C 0858		300136073	1	COPERCHIO SUP.	COUVERCLE	DECKEL	COVER	TAPA
C 0861		300136136	1	PROLUNGA RACCORDO	RALLONGE	VERLAENGERUNG	EXTENSION	PROLONGA
C 0856		300136137	1	GHIERA	COLLIER	SCHELLE	CLAMP	COLLAR
		300136174	1	SPINA	GOUPILLE	STIFT	PIN	PASADOR
C 0850		300138250	1	RACCORDO SUP.	RACCORD	ANSCHLUSS	UNION	RACOR
		300138263	1	RACCORDO INF.	RACCORD	ANSCHLUSS	UNION	RACOR

../...

https://www.tractormanualpdf.info/

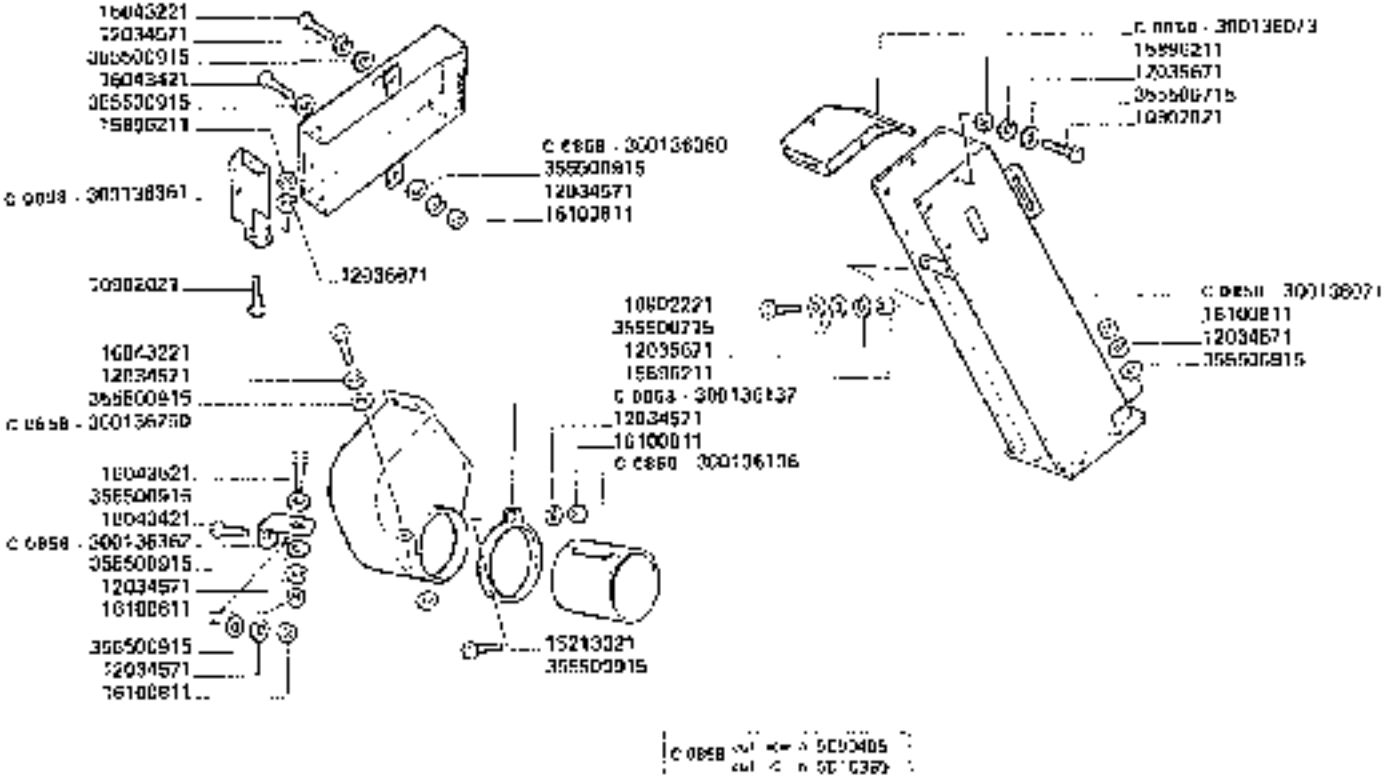

3650-3650R
3750-3750R

CASSA ELEVATORE

Cassa d'elevatore
Elevatorkasten

https://www.tractormanualpdf.info/

Elevator housing
Caja del elevador

G1.A1

MODEL	ANT. MODIF.	N. ORDIN.	Q	DENOMINAZIONE	DESIGNATION	GENENNUNG	DESCRIPTION	DENOMINACIONES
		300136344	2	CHIUSURA LAT.	FERMETURE	ABDECKPLATTE	COVER	CIERRE
		300136346	1	CHIUSURA INF.	FERMETURE	ABDECKPLATTE	COVER	CIERRE
		300136348	1	CHIUSURA SUP.	FERMETURE	ABDECKPLATTE	COVER	CIERRE
C 0050		300136360	1	PROTEZIONE CATENA	PROTECTEUR	SCHUTZBLECH	GUARD	PROTECCION
C 0950		300136361	1	CHIUSURA PROTEZIONE	FERMETURE	ABDECKUNG	COVER	CIERRE
C 0950		300136362	1	SQUADRETTA	EQUERRE	HALTERUNG	BRACKET	ESQUADRA
		320693850	1	LEVA CHIUSURA	LEVIER	HEBEL	LEVER	PALANCA
		320694450	1	BRIGLIA	BRIDE	SCHELLE	CLAMP	BRIDA
		320694550	1	PERNO	AXE	STIFT	PIN	PASADOR
		321079050	1	CHIUSURA	FERMETURE	ABDECKPLATTE	COVER	CIERRE
		321079150	1	ELEVATORE	CAISSE ELEVATEUR	ELEVATORKASTEN	ELEVAT. HOUSING	CAJA DEL ELEVADOR
		321084050	1	STAFFA ARC SCALA	SUPPORT	HALTERUNG	SUPPORT	SOPORTE
		355500715	33	RONDELLA	RONDELLE	SCHEIBE	WASHER	ARANDELA
		355500916	33	RONDELLA	RONDELLE	SCHEIBE	WASHER	ARANDELA

https://www.tractormanualpdf.info/

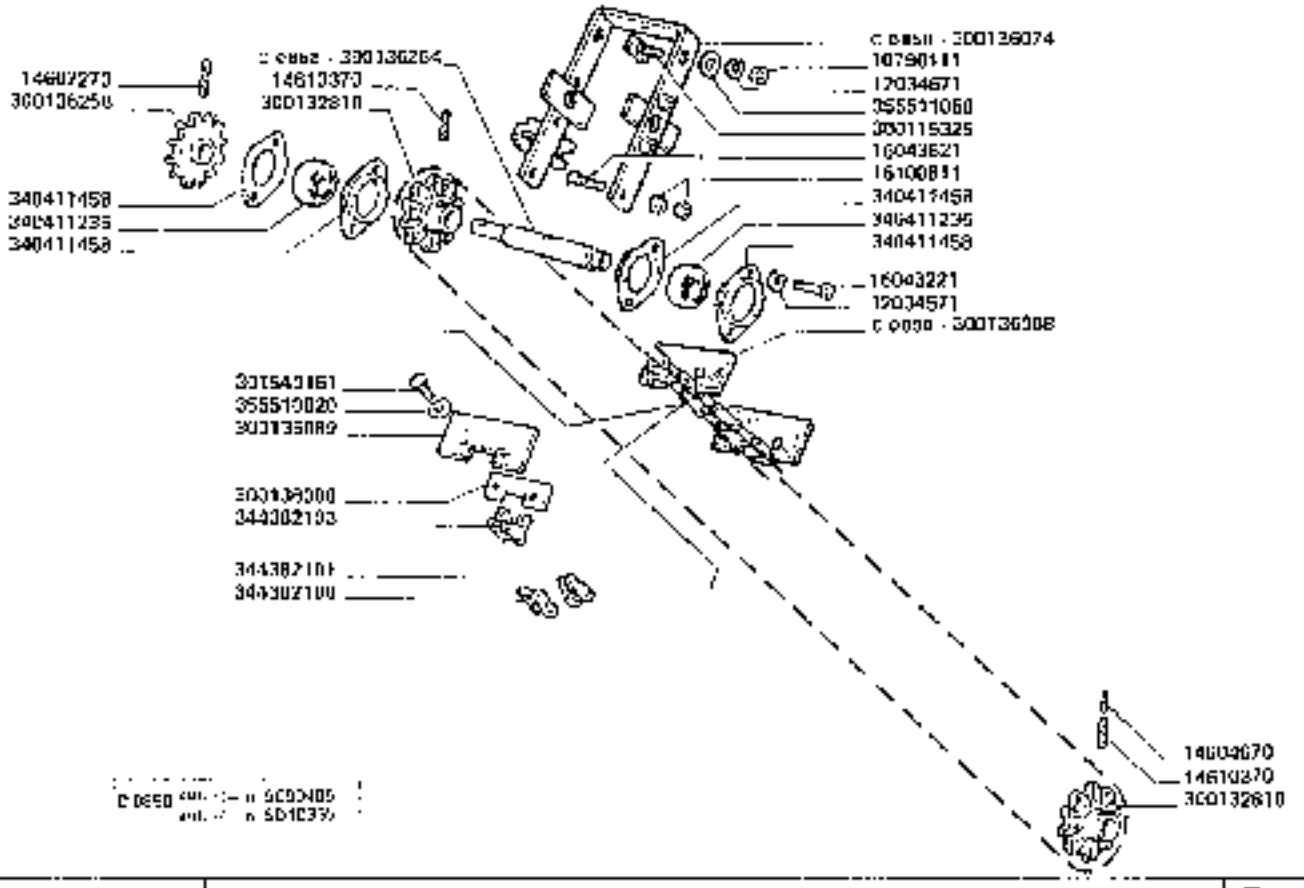

3650-3650R **3750-3750R**	ELEVATORE A PALETTE *Elévateur à palettes* *Kettenförderer*	**G1.A2**

Paddle elevators
Elevador de palas

https://www.tractormanualpdf.info/

MODIF.	ANT. MODIF.	N ORDIN.	Q	DENOMINAZIONE	DESIGNATION	BENENNUNG	DESCRIPTION	DENOMINACIONES
		10790111	2	DADO	ECROU	MUTTER	NUT	TUERCA
		12034571	4	ROSETTA ELASTICA	RONDELLE W	FEDERSCHEIBE	SPRING WASHER	ARANDELA ELASTICA
		12034671	2	ROSETTA ELASTICA	RONDELLE W	FEDERSCHEIBE	SPRING WASHER	ARANDELA ELASTICA
		14604070	2	SPINA ELASTICA	GOUPILLE ELASTIQUE	SPANNUELSE	ROLL PIN	PASADOR
		14607270	1	SPINA ELASTICA	GOUPILLE ELASTIQUE	SPANNUELSE	ROLL PIN	PASADOR
		14610370	2	SPINA ELASTICA	GOUPILLE ELASTIQUE	SPANNUELSE	ROLL PIN	PASADOR
		16043221	4	VITE	VIS	SCHRAUBE	SCREW	TORNILLO
		16043621	2	VITE	VIS	SCHRAUBE	SCREW	TORNILLO
		18100811	4	DADO	ECROU	MUTTER	NUT	TUERCA
		300115325	2	VITE	VIS	SCHRAUBE	SCREW	TORNILLO
		300132010	2	INGRANAGGIO	PIGNON	ZAHNRAD	GEAR	PINON
C C852		300136074	1	SUPPORTO TENDICATENA	SUPPORT TEND	SPANNHALTER	TENSIONING SUPPORT	SOPORTE TENSOR
C C858		300136008	1	CATENA	CHAINE	KETTE	CHAIN	CADENA
		300136089	(42)	PALETTA	PALETTE	FOERDERPLATTE	PADDLE	PALETTA
		300136000	(42)	CONTROPALETTA	CONTRE-PALETTE	GEGENFLUEGEL	COUNTER PLATE	CONTROPALETTA
C C858		300136254	1	ALBERO SUP	ARBRE	WELLE	SHAFT	ARBOL
		300136266	1	INGRANAGGIO	PIGNON	ZAHNRAD	GEAR	PINON
		301540161	(64)	HINA FUNO	RIVET	NAGEL	RIVET	REMACHE
		340411206	2	CUSCINETTO	ROULEMENT	LAGER	BEARING	RODAMIENTO
		340411458	4	FLANGIA CUSCINETTO	FLASQUE	LAGERFLANSCH	BEARING FLANGE	BRIDA
		344382100	(1)	MAGLIA GIUNZIONE	MAILLON JONCTION	KETTENSCHLOSS	CONNECTING LINK	EBLABON DE EMPATE
		344382101	(1)	FALSA MAGLIA	FAUX MAILLON	KETTENSCHLOSS	CRANKED LINK	FALSO EBLABON
		355510820	(03)	RONDELLA	RONDELLE	SCHEIBE	WASHER	ARANDELA
		355511050	2	RONDELLA	RONDELLE	SCHEIBE	WASHER	ARANDELA

https://www.tractormanualpdf.info/

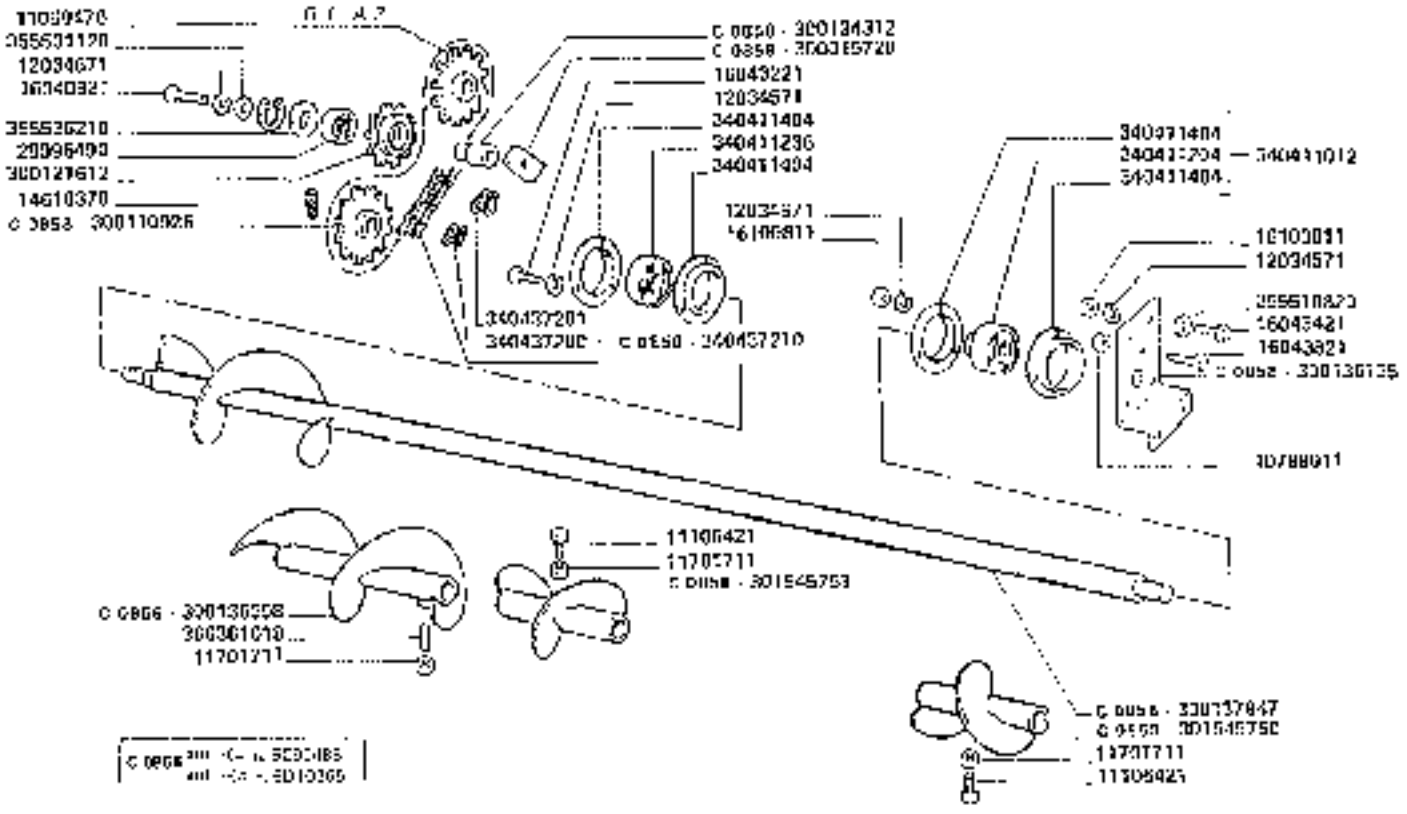

3650-3650R **3750-3750R**	COCLEA RIEMPIMENTO SERBATOIO	**G1.A3**

https://www.tractormanualpdf.info/

MODIF.	ANT MODIF.	N.ORDIN	Q	DENOMINAZIONE	DESIGNATION	BENENNUNG	DESCRIPTION	DENOMINACIONES
		10288011	3	DADO	ECROU	MUTTER	NUT	TUERCA
		11065470	1	ANELLO ELASTICO	ARRETOIR	SICHERUNGSRING	LOCKRING	ANILLO DE FRENO
		11705421	3	VITE	VIS	SCHRAUBE	SCREW	TORNILLO
		11701751	4	DADO	ECROU	MUTTER	NUT	TUERCA
		12034571	10	ROSETTA ELASTICA	RONDELLE W	FEDERSCHEIBE	SPRING WASHER	ARANDELA ELASTICA
		12034571	1	ROSETTA ELASTICA	RONDELLE W	FEDERSCHEIBE	SPRING WASHER	ARANDELA ELASTICA
		14610370	1	SPINA ELASTICA	GOUPILLE ELASTIQUE	SPANNSTIFT	ROLL PIN	PASADOR
		16040831	1	VITE	VIS	SCHRAUBE	SCREW	TORNILLO
		16040821	3	VITE	VIS	SCHRAUBE	SCREW	TORNILLO
		16043421	4	VITE	VIS	SCHRAUBE	SCREW	TORNILLO
		16040821	3	VITE	VIS	SCHRAUBE	SCREW	TORNILLO
		16100811	10	DADO	ECROU	MUTTER	NUT	TUERCA
		20996450	1	CUSCINETTO	ROULEMENT	LAGER	BEARING	RODAMIENTO
C 0050		300015720	1	PIASTRINA	PLAQUETTE	PLATTCHEN	PLATE	PLACHUELA
C 0050		300110926	1	INGRANAGGIO	PIGNON	ZAHNRAD	GEAR	PIÑON
		300121612	1	TENDICATENA	PIGNON TENDEUR	KETTENSPANNRITZEL	CHAIN TENSIONER	PIÑON TENSOR
C 0050		300134312	1	BOCCOLA	BUSHE	BUECHSE	BUSH	CASQUILLO
C 0050		300136125	1	SUPPORTO S.	SUPPORT	HALTERUNG	SUPPORT	SOPORTE
C 0050		300139000	1	PROLUNGA COCLEA	RALLONGE DE VIS	VERLAENGERUNG	AUGER EXTENSION	PROLONGA
C 0050		300137947	1	COCLEA PARTEGGIAMENTO	VIS DE REPARTIT.	VERTEILSCHNECKE	LEVELLING AUGER	SINFIN DISTRIBU.
C 0050		301545750	1	COCLEA MOBILE	VIS	SCHNECKE	AUGER	SINFIN
C 0050		301545751	2	COCLEA MOBILE	VIS	SCHNECKE	AUGER	SINFIN
		340411012	1	SUPPORTO CUSC.	PALIER	LAGERHALTER	BEARING SUPPORT	SOPORTE
		340411204	10	CUSCINETTO	ROULEMENT	LAGER	BEARING	RODAMIENTO
		340411206	1	CUSCINETTO	ROULEMENT	LAGER	BEARING	RODAMIENTO
		340411404	2	FLANGIA CUSCINETTO	FLASQUE	LAGERFLANSCH	FLANGE	BRIDA
		340411404	02	FLANGIA CUSCINETTO	FLASQUE	LAGERFLANSCH	FLANGE	BRIDA
		340437200	11	MAGLIA GIUNZIONE	MAILLON JONCTION	KETTENSCHLOSS	CONNECTING LINK	ESLABON DE EMPALM
		340437201	11	FALSA MAGLIA	FAUX MAILLON	KETTENGLIED	CRANKED LINK	FALSO ESLABON
C 0050		340437210	1	CATENA	CHAINE	KETTE	CHAIN	CADENA
		355501120	1	RONDELLA	RONDELLE	SCHEIBE	WASHER	ARANDELA
		355510620	2	RONDELLA	RONDELLE	SCHEIBE	WASHER	ARANDELA
		355530210	1	RONDELLA	RONDELLE	SCHEIBE	WASHER	ARANDELA
		366365010	1	VITE	VIS	SCHRAUBE	SCREW	TORNILLO

https://www.tractormanualpdf.info/

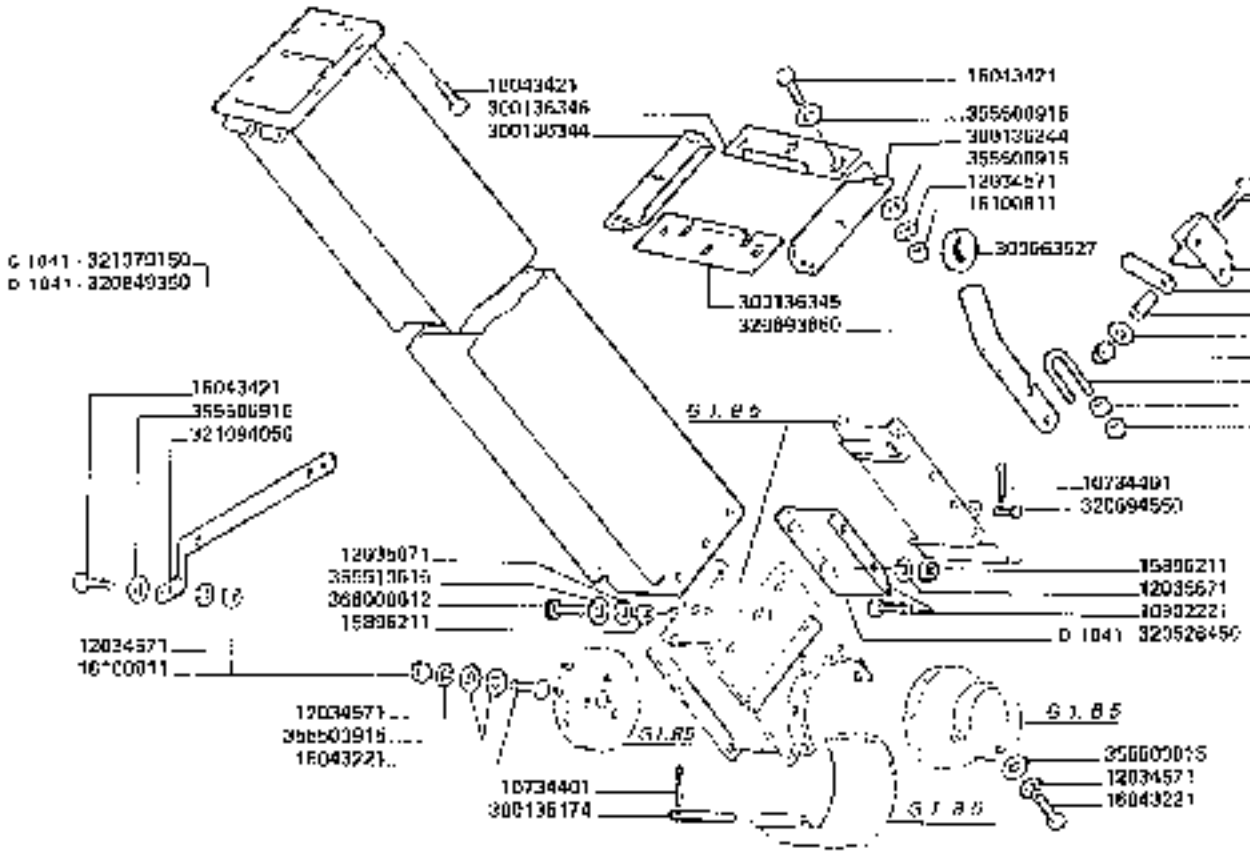

3650-3650R
3750-3750R

CASSA ELEVATORE

Cassa d'elevatore
Elevator housing
Caja del elevador

https://www.tractormanualpdf.info/

G1.B1

VECCHI.	ANT. MODIF.	N. ORDIN.	Q	DENOMINAZIONE	DESIGNATION	DENOMINATION	DESCRIPTION	DENOMINACIONES
		10734301	2	COPIGLIA	SCHIEBE FLVOLE	SPLINT	COTTER PIN	PASADOR ABIERTO
		10734401	3	COPIGLIA	SCHIEBE FEVOLE	SPLINT	COTTER PIN	PASADOR ABIERTO
		10902221	14	VITE	VIS	SCHRAUBE	SCREW	TORNILLO
		10902421	4	VITE	VIS	SCHRAUBE	SCREW	TORNILLO
		12034571	37	ROSETTA ELASTICA	RONDELLE W	FEDERSCHEIBE	SPRING WASHER	ARANDELA ELASTICA
		17035671	28	ROSETTA ELASTICA	RONDELLE W	FEDERSCHEIBE	SPRING WASHER	ARANDELA ELASTICA
		16096211	22	DADO	ECROU	MUTTER	NUT	TUERCA
		16043221	14	VITE	VIS	SCHRAUBE	SCREW	TORNILLO
		16043421	24	VITE	VIS	SCHRAUBE	SCREW	TORNILLO
		16043821	1	VITE	VIS	SCHRAUBE	SCREW	TORNILLO
		16043821	1	VITE	VIS	SCHRAUBE	SCREW	TORNILLO
		16100011	34	DADO	ECROU	MUTTER	NUT	TUERCA
		16104111	3	DADO	ECROU	MUTTER	NUT	TUERCA
		300003627	1	GOMMINO	CAOUTCHOUC	GUMMI	RUBBER	GOMA
		300136174	1	SPINA	GOUPILLE	STIFT	PIN	PASADOR
		300136344	2	CHIUSURA LAT.	FERMETURE	ABDECKPLATTE	COVER	CIERRE
		300136345	1	CHIUSURA INF	FERMETURE	ABDECKPLATTE	COVER	CIERRE
		300136346	1	CHIUSURA SUP	FERMETURE	ABDECKPLATTE	COVER	CIERRE
U 1041		320526450	1	DIVISORE	DIVISEUR	ABWEISER	DIVIDER	DIVISOR
		320503350	1	LEVA CHIUSURA	LEVIER	HEBEL	LEVER	PALANCA
		320504450	1	GRIGLIA	COLLIER	SCHELLE	CLAMP	COLLAR
		320591550	1	PERNO	AXE	STIFT	PIN	PASADOR

https://www.tractormanualpdf.info/

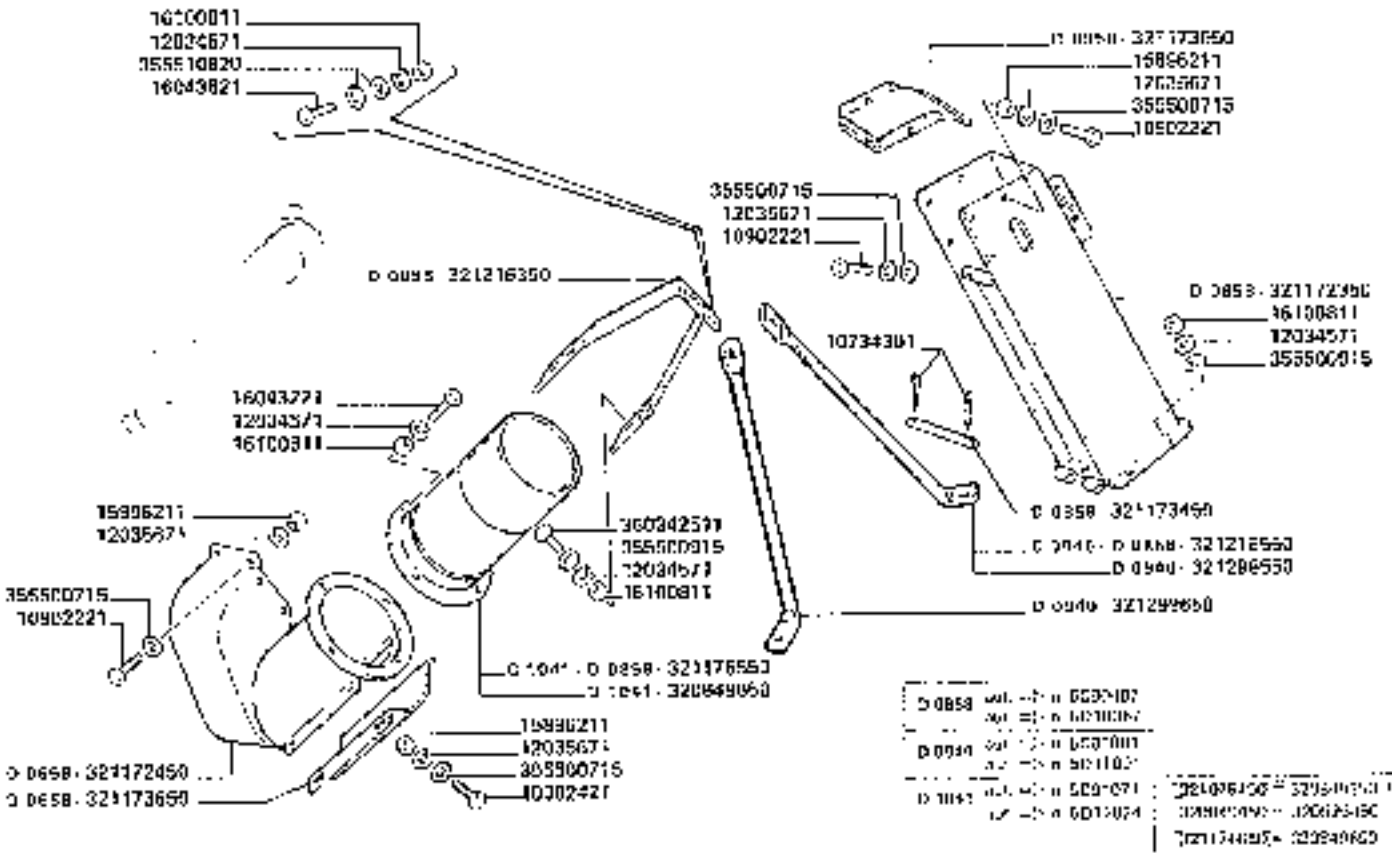

3650-3650R 3750-3750R

CASSA ELEVATORE

Casse d'élévateur
Elevatorkasten

https://www.tractormanualpdf.info/

Elevator housing
Caja del elevador

G1.81

MODIF.	ANT. MODIF	N. ORDIN.	Q	DENOMINAZIONE	DESIGNATION	BENENNUNG	DESCRIPTION	DENOMINACIONES
D 1041		320849350	1	ELEVATORE	CAISSE ELEVATEUR	ELEVATORKASTEN	ELEVAT. HOUSING	CAJA DEL ELEVADOR
D 1041		320049350	1	TUBO ELEVATORE	TUBE	ROHR	PIPE	TUBO
D 1041		321079150	1	ELEVATORE	CAISSE ELEVATEUR	ELEVATORKASTEN	ELEVAT. HOUSING	CAJA DEL ELEVADOR
		321084000	1	STAFFA ANT. SCALA	SUPPORT	HALTEBLECH	SUPPORT	SOPORTE
D 0055		321172350	1	TUBO SUP.	TUBE	ROHR	PIPE	TUBO
D 0055		321172450	1	RACCORDO SUP.	RACCORD	ANSCHLUSS	UNION	RACOR
D 0056		321172050	1	COPERCHIO SUP.	COUVERCLE	DECKEL	COVER	TAPA
D 0055		321172460	1	SPINA	GOUPILLE	STIFT	PIN	PASADOR
D 0055		321170650	1	PORTELLO	GRILLE	DECKEL	COCR	PORTELLO
C 1041	D 0056	321170550	1	TUBO ELEVATORE	TUBE	ROHR	PIPE	TUBO
D 0050		321218350	1	SUPPORTO SUP. COCLEA	SUPPORT	HALTERUNG	SUPPORT	SOPORTE
C 1040	D 0056	321216550	1	PUNTONE IRRIGID.	RAIDISSEUR	VERSTAERKUNG	STIFFENER	REFUERZO
D 0010		321267760	1	STAFFA SUPP.	SUPPORT	HALTER	SUPPORT	SOPORTE
D 0010		321267650	1	PIATTO	PLAQUE	PLATTE	PLATE	PLACA
D 0010		321290550	1	PUNTONE POST. IRRIGID.	RAIDISSEUR	VERSTAERKUNG	STIFFENER	REFUERZO
D 0010		321290050	1	PUNTONE ANT. IRRIGID.	RAIDISSEUR	VERSTAERKUNG	STIFFENER	REFUERZO
D 0010		340415005	1	SOCCHIA	HAUBE	HUBKAPPE	HOOD	CASCHETTE
		350342511	4	VITE	VIS	SCHRAUBE	SCREW	TORNILLO
		355500715	10	RONDELLA	RONDELLE	SCHEIBE	WASHER	ARANDELA
		355500015	44	RONDELLA	RONDELLE	SCHEIBE	WASHER	ARANDELA
		355510010	8	RONDELLA	RONDELLE	SCHEIBE	WASHER	ARANDELA
		355510020	2	RONDELLA	RONDELLE	SCHEIBE	WASHER	ARANDELA
		360000572	6	VITE	VIS	SCHRAUBE	SCREW	TORNILLO

https://www.tractormanualpdf.info/

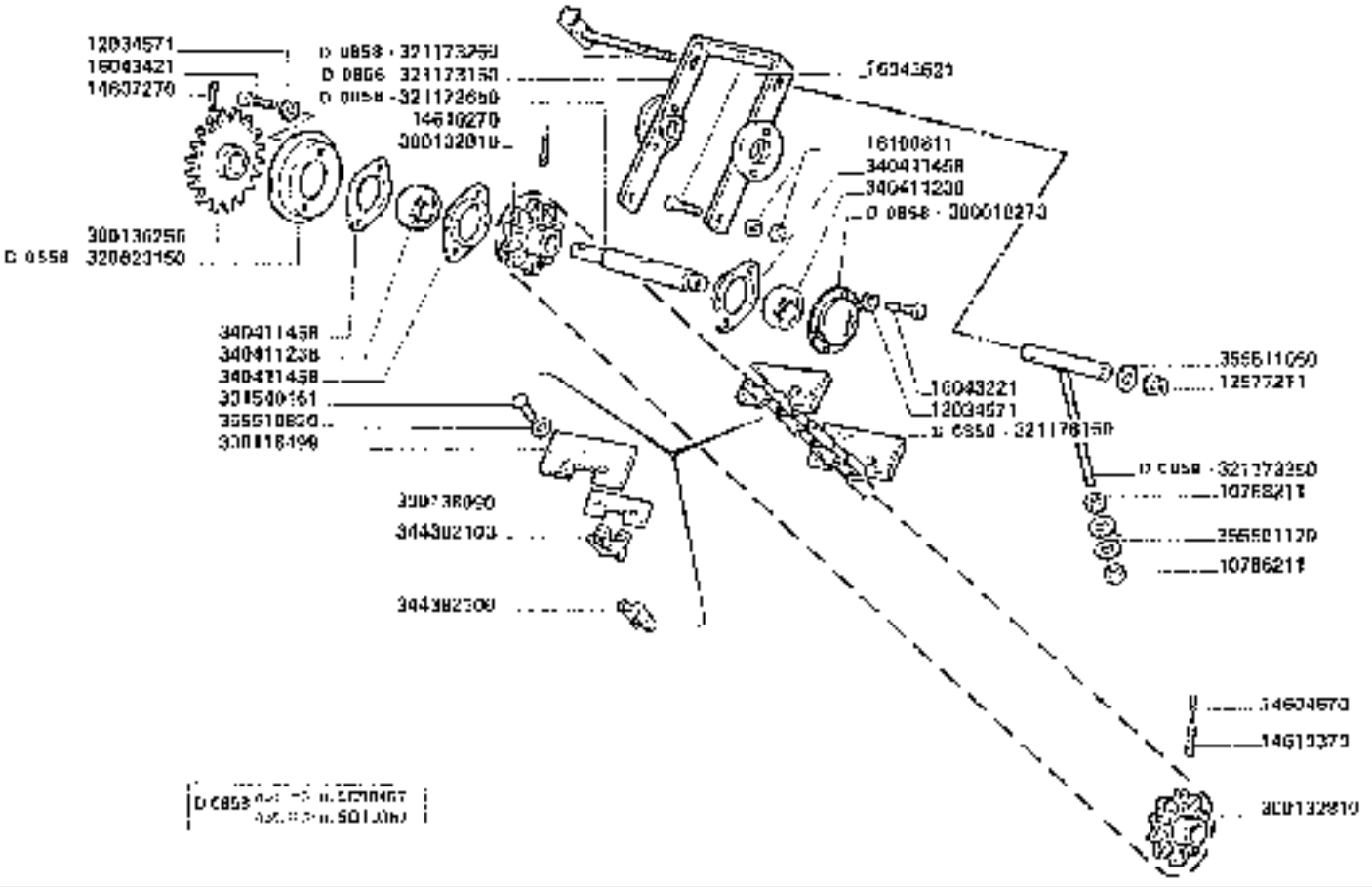

3650-3650R
5750-3750R

ELEVATORE A PALETTE

Elevateur à palettes
Kettenelevator
Paddle elevator
Elevador de palas

G1.B2

https://www.tractormanualpdf.info/

MODIF.	ANT. MODIF.	N. ORDIN.	Q	DENOMINAZIONE	DESIGNATION	BENENNUNG	DESCRIPTION	DENOMINACIONES
		10706211	2	DADO	ECROU	MUTTER	NUT	TUERCA
		12034573	4	ROSETTA ELASTICA	RONDELLES	FEDERSCHEIBE	SPRING WASHER	ARANDELA ELASTICA
		12677211	1	DADO	ECROU	MUTTER	NUT	TUERCA
		14604670	1	SPINA ELASTICA	GOUPILLE ELASTIQUE	SPANNHULSE	ROLL PIN	PASADOR
		14607276	1	SPINA ELASTICA	GOUPILLE ELASTIQUE	SPANNHULSE	ROLL PIN	PASADOR
		14610270	1	SPINA ELASTICA	GOUPILLE ELASTIQUE	SPANNHULSE	ROLL PIN	PASADOR
		14610370	1	SPINA ELASTICA	GOUPILLE ELASTIQUE	SPANNHULSE	ROLL PIN	PASADOR
		16043221	2	VITE	VIS	SCHRAUBE	SCREW	TORNILLO
		16043421	2	VITE	VIS	SCHRAUBE	SCREW	TORNILLO
		16043621	1	VITE	VIS	SCHRAUBE	SCREW	TORNILLO
		16103811	1	DADO	ECROU	MUTTER	NUT	TUERCA
D 0860		300016273	1	FLANGIA CUSCINETTO	FLASQUE	LAGERFLANSCH	FLANGE	BRIDA
		300137610	2	INGRANAGGIO	PIGNON	ZAHNRAD	GEAR	PIGNON
		300136049	(30)	PALETTA	PALETTE	FORMHOHLPLATTE	PADDLE	PALETA
		300136091	(39)	CONTROPALETTA	CONTRE-PALETTE	GEGENFLUGEL	COUNTER PLATE	CONTRAPALETA
		300109206	1	INGRANAGGIO	PIGNON	ZAHNRAD	GEAR	PIGNON
		30154361	(39)	RIBATTINO	RIVET	NIETE	RIVET	REMACHE
O 0858		320021160	1	ANELLO PROTEZ.	ANNEAU PROTECT.	SCHUTZRING	GUARD RING	ANILLO PROTECCION
O 0858		321172650	1	ALBERO [illegible]	ARBRE	WELLE	SHAFT	ARBOL
O 0858		321173160	1	SUPPORTO TENDIC.	SUPPORT TEND.	SPANN-GLTER	TENSIONING SUPPORT	SOPORTE TENSOR
O 0858		321173250	1	TIRANTE BLOCCAGGIO	TIRANT DE VERROUILLAGE	SCHLOSS	LOCK PIN	TIRANT DE CIERRE
O 0858		321173350	1	TIRANTE REGOLAZ.	TIGE DE REGLAGE	EINSTELLSTANGE	ADJUSTING ROD	VARILLA DE AJUSTE
O 0858		321178160	1	CATENA	CHAINE	KETTE	CHAIN	CADENA
		340411236	2	CUSCINETTO	ROULEMENT	LAGER	BEARING	RODAMIENTO
		340411403	1	FLANGIA CUSCINETTO	FLASQUE	LAGERFLANSCH	FLANGE	BRIDA
		344382000	(1)	MAGLIA GIUNZIONE	MAILLON FIXATION	KETTENSCHLOSS	CONNECTING LINK	ESLABON DE EMPALME
		344382103	(25)	MAGLIA SPECIALE	MAILLON SPECIAL	SPEZIALKETTE	SPECIAL LINK	EOLABON ESPECIAL
		355510820	(79)	RONDELLA	RONDELLE	SCHEIBE	WASHER	ARANDELA
		355501120	2	RONDELLA	RONDELLE	SCHEIBE	WASHER	ARANDELA
		355511050	1	RONDELLA	RONDELLE	SCHEIBE	WASHER	ARANDELA

https://www.tractormanualpdf.info/

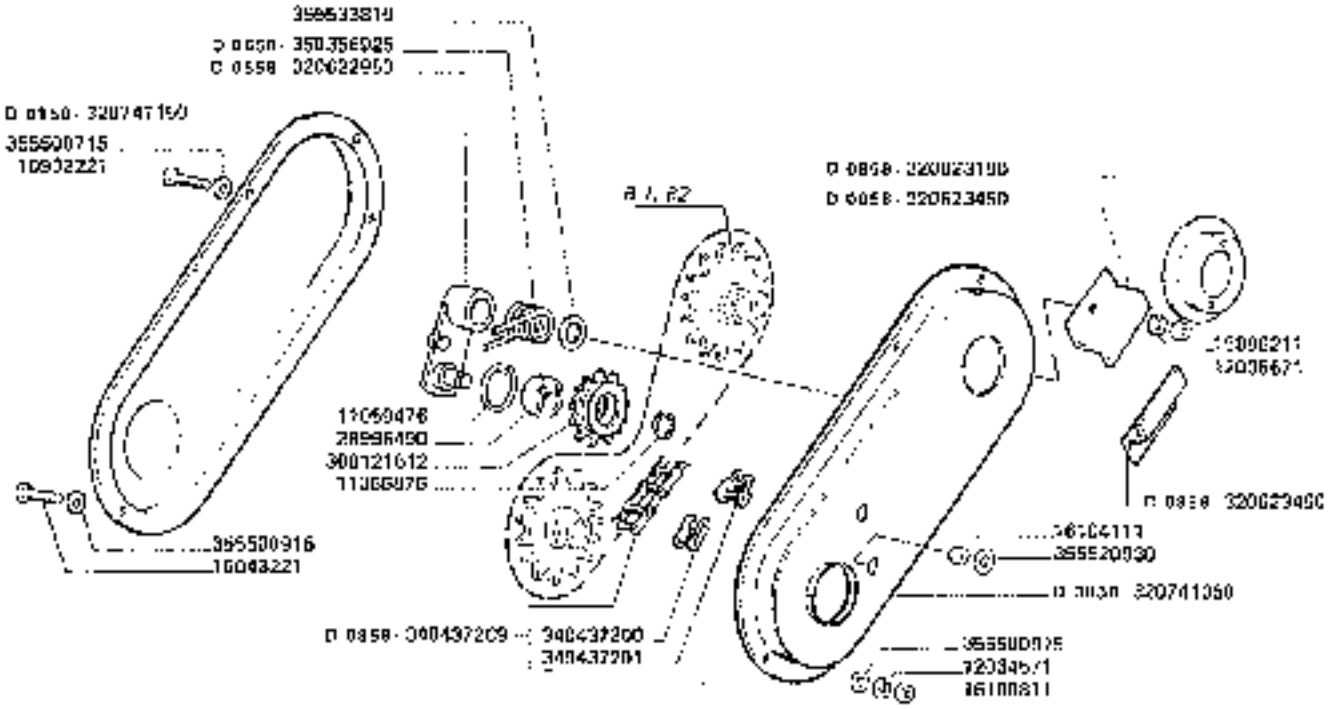

3650-3650R
3750-3750R

COCLEA RIEMPIMENTO SERBATOIO

Vis de remplissage tabulé
Tankbefüllungsschnecke

Tank filling auge
Sin-fin de llenado tolva

G1.B3

1/2

https://www.tractormanualpdf.info/

MODIF.	ANT. MODIF.	N. ORDIN.	Q	DENOMINAZIONE	DESIGNATION	BENENNUNG	DESCRIPTION	DENOMINACIONES
		10788311	2	DADO	ECROU	MUTTER	NUT	TUERCA
		10802221	2	VITE	VIS	SCHRAUBE	SCREW	TORNILLO
		11059476	1	ANELLO ELASTICO	ARRETOIR	SICHERUNGSRING	LOCKRING	ANILLO DE FRENO
		11066376	1	ANELLO ELASTICO	ARRETOIR	SICHERUNGSRING	LOCKRING	ANILLO DE FRENO
		11701711	6	DADO	ECROU	MUTTER	NUT	TUERCA
		12034571	4	ROSETTA ELASTICA	RONDELLE W	FEDERSCHEIBE	SPRING WASHER	ARANDELA ELASTICA
		12034671	2	ROSETTA ELASTICA	RONDELLE W	FEDERSCHEIBE	SPRING WASHER	ARANDELA ELASTICA
		12035671	2	ROSETTA ELASTICA	RONDELLE W	FEDERSCHEIBE	SPRING WASHER	ARANDELA ELASTICA
		15890211	2	DADO	ECROU	MUTTER	NUT	TUERCA
		16043221	2	VITE	VIS	SCHRAUBE	SCREW	TORNILLO
		16043021	2	VITE	VIS	SCHRAUBE	SCREW	TORNILLO
		16100011	4	DADO	ECROU	MUTTER	NUT	TUERCA
		16104111	2	DADO	ECROU	MUTTER	NUT	TUERCA
		28086480	1	CUSCINETTO	ROULEMENT	LAGER	BEARING	RODAMIENTO
		300121612	1	TENDICATENA	PIGNON TENDEUR	KETTENSPANNRITZEL	IDLER SPROCKET	PIÑON TENSOR
D 0650		320622950	1	BRACCIO TENDIC.	BRAS	ARM	ARM	BRAZO
D 0659		320623150	1	ANELLO GUIDA PROTEZ.	ANNEAU	SCHUTZRING	GUARD RING	ANILLO
D 0659		320623450	2	PIRELLO GUIDA ANELLO	LAME	PLATTE	PLATE	CHAPA
D 0658		320741050	1	PROTEZIONE INT	PROTECTION	SCHUTZBLECH	GUARD	PROTECCION
D 0658		320741150	1	PROTEZIONE EST	PROTECTION	SCHUTZBLECH	GUARD	PROTECCION

https://www.tractormanualpdf.info/

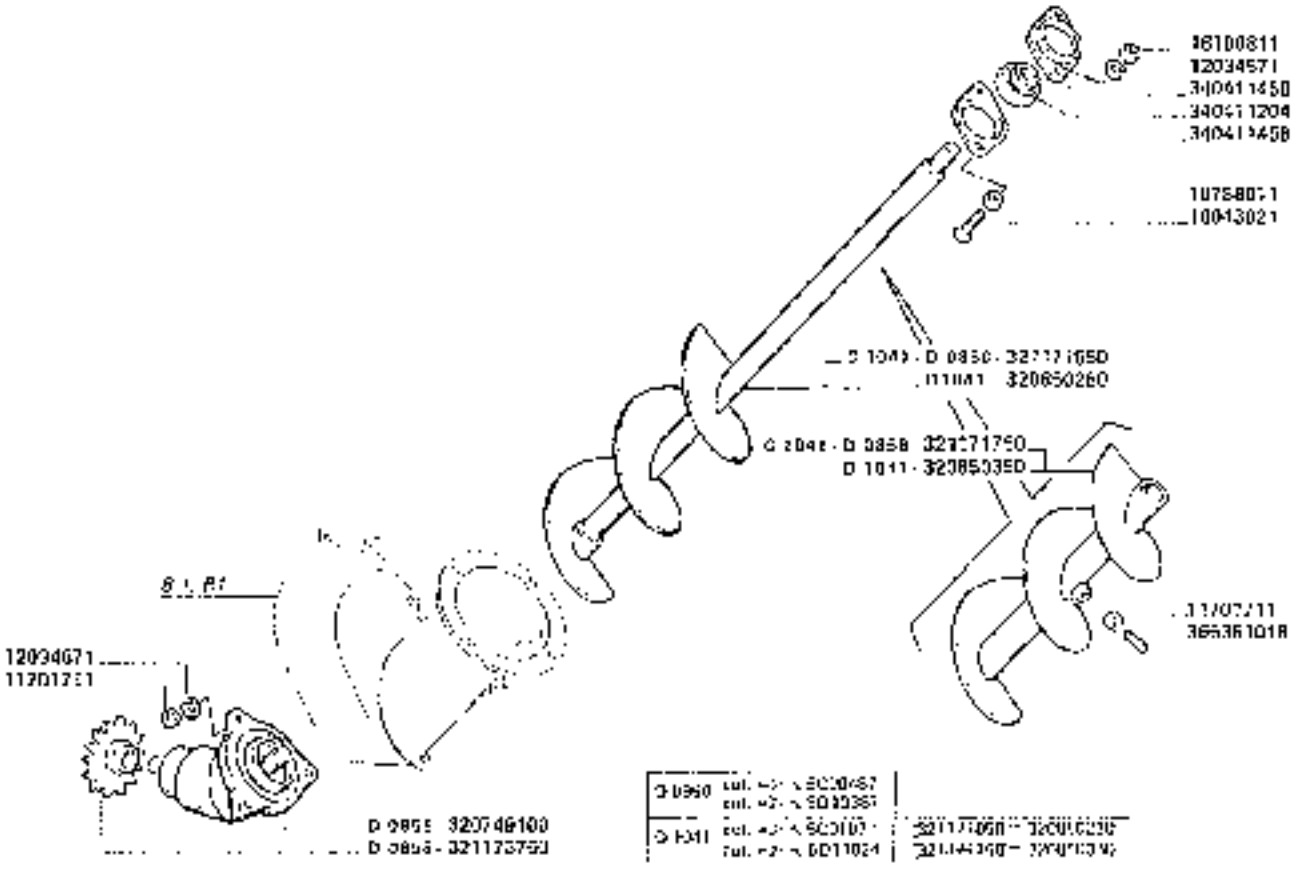

3650-3650R
3750-3750R

COCLEA RIEMPIMENTO SERBATOIO

Vis de remplissage réservoir
Tankbefüllungsschnecke

Tank filling auger
Sinfín de llenado tolva

G1.B3

https://www.tractormanualpdf.info/

MODIF.	ANT MODIF.	N. ORDIN.	Q.	DENOMINAZIONE	DESIGNATION	BENENNUNG	DESCRIPTION	DENOMINACIONES
D 0358		320749100	1	COMP. COPPIA CONICA	BOITE COUPLE CON.	KEGELRADGETRIEBE	BEVEL GEAR BOX	CAJA PINON CONICO
D 1041		320650260	1	COCLEA ALIMENTAZ.	VIS D'ALIMENTATION	SCHNECKE	FEED AUGER	SIN-FIN DE ALIMENT.
D 1041		320650350	1	PROLUNGA COCLEA	RALLONGE DE VIS	SCHNECKE – VERLAENGERUNG	AUGER EXTENSION	PROLONGA DE SIN-FIN
C 1041	D 0650	321171650	1	COCLEA ALIMENTAZ.	VIS D'ALIMENTATION	SCHNECKE	FEED AUGER	SIN-FIN DE ALIMENT.
C 1041	D 0650	321171750	1	PROLUNGA COCLEA	RALLONGE DE VIS	SCHNECKE – VERLAENGERUNG	AUGER EXTENSION	PROLONGA DE SIN-FIN
D 0350		321173750	1	INGRANAGGIO	PIGNON	ZAHNRAD	GEAR	PINON
		340411204	1	CUSCINETTO	ROULEMENT	LAGER	BEARING	RODAMIENTO
		340411456	2	FLANGIA CUSCINETTO	FLASQUE	LAGERSCHILD	FLANGE	BRIDA
		340437200	1	MAGLIA GIUNZIONE	MAILLON JONCTION	KETTENSCHLOSS	CONNECTING LINK	ESLABON DE EMPALME
		340437201	1	FALSA MAGLIA	FAUX-MAILLON	KETTENSCHLOSS	CHANKED LINK	FALSO ESLABON
D 0358		340437260	1	CATENA	CHAINE	KETTE	CHAIN	CADENA
D 0350		360356926	1	MOLLA	RESSORT	FEDER	SPRING	RESORTE
		355620715	2	RONDELLA	RONDELLE	SCHEIBE	WASHER	ARANDELA
		366600916	4	RONDELLA	RONDELLE	SCHEIBE	WASHER	ARANDELA
		355620830	2	RONDELLA	RONDELLE	SCHEIBE	WASHER	ARANDELA
		366532810	2	RONDELLA	RONDELLE	SCHEIBE	WASHER	ARANDELA
		366360018	1	VITE	VIS	SCHRAUBE	SCREW	TORNILLO

https://www.tractormanualpdf.info/

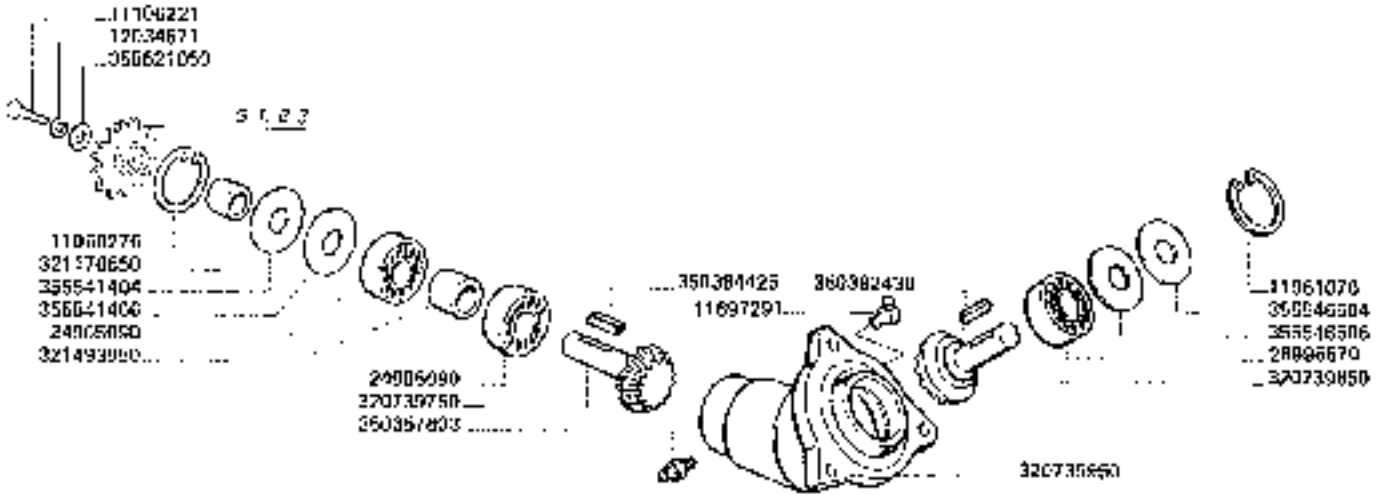

3650-3650R 3750-3750R	SCATOLA COMANDO COCLEA Auger drive box Caja mando sin-fin	G1.B4

https://www.tractormanualpdf.info/

MODIF.	ANT. MODIF.	N. ORDIN.	Q.	DENOMINAZIONE	DESIGNATION	BENENNUNG	DESCRIPTION	DENOMINACIONES
		11060276	1	ANELLO ELASTICO	ARRETOIR	SICHERUNGSRING	LOCKRING	ANILLO DE FRENO
		11061076	1	ANELLO ELASTICO	ARRETOIR	SICHERUNGSRING	LOCKRING	ANILLO DE FRENO
		11106221	1	VITE	VIS	SCHRAUBE	SCREW	TORNILLO
		11687201	1	DILATATORE	DUFETTE	DELER	OIL FAN	ACELERIA
		12034671	1	RONDELLA ELASTICA	RONDELLE W	FEDERSCHEIBE	SPRING WASHER	ARANDELA ELASTICA
		24905090	2	CUSCINETTO	ROULEMENT	LAGER	BEARING	RODAMIENTO
		24906670	1	CUSCINETTO	ROULEMENT	LAGER	BEARING	RODAMIENTO
		320738750	1	PIGNONE	PIGNON	RITZEL	PINION	PINON
		320739050	1	PIGNONE	PIGNON	RITZEL	PINION	PINON
		320739950	1	SCATOLA COPPIA CONICA	BOITE COUPLE CONI	WINKELGETRIEBE	BEVEL GEAR BOX	CAJA ENGRANAJE CO.
		321170650	1	DISTANZIALE	ENTRETOISE	DISTANZSTUCK	SPACER	ESPACIADOR
		321493050	1	DISTANZIALE ALBERO	ENTRETOISE	DISTANZSTUCK	SPACER	ESPACIADOR
		360367003	1	INGRASSATORE	GRAISSEUR	SCHMIERNIPPEL	GREASE NIPPLE	ENGRASADOR
		360382430	1	LINGUETTA	CLAVETTE	KEY	KEIL	CHAVETA
		360904425	1	LINGUETTA	CLAVETTE	KEY	KEIL	CHAVETA
		355523050	1	RONDELLA	RONDELLE	SCHEIBE	WASHER	ARANDELA
		355541404	2	RONDELLA	RONDELLE	SCHEIBE	WASHER	ARANDELA
		355547406	2	RONDELLA	RONDELLE	SCHEIBE	WASHER	ARANDELA
		355546504	1	RONDELLA	RONDELLE	SCHEIBE	WASHER	ARANDELA
		355546506	1	RONDELLA	RONDELLE	SCHEIBE	WASHER	ARANDELA

https://www.tractormanualpdf.info/

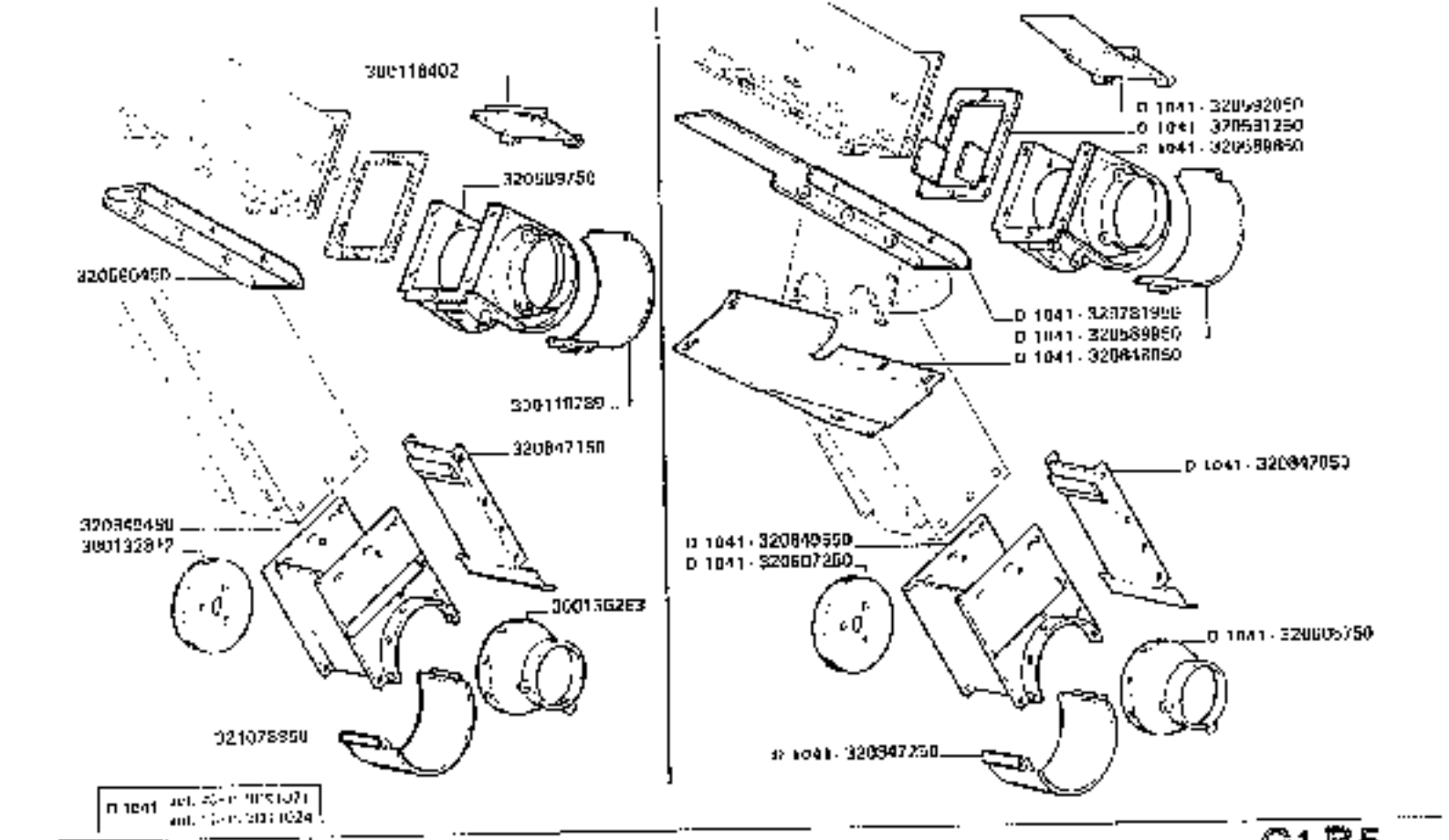

3650-3650R
3750-3750R

RACCORDO ELEVATORE

Raccordo elevatore
Elevator installation

Elevator union
Racor elevador

G1.B5

https://www.tractormanualpdf.info/

MODIF.	ANT.	MODIF.	N. ORDIN	Q	DENOMINAZIONE	DESIGNATION	BENENNUNG	DESCRIPTION	DENOMINACIONES
					3650 - 3750				
			300118002	1	PARETE POST.	PAROI	WAND	LOWER PANEL	PARED
			300119789	1	PORTELLO	PORTE	DECKEL	DOOR	PORTILLO
			300132812	1	DISCO EST.	DISQUE	SCHEIBE	DISC	DISCO
			300136263	1	RACCORDO INF.	RACCORD	ANSCHLUSS	UNION	RACOR
			320509750	1	RACCORDO ELEVATORE	RACCORD	ANSCHLUSS	UNION	RACOR
			320590450	1	ESTREMITA' DIVISORE	EXTREMITE DIVISEUR	ABWEISERENDE	DIVIDER END	EXTREMIDAD DIVISOR
			320847150	1	PARETE POST. RACCORDO	PAROI	WAND	PANEL	PARED
			320849450	1	RACCORDO INF.	RACCORD	ANSCHLUSS	UNION	RACOR
			321070850	1	PORTELLO INF.	PORTE	DECKEL	DOOR	PORTILLO
					3650R - 3750R				
D 1041			320590850	1	RACCORDO ELEVAT.	RACCORD	ANSCHLUSS	UNION	RACOR
D 1041			320508950	1	PORTELLO	PORTE	DECKEL	DOOR	PORTILLO
D 1041			320591250	1	ELEMENTO ANTIUSURA	ELEMENT ANTIUSURE	VERSCHLEISSTEIL	ANTI-WEAR ELEMNT	ELEM. ANTES USURA
D 1041			320592050	1	PARETE MOBILE	PAROI	WAND	PANEL	PARED
D 1041			320605750	1	RACCORDO INF.	RACCORD	ANSCHLUSS	UNION	RACOR
D 1041			320607250	1	DISCO EST.	DISQUE	SCHEIBE	DISC	DISCO
D 1041			320781950	1	ESTREMITA' DIVISORE	EXTREMITE DIVISEUR	ABWEISERENDE	DIVIDER END	EXTREMIDAD DIVISOR
D 1041			320847050	1	PARETE POST. RACCORDO	PAROI	WAND	PANEL	PARED
D 1041			320847250	1	PORTELLO	PORTE	DECKEL	DOOR	PORTILLO
D 1041			320848050	1	LAMIERA FONDO	TOLE ANTIUSURE	VERSCHLEISSBLECH	ANTI-WEAR PLATE	CHAPA ANTES USURA
D 1041			320849550	1	PARTE INF. RACCORDO	PARTIE INF. RACCORD	NIEDRIGES PART ANSCHLUSS	LOWER PART UNION	PARTE INFERIOR RACOR

https://www.tractormanualpdf.info/

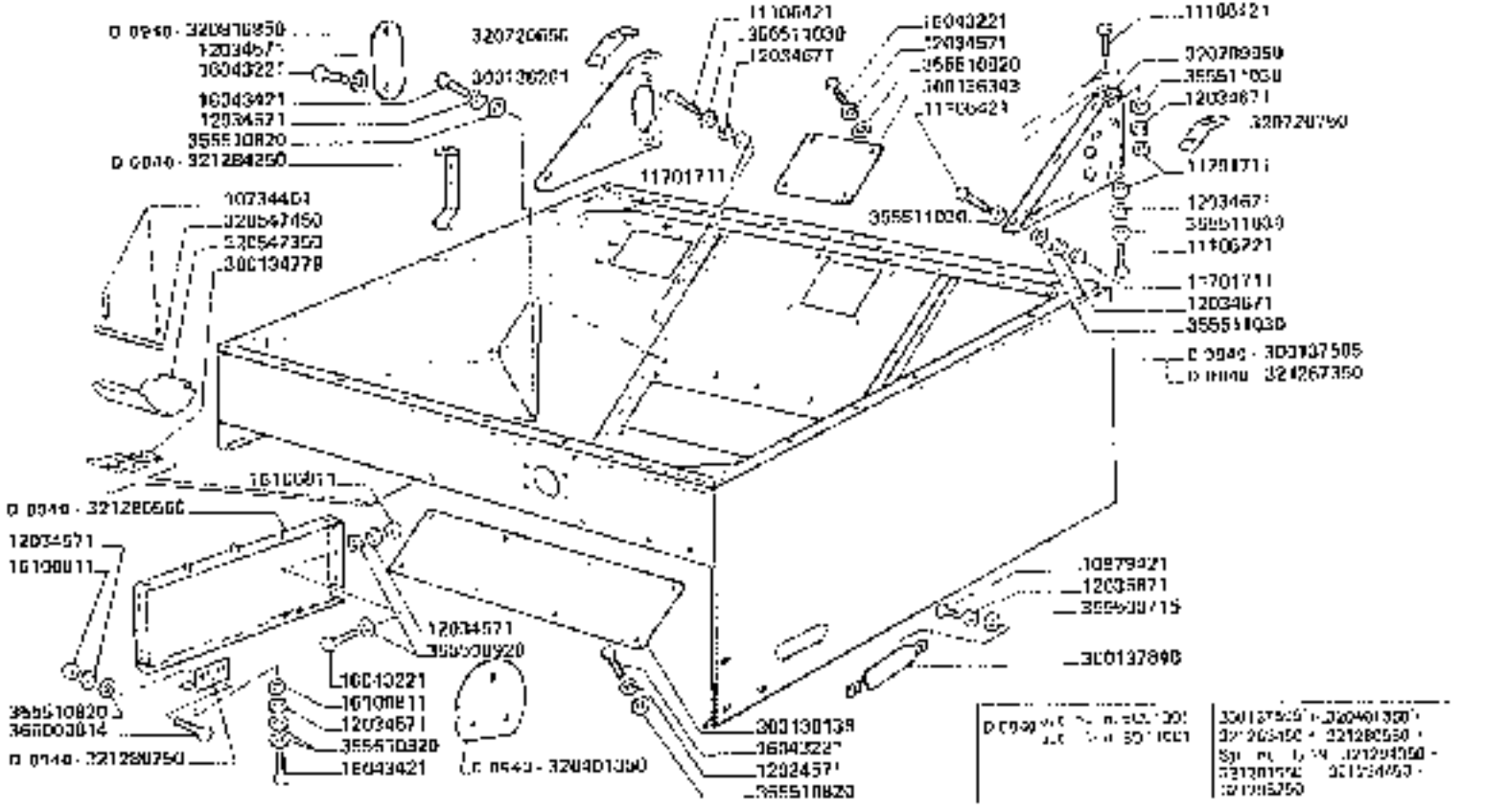

3650-3650R
3750-3750R

SERBATOIO

Trème
Kortank

G2.A

https://www.tractormanualpdf.info/

https://www.tractormanualpdf.info/

MODIF.	ANT. MODIF.	N. ORDIN.	Q.	DENOMINAZIONE	DESIGNATION	BENENNUNG	DESCRIPTION	DENOMINACIONES
		20734401	2	COPIGLIA	COUPLE FENDUE	SPLIAT	COTTER PIN	PASADOR ABIERTO
		20979421	2	VITE	VIS	SCHRAUBE	SCREW	TORNILLO
		11106221	8	VITE	VIS	SCHRAUBE	SCREW	TORNILLO
		11106421	10	VITE	VIS	SCHRAUBE	SCREW	TORNILLO
		11701711	24	DADO	ECROU	MUTTER	NUT	TUERCA
		12034571	32	ROSETTA ELASTICA	RONDELLE W	FEDERSCHEIBE	SPRING WASHER	ARANDELA ELASTICA
		12034071	20	ROSETTA ELASTICA	RONDELLE W	FEDERSCHEIBE	SPRING WASHER	ARANDELA ELASTICA
		12035671	3	ROSETTA ELASTICA	RONDELLE W	FEDERSCHEIBE	SPRING WASHER	ARANDELA ELASTICA
		16043221	14	VITE	VIS	SCHRAUBE	SCREW	TORNILLO
		16043421	10	VITE	VIS	SCHRAUBE	SCREW	TORNILLO
		16700811	4	DADO	ECROU	MUTTER	NUT	TUERCA
		300134779	10	AGGANCIO REGOL.	CROCHET	HAKEN	HOOK	GANCHO
		300136138	1	PORTELLO	GRILLE	DECKEL	DOOR	PORTILLO
		300136261	1	CHIUSURA D.	FERMETURE	ABDECKUNG	COVER	CIERRE
		300136343	1	CHIUSURA FURO ISPEZ.	TRAPPE DE VISITE	SCHAULOCKLAPPE	INSPECTION DOOR	TAPA DE CONTROL
C 0540		300137535	1	SERBATOIO	TREMIE	KORTANK	GRAIN TANK	TOLVA DE GRANO
		300137840	1	COPERCHIO FIANCO S.	COUVERCLE	DECKEL	COVER	TAPA
C 0540		320401350	1	COPERCHIO ISPEZIONE	COUVERCLE	DECKEL	COVER	TAPA
		320547350	1	PORTELLO	GRILLE	DECKEL	DOOR	PORTILLO
		320547450	1	SPINA	AXE	STIFT	PIN	PASADOR
D 0540		320700950	1	CHIUSURA S.	FERMETURE	ABDECKUNG	COVER	CIERRE
		320720650	2	SPESSORE D.	EPAISSEUR	DISTANZSTUECK	SPIN	ESPESOR
		320720750	2	SPESSORE N.	EPAISSEUR	DISTANZSTUECK	SPIN	ESPESOR
D 0540		320816050	1	COPERCHIO S./CHIUSURA	COUVERCLE	DECKEL	COVER	TAPA
D 0540		321267350	1	SERBATOIO	TREMIE	KORTANK	GRAIN TANK	TOLVA DE GRANO
D 0540		321280650	1	PANNELLO FIANCO D.	TOLE PARCHI	SEITENWAND	SIDE PANEL	CHAPA LATERAL
D 0540		321280750	1	ANGOLARE IRRIGID.	RAIDISSEUR	WINKELSCHIENE	STIFFENER	REFUERZO
D 0540		321284250	1	PIATTO	PLAQUETTE	PLATTE	PLATE	PLACA
		355500715	2	RONDELLA	RONDELLE	SCHEIBE	WASHER	ARANDELA
		355500920	6	RONDELLA	RONDELLE	SCHEIBE	WASHER	ARANDELA
		355510820	30	RONDELLA	RONDELLE	SCHEIBE	WASHER	ARANDELA
		399511030	37	RONDELLA	RONDELLE	SCHEIBE	WASHER	ARANDELA
		388000814	2	VITE	VIS	SCHRAUBE	SCREW	TORNILLO

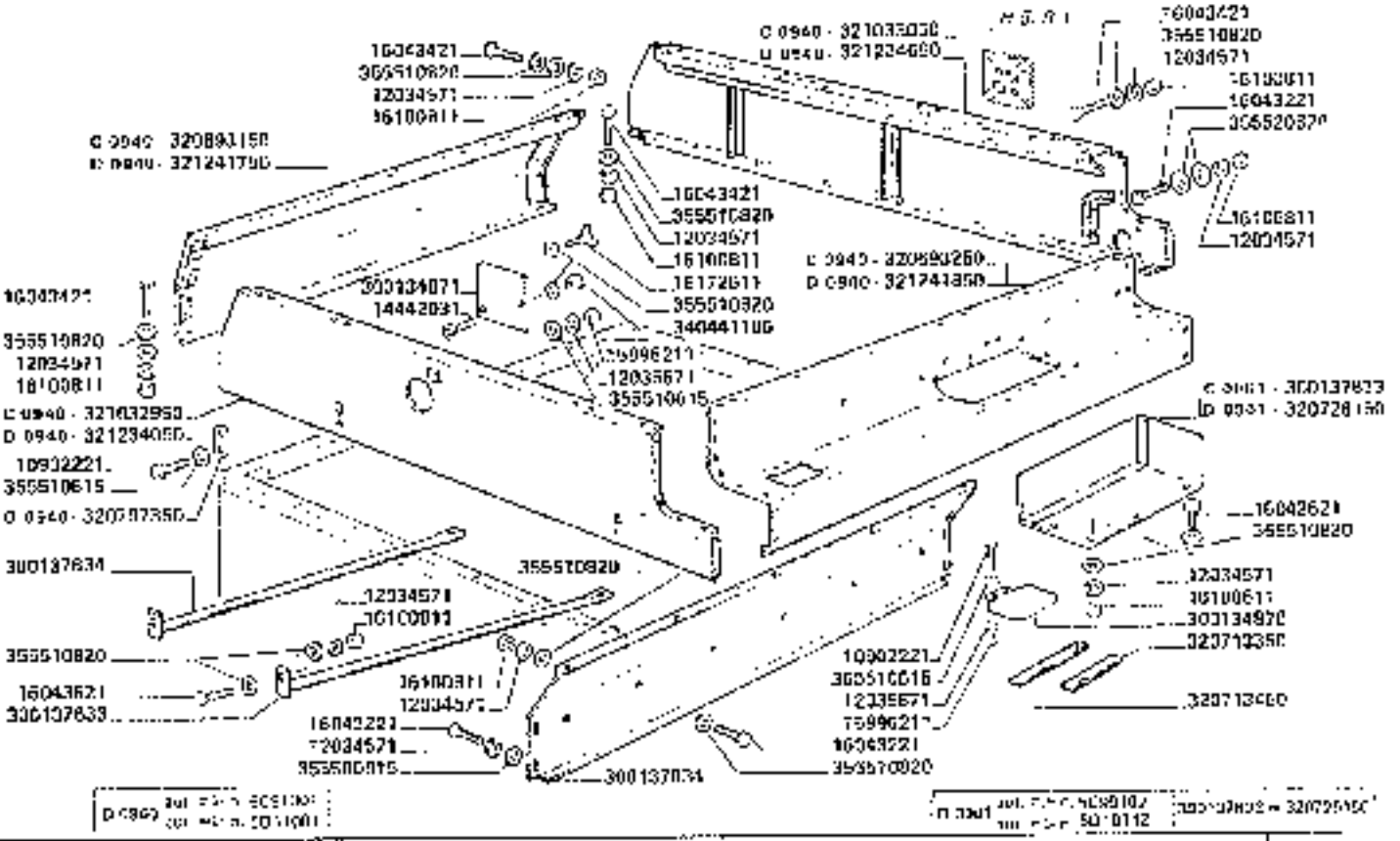

3650-3650R
3750-3750R

PARTE SUPERIORE SERBATOIO

Partie supérieure de la trémie
Kortank of wrong

Upper side grain tank
Parte superior de la tolva

G2.B

https://www.tractormanualpdf.info/

LAVERDA 3080 - 3050R - 3750 - 3750S | 105 881 | E 2 . 3 | 02093000706 | 1

MODIF.	ANT. MODIF.	N. ORDIN.	Q	DENOMINAZIONE	DESIGNATION	BENENNUNG	DESCRIPTION	DENOMINACIONES
		10902227	5	VITE	VIS	SCHRAUBE	SCREW	TORNILLO
		12034571	28	ROSETTA ELASTICA	RONDELLE W	FEDERSCHEIBE	SPRING WASHER	ARANDELA ELASTICA
		12035671	6	ROSETTA ELASTICA	RONDELLE W	FEDERSCHEIBE	SPRING WASHER	ARANDELA ELASTICA
		14442037	1	VITE	VIS	SCHRAUBE	SCREW	TORNILLO
		15698211	6	DADO	ECROU	MUTTER	NUT	TUERCA
		16043221	11	VITE	VIS	SCHRAUBE	SCREW	TORNILLO
		16043421	11	VITE	VIS	SCHRAUBE	SCREW	TORNILLO
		16043621	6	VITE	VIS	SCHRAUBE	SCREW	TORNILLO
		16100311	77	DADO	ECROU	MUTTER	NUT	TUERCA
		16172611	1	VITE	VIS	SCHRAUBE	SCREW	TORNILLO
		300134870	1	PORTELLO	GRILLE	HECKEL	DOOR	PORTILLO
		300134871	1	BRA SUPPARETE	PROU DE VIS TE	SCHAUFLOCH	INSPECTION HOLE	VENTANILLA CONT
		300137633	1	PUNTONE S.	RAID SSEUR	STANGE	SUPPORT	SOPORTE
		300137634	1	PUNTONE D.	RAID SSEUR	STANGE	SUPPORT	SOPORTE
C 0961		300137833	1	VANO PORTA ATTREZZI	BOITE A GANTS	BEHAELTER	TOOL BOX	CASA HERRAMIENTAS
		300137834	1	PROTEZ. MARTINETTO	PROTECTEUR	SCHUTZSLECH	GUARD	PROTECCION
C 0940		320033150	1	PARETE D. RIALZO	REHAUSSE	ERHOEHUNGSDECKEL	COVER EXTENSION	ALZAS
C 0940		320033250	1	PARETE S. RIALZO	REHAUSSE	ERHOEHUNGSDECKEL	COVER EXTENSION	ALZAS
		320713350	2	STRISCIA ANTISDRUCC.	RUBAN ADESIF	BAND	STRIP	CINTA ANTISDELIZ.
		320713450	2	STRISCIA ANTISDRUCC.	RUBAN ADESIF	BAND	STRIP	CINTA ANTISDELIZ.
D 0961		320726150	1	VANO PORTA ATTREZZI	BOITE A GANTS	BEHAELTER	TOOL BOX	CASA HERRAMIENTAS
D 0940		320737350	2	PIASTRINA DI CHIUSURA	FERMETURE	ABDECKPLATTE	COVER	CLEPPE
D 0940		321032950	1	PARETE ANT. RIALZO	REHAUSSE	ERHOEHUNGSDECKEL	COVER EXTENSION	ALZAS
D 0940		321033050	1	PARETE POST. RIALZO	REHAUSSE	ERHOEHUNGSDECKEL	COVER EXTENSION	ALZAS
D 0940		321234050	1	PARETE ANT. RIALZO	REHAUSSE	ERHOEHUNGSDECKEL	COVER EXTENSION	ALZAS
D 0940		321241650	1	PARETE POST. RIALZO	REHAUSSE	ERHOEHUNGSDECKEL	COVER EXTENSION	ALZAS
D 0940		321241750	1	PARETE D. RIALZO	REHAUSSE	ERHOEHUNGSDECKEL	COVER EXTENSION	ALZAS
D 0940		321241850	1	PARETE S. RIALZO	REHAUSSE	ERHOEHUNGSDECKEL	COVER EXTENSION	ALZAS
		340941106	1	INPUGNATURA	POIGNEE	GRIFF	KNOB	BOTON
		355500015	6	RONDELLA	RONDELLE	SCHEIBE	WASHER	ARANDELA
		355510070	10	RONDELLA	RONDELLE	SCHEIBE	WASHER	ARANDELA
		355510820	104	RONDELLA	RONDELLE	SCHEIBE	WASHER	ARANDELA
		355520920	4	RONDELLA	RONDELLE	SCHEIBE	WASHER	ARANDELA

https://www.tractormanualpdf.info/

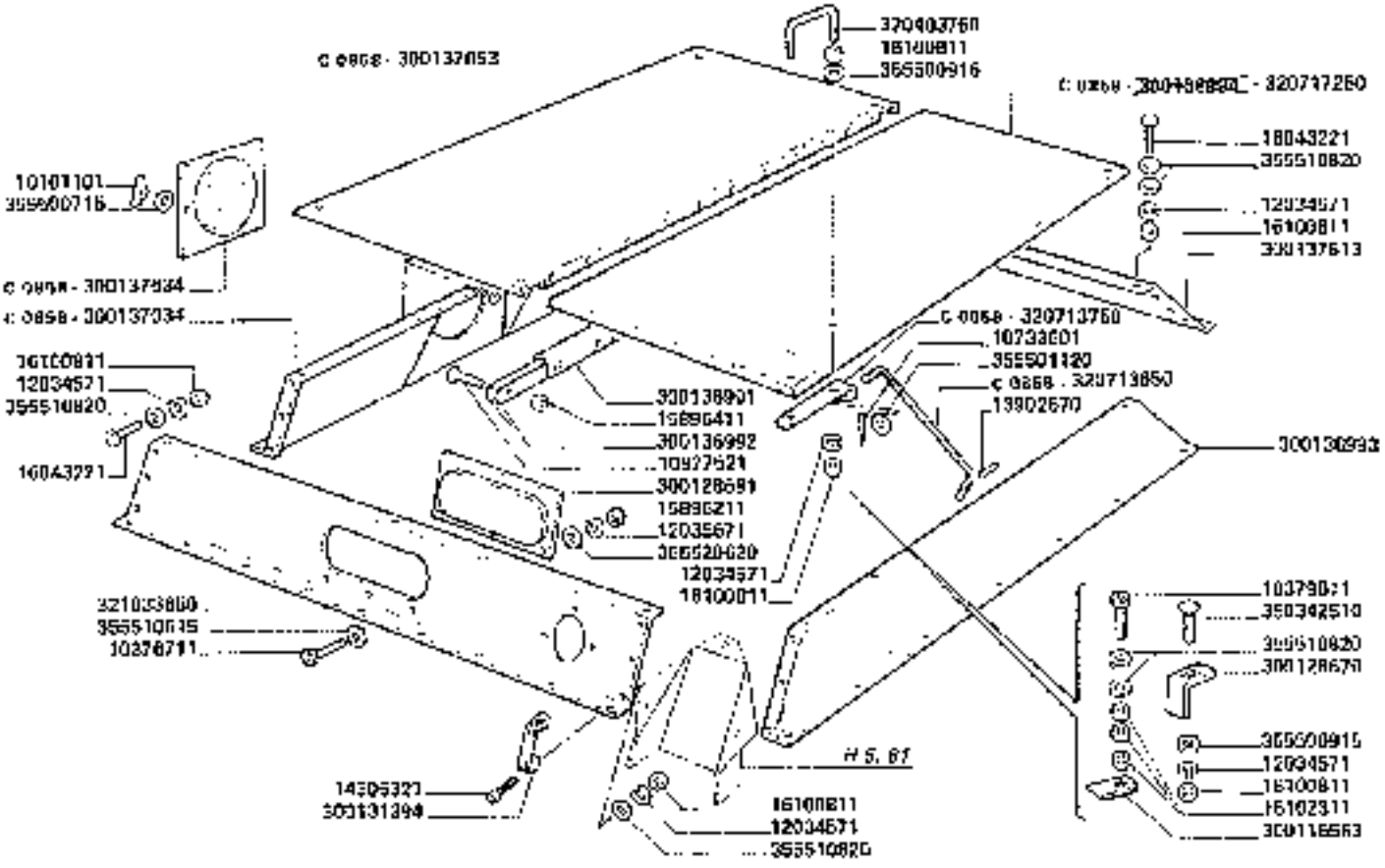

3650-3650R
3750-3750R

RIALZI SERBATOIO

Rehaustes de la tramoia
Korntankerhoeung

https://www.tractormanualpdf.info/

Grain tank extension
Atlas deposits

G3

1/2

MODIF.	ANT. MODIF	N. ORDIN.	Q	DENOMINAZIONE	DESIGNATION	BENENNUNG	DESCRIPTION	DENOMINACIONES
		10107107	2	DADO	ECROU	MUTTER	NUT	TUERCA
		10376211	3	VITE	VIS	SCHRAUBE	SCREW	TORNILLO
		10376917	2	VITE	VIS	SCHRAUBE	SCREW	TORNILLO
		10935604	3	SPIRALE	ROULEAU DE TENDEUR	SPANNROLLE	TENSION ROLLER	PASADOR ABIERTO
		10902221	5	VITE	VIS	SCHRAUBE	SCREW	TORNILLO
		10977621	11	VITE	VIS	SCHRAUBE	SCREW	TORNILLO
		12034571	57	ROSETTA ELASTICA	RONDELLE W	FEDERSCHEIBE	SPRING WASHER	ARANDELA ELASTICA
		12036071	11	ROSETTA ELASTICA	RONDELLE W	FEDERSCHEIBE	SPRING WASHER	ARANDELA ELASTICA
		13002570	1	SPINA	GOUPILLE ELAST.	SPANNSTIFT	ROLL PIN	PASADOR
		14006321	2	VITE	VIS	SCHRAUBE	SCREW	TORNILLO
		14007707	2	FASCETTA	COLLIER	SCHELLE	STRAP	ABRAZADERA
		15886211	11	DADO	ECROU	MUTTER	NUT	TUERCA
		15886411	11	DADO	ECROU	MUTTER	NUT	TUERCA
		16003223	12	VITE	VIS	SCHRAUBE	SCREW	TORNILLO
		16100611	48	DADO	ECROU	MUTTER	NUT	TUERCA
		16102311	3	DADO	ECROU	MUTTER	NUT	TUERCA
		300110563	.	MANETTINO F.SS. PORT.	MANIVELLE DE FIXAT.	GELENKHEBEL	LOCKING ANGLE	MANILLA DE FIJACION
		300120079	1	PIASTRINA	PLAQUETTE	PLAETTCHEN	PLATE	PLANCHUELA
		300120601	1	CHIUSURA SPIA	TRAPPE DE VISITE	SCHAULOCHKLAPPE	INSPECTION DOOR	TRAMPILLA
		300131394	1	MANICETTA	POIGNEE	GRIFF	HANDLE	MANECILLA
		300132617	1	ANGOLARE SUPP. SENS.	SUPPORT	AUSTUETZWINKEL	SUPPORT ANGLE	ANGULO DE SOPORTE
C 0003		300138790	1	CAVO MASSA	CABLE DE MASSE	MASSEKABEL	GROUND CABLE	CABLE DE MASA

.../...

https://www.tractormanualpdf.info/

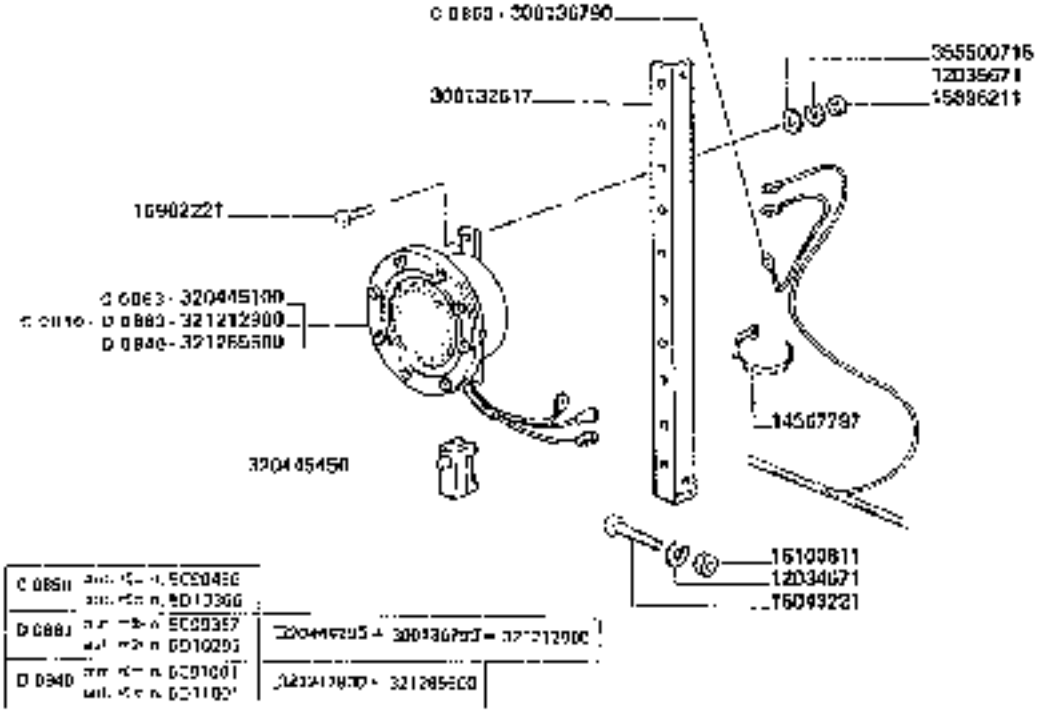

3650-3650R
3750-3750R

RIALZI SERBATOIO

Rehausses de [illegible]
Kornfankerhöhung

Grain tank extension
Altas dejasita

G3

2

https://www.tractormanualpdf.info/

MODIF.	ANT. MODIF.	N. ORDIN.	Q	DENOMINAZIONE	DESIGNATION	BENENNUNG	DESCRIPTION	DENOMINACIONES
		300136991	1	CERNIERA	CHARNIER	SCHARNIER	HINGE	BISAGRA
		300136992	2	PIASTRINA CERNIERA	PLACKIN	PLATTE	PLATE	PLACA
		300130990	1	ALZATA	RENALSSC	BRIDEUNGSDECKEL	COVER EXTENSION	ALZAS
C 0850		300137034	1	ALZATA D.	RENALZSE	ERHOEUNGSDECKEL	COVER EXTENSION	ALZAS
C 0850		300137050	1	PARTE G. COPERCHIO	COUVERCLE G.	KLAPPE R.	COVER, R.H.	TAPA DR
C 0850		300137534	1	COPERCHIO ISPEZ.	COUVERCLE	SCHAUFLOCHKLAPPE	INSPECTION COVER	TAPA
		300137613	1	ALZATA POST	RENALSSR	ERHOEUNGSDECKEL	COVER EXTENSION	ALZAS
		320103750	1	MANIGLIA	POIGNEE	GRIFF	HANDLE	MANECILLA
C 0053		320445393	1	COMPL. SENSORE	CAPTEUR	SENSOR	SENSOR	SENSOR
		320445450	1	MICROINTERRUTTORE	MICROINTERR	MIKROSCHALTER	MICRO-SWITCH	MICROINTERR.
C 0858		320713650	1	ASTA	TIGE	STANGE	ROD	VARILLA
C 0858		320713750		SUPPORTO ASTA	SUPPORT	HALTERLAG	SUPPORT	SOPORTE
C 0858		320717250	1	PARTE S. COPERCHIO	COUVERCLE G.	KLAPPE L	COVER, L.H.	TAPA IZ.
		320033660	1	ALZO ANT.	RENAUSSE	ERHOEUNGSDECKEL	COVER EXTENSION	ALZAS
C 0840	D 0050	321212900	1	COMPL. SENSORE	CAPTEUR	SENSOR	SENSOR	SENSOR
C 0840		321285500	1	COMPL. SENSORE	CAPTEUR	SENSOR	SENSOR	SENSOR
		360392610	1	VITE	VIS	SCHRAUBE	SCREW	TORNILLO
		355500715	10	RONDELLA	RONDELLE	SCHEIBE	WASHER	ARANDELA
		355500915	3	RONDELLA	RONDELLE	SCHEIBE	WASHER	ARANDELA
		355501120	1	RONDELLA	RONDELLE	SCHEIBE	WASHER	ARANDELA
		355510515	3	RONDELLA	RONDELLE	SCHEIBE	WASHER	ARANDELA
		355510820	02	RONDELLA	RONDELLE	SCHEIBE	WASHER	ARANDELA
		355520620	3	RONDELLA	RONDELLE	SCHEIBE	WASHER	ARANDELA

https://www.tractormanualpdf.info/

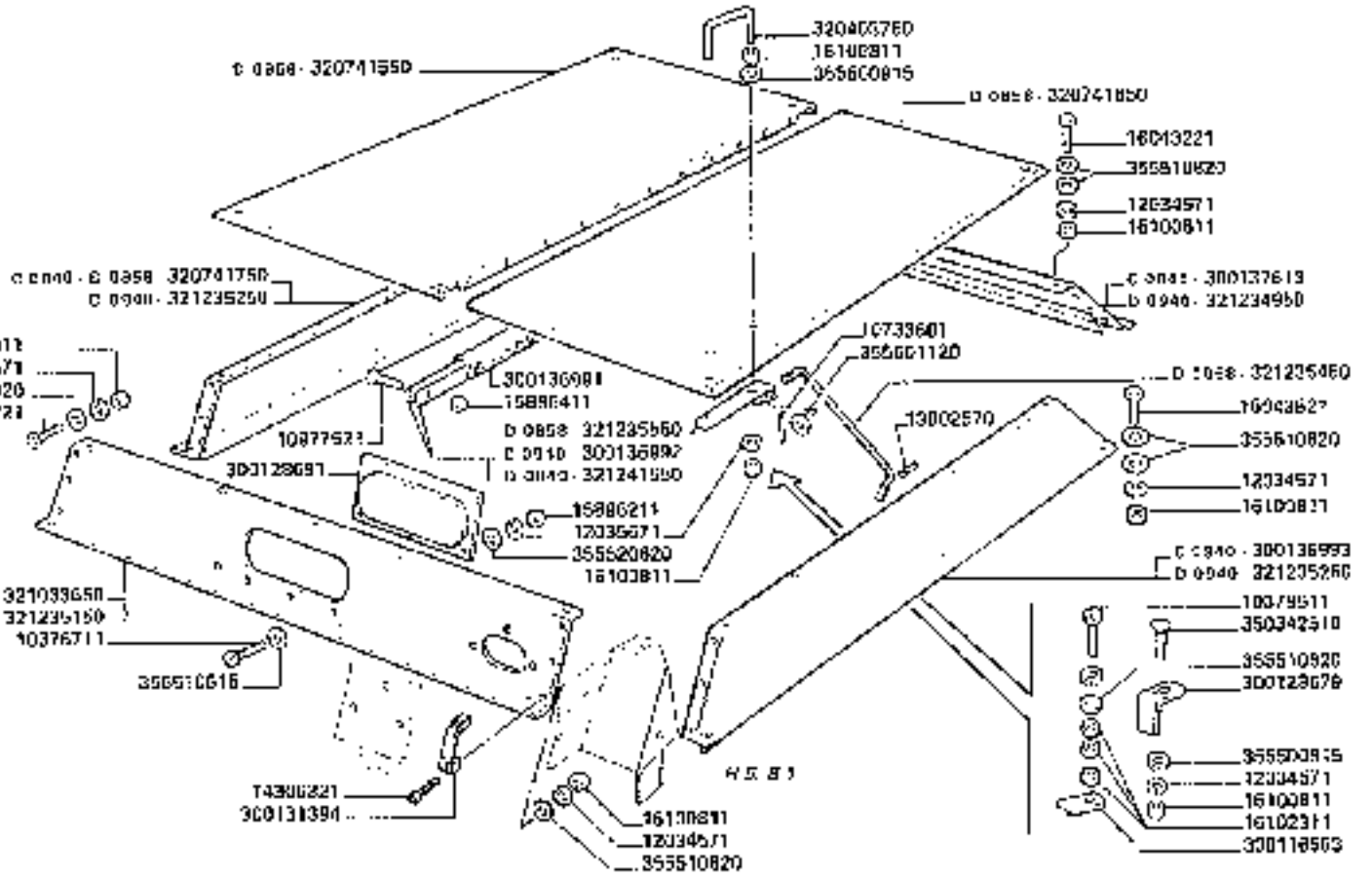

3650-3650R
3750-3750R

RIALZI SERBATOIO

Rehausse de la tubule
Kartonkernaeufg

Grain tank extension
Alzas deposito

G3/1

1/2

https://www.tractormanualpdf.info/

VORIF	ANT	VOORF.	N. ORDINE	Q	DENOMINAZIONE	DESIGNATION	BENENNUNG	DESCRIPTION	DENOMINACIONES
			10376731	3	VITE	VIS	SCHRAUBE	SCREW	TORNILLO
			10379511	1	VITE	VIS	SCHRAUBE	SCREW	TORNILLO
			10723633	1	COPIGLIA	GOUPILLE FENDUE	SPLINT	COTTER PIN	PASADOR ABISELTO
			10932221	3	VITE	VIS	SCHRAUBE	SCREW	TORNILLO
			10977521	11	VITE	VIS	SCHRAUBE	SCREW	TORNILLO
			12034571	33	ROSETTA ELASTICA	RONDELLE W	FEDERSCHEIBE	SPRING WASHER	ARANDELA ELASTICA
			12035671	7	ROSETTA ELASTICA	RONDELLE W	FEDERSCHEIBE	SPRING WASHER	ARANDELA ELASTICA
			12902560	1	SPINA	GOUPILLE D'ACT	SPANNSTIFT	ROLL PIN	PASADOR
			14306321	2	VITE	VIS	SCHRAUBE	SCREW	TORNILLO
			14967787	2	FASCETTA	COLLIER	SCHELLE	STRAP	ABRAZADERA
			15898211	8	DADO	ECROU	MUTTER	NUT	TUERCA
			15899411	11	DADO	ECROU	MUTTER	NUT	TUERCA
			18043221	20	VITE	VIS	SCHRAUBE	SCREW	TORNILLO
			16043621	4	VITE	VIS	SCHRAUBE	SCREW	TORNILLO
			16100021	16	DADO	ECROU	MUTTER	NUT	TUERCA
			16702311	3	DADO	ECROU	MUTTER	NUT	TUERCA
			300116563	1	MANETTINO FISS. PORT.	MANIVELLE DE FIXAT.	GRIFF MOTOR	FIXING HANDLE	MANILLA DE FIJACION
			300128579	1	PIASTRINA	PLAQUETTE	PLAETTCHEN	PLATE	PLANCHUELA
			300128991	1	CHIUSURA SPA	TRAPPE DE VISITE	SICHTLUCKENKLAPPE	INSPECTION DOOR	TRAMPILLA
			300131394	1	MANIGLIA	POIGNEE	GRIFF	HANDLE	MANECILLA
			300132817	1	ANGOLARE SUPP. SERV.	SUPPORT	AUSTRIEBWINKEL	SUPPORTING ANGLE	ANGULO DE SUJECION

https://www.tractormanualpdf.info/

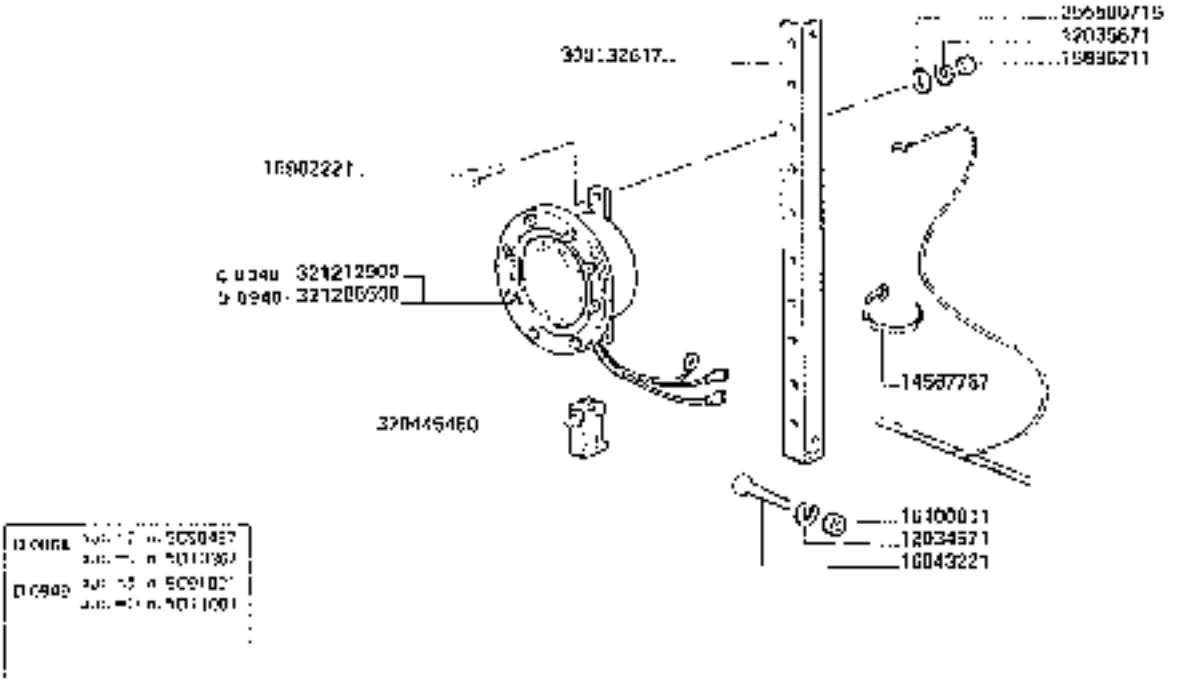

3650-3650R
3750-3750R

RIALZI SERRATOIO

Renausse de la trémie
Kurtankerhaeung

Grain tank extension
Atlas deposito

G 3/1

2

https://www.tractormanualpdf.info/

MODIF.	ANT. MODIF.	N. ORDIN	ID	DENUMINAZIONE	DESIGNATION	BEZEICHNUNG	DESCRIPTION	DENOMINACIONES
		300136031	1	CERNIERA	CHARNIER	SCHARNIER	HINGE	BISAGRA
C 0040		300136032	2	PIATTINO INT. CERNIERA	PLAQUE	PLATTE	PLATE	PLACA
C 0040		300136903	1	RIALZO S.	REHAUSSE	ERHOEHUNGSDECKEL	COVER EXTENSION	ALZAS
C 0040		300137613	1	RIALZO POST.	REHAUSSE	ERHOEHUNGSDECKEL	COVER EXTENSION	ALZAS
		320433750	1	MANIGLIA	POIGNEE	GRIFF	HANDLE	MANIGELLA
		320445450	11	MICROINTERRUTTORE	MICROCONTACTEUR	MIKROSCHALTER	MICROSWITCH	MICROINTERRUPTOR
C 0050		320747550	1	PARETE D. COFERCHIO	COUVERCLE D.	KLAPPE H.	COVER, F.H.	TAPA DE.
C 0050		320741650	1	COFERCHIO POSTE.	COUVERCLE	KLAPPE	COVER	TAPA
C 0040		320741750	1	RIALZO P.	REHAUSSE	ERHOEHUNGSDECKEL	COVER EXTENSION	ALZAS
C 0040		320733550	1	RIALZO ANT.	REHAUSSE	ERHOEHUNGSDECKEL	COVER EXTENSION	ALZAS
C 0040		321212900	1	COMPL. SENSORE	CAPTEUR	SENSOR	SENSOR	SENSOR
C 0040		321234950	1	RIALZO POST.	REHAUSSE	ERHOEHUNGSDECKEL	COVER EXTENSION	ALZAS
C 0040		321235150	1	PARETE ANT.	REHAUSSE	ERHOEHUNGSDECKEL	COVER EXTENSION	ALZAS
C 0040		321235250	2	RIALZO COFERCHIO	REHAUSSE	ERHOEHUNGSDECKEL	COVER EXTENSION	ALZAS
C 0050		321235450	1	ASTA	TIGE	STANGE	ROD	VARILLA
C 0050		321235550	1	SUPPORTO ASTA	SUPPORT	HALTERUNG	SUPPORT	SOPORTE
C 0040		321241550	2	PIATTINO INT. CERNIERA	PLAQUE	PLATTE	PLATE	PLACA
C 0040		321295650	1	COMPL. SENSORE	CAPTEUR	SENSOR	SENSOR	SENSOR
		360342610	1	VITE	VIS	SCHRAUBE	SCREW	TORNILLO
		355530715	1	RONDELLA	RONDELLE	SCHEIBE	WASHER	ARANDELA
		355530915	3	RONDELLA	RONDELLE	SCHEIBE	WASHER	ARANDELA
		355531120	1	RONDELLA	RONDELLE	SCHEIBE	WASHER	ARANDELA
		355510615	3	RONDELLA	RONDELLE	SCHEIBE	WASHER	ARANDELA
		355510820	03	RONDELLA	RONDELLE	SCHEIBE	WASHER	ARANDELA
		355520620	3	RONDELLA	RONDELLE	SCHEIBE	WASHER	ARANDELA

https://www.tractormanualpdf.info/

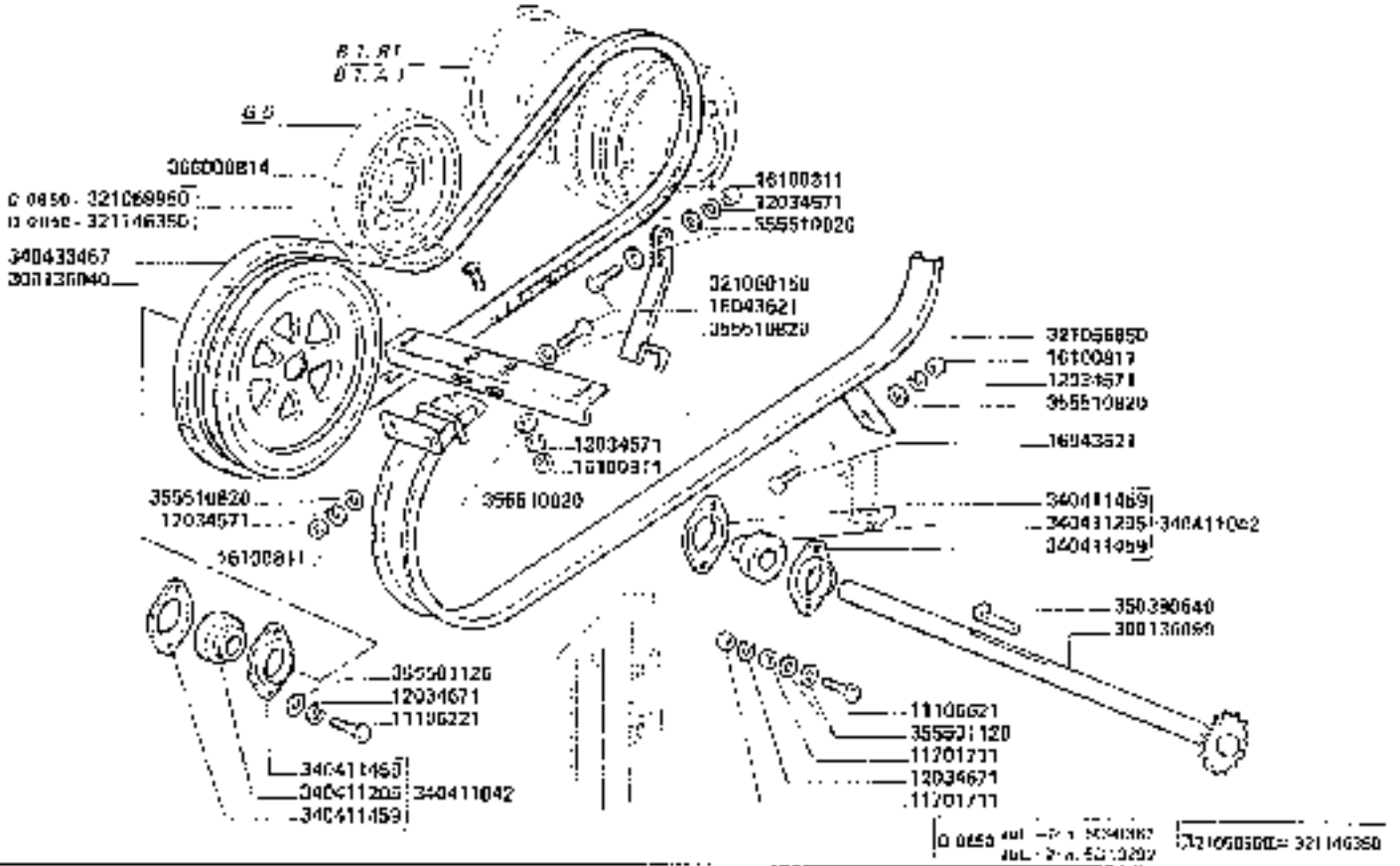

3650-3650R
3750-3750R

TRASMISSIONE SCARICO SERBATOIO

Transmission [illegible]

Tank unloading drive

Transmission descarga de la salva

https://www.tractormanualpdf.info/

G4

MODIF.	ANT. MODIF	N. ORDIN.	Q	DENOMINAZIONE	DESIGNATION	BENENNUNG	DESCRIPTION	DENOMINACIONES
		11106221	2	VITE	VIS	SCHRAUBE	SCREW	TORNILLO
		11106621	2	VITE	VIS	SCHRAUBE	SCREW	TORNILLO
		11701711	4	DADO	ECROU	MUTTER	NUT	TUERCA
		12024571	9	ROSETTA ELASTICA	RONDELLE W	FEDERSCHEIBE	SPRING WASHER	ARANDELA ELASTICA
		12024671	4	ROSETTA ELASTICA	RONDELLE W	FEDERSCHEIBE	SPRING WASHER	ARANDELA ELASTICA
		16040621	5	VITE	VIS	SCHRAUBE	SCREW	TORNILLO
		16100011	9	DADO	ECROU	MUTTER	NUT	TUERCA
		360136040	1	PULEGGIA	POULIE	RIEMENSCHEIBE	PULLEY	POLEA
		360130099	1	ALBERO RIVVIO	ARBRE	WELLE	SHAFT	AÑOCI
		321056850	1	PATTINO	PATIN	GLEITSCHUCH	SKID PATIN	PATIN
CUPIII		321066950	1	SUPPORTO ANT. PATTINO	SUPPORT	HALTERUNG	SUPPORT	SOPORTE
		321060150	1	FORCELLA	FOURCHETTE	GABEL	FORK	HORQUILLA
0 3050		321146350	1	SUPPORTO ANT.	SUPPORT	HALTERUNG	SUPPORT	SOPORTE
		340411042	3	SUPPORTO CUSCINETTO	PATER	LAGERHALTER	BEARING SUPPORT	COJINETE
		340411205	(1)	CUSCINETTO	ROULEMENT	LAGER	BEARING	RODAMIENTO
		340411459	(2)	FLANG A CUSCINETTO	FLASQUE	LAGERFLANSCH	FLANGE	BRIDA
		340053467	1	CINGHIA	COURROIE	RIEMEN	BELT	CORREA
		350380040	1	CHIAVETTA	CLAVETTE	KEIL	KEY	CHAVETA
		355501120	11	RONDELLA	RONDELLE	SCHEIBE	WASHER	ARANDELA
		355510020	10	RONDELLA	RONDELLE	SCHEIBE	WASHER	ARANDELA
		360000834	4	VITE	VIS	SCHRAUBE	SCREW	TORNILLO

https://www.tractormanualpdf.info/

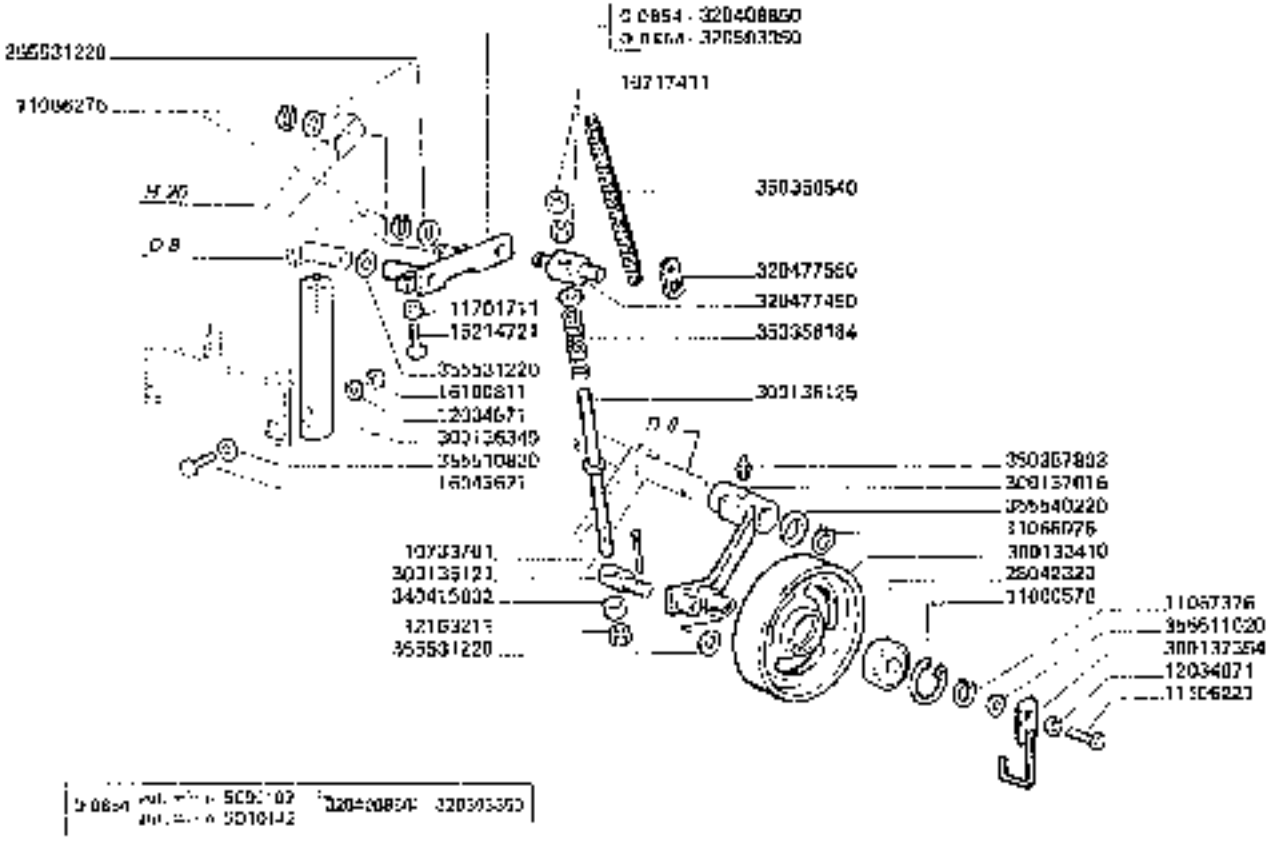

https://www.tractormanualpdf.info/

MODIF	ANT MODIF.	N. ORDIN.	Q	DENOMINAZIONE	DESIGNATION	BENENNUNG	DESCRIPTION	DENOMINACIONES
		10717411	2	DADO	ECROU	MUTTER	NUT	TUERCA
		10733701	1	COPIGLIA	GOUPILLE FENDUE	SPLINT	COTTER PIN	PASADOR ABIERTO
		11060576	1	ANELLO ELASTICO	ARRETOIR	SICHERUNGSRING	LOCKRING	ANILLO DE FRENO
		11065276	2	ANELLO ELASTICO	ARRETOIR	SICHERUNGSRING	LOCKRING	ANILLO DE FRENO
		11067376	1	ANELLO ELASTICO	ARRETOIR	SICHERUNGSRING	LOCKRING	ANILLO DE FRENO
		11068076	1	ANELLO ELASTICO	ARRETOIR	SICHERUNGSRING	LOCKRING	ANILLO DE FRENO
		11100221	1	VITE	VIS	SCHRAUBE	SCREW	TORNILLO
		11701711	1	DADO	ECROU	MUTTER	NUT	TUERCA
		12034571	2	ROSETTA ELASTICA	RONDELLE W	FEDERSCHEIBE	SPRING WASHER	ARANDELA ELASTICA
		12034671	1	ROSETTA ELASTICA	RONDELLE W	FEDERSCHEIBE	SPRING WASHER	ARANDELA ELASTICA
		12160211	1	DADO	ECROU	MUTTER	NUT	TUERCA
		15214721	1	VITE	VIS	SCHRAUBE	SCREW	TORNILLO
		15043021	1	VITE	VIS	SCHRAUBE	SCREW	TORNILLO
		18109811	3	DADO	ECROU	MUTTER	NUT	TUERCA
		28042320	1	CUSCINETTO	ROULEMENT	LAGER	BEARING	RODAMIENTO
		30013341 0	1	TENDICINGHIA	TENDEUR DE COURR	RIEMENSPANNER	BELT TENSIONER	TENSOR DE CORREA
		30013512 1	1	NOCE	NOIX	LAGER	BEARING	NUEZ
		30013512 5	1	TIRANTE	TIRANT	SPANNER	TIE ROD	TIRANTE
		30013534 9	1	ANGOLARE ANC. MOLLA	ANGULAGRE	WINKEL	ANGLE	ANGULO
		30013701 6	1	SUPPORTO TENDITORE	SUPPORT	HALTERUNG	SUPPORT	SOPORTE
		30013735 4	1	ARCO RITEGNO CINGHIA	ARC RET. COURROIE	RIEMENHALTER	BELT GUIDE CURVED	ARCO DE RET. CORR
O 0354		320408050	1	LEVA	LEVIER	HEBEL	LEVER	PALANCA
		320477450	1	NOCE SU LEVA	NOIX	LAGER	BEARING PIVOT	NUEZ
		320477550	1	PIASTRINA	PLAQUETTE	PLATTCHEN	PLATE	PLACHETA
O 0354		320593350	1	LEVA	LEVIER	HEBEL	LEVER	PALANCA
		340415602	1	BOCCOLA	BAGUE	BUCCHSE	BUSH	CASQUILLO
		350356184	1	MOLLA	RESSORT	FEDER	SPRING	RESORTE
		350356540	1	MOLLA	RESSORT	FEDER	SPRING	RESORTE
		350357803	1	INGRASSATORE	GRAISSEUR	SCHMIERNIPPEL	GREASE NIPPLE	ENGRASADOR
		355510020	2	RONDELLA	RONDELLE	SCHEIBE	WASHER	ARANDELA
		355511020	1	RONDELLA	RONDELLE	SCHEIBE	WASHER	ARANDELA
		355531220	4	RONDELLA	RONDELLE	SCHEIBE	WASHER	ARANDELA
		355540720	1	RONDELLA	RONDELLE	SCHEIBE	WASHER	ARANDELA

https://www.tractormanualpdf.info/

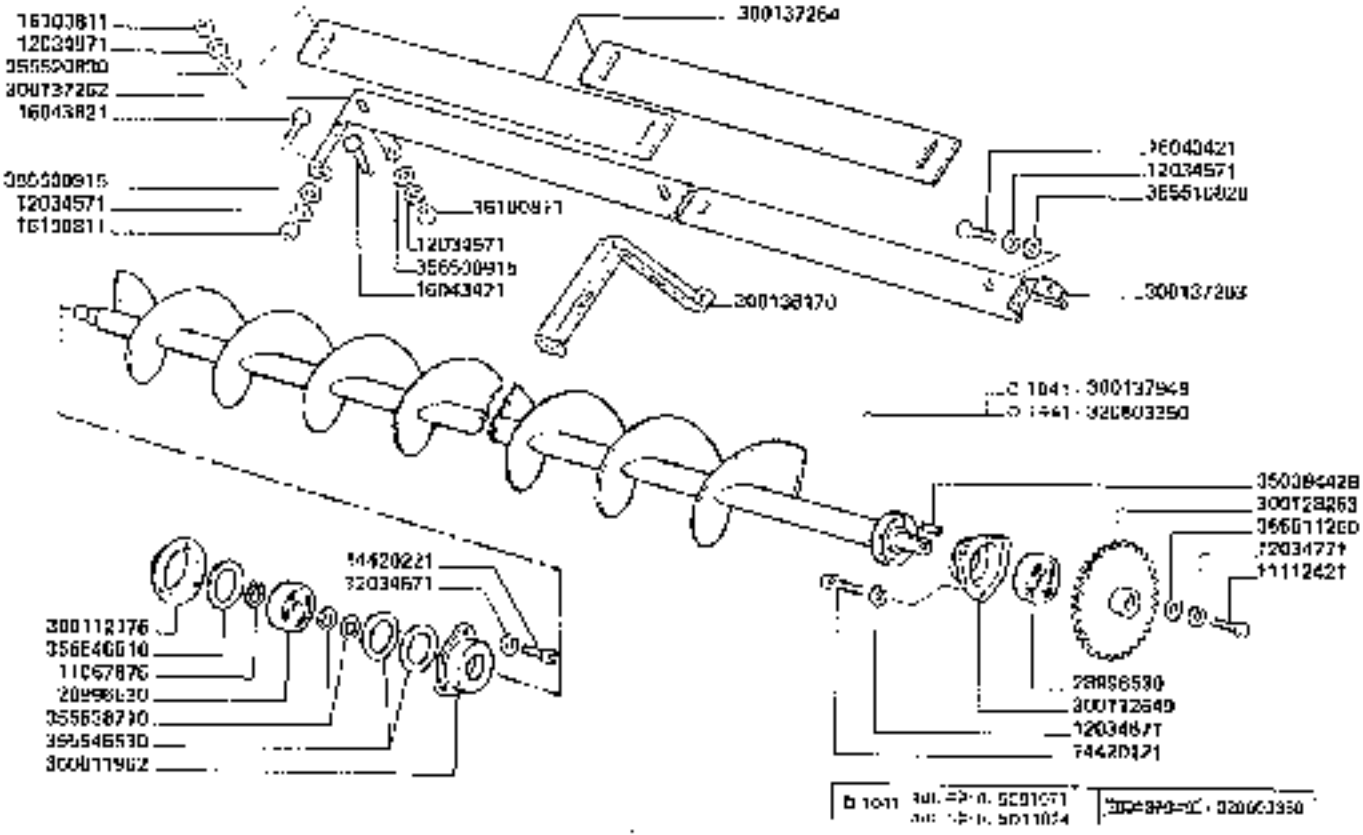

3650-3650R
3750-3750R

COCLEA SVUOTAMENTO SERBATOIO

Vis de vidange trémie
Kornfankenbleichungsschnecke

Grain tank discharge augers
Sin fines descarga tolva

G6

https://www.tractormanualpdf.info/

VIGNR.	ANT.MODIF.	ELUHDIN	G	DENOMINAZIONE	DESIGNATION	BENENNUNG	DESCRIPTION	DENOMINACIONES
		11067876	1	ANELLO ELASTICO	ARRETOIR	SICHERHUGERRING	LOCKRING	ANILLO DE FRENO
		11312021	1	VITE	VIS	SCHRAUBE	SCREW	TORNILLO
		12034571	12	ROSETTA ELASTICA	RONDELLE W	FEDERSCHEIBE	SPRING WASHER	ARANDELA ELASTICA
		12034071	6	ROSETTA ELASTICA	RONDELLE W	FEDERSCHEIBE	SPRING WASHER	ARANDELA ELASTICA
		12034771	1	ROSETTA ELASTICA	RONDELLE W	FEDERSCHEIBE	SPRING WASHER	ARANDELA ELASTICA
		14420121	3	VITE	VIS	SCHRAUBE	SCREW	TORNILLO
		14420221	3	VITE	VIS	SCHRAUBE	SCREW	TORNILLO
		16043421	5	VITE	VIS	SCHRAUBE	SCREW	TORNILLO
		16043021	1	VITE	VIS	SCHRAUBE	SCREW	TORNILLO
		16100811	6	DADO	ECROU	MUTTER	NUT	TUERCA
		23296530	2	CUSCINETTO	ROULEMENT	LAGER	BEARING	RODAMIENTO
		300011002	1	SUPPORTO COCLEA	SUPPORT	HALTERUNG	SUPPORT	SOPORTE
		300112176	1	COPERCHIO PROTEZ	COUVERCLE	DECKEL	COVER	TAPA
		300112049	1	SUPPORTO COCLEA	SUPPORT	HALTERUNG	SUPPORT	SOPORTE
		300128863	1	PIGNONE	PIGNON	ZAHNRAD	GEAR	PINON
		300138170	1	IRRIGIDIMENTO TEGOLO	RAIDISSEUR	VERSTAERKUNG	STIFFENING	REFUERZO
		300137262	1	TEGOLINO SINISTRO	RECOUVREMENT	ABSCHIRMBLECH	PROTECTION	TELA TOLVA
		300137263	1	TEGOLO SEPARATORE	RECOUVREMENT	ABSCHIRMBLECH	PROTECTION	TELA TOLVA
		300137264	1	PALDA	DEFLECTEUR	EINSTELLBARER	ADJUSTABLE PLATE	DEFLECTOR
C 1043		300137949	1	COCLEA	VIS DE VIDANGE	SCHNECKE	AUGER	SINFIN
C 1041		320003350	1	COCLEA	VIS DE VIDANGE	SCHNECKE	AUGER	SINFIN
		360004028	1	LINGUETTA	CLAVETTE	KEIL	KEY	CHAVETA
		355500375	2	RONDELLA	RONDELLE	SCHEIBE	WASHER	ARANDELA
		355510820	3	RONDELLA	RONDELLE	SCHEIBE	WASHER	ARANDELA
		355511200	1	RONDELLA	RONDELLE	SCHEIBE	WASHER	ARANDELA
		355520830	6	RONDELLA	RONDELLE	SCHEIBE	WASHER	ARANDELA
		355523730	2	RONDELLA	RONDELLE	SCHEIBE	WASHER	ARANDELA
		355546510	3	RONDELLA	RONDELLE	SCHEIBE	WASHER	ARANDELA

https://www.tractormanualpdf.info/

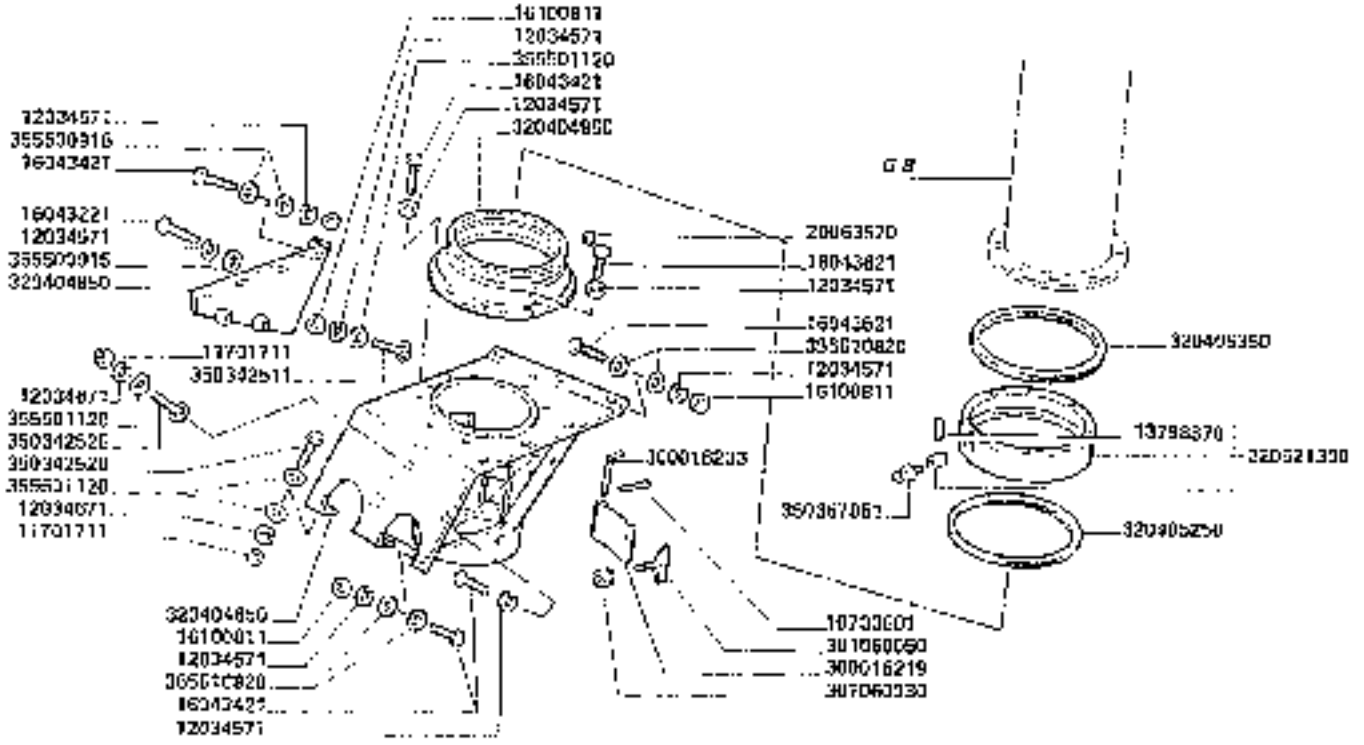

3650-3650R
3750-3750R

RACCORDO INFERIORE BRANDEGGIO

Raccord inferiore ripulitore
Unterschiebbar Schlagbaum

Swivel lower union
Racor inferior discarga

G7

https://www.tractormanualpdf.info/

MODIF.	ANT. MODIF.	N. ORDIN.	Q.	DENOMINAZIONE	DESIGNATION	BEZEICHNUNG	DESCRIPTION	DENOMINACIONES
		10733801	1	COPIGLIA	GOUPILLE FENDUE	SPLINT	COTTER PIN	PASADOR ABIERTO
		11701711	2	DADO	ECROU	MUTTER	NUT	TUERCA
		12034571	24	ROSETTA ELASTICA	RONDELLE W	FEDERSCHEIBE	SPRING WASHER	ARANDELA ELASTICA
		12034571	2	ROSETTA ELASTICA	RONDELLE W	FEDERSCHEIBE	SPRING WASHER	ARANDELA ELASTICA
		13790070	13	VITE	VIS	SCHRAUBE	SCREW	TORNILLO
		16043221	3	VITE	VIS	SCHRAUBE	SCREW	TORNILLO
		16043221	14	VITE	VIS	SCHRAUBE	SCREW	TORNILLO
		16043221	6	VITE	VIS	SCHRAUBE	SCREW	TORNILLO
		16100811	5	DADO	ECROU	MUTTER	NUT	TUERCA
		70363570	60	SFERA	BILLE	KUGEL	BALL	BOLA
		3C0016279	1	RABBELLO POLIZIA	PINTE	STAPFI	PIN	PIN
		3C0016233	1	CHIAVISTELLO	VERROU	SPERRRIEGEL	LOCK PIN	PASADOR
		3C1060030	1	DADO	ECROU	MUTTER	NUT	TUERCA
		3C1060050	1	GANCIO	CROCHET	HAKEN	HOOK	GANCHO
		320404850	1	SUPPORTO INF.	SUPPORT	HALTERUNG	SUPPORT	SOPORTE
		320404850	1	LAMIERA IRRIG	RAID-SSEUR	VERSTAERKUNG	STIFFENER	REFUERZO
		320404950	1	ANELLO INT.	ANNEAU	RING	RING	ANILLO
		320405250	1	GUARNIZIONE	JOINT	DICHTUNG	GASKET	JUNTA
		320406350	1	GUARNIZIONE	JOINT	DICHTUNG	GASKET	JUNTA
		320521330	1	COMPL. ANELLO EST.	ANNEAU	RING	RING, ASSY	ANILLO
		350342511	1	VITE	VIS	SCHRAUBE	SCREW	TORNILLO
		350342520	1	VITE	VIS	SCHRAUBE	SCREW	TORNILLO
		350342526	1	VITE	VIS	SCHRAUBE	SCREW	TORNILLO
		350357851	1	INGRASSATORE	GRAISSEUR	SCHMIERNIPPEL	GREASE NIPPLE	ENGRASADOR
		355500915	8	ROSETTA	RONDELLE	SCHEIBE	WASHER	ARANDELA
		355503120	4	ROSETTA	RONDELLE	SCHEIBE	WASHER	ARANDELA
		355510820	16	ROSETTA	RONDELLE	SCHEIBE	WASHER	ARANDELA

https://www.tractormanualpdf.info/

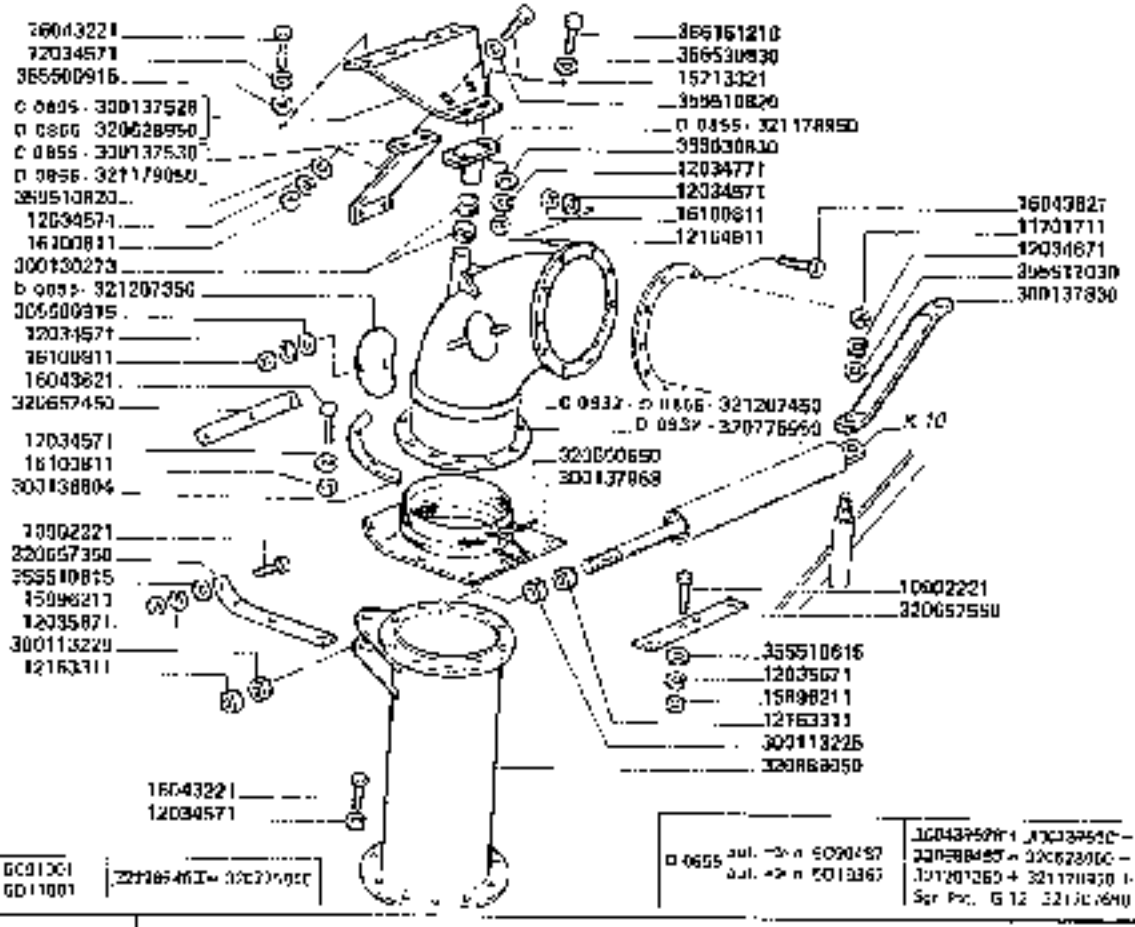

3650-3650R
3750-3750R

TUBO VERTICALE BRANDEGGIO

Tubo vertical giratorio
Schwenkbare Vertikalrohr

https://www.tractormanualpdf.info/

Swivel vertical pipe
Tubo vertical descarga

G8

VNOFF.	ANT. MODIF.	N. ORDIN.	C	DENOMINAZIONE	DESIGNATION	BENENNUNG	DESCRIPTION	DENOMINACIONES
		10002221	6	VITE	VIS	SCHRAUBE	SCREW	TORNILLO
		11701721	1	DADO	ECROU	MUTTER	NUT	TUERCA
		12034571	36	ROSETTA ELASTICA	RONDELLE W	FEDERSCHEIBE	SPRING WASHER	ARANDELA ELASTICA
		12034671	1	ROSETTA ELASTICA	RONDELLE W	FEDERSCHEIBE	SPRING WASHER	ARANDELA ELASTICA
		12034771	2	ROSETTA ELASTICA	RONDELLE W	FEDERSCHEIBE	SPRING WASHER	ARANDELA ELASTICA
		12039671	8	ROSETTA ELASTICA	RONDELLE W	FEDERSCHEIBE	SPRING WASHER	ARANDELA ELASTICA
		12163311	2	DADO	ECROU	MUTTER	NUT	TUERCA
		12364911	2	DADO	ECROU	MUTTER	NUT	TUERCA
		15213321	4	VITE	VIS	SCHRAUBE	SCREW	TORNILLO
		15899211	8	DADO	ECROU	MUTTER	NUT	TUERCA
		18013221	10	VITE	VIS	SCHRAUBE	SCREW	TORNILLO
		18043021	10	VITE	VIS	SCHRAUBE	SCREW	TORNILLO
		18100011	25	DADO	ECROU	MUTTER	NUT	TUERCA
		300113225	2	DADO	ECROU	MUTTER	NUT	TUERCA
		300159273	2	BOCCOLA NYLON	DOUILLE	BUCHSE	BUSH	CASQUILLO
		300136804	4	SPESSORE	CALE	DISTANZSTUECK	SHIM	ESPESOR
C 0853		300137520	.	PIASTRA SUP.	PLAQUE	PLATTE	PLATE	PLACA
C 0855		300137530	1	RINF. PIASTRA ANCOR.	RAIDISSEUR	STREBE	STIFFENER	REFUERZO
		300137830	2	IRRIG. DIFENTU	[illegible]	VERSTAERKUNG	STIFFAER	REFUERZO
		300137930	1	CHIUSURA	COUVERCLE	VERSCHLUSS	COVER	CIERRE
		320550650	1	CORDA PER CHIUSURA	CORDE	SEIL	CORD	CUERDA
D 0856		320320950	1	PIASTRA SUP.	PLAQUE	PLATTE	PLATE	PLACA
		320557350	2	RISCONTRO ANT.	GARNITURE	STREBE	STIFFENER	PLETINA
		320557450	1	RISCONTRO INT.	GARNITURE	STREBE	STIFFENER	PLETINA
		320557550	1	RISCONTRO EST.	GARNITURE	STREBE	STIFFENER	PLETINA
		320803050	1	TUBO VERTICALE	TUBE VERTICAL	VERTICALROHR	VERTICAL PIPE	TUBO VERTICAL
D 0857		320779950	1	RACCORDO CON FIOL.	RACCORD	ANSCHLUSS	UNION	RACOR
D 0866		321179060	1	PIASTRA SUP.	PLAQUE	PLATTE	PLATE	PLACA
D 0855		321179350	1	RINF. PIASTRA ANCOR.	RAIDISSEUR	STREBE	STIFFENER	REFUERZO
D 0856		321207360	1	CHIUSURA FORO	FERMETURE	DECKEL	DOOR	TAPA
C 0852	D 0855	321207450	1	RACCORDO CON FIOL.	RACCORD	ANSCHLUSS	UNION	RACOR
		355500315	9	RONDELLA	RONDELLE	SCHEIBE	WASHER	ARANDELA
		355510315	9	RONDELLA	RONDELLE	SCHEIBE	WASHER	ARANDELA
		355510020	4	RONDELLA	RONDELLE	SCHEIBE	WASHER	ARANDELA
		355511030	1	RONDELLA	RONDELLE	SCHEIBE	WASHER	ARANDELA
		355530030	4	RONDELLA	RONDELLE	SCHEIBE	WASHER	ARANDELA
		366167218	2	VITE	VIS	SCHRAUBE	SCREW	TORNILLO

https://www.tractormanualpdf.info/

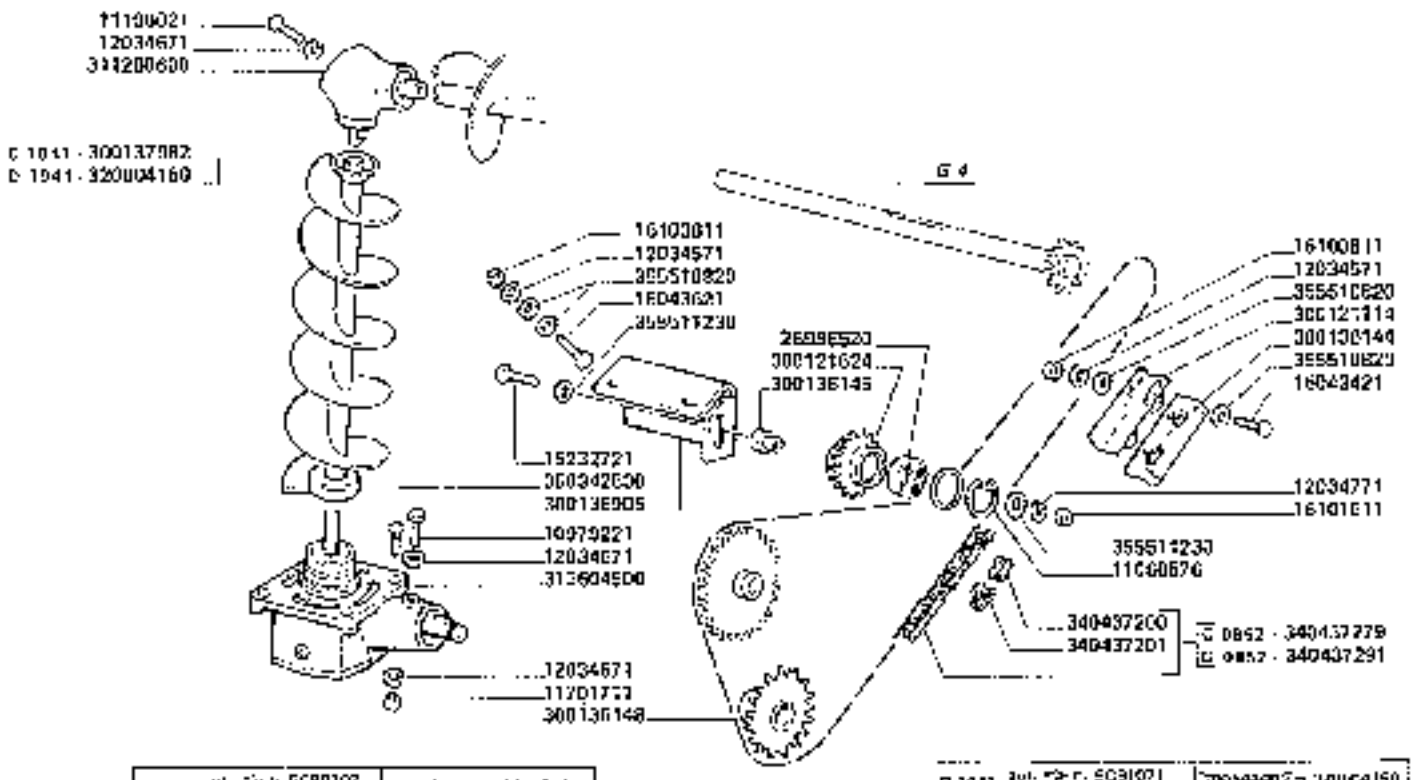

3650-3650R
3750-3750R

COCLEA VERTICALE BRANDEGGIO

Vis vertical
Sonkrechte schnecke

https://www.tractormanualpdf.info/

Upright auger
Sin fin vertical

G9

MODIF.	ANT. MODIF.	N. ORDEV	D	DENOMINAZIONE	DESIGNATION	BENENNUNG	DESCRIPTION	DENOMINACIONES
		10979221	1	VITE	VIS	SCHRAUBE	SCREW	TORNILLO
		11000676	1	ANELLO ELASTICO	ARRETOIR	SICHERUNGSRING	LOCKRING	ANILLO DE FIJEZA
		11106023	2	VITE	VIS	SCHRAUBE	SCREW	TORNILLO
		11701713	4	DADO	ECROU	MUTTER	NUT	TUERCA
		12034573	1	ROSETTA ELASTICA	RONDELLE A	FEDERSCHEIBE	SPRING WASHER	ARANDELA ELASTICA
		12034674	2	ROSETTA ELASTICA	RONDELLE A	FEDERSCHEIBE	SPRING WASHER	ARANDELA ELASTICA
		12034773	1	ROSETTA ELASTICA	RONDELLE A	FEDERSCHEIBE	SPRING WASHER	ARANDELA ELASTICA
		15222723	1	VITE	VIS	SCHRAUBE	SCREW	TORNILLO
		16043423	2	VITE	VIS	SCHRAUBE	SCREW	TORNILLO
		16043623	2	VITE	VIS	SCHRAUBE	SCREW	TORNILLO
		16100813	1	DADO	ECROU	MUTTER	NUT	TUERCA
		16101513	1	DADO	ECROU	MUTTER	NUT	TUERCA
		25000520	1	CUSCINETTO	ROULEMENT	LAGER	BEARING	RODAMIENTO
		300121114	1	PATTINO CATENA	PATIN	GLEITHOLZ	TENSIONING BLOCK	PATIN
		300121624	1	TENDICATENA	PIGNON TENDEUR	SPANNRADZAHN	CHAIN TENSIONER	PIÑON TENSOR
		300136144	1	SUPPORTO PATTINO	SUPPORT	HALTERUNG	SUPPORT	SOPORTE
		300136145	1	DISTANZIALE	SEPARATEUR	DISTANZHUELSE	SPACER	ESPACIADOR
		300136148	1	INGRANAGGIO	PIGNON	ZAHNRAD	GEAR	PIÑON
		300136905	1	SUPPORTO TENDIC.	SUPPORT	HALTERUNG	SUPPORT	SOPORTE
		300137932	1	COCLEA INF	VIS	SCHNECKE	AUGER	SINFIN
		311200030	1	COMPLESSATOLA	BOITIER	GETRIEBE	GEARBOX	CAJA
		313604530	1	COMPLESSATOLA COPPIA CONICA	BOITIER COUPLE CONICAL	GETRIEBE	GEARBOX	CAJA ENGRANAJE CONICO
		320604150	1	COCLEA INF	VIS	SCHNECKE	AUGER	SINFIN
		340437230	1	FALSA CHIAVE CRL	ARTICULATION	GELENKSCHLOSS	CHANGEOVER LINK	ESLABON DE PARADA
		340437231	1	FALSA MAGLIA	FAUX MAILLON	GELENKSCHLOSS	CHANGEOVER LINK	FALSO ESLABON
		340437279	1	CATENA	CHAINE	KETTE	CHAIN	CADENA
		340437291	1	CATENA	CHAINE	KETTE	CHAIN	CADENA
		350342530	4	VITE	VIS	SCHRAUBE	SCREW	TORNILLO
		355510820	8	RONDELLA	RONDELLE	SCHEIBE	WASHER	ARANDELA
		355571230	2	RONDELLA	RONDELLE	SCHEIBE	WASHER	ARANDELA

https://www.tractormanualpdf.info/

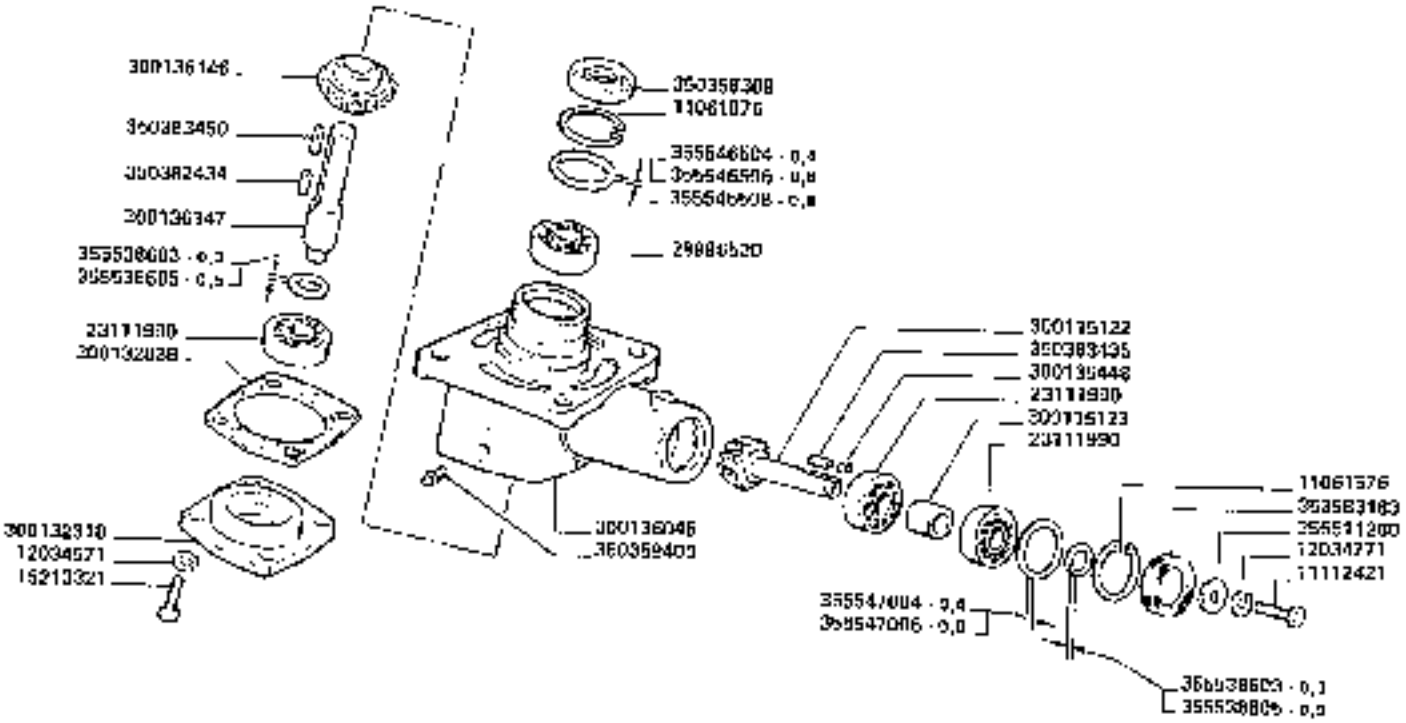

3650-3650R
3750-3750R

SCATOLA COMANDO COLEA VERTICALE

Boîtier de commande vis vertical
Gemäße fuer sen[illegible]

Upright auger drive gearbox
[illegible] vertical

G10

https://www.tractormanualpdf.info/

VODIF.	ANT MODIF.	N UNIDIN.	Q	DENOMINAZIONE	DESIGNATION	BENENNUNG	DESCRIPTION	DENOMINACIONES
		11001076	1	ANELLO ELASTICO	ARRETOIR	SICHERUNGSRING	LOCKRING	ANILLO DE FRENO
		11001576	1	ANELLO ELASTICO	ARRETOIR	SICHERUNGSRING	LOCKRING	ANILLO DE FRENO
		11112421	1	VITE	VIS	SCHRAUBE	SCREW	TORNILLO
		12004571	4	ROSETTA ELASTICA	RONDELLE W	FEDERSCHEIBE	SPRING WASHER	ARANDELA ELASTICA
		12004571	1	ROSETTA ELASTICA	RONDELLE W	FEDERSCHEIBE	SPRING WASHER	ARANDELA ELASTICA
		15213321	4	VITE	VIS	SCHRAUBE	SCREW	TORNILLO
		23111990	3	CUSCINETTO	ROULEMENT	LAGER	BEARING	RODAMIENTO
		20096530	1	CUSCINETTO	ROULEMENT	LAGER	BEARING	RODAMIENTO
		300115122	1	PIGNONE	PIGNON	RITZEL	PINION	PINON
		300116123	1	DISTANZIATORE	ENTRETOISE	DISTANZSTUCK	SPACER	ESPACIADOR
		300132318	1	COPERCHIO	COUVERCLE	DECKEL	HOUSING COVER	TAPA
		300132830	1	GUARNIZIONE	JOINT	DICHTUNG	GASKET	JUNTA
		300135448	2	GUARNIZIONE	JOINT	DICHTUNG	GASKET	JUNTA
		300136045	1	SCATOLA COPPIA CONICA	BOITE COUPLE CON	WINKELGETRIEBE	BEVEL GEAR BOX	CAJA ENGRANAJE CO.
		300136146	1	PIGNONE	PIGNON	RITZEL	PINION	PINON
		300136147	1	ALBERO	ARBRE	WELLE	SHAFT	ARBOL
		350350300	1	GUARNIZIONE	JOINT	RADIALDICHTRING	SEAL	JUNTA
		350359400	2	TAPPO	BOUCHON	STOPFEN	PLUG	TAPON
		300302134	1	LINGUETTA	CLAVETTE	KEIL	KEY	CHAVETA
		350383435	1	LINGUETTA	CLAVETTE	KEIL	KEY	CHAVETA
		300303450	1	LINGUETTA	CLAVETTE	KEIL	KEY	CHAVETA
		353583183	1	GUARNIZIONE	JOINT	RADIALDICHTRING	SEAL	JUNTA
		356511260	1	RONDELLA	RONDELLE	SCHEIBE	WASHER	ARANDELA
		355538602	2	RONDELLA	RONDELLE	SCHEIBE	WASHER	ARANDELA
		355538605	2	RONDELLA	RONDELLE	SCHEIBE	WASHER	ARANDELA
		355546504	1	RONDELLA	RONDELLE	SCHEIBE	WASHER	ARANDELA
		355546506	1	RONDELLA	RONDELLE	SCHEIBE	WASHER	ARANDELA
		355546508	1	RONDELLA	RONDELLE	SCHEIBE	WASHER	ARANDELA
		355547004	1	RONDELLA	RONDELLE	SCHEIBE	WASHER	ARANDELA
		355547006	1	RONDELLA	RONDELLE	SCHEIBE	WASHER	ARANDELA

https://www.tractormanualpdf.info/

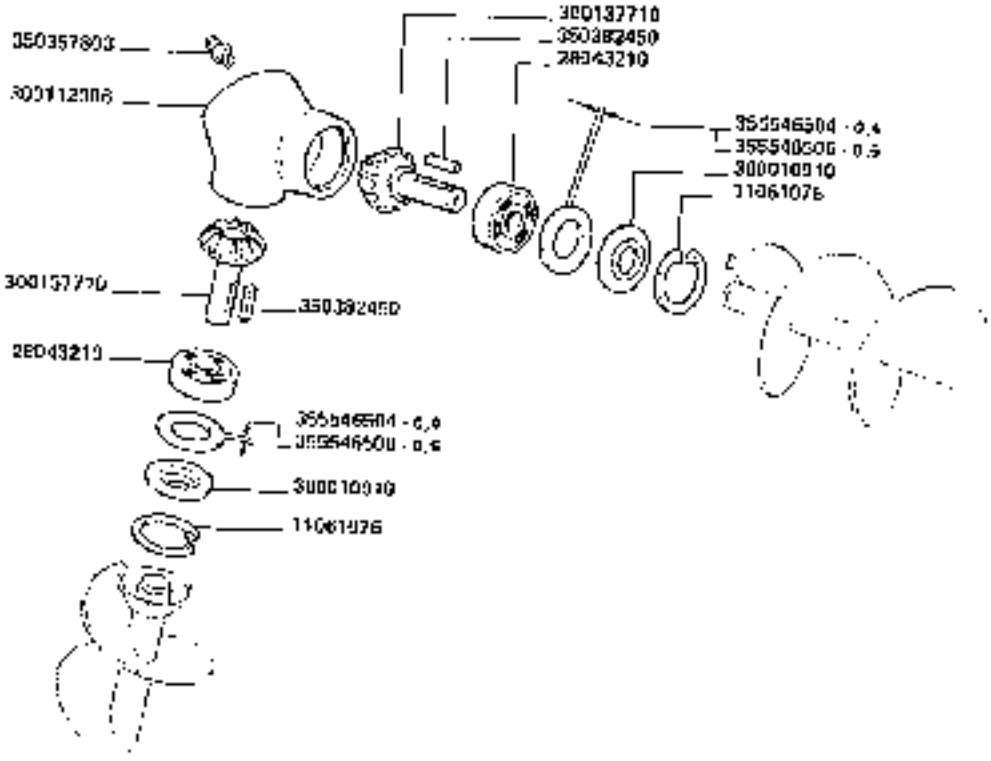

3650-3650R
3750-3750R

SCATOLA COMANDO COCLEA BRANDEGGIO

Bottier de commande vis de gaulette
Gearbox fuer schneckenbrandeggio

Sauger auger drive gearbox
Caja mando sin fin de descarga

G11

https://www.tractormanualpdf.info/

MODIF.	ANT. MODIF.	N. ORDIN.	Q	DENOMINAZIONE	DESIGNATION	BENENNUNG	DESCRIPTION	DENOMINACIONES
		23051076	3	ANELLO ELASTICO	ARRETOUR	SICHERUNGSRING	LOCKRING	ANILLO DE FRENO
		26043210	2	CUSCINETTO	ROULEMENT	LAGER	BEARING	RODAMIENTO
		300010910	3	RONDELLA PROTEZ	PROTECTEUR	SCHUTZSCHEIB	GUARD	PROTECCION
		300112036	1	SCATOLA	BOITIER	GEHAEUSE	GEAR BOX	CAJA
		300137710	2	PIGNONE	PIGNON	RITZEL	PINION	PINON
		350357803	1	INGRASSATORE	GRAISSEUR	SCHMIERNIPPEL	GREASE NIPPLE	ENGRASADOR
		350392450	3	LINGUETTA	CLAVETTE	KEIL	KEY	CHAVETA
		355546504	2	RONDELLA	RONDELLE	SCHEIBE	WASHER	ARANDELA
		355546506	2	RONDELLA	RONDELLE	SCHEIBE	WASHER	ARANDELA

https://www.tractormanualpdf.info/

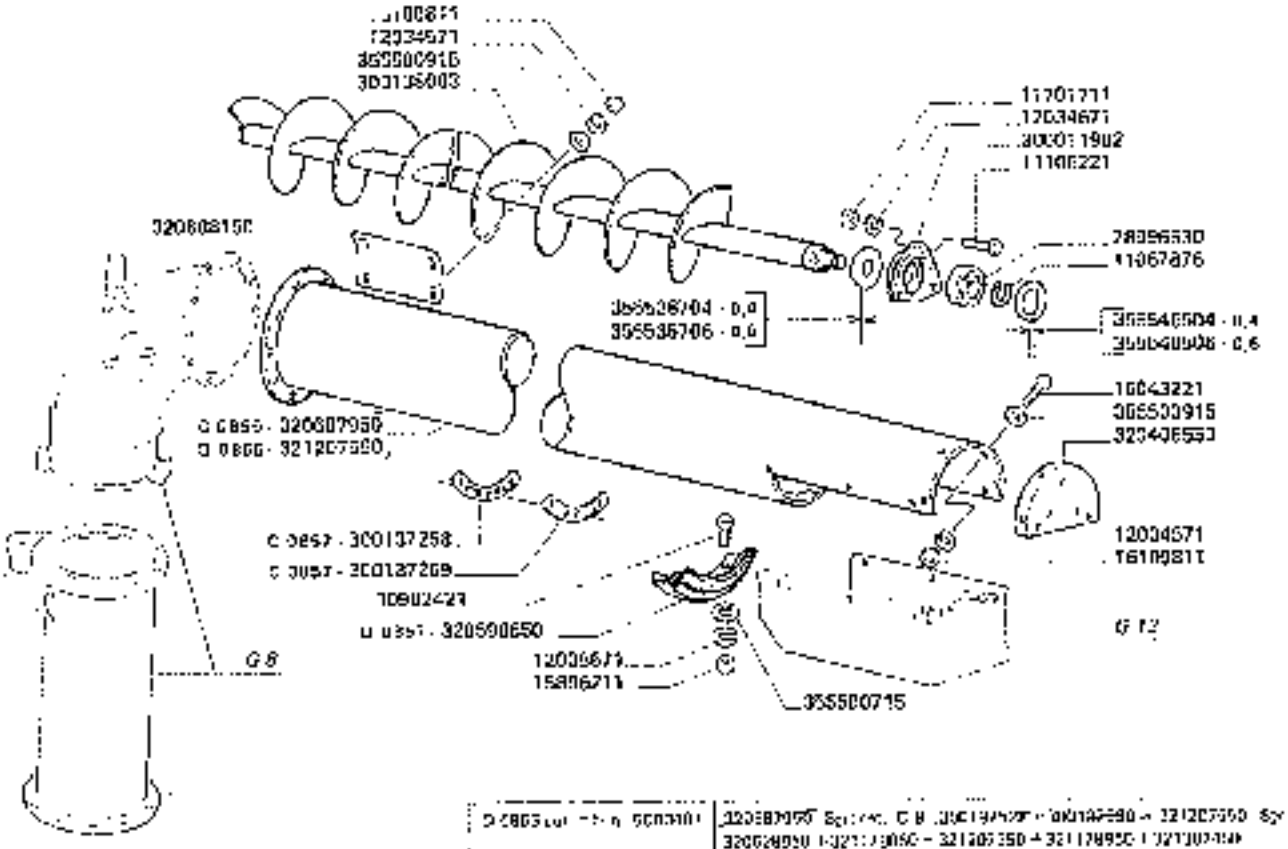

D 0865 cut. => n. 5000101	320687950 Sgr. int. G 8 - 300137250 + 300137250 + 321207550 Sgr. int. G 8 320628950 + 321178950 + 321207350 + 321178950 + 321207450
D 2867 cut. => n. 5000102	Sgr. int. G 12, B - G 12, C

3650-3650R

BRANDEGGIO (m. 3.00)

Cassette orientabile
Schwenkbare

Sistemi
Tubo descarga

G12.A

https://www.tractormanualpdf.info/

VORIF.	ANT. MODIF.	N. ORDIN.	Q	DENOMINAZIONE	DESIGNATION	BENENNUNG	DESCRIPTION	DENOMINACIONES
		10902421	2	VITI	VIS	SCHRAUBE	SCREW	TORNILLO
		11067876	1	ANELLO ELASTICO	ARRETOIR	SICHERUNGSRING	LOCKING	ANILLO DE FRENO
		11706221	3	VITI	VIS	SCHRAUBE	SCREW	TORNILLO
		11701711	3	DADO	ECROU	MUTTER	NUT	TUERCA
		12024571	6	ROSETTA ELASTICA	RONDELLE W	FEDERSCHEIBE	SPRING WASHER	ARANDELA ELASTICA
		12034071	3	ROSETTA ELASTICA	RONDELLE W	FEDERSCHEIBE	SPRING WASHER	ARANDELA ELASTICA
		12055671	2	ROSETTA ELASTICA	RONDELLE W	FEDERSCHEIBE	SPRING WASHER	ARANDELA ELASTICA
		16896211	3	DADO	ECROU	MUTTER	NUT	TUERCA
		16043771	6	VITI	VIS	SCHRAUBE	SCREW	TORNILLO
		16100011	8	DADO	ECROU	MUTTER	NUT	TUERCA
		28006530	1	CUSCINETTO	ROULEMENT	LAGER	BEARING	RODAMIENTO
		300011962	1	SUPPORTO CUCLEA	SUPPORT	HALTERUNG	SUPPORT	SOPORTE
C 0057		300137258	1	RISCONTRO GOMMA	BARRETTE	VERSTAERKUNG	STIFFENER	PLETINA
C 0057		300137259	1	GOMMA SU TUBO	CAOUTCHOUC	GUMMI	RUBBER	PERFIL DE GOMA
		300138033	1	COCLEA SUP.	VIS	SCHNECKE	AUGER	SINFIN
		320406550	1	FONDO TUBO	FERMETURE	DECKEL	COVER	CIERRE
H 3057		320506850	1	ELEM. RITEGNO GRANELLA	ELEMENT RETENEUR GRAINS	KOERNERHALTER-ELEMENTE	GRAIN RETAINING ELEMENT	ELEMENTO RETENC. GRANOS
C 0055		320687950	1	TUBO	TUBE	ROHR	PIPE	TUBO
		320608150	1	PORTELLO CHIUSURA	PORTE	DECKEL	DOOR	PORTELLO
U 3055		321207550	1	TUBO	TUBE	ROHR	PIPE	TUBO
		356600715	2	ROVDELLA	RONDELLE	SCHEIBE	WASHER	ARANDELA
		355600915	4	ROSETTA	RONDELLE	SCHEIBE	WASHER	ARANDELA
		356530704	1	ROVDELLA	RONDELLE	SCHEIBE	WASHER	ARANDELA
		355538705	1	ROSETTA	RONDELLE	SCHEIBE	WASHER	ARANDELA
		356540504	1	ROVDELLA	RONDELLE	SCHEIBE	WASHER	ARANDELA
		355546506	1	ROVDELLA	RONDELLE	SCHEIBE	WASHER	ARANDELA

https://www.tractormanualpdf.info/

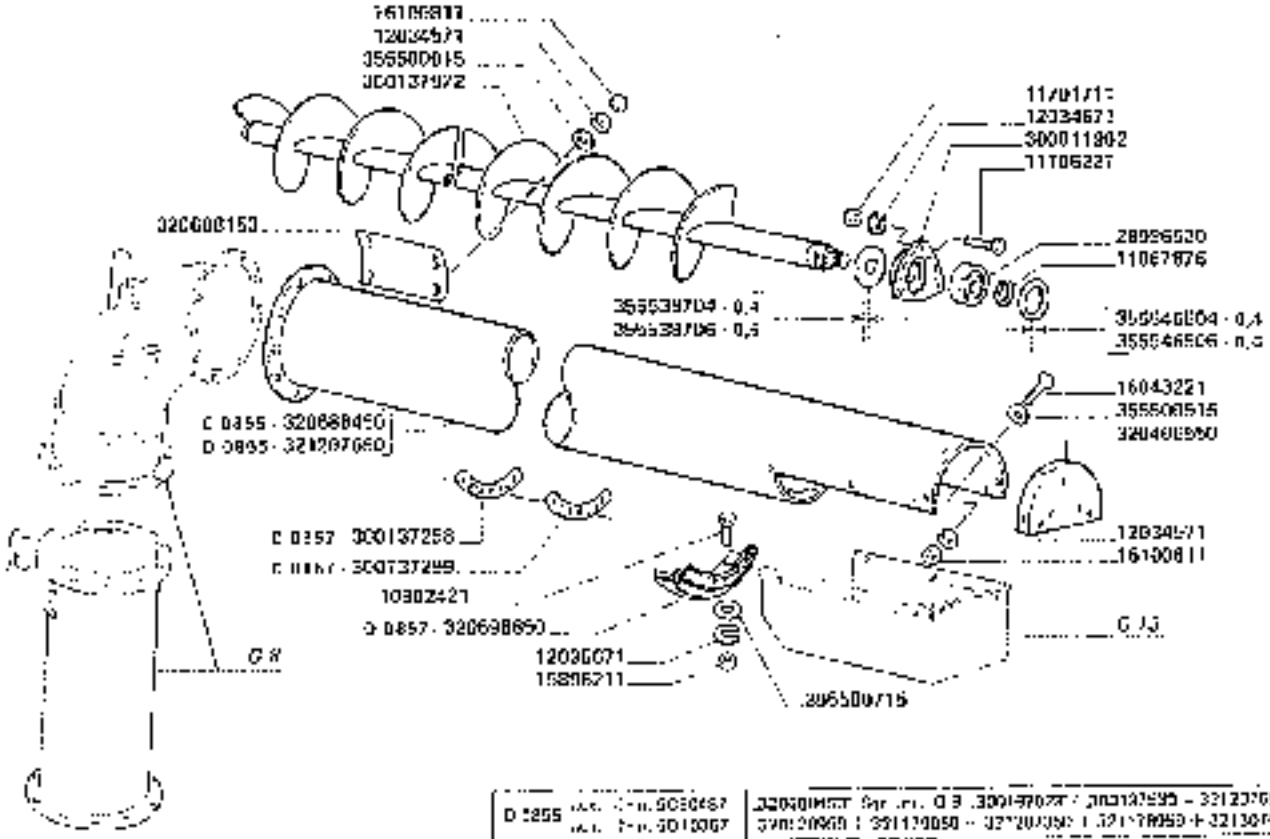

D 0855	[illegible]	[illegible]
D 0857	[illegible]	[illegible]

3650-3650R
3750-3750R

BRANDEGGIO (m. 3.50)

Gaulotta orientabile
Schwenkbare

Swivel
Tubo descarga

G12.B

https://www.tractormanualpdf.info/

MODIF	ANT MODIF.	N. ORDIN.	Q	DENOMINAZIONE	DESIGNATION	BENENNUNG	DESCRIPTION	DENOMINACIONES
		10932421	2	VITE	VIS	SCHRAUBE	SCREW	TORNILLO
		11067876	1	ANELLO ELASTICO	ARRETOIR	SICHERUNGSRING	LOCKRING	ANILLO DE FRENO
		11106221	3	VITE	VIS	SCHRAUBE	SCREW	TORNILLO
		11701711	3	DADO	ECROU	MUTTER	NUT	TUERCA
		12034071	6	ROSETTA ELASTICA	RONDELLE W	FEDERSCHEIBE	SPRING WASHER	ARANDELA ELASTICA
		12034871	3	ROSETTA ELASTICA	RONDELLE W	FEDERSCHEIBE	SPRING WASHER	ARANDELA ELASTICA
		12035671	2	ROSETTA ELASTICA	RONDELLE W	FEDERSCHEIBE	SPRING WASHER	ARANDELA ELASTICA
		15896211	2	DADO	ECROU	MUTTER	NUT	TUERCA
		16043221	4	VITE	VIS	SCHRAUBE	SCREW	TORNILLO
		16100011	3	DADO	ECROU	MUTTER	NUT	TUERCA
		28006530	1	CUSCINETTO	ROULEMENT	LAGER	BEARING	RODAMIENTO
		30001 1962	1	SUPPORTO CUCIFA	SUPPORT	HALTEPUNKT	SUPPORT	SOPORTE
C 0857		30013725B	1	RISCONTRO GOMMA	BARRETTE	VERSTEIFERLEISTE	STIFFENER	PLETINA
C 0857		30013725D	1	GOMMA SU TUBO	CAOUTCHOUC	PROFILGUMMI	RUBBER	PERFIL DE GOMA
		30013 2972	1	COCLEA SUP.	VIS	SCHNECKE	AUGER	SINFIN
		32040655C	1	FONDO TUBO	FERMETURE	DECKEL	COVER	CIERRE
D 0857		32058895D	1	ELEM. RITENUTA GRANELLA	ELEMENT	KORNERHALTER	GRAIN RETAINING	ELEMENTO RETENC.
					RETENEUR GRAINS	ELEMENTE	ELEMENT	GRANOS
		32068B150	1	PORTELLO CHIUSURA	PORTE	DECKEL	DOOR	PORTILLO
C 0859		32068B450	1	TUBO	TUBE	ROHR	PIPE	TUBO
D 0855		32120765D	1	TUBO	TUBE	ROHR	PIPE	TUBO
		355500715	2	RONDELLA	RONDELLE	SCHEIBE	WASHER	ARANDELA
		355500910	8	RONDELLA	RONDELLE	SCHEIBE	WASHER	ARANDELA
		355538704	1	RONDELLA	RONDELLE	SCHEIBE	WASHER	ARANDELA
		355530700	1	RONDELLA	RONDELLE	SCHEIBE	WASHER	ARANDELA
		355546504	1	RONDELLA	RONDELLE	SCHEIBE	WASHER	ARANDELA
		355648600	1	RONDELLA	RONDELLE	SCHEIBE	WASHER	ARANDELA

https://www.tractormanualpdf.info/

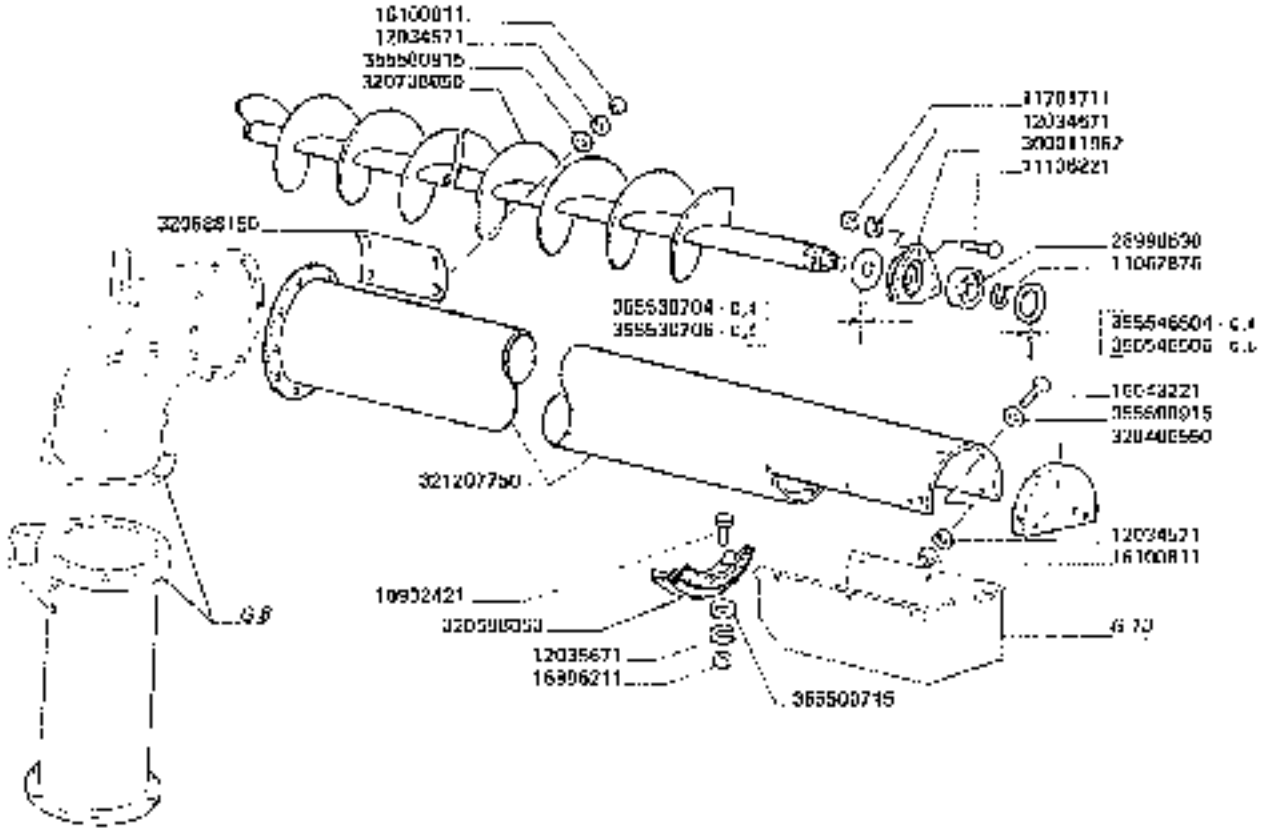

3650-3650R
3750-3750R

BRANDEGGIO (m. 4.00)

Goulotte orientable
Schwenkbare

Swivel
Tube detector

G12.C

https://www.tractormanualpdf.info/

MODIF.	ANT. MODIF.	N. ORDIN.	Q	DENOMINAZIONE	DESIGNATION	BENENNUNG	DESCRIPTION	DENOMINACIONES
		10902421	2	VITE	VIS	SCHRAUBE	SCREW	TORNILLO
		11067076	1	ANELLO ELASTICO	ARRETOIR	SICHERUNGSRING	LOCKRING	ANELLO DE FRENO
		11106221	3	VITE	VIS	SCHRAUBE	SCREW	TORNILLO
		11701711	3	DADO	ECROU	MUTTER	NUT	TUERCA
		12034571	0	ROSETTA ELASTICA	RONDELLE A	FEDERSCHEIBE	SPRING WASHER	ARANDELA ELASTICA
		12034671	3	ROSETTA ELASTICA	RONDELLE A	FEDERSCHEIBE	SPRING WASHER	ARANDELA ELASTICA
		12035671	2	ROSETTA ELASTICA	RONDELLE A	FEDERSCHEIBE	SPRING WASHER	ARANDELA ELASTICA
		15896211	2	DADO	ECROU	MUTTER	NUT	TUERCA
		16043221	4	VITE	VIS	SCHRAUBE	SCREW	TORNILLO
		16100811	0	DADO	ECROU	MUTTER	NUT	TUERCA
		28996930	1	CUSCINETTO	ROULEMENT	LAGER	BEARING	RODAMIENTO
		300011962	1	SUPPORTO COCLEA	SUPPORT	HALTERUNG	SUPPORT	SOPORTE
		370406550	1	FONDO TUBO	FERMETURE	DECKEL	COVER	CIERRE
		320690050	1	ELEM. RITEENO GRANELLA	ELEMENT	KOERNERHALTER	GRAIN RETAINING	ELEMENTO RETENC.
					RETENEUR GRAINS	ELEMENTE	ELEMENT	GRANOS
		320680160	1	PORTELLO CHIUSURA	PORTE	DECKEL	DOOR	PORTILLO
		320736050	1	COCLEA	VIS	SCHRECKE	AUGER	SIN-FIN
		321207750	1	TUBO	TUBE	ROHR	PIPE	TUBO
		355500715	2	RONDELLA	RONDELLE	SCHEIBE	WASHER	ARANDELA
		355600915	8	RONDELLA	RONDELLE	SCHEIBE	WASHER	ARANDELA
		355538704	1	RONDELLA	RONDELLE	SCHEIBE	WASHER	ARANDELA
		356630708	1	RONDELLA	RONDELLE	SCHEIBE	WASHER	ARANDELA
		355540504	1	RONDELLA	RONDELLE	SCHEIBE	WASHER	ARANDELA
		355540500	1	RONDELLA	RONDELLE	SCHEIBE	WASHER	ARANDELA

https://www.tractormanualpdf.info/

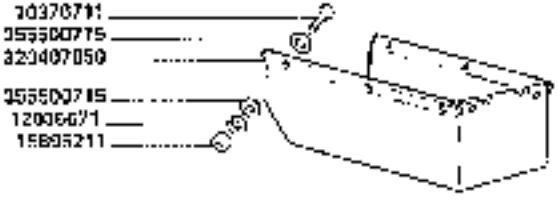

https://www.tractormanualpdf.info/

MODIF.	ANT. MODIF.	N. ORDIN.	Q	DENOMINAZIONE	DESIGNATION	BENENNUNG	DESCRIPTION	DENOMINACIONES
		10376717	6	VITE	VIS	SCHRAUBE	SCREW	TORNILLO
		12035671	8	ROSETTA ELASTICA	RONDELLE W	FEDERSCHEIBE	SPRING WASHER	ARANDELA ELASTICA
		19896211	8	DADO	ECROU	MUTTER	NUT	TUERCA
		320407050	1	CONVOGL. ESTREM. TUBO	CONVOYEUR	LEITBLECH	CONVEYOR	CONVEYOR
		355500715	16	RONDELLA	RONDELLE	SCHEIBE	WASHER	ARANDELA

https://www.tractormanualpdf.info/

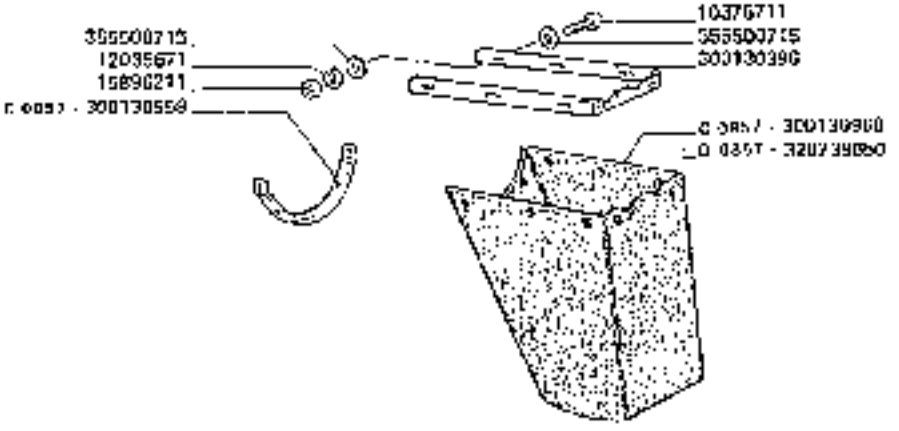

D 0857	[illegible]	[illegible]	[illegible]	Sgr. Int.	G 12.B	[illegible]	
	[illegible]	[illegible]	[illegible]	Sgr. Int.	G 12.B	[illegible]	
		[illegible]	[illegible]				

https://www.tractormanualpdf.info/

MODIF.	AVV. MODIF.	N. ORDIN	Q	DENOMINAZIONE	DESIGNATION	BENENNUNG	DESCRIPTION	DENOMINACIONES
		10370711	16	VITE	VIS	SCHRAUBE	SCREW	TORNILLO
		12035071	10	ROSETTA ELASTICA	RONDELLE A	FEDERSCHEIBE	SPRING WASHER	ARANDELA ELASTICA
		13090211	10	DADO	ECROU	MUTTER	NUT	TUERCA
		300130390	1	LAMA PISCOUTRO	BARRETTE	GEFESTIGUNGSBLECH	FIXING PLATE	CHAPA ENCHUFENTRO
D 0957		300130959	1	DISCOUTRO ANT.	BARRETTE	VERSTAERKUNG	STIFFENER	PLETINA
D 0957		300130960	1	CONVOGL. VERTICALE	CONVOYEUR	LEITBLECH	CONVEYOR	CONVEYOR
D 0957		320739550	1	CONVOGL. VERTICALE	CONVOYEUR	LEITBLECH	CONVEYOR	CONVEYOR
		355500775	20	RONDELLA	RONDELLE	SCHEIBE	WASHER	ARANDELA

https://www.tractormanualpdf.info/

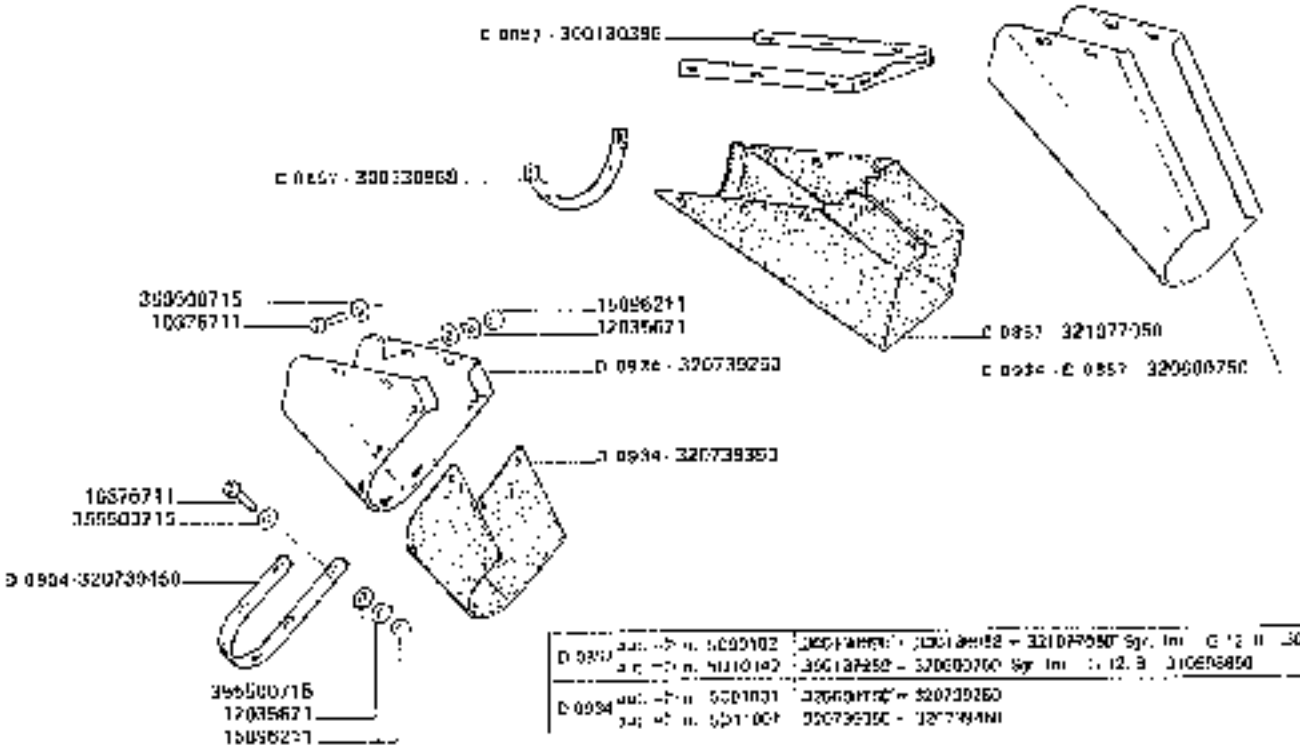

D 0857	aut. -> n. 5000102	[illegible]	[illegible]
	aut. -> n. 5010142	300137252 - 320600750	Sgr. Inf. G 12.B 310696850
D 0934	aut. -> n. 5001031	[illegible]	320739250
	aut. -> n. 5011001	320739350 - [illegible]	

3650-3650R
3750-3750R

CONVOGLIATORE BRANDEBGIO

Conveyor coulette
Lehrbrech ausladungsrohr

Conveyor swing
Conveyor descarga

G13.C

https://www.tractormanualpdf.info/

MODIF.	ANT. MODIF.	N. ORDIN	Q	DENOMINAZIONE	DESIGNATION	BENENNUNG	DESCRIPTION	DENOMINACIONES
		16376711	10	VITE	VIS	SCHRAUBE	SCREW	TORNILLO
		12035671	10	ROSETTA ELASTICA	RONDELLE W	FEDERSCHEIBE	SPRING WASHER	ARANDELA ELASTICA
		15898211	10	DADO	ECROU	MUTTER	NUT	TUERCA
C 0057		300130306	1	LAMA RISCONTRO	BARRETTE	VERSTAERKUNG	STIFFENER	PLETINA
C 0057		300130050	1	RISCONTRO ANT.	BARRETTE	VERSTAERKUNG	STIFFENER	PLETINA
C 0031	D 0057	320600750	1	CONVOGLIATORE	CONVOYEUR	LEITBLECH	CONVEYOR	CONVEYOR
C 0031		320739250	1	SUPPORTO CONV.	SUPPORT	HALTERUNG	SUPPORT	SUPORTE
C 0034		320739350	1	CONVOGLIATORE	CONVOYEUR	LEITBLECH	CONVEYOR	CONVEYOR
C 0034		320739450	1	LAMA RISCONTRO	BARRETTE	VERSTAERKUNG	STIFFENER	PLETINA
C 0067		320077050	1	CONVOGLIATORE [illegible]	CONVOYEUR	LEITBLECH	CONVEYOR	CONVEYOR
		355500715	20	RONDELLA	RONDELLE	SCHEIBE	WASHER	ARANDELA

https://www.tractormanualpdf.info/

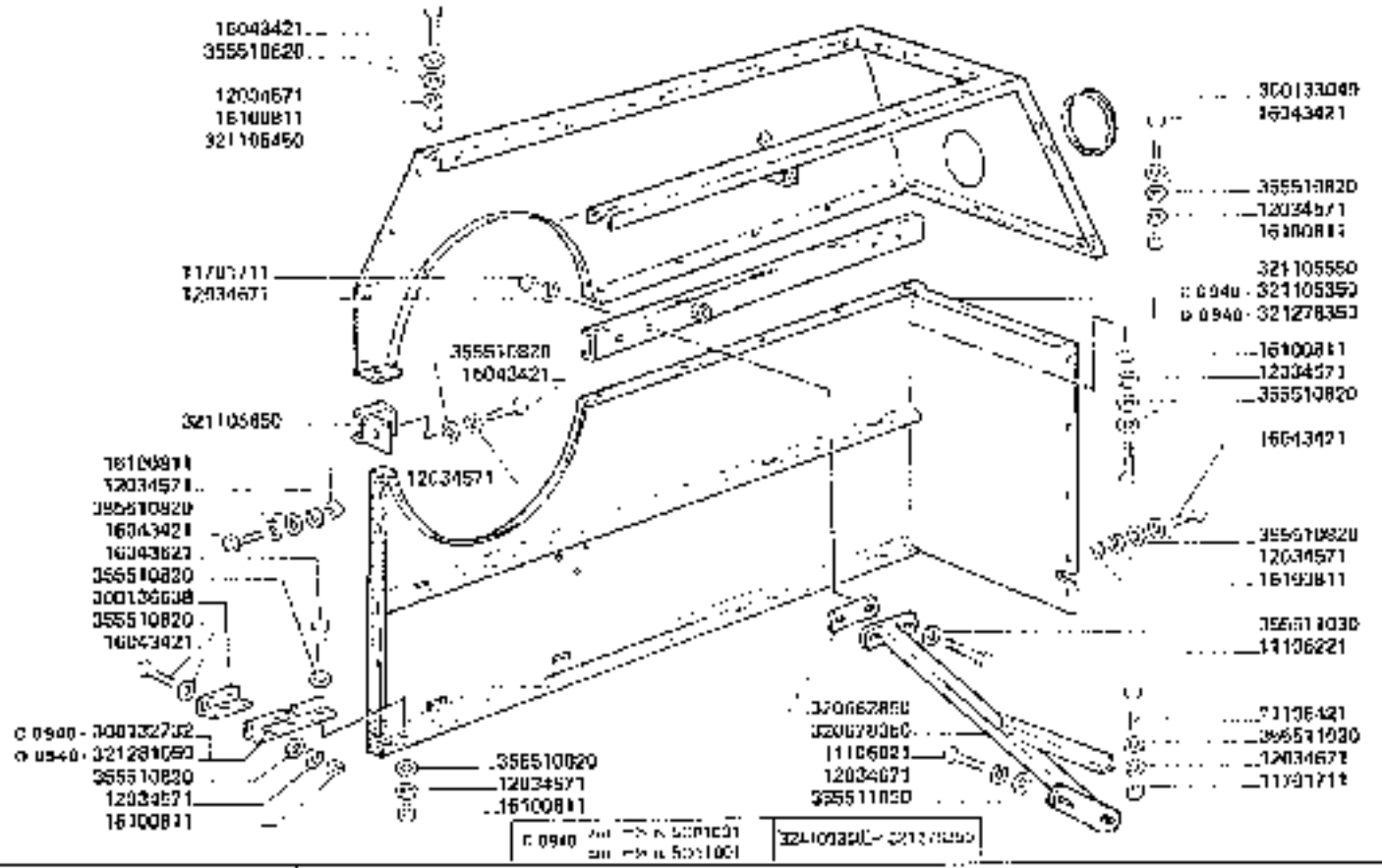

3650-3650R
3750-3750R

CARENATURA DESTRA MOTORE

Carenage droite de moteur
Motorandeckung rechts

Body, R.H. for engine
Carenado derecho del motor

G14

https://www.tractormanualpdf.info/

MODIF.	ANT. MODIF.	N. ORDIN	D	DENOMINAZIONE	DESIGNATION	BENENNUNG	DESCRIPTION	DENOMINACIONES
		11106021	2	VITE	VIS	SCHRAUBE	SCREW	TORNILLO
		11106221	2	VITE	VIS	SCHRAUBE	SCREW	TORNILLO
		11106421	1	VITE	VIS	SCHRAUBE	SCREW	TORNILLO
		11701711	3	DADO	ECROU	MUTTER	NUT	TUERCA
		12034571	42	ROSETTA ELASTICA	RONDELLE W	FEDERSCHEIBE	SPRING WASHER	ARANDELA ELASTICA
		12034671	5	ROSETTA ELASTICA	RONDELLE W	FEDERSCHEIBE	SPRING WASHER	ARANDELA ELASTICA
		16043421	30	VITE	VIS	SCHRAUBE	SCREW	TORNILLO
		16043621	3	VITE	VIS	SCHRAUBE	SCREW	TORNILLO
		16100911	30	DADO	ECROU	MUTTER	NUT	TUERCA
C 0340		300132732	1	IRRIGIDIMENTO	RAIDISSEUR	STREBE	STIFFENER	REFUERZO
		300132049	1	GUARNIZIONE	JOINT	DICHTUNG	GASKE	JUNTA
		300136638	1	SPESSORE	EPAISSEUR	DISTANZSTUECK	SHIM	ESPESOR
		320562850	3	SPESSORE	EPAISSEUR	DISTANZSTUECK	SHIM	ESPESOR
		320670350	1	PUNTONE IRRIGIDIM.	RAIDISSEUR	STREBE	STIFFENER	REFUERZO
C 0940		321105350	1	CARENATURA LAT. D.	CARENAGE	MOTORABDECKUNG	BODY FOR ENGINE	CARENADO MOTOR
		321105450	1	CARENATURA D.	CARENAGE	MOTORABDECKUNG	BODY FOR ENGINE	CARENADO MOTOR
		321105550	1	PROFILO POST.	PROFIL	PROFIL	PROFILE	PROFIL
		321106650	1	PROFILO ANT.	PROFIL	PROFIL	PROFILE	PROFIL
D 0940		321270350	1	CARENATURA LAT. D.	CARENAGE	MOTORABDECKUNG	BODY FOR ENGINE	CARENADO MOTOR
D 0940		321281050	1	IRRIGIDIMENTO	RAIDISSEUR	STREBE	STIFFENER	REFUERZO
		355510820	74	RONDELLA	RONDELLE	SCHEIBE	WASHER	ARANDELA
		355511030	5	RONDELLA	RONDELLE	SCHEIBE	WASHER	ARANDELA

https://www.tractormanualpdf.info/

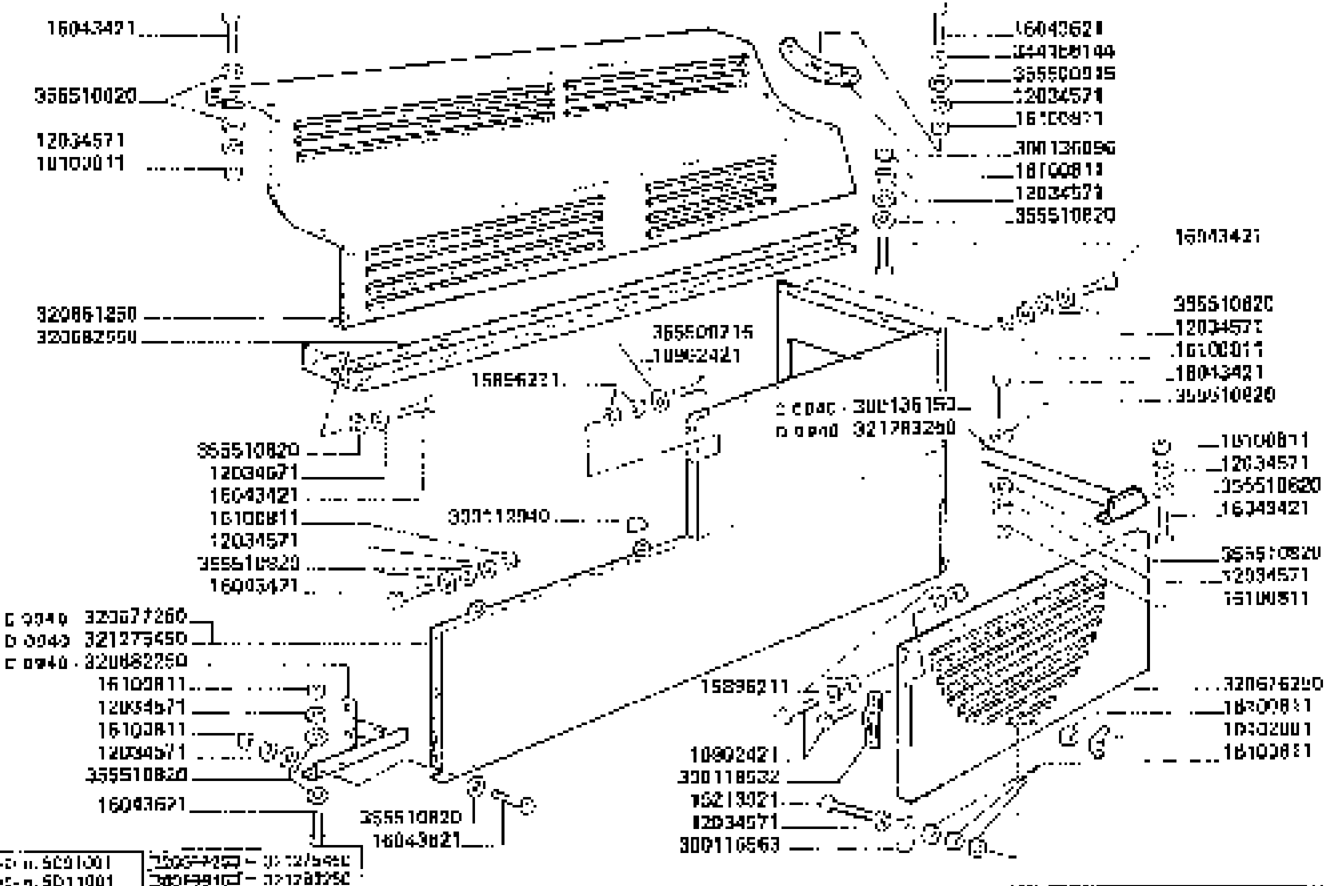

D 0045

3650-3650R
3750-3750R

CARENATURA SINISTRA MOTORE

Body, L.H. for engine

G15

https://www.tractormanualpdf.info/

MODIF.	ANT. MODIF.	N° ORDIN	C	DENOMINAZIONE	DESIGNATION	BENENNUNG	DESCRIPTION	DENOMINACIONES
		10102031	1	DADO	ECROU	MUTTER	NUT	TUERCA
		10902421	6	VITE	VIS	SCHRAUBE	SCREW	TORNILLO
		12034571	4	ROSETTA ELASTICA	RONDELLE W	FEDERSCHEIBE	SPRING WASHER	ARANDELA ELASTICA
		15213921	1	VITE	VIS	SCHRAUBE	SCREW	TORNILLO
		15998217	12	DADO	ECROU	MUTTER	NUT	TUERCA
		16043421	31	VITE	VIS	SCHRAUBE	SCREW	TORNILLO
		16043521	8	VITE	VIS	SCHRAUBE	SCREW	TORNILLO
		16100611	48	DADO	ECROU	MUTTER	NUT	TUERCA
		300112940	2	GOMMA AO	CAOUTCHOUC	GUMMI	STOP RUBBER	TOPE DE GOMA
		300118583	1	MANETTINO FISSAGGIO	MANIVELLE DE FIXAT.	GRIFFMUTTER	FIXING HANDLE	MANILLA DE FIJACION
		300118532	1	SOSTEGNO PORTELLO	SUPPORT	HALTERUNG	SUPPORT	SOPORTE
		300136090	1	APPOGGIO POST. TUBO	APPUI DE TUBE	RO-RAHMENLAG	PIPE SUPPORT	APOYO TUBO
C 0640		300138150	1	ANGOLARE POST. SOST.	SUPPORT	HALTERUNG	SUPPORT	SOPORTE
		320661250	1	CARENATURA SUP. S.	CARENAGE MOTEUR	VERKLEIDUNG	BODY FOR ENGINE	CARENAJE MOTOR
		320676250	1	PORTELLO	PORTE	DECKEL	DOOR	PORTELLO
C 0640		320677250	1	CARENATURA LAT. S	CARENAGE MOTEUR	VERKLEIDUNG	BODY FOR ENGINE	CARENAJE MOTOR
C 0640		320682250	1	IRRIGIDIMENTO CARENAT.	BARDISSEUR	STREBE	STIFFENER	REFUERZO
		320682550	1	PROFILO LAT.	PROFIL	PROFIL	PROFILE	PERFIL
C 0640		321275450	1	CARENATURA ALTA	CARENAGE MOTEUR	VERKLEIDUNG	BODY FOR ENGINE	CARENAJE MOTOR
C 0640		321283250	1	ANGOLARE POST. SOST.	SUPPORT	HALTERUNG	SUPPORT	SOPORTE
		340150144	3	BOCCOLA	DOUILLE	BUCHSE	BUSH	CASQUILLO
		355500715	2	RONDELLA	RONDELLE	SCHEIBE	WASHER	ARANDELA
		355500915	3	RONDELLA	RONDELLE	SCHEIBE	WASHER	ARANDELA
		355510820	1	RONDELLA	RONDELLE	SCHEIBE	WASHER	ARANDELA

https://www.tractormanualpdf.info/

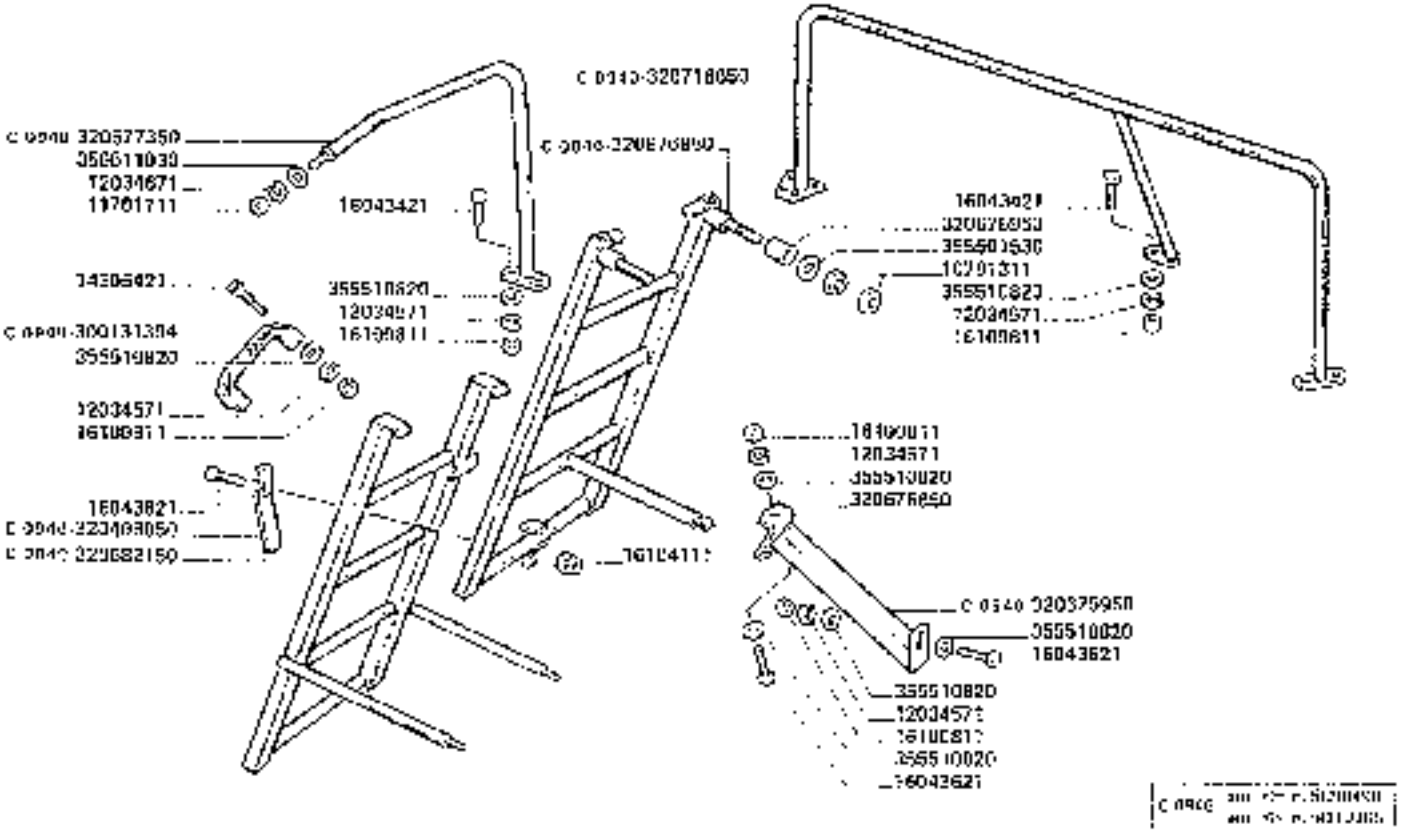

3650-3650R
3750-3750R

SCALA ACCESSO MOTORE

Escalier accès moteur
Laiter zum motor Zutritt

Engine access ladder
Escalera acceso motor

https://www.tractormanualpdf.info/

G16

MODIF	ANT MODIF.	N. ORDINE	Q	DENOMINAZIONE	DESIGNATION	BENENNUNG	DESCRIPTION	DENOMINACIONES
		10701311	4	DADO	ECROU	MUTTER	NUT	TUERCA
		11701711	1	DADO	ECROU	MUTTER	NUT	TUERCA
		12034571	14	ROSETTA ELASTICA	RONDELLE	FEDERSCHEIBE	SPRING WASHER	ARANDELA ELASTICA
		12034571	1	ROSETTA ELASTICA	RONDELLE	FEDERSCHEIBE	SPRING WASHER	ARANDELA ELASTICA
		14306421	2	VITE	VIS	SCHRAUBE	SCREW	TORNILLO
		16043421	10	VITE	VIS	SCHRAUBE	SCREW	TORNILLO
		16043621	2	VITE	VIS	SCHRAUBE	SCREW	TORNILLO
		16343921	1	VITE	VIS	SCHRAUBE	SCREW	TORNILLO
		16100911	14	DADO	ECROU	MUTTER	NUT	TUERCA
		16104111	1	DADO	ECROU	MUTTER	NUT	TUERCA
C0010		320131394	1	MANIGLIA	POIGNEE	GRIFF	HANDLE	MANECILLA
C0040		320408050	1	ARRESTO SCALA MOD. LC	ARRET	ARRETIERUNG	STOP	TOPE
C0040		320675950	1	SCALA AL FIANCO D.	ESCALIER	LEITER	LADDER	ESCALERA
C0010		320676050	1	PUNTONE	SUPPORT	STANDE	SUPPORT	SOPORTE
		320676850	2	GOMMINO	AMMORTISSEUR	DAEMPFER	ABSORBER	AMORTIGUADOR
C0010		320677350	1	PARAPETTO SUP. D	GARDE CORPS	BRUESTUNG	GUARD	PARAPETO
C0040		320682150	1	SCALA MOD. LC	ESCALIER	LEITER	LADDER	ESCALERA
C0010		320716050	1	PARAPETTO	GARDE CORPS	BRUESTUNG	GUARD	PARAPETO
		355501530	2	RONDELLA	RONDELLE	SCHEIBE	WASHER	ARANDELA
		355510020	6	RONDELLA	RONDELLE	SCHEIBE	WASHER	ARANDELA
		355511030	1	RONDELLA	RONDELLE	SCHEIBE	WASHER	ARANDELA

https://www.tractormanualpdf.info/

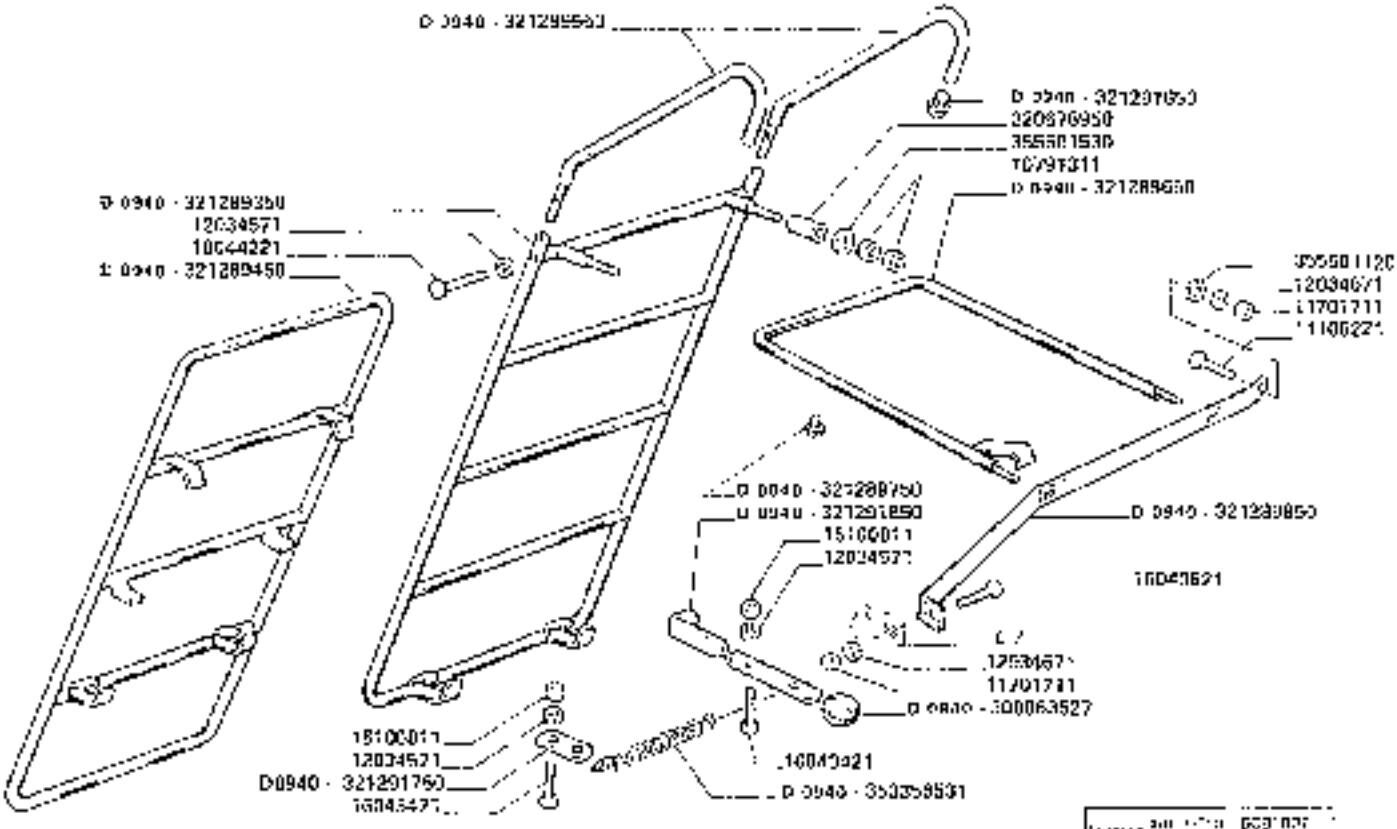

3650-3650R
3750-3750R

SCALA ACCESSO MOTORE

Escalier accès moteur
Leiter zum motor

Engine access ladder
Escalera acceso motor

G 16/1

https://www.tractormanualpdf.info/

MODIF.	ANT. MODIF.	N. ORDINE	Q	DENOMINAZIONE	DESIGNATION	BENENNUNG	DESCRIPTION	DENOMINACIONES
		10781311	4	DADO	ECROU	MUTTER	NUT	TUERCA
		11706221	1	VITE	VIS	SCHRAUBE	SCREW	TORNILLO
		11701711	2	DADO	ECROU	MUTTER	NUT	TUERCA
		12084571	4	ROSETTA ELASTICA	RONDELLE W	FEDERSCHEIBE	SPRING WASHER	ARANDELA ELASTICA
		12084671	2	ROSETTA ELASTICA	RONDELLE W	FEDERSCHEIBE	SPRING WASHER	ARANDELA ELASTICA
		16640021	1	VITE	VIS	SCHRAUBE	SCREW	TORNILLO
		16643421	2	VITE	VIS	SCHRAUBE	SCREW	TORNILLO
		16644221	2	VITE	VIS	SCHRAUBE	SCREW	TORNILLO
		16100611	2	DADO	ECROU	MUTTER	NUT	TUERCA
D 0940		300062527	1	IMPUGNATURA	POIGNEE	GRIFF	KNOB	EMPUNADURA
		32067E9E9	2	COMMINDAMMORTIZZ	AMORTISSEUR	DAMPF	ABSORBER	AMORTIGUADOR
D 0940		321289350	1	SCALA FISSA	ESCALIER	LEITER	LADDER	ESCALERA
D 0940		321289450	1	SCALA MOBILE	ESCALIER	LEITER	LADDER	ESCALERA
D 0940		321289550	2	CORRIMANO	MAIN COURANT	HANDLAUF	HANDRAIL	BARANDILLA
D 0940		321289600	1	PUNTELLO SCALA	SUPPORT	STREBE	STRUT	SOPORTE
D 0940		321289750	4	GOMMINO	CAOUTCHOUC	GUMMI	RUBBER	GOMA
D 0940		321289850	1	PIATTO AGGANCIO SCALA	PLAQUE	PLATTE	PLATE	PLACA
D 0940		321291650	2	GOMMINO CHIUSURA	CAOUTCHOUC	GUMMI	RUBBER	GOMA
D 0940		321291750	1	PIATTO	PLAQUE	PLATTE	PLATE	PLACA
D 0940		321291850	1	STAFFA AGGANCIO SCALA	ETRIER	BALKEN	BRACKET	ABRAZADERA
D 0940		350356531	1	MOLLA	RESSORT	FEDER	SPRING	RESORTE
		355501120	1	RONDELLA	RONDELLE	SCHEIBE	WASHER	ARANDELA
		355501530	2	RONDELLA	RONDELLE	SCHEIBE	WASHER	ARANDELA

https://www.tractormanualpdf.info/

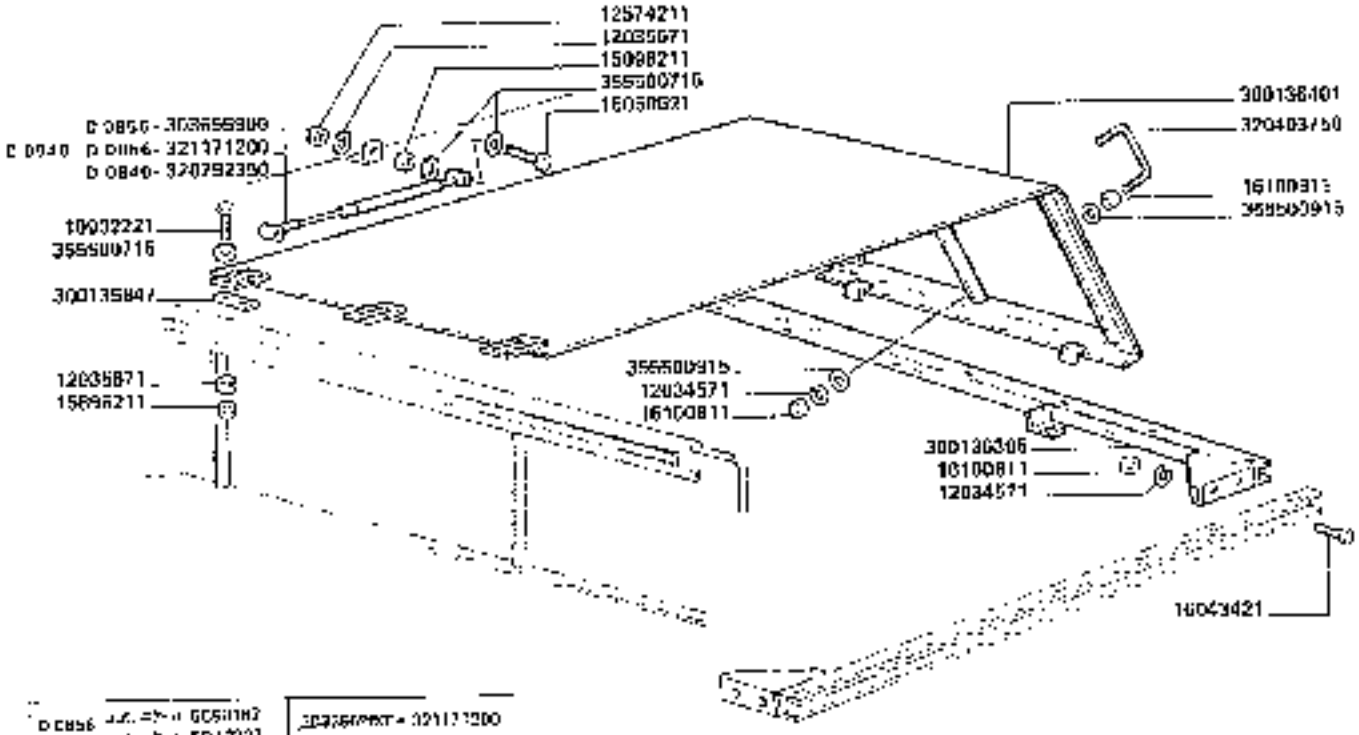

3650-3650R
3750-3750R

PORTELLO MOTORE

Cassette du moteur
Motor endeckung

Engine cover
Guardare motor

G17

https://www.tractormanualpdf.info/

MODIF.	ANT. MODIF.	N. ORDIN.	Q	DENOMINAZIONE	DESIGNATION	BENENNUNG	DESCRIPTION	DENOMINACIONES
		10802221	6	VITE	VIS	SCHRAUBE	SCREW	TORNILLO
		12034571	6	ROSETTA ELASTICA	RONDELLE W	FEDERSCHEIBE	SPRING WASHER	ARANDELA ELASTICA
		12035671	10	ROSETTA ELASTICA	RONDELLE W	FEDERSCHEIBE	SPRING WASHER	ARANDELA ELASTICA
		12574210	4	DADO	ECROU	MUTTER	NUT	TUERCA
		15896211	6	DADO	ECROU	MUTTER	NUT	TUERCA
		16043421	4	VITE	VIS	SCHRAUBE	SCREW	TORNILLO
		16060621	4	VITE	VIS	SCHRAUBE	SCREW	TORNILLO
		16100011	8	DADO	ECROU	MUTTER	NUT	TUERCA
		300135847	3	SPESSORE	EPAISSEUR	DISTANZSTUECK	SHIM	ESPESOR
		300136305	1	PROFILO POST. ANCOR.	PROFIL D'ATTAQUE	FALTERPROFIL	CONNECTION PROFIL	PROFIL DE ATAQUE
		300136401	1	COPERCHIO	COUVERCLE	DECKEL	COVER	TAPA
C 0356		303655800	2	SOLLEVATORE A GAS	RELEVAGE A GAZ	KRAFTHEBER	LIFTER	ELEVADOR A GAS
		320403750	1	MANIGLIA	POIGNEE	GRIFF	HANDLE	EMPUNADURA
D 0040		320792350	2	SOLLEVATORE A GAS	RELEVAGE A GAZ	KRAFTHEBER	LIFTER	ELEVADOR A GAS
C 0040	C 0056	327171200	2	SOLLEVATORE A GAS	RELEVAGE A GAZ	KRAFTHEBER	LIFTER	ELEVADOR A GAS
		355600715	10	RONDELLA	RONDELLE	SCHEIBE	WASHER	ARANDELA
		355600915	4	RONDELLA	RONDELLE	SCHEIBE	WASHER	ARANDELA

https://www.tractormanualpdf.info/

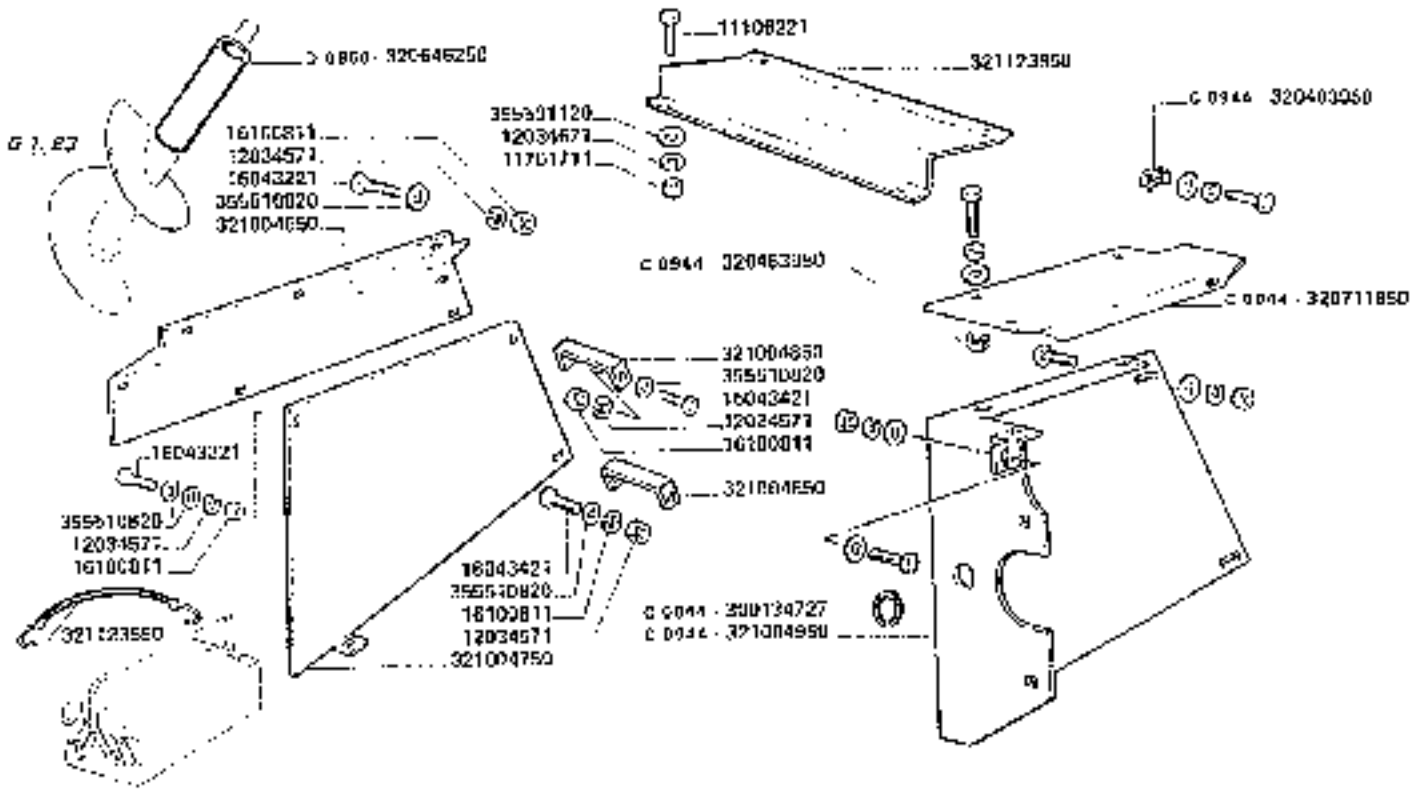

3650-3650R
3750-3750R

DEVIATORE ARIA MOTORE (SENZA SECONDA VENTILAZIONE)

Deviateur d'air moteur (sans deuxième ventilation) — *Engine air deflector (without secondary cleaner)*
Luftabweiser motor (ohne 2. Ventilation) — *Deflector del motor (sin segunda ventilación)*

G 18

https://www.tractormanualpdf.info/

MODIF.	ANT. MODIF.	N. ORDIN.	Q	DENOMINAZIONE	DESIGNATION	BENENNUNG	DESCRIPTION	DENOMINACIONES
		11108221	2	VITE	VIS	SCHRAUBE	SCREW	TORNILLO
		11701711	2	DADO	ECROU	MUTTER	NUT	TUERCA
		12034971	15	ROSETTA ELASTICA	RONDELLE W	FEDERSCHEIBE	SPRING WASHER	ARANDELA ELASTICA
		12034971	2	ROSETTA ELASTICA	RONDELLE W	FEDERSCHEIBE	SPRING WASHER	ARANDELA ELASTICA
		16043221	4	VITE	VIS	SCHRAUBE	SCREW	TORNILLO
		16043421	2	VITE	VIS	SCHRAUBE	SCREW	TORNILLO
		16100811	8	DADO	ECROU	MUTTER	NUT	TUERCA
C 0014		300134727	1	PROFILO	PROFIL GUMMI	PROFILGUMMI	RUBBER PROFILE	PERFIL DE GOMA
C 0044		320463990	4	DADO	ECROU	MUTTER	NUT	TUERCA
C 0059		320646250	1	PROTEZ. ESTREM. CODULA	PROTECTEUR	SCHUTZ	GUARD	PROTECCION
C 0044		320711950	1	CHIUSURA SUP. FILTRO	FERMETURE	ABDECKUNG	COVER	CIERRE
		321004650	1	CHIUSURA POST.	FERMETURE	ABDECKUNG	COVER	CIERRE
		321034750	1	CHIUSURA INF. VANO	FERMETURE	ABDECKUNG	COVER	CIERRE
		321034850	2	STAFFA SUPPORTO	ETRIER	HALTER	BRACKET	SOPORTE
C 0044		321004950	2	PROTEZIONE LAT.	PROTECTEUR	SCHUTZELECH	GUARD	PROTECCION
		321123050	1	TIRANTE ELASTICO	CORDE ELASTIQUE	FEDERSEIL	SPRING CORD	CUERDA ELASTICA
		321123850	1	GRADINO SU TETTO CABIN	GRADIN	STUFE	STEP	GRADO
		355501120	2	RONDELLA	RONDELLE	SCHEIBE	WASHER	ARANDELA
		355516820	2	RONDELLA	RONDELLE	SCHEIBE	WASHER	ARANDELA

https://www.tractormanualpdf.info/

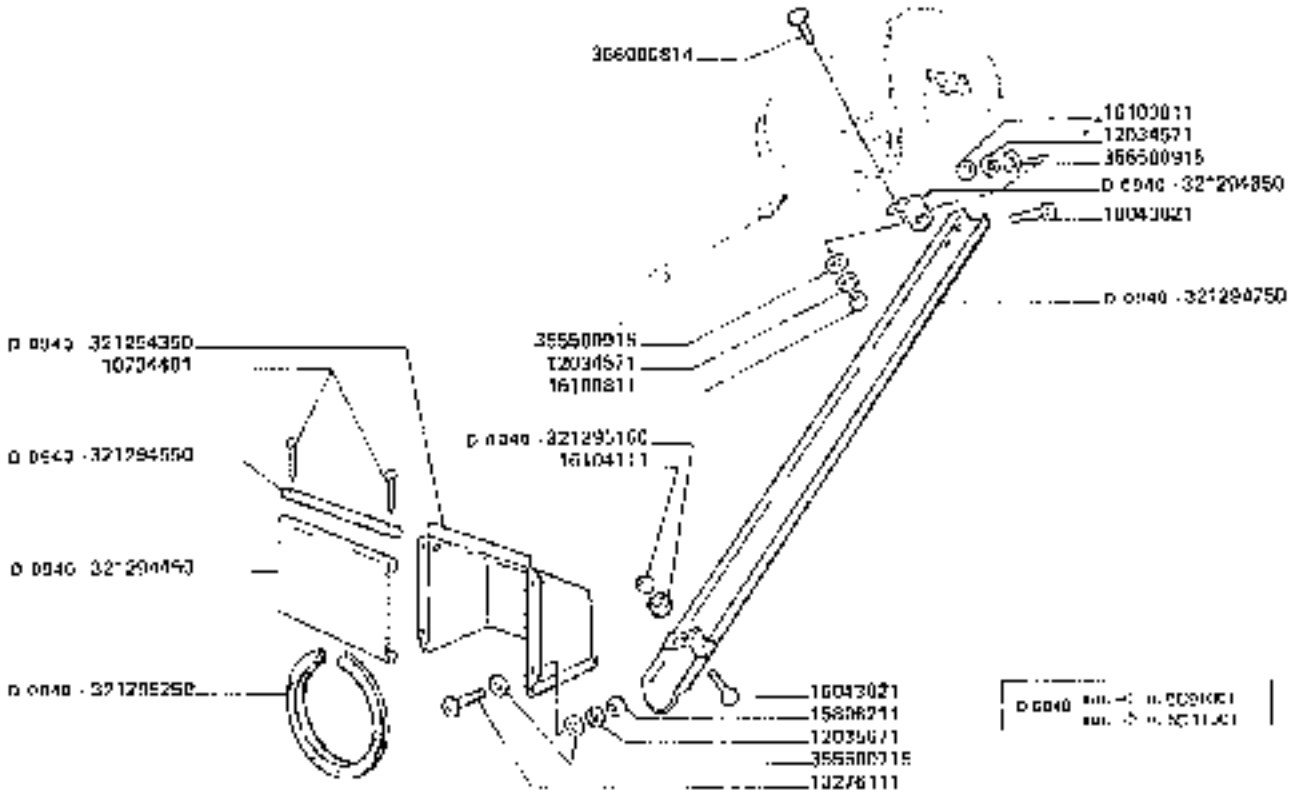

3650-3650R
3750-3750R

CONTROLLO GRANELLA

Trappe de visite/pignon
Vérifications par capteurs/sondes

Grain inspection device
Controlling de control grains

G19

https://www.tractormanualpdf.info/

MODIF.	ANT. MODIF.	N. ORDIN.	D	DENOMINAZIONE	DESIGNATION	BENENNUNG	DESCRIPTION	DENOMINACIONES
		10734401	2	COPIGLIA	GOUPILLE DE SECURITE	SPLINT	COTTER PIN	PASADOR ABIERTO
		12034571	2	ROSETTA ELASTICA	RONDELLE W	FEDERSCHEIBE	SPRING WASHER	ARANDELA ELASTICA
		12036671	4	ROSETTA ELASTICA	RONDELLE W	FEDERSCHEIBE	SPRING WASHER	ARANDELA ELASTICA
		13276111	4	VITE	VIS	SCHRAUBE	SCREW	TORNILLO
		16890211	4	DADO	ECROU	MUTTER	NUT	TUERCA
		16043821	2	VITE	VIS	SCHRAUBE	SCREW	TORNILLO
		16100011	2	DADO	ECROU	MUTTER	NUT	TUERCA
		16104111	1	DADO	ECROU	MUTTER	NUT	TUERCA
D 0940		321294350	1	BOCCHETTA CONTROLLO PRODOTTO	TRAPPE DE VISITE	MUSTERAUSNAHME-VORRICHTUNG	GRAIN INSPECTION SPOUT	BOCA DE CONTROL
D 0940		321294450	1	PORTELLA	PORTE	KLAPPE	COVER	TRAMPILLA
D 0940		321294560	1	SPINA	GOUPILLE	STIFT	PIN	PASADOR
D 0940		321294650	2	SQUADRA	EQUERRE	HALTER	BRACKET	APOYO
D 0940		321294750	1	CANALETTA	CANAL	KANAL	CONVEYOR	CANAL
D 0940		321295100	1	GOMMAGE	CAOUTCHOUC	GUMMI	RUBBER	GOMA
D 0940		321295250	1	GUARNIZIONE	JOINT	DICHTUNG	GASKET	JUNTA
		355500715	8	RONDELLA	RONDELLE	SCHEIBE	WASHER	ARANDELA
		355500315	2	RONDELLA	RONDELLE	SCHEIBE	WASHER	ARANDELA
		308000014	1	VITE	VIS	SCHRAUBE	SCREW	TORNILLO

https://www.tractormanualpdf.info/

H 1	SCALA PIATTAFORMA	ESCALIER POSTE DE CONDUITE	PLATFORMLEITER	PLATAFORM LEDDER	ESCALERA PLATAFORMA
H 2	PIATTAFORMA DI GUIDA	POSTE DE CONDUITE	FAHRERSTAND	DRIVER'S PLATFORM	PLATAFORMA DE CONDUCCION
H 3	SPECCHIO RETROVISORE	MIROIR RETROVISEUR	RUECKSPIEGEL	REAR VIEW MIRROR	ESPEJO RETROVISOR
H 3-1	SPECCHIO RETROVISORE	MIROIR RETROVISEUR	RUECKSPIEGEL	REAR VIEW MIRROR	ESPEJO RETROVISOR
H 4	SUPPORTI FARALERIA ANTERIORE	SUPPORTS FEUX ANTERIEURS	VORDERLAMPENHALTERUNG	FRONT LIGHTS SUPPORTS	SOPORTE FARO LERIA ANTERIOR
H 4-1	SUPPORTI FARALERIA ANTERIORE	SUPPORTS FEUX ANTERIEURS	VORDERLAMPEN HALTERUNG	FRONT LIGHTS SUPPORTS	SOPORTE FARO LERIA ANTERIOR
H 5. A	PARAPETTO PIATTAFORMA DI GUIDA	GARDE FOU DU POSTE DE CONDUITE	FAHRERSTAND GELAENDER	GUARD RAIL FOR DRIVER'S PLATFORM	PROTECCION PLATAFORMA DE DIRECCION
H 5. H 1	APPLICAZIONE CABINA	APPLICATION CABINE	KABINE ZUBEHOERE	CAB INSTALLATION	APLICACION CASILLA
H 5. H 2	APPLICAZIONE CABINA CONDIZIONATA	APPLICATION CABINE CLIMATISEE	KABINE KLIMATISIERTE ZUBEHOERE	CAB CONDITIONED INSTALLATION	APLICACION CASILLA CALENTADA
H 5. C 1	ELEMENTI CABINA	ELEMENTS CABINE	KABINEELEMENTE	CABINE ELEMENTS	ELEMENTOS CASILLA
H 5. C 2	ELEMENTI CABINA	ELEMENTS CABINE	KABINEELEMENTE	CABINE ELEMENTS	ELEMENTOS CASILLA
H 5. C 3	ELEMENTI CABINA	ELEMENTS CABINE	KABINEELEMENTE	CABINE ELEMENTS	ELEMENTOS CASILLA
H 5. C 4	ELEMENTI CABINA	ELEMENTS CABINE	KABINEELEMENTE	CABINE ELEMENTS	ELEMENTOS CASILLA
H 5. C 5	ELEMENTI CABINA (VENTILATORI)	ELEMENTS CABINE (VENTILEUR)	KABINEELEMENTE (GEBLAESE)	CABINE ELEMENTS (VENTILATOR)	ELEMENTOS CASILLA (VENTILADOR)
H 5. C 6	ELEMENTI CABINA CONDIZIONATA	ELEMENTS CABINE CLIMATISEE	KLIMATISIERTE KABINEELEMENTE	CONDITIONED CABINE ELEMENTS	ELEMENTOS CASILLA CALENTADA

https://www.tractormanualpdf.info/

H.S. D.7	ELEMENTI CABINA CONDIZIONATA	ELEMENTS CABINE CLIMATISEE	KLIMATISIERTE KABINEELEMENTE	CONDITIONED CABINE ELEMENTS	ELEMENTOS CASILLA CALENTADA
H.S. D.1	ELEMENTI CABINA	ELEMENTS CABINE	KABINEELEMENTE	CABINE ELEMENTS	ELEMENTOS CASILLA
H.S. D.2	ELEMENTI CABINA	ELEMENTS CABINE	KABINEELEMENTE	CABINE ELEMENTS	ELEMENTOS CASILLA
H.S. D.3	ELEMENTI CABINA	ELEMENTS CABINE	KABINEELEMENTE	CABINE ELEMENTS	ELEMENTOS CASILLA
H.S. D.4	ELEMENTI CABINA	ELEMENTS CABINE	KABINEELEMENTE	CABINE ELEMENTS	ELEMENTOS CASILLA
H.S. D.5	ELEMENTI CABINA	ELEMENTS CABINE	KABINEELEMENTE	CABINE ELEMENTS	ELEMENTOS CASILLA
H.S. D.6	ELEMENTI CABINA	ELEMENTS CABINE	KABINEELEMENTE	CABINE ELEMENTS	ELEMENTOS CASILLA
H.S. D.7	ELEMENTI CABINA	ELEMENTS CABINE	KABINEELEMENTE	CABINE ELEMENTS	ELEMENTOS CASILLA
H.S. D.8	ELEMENTI CABINA	ELEMENTS CABINE	KABINEELEMENTE	CABINE ELEMENTS	ELEMENTOS CASILLA
H.S. D.9	ELEMENTI CABINA	ELEMENTS CABINE	KABINEELEMENTE	CABINE ELEMENTS	ELEMENTOS CASILLA
H.S.	CARENATURE LEVE DI COMANDO	CARENAGE DES LEVIERS DE COMMANDE	HEBELSCHUTZ	LEVERS GUARDS	CARENADOS PALANCAS DE MANDO
H.S.	CARENATURE LEVE DI COMANDO	CARENAGE DES LEVIERS DE COMMANDE	HEBELSCHUTZ	LEVERS GUARDS	CARENADOS PALANCAS DE MANDO
H.7.A	SEDILE ISKAI CON BRACCIOLI	SIEGE ISKAI AVEC ACCOUDOIRS	FAHRERSITZ KUNSTLEDER MIT ARMLEHNEN	SEAT IEATHERETTE WITH ARM RESTS	ASIENTO ISKAI CON BRAZOS
H.7.B	SEDILE ISKAI SENZA BRACCIOLI	SIEGE ISKAI SANS ACCOUDOIRS	FAHRERSITZ KUNSTLEDER OHNE	SEAT IEATHERETTE WITHOUT	ASIENTO ISKAI SIN BRAZOS
H.7.C	SEDILE (SIGLA - SIGLIATO)	SIEGE (SIGLE)	FAHRERSITZ (SIGLE)	SEAT (SIGLE)	ASIENTO (SIGLE)
H.7.D	SEDILE (NOSTROMO)	SIEGE	FAHRERSITZ	SEAT	ASIENTO
H.8	CRUSCOTTO PORTA STRUMENTI	TABLEAU DU BORD PORTE INSTRUMENTS	ARMATURENKASTEN	DASHBOARD	TABLERO PUERTA INSTRUMENTOS
H.8/2	CRUSCOTTO PORTA STRUMENTI	TABLEAU DU BORD PORTE INSTRUMENTS	ARMATURENKASTEN	DASHBOARD	TABLERO PUERTA INSTRUMENTOS

https://www.tractormanualpdf.info/

H 9	PIANTONE DI GUIDA	TUBE DE DIRECTION	LENKSAEULEN	STEERING COOLUMN	SOPORTE DE DIRECCION
H 9 I	PIANTONE DI GUIDA	TUBE DE DIRECTION	LENKSAEULEN	STEERING COOLUMN	SOPORTE DE DIRECCION
H 10	COMANDO STERZO	COMMANDE DE DIRECTION	LENKUNG ANTRIEB	STEERING DRIVE	MANDO DE DIRECCION
H 11	LEVE CAMBIO	LEVIER DE BOITE A VITESSES	SCHALTHEBEL	SHIFT LEVER	PALANCA CAMBIO
H 12	RINVIO LEVE CAMBIO	RENVOI LEVIER DE BOITE A VITESSES	SCHALTHEBEL VORGELEGE	SHIFT LEVER	RESNIVO PALANCA CAMBIO
H 13	FRENI	FREINS	BRENSEN	BRAKES	FRENOS
H 14	ELEMENTI POMPA FRENI E COMPENSATORE DI FRENATA	ELEMENTS MAITRE CYLINDRES DES FREINS ET RIPARTITEUR DE FRENAGE	BRENSENPUMPE ELEMENTE UND BREMSAUSGLICHVENTIL	BRAKE PUMP ELEMENTS AND BRAKE COMPANSATION VALVE	ELEMENTOS BOMBA FRENOS Y COMPENSADOR DE FRENADO
H 15 A	COMANDO REGOLAZIONE CONTROBATTITORE	COMMANDE REGLAGE DU CONTREBATTEUR	DRESCHKORBEINSTELLUNG ANTRIEB	CONCAVE CONTROL DRIVE	MANDO REGULACION DEL CONCAVO
H 15 B	TIRANTI DI REGOLAZIONE CONTROBATTITORI	TIRANTE DE REGLAGE DU CONTREBATTEUR	DRESCHKORBEINSTELLUNG SPANNER	CONCAVE ADJUSTAMENT TENSIONERS	TIRANTES DE REGULACION CONCAVO
H 16	ACCELERATORE MOTORE	ACCELERATEUR MOTEUR	MOTOR GASHEBEL	ENGINE THROTTLE	ACELERADOR MOTOR
H 17	FRENO DI STAZIONAMENTO	FREIN DE STATIONEMENT	HANDBREMSE	PARKING BRAKE	FRENO DE ESTACIONAMIENTO
H 18	COMANDO INNESTO PIATTAFORMA DI TAGLIO	COMMANDE DE EMBRAYAGE PLATEFORME DE COUPE	SCHNEIDWERCK ANTRIEB	CUTTING CASH CLUTCH CONTROL	MANDO INJERTO PLATAFORMA DE CORTE
H 19	COMANDO INNESTO ARMADATO TROCEBIANTE	COMMANDE DE EMBRAYAGE BATTEUSE	DRESCHWERKKUPPLUNGS ANTRIEB	THRESHING MECHANISM CLUTCH CONTROL	MANDO INJERTO TRILLA
H 20	COMANDO INNESTO SCARICO SERBATOIO	COMMANDE DE EMBRAYAGE VIDANGE DE PRIMA	TANKENTLEERUNG ANTRIEB	TANK UNLOAD AG CONTROL	MANDO INJERTO DE DESCARGA DEPOSITO

https://www.tractormanualpdf.info/

H 21	COMANDO VARIATORE BATTITORE	COMMANDE VARIATEUR BATTEUR	[illegible] VARIATOR ANTRIEB	DRUM VARIATOR CONTROL	MANDO VARIADOR DEL DESGRANADOR
H 22	COMANDO SOLLEVAMENTO PIATTAFORMA DI TAGLIO	COMMANDE RELEVAGE PLATEFORME DE COUPE	SCHNEIDWERKAUSHEBUNG ANTRIEB	CUTTING TABLE LIFTING CONTROL	MANDO LEVANTAMIENTO PLATAFORMA DE CORTE
H 23	COMANDO SOLLEVAMENTO ASPO	COMMANDE RELEVAGE RABATTEUR	AUSHEBUNG ANTRIEB HASPEL	REEL LIFTING CONTROL	MANDO LEVANTAMIENTO MOLINETE
H 24	COMANDO AVANZAMENTO ASPO	COMMANDE AVANCEMENT RABATTEUR	FAHRANTRIEB HASPEL	REEL POSITION CONTROL	MANDO AVANCE MOLINETE
H 25	COMANDO VARIATORE ASPO	COMMANDE VARIATEUR RABATTEUR	HASPELANTRIEBSVARIATOR	CONTROL REEL VARIATOR	MANDO VARIADOR MOLINETE
H 26	COMANDO BRANDEGGIO	COMMANDE GOULOTTE ORIENTABLE	ENTLADEROHRSCHWENKANTRIEB	UNLOADING TUBE CONTROL	MANDO TUBO DESCARGA
H 27	INDICATORE ALTEZZA DI TAGLIO	INDICATEUR DE HAUTEUR DE COUPE	SCHNITTHÖHENANZEIGER	CUTTING HEIGHT INDICATOR	INDICADOR DE ALTURA DE CORTE
H 28	INVERSORE	INVERSEUR	RUECKLAUFVORRICHTUNG	REVERSER	INVERSOR

https://www.tractormanualpdf.info/

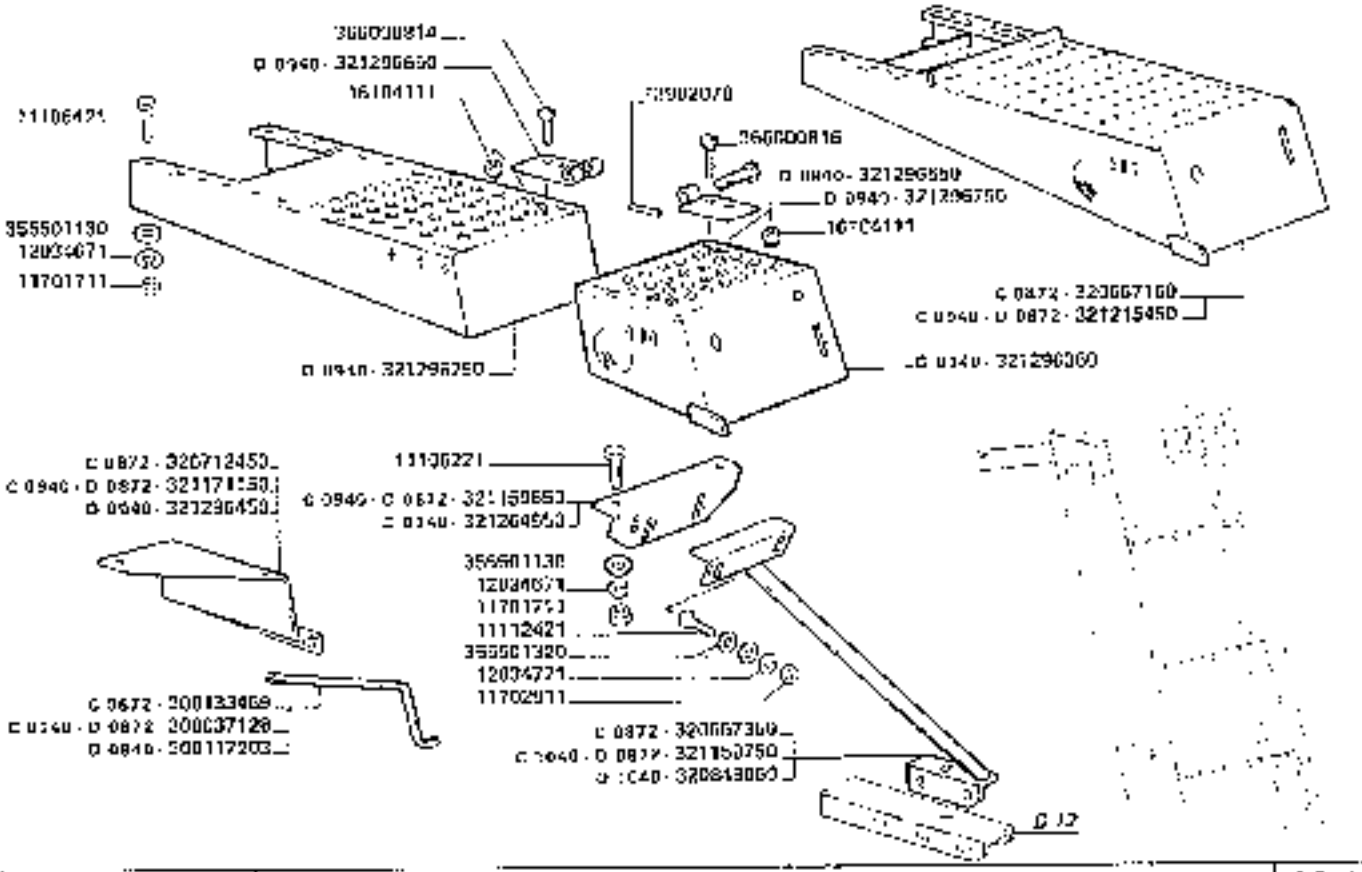

3650-3650R
3750-3750R

SCALA PIATTAFORMA

Escalier poste demandeur
Plattformleiter

Plataforma lado
Escalera plataforma

H 1

https://www.tractormanualpdf.info/

ACCIOP.	ANT. MODIF.	N. ORDIN.	Q	DENOMINAZIONE	DESIGNATION	BENENNUNG	DESCRIPTION	DENOMINACIONES
		10734601	1	COPIGLIA	GOUPILLE FENDUE	SPLINT	COTTER PIN	PASADOR ADICIONAD
		10902221	3	VITE	VIS	SCHRAUBE	SCREW	TORNILLO
		10977621	2	VITE	VIS	SCHRAUBE	SCREW	TORNILLO
		11106221	4	VITE	VIS	SCHRAUBE	SCREW	TORNILLO
		11106421	2	VITE	VIS	SCHRAUBE	SCREW	TORNILLO
		11306821	1	VITE	VIS	SCHRAUBE	SCREW	TORNILLO
		11112421	2	VITE	VIS	SCHRAUBE	SCREW	TORNILLO
		11599521	1	VITE	VIS	SCHRAUBE	SCREW	TORNILLO
		11701711	11	DADO	ECROU	MUTTER	NUT	TUERCA
		11702911	3	DADO	ECROU	MUTTER	NUT	TUERCA
		12034571	27	ROSETTA ELASTICA	RONDELLE W	FEDERSCHEIBE	SPRING WASHER	ARANDELA ELASTICA
		12034671	11	ROSETTA ELASTICA	RONDELLE W	FEDERSCHEIBE	SPRING WASHER	ARANDELA ELASTICA
		12034771	3	ROSETTA ELASTICA	RONDELLE W	FEDERSCHEIBE	SPRING WASHER	ARANDELA ELASTICA
		12035471	2	ROSETTA ELASTICA	RONDELLE W	FEDERSCHEIBE	SPRING WASHER	ARANDELA ELASTICA
		12035671	2	ROSETTA ELASTICA	RONDELLE W	FEDERSCHEIBE	SPRING WASHER	ARANDELA ELASTICA
		13180901	4	VITE	VIS	SCHRAUBE	SCREW	TORNILLO
		13902070	2	SPINA ELASTICA	GOUPILLE ELAST.	SPANNSTIFT	ROLL PIN	PASADOR
		14610170	1	SPINA ELASTICA	GOUPILLE ELAST.	SPANNSTIFT	ROLL PIN	PASADOR
		15896211	2	DADO	ECROU	MUTTER	NUT	TUERCA
		15896411	2	DADO	ECROU	MUTTER	NUT	TUERCA
		16043421	0	VITE	VIS	SCHRAUBE	SCREW	TORNILLO
		16043621	1	VITE	VIS	SCHRAUBE	SCREW	TORNILLO

.../..

https://www.tractormanualpdf.info/

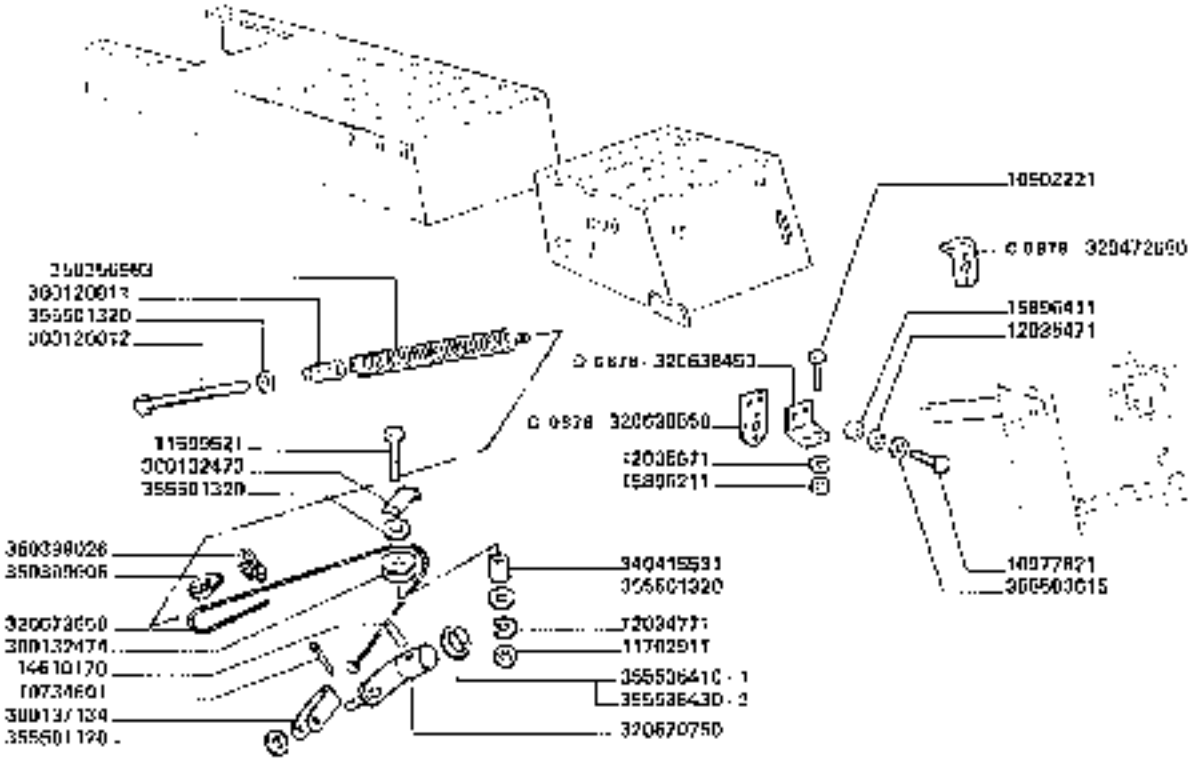

3650-3650R **3750-3750R**	SCALA PIATTAFORMA *Escalier poste de conduite* *Plateformleiter*	*Plataforma ladder* *Escalera plataforma*	**H1** 2

https://www.tractormanualpdf.info/

MODIF.	ANT. MODIF.	N. ORDIN.	Q	DENOMINAZIONE	DESIGNATION	BEKENNUNG	DESCRIPTION	DENOMINACIONES
		16044021	8	VITI	VIS	SCHRAUBE	SCREW	TORNILLO
		16100811	14	DADO	ECROU	MUTTER	NUT	TUERCA
		16104111	12	DADO	ECROU	MUTTER	NUT	TUERCA
C 0940	D 0872	300037128	1	PROFILO PROTEZ.	JOINT	DICHTUNG	GASKET	JUNTA
D 0940		300117203	1	PROFILO PROTEZ.	JOINT	DICHTUNG	GASKET	JUNTA
		300120011	1	ESTREMITA' MOLLA	EXTREMITE	FEDERENDE	SPRING END	EXTREMIDAD
		300120012	1	TIRANTE	TIRANT	SPANNSCHRAUBE	TIE ROD	TIRANTE
		300132473	1	SQUADRETTA	EQUERRE	PLATTE	PLATE	ESQUADRA
		300132474	1	GUIDA CAVO	PATTE DE GUIDAGE	SEILFUEHRUNG	ROPE GUIDE	GUIA PARA CUERDA
C 0940		300132769	1	CORRIMANO D.	MAIN COURANT	HANDLAUF	HANDRAIL	BARANDILLA
C 0872		300133463	1	MIGLIO PROTEZ.	JOINT	DICHTUNG	GASKET	JUNTA
C 0940		300136606	1	CORRIMANO ANT.	MAIN COURANT	HANDLAUF	HANDRAIL	BARANDILLA
C 0940		300136606	1	PEDALE SGANC. SCALA	PEDALE	PEDAL	PEDAL	PEDAL
C 0877		300136607	1	LAMA ANCOR. SCALA	PLAQUE	PLATTE	PLATE	PLACA
C 0940		300136608	1	BRIGLIA	CRAMPON	SCHELLE	CLAMP	BRIDA
C 0940		300136609	1	SUPPORTO INT.	SUPPORT	HALTER	SUPPORT	SOPORTE
		300137134	1	ANCORAGGIO SUP. CAVO	ATTAQUE	HALTER	LATCH	ATAQUE
C 0878		320472650	1	PIASTRINA	PLAQUETTE	PLAETTCHEN	PLATE	PLANCHUELA
D 0877		320549950	1	LAMA ANCOR. SCALA	PLAQUE	PLATTE	PLATE	PLACA
D 0878		320638450	1	PIASTRINA	PLAQUETTE	PLAETTCHEN	PLATE	PLANCHUELA
D 0878		320630550	1	SUPP. RIPETITORE DIREZ.	SUPPORT	HALTER	SUPPORT	SOPORTE
C 0940		320667050	1	SCALA	ESCALIER	LEITER	LADDER	ESCALERA
C 0872		320667150	1	SUPPORTO SCALA	SUPPORT	HALTERUNG	SUPPORT	SOPORTE
C 0872		320667350	1	PUNTONE SOST. SCALA	SUPPORT	HALTERUNG	SUPPORT	SOPORTE

https://www.tractormanualpdf.info/

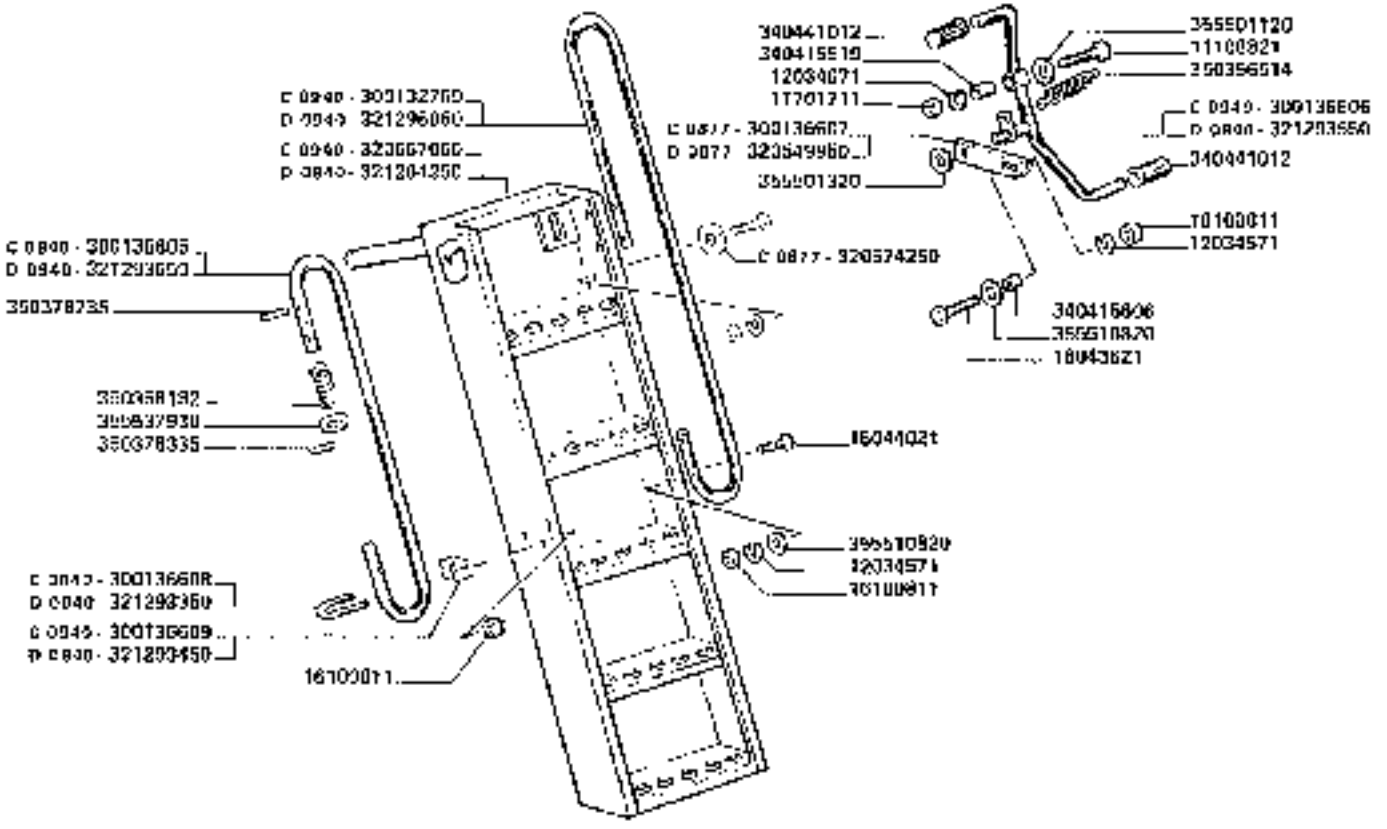

3650-3650R
3750-3750R

SCALA PIATTAFORMA

Escalier poste de manœuvre
Plattformleiter

Platform ladder
Escalera plataforma

https://www.tractormanualpdf.info/

H1

MODIF.	ANT. MODIF.	N. ORDIN	Q	DENOMINAZIONE	DESIGNATION	BENENNUNG	DESCRIPTION	DENOMINACIONES
		320670750	1	BILANCERE	BALANCIER	SCHWINGE	ROCKER ARM	BALANCIN
		320673000	1	CAVO	CABLE	SEIL	WIRE	CABLE
D 0873		320674250	1	RONDELLA	RONDELLE	SCHEIBE	WASHER	ARANDELA
D 0940		320693300	1	PEDANA SUPPLEM.	MARCHEPIED	TRITTBLECH	BOARD	ESTRIBO
		320687750	1	SQUADRETTA	ROSETTE	HALTER	RETAINER	PLACA
D 0872		320712450	1	CHIUSURA PIANEROTT.	FERMETURE	ABDECKUNG	COVER	CIERRE
D 0940		320713450	2	STRISCIA ANTISDRUCC.	RUBAN ADESIF	BAND	STRIP	CINTA ANTISDEL-Z.
D 1040		320849000	1	PUNTONE SOST. SCALA	SUPPORT	HALTERUNG	SUPPORT	SOPORTE
D 1040	D 0872	321153750	1	PUNTONE SOST. SCALA	SUPPORT	HALTERUNG	SUPPORT	SOPORTE
D 0940	D 0872	321159850	1	ANGOLARE SOST.	SUPPORT ANGUL.	ABSTUETZWINKEL	SUPPORTING ANGLE	ANGULO DE SOPORTE
D 0940	D 0872	321171150	1	CHIUSURA PIANEROTT.	FERMETURE	ABDECKUNG	COVER	CIERRE
D 0940	D 0872	321215450	1	SUPPORTO INT. SCALA	SUPPORT	HALTERUNG	SUPPORT	SOPORTE
D 0940		321264250	1	SCALA	ESCALIER	LEITER	LADDER	ESCALERA
D 0940		321264650	1	ANGOLARE SOST.	SUPPORT ANGUL.	ABSTUETZWINKEL	SUPPORTING ANGLE	ANGULO DE SOPORTE
D 0940		321293350	1	BRIGLIA	CRAMPON	SCHELLE	CLAMP	BRIDA
D 0940		321293450	2	SUPPORTO INT.	SUPPORT	HALTER	SUPPORT	SOPORTE
D 0940		321293550	1	PEDALE SCANC. SCALA	PEDALE	PEDAL	PEDAL	PEDAL
D 0940		321293650	1	CORRIMANO ANT. S.	MAIN-COURANT	HANDLAUF	HANDRAIL	BARANDILLA
D 0940		321296050	1	CORRIMANO D.	MAIN COURANT	HANDLAUF	HANDRAIL	BARANDILLA
D 0940		321296150	1	PEDANA SUPPLEMENTARE	MARCHEPIED	TRITTBLECH	BOARD	ESTRIBO
D 0940		321296250	1	SUPPORTO INT. SCALA	SUPPORT	HALTERUNG	SUPPORT	SOPORTE
D 0940		321296350	1	SUPPORTO EST. SCALA	SUPPORT	HALTERUNG	SUPPORT	SOPORTE
D 0940		321296450	1	CHIUSURA PIANEROTT.	FERMETURE	ABDECKUNG	COVER	CIERRE
D 0940		321296550	2	PERNO	AXE	BOLZEN	PIN	PASADOR
D 0940		321296650	2	CERNIERA	CHARNIERE	SCHARNIER	HINGE	BISAGRA
D 0940		321296750	2	CERNIERA	CHARNIERE	SCHARNIER	HINGE	BISAGRA

https://www.tractormanualpdf.info/

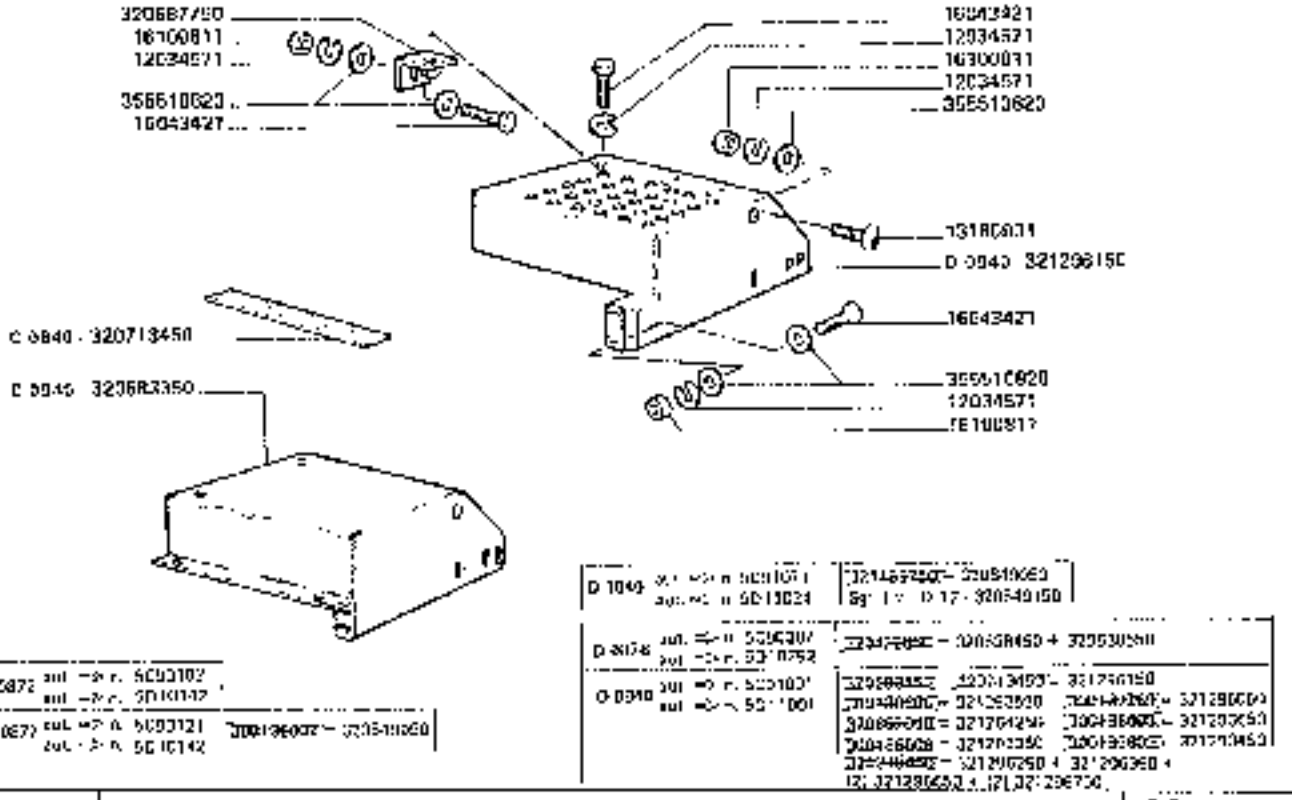

3650-3650R
3750-3750R

SCALA PIATTAFORMA

Escalier porte de conduite
Piattformleiter

Platform ladder
Escalera plataforma

H 1

1

https://www.tractormanualpdf.info/

MODIF.	ANT. MODIF.	N. ORDIN.	Q	DENOMINAZIONE	DESIGNATION	BENENNUNG	DESCRIPTION	DENOMINACIONES
		340415575	1	BOCCOLA	BAGUE	BUECHSE	BUSH	CASQUILLO
		340415531	1	BOCCOLA	BAGUE	BUECHSE	BUSH	CASQUILLO
		340415606	1	BOCCOLA	BAGUE	BUECHSE	BUSH	CASQUILLO
		340441012	2	CUPIPEDALE	COUVRE PEDAL	FUSSKUBEL	RUBBER PAD	CUBRE PEDAL
		350356182	2	MOLLA	RESSORT	FEDER	SPRING	RESORTE
		350356514	1	MOLLA	RESSORT	FEDER	SPRING	RESORTE
		350356583	1	MOLLA	RESSORT	FEDER	SPRING	RESORTE
		350378336	2	SPINA ELASTICA	COUPILLE ELAST.	SPANNSTIFT	ROLL PIN	PASADOR
		350378735	2	SPINA ELASTICA	COUPILLE ELAST	SPANNSTIFT	ROLL PIN	PASADOR
		350399006	1	BEDANCE	BEDANCE	OFSE	THIMBLE	OJAL
		350399026	2	MORSETTO	SERRE CABLE	SEILKLEMME	WIRE ROP GRIP	FILA CABLE
		355500815	2	RONDELLA	RONDELLE	SCHEIBE	WASHER	ARANDELA
		355501120	4	RONDELLA	RONDELLE	SCHEIBE	WASHER	ARANDELA
		355501130	6	RONDELLA	RONDELLE	SCHEIBE	WASHER	ARANDELA
		355501320	8	RONDELLA	RONDELLE	SCHEIBE	WASHER	ARANDELA
		355510820	10	RONDELLA	RONDELLE	SCHEIBE	WASHER	ARANDELA
		355536410	2	RONDELLA	RONDELLE	SCHEIBE	WASHER	ARANDELA
		355536420	1	RONDELLA	RONDELLE	SCHEIBE	WASHER	ARANDELA
		355537930	2	RONDELLA	RONDELLE	SCHEIBE	WASHER	ARANDELA
		355000814	4	VITE	V.S.	SCHRAUBE	SCREW	TORNILLO
		355000816	4	VITE	V.S.	SCHRAUBE	SCREW	TORNILLO

https://www.tractormanualpdf.info/

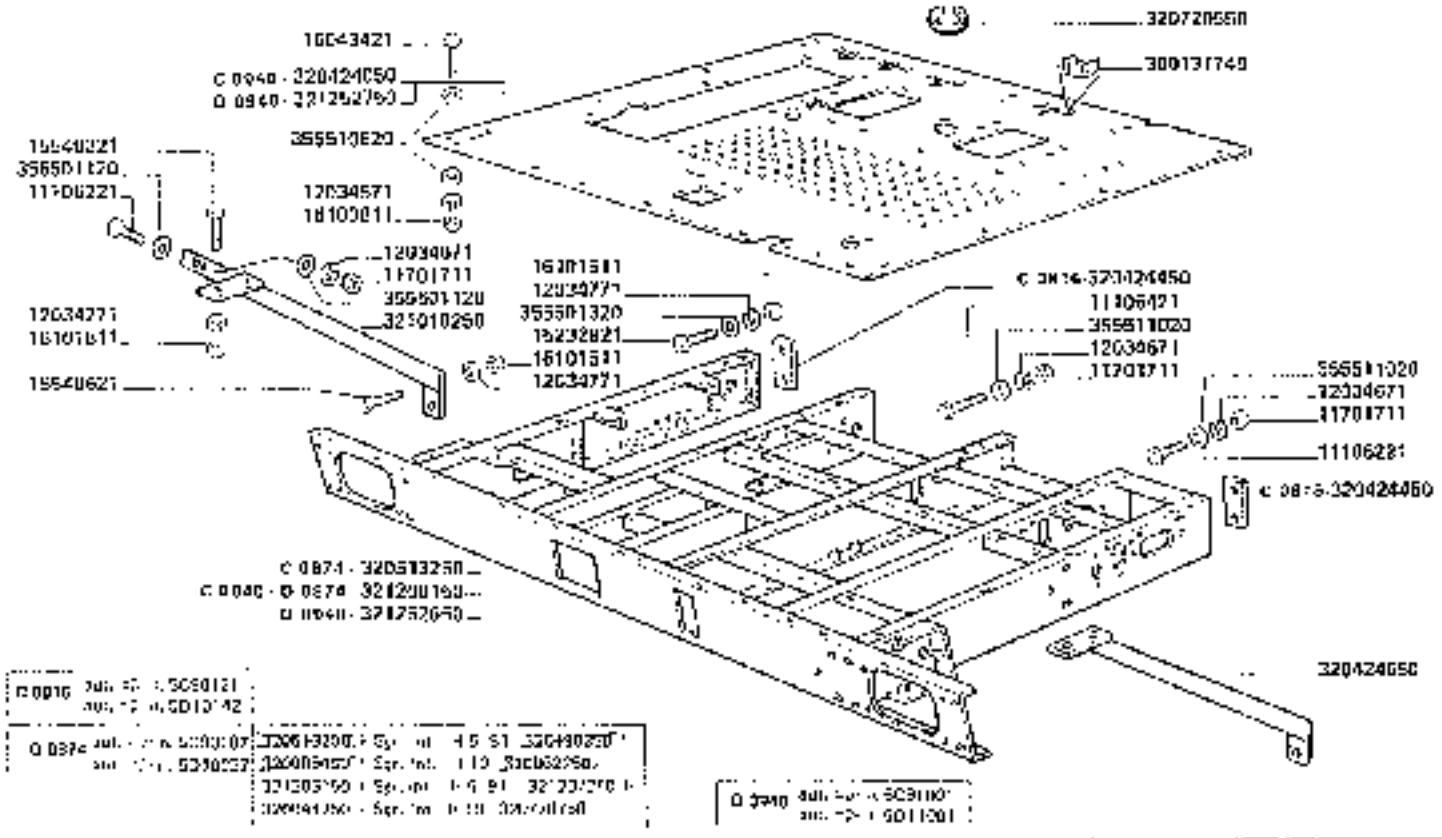

3650-3650R
3750-3750R

PIATTAFORMA DI GUIDA

Poste de conduite
Fahrerstand

Drive's platform
Plataforma de conducción

H2

https://www.tractormanualpdf.info/

MODIF.	ANT. MODIF.	N. ORDIN.	Q	DENOMINAZIONE	DESIGNATION	BENENNUNG	DESCRIPTION	DENOMINACIONES
		11106221	2	VITE	VIS	SCHRAUBE	SCREW	TORNILLO
		11106421	5	VITE	VIS	SCHRAUBE	SCREW	TORNILLO
		11701711	7	DADO	ECROU	MUTTER	NUT	TUERCA
		12034571	13	ROSETTA ELASTICA	RONDELLE W	FEDERSCHEIBE	SPRING WASHER	ARANDELA ELASTICA
		12034671	7	ROSETTA ELASTICA	RONDELLE W	FEDERSCHEIBE	SPRING WASHER	ARANDELA ELASTICA
		12034771	12	ROSETTA ELASTICA	RONDELLE W	FEDERSCHEIBE	SPRING WASHER	ARANDELA ELASTICA
		15232821	4	VITE	VIS	SCHRAUBE	SCREW	TORNILLO
		15540321	4	VITE	VIS	SCHRAUBE	SCREW	TORNILLO
		15540621	4	VITE	VIS	SCHRAUBE	SCREW	TORNILLO
		16040421	12	VITE	VIS	SCHRAUBE	SCREW	TORNILLO
		16100811	3	DADO	ECROU	MUTTER	NUT	TUERCA
		16101511	12	DADO	ECROU	MUTTER	NUT	TUERCA
		300131749	0	DADO IN GABBIA	ECROU	MUTTER	NUT	TUERCA
C 0840		320424050	1	PEDANA	PLANCHER	TRITTBLECH	FOOTBOARD	ESTRIBO
C 0840		320424460	2	PIATTO	PLAQUE	PLATTE	PLATE	PLACA
		320424850	1	PUNTELLO S.	RAIDISSEUR	STREBE	STIFFENER	REFUERZO
C 0874		320513250	1	TELAIO	CHASSIS	RAHMEN	FRAME	BASTIDOR
		320720550	1	PROFILO IN GOMMA	PROFIL CAOUTCH.	PROFILSOMMI	RUBBER PROFILE	PERFIL DE GOMA
		321010250	1	PUNTELLO D.	RAIDISSEUR	STREBE	STIFFENER	REFUERZO
C 0840	D 0874	321206150	1	TELAIO	CHASSIS	RAHMEN	FRAME	BASTIDOR
C 0840		321252850	1	TELAIO	CHASSIS	RAHMEN	FRAME	BASTIDOR
D 0840		321252750	1	PEDANA	PLANCHER	TRITTBLECH	FOOTBOARD	ESTRIBO
		355501120	2	RONDELLA	RONDELLE	SCHEIBE	WASHER	ARANDELA
		355501320	4	RONDELLA	RONDELLE	SCHEIBE	WASHER	ARANDELA
		355510820	20	RONDELLA	RONDELLE	SCHEIBE	WASHER	ARANDELA
		355511020	6	RONDELLA	RONDELLE	SCHEIBE	WASHER	ARANDELA

https://www.tractormanualpdf.info/

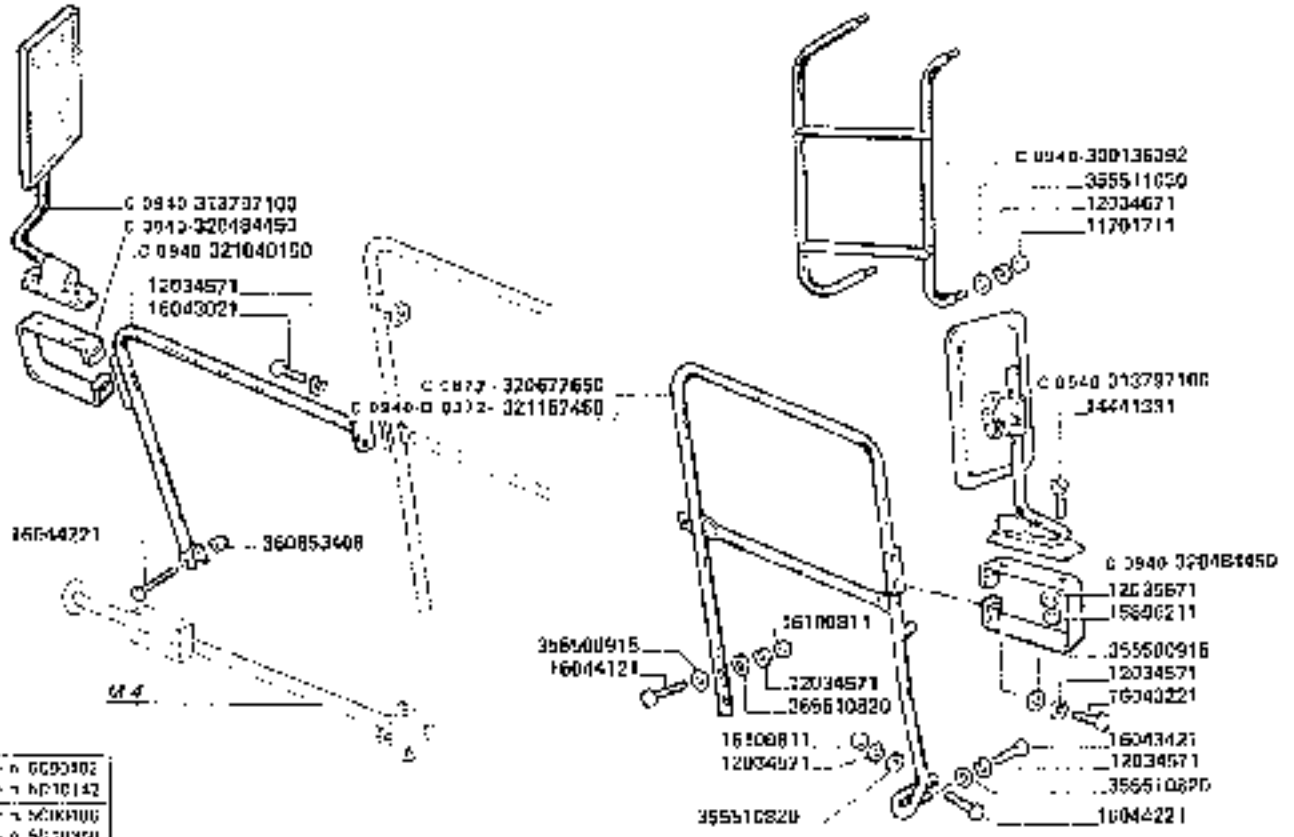

3650-3650R
3750-3750R

SPECCHI RETROVISORI

Miroir retrovisoir
Rückspiegel

Rear view mirror
Espejo retrovisor

H3

https://www.tractormanualpdf.info/

MODIF.	ANT. MODIF.	N. DISEGN.	N.	DENOMINAZIONE	DESIGNATION	BENENNUNG	DESCRIPTION	DESIGNACIONES
		11701711	6	DADO	ECROU	MUTTER	NUT	TUERCA
		12034571	10	ROSETTA ELASTICA	RONDELLE W	FEDERSCHEIBE	SPRING WASHER	ARANDELA ELASTICA
		12034571	6	ROSETTA ELASTICA	RONDELLE W	FEDERSCHEIBE	SPRING WASHER	ARANDELA ELASTICA
		12035671	4	ROSETTA ELASTICA	RONDELLE W	FEDERSCHEIBE	SPRING WASHER	ARANDELA ELASTICA
		14441331	1	VITE	VIS	SCHRAUBE	SCREW	TORNILLO
		15996211	4	DADO	ECROU	MUTTER	NUT	TUERCA
		16005071	2	VITE	VIS	SCHRAUBE	SCREW	TORNILLO
		16043221	4	VITE	VIS	SCHRAUBE	SCREW	TORNILLO
		16043421	1	VITE	VIS	SCHRAUBE	SCREW	TORNILLO
		16044121	2	VITE	VIS	SCHRAUBE	SCREW	TORNILLO
		16044221	2	VITE	VIS	SCHRAUBE	SCREW	TORNILLO
		16190011	2	DADO	ECROU	MUTTER	NUT	TUERCA
C 0940		3301363D2	1	SCALA ACCESSO SERBAT.	ESCALIER	LEITER	LADDER	ESCALERA
C 0940		313/97100	2	COMPL. SPECCHIO	MIROIR RETROV.	RUECKSPIEGEL	REAR VIEW MIRROR	ESPEJO RETROV.
C 0940		370486450	2	SUPPORTO SPECCHIO	SUPPORT	HALTERUNG	SUPPORT	SOPORTE
C 0872		320677650	1	PARAPETTO	GARDE-FOU	FUEHRUNG	LANDING PLATFORM	PARAPETO
C 0940		321040160	1	TUBO SUPPORTO	TUBE	ROHR	PIPE	TUBO
C 0940	D 0872	321157460	1	PARAPETTO	GARDE-FOU	FUEHRUNG	LANDING PLATFORM	PARAPETO
		355500315	6	RONDELLA	RONDELLE	SCHEIBE	WASHER	ARANDELA
		355610020	6	RONDELLA	RONDELLE	SCHEIBE	WASHER	ARANDELA
		355511050	4	RONDELLA	RONDELLE	SCHEIBE	WASHER	ARANDELA
		3806630D8	1	DADO	ECROU	MUTTER	NUT	TUERCA

https://www.tractormanualpdf.info/

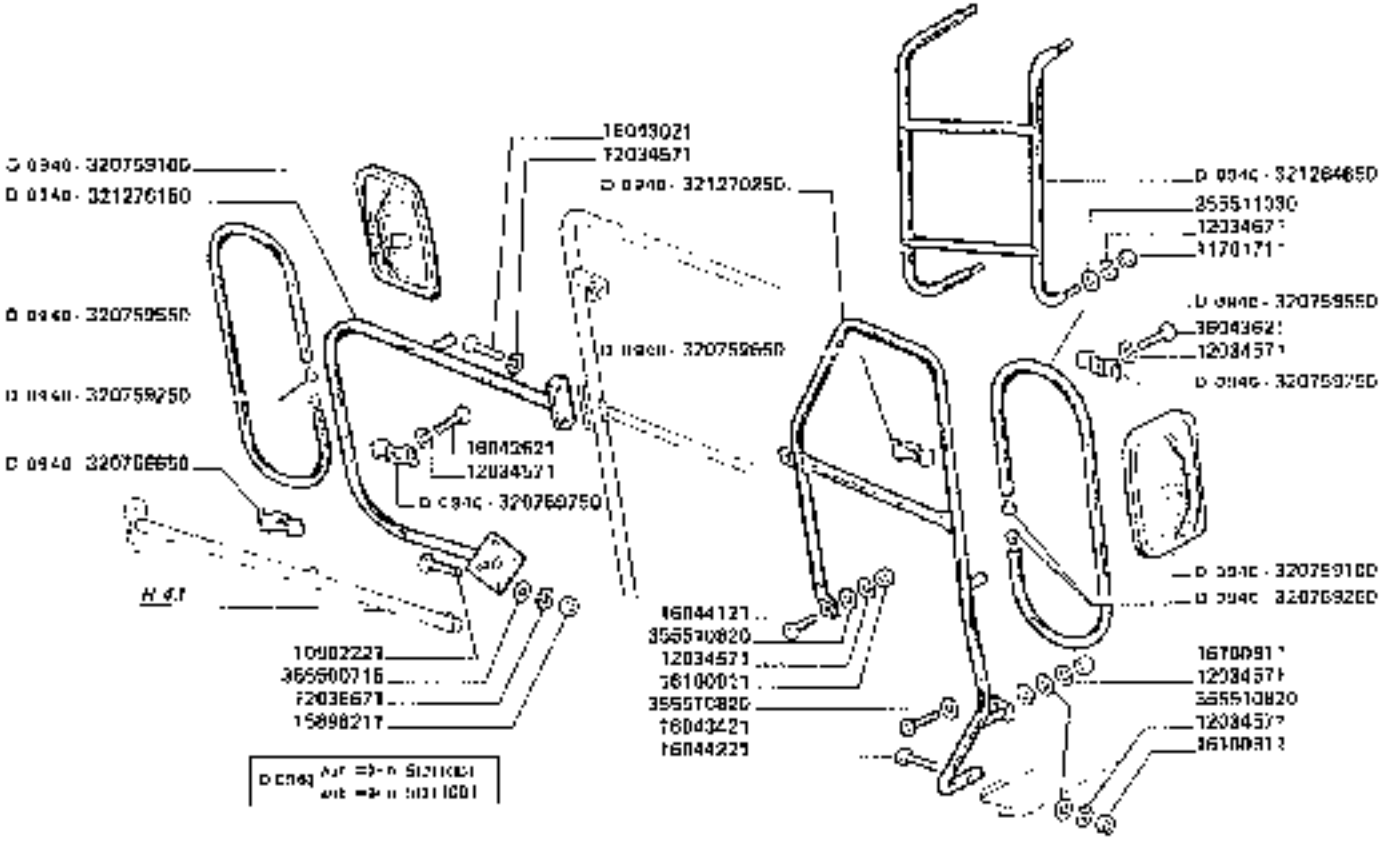

3650-3650R
3750-3750R

SPECCHI RETROVISORI

Mirror retrovisor
Rückspiegel

Rear view mirror
Espejo retrovisor

H3/1

https://www.tractormanualpdf.info/

MODIF.	ANT. MODIF.	N. ORDIN.	Q	DENOMINAZIONE	DESIGNATION	BENENNUNG	DESCRIPTION	DENOMINACIONES
		70032221	4	VITE	VIS	SCHRAUBE	SCREW	TORNILLO
		71[illegible]3717	1	DADO	ECROU	MUTTER	NUT	TUERCA
		72034571	10	ROSETTA ELASTICA	RONDELLE W	FEDERSCHEIBE	SPRING WASHER	ARANDELA ELASTICA
		72034571	4	ROSETTA ELASTICA	RONDELLE W	FEDERSCHEIBE	SPRING WASHER	ARANDELA ELASTICA
		72035671	4	ROSETTA ELASTICA	RONDELLE W	FEDERSCHEIBE	SPRING WASHER	ARANDELA ELASTICA
		75096211	4	DADO	ECROU	MUTTER	NUT	TUERCA
		76043021	2	VITE	VIS	SCHRAUBE	SCREW	TORNILLO
		76043421	1	VITE	VIS	SCHRAUBE	SCREW	TORNILLO
		76043621	4	VITE	VIS	SCHRAUBE	SCREW	TORNILLO
		76044921	2	VITE	VIS	SCHRAUBE	SCREW	TORNILLO
		76044221	1	VITE	VIS	SCHRAUBE	SCREW	TORNILLO
		78700011	3	DADO	ECROU	MUTTER	NUT	TUERCA
C 0940		320579100	2	SPECCHIO RETROVISORE	MIROIR RETROVISEUR	RUECKSPIEGEL	REAR VIEW MIRROR	ESPEJO RETROVISOR
C 0940		320759250	4	TAPPO	BOUCHON	STOPFEN	PLUG	TAPON
C 0940		320759550	2	BRACCIO SUPPORTO	SUPPORT	HALTERUNG	SUPPORT	SOPORTE
C 0940		320759650	4	BRIGLIA	BRIDE	SCHELLE	CLAMP	BRIDA
C 0940		320759750	4	BRIGLIA	BRIDE	SCHELLE	CLAMP	BRIDA
C 0940		321270250	1	PARAPETTO	GARDE-FOU	BRUESTUNG	LANDING PLATFORM	PARAPETO
C 0940		321276150	1	TUBO SUPP.	SUPPORT	HALTERUNG	SUPPORT	SOPORTE
C 0940		321284650	1	SCALA ACCESSO SEDILE	ESCALIER	LEITER	LADDER	ESCALERA
		355530715	4	RONDELLA	RONDELLE	SCHEIBE	WASHER	ARANDELA
		355510820	6	RONDELLA	RONDELLE	SCHEIBE	WASHER	ARANDELA
		355510033	4	RONDELLA	RONDELLE	SCHEIBE	WASHER	ARANDELA

https://www.tractormanualpdf.info/

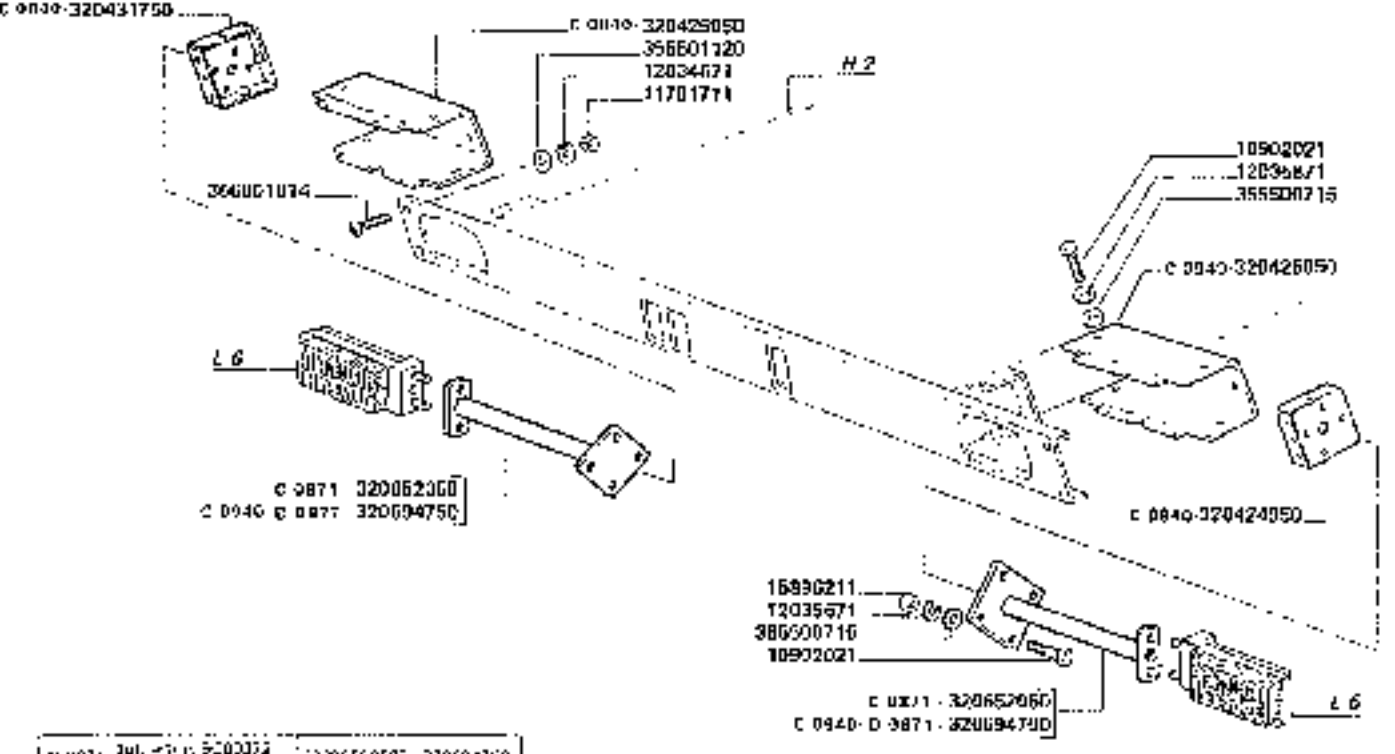

C 0971	[illegible]	320652050 – 320694750
C 0940	[illegible]	

3650-3650R
3750-3750R

SUPPORTI FANALERIA ANTERIORE

Supports feuw anterieur
Vorderlampen [illegible]

Front lights supports
Soporte faroleria anterior

H4

https://www.tractormanualpdf.info/

MODIF.	ANT. MODIF.	N. ORDIN	Q	DENOMINAZIONE	DESIGNATION	BENENNUNG	DESCRIPTION	DENOMINACIONES
		10902021	20	VITE	VIS	SCHRAUBE	SCREW	TORNILLO
		11701711	4	DADO	ECROU	MUTTER	NUT	TUERCA
		12034671	4	ROSETTA ELASTICA	RONDELLE W	FEDERSCHEIBE	SPRING WASHER	ARANDELA ELASTICA
		12035671	20	ROSETTA ELASTICA	RONDELLE W	FEDERSCHEIBE	SPRING WASHER	ARANDELA ELASTICA
		15896211	4	DADO	ECROU	MUTTER	NUT	TUERCA
C 0940		320424850	1	CHIUSURA LAT. S. FARO	FERMETURE	ABDECKUNG	COVER	CIERRE
C 0940		320425050	2	COPERCHIO FARO	COUVERCLE	DECKEL	COVER	TAPA
C 0940		320431760	1	CHIUSURA LAT. D. FARO	FERMETURE	ABDECKUNG	COVER	CIERRE
C 0971		320652060	2	SUPP. FANALINO ANT.	SUPPORT	HALTERUNG	SUPPORT	SOPORTE
C 0940	D 0971	320694760	2	SUPP. FANALINO ANT.	SUPPORT	HALTERUNG	SUPPORT	SOPORTE
		355500715	20	RONDELLA	RONDELLE	SCHEIBE	WASHER	ARANDELA
		355501120	4	RONDELLA	RONDELLE	SCHEIBE	WASHER	ARANDELA
		365001014	4	VITE	VIS	SCHRAUBE	SCREW	TORNILLO

https://www.tractormanualpdf.info/

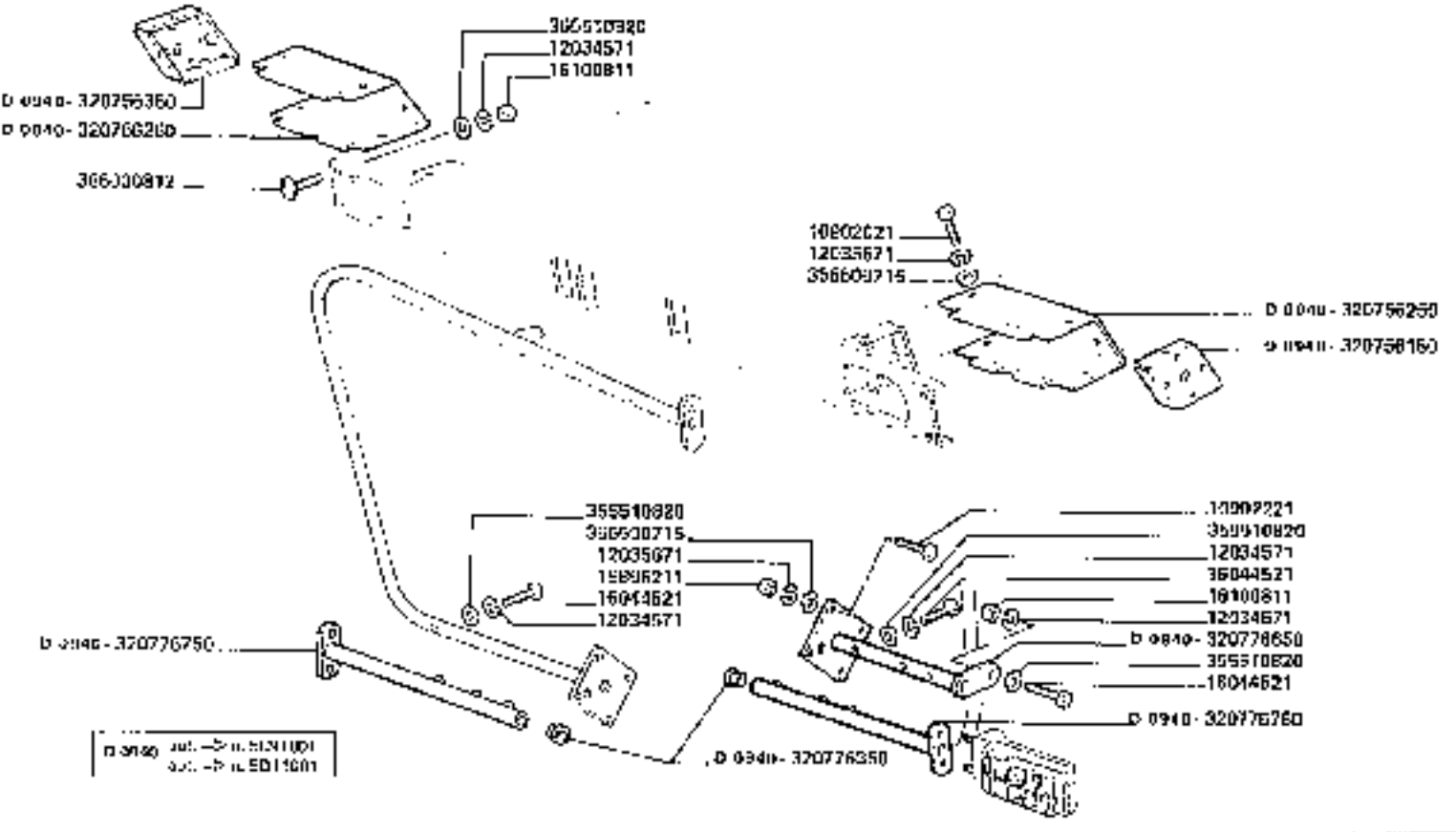

3650-3650R
3750-3750R

SUPPORTI FANALERIA ANTERIORE

Supports feux antérieur
Vorderlampen halter

Front lights supports
Soporte fanaleria anterior

H4/1

https://www.tractormanualpdf.info/

MODIF.	ANT. MODIF.	N. ORDIN.	Q	DENOMINAZIONE	DESIGNATION	BENENNUNG	DESCRIPTION	DENOMINACIONES
		30902021	10	VITE	V.S	SCHRAUBE	SCREW	TORNILLO
		30902221	4	VITE	V.S	SCHRAUBE	SCREW	TORNILLO
		32034571	6	ROSETTA ELASTICA	RONDELLE W	FEDERSCHEIBE	SPRING WASHER	ARANDELA ELASTICA
		32035671	16	ROSETTA ELASTICA	RONDELLE W	FEDERSCHEIBE	SPRING WASHER	ARANDELA ELASTICA
		30936211	4	DADO	ECROU	MUTTER	NUT	TUERCA
		36044521	4	VITE	V.S	SCHRAUBE	SCREW	TORNILLO
		36100911	6	DADO	ECROU	MUTTER	NUT	TUERCA
D C040		320756150	1	CHIUSURA LAT. S. FARO	FERMETURE	ABDECKUNG	COVER	CIERRE
D C040		320756250	1	COPERCHIO FARO	COUVERCLE	DECKEL	COVER	TAPA
D C040		320756350	1	CHIUSURA LAT. FARO	FERMETURE	ABDECKUNG	COVER	CIERRE
D C040		320776350	2	GOMMINI PASSACAVO	PASSE-FIL	GUMMIRING	GROMMET	PASA-HILO
D C040		320776650	1	PROLUNGA SUPP. FAN.	RALLONGE	VERLAENGERUNG	EXTENSION	PROLONGA
D C040		320776750	2	SUPPORTO FANALINO	SUPPORT	HALTERUNG	SUPPORT	SOPORTE
		355530715	10	RONDELLA	RONDELLE	SCHEIBE	WASHER	ARANDELA
		355510820	8	RONDELLA	RONDELLE	SCHEIBE	WASHER	ARANDELA
		360030812	4	VITE	V.S	SCHRAUBE	SCREW	TORNILLO

https://www.tractormanualpdf.info/

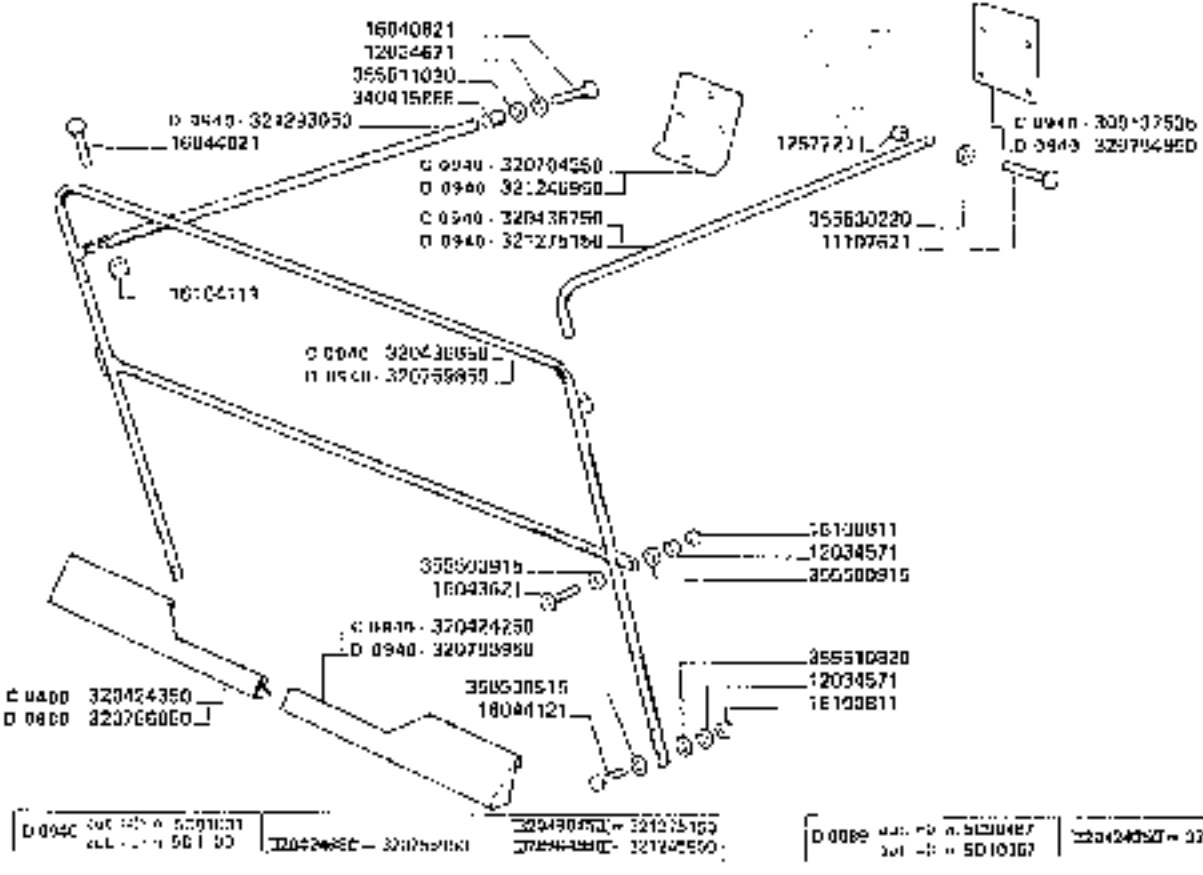

3650-3650R
3750-3750R

PARAPETTO PIATTAFORMA DI GUIDA

Garde-fou du poste de conduite
Handlaf fuer Fuehrerstand

Guardrail for drivers platform
Protection plataforma de direccion

H5.A

https://www.tractormanualpdf.info/

MODIF.	ANT. MODIF.	NUMBER	Q	DENOMINAZIONE	DESIGNATION	BENENNUNG	DESCRIPTION	DENOMINACIONES
		11107021	1	VITE	VIS	SCHRAUBE	SCREW	TORNILLO
		12034571	4	ROSETTA ELASTICA	RONDELLE W	FEDERSCHEIBE	SPRING WASHER	ARANDELA ELASTICA
		12034571	1	ROSETTA ELASTICA	RONDELLE W	FEDERSCHEIBE	SPRING WASHER	ARANDELA ELASTICA
		12577211	1	DADO	ECROU	MUTTER	NUT	TUERCA
		16040821	1	VITE	VIS	SCHRAUBE	SCREW	TORNILLO
		16040821	1	VITE	VIS	SCHRAUBE	SCREW	TORNILLO
		16040821	1	VITE	VIS	SCHRAUBE	SCREW	TORNILLO
		16040821	4	VITE	VIS	SCHRAUBE	SCREW	TORNILLO
		16100811	6	DADO	ECROU	MUTTER	NUT	TUERCA
		16304711	1	DADO	ECROU	MUTTER	NUT	TUERCA
C 0040		300137576	1	CHIUSURA INST. FORO	FERMETURE	ABDECKPLATTE	COVER	CIERRE
C 0040		320424250	1	PROTEZIONE S.	PROTECTION	SCHUTZBLECH	GUARD	PROTECCION
C 0040		320424350	1	PROTEZIONE D	PROTECTION	SCHUTZBLECH	GUARD	PROTECCION
C 0040		320436650	1	PARAPETTO	GARDE-FOU	BRUESTUNG	LANDING PLATFORM	PARAPETO
C 0040		320436750	1	CORRIMANO	MAIN-COURANT	HANDLAUF	HAND-RAIL	BARANDILLA
C 0040		320704250	1	CHIUSURA ANT. FORO	FERMETURE	ABDECKPLATTE	COVER	CIERRE
D 0040		320754850	1	PANTINA CHIUSURA	FERMETURE	ABDECKPLATTE	COVER	CIERRE
D 0040		320755950	1	PROF. LO SICUREZZA S	PROFIL DE SECURITE	SICHERUNGSPROFIL	SAFETY PROFIL	PROFIL DE SEGURIDAD
D 0040		320756050	1	PROF. LO SICUREZZA D	PROFIL DE SECURITE	SICHERUNGSPROFIL	SAFETY PROFIL	PROFIL DE SEGURIDAD
D 0040		320759850	1	PARAPETTO	GARDE-FOU	BRUESTUNG	LANDING PLATFORM	PARAPETO
D 0040		321245050	1	CHIUSURA FORI	FERMETURE	ABDECKPLATTE	COVER	CIERRE
D 0040		321279750	1	CHIUSURA DI SICUREZZA	FERMETURE DE SECURITE	SICHERHEIT VORRICHTUNG	SAFETY COVER	CIERRE DE SEGURIDAD
D 0040		321292050	1	TUBO COLLEG.	TUBE	ROHR	PIPE	TUBO
		340115066	1	BOCCOLA	BAGUE	BUCHSE	BUSH	CASQUILLO
		355500919	6	RONDELLA	RONDELLE	SCHEIBE	WASHER	ARANDELA
		355510820	7	RONDELLA	RONDELLE	SCHEIBE	WASHER	ARANDELA
		355511030	1	RONDELLA	RONDELLE	SCHEIBE	WASHER	ARANDELA
		355530220	1	RONDELLA	RONDELLE	SCHEIBE	WASHER	ARANDELA

https://www.tractormanualpdf.info/

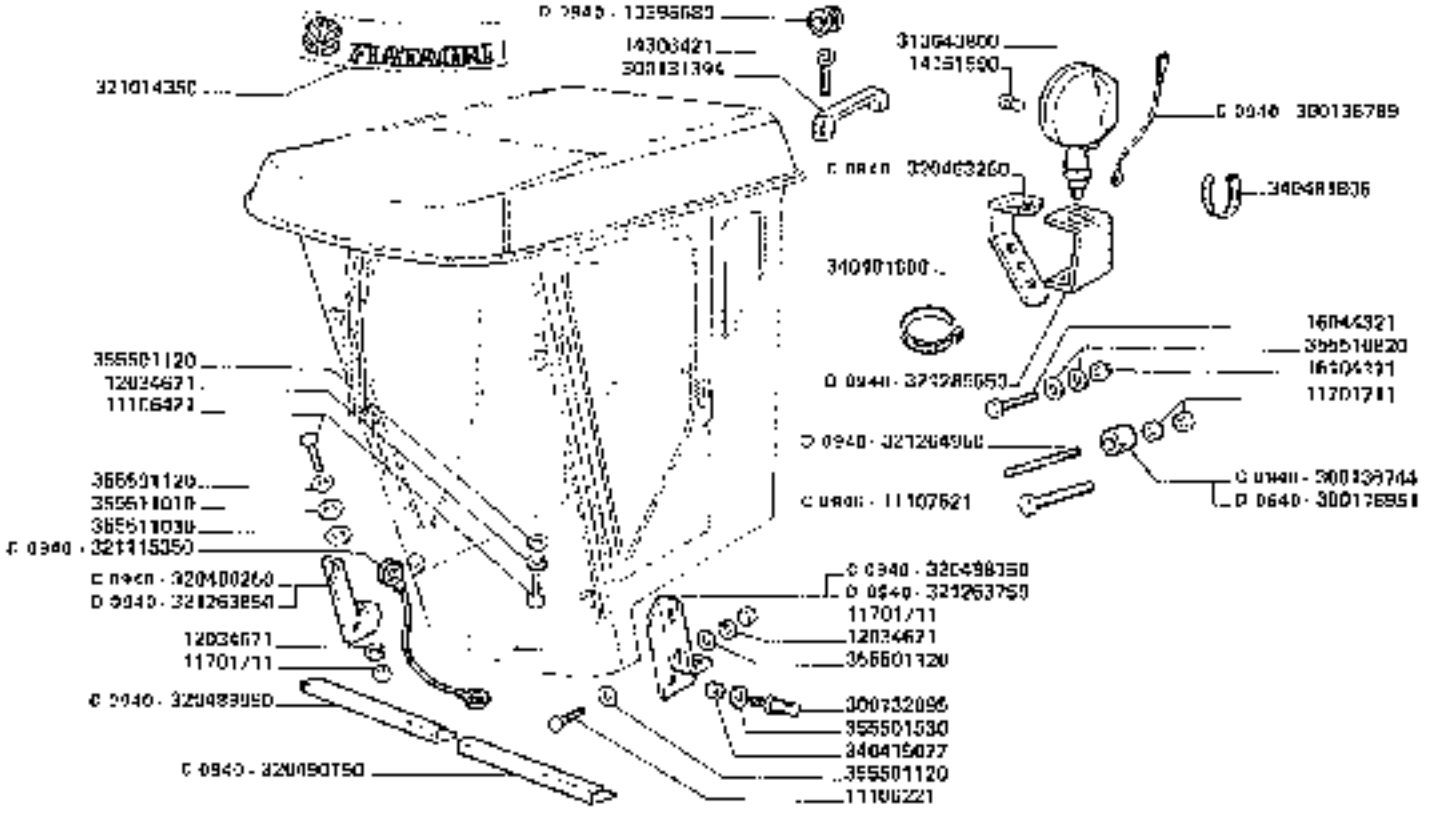

3650-3650R 3750-3750R	APPLICAZIONE CABINA *Application cabin* *Kabine zuschalten*	*Cab installation* *Aplicación cabina*	H5.B1 1/3

https://www.tractormanualpdf.info/

VOD.F.	ANT.MODIF.	N.ORDIN.	D	DENOMINAZIONE	DESIGNATION	BENENNUNG	DESCRIPTION	DENOMINACIÓN ES
		5140104	1	TAPPO	BOUCHON	STOPPEN	PLUG	TAPON
C 0040		10306586	1	ANELLO ISOLANTE	RACCORD ISOLANTE	ISOLIERRING	INSULATING RING	ANILLO AISLADOR
		10902221	4	VITE	VIS	SCHRAUBE	SCREW	TORNILLO
		11103221	10	VITE	VIS	SCHRAUBE	SCREW	TORNILLO
		11106471	2	VITE	VIS	SCHRAUBE	SCREW	TORNILLO
C 0040		11107521	2	VITE	VIS	SCHRAUBE	SCREW	TORNILLO
		11113621	4	VITE	VIS	SCHRAUBE	SCREW	TORNILLO
		11176621	4	VITE	VIS	SCHRAUBE	SCREW	TORNILLO
		11701711	10	DADO	ECROU	MUTTER	NUT	TUERCA
		11702411	4	DADO	ECROU	MUTTER	NUT	TUERCA
		12034571	21	ROSETTA ELASTICA	RONDELLE W	FEDERSCHEIBE	SPRING WASHER	ARANDELA ELASTICA
		12034571	10	ROSETTA ELASTICA	RONDELLE W	FEDERSCHEIBE	SPRING WASHER	ARANDELA ELASTICA
		12034571	4	ROSETTA ELASTICA	RONDELLE W	FEDERSCHEIBE	SPRING WASHER	ARANDELA ELASTICA
		12036571	4	ROSETTA ELASTICA	RONDELLE W	FEDERSCHEIBE	SPRING WASHER	ARANDELA ELASTICA
		12170890	2	COLLARE	COLLIER	SCHELLE	CLAMP	COLLAR
		12577311	4	DADO	ECROU	MUTTER	NUT	TUERCA
		14151500	1	LAMPADA	LAMPE	LAMPE	BULB	BOMBILLA
		14305621	2	VITE	VIS	SCHRAUBE	SCREW	TORNILLO
		16043621	10	VITE	VIS	SCHRAUBE	SCREW	TORNILLO
		16046321	6	VITE	VIS	SCHRAUBE	SCREW	TORNILLO
		16045021	2	VITE	VIS	SCHRAUBE	SCREW	TORNILLO
		16054621	1	VITE	VIS	SCHRAUBE	SCREW	TORNILLO

https://www.tractormanualpdf.info/

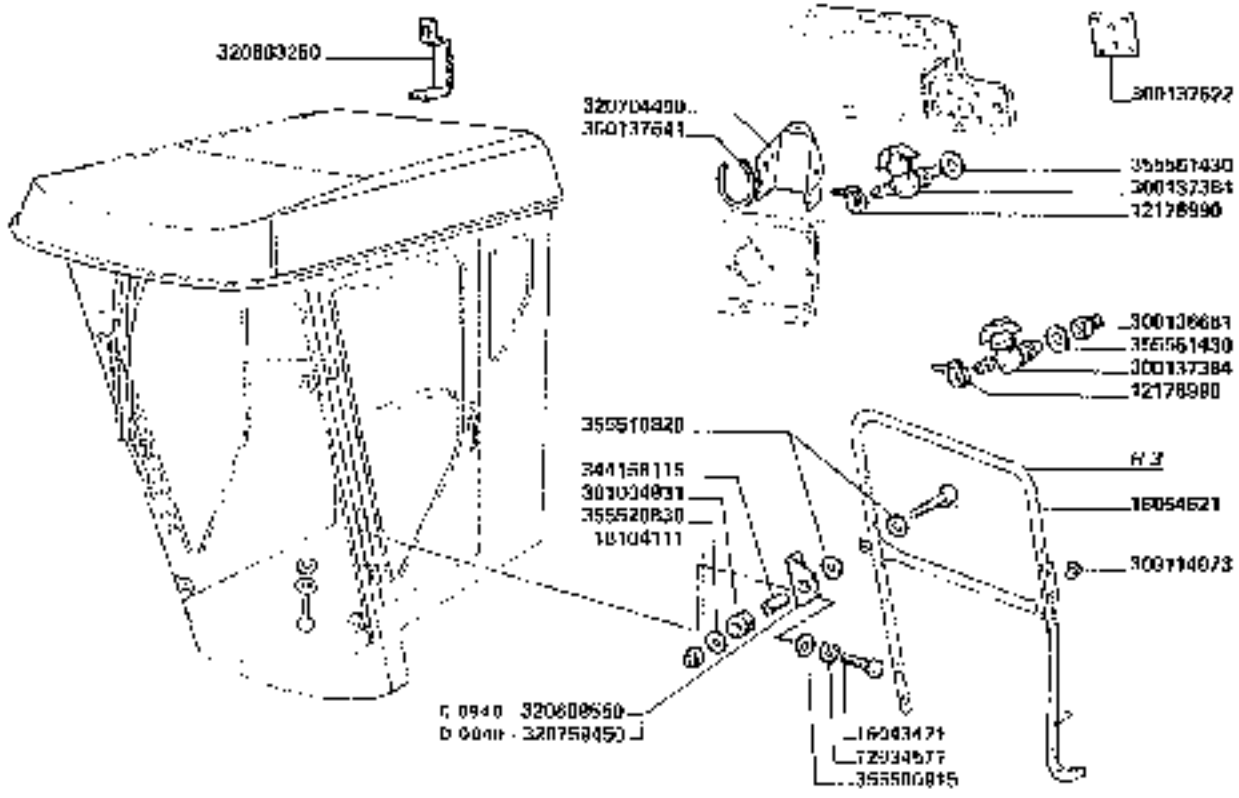

3650-3650R
3750-3750R

APPLICAZIONE CABINA

Application cabine
Kabine Zubehör

Cab installation
Application cabile

H5.B1

https://www.tractormanualpdf.info/

MODIF.	ANT.	VOGUE.	N. GRDIN.	Q	DENOMINAZIONE	DESIGNATION	BENENNUNG	DESCRIPTION	DENOMINACIONES
			16100811	5	DADO	ECROU	MUTTER	NUT	TUERCA
			16104111	5	DADO	ECROU	MUTTER	NUT	TUERCA
			300114073	1	GOMMINO	BOUCHON	STOPFEN	PLUG	TAPON
			300115952	1	RACCORDO	RACCORD	STUTZEN	CONNECTION	RACOR
			300116963	1	PROTEZIONE RADIC.	PROTECTION	SCHUTZ	GUARD	PROTECCION
D 0840			300116951	2	TASSELLO IN GOMMA	TAMPON	BEILAGE	PAD	TACO
			300131394	1	MANIGLIA	POIGNE	GRIFF	HANDLE	MANECILLA
			300132995	2	PERNO	AXE	BOLZEN	PIN	PASADOR
			300136861	1	RACCORDO	RACCORD	STUTZEN	CONNECTION	RACOR
			300138742	2	PUNTONE SOLLEV. CABINA	ETAI	STÜTZE	STOUT	SOPORTE
D 0840			300136744	1	TASSELLO FISS. POST.	TAMPON	BEILAGE	PAD	TACO
D 0840			300136789	1	CAVO MASSA	CABLE MASSE	MASSEKABEL	GROUND CABLE	CABLE DE MASA
			300136830	0	PROFILO SU PIASTR.	PROFIL DE CAOUT.	PROFILGUMMI	RUBBER PROFILE	PERFIL DE GOMA
			300136821	1	PIASTRINA ADESIVA	PLAQUETTE	ABDECKPLATTE	BLANKING PLATE	PLANCHUELA
			300136842	1	GUARNIZ. CHIUSURA FORI	JOINT	DICHTUNG	GASKET	JUNTA
			300137109	2	TAPPO	BOUCHON	STOPFEN	PLUG	TAPA
			300137364	2	RUBINETTO	ROBINET	ABLASSHAHN	COCK	GRIFO
			300137422	1	PIASTRINA CHIUSURA	PLAQUETTE	ABDECKPLATTE	BLANKING PLATE	PLANCHUELA
			300137641	1	PROFILO SU PARETE	PROFILO/AOUTCH.	PROFILGUMMI	RUBBER PROFILE	PERFIL DE GOMA
			301004931	1	GOMMINO	AMORT. SOUP.	GUMMI	ABSORBER	AMORTIGUADOR

../..

https://www.tractormanualpdf.info/

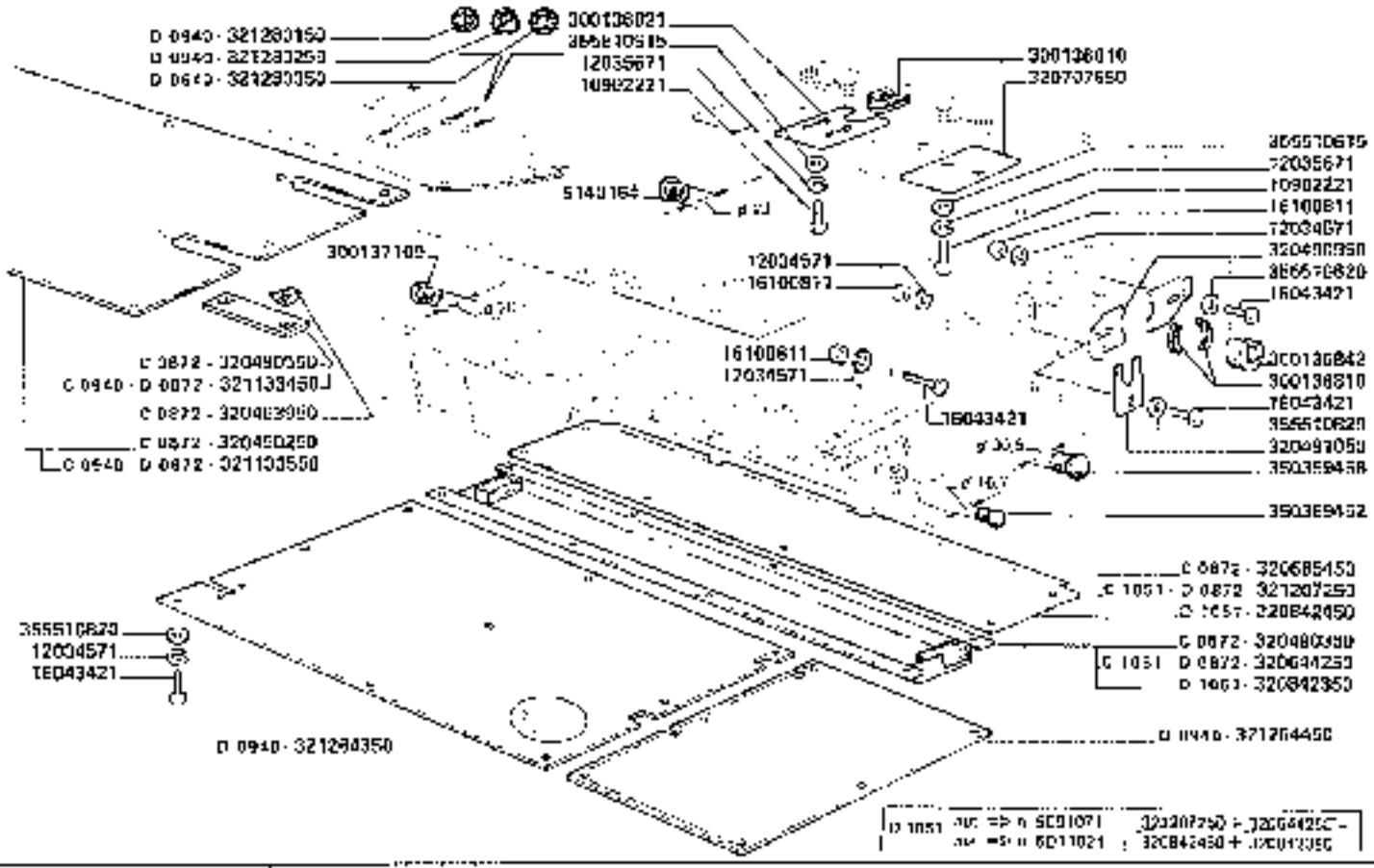

3650-3650R
3750-3750R

APPLICAZIONE CABINA

Application cabine
Kabine zuberhaus

Cif. installation
Aplicación cabina

M5.B1

https://www.tractormanualpdf.info/

MODIF.	ANT. MODIF.	N. ORDIN.	Q	DENOMINAZIONE	DESIGNATION	BENENNUNG	DESCRIPTION	DENOMINACIONES
		313843000	1	FARO CRENTARTE	FEU	LICHT	LIGHT	FARO
C 0940		320463750	1	SUPPORTO FARO	SUPPORT	HALTERUNG	SUPPORT	SOPORTE
C 0873		320402950	7	DADO	ECROU	MUTTER	NUT	TUERCA
C 0940		320486150	1	STAFFA SUPPORTO	SUPPORT	HALTERUNG	SUPPORT	SOPORTE
C 0940		320488750	1	STAFFA D. SUPPORTO	SUPPORT	HALTERUNG	SUPPORT	SOPORTE
C 0940		320408850	1	PROFILO	PROFIL	PROFIL	PROFIL	PERFILE
C 0949		320490150	1	PROF. LOS.	PROFIL	PROFIL	PROFIL	PERFILE
C 0872		320490250	1	LAMIERA ANT. CHIUS.	TOLE D'OBTURATION	ABDECKUNG	FILLER PLATE	CHAPA DE CIERRE
C 0873		320490350	1	LAMIERA CENTR.	TOLE D'OBTURATION	ABDECKUNG	FILLER PLATE	CHAPA DE CIERRE
C 0872		320490550	2	PIASTRINA	PLAQUETTE	PLAETTCHEN	PLATE	PLANCHUELA
		320490950	2	PIASTRINA	PLAQUETTE	PLAETTCHEN	PLATE	PLANCHUELA
		320491050	3	PIASTRINA	PLAQUETTE	PLAETTCHEN	FILLER PLATE	PLANCHUELA
C 0946		320510350	2	MONTANTE ATTACCO PUNTONI	MONTANT DE ATTACHE	ANSCHLUSS VERTIKALSTREBE	DRIVE VERTICAL ROD	SOPORTE DE CONEXION
		320530850	1	FERMO ARRETA. SEDILE	PLAQUE D'ARRET	BICHERUNGSPLATTE	LOCKING PLATE	PLACA DE TOPE
C 1051	D 3672	320644200	1	LAMIERA CENTR.	TOLE D'OBTURATION	ABDECKUNG	FILLER PLATE	CHAPA DE CIERRE
		320683250	0	BRIGLIA	COLLIER	SCHELLE	CLAMP	COLLAR
C 0872		320686450	1	LAMIERA POST. CHIUS.	TOLE D'OBTURATION	ABDECKUNG	FILLER PLATE	CHAPA DE CIERRE
C 0940		320688550	1	SQUADRETTA	EQUERRE	PLATTE	PLATE	ESQUADRA
		320704450	1	PROTEZIONE PASS. TUBI	PROTECTION	SCHUTZDECKE	GUARD	PROTECCION

.../...

https://www.tractormanualpdf.info/

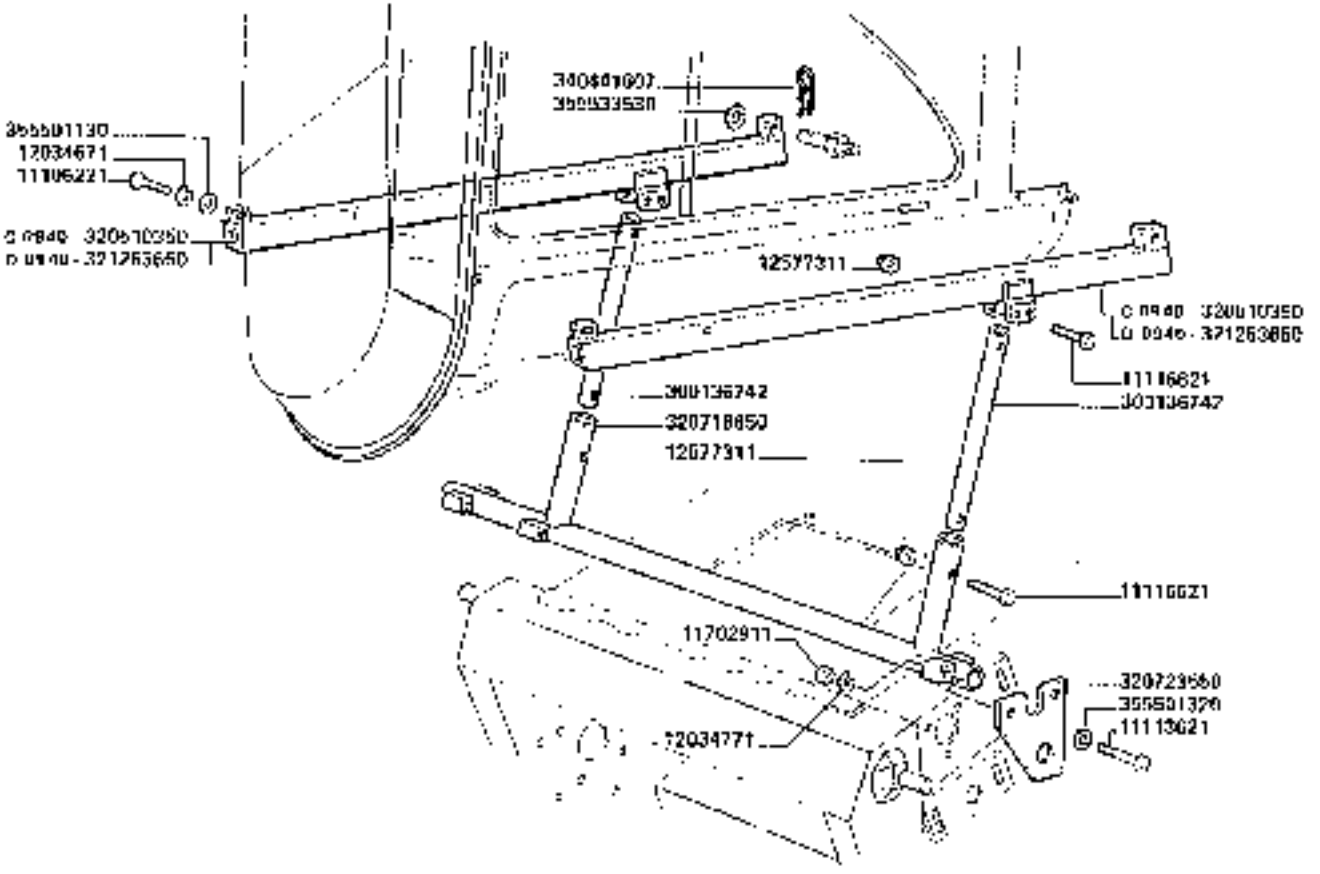

3650-3650R
3750-3750R

APPLICAZIONE CABINA

Application cabine
Kabine zubehör

Cab installation
Aplicación cabina

H5.B1

https://www.tractormanualpdf.info/

MOD.	ANT. MODIF.	N. ORDINE	Q	DENOMINAZIONE	DESIGNATION	BENENNUNG	DESCRIPTION	DENOMINACIONES
		320707050	1	PIASTRINA	PLAQUETTE	PLAKETTCHEN	PLATE	PLANCHUELA
		320718650	1	TIRANTI PINTONI	LONGERON	QUERRAHMEN	BEAM	ARMADURA
		320723650	2	PIASTRA ATT. TIRANTI	PLAQUE	PLATTE	PLATE	PLACA
D 0040		320750450	1	SIGLA DITTA	EQUERRE	PLATTE	PLATE	ESCUADRA
D 1051		320842050	1	LAMIERA CENTR.	TOLE D'OBTURATION	ABDECKUNG	FILLER PLATE	CHAPA DE CIERRE
D 1051		320842450	1	LAMIERA POST. CHIUS.	TOLE D'OBTURATION	ABDECKUNG	FILLER PLATE	CHAPA DE CIERRE
		321014050	1	DECALCOMANIA	DECALCOMANIE	ABZIEHBILD	TRANSFER	CALCOMANIA
D 0040		321115550	1	CAVO MASSA	CABLE MASSE	MASSEKABEL	GROUND CABLE	CABLE DE MASA
D 0040	D 0872	321133460	2	PIASTRINA	PLAQUETTE	PLATTCHEN	PLATE	PLANCHUELA
D 0040	D 0872	321133550	1	LAMIERA ANT. CHIUS.	TOLE D'OBTURATION	ABDECKUNG	FILLER PLATE	CHAPA DE CIERRE
		321135450	2	BRIGLIA DI FERMO	BRIDE D'ARRET	SICHERUNGSHALTER	LOCKING BRACKET	BRIDA DE TOPE
D 1051	D 0872	321207250	1	LAMIERA POST. CHIUSURA	TOLE D'OBTURATION	ABDECKUNG	FILLER PLATE	CHAPA DE CIERRE
D 0040		321263650	1	MONTANTE ATTACCO PLANTONI	MONTANT DE ATTAQUE	ANSCHLUSS VERTIKALSTREBE	DRIVE VERTICAL RUD	SOPORTE DE CONEXION
D 0040		321283750	1	STAFFA SUPP. CARDANA	SUPPORT	HALTERUNG	SUPPORT	SOPORTE
D 0040		321283850	1	STAFFA D. SUPP. CARDANA	SUPPORT	HALTERUNG	SUPPORT	SOPORTE
D 0040		321284350	1	LAMIERA ANT. CHIUSURA	TOLE D'OBTURATION	ABDECKUNG	FILLER PLATE	CHAPA DE CIERRE
D 0040		321284450	1	LAMIERA ANT. S. CHIUSURA	TOLE D'OBTURATION	ABDECKUNG	FILLER PLATE	CHAPA DE CIERRE
D 0040		321284950	2	PIOLONCINO	GOUJON	STIFTSCHRAUBEN	STUD	ESPARRAGO
D 0040		321289150	1	TARGHETTA	PLAQUE	SCHILD	PLATE	PLACA
D 0040		321289250	1	TARGHETTA	PLAQUE	SCHILD	PLATE	PLACA
D 0040		321289350	1	TARGHETTA	PLAQUE	SCHILD	PLATE	PLACA

https://www.tractormanualpdf.info/

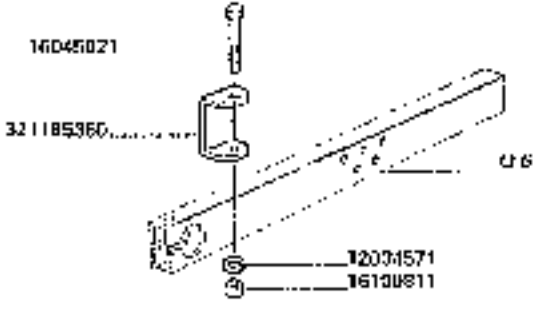

D 0872 tut. -5- n. 5000162 tut. -5- n. 5010142	D 6940 tut. -5- n. 5051001 tut. -5- n. 5011001	Zubehör n. 320759450

https://www.tractormanualpdf.info/

MODIF.	A.V.T. MODIF.	N. ORDIN.	Q	DENOMINAZIONE	DESIGNATION	BENENNUNG	DESCRIPTION	DENOMINACIONES
0.0042		321285650	1	SUPPORTO FARO	SUPPORT	HALTERUNG	SUPPORT	SOPORTE
		340416077	2	BOCCOLA	BUSH	BUCHSE	BUSH	CASQUILLO
		340411807	2	GRAMPETTELLO	CLIP-LIKE RAPIDS	FEDERRINGE	SPRING CLIP	PASADOR RAPIDO
		340481806	10	FASCETTA	COLLIER	HALTEBAND	STRAP	ABRAZADERA
		340481808	5	FASCETTA	COLLIER	HALTEBAND	STRAP	ABRAZADERA
		344158170	1	BOCCOLA	BUSH	BUECHSE	BUSH	CASQUILLO
		350359452	1	TAPPO	BOUCHON	STOPFEN	PLUG	TAPON
		350359458	2	TAPPO	BOUCHON	STOPFEN	PLUG	TAPON
		355500015	2	RONDELLA	RONDELLE	SCHEIBE	WASHER	ARANDELA
		355501120	12	RONDELLA	RONDELLE	SCHEIBE	WASHER	ARANDELA
		355501130	2	RONDELLA	RONDELLE	SCHEIBE	WASHER	ARANDELA
		355501320	4	RONDELLA	RONDELLE	SCHEIBE	WASHER	ARANDELA
		355501530	2	RONDELLA	RONDELLE	SCHEIBE	WASHER	ARANDELA
		355510615	4	RONDELLA	RONDELLE	SCHEIBE	WASHER	ARANDELA
		355510820	29	RONDELLA	RONDELLE	SCHEIBE	WASHER	ARANDELA
		355511010	2	RONDELLA	RONDELLE	SCHEIBE	WASHER	ARANDELA
		355511050	2	RONDELLA	RONDELLE	SCHEIBE	WASHER	ARANDELA
		355520820	1	RONDELLA	RONDELLE	SCHEIBE	WASHER	ARANDELA
		355533530	2	RONDELLA	RONDELLE	SCHEIBE	WASHER	ARANDELA
		355561430	2	SCANALATURA	RONDELLE	SCHEIBE	WASHER	ARANDELA

https://www.tractormanualpdf.info/

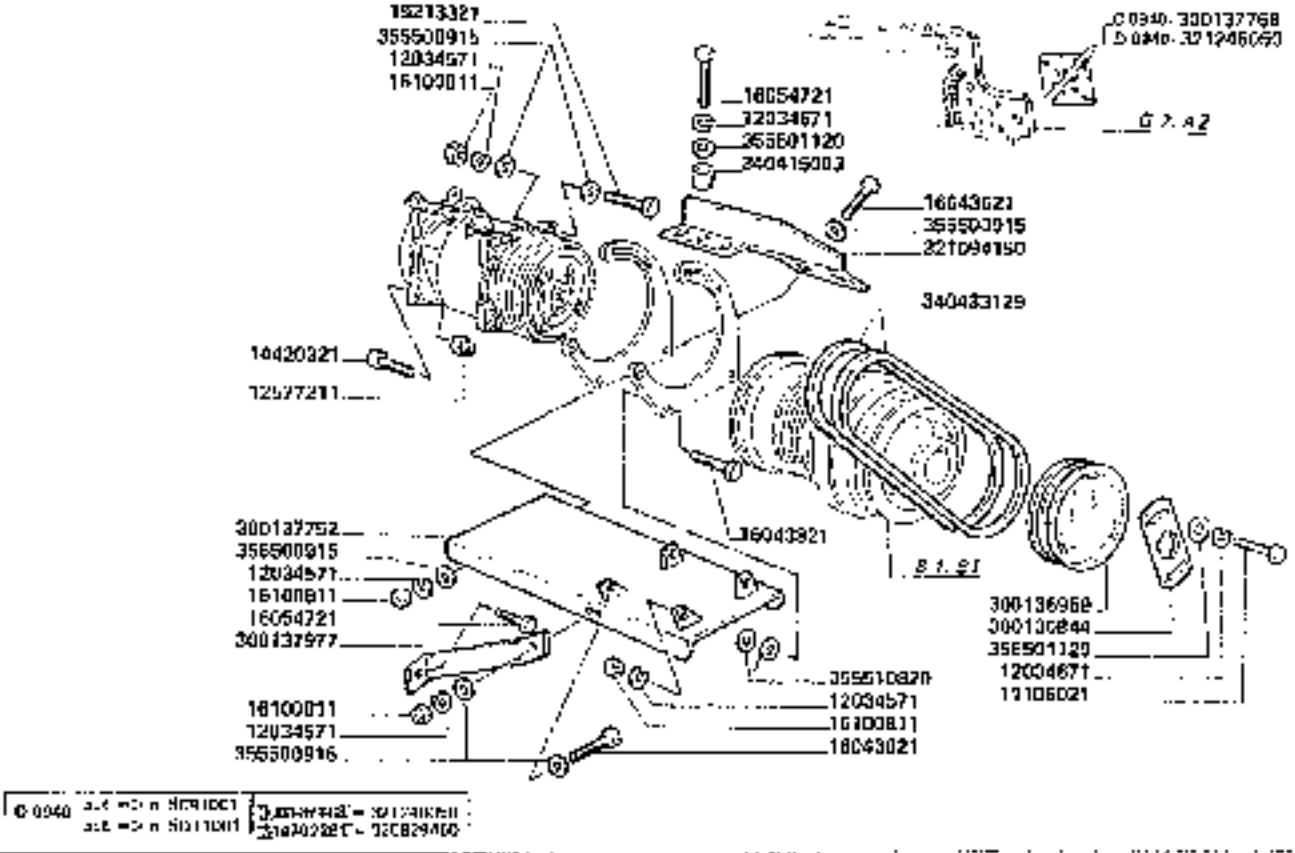

3650-3650R 3750-3750R	APPLICAZIONE CABINA CONDIZIONATA (VARIANTI) *Application cabine climatiser* *Kabina klimatisierte*	H5.B2

https://www.tractormanualpdf.info/

MODIF	ANT. MODIF.	N. ORDINE	Q	DENOMINAZIONE	DESIGNATION	BENENNUNG	DESCRIPTION	DENOMINACIONES
		11100321	2	VITE	VIS	SCHRAUBE	SCREW	TORNILLO
		12034571	5	ROSETTA ELASTICA	RONDELLE W	FEDERSCHEIBE	SPRING WASHER	ARANDELA ELASTICA
		12034571	10	ROSETTA ELASTICA	RONDELLE W	FEDERSCHEIBE	SPRING WASHER	ARANDELA ELASTICA
		12577211	2	DADO	ECROU	MUTTER	NUT	TUERCA
		14400327	2	VITE	VIS	SCHRAUBE	SCREW	TORNILLO
		16203325	2	VITE	VIS	SCHRAUBE	SCREW	TORNILLO
		16043627	3	VITE	VIS	SCHRAUBE	SCREW	TORNILLO
		16043629	4	VITE	VIS	SCHRAUBE	SCREW	TORNILLO
		16054721	6	VITE	VIS	SCHRAUBE	SCREW	TORNILLO
		16100811	6	DADO	ECROU	MUTTER	NUT	TUERCA
		300130344	1	PIASTRA SUPPORTO	SUPPORT	HALTERUNG	SUPPORT	SOPORTE
		300136950	1	PULEGGIA	POULIE	RIEMENSCHEIBE	PULLEY	POLEA
		300137752	1	SUPPORTO COMPRESSORE	SUPPORT	HALTERUNG	SUPPORT	SOPORTE
C 0040		300137760	2	PASTRINA CHIUS. FORO	PLAQUETTE	ABDECKPLATTE	BLANKING PLATE	PLANCHUELA
		300137977	1	IRRIGIDIMENTO	RAIDISSEUR	VERSTAERKUNG	STIFFENER	REFUERZO
		320927650	1	DECALCOMANIA	DECALCOMANIE	ABZIEHBILD	TRANSFER	CALCOMANIA
		320928250	1	DECALCOMANIA	DECALCOMANIE	ABZIEHBILD	TRANSFER	CALCOMANIA
		320929050	1	DECALCOMANIA	DECALCOMANIE	ABZIEHBILD	TRANSFER	CALCOMANIA
D 0040		320970450	1	DECALCOMANIA	DECALCOMANIE	ABZIEHBILD	TRANSFER	CALCOMANIA
		320980250	1	DECALCOMANIA	DECALCOMANIE	ABZIEHBILD	TRANSFER	CALCOMANIA
		321094150	1	STAFFA SUPPORTO	SUPPORT	HALTERUNG	SUPPORT	SOPORTE
C 0040		321240050	2	PASTRINA CHIUS. FORO	PLAQUETTE	ABDECKPLATTE	BLANKING PLATE	PLANCHUELA
		321612150	1	DECALCOMANIA	DECALCOMANIE	ABZIEHBILD	TRANSFER	CALCOMANIA
		340415003	2	BOCCOLA	BAGUE	BUECHSE	BUSH	CASQUILLO
		340433729	2	CINGHIA	COURROIE	RIEMEN	BELT	CORREA
C 0040		340782281	1	DECALCOMANIA	DECALCOMANIE	ABZIEHBILD	TRANSFER	CALCOMANIA
		355503915	10	RONDELLA	RONDELLE	SCHEIBE	WASHER	ARANDELA
		355601120	4	RONDELLA	RONDELLE	SCHEIBE	WASHER	ARANDELA
		355510820	8	RONDELLA	RONDELLE	SCHEIBE	WASHER	ARANDELA

https://www.tractormanualpdf.info/

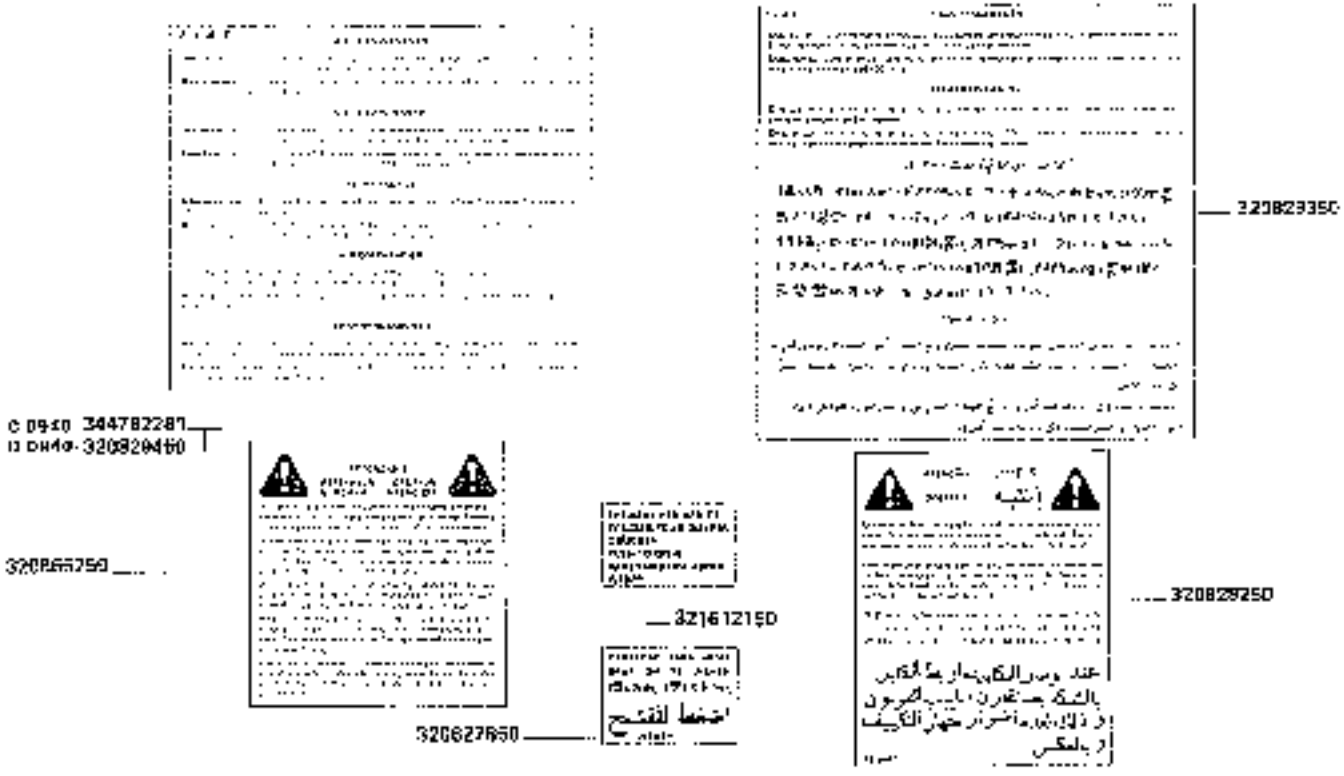

https://www.tractormanualpdf.info/

https://www.tractormanualpdf.info/

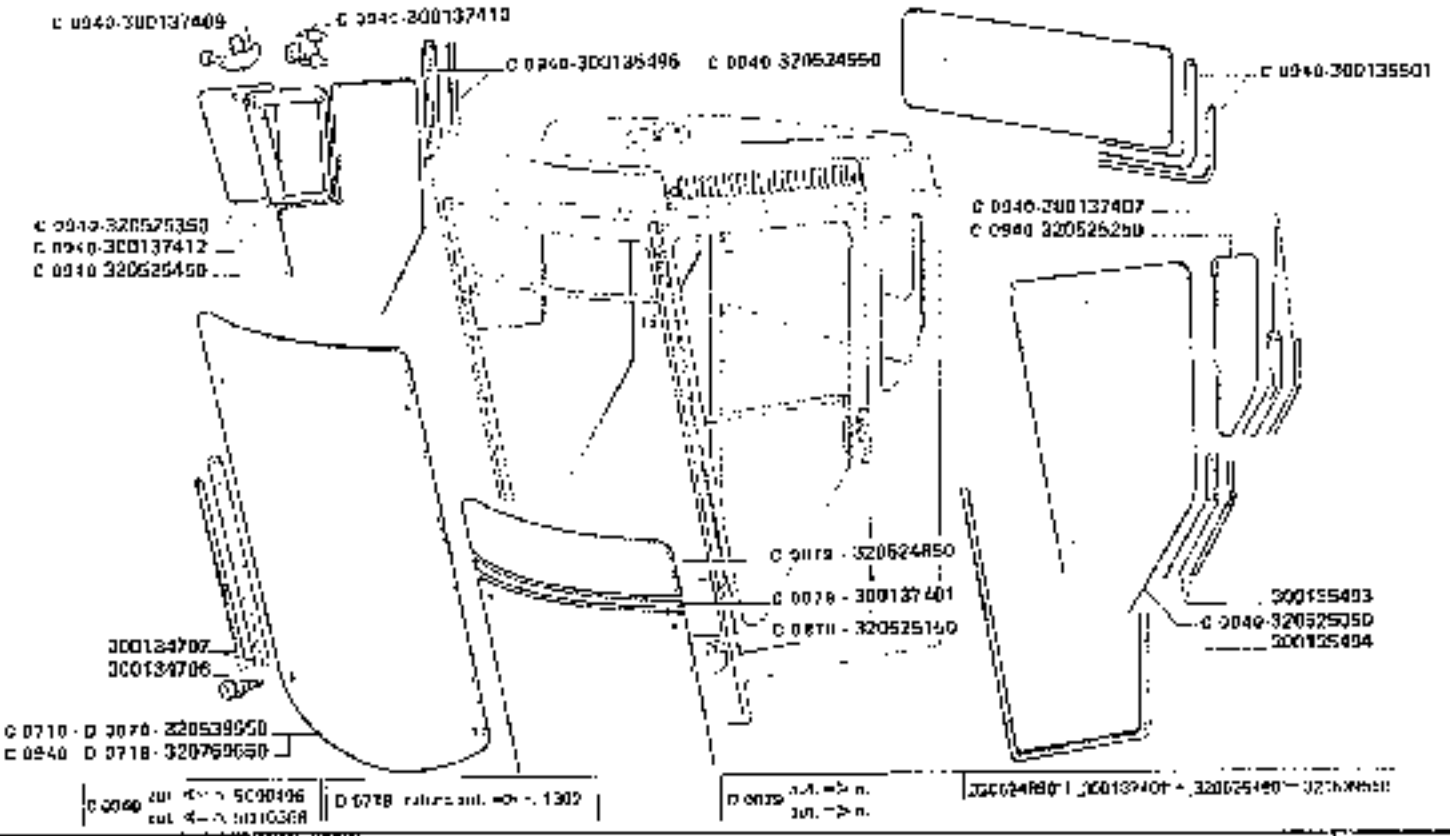

3650-3650R
3750-3750R

ELEMENTI CABINA

Elementi cabina
Kabinenelemente

https://www.tractormanualpdf.info/

Cabine elements
Elementos cabina

H5.C1

MODIF.	ANT. MODIF.	N. ORDIN.	D	DENOMINAZIONE	DESIGNATION	BEZEICHNUNG	DESCRIPTION	DENOMINACIONES
		300134706	(4)	VITE	VIS	SCHRAUBE	SCREW	TORNILLO
		300134707	(1)	GUARNIZIONE	JOINT	DICHTUNG	GASKET	JUNTA
		300135403	(1)	GUARNIZIONE	JOINT	DICHTUNG	GASKET	JUNTA
		300135404	(1)	GUARNIZIONE PORTA	JOINT	DICHTUNG	GASKET	JUNTA
C 0940		300130496	(1)	GUARNIZIONE	JOINT	DICHTUNG	GASKET	JUNTA
C 0940		300135501	(1)	GUARNIZIONE	JOINT	DICHTUNG	GASKET	JUNTA
C 0870		300137401	(1)	PROFILO CRIST. ANT.	PROFIL	PROFIL	PROFILE	PERFIL
C 0940		300137407	(2)	GUARNIZIONE	JOINT	DICHTUNG	GASKET	JUNTA
C 0940		300137408	(1)	LEVA CHIUSURA	LEVIER	HEBEL	LEVER	PALANCA
C 0940		300137410	(2)	CERNIERA	CHARNIERE	SCHARNIER	HINGE	BISAGRA
C 0940		300137412	(1)	CORNICE CRISTALLO	CADRE CRISTAL	RAHMEN	CAPPING	CORNISA
C 0870		320524850	(1)	CRISTALLO ANT. SUP.	CRISTAL	GLAS	GLASS	CRISTAL
C 0940		320524950	(1)	CRISTALLO POST.	CRISTAL	GLAS	GLASS	CRISTAL
C 0940		320525050	(1)	CRISTALLO PORTA	CRISTAL PORTE	GLAS TUER	DOOR GLASS	CRISTAL PUERTA
C 0879		320525160	(1)	CRISTALLO ANT. INF.	CRISTAL	GLAS	GLASS	CRISTAL
C 0940		320525250	(2)	CRISTALLO LAT. P. GEOLG.	CRISTAL	GLAS	GLASS	CRISTAL
C 0940		320525350	(1)	CRISTALLO LAT. APRIBILE	CRISTAL	GLAS	GLASS	CRISTAL
C 0940		320525450	(1)	CRISTALLO LAT.	CRISTAL	GLAS	GLASS	CRISTAL
C 0718	C 0979	320539950	(1)	CRISTALLO ANT.	CRISTAL	GLAS	GLASS	CRISTAL
C 0946	C 0710	320769050	(1)	CRISTALLO ANT.	CRISTAL	GLAS	GLASS	CRISTAL

https://www.tractormanualpdf.info/

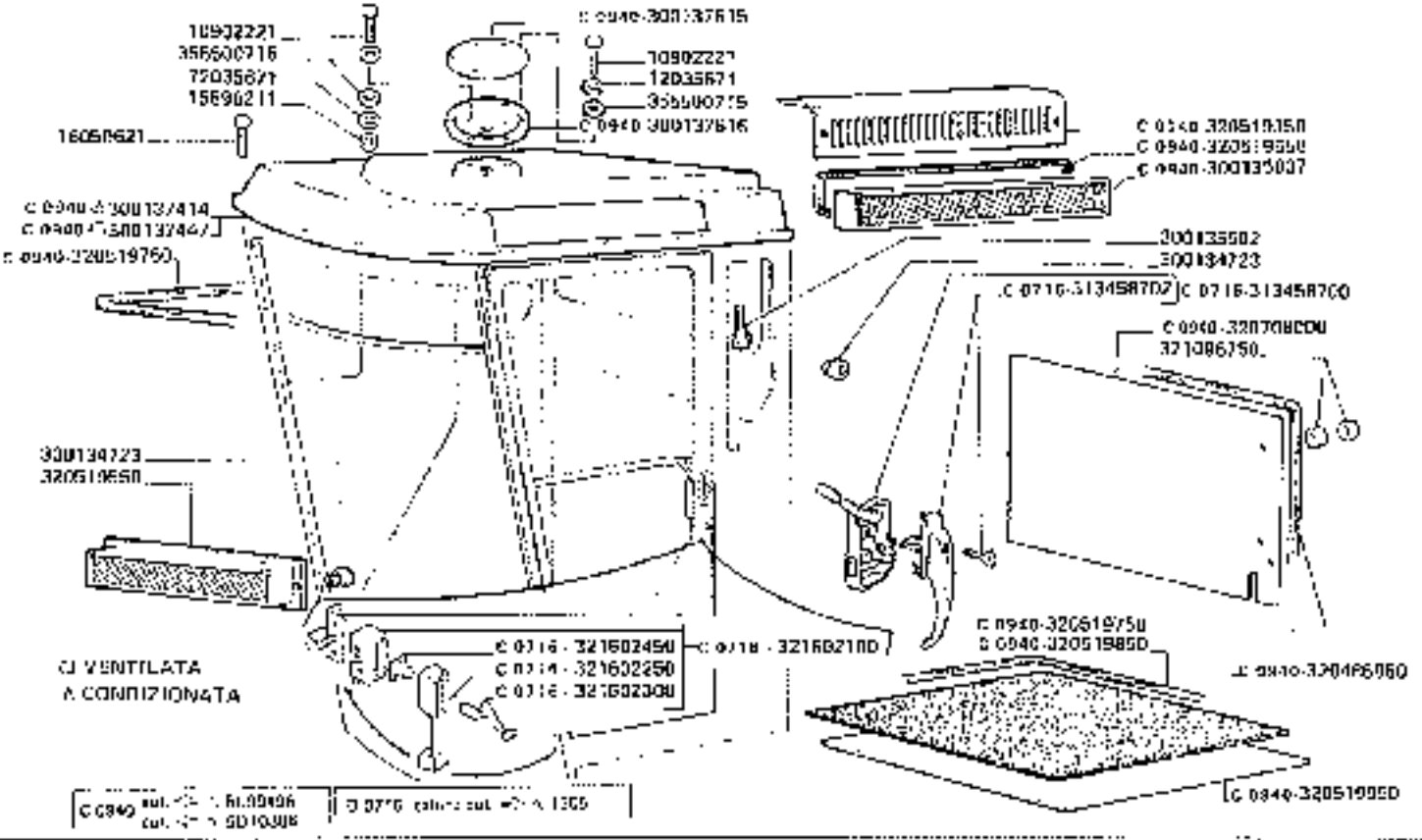

3650-3650R
3750-3750R

ELEMENTI CABINA

Elementi cabina
Kabinenelemente

https://www.tractormanualpdf.info/

Cabine elements
Elementos cabina

H5.C2

MODIF.	ANT MODIF.	N ORDIN	D	DENUMINAZIONE	DESIGNATION	BENENNUNG	DESCRIPTION	DENOMINACIONES
		10902221	(6)	VITE	VIS	SCHRAUBE	SCREW	TORNILLO
		12035871	(8)	ROSETTA ELASTICA	RONDELLE W	FEDERSCHEIBE	SPRING WASHER	ARANDELA ELASTICA
		15896211	(1)	DADO	ECROU	MUTTER	NUT	TUERCA
		16050821	(8)	VITE	VIS	SCHRAUBE	SCREW	TORNILLO
		200134723	(4)	PONELLO	POINCEE	GRIFF	KNOB	EMPUNADURA
		200135502	(2)	PONELLO	POIGNEE	GRIFF	KNOB	EMPUNADURA
C 094C		200135937	(1)	FILTRO	FILTRE	FILTER	FILTER	FILTRO
C 094C		200137414	(1)	TETTUCCIO CAB. CONDIZ	TOIT	DACH	ROOF	TECHO
C 094C		200137447	(1)	TETTUCCIO CAB. CONDIZ.	TOIT	DACH	ROOF	TECHO
C 094C		200137816	(1)	COPERCHIO	COUVERCLE	DECKEL	COVER	TAPA
C 094C		200137836	(1)	SUPP. LAMPADA ROTANTE	SUPPORT	HALTERUNG	SUPPORT	SOPORTE
C 071E		313459790	(1)	COMPL. SERRATURA	SERRURE CPT	SCHLOSS KPL	LOCK, ASSY	CONJ. CERRADURA
C 071E		313458702	(1)	MANIGLIA CON CHIAVI	POIGNEE AVEC CLE	GRIFF MIT SCHLUESSEL	HANDLE W. TH KEY	EMPUNADURA CON LLAVE
C 094D		320496950	(1)	TAPPETO	TAPIS	TEPPICH	MAT	ALFOMBRA
C 094C		320519350	(1)	COPERCHIO FILTRO	COUVERCLE	DECKEL	COVER	TAPA
		320519590	(1)	FILTRO RICIRCOLO PNT.	FILTRE	FILTER	FILTER	FILTRO
C 094C		320519850	(1)	GUARNIZIONE	JOINT	DICHTUNG	GASKET	JUNTA
C 094D		320519750	(2)	GUARNIZIONE	JOINT	DICHTUNG	GASKET	JUNTA
C 094C		320519060	(1)	GUARNIZIONE	JOINT	DICHTUNG	GASKET	JUNTA
C 094D		320519950	(1)	SOTTOTAPPETO	SOUS TAPIS	UNTERTEPPICH	UNDER MAT	DEBAJO ALFOMBRA
C 094D		320708000	(1)	PANNELLO POST. INF	PANNEAU	PANEEL	INSIDE PANEL	CUADRO
		321036750	(6)	GOMMINO	CAOUTCHOUC	GUMMI	RUBBER	GOMA
C 071E		321002100	(1)	COMPL. SERRATURA	SERRURE CPT	SCHLOSS KPL	LOCK, ASSY	CONJ. CERRADURA
C 071E		321002250	(1)	MANIGLIA	POIGNEE	GRIFF	HANDLE	EMPUNADURA
C 071E		321002300	(1)	BLOCCHETTO CON CHIAVE	BARILLET AVEC CLE	ZYLINDER MIT SCHLUESSEL	CYLINDER WITH KEY	CILINDRO CON LLAVE
C 071E		321002460	(1)	BOSSOLA BLOCCHETTO	DOUILLE	KLEMMBUCHSE	CLAMPING BUSHING	CASQUILLO DE BLOQUEO
		355503715	(4)	RONDELLA	RONDELLE	SCHEIBE	WASHER	ARANDELA

https://www.tractormanualpdf.info/

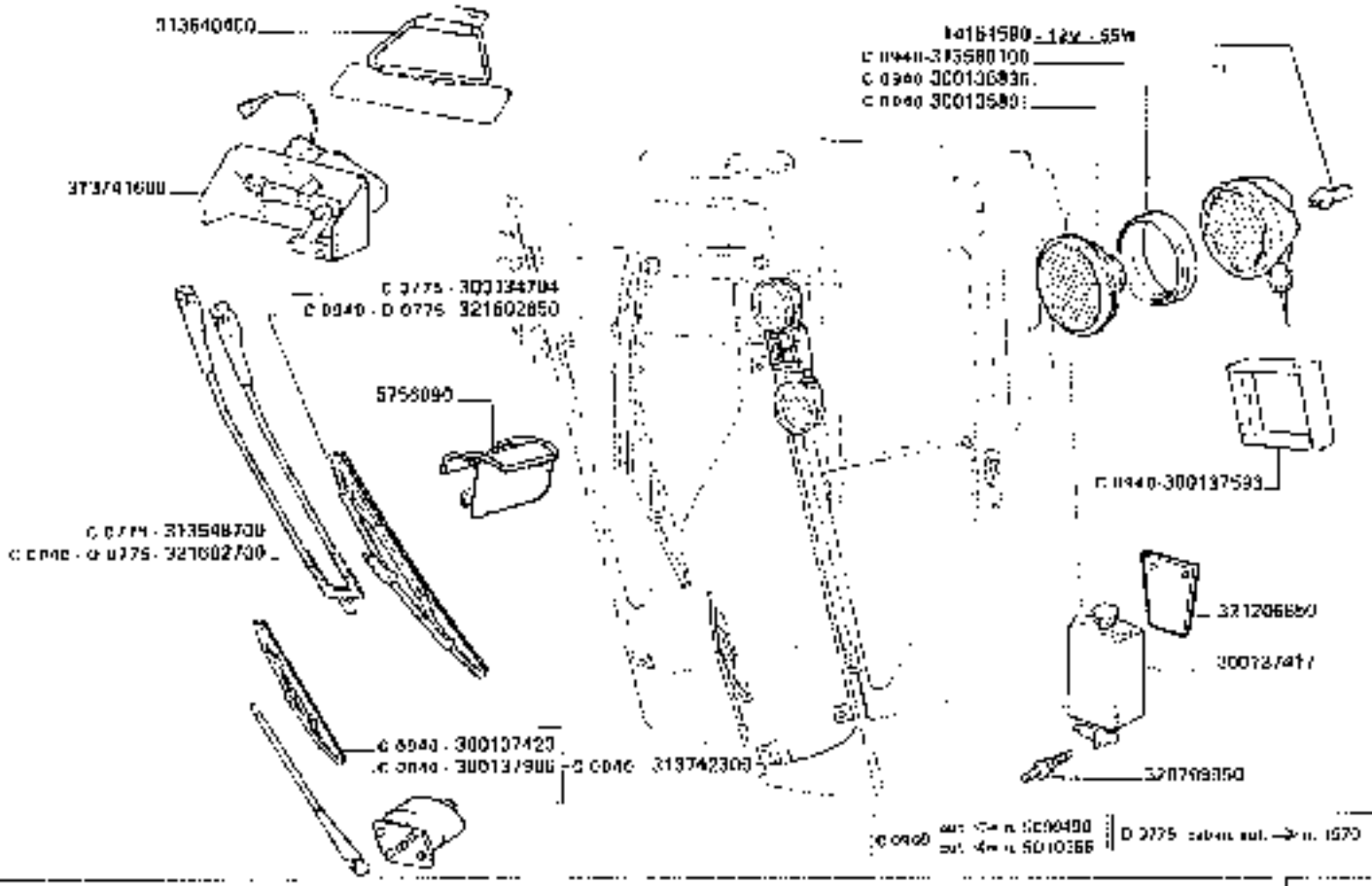

https://www.tractormanualpdf.info/

MODIF.	ANT. MODIF.	N. ORDIN.	G	DENOMINAZIONE	DESIGNATION	BENENNUNG	DESCRIPTION	DENOMINACIONES
		6766090	(1)	POSACENERE	CENDRIER	ASCHENBECHER	ASH RECEIVER	CENICERO
		14151590	(1)	LAMPADA	LAMPE	LAMPE	BULB	BOMBILLA
C 0775		300134704	(1)	SPAZZOLA	BALAI	WISCHER	BLADE	RASQUETA
C 0940		300136001	(1)	VETRO	GLACE	GLAS	GLASS	CRISTAL
C 0940		300135836	(1)	ANELLO	ANNEAU	RING	RING	ANILLO
		300137417	(1)	VASCA LAVAVETRO	CUVE LAVE GLACE	SCHEIBENWISCHER BEHAELTER	WINDSCREEN WASHER CONT. TANK	CONTENIDOR LAVAVIDRIOS
C 0940		300137423	(1)	SPAZZOLA IKT.	BALAI	WISCHER	BLADE	RASQUETA
C 0940		300137693	(2)	SUPPORTO FAR	SUPPORT PROJECT.	LICHTE HALTER	LIGHTS SUPPORT	SOPORTE FAROS
C 0940		300137808	(1)	BRACCIO TERGICRIST.	BRAS	ARM	ARM	BRAZO
		313540400	(1)	ALETTA PARASOLE	PARE-SOLEIL	SONNEN	SUN	PARASOL
C 0775		313548700	(1)	BRACCIO TERGICRIST.	BRAS	ARM	ARM	BRAZO
C 0940		313600100	(5)	FARO	FEU	LIGHT	LIGHT	FARO
		313743500	(1)	MOTORINO TERGICRIST	MOTEUR	ELEKTROMOTOR	MOTOR	MOTOR ELECTRICO
C 0940		313742300	(1)	COMPL. TERG. CRISTALLO INF.	ESSUIE GLACE CPT	SCHEIBENWISCHER KPL	WINDSCHIEL ALPER ASSY	CONJ. LAVA-PARABRISAS
		320799550	(1)	VALVOLINA	CLAPET	VENTIL	VALVE	VALVULA
		321208650	(1)	SUPPORTO VASCHETTA	SUPPORT	HALTERUNG	SUPPORT	SOPORTE
C 0940	C 0775	321602650	(1)	SPAZZOLA	BALAI	WISCHER	BLADE	RASQUETA
C 0940	C 0775	321602700	(1)	BRACCIO TERGICRISTALLO	BRAS	ARM	ARM	BRAZO

https://www.tractormanualpdf.info/

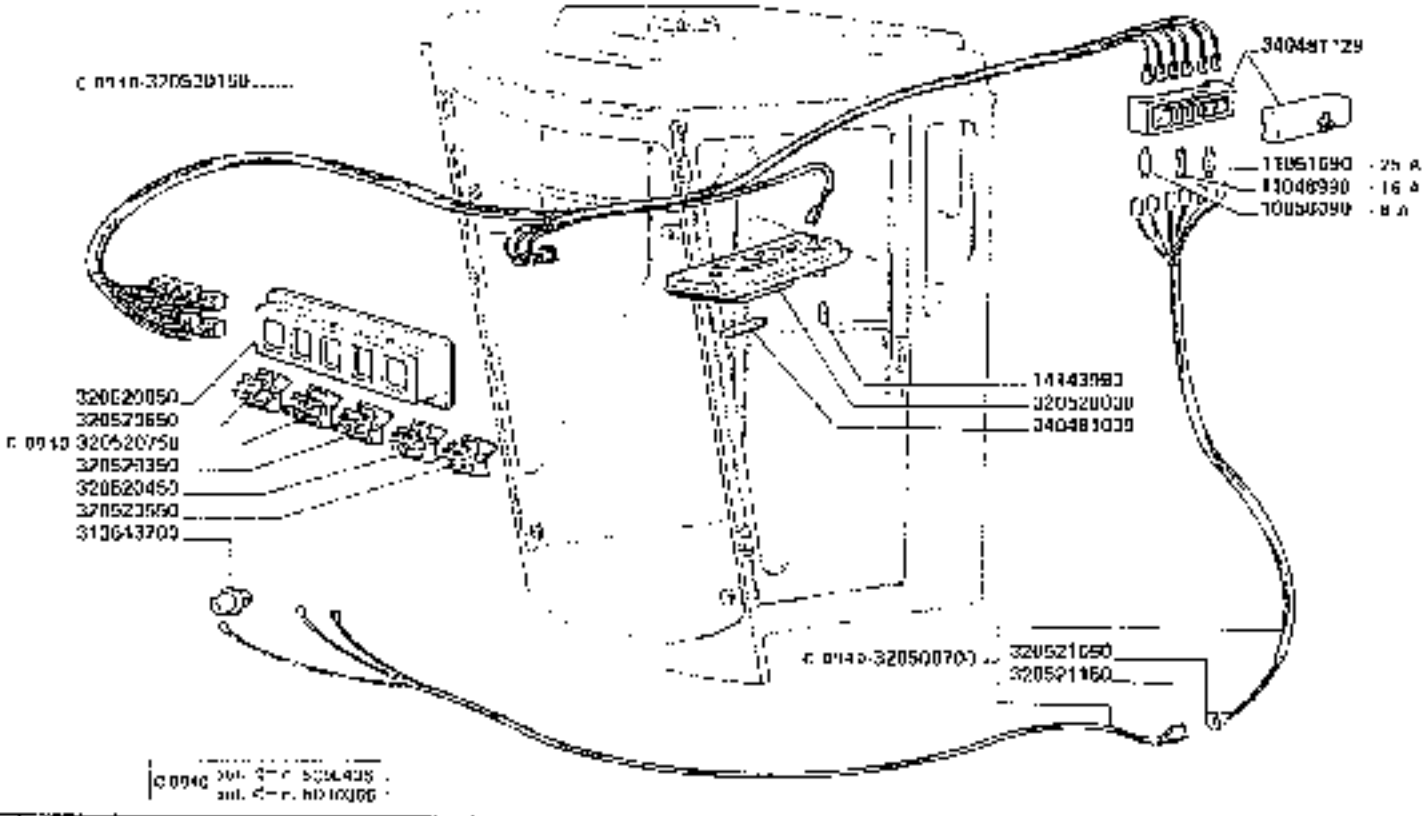

3650-3650R
3750-3750R

ELEMENTI CABINA

Elements cabina
Kabinelemente

Cabine elements
Elementos cabina

H5.C4

https://www.tractormanualpdf.info/

MODIF.	ANT. MODIF.	N. ORDIN.	Q	DENOMINAZIONE	DESIGNATION	BENENNUNG	DESCRIPTION	DENOMINACIONES
		10858093	(5)	FUSIBILE 5 A	FUSIBLE	SICHERUNG	FUSE	FUSIBLE
		11040993	(1)	FUSIBILE 15 A	FUSIBLE	SICHERUNG	FUSE	FUSIBLE
		11051693	(2)	FUSIBILE 20 A	FUSIBLE	SICHERUNG	FUSE	FUSIBLE
		14343993	(1)	LAMPADA 12 V - 3 W T 10	LAMPE	LAMPE	BULB	BOMBILLA
		313643700	(1)	ACCENDISIGARI	ALLUME-CIGARE	FEUERBERZEUG	LIGHTER	ENCENDEDOR
C 0040		320509700	(1)	CABLAGG. DA MOT. AVVIAM. A CABINA	CABLE	KABEL-VERBINDUNG	HARNESS	CABLE
		320520000	(1)	PLAFONIERA	PLAFONNIER	DECKENLAMPE	CAB-LIGHT	[illegible]
C 0040		320520150	(1)	CABLAGGIO CRUSCOTTO	CABLE	KABEL	HARNESS	CABLE
		320520350	(1)	PULSANTE LUM. FARO ROT	INTERR. FEU ROUGE	SCHALTER RUNDUM	BEACON SWITCH	INTERR. FARO ROD
		320520450	(1)	INTERRUTT. FARO POST.	INTERR. FEU ARR.	SCHALTER	REAR LIGHT SWITCH	INTERR. FARO POST.
		320520550	(1)	INTERRUTT. FAR. ANT.	INTERR. FEU AVANT	SCHALTER	FRONT LIGHT SWITCH	INTERR. FARO ANT.
		320520850	(1)	INTERRUTT. TERGIORIST.	INTERR. ESSUIE-GLAC.	SCHALTER	SWITCH	INTERR. LIMP. PARAS.
C 0040		320520750	(1)	INTERRUTT. TERGIOR. INF.	INTERR. ESSUIE GLAC.	SCHALTER	SWITCH	INTERR. LIMP. PARAS.
		320520050	(1)	VASCHETTA PORTA INTERR.	BOITE PORTE INTERR.	SCHAEUSESCHALTER	SWITCH BOX	CAJA PUERTA INTERR.
		320521050	(1)	PRESA CABINA	PRISE DE COUR.	STECKDOSE	SOCKET	CAJA EN DE ENCUFE
		320521150	(1)	SPINA CABINA	FICHE	STECKER	PLUG	ENCUFE
		340481009	(1)	LAMPADA PLAF. 12 V - 5 W	LAMPE	LAMPE	BULB	BOMBILLA
		340481129	(1)	PORTAFUSIBILI	BOITE FUSIBLES	SICHERUNGKASTEN	FUSE BOX	CAJA FUSIBLES

https://www.tractormanualpdf.info/

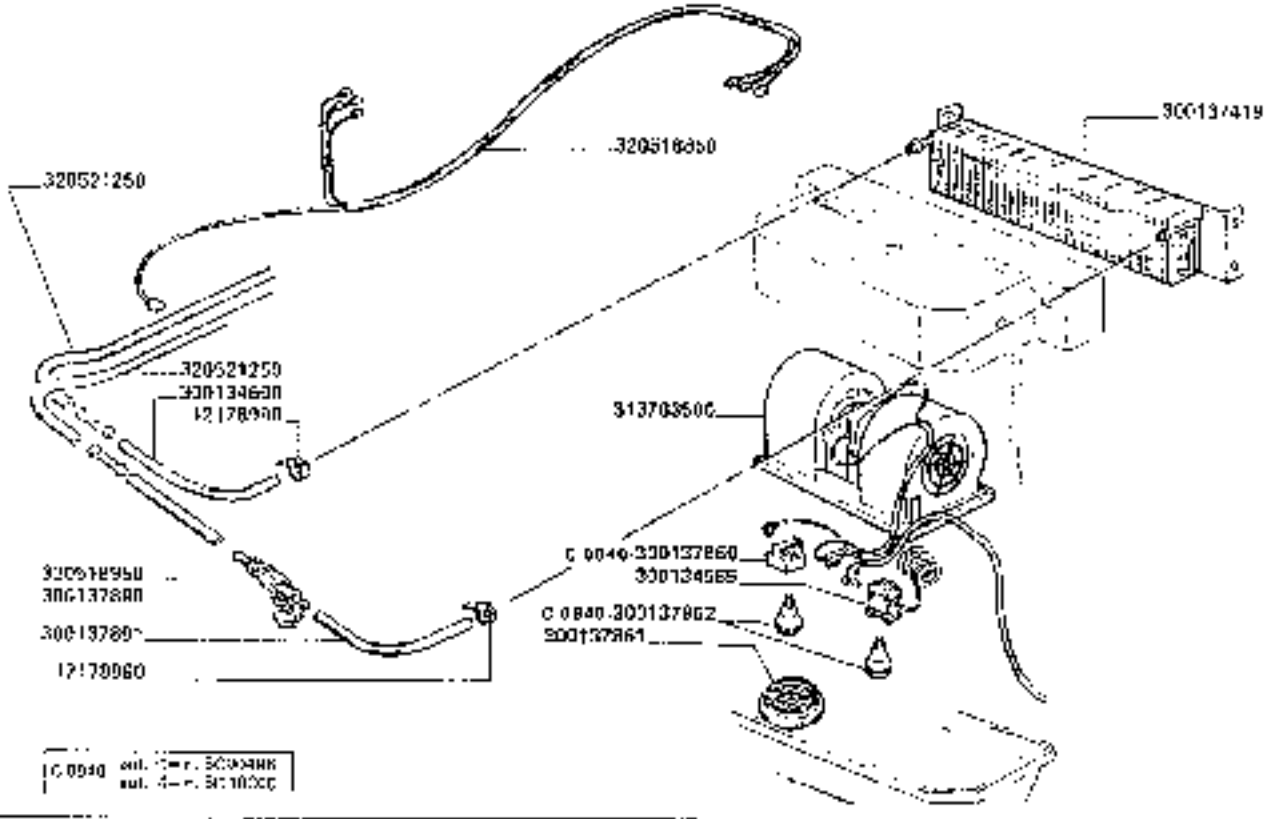

3650-3650R
3750-3750R

ELEMENTI CABINA (VENTILATA)

Elementi cabina (ventilata)
Kabinenelemente (ventilata)

Cabina elementa (ventilata)
Elementos cabina (ventilada)

H5.C5

https://www.tractormanualpdf.info/

MODIF.	ANT. MODIF.	N. ORDIN.	D	DENOMINAZIONE	DESIGNATION	BENENNUNG	DESCRIPTION	DENOMINACIONES
		12178990	(5)	FASCETTA	COLLIER	SCHELLE	CLAMP	COLLAR
		300134985	(1)	TERMOSTATO	THERMOSTAT	THERMOSTAT	THERMOSTAT	TERMOSTATO
		300134690	(1)	TUBO ACQUA INTERNO	TUYAU	ROHR	PIPE	TUBO
		300137419	(1)	RISCALDATORE	RECHAUFFEUR	ELST. HEIZGERAET	HEATING ELEMENT	RESIST. DE CALDEO
C 0940		300137860	(1)	INTERRUTTORE	INTERRUPTEUR	SCHALTER	SWITCH	INTERRUPTOR
		300137861	(3)	DIFFUSORE ARIA	DIFFUSEUR AIR	DUESELUFTER	AIR DIFFUSER	DIFUSOR DE AIRE
C 0940		300137862	(2)	POMELLO	POIGNEE	GRIFF	KNOB	EMPUNADURA
		300137890	(1)	RUBINETTO	ROBINET	HAHN	COCK	GRIFO
		300137891	(1)	TUBO	TUYAU	ROHR	PIPE	TUBO
		313763900	(1)	GRUPPO VENTILATORE	SOUFFLERIE CPT	GEBLAESE KPL	UNIT ELDAER ASSY	CONJ. VENTILADOR
		320518850	(1)	CABLAGGIO CONDIZIONAT.	CABLE	KABEL	HARNESS	CABLE
		320518950	(1)	TUBO ACQUA	TUYAU	ROHR	PIPE	TUBO
		320621260	(2)	TUBO ACQUA	TUYAU	ROHR	PIPE	TUBO

https://www.tractormanualpdf.info/

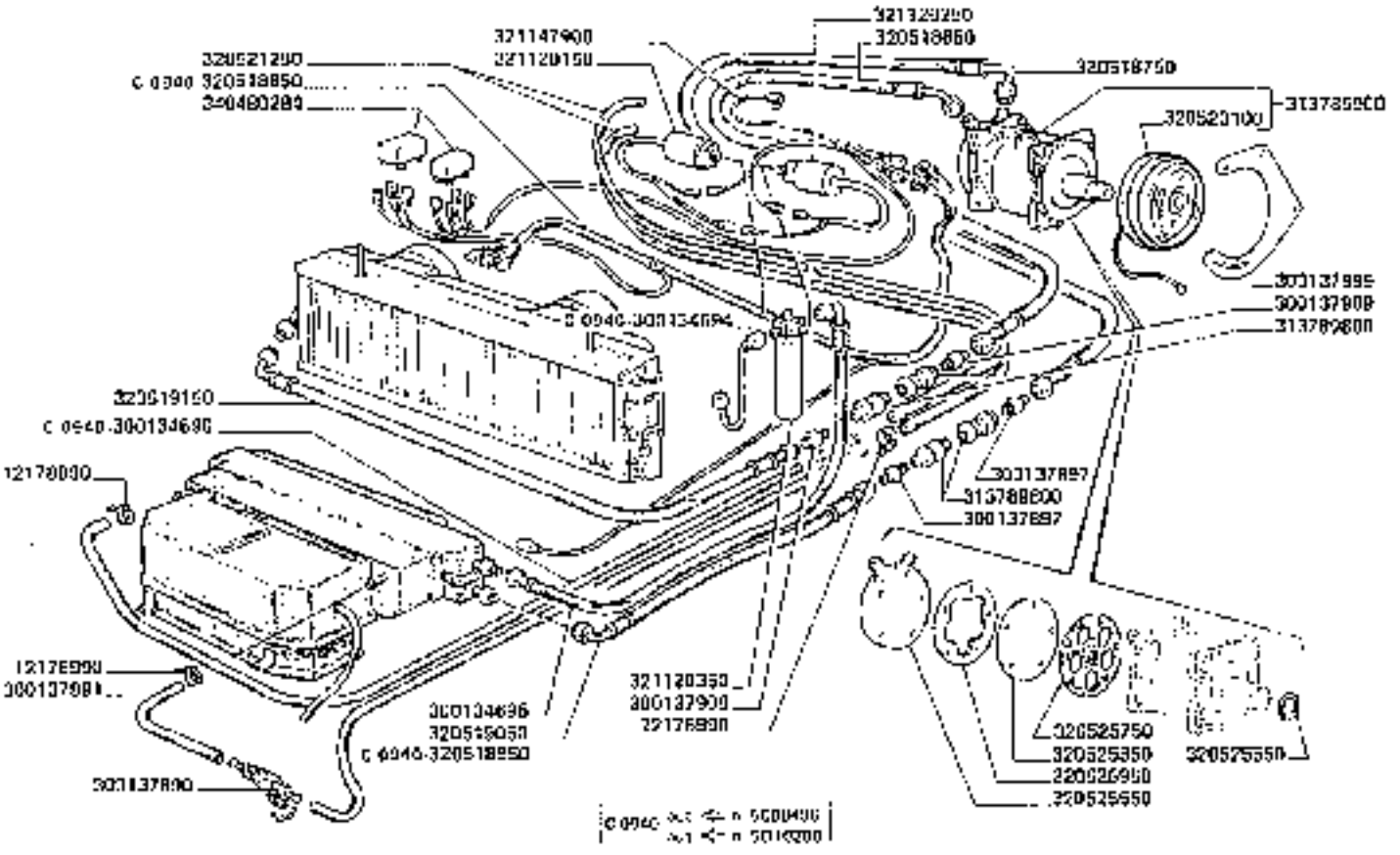

3650-3650R
3750-3750R

ELEMENTI CABINA (CONDIZIONATA)

Elements cabina (climatizzata)
Kuimeelementi (kuimatoidaa)

Cabina elements (conditioned)
Elementos casilla (calentada)

H5.C6

https://www.tractormanualpdf.info/

MODIF.	ANT. MODIF.	N. ORDIN	Q	DENOMINAZIONE	DESIGNATION	BENENNUNG	DESCRIPTION	DENOMINACIONES
		321730080	(8)	FASCETTA	COLLIER	SCHELLE	CLAMP	COLLAR
C 0040		300134590	(1)	TUBO ACQUA RITORNO	TUYAU	ROHR	PIPE	TUBO
C 0040		300134604	(1)	TUBO CONDENSATORE	TUYAU	ROHR	PIPE	TUBO
		300134605	(1)	TUBO FILTRO EVAPORAT	TUYAU	ROHR	PIPE	TUBO
		300137090	(1)	RUBINETTO	ROBINET	HAHN	COCK	GRIFO
		300137091	(1)	TUBO	TUYAU	ROHR	PIPE	TUBO
		300137097	(2)	RACCORDO	RACCORD	STUTZEN	CONNECTOR	RACOR
		300137099	(2)	RACCORDO	RACCORD	STUTZEN	CONNECTOR	RACOR
		300137999	(2)	MASTRA SUPPORTO	SUPPORT	HALTERUNG	SUPPORT	SOPORTE
		313705900	(1)	COMPRESSORE SANKYO	COMPRESSEUR	KOMPRESSOR	COMPRESSOR	COMPRESOR
		313780900	(2)	INNESTO RAPIDO	ENDFAYAGE RAPIDE	ABRISSKUPPLUNG	RAPID COUPLING	RACOR RAPIDO
		320518050	(1)	TUBO	TUYAU	ROHR	PIPE	TUBO
		320518750	(1)	TUBO	TUYAU	ROHR	PIPE	TUBO
C 0010		320518950	(1)	CABLAGGIO CONDIZIONAT.	CABLE	KABEL	HARNESS	CABLE
C 0040		320518050	(1)	TUBO ACQUA	TUYAU	ROHR	PIPE	TUBO
		320519050	(1)	TUBO EVAPORATORE	TUYAU	ROHR	PIPE	TUBO
		320519150	(1)	TUBO CONDENSATORE	TUYAU	ROHR	PIPE	TUBO
		320521250	(2)	TUBO ACQUA	TUYAU	ROHR	PIPE	TUBO
		320523100	(1)	ELETTROPULEGGIA	ELECTRO POLLIE	ELEKTRO-RIEMENSCHEIBE	ELECTRO-POLLEY	ELECTROPOLEA
		320525550	(1)	GUARNIZIONE	JOINT	DICHTUNG	SEAL	JUNTA
		320525650	(1)	COPERCHIO	COUVERCLE	DECKEL	COVER	TAPA
		320525750	(1)	GUARNIZIONE	JOINT	DICHTUNG	GASKET	JUNTA
		320525850	(1)	PIATTO VALVOLE	DISQUE	SCHEIBE	DISC	DISCO
		320525950	(1)	GUARNIZIONE	JOINT	DICHTUNG	GASKET	JUNTA
		321120150	(1)	PRESSOSTATO DI BIPOLARE	PRESSOSTAT	DRUCKSCHALTER	PRESSURE SWITCH	PRESOSTATO
		321120250	(1)	PRESSOSTATO	PRESSOSTAT	DRUCKSCHALTER	PRESSURE SWITCH	PRESOSTATO
		321120350	(1)	FILTRO ATT. PRESSOST	FILTRE	FILTER	FILTER	FILTRO
		321147807	(1)	CAVO	CABLE	KABEL	CABLE	CABLE
		340480254	(2)	RELE	RELAIS	RELAY	RELAY	RELAIS

https://www.tractormanualpdf.info/

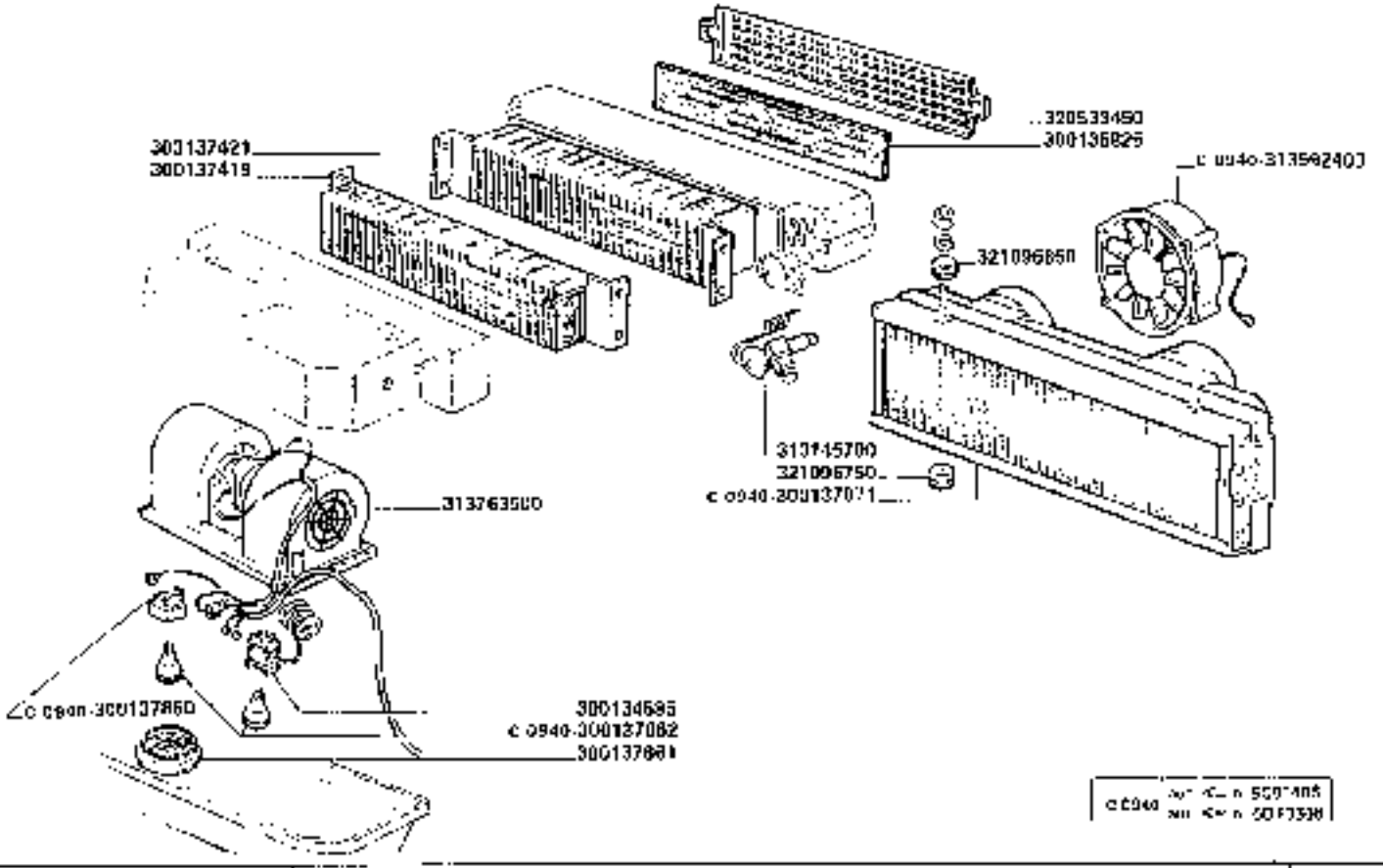

3650-3650R
3750-3750R

ELEMENTI CABINA (CONDIZIONATA)

Elementi cabina (climatizzata)
Kabinoelemente (klimatisiert)
Cabinoelementos (condicionados)
Elementos casilla (calentada)

H5.C7

https://www.tractormanualpdf.info/

MODIF.	ANT. MODIF.	N. ORDIN.	Q	DENOMINAZIONE	DESIGNATION	BENENNUNG	DESCRIPTION	DENOMINACIONES
		300134506	(1)	TERMOSTATO	THERMOSTAT	THERMOSTAT	THERMOSTAT	TERMOSTATO
		300135825	(1)	FILTRO EVAPORATORE	FILTER	FILTER	FILTER	FILTRO
		300137419	(1)	RISCALDATORE	RECHAUFFEUR ELECTRIQUE	FILTERSICHE HEIZSPIRAL	HEATING ELEMENT	RESIST. DE CALDEO
		300137423	(1)	EVAPORATORE	EVAPORATEUR	VERDAMPFER	EVAPORATOR	EVAPORADOR
C 0940		300137860	(1)	INTERRUTTORE	INTERRUPTEUR	SCHALTER	SWITCH	INTERRUPTOR
		300137861	(1)	DIFFUSORE ARIA	DIFFUSEUR D'AIR	AUSSTRITTSTÜCK	AIR DIFFUSER	DIFUSOR DE AIRE
C 0940		300137862	(2)	POMELLO	POIGNEE	GRIFF	KNOB	OMAGNADURA
C 0940		300137871	(1)	CONDENSATORE	CONDENSEUR	KONDENSATOR	CONDENSER	CONDENSADOR
		313715700	(2)	VALVOLA ESPANSIONE	VALVE D'EXPANSION	EXPANSIONSVENTIL	VALVE	VALVULA DE EXPANS.
C 0940		313802400	(2)	COMPL. ELETTROVENTILATORE	ELECTROVENTILATEUR	ELEKTROVENTILATOR	ELECTRO-FAN	ELECTROVENTILADOR
		313703500	(2)	GRUPPO VENTILATORE	BOUCLE DE CIRCULATION	GEBLÄSEEINHEIT	UNIT BLOWER ASSY	CONJ. VENTILADOR
		320533450	(1)	PORTAFILTRO EVAP.	PORTE-FILTRE	FILTERHALTER	FILTER HOLDER	PORTAFILTRO
		321006750	(2)	GOMMINO	CAOUTCHOUC	GUMMI	RUBBER	GOMA
		321006850	(2)	GOMMINO	CAOUTCHOUC	GUMMI	RUBBER	GOMA

https://www.tractormanualpdf.info/

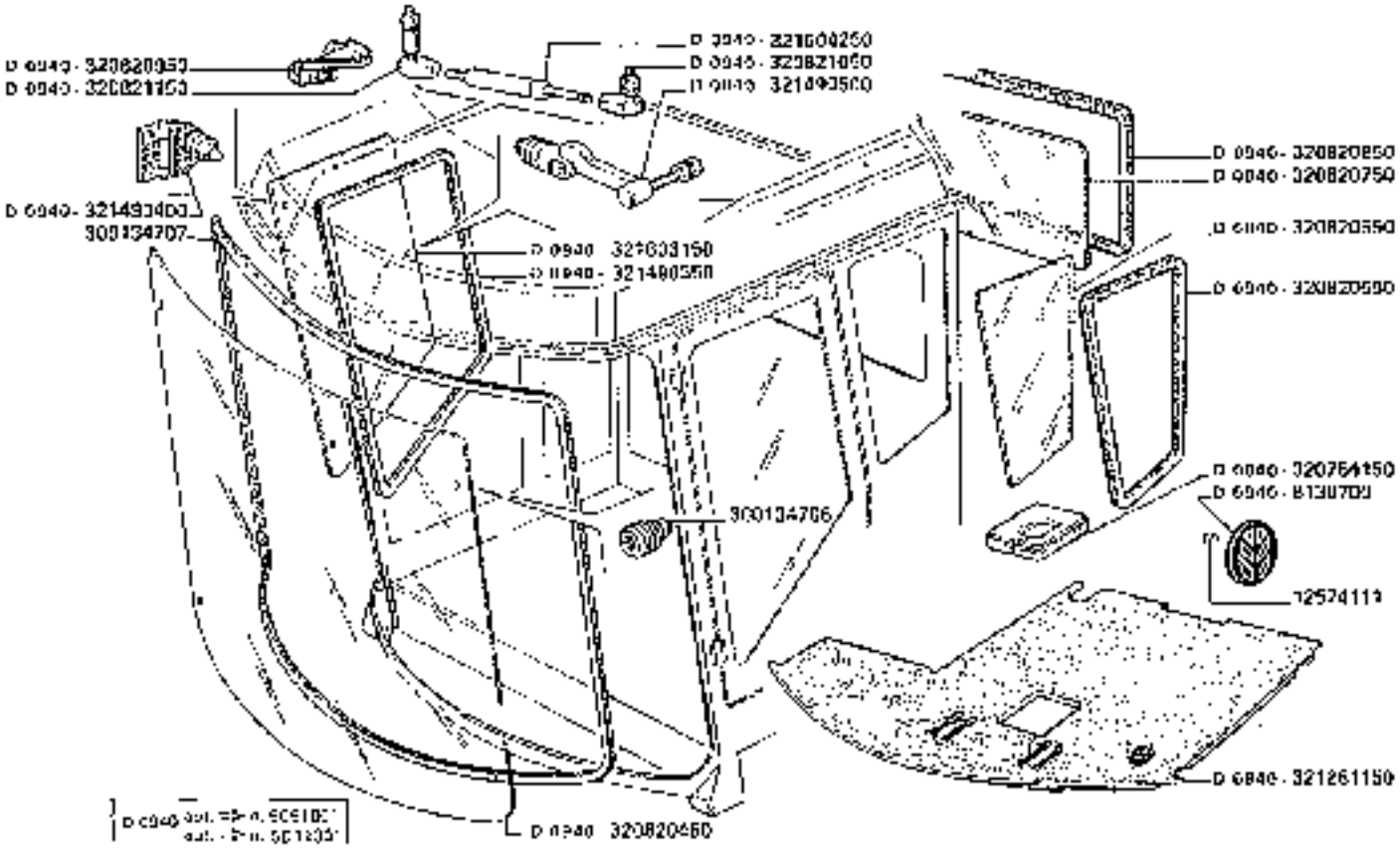

3650-3650R
3750-3750R

ELEMENTI CABINA

Elements cabine
Kabinenelemente

https://www.tractormanualpdf.info/

Cabine elements
Elementos cabina

H5.D1

MODIF.	ANT. MODIF.	N. ORDIN	Q	DENOMINAZIONE	DESIGNATION	BENENNUNG	DESCRIPTION	DENOMINACIONES
		5130700	(2)	MARCHIO PIATAGRA	MOTIF	FIRMENKENNZEICHEN	TRADE MARK	EMBLEMA
		12574111	(1)	DADO	ECROU	MUTTER	NUT	TUERCA
		300134706	(4)	VITI	VIS	SCHRAUBE	SCREW	TORNILLO
		300134707	(1)	GUARNIZIONE	JOINT	DICHTUNG	GASKET	JUNTA
D 0940		320754150	(1)	COPERTURA	CAPUCHON	MANSCHETTE	BOOT	CAPUCHON
D 0940		320920480	(1)	CRISTALLO ANT.	CRISTAL	GLAS	GLASS	CRISTAL
D 0940		320920550	(2)	CRISTALLO LAT. POST.	CRISTAL	GLAS	GLASS	CRISTAL
D 0940		320920650	(2)	GUARNIZIONE	JOINT	DICHTUNG	GASKET	JUNTA
D 0940		320920750	(1)	CRISTALLO POST.	CRISTAL	GLAS	GLASS	CRISTAL
D 0940		320920850	(1)	GUARNIZIONE	JOINT	DICHTUNG	GASKET	JUNTA
D 0940		320920950	(1)	STAFFA	ETRIER	HALTER	BRACKET	SOPORTE
D 0940		320921050	(1)	SNODO SFERICO BASSO	ARTICULATION	GELENK	JOINT	ARTICULACION
D 0940		320921150	(1)	SNODO SFERICO ALTO	ARTICULATION	GELENK	JOINT	ARTICULACION
D 0940		321281150	(1)	TAPPETO	TAPIS	BELAG	MAT	ALFOMBRA
D 0940		321490350	(1)	GUARNIZIONE	JOINT	DICHTUNG	GASKET	JUNTA
		321490400	(3)	CERNIERA	CHARNIERE	SCHARNIER	HINGE	BISAGRA
D 0940		321490500	(1)	LEVA CHIUSURA D	LEVIER	HEBEL	LEVER	PALANCA
D 0940		321603150	(1)	CRISTALLO LAT.	CRISTAL	GLAS	GLASS	CRISTAL
D 0940		321604250	(1)	AMMORTIZZATORE A GAS	REFLEXAS A GAZ	STOSSDAEMPFER	SHOCK ABSORBER	AMORTIGUADOR

https://www.tractormanualpdf.info/

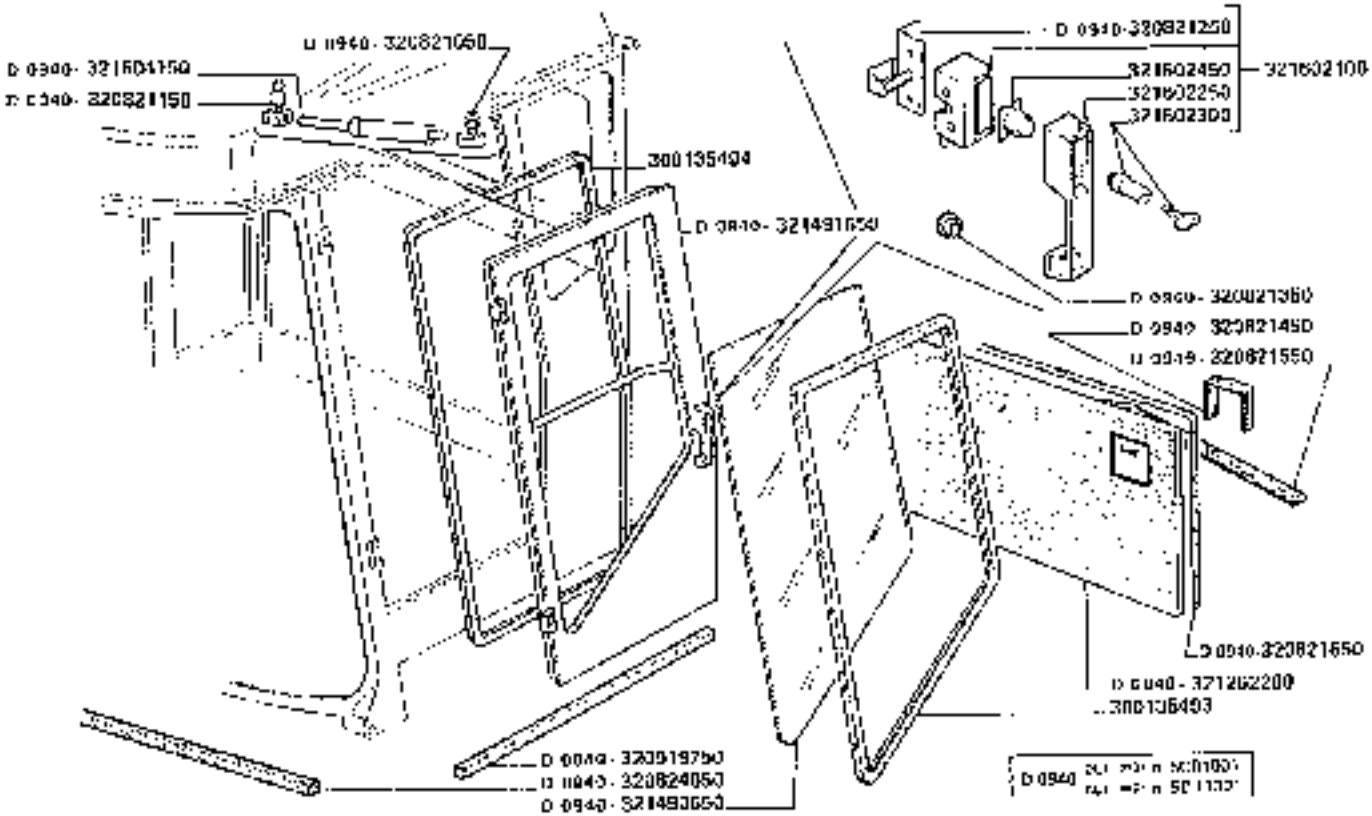

3650-3650R
3750-3750R

ELEMENTI CABINA

Elementi cabina
Kabinenelemente

Cabine elements
Elementos cabina

H5.D2

https://www.tractormanualpdf.info/

MODIF.	ANT. MODIF.	N. ORDIN.	Q	DENOMINAZIONE	DESIGNATION	BENENNUNG	DESCRIPTION	DENOMINACIONES
		3001354[illegible]	(1)	GUARNIZIONE	JOINT	DICHTUNG	GASKET	JUNTA
		3001354[illegible]	(1)	GUARNIZIONE	JOINT	DICHTUNG	GASKET	JUNTA
D 0040		3205[illegible]	(1)	GUARNIZIONE	JOINT	DICHTUNG	GASKET	JUNTA
D 0040		320821050	(1)	SNODO SFERICO	ARTICULATION	GELENK	JOINT	ARTICULACION
D 0040		320821150	(1)	SNODO SFERICO	ARTICULATION	GELENK	JOINT	ARTICULACION
D 0040		320821250	(1)	RISCONTRO SERRATURA	RAINURE	STREBE	STIFFENER	FLETINA
D 0040		320821350	(1)	BOTTONE	CAPUCHON	KLAPPE	CAP	CAPUCHO
D 0040		320821450	(1)	PROFILATO FENDITA A D	PROFILE	PROFIL	PROFIL	PERFILE
D 0040		320821550	(1)	GUARNIZIONE	JOINT	DICHTUNG	GASKET	JUNTA
D 0040		320821650	(1)	GUARNIZIONE	JOINT	DICHTUNG	GASKET	JUNTA
D 0040		320824050	(1)	GUARNIZIONE	JOINT	DICHTUNG	GASKET	JUNTA
D 0040		321262200	(1)	PANNELLO POST.	PARDI ARRIERE	SCHICKWAND	REAR PANEL	PAPED TRASERA
D 0040		321498650	(1)	CRISTALLO PORTA	CRISTAL PORTE	GLAS TUER	DOOR GLASS	CRISTAL PUERTA
D 0040		321491650	(1)	PORTA	PORTE	TUER	DOOR	PUERTA
		321602100	(1)	COMPL. SERRATURA	SERRURE CPT	SCHLOSS KPL	LOCK ASSY	CONJ CERRADURA
		321602250	(1)	MANIGLIA	POIGNEE	GRIFF	HANDLE	EMPUNADURA
		321602500	(1)	BLOCCHETTO CON CHIAVE	BARILLET AVEC CLE	ZYLINDER MIT SCHLUESSEL	CYLINDER WITH KEY	CILINDRO CON LLAVE
		321602450	(1)	BUSSOLA BLOCCH. SERRAT.	GARROT	KLEMMGUEHSE	CLAMPING BUSHING	CASQUILLO DE SUJEC.
D 0040		321604350	(1)	AMMORTIZZATORE A GAS	REFLTVAGE A GAZ	STOSSDAEMPFER	SHOCK ABSORBER	AMORTIGUADOR

https://www.tractormanualpdf.info/

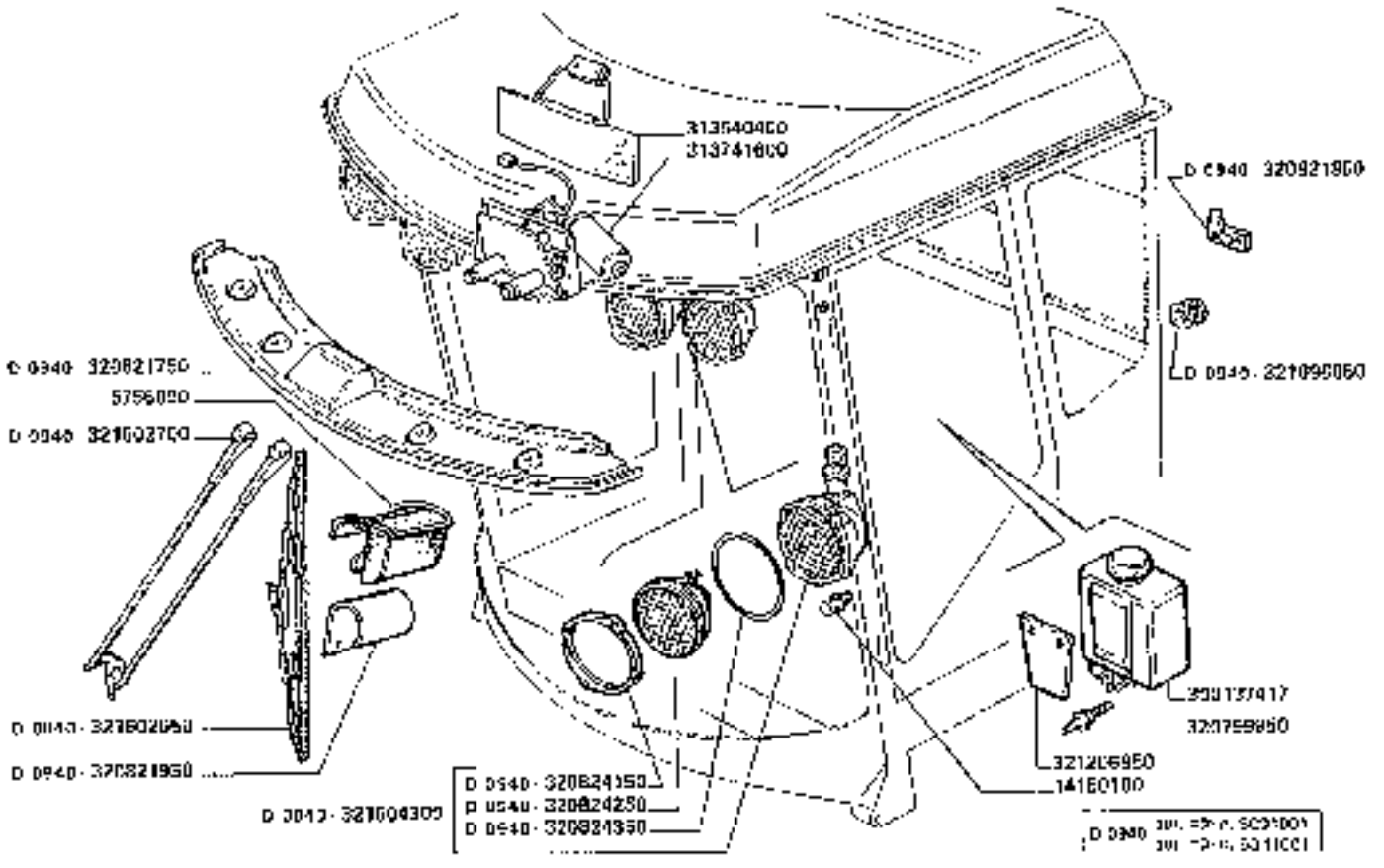

3650-3650R
3750-3750R

ELEMENTI CABINA

Elementos cabina
Kabinenelemente

https://www.tractormanualpdf.info/

Cabine elements
Elementos cabina

H5.D3

MODIF.	ANT. MODIF.	N. ORDIN.	D	DENOMINAZIONE	DESIGNATION	BENENNUNG	DESCRIPTION	DENOMINACIONES
		5766090	(1)	POSACENERE	CENDRIER	ASCHENBECHER	ASHTRAY	CENICERO
		14150100	(1)	LAMPADA	LAMPE	LAMPE	BULB	BOMBILLA
		300137477	(1)	VASCA LAVAVETRO	CUVE LAVE GLACE	SCHEIBENWASCHER BEHALTER	WINDSCREEN WASHER CONT. TANK	CONTENEDOR LAVAMORDIS
		310940400	(1)	ALETTA PARASOLE	PARE-SOLEIL	SONNEN	SUN	PARASOL
		313741500	(1)	MOTORINO TERGICRIST.	MOTEUR	ELEKTROMOTOR	MOTOR	MOTOR LIMPIAPAR.
		320799060	(1)	VALVOLA	CLAPET	VENTIL	VALVE	VALVULA
D 0940		320821750	(1)	CORNICE ANT. TETTUCCIO	CORNIERE FOU	KAMMEN	CAPPAC	CORNISA
D 0940		320821950	(1)	STAFFA SUPP.	FIXEUR	HALTER	BRACKET	SOPORTE
D 0940		320821950	(1)	STAFFA FISS. POSACEN.	SUPPORT	HALTERUNG	SUPPORT	SOPORTE
D 0940		320824100	(5)	CORNICE	ENTOURAGE	RAHMEN	RIM	CORNISA
D 0940		320824250	(5)	GRUPPO OTTICO	GROUPE OPTIQUE	OPTISCHES AGGREGAT	OPTICAL UNIT	GRUPO OPTICO
D 0940		320824250	(5)	GUARNIZIONE	JOINT	DICHTUNG	GASKET	JUNTA
D 0940		321096060	(1)	GOMMINO POST.	CAOUTCHOUC	GUMMI	RUBBER	GOMA
		321205850	(1)	STAFFA SUPP.	SUPPORT	HALTER	SUPPORT	SOPORTE
D 0940		321602060	(1)	SPAZZOLA	BALAI	WISCHER	BLADE	RASQUETA
D 0940		321602700	(1)	BRACCIO TERGICRISTALLO	BRAS DE L'ESSUIE-GLACE	SCHEIBENWISCHER-ARM	WIPER ARM	BRAZO LIMPIAPAR. PARAGRIZA
D 0940		321604300	(5)	COMPL. FANALE	FEU	LICHT	LIGHT	FARO

https://www.tractormanualpdf.info/

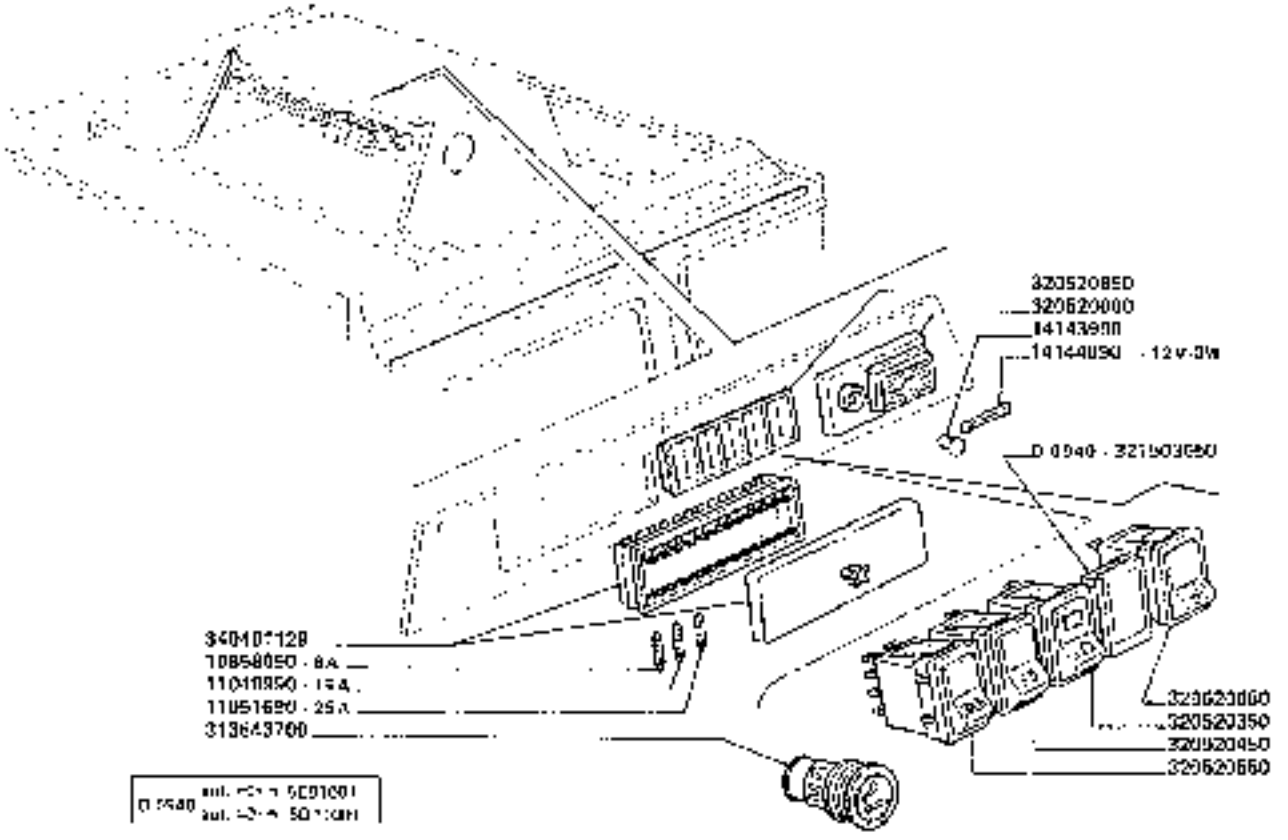

3650-3650R
3750-3750R

ELEMENTI CABINA

Elementi cabina
Kabinenelemente

https://www.tractormanualpdf.info/

Cabin elements
Elements cabine

H5.D4

VODIF.	ANT. MODIF.	N. ORDIN.	Q	DENOMINAZIONE	DESIGNATION	BENENNUNG	DESCRIPTION	DENOMINACIONES
		10058090	(5)	FUSIBILE	FUSIBLE	SICHERUNG	FUSE	FUSIBLE
		11048090	(4)	FUSIBILE	FUSIBLE	SICHERUNG	FUSE	FUSIBLE
		11051090	(3)	FUSIBILE	FUSIBLE	SICHERUNG	FUSE	FUSIBLE
		14143090	(1)	LAMPADA	LAMPE	LAMPE	BULB	BOMBILLA
		14144000	(1)	LAMPADA	LAMPE	LAMPE	BULB	BOMBILLA
		313643700	(1)	ACCENDISIGARI	ALLUME CIGARE	FEUERANZUENDER	LIGHTER	ENCENDEDOR DE CIG.
		320520000	(1)	PLAFONIERA	PLAFONNIER	DECKENLAMPE	CAB-LIGHT	DIFFUSOR DE LUZ
		320520350	(1)	INTERRUTT. FARO ROT.	INTERR. FEU TOURN.	SCHALTER RUNDUM	BEACON SWITCH	INTERR. FARO ROD.
		320520450	(1)	INTERRUTT. FARO POST.	INTERR. FEU ARR.	SCHALTER	REAR LIGHT SWITCH	INTERR. FARO POST.
		320520550	(1)	INTERRUTT. FAR. ANT.	INTERR. FEU AVANT	SCHALTER	FRONT LIGHT SWITCH	INTERR. FAROS ANT.
		320520650	(1)	INTERRUTT. TERGIERIST	INTERR. ESSUIE GL.	SCHALTER	SWITCH	INTERR. LIM. PARAB.
		320520850	(1)	VASCHETTA PORTA INTERR.	BOITE PORTE INTERR.	GEHAEUSESCHALTER	SWITCH BOX	CAJA PUERTA INTERR.
D 9840		321503050	(1)	TAPPO INTERR.	BOUCHON	STOPFEN	PLUG	TAPON
		340481128	(1)	PORTAFUSIBILI	BOITE FUSIBLES	SICHERUNGSKASTEN	FUSE BOX	CAJA FUSIBLES

https://www.tractormanualpdf.info/

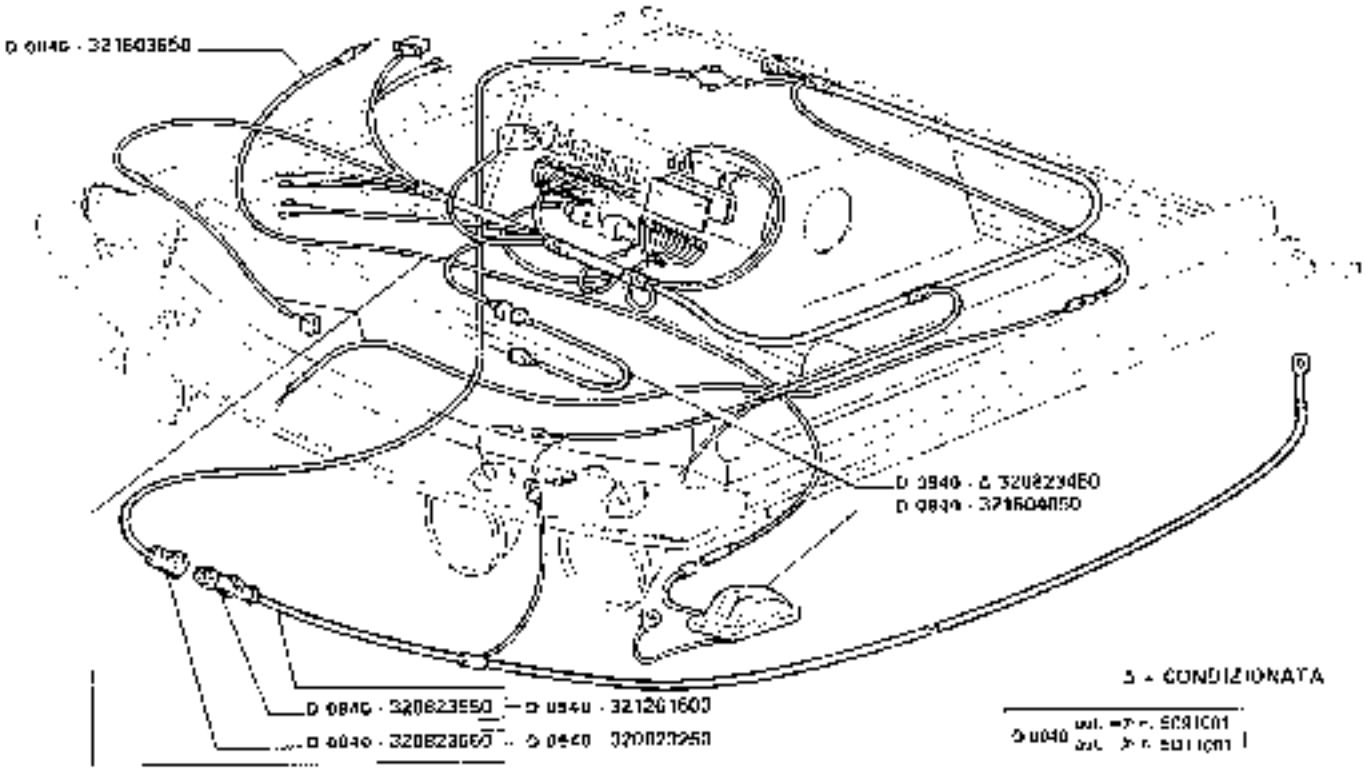

3650-3650R
3750-3750R

ELEMENTI CABINA

Elementi cabina
Kabinenelemente

Cabin elements
Elementos cabina

H5.D5

https://www.tractormanualpdf.info/

MODIF	ANT. MODIF.	N. ORDIN	Q	DENOMINAZIONE	DESIGNATION	BENENNUNG	DESCRIPTION	DENOMINACIONES
0 0940		320023200	(1)	CABLAGGIO CRUSCOTTO	CABLE	KABEL	HARNESS	CABLE
0 0940		320823450	(1)	CABLAGGIO EVAPORATORE	CABLE	KABEL	HARNESS	CABLE
0 0940		320823550	(1)	CONNETT. MASCHIO 7 POLI	CONNEXION	STECKVERBINDER	CONNECTION	CONEXION
0 0940		320023860	(1)	CONNETT. FEMMINA 7 POLI	CONNEXION	STECKVERBINDER	CONNECTION	CONEXION
0 0940		321261900	(1)	CABLAGGIO DA MOTOR. AVVIAM. A CABINA	CABLE	KABEL	HARNESS	CABLE
0 0940		321603350	(1)	CAVO ANTENNA RADIO	CABLE	KABEL	CABLE	CABLE
0 0940		321804360	(1)	SUPPORTO ANTENNA	SUPPORT	HALTER	SUPPORT	SUPORTE

https://www.tractormanualpdf.info/

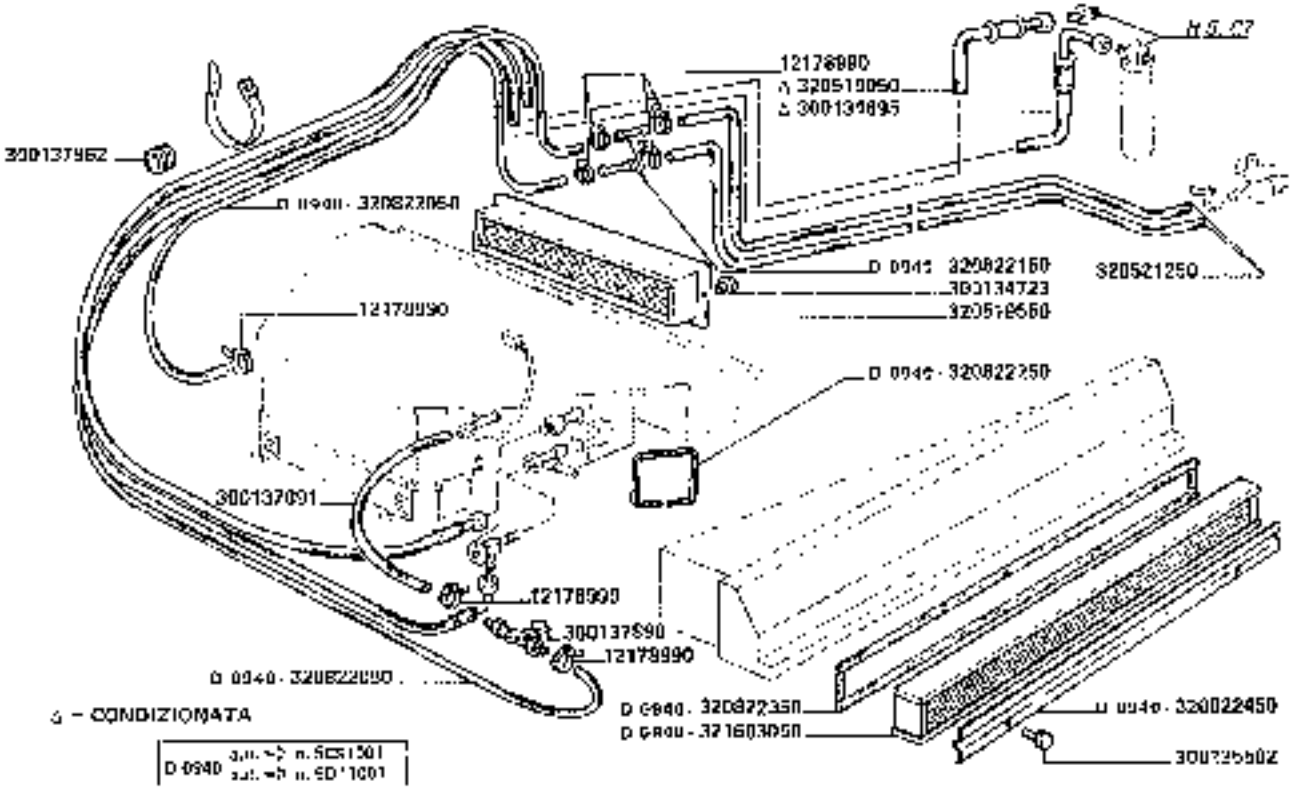

3650-3650R
3750-3750R

ELEMENTI CABINA

Elements cabina
Kabinelemente

Cabina elements
Elementos cazilla

H5.D6

https://www.tractormanualpdf.info/

MODIF.	ANT. MODIF.	A. ORDIN	Q	DENOMINAZIONE	DESIGNATION	BENENNUNG	DESCRIPTION	DENOMINACIONES
		12170280	(7)	FASCETTA	COLLIER	SCHELLE	CLAMP	COLLAR
		300134695	(1)	TUBO FILTRO EVAP.	TUYAU	ROHR	PIPE	TUBO
		300134723	(2)	POMELLO DI FISSAGG.	POMMEAU DE FIXAT.	KLEMMKNOPF	KNOB	EMPUNADURA
		300135502	(2)	POMELLO DI FISSAGG.	POMMEAU DE FIXAT.	KLEMMKNOPF	KNOB	EMPUNADURA
		300137890	(1)	RUBINETTO	RUBINET	HAHN	COCK	GLIFO
		300137891	(1)	TUBO	TUYAU	ROHR	PIPE	TUBO
		300137982	(2)	GOMMINO	CAOUTCHOUC	GUMMIRING	GROMMET	GOMA
		320519050	(1)	TUBO EVAPORATORE	TUYAU	ROHR	PIPE	TUBO
		320510560	(1)	FILTRO PICIFOLO INT.	FILTRE	FILTER	FILTER	FILTRO
		320521250	(2)	TUBI ACQUA EST. CAB.	TUYAU	ROHR	PIPE	TUBO
D 0040		320822050	(2)	TUBI ACQUA INT. CAB.	TUYAU	ROHR	PIPE	TUBO
		320822150	(2)	TUBETTO OTTONE	TUYAU	ROHR	PIPE	TUBO
D 0040		320822250	(1)	GUARNIZIONE	JOINT	DICHTUNG	GASKET	JUNTA
D 0040		320822350	(1)	GUARN. Z. FILTRO	JOINT	DICHTUNG	GASKET	JUNTA
D 0040		320822450	(1)	PROFILO BLOCCAGG. FILT.	PROFILE	PROFIL	PROFIL	PROFIL
D 0040		321633050	(1)	FILTRO	FILTRE	FILTER	FILTER	FILTRO

https://www.tractormanualpdf.info/

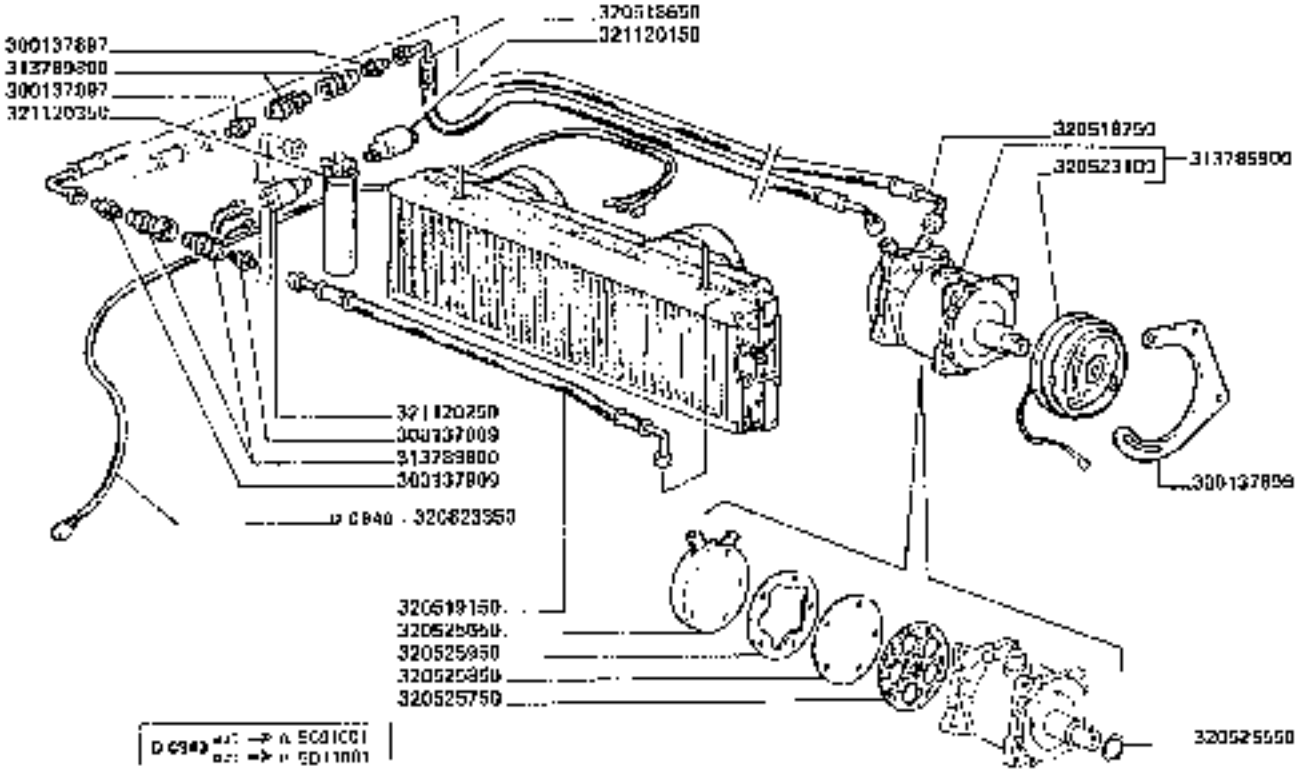

3650-3650R 3750-3750R	ELEMENTI CABINA *Elementi cabina* *Kabinenelemente*	*Cabina elementis* *Elementos casilla*	H5.D7

https://www.tractormanualpdf.info/

MODIF.	ANT. MODIF.	N° ORDIN.	G	DENOMINAZIONE	DESIGNATION	BENENNUNG	DESCRIPTION	DENOMINACIONES
		300137807	(2)	RACCORDO	RACCORD	STUTZEN	CONNECTION	RACOR
		300137999	(1)	SUPPORTO	SUPPORT	HALTERUNG	SUPPORT	SOPORTE
		300137909	(2)	RACCORDO	RACCORD	STUTZEN	CONNECTION	RACOR
		313785900	(1)	COMPRESSORE SANKYO	COMPRESSEUR	KOMPRESSOR	COMPRESSOR	COMPRESOR
		313789000	(2)	INNESTO RAPIDO	EMBRAYAGE RAPIDE	ABKLIESSKUPPLUNG	RAPID COUPLING	RACOR RAPIDO
		320518650	(1)	TUBO	TUYAU	ROHR	PIPE	TUBO
		320518750	(1)	TUBO	TUYAU	ROHR	PIPE	TUBO
		320519100	(1)	TUBO	TUYAU	ROHR	PIPE	TUBO
		320523100	(1)	ELETTROPULEGGIA	ELECTRO-POULIE	ELEKTRO-RIEMENSCHEIBE	ELECTRO-PULLEY	ELECTROPOLEA
		320526550	(1)	GUARNIZIONE	JOINT	DICHTUNG	SEAL	JUNTA
		320525650	(1)	COPERCHIO	COUVERCLE	DECKEL	COVER	TAPA
		320526750	(1)	GUARNIZIONE	JOINT	DICHTUNG	GASKET	JUNTA
		320525850	(1)	PIATTO VALVOLE	DISQUE	SCHEIBE	DISC	DISCO
		320526950	(1)	GUARNIZIONE	JOINT	DICHTUNG	GASKET	JUNTA
010640		320823350	(1)	CABLAGGIO CONDENSAT.	CABLE	KABEL	HARNESS	CABLE
		321120100	(1)	PRESSOSTATO DI MIN.	PRESSOSTAT	DRUCKSCHALTER	PRESSURE SWITCH	PRESSOSTATO
		321120250	(1)	PRESSOSTATO DI MAX	PRESSOSTAT	DRUCKSCHALTER	PRESSURE SWITCH	PRESSOSTATO
		321120350	(1)	FILTRO ESSICATORE	FILTRE	FILTER	FILTER	FILTRO

https://www.tractormanualpdf.info/

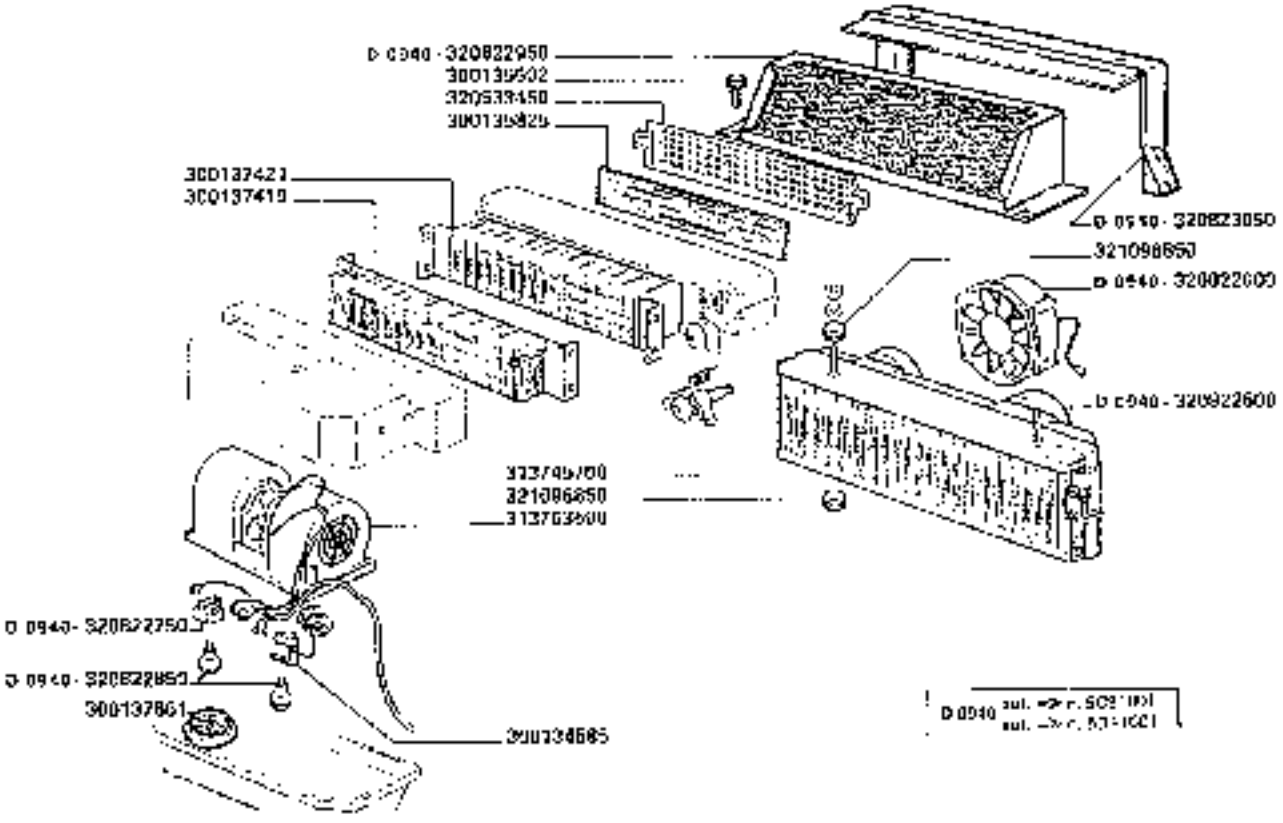

3650-3650R
3750-3750R

ELEMENTI CABINA

Elementos cabina
Kabinenteile

https://www.tractormanualpdf.info/

Cabine elements
Elementos casilla

H5.D8

MODIF.	ANF. MODIF.	N. ORIGIN	Q.	DENOMINAZIONE	DESIGNATION	BENENNUNG	DESCRIPTION	DENOMINACIONES
		300136995	(1)	TERMOSTATO	THERMOSTAT	THERMOSTAT	THERMOSTAT	TERMOSTATO
		300135502	(2)	POMMELLO	POIGNEE	GRIFF	KNOB	EMPUNADURA
		300135825	(1)	FILTRO ARIA	FILTRE	FILTER	FILTER	FILTRO
		300137419	(1)	RISCALDATORE	RECHAUFFEUR	ELEKTRO HEIZGERAET	HEATING ELEMENT	RESISTENCIA CALEFACTORA
		300137421	(1)	EVAPORATORE	EVAPORATEUR	VERDAMPFER	EVAPORATOR	EVAPORADOR
		300137861	(3)	DIFFUSORE ARIA	DIFFUSEUR D'AIR	LUEFTAUSLASS	AIR DIFFUSER	DIFUSOR DE AIRE
		313745700	(1)	VALVOLA ESPANSIONE	VALVE D'EXPANSION	EXPANSIONSLUFTVENTIL	VALVE	VALVULA DE EXPANSION
		313769500	(1)	GRUPPO VENTILATORE	SOUFFLERIE COMPLETE	GEBLAESEEINHEIT	UNIT BLOWER	CONJ. VENTILADOR
		320533450	(1)	PORTAFILTRO EVAP.	PORTE-FILTRE	FILTERHALTER	FILTER HOLDER	PORTAFILTRO
0 0940		320822600	(1)	CONDENSATORE	CONDENSEUR	KONDENSATOR	CONDENSER	CONDENSADOR
0 0940		320822600	(1)	ELETTROVENTILA	VENTIL. ELECTRIQUE	ELEKTR. LUFTER	ELECTRO FAN	ELECTROVENTILAD.
0 0940		320822750	(1)	INTERRUTTORE	INTERRUPTEUR	SCHALTER	SWITCH	INTERRUPTOR
0 0940		320822850	(2)	POMMELLO	POIGNEE	GRIFF	KNOB	EMPUNADURA
0 0940		320822950	(1)	GRIGLIA PROTEZ.	PROTECTION	SCHUTZ	GUARD	PROTECCION
0 0940		320823060	(1)	SUPPORTO	SUPPORT	HALTERUNG	SUPPORT	SOPORTE
		321096850	(2)	GOMMINO	CAOUTCHOUC	GUMMI	RUBBER	GOMA

https://www.tractormanualpdf.info/

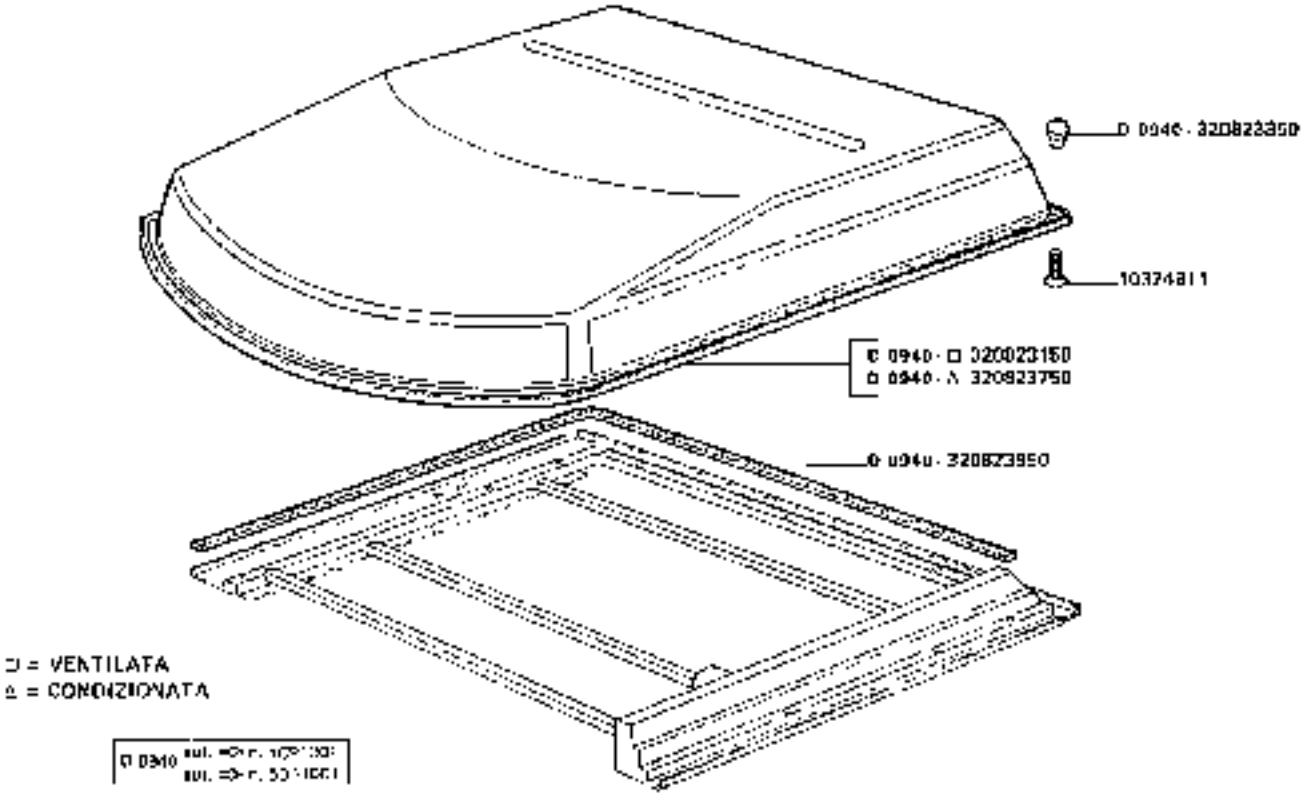

3650-3650R
3750-3750R

ELEMENTI CABINA

Elements cabine
Kabinenelemente

https://www.tractormanualpdf.info/

Cabine elements
Elementos cabina

H5.D9

https://www.tractormanualpdf.info/

VOCUP.	ANT. MODIF.	N. UNIUN.	Q	DENOMINAZIONE	DESIGNATION	BENENNUNG	DESCRIPTION	DENOMINACIONES
		10374011	(10)	VITE	VIS	SCHRAUBE	SCREW	TORNILLO
D 0940		320823150	(3)	TETTUCCIO IN VETRORES.	TOIT	DACH	ROOF	TECHO
D 0940		320823750	(1)	TETTUCCIO IN VETRORES.	TOIT	DACH	ROOF	TECHO
D 0940		320823850	(12)	BORDINA	ECHOU	MUTTER	NUT	TUERCA
D 0940		320823950	(1)	GUARNIZIONE	JOINT	DICHTUNG	GASKET	JUNTA

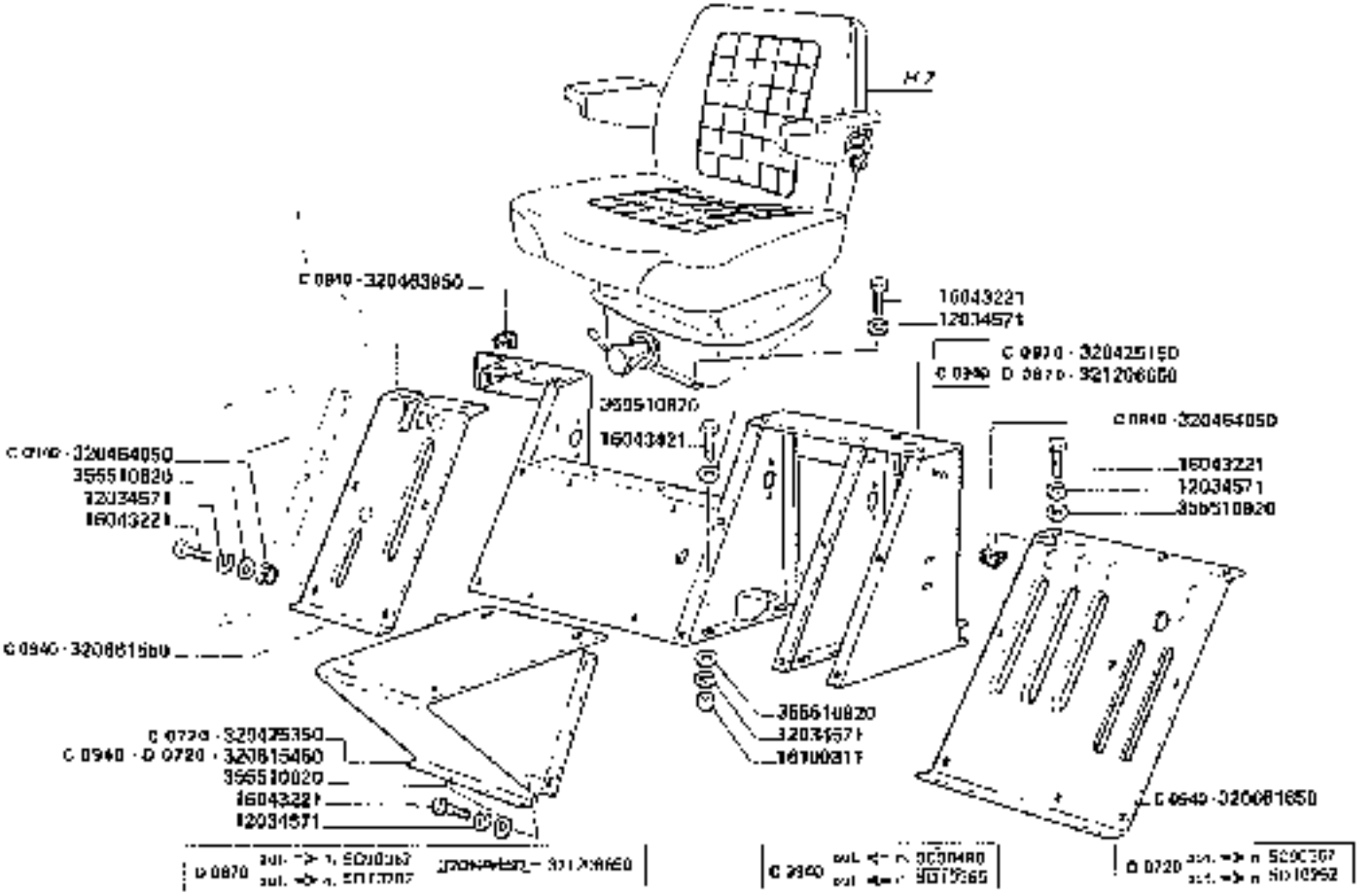

3650-3650R
3750-3750R

CARENATURE LEVE DI COMANDO

Carénage des leviers de commandes
Hebelschutz
Levers guards
Protector palancas de mando

https://www.tractormanualpdf.info/

H6

MODIF.	ANT. MODIF.	N. ORDIN.	Q	DENOMINAZIONE	DESIGNATION	BEMERKUNG	DESCRIPTION	DENOMINACIONES
		12034571	30	ROSETTA ELASTICA	RONDELLE W	FEDERSCHEIBE	SPRING WASHER	ARANDELA ELASTICA
		16043221	20	VITE	VIS	SCHRAUBE	SCREW	TORNILLO
		16043421	8	VITE	VIS	SCHRAUBE	SCREW	TORNILLO
		16103811	8	DADO	ECROU	MUTTER	NUT	TUERCA
C 0870		320425150	1	CARENATURA LEVE	CARENAGE	HEBELSCHUTZ	LEVER GUARD	CARENADO PALAN.
C 0720		320425350	1	SUPPORTO	SUPPORT	HALTERUNG	SUPPORT	SOPORTE
C 0840		320463950	1	DADO	ECROU	MUTTER	NUT	TUERCA
C 0640		320464050	14	DADO	ECROU	MUTTER	NUT	TUERCA
C 0640	D 0870	320615450	1	SUPPORTO	SUPPORT	HALTERUNG	SUPPORT	SOPORTE
C 0640		320661550	1	COPERCHIO	COUVERCLE	DECKEL	COVER	TAPA
C 0840		320661650	1	COPERCHIO LEVE	COUVERCLE	DECKEL	COVER	TAPA
C 0640	D 0870	321208650	1	CARENATURE LEVE	CARENAGE	HEBELSCHUTZ	LEVER GUARD	CARENADO PALAN.
		355510820	40	RONDELLA	RONDELLE	SCHEIBE	WASHER	ARANDELA

https://www.tractormanualpdf.info/

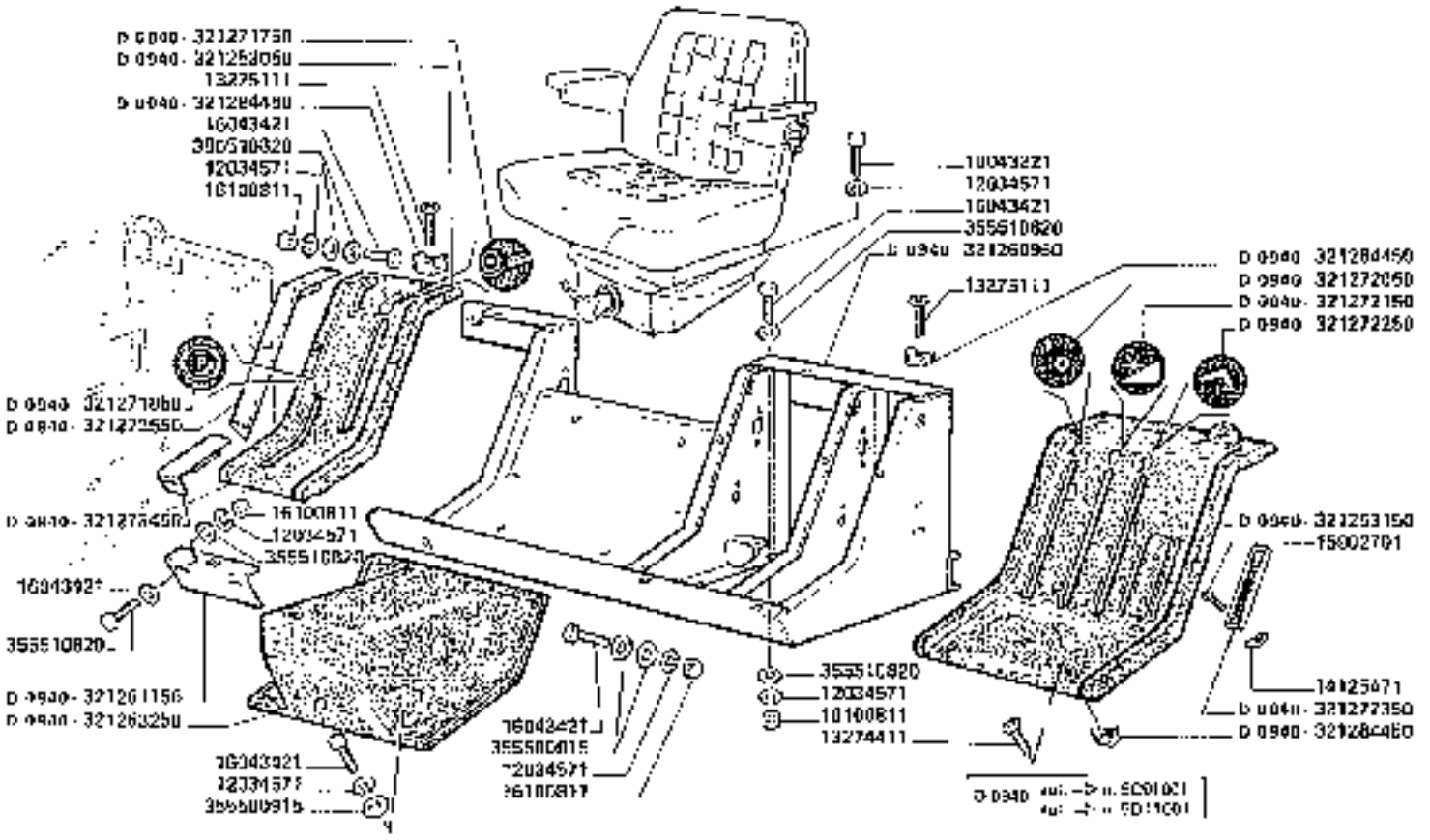

3650-3650R
3750-3750R

CARENATURE LEVE DI COMANDO

Carenage des leveurs de commande
Hebelschutz

Levers guards
Carenados palancas de mando

H6/1

https://www.tractormanualpdf.info/

MODIF.	AVV. MODIF.	N. ORDIN.	C.	DENOMINAZIONE	DESIGNATION	BENENNUNG	DESCRIPTION	DENOMINACIONES
		72039577	25	ROSETTA ELASTICA	RONDELLE W	FEDERSCHEIBE	SPRING WASHER	ARANDELLA ELASTICA
		13274111	3	VITE	VIS	SCHRAUBE	SCREW	TORNILLO
		13275177	6	VITE	VIS	SCHRAUBE	SCREW	TORNILLO
		14125471	2	PIASTR. VITE AUTOBLOC.	ECROU	MUTTER	NUT	TUERCA
		15932731	2	VITE	VIS	SCHRAUBE	SCREW	TORNILLO
		16043221	5	VITE	VIS	SCHRAUBE	SCREW	TORNILLO
		16043421	25	VITE	VIS	SCHRAUBE	SCREW	TORNILLO
		16100911	15	DADO	ECROU	MUTTER	NUT	TUERCA
D 0040		321299050	1	CARENATURA LEVE LATO C	CARENAGE	HEBEL SCHUTZ	LEVER GUARD	CARENADO PALAN.
D 0040		321253150	1	CARENATURA LEVE LATO S	CARENAGE	HEBELSCHUTZ	LEVER GUAR	CARENADO PALAN
D 0040		321253250	1	SUPPORTO SEDILE	SUPPORT	HALTERUNG	SUPPORT	SOPORTE
D 0040		321280950	1	SUPPORTO LEVE INNESTI	SUPPORT	HALTERUNG	SUPPORT	SOPORTE
D 0040		321261150	1	PROFILO UNIONE	PROFILE	PROFIL	PROFIL	PROFIL
D 0040		321271750	1	TARGHETTA INNESTO FRENO	PLAQUETTE	SCHILD	PLATE	PLACA
D 0040		321271950	1	TARGHETTA FRENO STAZ.	PLAQUETTE	SCHILD	PLATE	PLACA
D 0040		321272050	1	TARGHETTA INVERSORE	PLAQUETTE	SCHILD	PLATE	PLACA
D 0040		321272150	1	TARGHETTA INNESTO BARRA	PLAQUETTE	SCHILD	PLATE	PLACA
D 0040		321272250	1	TARGHETTA BRANDEGGIO	PLAQUETTE	SCHILD	PLATE	PLACA
		321272350	1	TARGHETTA APERT. CONTR.	INDEX	ANZEIGER	INDICATOR	INDICADOR
D 0040		321273450	1	SUPPORTO INF. LATO D.	SUPPORT	HALTERUNG	SUPPORT	SOPORTE
D 0040		321273550	1	SUPPORTO INF. LATO S.	SUPPORT	HALTERUNG	SUPPORT	SOPORTE
D 0040		321284450	11	DADO	ECROU	MUTTER	NUT	TUERCA
		355500015	4	RONDELLA	RONDELLE	SCHEIBE	WASHER	ARANDELA
		355510920	33	RONDELLA	RONDELLE	SCHEIBE	WASHER	ARANDELA

https://www.tractormanualpdf.info/

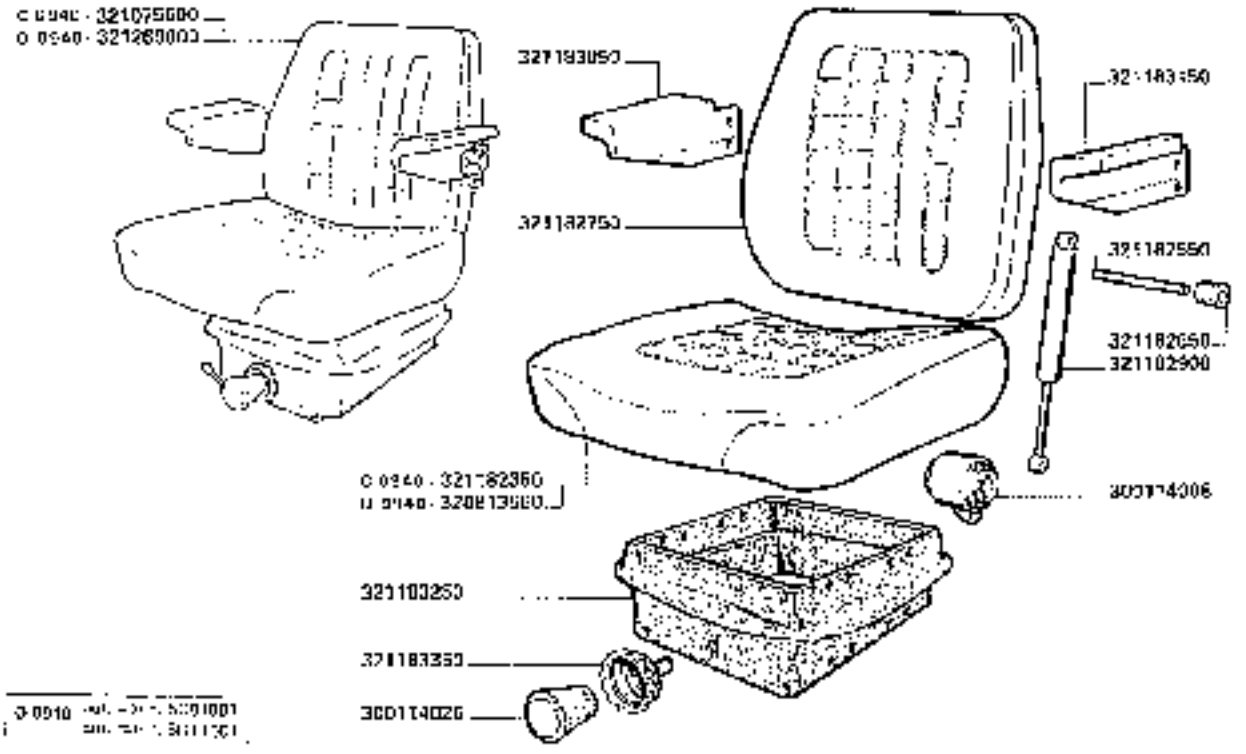

3650-3650R
3750-3750R

SEDILE (SIFRA) - (SKA) - CON BRACCIOLI

Sedile (Skai) avec accoudoir
Fuersitz (Kunstleder) mit Armstuetzen
Suse (Fatherette) with arm rests
Asiento (SKA) con brazos

H7.A

https://www.tractormanualpdf.info/

MODIF.	AVT. MODIF.	N. ORDIN	Q.	DENOMINAZIONE	DESIGNAZIONE	BENENNUNG	DESCRIPTION	DENOMINACIONES
		300114008	1	SILENTBLOCK	SILENTBLOC	SILENTBLOCK	SILENTBLOCK	SILENTBLOCK
		300174026	1	IMPUGNATURA	VOLANT DE DIRECTION	GRIFF	LEVER KNOB	EMPUNADURA
D.0940		320015500	1	SEDILE	SIEGE	FAHRERSITZ	SEAT	ASIENTO
D.0940		321079400	1	COMPL. SEDILE	SIEGE	FAHRERSITZ	SEAT	ASIENTO
D.0940		321182360	1	SEDILE	SIEGE	FAHRERSITZ	SEAT	ASIENTO
		321182550	1	PERNO	AXE	BOLZEN	PIN	PASADOR
		321102650	2	TASSELLO	GUIDE	FUEHRUNG	GUIDE	GUIA
		321182750	1	SCHIENALE	DOSSIER	SITZLEHNE	CUSHION	RESPALDO
		321102900	1	AMMORTIZZATORE	AMMORTISSEUR	STOSSDAEMPFER	SHOCK ABSORBER	AMORTIGUADOR
		321183050	1	BRACCIOLO D.	ACCOUDOIR	SITZPLATZ	ARM REST	BRAZO
		321183150	1	BRACCIOLO S.	ACCOUDOIR	SITZPLATZ	ARM REST	BRAZO
		321103200	1	SOFFIETTO	PROTECTION DE CAOUTCHOUC	SCHUTZBALG	BELLOWS	PROTECCION DE GOMA
		321183350	1	VOLANTINO	VOLANT DE DIRECTION	GRIFF	LEVER KNOB	EMPUNADURA
D.0940		321269600	1	COMPL. SEDILE	SIEGE	FAHRERSITZ	SEAT	ASIENTO

https://www.tractormanualpdf.info/

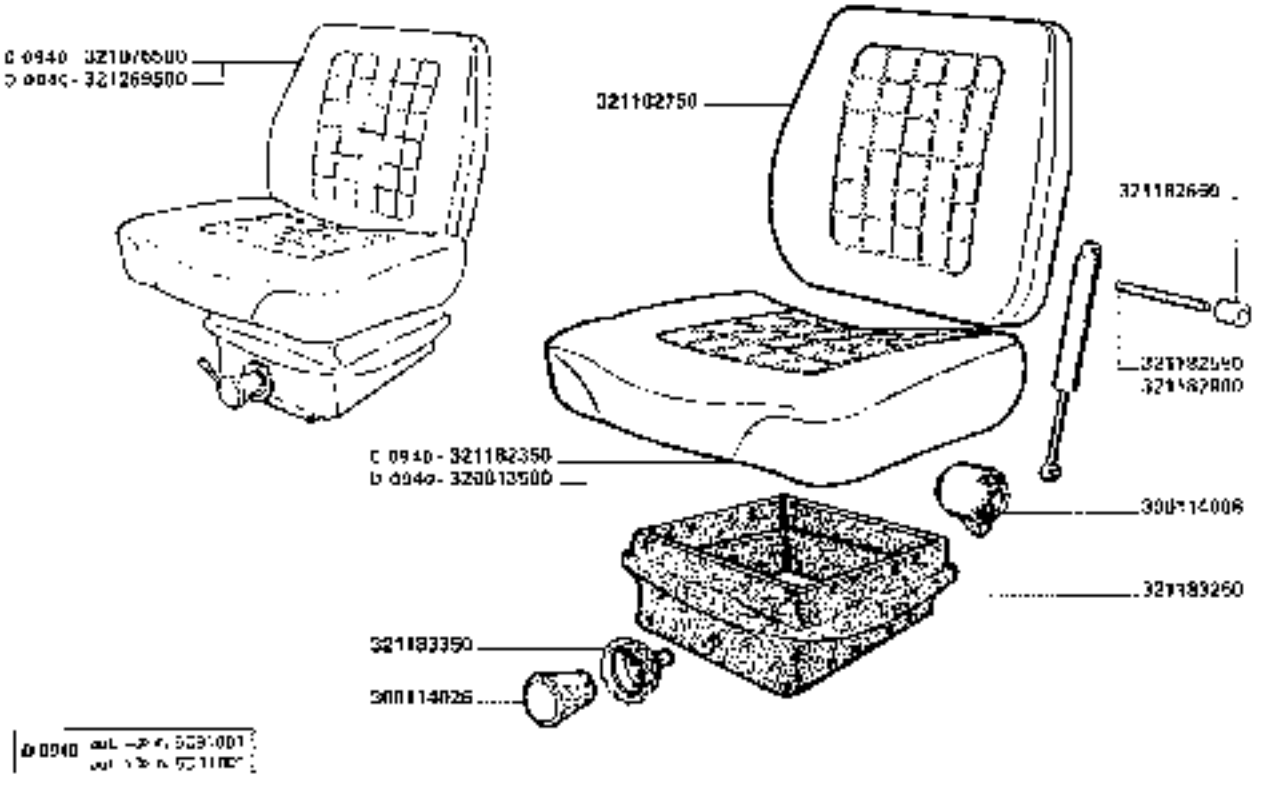

3650-3650R
3750-3750R

SEDILE (SIFRAI - ISKAI - SENZA BRACCIOLI)

Siege (skai sinz accoudoir)
Ferersitz (kunstleder ...)
Seat (eatherette without arm rests)
Asiento (ISKAI sin brazos)

https://www.tractormanualpdf.info/

H7.B

MODIF.	ANT. MODIF.	N. ORDIN	Q	DENOMINAZIONE	DESIGNATION	BENENNUNG	DESCRIPTION	DENOMINACIONES
		300114000	1	SILENTBLOCK	SILENTBLOC	SILENTBLOCK	SILENTBLOCK	SILENTBLOCK
		300114026	1	IMPUGNATURA	VOLANT DE REGL.	GRIFF	LEVER KNOB	EMPUNADURA
D 0040		320013500	1	SEDILE	SIEGE	FHARERSITZ	SEAT	ASIENTO
D 0040		321075500	1	COMPL. SEDILE	SIEGE	FHARERSITZ	SEAT	ASIENTO
D 0040		321182350	1	SEDILE	SIEGE	FHARERSITZ	SEAT	ASIENTO
		321182550	1	PIPNO	AXE	BOLZEN	PIN	PASADOR
		321182650	2	TASSELLO	GUIDE	FUEHRUNG	GUIDE	GUIA
		321182750	1	SCHIENALE	DOSSIER	SITZBLENE	CUSHION	RESPALDO
		321182900	1	AMMORTIZZATORE	AMMORT-SSEUR	STOSSDAEMPFER	SHOCK ABSORBER	AMORTIGUADOR
		321183250	1	SOFFIETTO	PROTECTION DE CACUTCHOUC	SCHUTZBALG	BELLOWS	PROTECCION DE GOMA
		321183350	1	VOLANTINO	VOLANT DE REGL.	GRIFF	LEVER KNOB	EMPUNADURA
D 0040		321269900	1	COMPL.SEDILE	SIEGE	FHARERSITZ	SEAT	ASIENTO

https://www.tractormanualpdf.info/

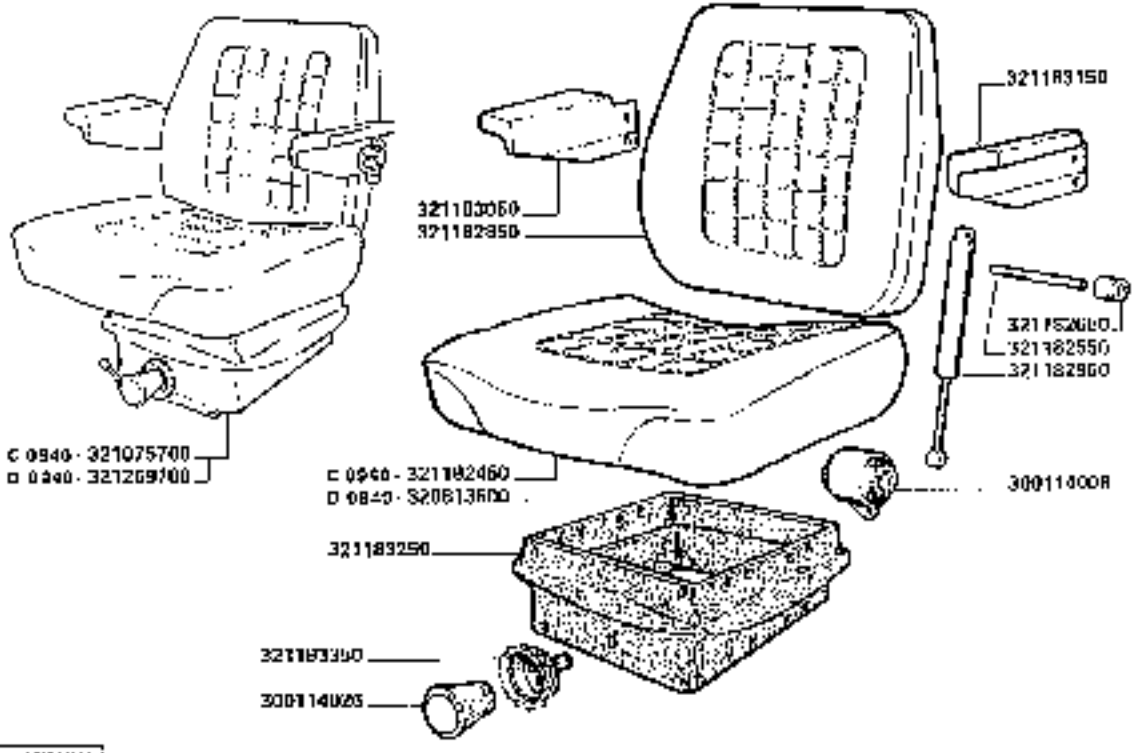

3650-3650R **3750-3750R**	SEDILE (STFFA) - (TESSUTO) *Siège (étoffe)* *Asiento (tela)*	*Seat (cloth)* *Assento (tecido)*	**H7.C**

https://www.tractormanualpdf.info/

MODIF.	ANT. MODIF.	N. ORDIN.	Q	DENOMINAZIONE	DESIGNATION	BENENNUNG	DESCRIPTION	DENOMINACIONES
		3001174068	1	SILENTBLOCK	SILENTBLOC	SILENTBLOCK	SILENTBLOCK	SILENTBLOCK
		3001174026	1	IMPUGNATURA	VOLANT DE REGL.	GRIFF	LEVER KNOB	EMPUNADURA
D 0040		3208136C0	1	SEDILE	SIEGE	FAHRERSITZ	SEAT	ASIENTO
D 0040		3210757C0	1	COMPL. SEDILE	SIEGE	FAHRERSITZ	SEAT	ASIENTO
D 0040		3211882450	1	SEDILE	SIEGE	FAHRERSITZ	SEAT	ASIENTO
		3211862560	1	PERNO	AXE	BOLZEN	PIN	PASADOR
		3211862560	2	TASSELLO	GUIDE	FUEHRUNG	GUIDE	GUIA
		3211862560	1	SCHIENALE	DOSSIER	SITZHOEHE	CUSHION	RESPALDO
		3211862000	1	AMMORTIZZATORE	AMMORTISSEUR	STOSSDAEMPFER	SHOCK ABSORBER	AMORTIGUADOR
		3211863050	1	BRACCIOLO D.	ACCOUDOIR	SITZPLATZ	ARM REST	BRAZO
		3211863150	1	BRACCIOLO S.	ACCOUDOIR	SITZPLATZ	ARM REST	BRAZO
		3211863250	1	SOFFIETTO	PROTECTION DE CAOUTCHOUC	SCHUTZCALIP	BELLOWS	PROTECCION DE GOMA
		3211863350	1	VOLANTINO	VOLANT DE REGL.	GRIFF	LEVER KNOB	EMPUNADURA
D 0040		3212697C0	1	COMPL. SEDILE	SIEGE	FAHRERSITZ	SEAT	ASIENTO

https://www.tractormanualpdf.info/

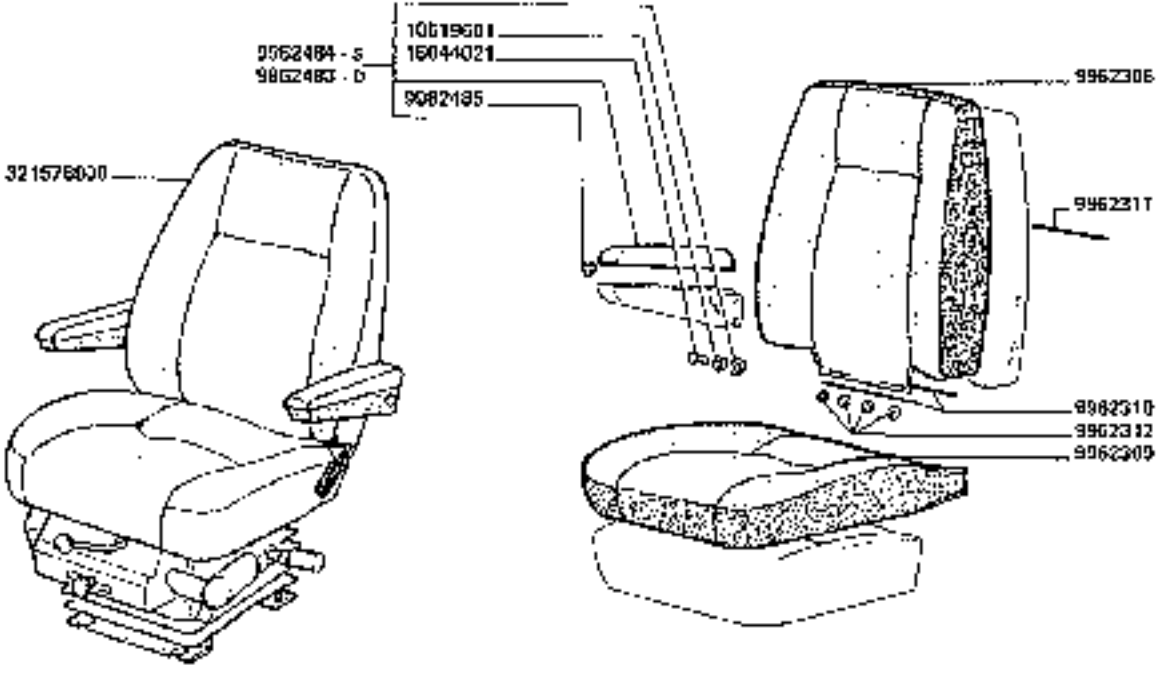

3650-3650R
3750-3750R

SEDILE (ROSTROM)

Siege
Fhaeersit

Seat
Asiento

H7.D

1/2

https://www.tractormanualpdf.info/

MODIF.	ANT. MODIF	N. DRGIN.	Q	DENOMINAZIONE	DESIGNATION	BENENNUNG	DESCRIPTION	DENOMINACIONES
		9960969	(1)	RONDELLA ELASTICA	RONDELLE A	FEDERSCHEIBE	SPRING WASHER	ARANDELA ELASTICA
		9960972	(1)	RONDELLA	RONDELLE	SCHEIBE	WASHER	ARANDELA
		9960978	(2)	TAPPO	BOUCHON	STOPFEN	LIMIT STOP	TAPÓN
		9960979	(1)	PIASTRINA	PLAQUETTE	PLAETTCHEN	CLIP	PLANCHUELA
		9960980	(1)	TAPPO	BOUCHON	STOPFEN	PLUG	TAPÓN
		9960981	(1)	INDICATORE	INDICATEUR	ANZEIGER	INDICATOR	INDICADOR
		9960989	(1)	VITE	VIS	SCHRAUBE	SCREW	TORNILLO
		9960990	(1)	MOLLA	RESSORT	FEDER	SPRING	RESORTE
		9960991	(1)	POMELLO	POIGNEE	GRIFF	KNOB	EMPUÑADURA
		9960992	(1)	CORSOIO	COULISSE	SCHIEBEREGLUNG	SLIDER	CORREDIZO
		9960995	(1)	ANELLO	ANNEAU	RING	RING	ANILLO
		9961489	(1)	CUFFIA	PROTECTION	HAUBE	STOPPING-ON BOWL	PROTECCION
		9961490	(10)	TAPPO	BOUCHON	STOPFEN	CARGE CLIP	TAPÓN
		9961862	(1)	AMMORTIZZATORE	AMMORTISSEUR	STOSSDAEMPFER	DAMPER	AMORTIGUADOR
		9961866	(1)	FERMO	AGRAFE	KLEMMSTUCK	CLIP	SUJETADOR
		9962308	(1)	SCHIENALE	DOSSIER	RUECKLEHNE	BACK	RESPALDO
		9962309	(1)	SEDILE	SIEGE	SITZ	SEAT	ASIENTO
		9962310	(2)	PROFILO	PROFIL	PROFIL	TRIM BAR	PERFILE
		9962311	(1)	ASTA	TIGE	STANGE	PUSH ROD	VARILLA
		9962312	(4)	ANELLO	BAGUE	RING	LOG RING	ANILLO
		9962314	(1)	MENSOLA SOST. ANT.	SUPPORT	HALTER	FRONT BRACKET	SOPORTE
		9962315	(1)	MENSOLA SOST. POST.	SUPPORT	HALTER	FRONT BRACKET	SOPORTE

https://www.tractormanualpdf.info/

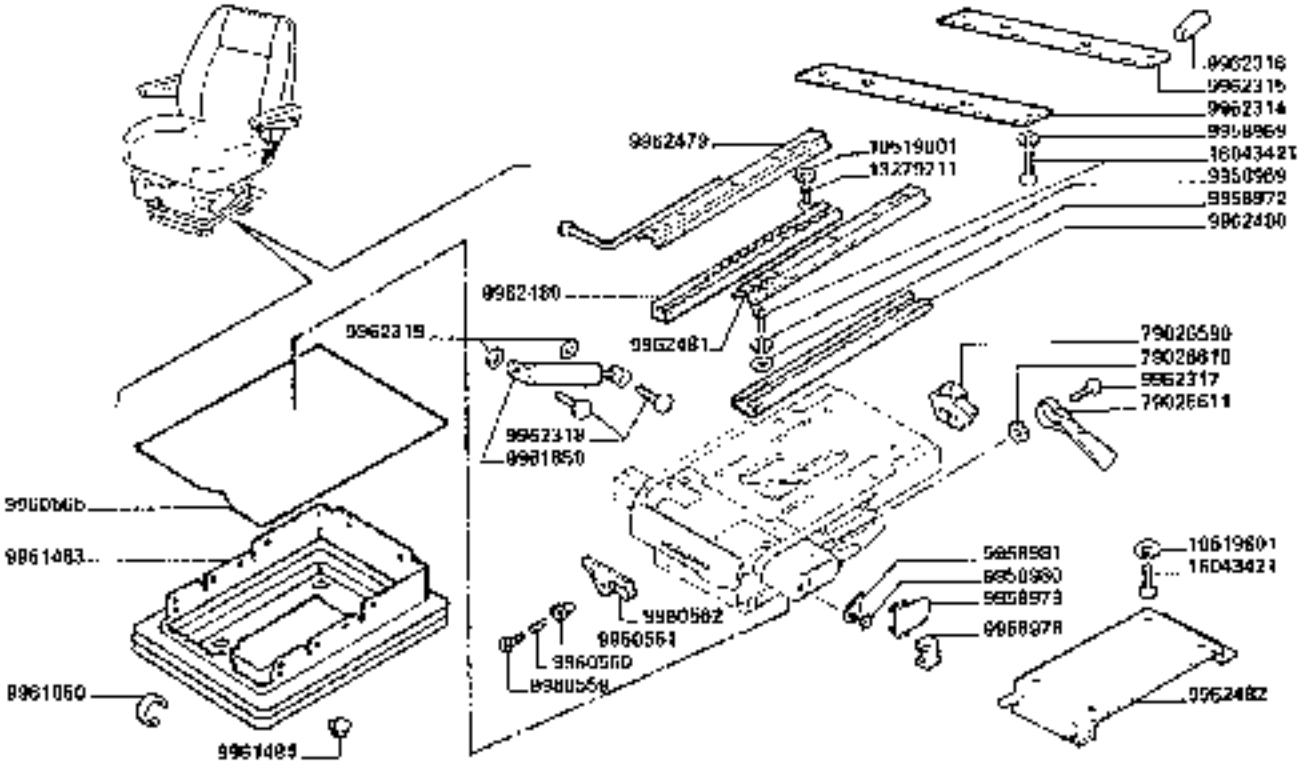

3650-3650R
3750-3750R

SEDILE (BOSTROM)

Slaya
Fhorersit

Suvi
Asiento

H7.D

7

https://www.tractormanualpdf.info/

MODIF	ANT MODIF.	N. ORDINE	U	DENOMINAZIONE	DESIGNATION	BENENNUNG	DESCRIPTION	DENOMINACIONES
		9962316	(1)	POMELLO	POIGNEE	GRIFF	KNOB	EMPUÑADURA
		9962317	(1)	VITE	VIS	SCHRAUBE	FASTEN SCREW	TORNILLO
		9962318	(2)	PERNO	AXE	BOLZEN	HEADED PIN	PASADOR
		9962319	(2)	RONDELLA	RONDELLE	SCHEIBE	WASHER	ARANDELA
		9962479	(1)	GUIDA DI SCORR. CON IMPUGNATURA	COULISSE AVEC POIGNEE	AUFSCHIEBE MIT GRIFF	1/2 SLIDE RAIL WITH HANDLE	GUIA DESLIZANTE CON EMPUÑADURA
		9962480	(2)	GUIDA DI SCORR. INF	COULISSE	AUFSCHIEBE	1/2 SLIDE RAIL	GUIA DESLIZANTE
		9962481	(1)	GUIDA DI SCORR. SUP. S	COULISSE	AUFSCHIEBE	1/2 SLIDE RAIL	GUIA DESLIZANTE
		9962482	(1)	PLASTRA SUPP.	SUPPORT	UNTERBAU	SUPPORT	SOPORTE
		9962483	(1)	COMPL. BRACCIOLO S	ACCOUDOIR	SITZPLATZ	ARMREST	BRAZO
		9962484	(1)	COMPL. BRACCIOLO D	ACCOUDOIR	SITZPLATZ	ARMREST	BRAZO
		9962485	(5)	MOLLETTA	PINCE	FEDER	CLIP	GRAPA
		70519601	(2)	ROSETTA ELASTICA	RONDELLE W	FEDERSCHEIBE	SPRING WASHER	ARANDELA ELASTICA
		70519601	(8)	ROSETTA ELASTICA	RONDELLE W	FEDERSCHEIBE	SPRING WASHER	ARANDELA ELASTICA
		43270211	(4)	VITE	VIS	SCHRAUBE	SCREW	TORNILLO
		16044021	(8)	VITE	VIS	SCHRAUBE	SCREW	TORNILLO
		16044021	(2)	VITE	VIS	SCHRAUBE	SCREW	TORNILLO
		79026590	(1)	FERMO	ARRET	ANSCHLAGSTUECK	BUMP STOP	TOPE
		70028610	(1)	PIGNONE	PIGNON	ZAHNRAD	GEAR	PIÑON
		79026617	(1)	LEVA	LEVIER	HEBEL	RATCHET HANDLE	PALANCA
		321570930	1	POMPA SPRUZZ	POMPE	PUMPE	SEAT	ASIENTO

https://www.tractormanualpdf.info/

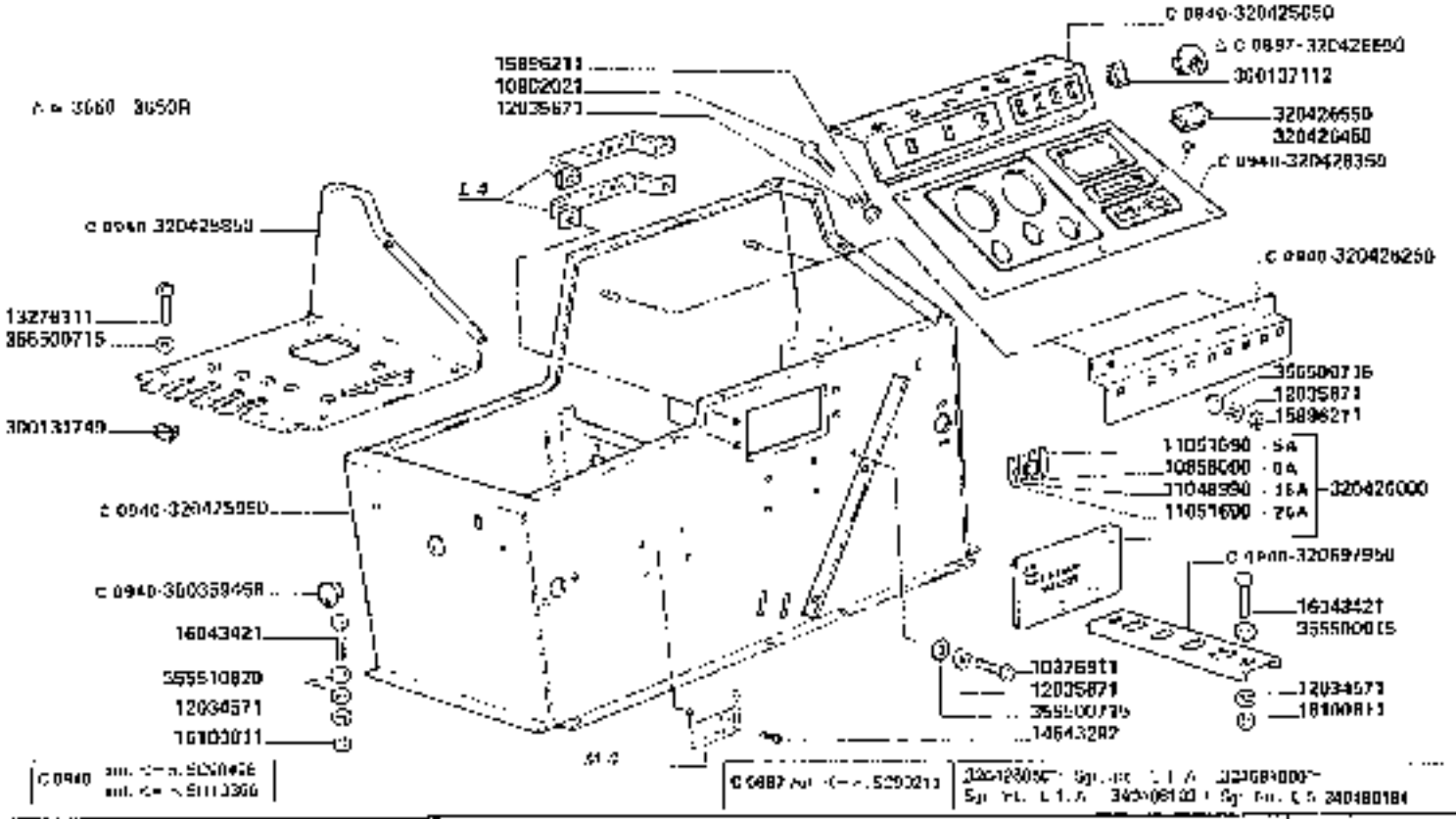

3650-3650R
3750-3750R

CRUSCOTTO PORTA STRUMENTI

Tableau de bord porte instruments
Armaturenkasten

Dashboard
Tablero puerta instrumentos

H8

https://www.tractormanualpdf.info/

MODIF.	DAT. MODIF	N. ORDIN.	Q	DENOMINAZIONE	DESIGNATION	BENENNUNG	DESCRIPTION	DENOMINACIONES
		10370511	2	VITE	VIS	SCHRAUBE	SCREW	TORNILLO
		10650090	(1)	FUSIBILE	FUSIBLE	SICHERUNG	FUSE	FUSIBLE
		10902021	3	VITE	VIS	SCHRAUBE	SCREW	TORNILLO
		11040090	(1)	FUSIBILE	FUSIBLE	SICHERUNG	FUSE	FUSIBLE
		11051550	(1)	FUSIBILE	FUSIBLE	SICHERUNG	FUSE	FUSIBLE
		11051090	(1)	FUSIBILE	FUSIBLE	SICHERUNG	FUSE	FUSIBLE
		12034571	10	ROSETTA ELASTICA	RONDELLE W	FEDERSCHEIBE	SPRING WASHER	ARANDELA ELASTICA
		12035071	7	ROSETTA ELASTICA	RONDELLE W	FEDERSCHEIBE	SPRING WASHER	ARANDELA ELASTICA
		13270111	12	VITE	VIS	SCHRAUBE	SCREW	TORNILLO
		14043252	8	RIVETTO	RIVET	NIETE	RIVET	REMACHE
		15080211	5	DADO	ECROU	MUTTER	NUT	TUERCA
		16043421	10	VITE	VIS	SCHRAUBE	SCREW	TORNILLO
		16100811	10	DADO	ECROU	MUTTER	NUT	TUERCA
		300101749	12	DADO	ECROU	MUTTER	NUT	TUERCA
		300137132	3	TAPPO	BOUCHON	STOPFEN	PLUG	TAPON
C 0910		320426650	1	PANNELLO SUP.	TABLEAU	INSTRUMENTBRETT	INSTRUMENT PANEL	TABLERO
C 0910		320425850	1	COPERTURA CRUSCOTTO	COUVERCLE	KLAPPE	COVER	TAPA
C 0940		320426050	1	CRUSCOTTO PORTA STRUMENTI	TABLEAU DE BORD FORTE INSTRUMENTE	ARMATURENKASTEN	DASHBOARD	TABLERO PUERTA INSTRUMENTOS
		320426030	1	COMPL. COPERCHIO	COUVERCLE CPT	KLAPPE KPL	COVER, ASSY	CONJ. TAPA
C 0940		320426750	1	SUPPORTO CENTRALINE	SUPPORT	HALTERUNG	SUPPORT	SOPORTE
C 0940		320426350	1	PANNELLO PORTA STRUM.	TABLEAU DE BORD	INSTRUMENTBRETT	INSTRUMENT PANEL	TABLERO DE INSTR.
		320426450	1	TAPPO	BOUCHON	STOPFEN	PLUG	TAPON
		320426550	1	CHIUSURA FORO	BOUCHON	STOPFEN	PLUG	TAPON
C 0907		320426050	1	CHIUSURA FORO	BOUCHON	STOPFEN	PLUG	TAPON
C 0940		320697950	1	SUPPORTO CONNETTORI	SUPPORT	HALTERUNG	SUPPORT	SOPORTE
C 0940		350350459	1	TAPPO	BOUCHON	STOPFEN	PLUG	TAPON
		350500715	20	RONDELLA	RONDELLE	SCHEIBE	WASHER	ARANDELA
		355500915	2	RONDELLA	RONDELLE	SCHEIBE	WASHER	ARANDELA
		356510820	16	RONDELLA	RONDELLE	SCHEIBE	WASHER	ARANDELA

https://www.tractormanualpdf.info/

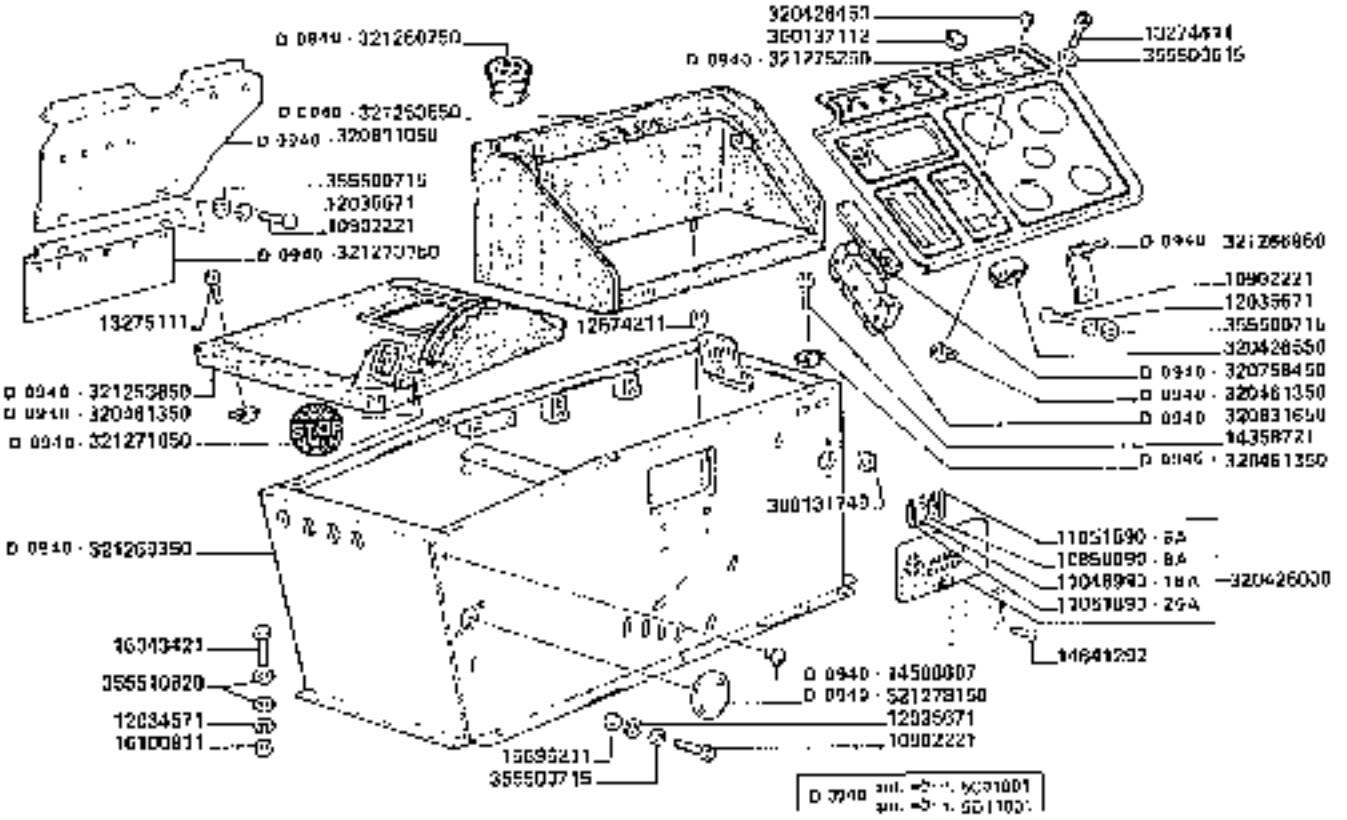

CRUSCOTTO PORTASTRUMENTI

Tableau de bord porte instruments
Armaturenbrett

Dashboard
Tablero porta instrumentos

3650-3650R
3750-3750R

H8/1

https://www.tractormanualpdf.info/

MODIF.	ANT. MODIF.	N. ORDIN.	Q	DENOMINAZIONE	DESIGNATION	BENENNUNG	DESCRIPTION	DENOMINACIONES
		10858090	10	FUSIBILE	FUSIBLE	SICHERUNG	FUSE	FUSIBLE
		10902221	9	VITE	VIS	SCHRAUBE	SCREW	TORNILLO
		11049980	11	FUSIBILE	FUSIBLE	SICHERUNG	FUSE	FUSIBLE
		11051590	12	FUSIBILE	FUSIBLE	SICHERUNG	FUSE	FUSIBLE
		11061090	11	FUSIBILE	FUSIBLE	SICHERUNG	FUSE	FUSIBLE
		12034571	5	ROSETTA ELASTICA	RONDELLE W.	FEDERSCHEIBE	SPRING WASHER	ARANDELA ELASTICA
		12035671	3	ROSETTA ELASTICA	RONDELLE W.	FEDERSCHEIBE	SPRING WASHER	ARANDELA ELASTICA
		12574211	2	DADO	ECROU	MUTTER	NUT	TUERCA
		13274411	3	VITE	VIS	SCHRAUBE	SCREW	TORNILLO
		13275111	3	VITE	VIS	SCHRAUBE	SCREW	TORNILLO
		14356721	2	VITE	VIS	SCHRAUBE	SCREW	TORNILLO
D 0040		14506607	1	TAPPO	BOUCHON	STOPFEN	PLUG	TAPON
		14641292	4	RIBATTINO	RIVET	NIETE	RIVET	PEUACHE
		15086211	2	DADO	ECROU	MUTTER	NUT	TUERCA
		16049421	5	VITE	VIS	SCHRAUBE	SCREW	TORNILLO
		16100811	5	DADO	ECROU	MUTTER	NUT	TUERCA
		300131740	4	DADO	ECROU	MUTTER	NUT	TUERCA
		300137112	2	TAPPO	BOUCHON	STOPFEN	PLUG	TAPON
		320426000	1	COMPL. COPERCHIO	COUVERCLE CTL	KLAPPE CTL	COVER ASSY	CONJ. TAPA
		320426450	1	TAPPO	BOUCHON	STOPFEN	PLUG	TAPON
		320426550	2	CHIUSURA FORD (3650)	BOUCHON	STOPFEN	PLUG	TAPON
		320426550	1	CHIUSURA FORD (3750)	BOUCHON	STOPFEN	PLUG	TAPON
D 0040		320461350	3	DADO	ECROU	MUTTER	NUT	TUERCA
D 0040		320750450	1	TAPPO	BOUCHON	STOPFEN	PLUG	TAPON
D 0040		320811050	1	SUPPORTO SUP. COMP. ELETT.	SUPPORT	HALTERUNG	SUPPORT	SOPORTE
D 0040		320831050	1	CORPO PER TAPPO	CORPS POUR BOUCH.	GEH. FUER STOPFEN	BODY FOR PLUG	CUERPO POR TAPA
D 0040		321253550	1	CRUSCOTTO	TABLEAU DE BORD	ARMATURENASTEN	DASHBOARD	TABLERO
D 0040		321253050	1	COPERTURA ANT.	COUVERCLE	KLAPPE	COVER	TAPA
D 0040		321260750	1	TAPPO CRUSC.	BOUCHON	STOPFEN	PLUG	TAPON
D 0040		321260850	2	SUPPORTO CERNIERA	SUPPORT	HALTER	SUPPORT	SOPORTE
D 0040		321260950	1	SUPPORTO CRUSCOTTO	SUPPORT	HALTERUNG	SUPPORT	SOPORTE
D 0040		321271650	1	TARGHETTA	PLAQUETTE	SCHILD	PLATE	PLACA
D 0040		321273150	1	SUPP. INF. COMP. ELETTR.	SUPPORT	HALTERUNG	SUPPORT	SOPORTE
D 0040		321275250	1	PANNELLO PORTA STRUM.	TABLEAU DE BORD	INSTRUMENTBRETT	INSTRUMENT PANEL	TABLERO DE INSTR.
D 0040		321270350	1	CHIUSURA FORD	FERMETURE	KLAPPE	COVER	CIERRE
		355500615	3	RONDELLA	RONDELLE	SCHEIBE	WASHER	ARANDELA
		355500715	12	RONDELLA	RONDELLE	SCHEIBE	WASHER	ARANDELA
		355510020	12	RONDELLA	RONDELLE	SCHEIBE	WASHER	ARANDELA

https://www.tractormanualpdf.info/

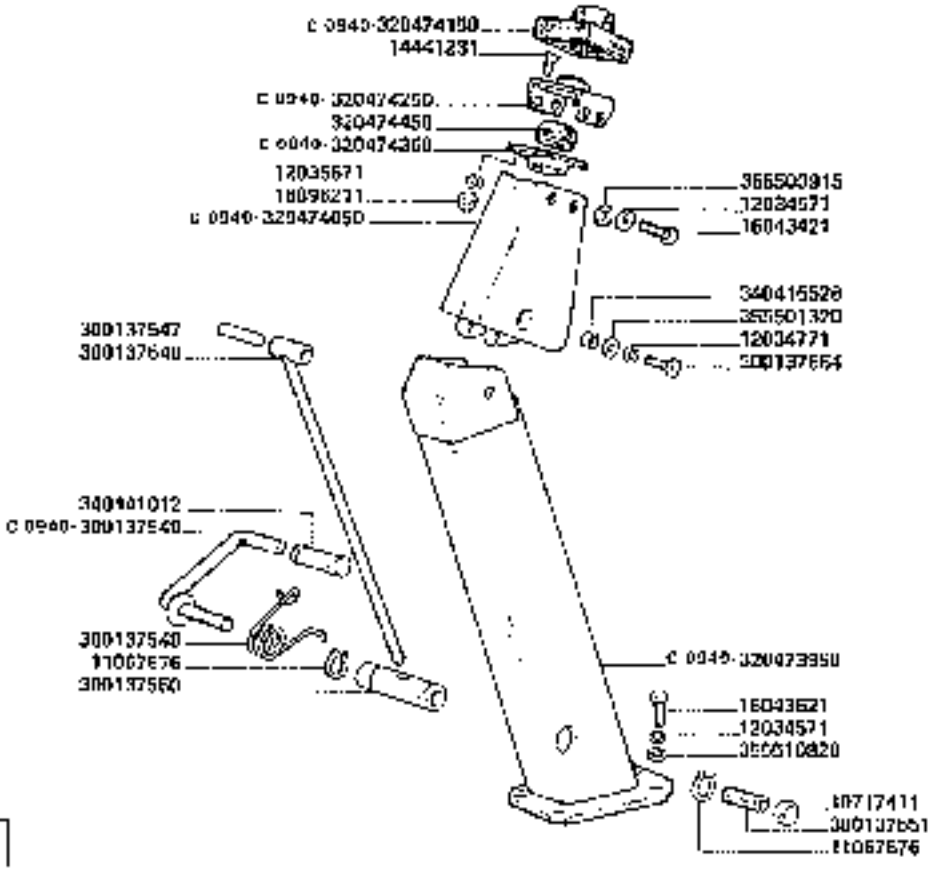

C 0940 cut. 4 = n. 5C90495
cut. 4 = n. 5C10350

3650-3650R
3750-3750R

PUNTONE DI GUIDA

Tube de direction
Lenkrauten

https://www.tractormanualpdf.info/

Steering mounted
Soporte de direction

H9

MODIF.	ANT./VORIF.	N. ORDIN	Q	DENOMINAZIONE	DESIGNATION	BENENNUNG	DESCRIPTION	DENOMINACIONES
		10712411	1	DADO	ECROU	MUTTER	NUT	TUERCA
		17067676	2	ANELLO ELASTICO	ANNEAU	SICHERUNGSRING	LOCKRING	ANILLO DE TRENO
		12034571	6	ROSETTA ELASTICA	RONDELLE W	FEDERSCHEIBE	SPRING WASHER	ARANDELA ELASTICA
		12034571	2	ROSETTA ELASTICA	RONDELLE W	FEDERSCHEIBE	SPRING WASHER	ARANDELA ELASTICA
		12035671	4	ROSETTA ELASTICA	RONDELLE W	FEDERSCHEIBE	SPRING WASHER	ARANDELA ELASTICA
		14441231	4	VITE	VIS	SCHRAUBE	SCREW	TORNILLO
		15896211	4	DADO	ECROU	MUTTER	NUT	TUERCA
		16043421	4	VITE	VIS	SCHRAUBE	SCREW	TORNILLO
		16043821	4	VITE	VIS	SCHRAUBE	SCREW	TORNILLO
		300137546	1	TIRANTE	TIRANT	ZUGSTANGE	TIE-ROD	TIRANTE
		300137547	1	SPINA	AXE	SCHIFT	PIN	PASADOR
		300137548	1	MOLLA	RESSORT	FEDER	SPRING	RESORTE
C 0640		300137549	1	PEDALE BLOCC. POSIZ.	PEDALE	PEDAL	PEDAL	PEDAL
		300137550	1	BOCCOLA	BAGUE	BUECHSE	BUSH	CASQUILLO
		300137551	1	PECOLAZ. PEDALE BLOCC.	VIS	SCHRAUBE	SCREW	TORNILLO
		300137560	2	PERNO	AXE	BOLZEN	PIN	EJE
C 0640		320473950	1	SUPPORTO FISSO	SUPPORT	HALTERUNG	SUPPORT	SOPORTE
C 0640		320474050	1	SUPPORTO MOBILE	SUPPORT	HALTERUNG	SUPPORT	SOPORTE
C 0640		320474150	1	PROTEZIONE	PROTECTEUR	SCHUTZ	GUARD	PROTECCION
C 0640		320474250	1	SUPPORTO NOCE ALBERO	SUPPORT	HALTERUNG	SUPPORT	SOPORTE
C 0640		320474350	1	CONTRO FLANGIA	CONTRE FLASQUE	GEGENFLANSCH	FLANGE COUNTER	CONTRA BRIDA
		320474450	1	NOCE	NOIX	LAGER	BEARING	NUEZ
		340415526	2	BOCCOLA	BAGUE	BUECHSE	BUSH	CASQUILLO
		340441[illegible]	1	COPRIPEDALE	COUVRE PEDALE	GUMMIPEDAL	RUBBER PAD	CUBRE PEDAL
		355500015	4	RONDELLA	RONDELLE	SCHEIBE	WASHER	ARANDELA
		355501320	2	RONDELLA	RONDELLE	SCHEIBE	WASHER	ARANDELA
		355510020	4	RONDELLA	RONDELLE	SCHEIBE	WASHER	ARANDELA

https://www.tractormanualpdf.info/

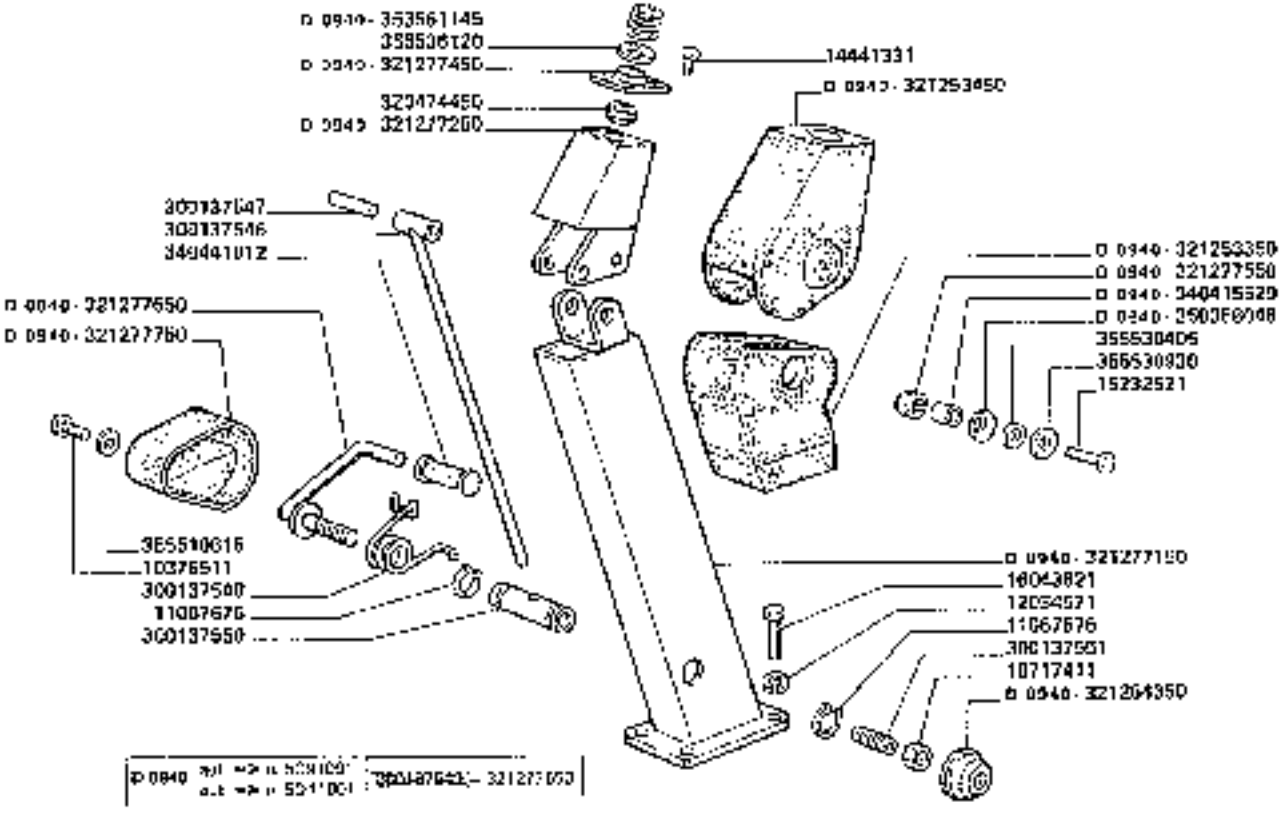

3650-3650R
3750-3750R

PIANTONE DI GUIDA

Tubo di direzione
Lenkrasoiren

https://www.tractormanualpdf.info/

Steering column
Sonnero de direccion

H9/1

MODIF	ANT. MODIF	N. ORDIN.	Q	DENOMINAZIONE	DESIGNATION	BENENNUNG	DESCRIPTION	DENOMINACIONES
		10376511	1	VITE	VIS	SCHRAUBE	SCREW	TORNILLO
		10737411	1	DADO	ECROU	MUTTER	NUT	TUERCA
		11087876	2	ANELLO ELASTICO	ARRETOIR	SICHERUNGSRING	LOCKRING	ANILLO DE FREME
		12034575	4	ROSETTA ELASTICA	RONDELLE W	FEDERSCHEIBE	SPRING WASHER	ARANDELA ELASTICA
		14441337	4	VITE	VIS	SCHRAUBE	SCREW	TORNILLO
		15232521	2	VITE	VIS	SCHRAUBE	SCREW	TORNILLO
		16043821	4	VITE	VIS	SCHRAUBE	SCREW	TORNILLO
		300137546	1	TIRANTE POSIZ. VOL.	TIRANT	ZUGSTANGE	TIE ROD	TIRANTE
		300137547	1	SPINA	AXE	STIFT	PIN	PASADOR
		300137548	1	MOLLA	RESSORT	FEDER	SPRING	RESORTE
		300137550	1	BOCCOLA	BAGUE	BUECHSE	BUSH	CASQUILLO
		300137551	1	REGOLAZ. BLOCC. VOL.	VIS DE REGLAGE	STELLSCHRAUBE	ADJUSTING SCREW	TORNILLO DE REGL
		320474450	1	NOCE	NOIX	LAGER	BEARING	NUEZ
D 0940		321253350	1	COPERTURA INF.	COUVERTURE	DECKUNG	COVERING	TAPA
D 0940		321253450	1	COPERTURA SUP.	COUVERTURE	DECKUNG	COVERING	TAPA
D 0940		321254350	1	CALOTTA	CALOTTE	KAPPE	CAP	TAPA
D 0940		321277150	1	SUPPORTO FISSO	SUPPORT	HALTERUNG	SUPPORT	SOPORTE
D 0940		321277250	1	SUPPORTO REGOL.	SUPPORT	HALTERUNG	SUPPORT	SOPORTE
D 0940		321277450	1	CONTROFLANGIA	CONTRE-FLASQUE	GEGENFLANSCH	FLANGE-COUNTER	CONTRA BRIDA
D 0940		321277550	2	BOCCOLA ELIM. GIOCO	BAGUE	BUECHSE	BUSH	CASQUILLO
D 0940		321277650	1	PEDALE BLOCC. POSIZ.	PEDALE	PEDAL	PEDAL	PEDAL
D 0940		321277750	1	CARTER PEDALINO	CARTER	KASTEN	HOUSING	CARTER
D 0940		340415529	2	BOCCOLA	BAGUE	BUECHSE	BUSH	CASQUILLO
		340441012	1	COPRIPEDALE	COUVRE PEDALE	FUSSHEBEL	RUBBER PAD	CUBRE PEDAL
D 0940		350356046	2	MOLLA A TAZZA	RESSORT	FEDER	SPRING	RESORTE
D 0940		353561145	1	MOLLA	RESSORT	FEDER	SPRING	RESORTE
		355510615	1	RONDELLA	RONDELLE	SCHEIBE	WASHER	ARANDELA
		355530405	4	RONDELLA	RONDELLE	SCHEIBE	WASHER	ARANDELA
		355530930	2	RONDELLA	RONDELLE	SCHEIBE	WASHER	ARANDELA
		355536120	1	RONDELLA	RONDELLE	SCHEIBE	WASHER	ARANDELA

https://www.tractormanualpdf.info/

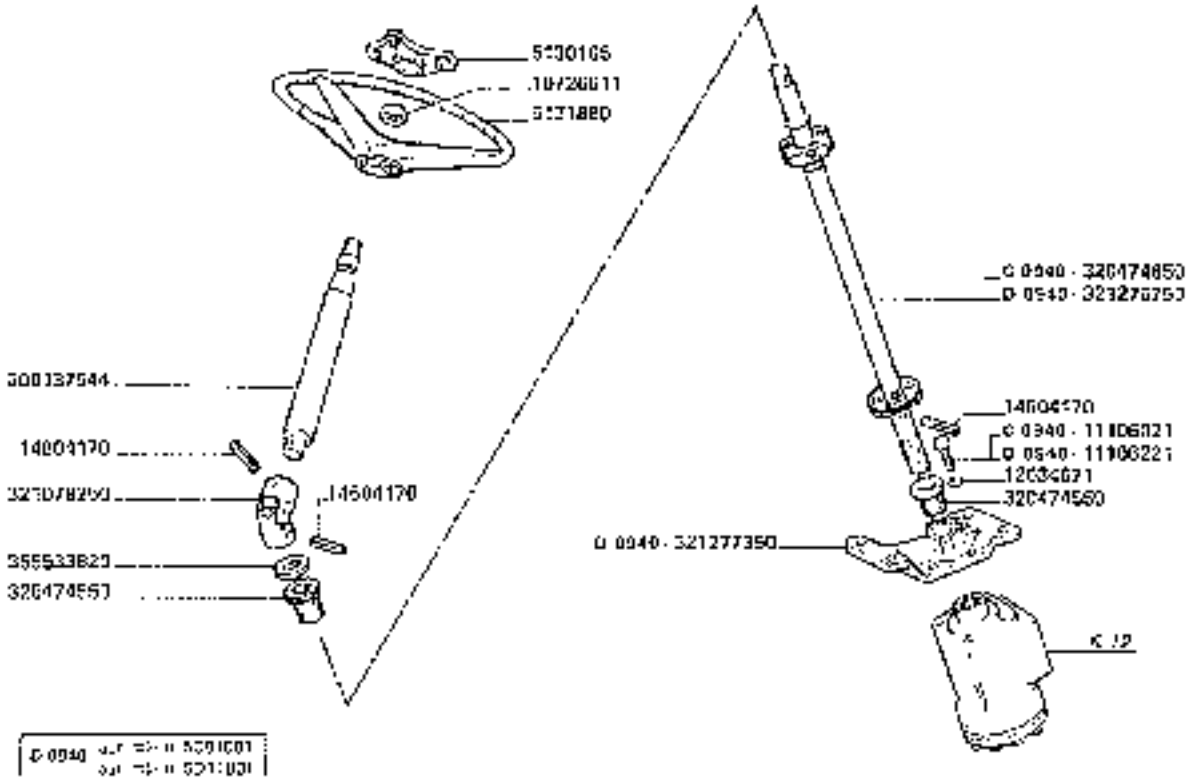

3650-3650R
3750-3750R

COMANDO STERZO

Commande de direction
Control steering

Steering drive
Mando de dirección

https://www.tractormanualpdf.info/

MODIF.	ANT. MODIF.	N. CIRCUIT.	N	DESIGNATION	DESIGNATION	DENEMMING	DESCRIPTION	DENOMINACIONES
		5130106	1	COPRIVOLANTE	COUVERCLE	DECKEL	COVER	TAPA
		5131060	1	VOLANTE CLOUDA	VOLANT DE DIRECT.	LENKRAD	STEERING WHEEL	VOLANTE DE DIRECC.
		10726011	1	DADO	[illegible]	[illegible]	NUT	TUERCA
C 0910		11706021	4	VITE	VIS	SCHRAUBE	SCREW	TORNILLO
C 0940		11106221	4	VITE	VIS	SCHRAUBE	SCREW	TORNILLO
		12034671	4	ROSETTA ELASTICA	RONDELLE W	FEDERSCHEIBE	SPRING WASHER	ARANDELA ELASTICA
		14664170	3	SPINA ELASTICA	GOUPILLE ELASTIQUE	SPANNSTIFT	ROLL PIN	PASADOR
		300557544	1	ALBERO SUP.	ARBRE	WELLE	SHAFT	ARBOL
		320474560	2	BOCCOLA	BAGUE	BUCHSE	BUSH	CASQUILLO
C 0910		320474650	1	ALBERO INF.	ARBRE	WELLE	SHAFT	ARBOL
		321078250	1	SNODO	ARTICULATION	GEFENK	JOINT	ARTICULACION
C 0940		321276750	1	ALBERO INF.	ARBRE	WELLE	SHAFT	ARBOL
C 0940		321277350	1	SUPPORTO IDROGUIDA	SUPPORT	HALTERUNG	SUPPORT	SOPORTE
		395623020	1	RONDELLA	RONDELLE	SCHEIBE	WASHER	ARANDELA

https://www.tractormanualpdf.info/

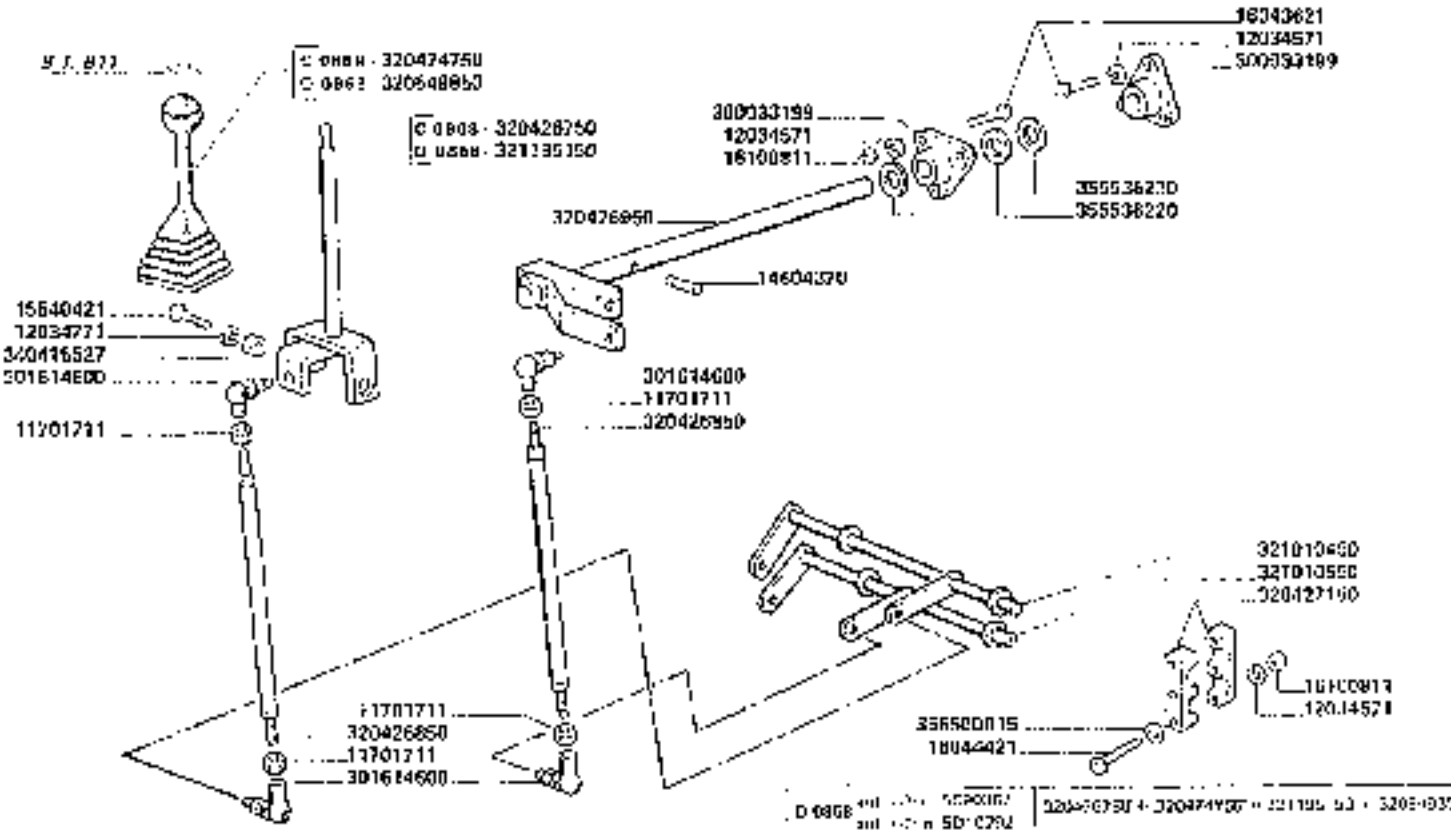

3650-3650R
3750-3750R

LEVE CAMBIO

Levier de boite [illegible]
Schalthebel

Shift lever
Palanca cambio

H11

https://www.tractormanualpdf.info/

VEDIDI.	ANT. SKEPP.	N. ORDIN.	Q	DENOMINAZIONE	DESIGNATION	BENENNUNG	DESCRIPTION	DENOMINACIONES
		1170171	4	DADO	ECROU	MUTTER	NUT	TUERCA
		12034571	12	ROSETTA ELASTICA	RONDELLE W	FEDERSCHEIBE	SPRING WASHER	ARANDELA ELASTICA
		12034771	2	ROSETTA ELASTICA	RONDELLE W	FEDERSCHEIBE	SPRING WASHER	ARANDELA ELASTICA
		14604370	1	SPINA ELASTICA	GOUPILLE ELASTIQUE	SPANNHULSE	ROLL PIN	PASADOR
		15540421	5	VITE	VIS	SCHRAUBE	SCREW	TORNILLO
		16040621	6	VITE	VIS	SCHRAUBE	SCREW	TORNILLO
		16044421	5	VITE	VIS	SCHRAUBE	SCREW	TORNILLO
		16100211	8	DADO	ECROU	MUTTER	NUT	TUERCA
		300033100	2	SUPPORTO ALUMINIO	SUPPORT	HALTERUNG	SUPPORT	SOPORTE
		301614600	4	SNODO SFERICO	JOINT A ROTULE	GELENK	BALL JOINT	ARTICULACION
2 0865		320420750	1	LEVA COM. CAMBIO	LEVIER	HEBEL	LEVER	PALANCA
		320428850	2	ASTA SUPP.	TIGE DE SUPP.	STANGE HALTER	SUPPORT ROD	VARILLA
		320428050	1	ALBERO LEVA CAMBIO	ARBRE	STEUERWELLE	CONTROL SHAFT	ARBOL
		320427150	4	SEMISEMPORTO	DEMI-SUPPORT	HALTER UNTERGLIEDER	HALF SUPPORT	SEMI SOPORTE
2 0868		320474750	1	IMPUGNATURA	POIGNEE	HANDGRIFF	LEVER KNOB	EMPUNADURA
2 0858		320549850	1	IMPUGNATURA	POIGNEE	HANDGRIFF	LEVER KNOB	EMPUNADURA
		321010450	1	BILANCIERE	BALANCIER	SCHWAGE	ROCKER ARM	BALANCIN
		321010550	1	BILANCIERE	BALANCIER	SCHWAGE	ROCKER ARM	BALANCIN
2 0858		321195150	1	LEVA COM. CAMBIO	LEVIER	HEBEL	LEVER	PALANCA
		340415527	2	BOCCOLA	BAGUE	BUCHSE	BUSH	CASQUILLO
		355500918	6	RONDELLA	RONDELLE	SCHEIBE	WASHER	ARANDELA
		355536220	2	RONDELLA	RONDELLE	SCHEIBE	WASHER	ARANDELA
		355536230	1	RONDELLA	RONDELLE	SCHEIBE	WASHER	ARANDELA

https://www.tractormanualpdf.info/

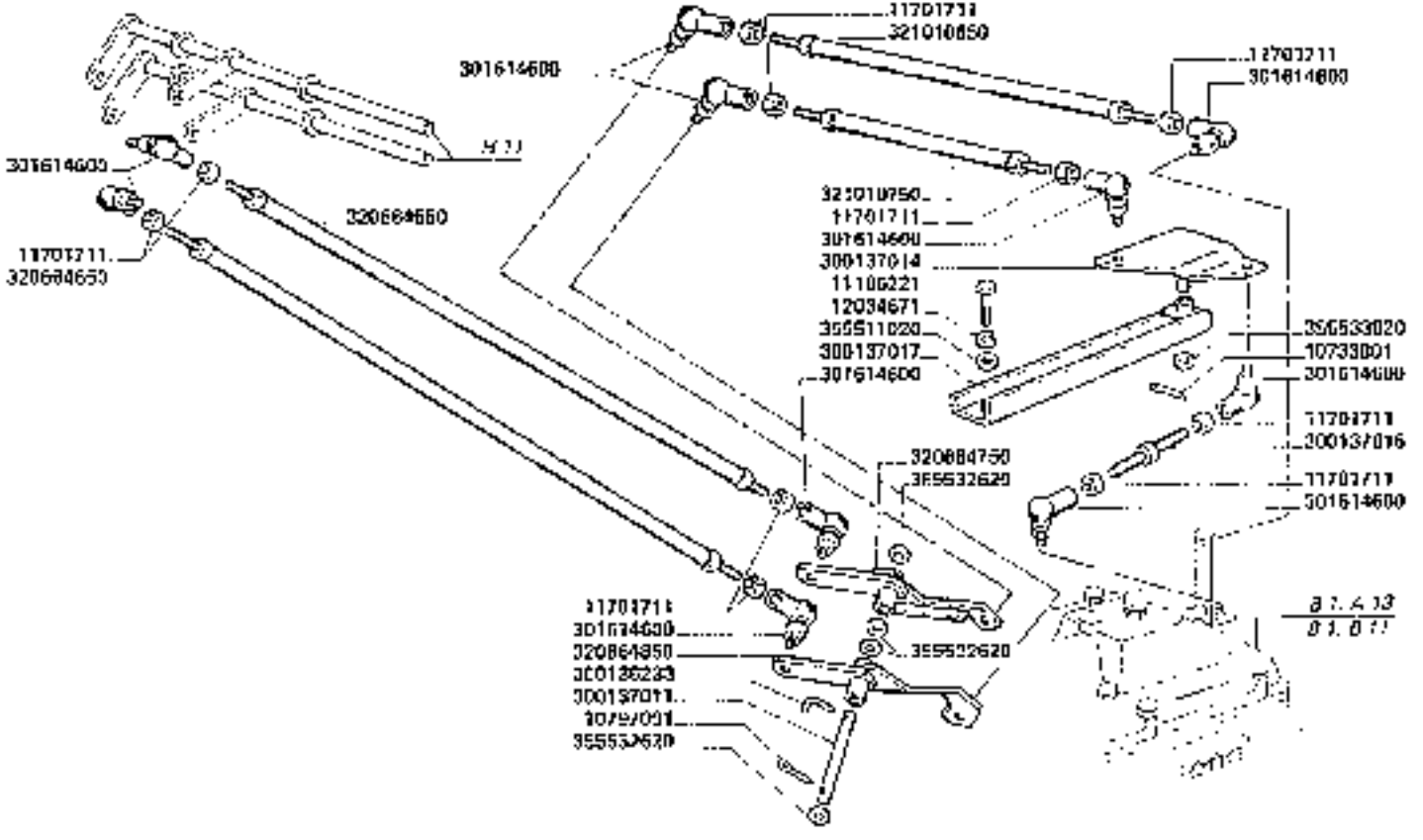

3650-3650R
3750-3750R

RINVIO LEVE CAMBIO

Renvoi levier de boîte à vitesses
Schaltgestänge

Shift lever
Rinvio leva cambio

H12

https://www.tractormanualpdf.info/

VODIF.	ANT. MODIF.	V. ORDIN.	Q	DENOMINAZIONE	DESIGNATION	BENENNUNG	DESCRIPTION	BENOMINACIONES
		10733801	1	COPIGLIA	GOUPILLE FENDUE	SPLINT	COTTER PIN	PASADOR ABIERTO
		10797001	1	COPIGLIA	GOUPILLE FENDUE	SPLINT	COTTER PIN	PASADOR ABIERTO
		11706221	2	VITE	VIS	SCHRAUBE	SCREW	TORNILLO
		11701711	10	DADO	ECROU	MUTTER	NUT	TUERCA
		12034071	2	ROSETTA ELASTICA	RONDELLE W	FEDERSCHEIBE	SPRING WASHER	ARANDELA ELASTICA
		300136253	1	SPINA CILINDRICA	GOUPILLE D'ARRET	SICHERUNGSSTIFT	LOCKING PIN	PASADOR
		300137031	1	PERNO	AXE	BOLZEN	PIN	EJE
		300137034	1	BILANCIERE	BALANCIER	SCHWINGE	ROCKER ARM	BALANCIN
		300137035	1	TIRANTE	TIRANT	SPANNBOLZEN	TIE ROD	TIRANTE
		300137017	1	SUPPORTO BILANCIERE	SUPPORT	GALTERUNG	SUPPORT	SOPORTE
		301014000	10	SNODO SFERICO	JOINT A ROTULE	GELENK	BALL JOINT	ARTICULACION
		320664650	2	ASTA INTERM.	TIGE	STANGE	ROD	VARILLA
		320664760	1	BILANCERE INTERM.	BALANCIER	SCHWINGE	ROCKER ARM	BALANCIN
		320664850	1	BILANCERE INTERM.	BALANCIER	SCHWINGE	ROCKER ARM	BALANCIN
		321010650	1	ASTA INF. COM MARCE	TIGE	STANGE	ROD	VARILLA
		321010750	1	ASTA INF. SCI CZ MARCE	TIGE	STANGE	ROD	VARILLA
		356611020	2	RONDELLA	RONDELLE	SCHEIBE	WASHER	ARANDELA
		355537070	4	RONDELLA	RONDELLE	SCHEIBE	WASHER	ARANDELA
		355533020	1	RONDELLA	RONDELLE	SCHEIBE	WASHER	ARANDELA

https://www.tractormanualpdf.info/

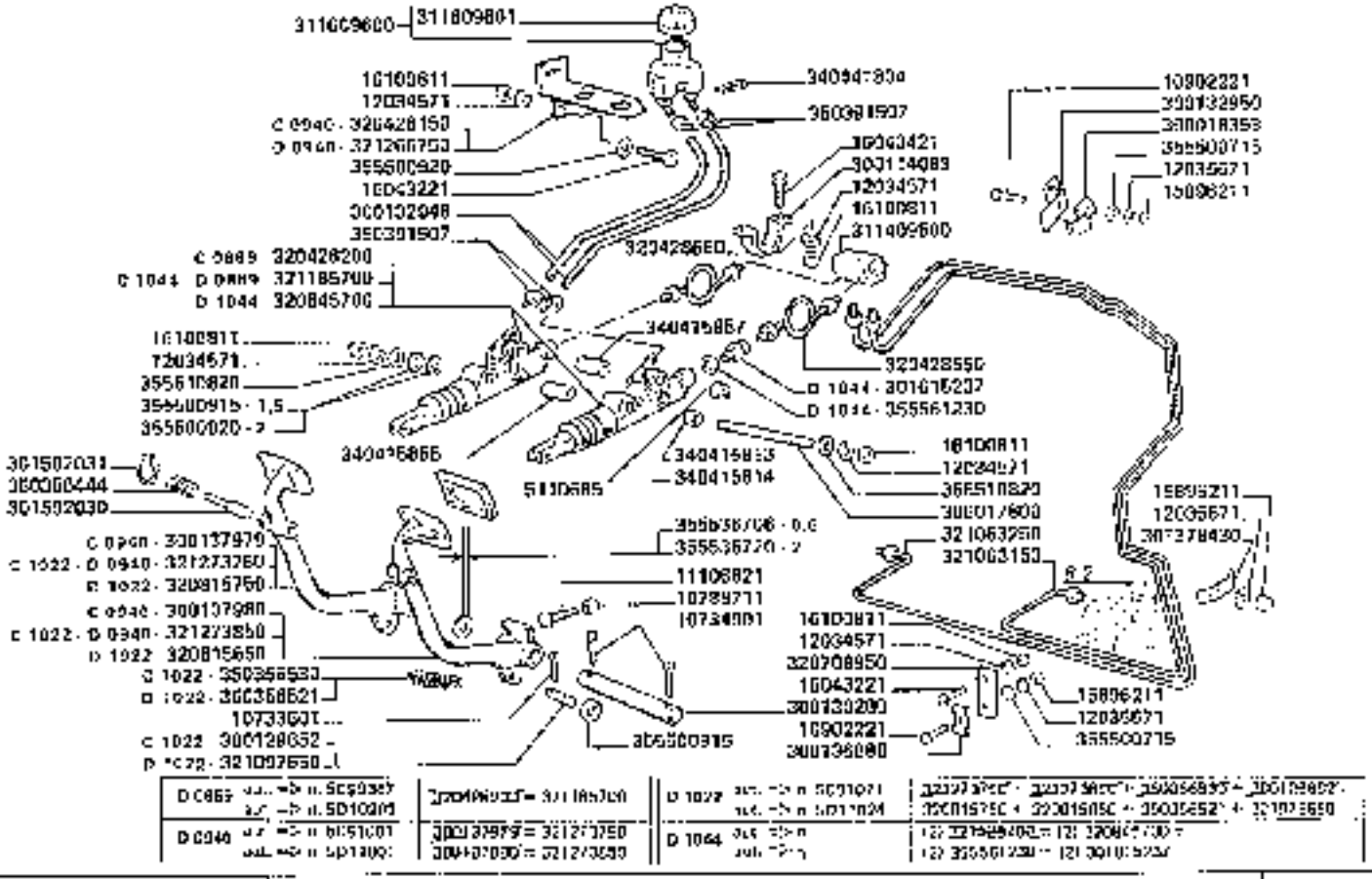

https://www.tractormanualpdf.info/

MODIF	ANT. MODIF	N. ORIGIN.	N	DENOMINAZIONE	DESIGNATION	BENENNUNG	DESCRIPTION	DENOMINACIONES
		5710685	2	COPRIPEDALE	COUVRE PEDALE	PUSSEFEDEL	RUBBER PAD	CUBRE PEDAL
		10703631	2	COPIGLIA	COUPILLE FENDUE	SPLINT	COTTER PIN	PASADOR ABIERTO
		10734931	2	COPIGLIA	COUPILLE FENDUE	SPLINT	COTTER PIN	PASADOR ABIERTO
		10700711	2	DADO	ECROU	MUTTER	NUT	TUERCA
		10802221	3	VITE	VIS	SCHRAUBE	SCREW	TORNILLO
		11100021	2	VITE	VIS	SCHRAUBE	SCREW	TORNILLO
		12034571	8	ROSETTA ELASTICA	RONDELLE A	FEDERSCHEIBE	SPRING WASHER	ARANDELA ELASTICA
		12035671	3	ROSETTA ELASTICA	RONDELLE A	FEDERSCHEIBE	SPRING WASHER	ARANDELA ELASTICA
		15998211	3	DADO	ECROU	MUTTER	NUT	TUERCA
		16043221	2	VITE	VIS	SCHRAUBE	SCREW	TORNILLO
		16043421	3	VITE	VIS	SCHRAUBE	SCREW	TORNILLO
		16100811	8	DADO	ECROU	MUTTER	NUT	TUERCA
		300017800	2	TIRANTE	TIRANT	STANGEDOLZEN	TIE ROD	TIRANTE
		300018353	2	FASCETTA	COLLIER	HALTER	RETAINER	ABRAZADERA
		300114083	1	BRIGLIA	RIVET	SCHELLE	CLAMP	BRIDA
C 1022		300129652	2	SPINA	AXE	STIFT	PIN	PASADOR
		300130280	1	ALBERO PEDALE	ARBRE	WELLE	SHAFT	ARBOL
		300132048	2	TUBO	TUYAU	ROHR	PIPE	TUBO
		300132950	1	SUPPORTO FASCETTA	SUPPORT	HALTERUNG	SUPPORT	SOPORTE
		300136688	1	BRIGLIA	RIVET	SCHELLE	CLAMP	BRIDA
C 0040		300137979	1	PEDALE D.	PEDALE	BREMSPEDAL	BRAKE PEDAL	PEDAL
C 0040		300137980	1	PEDALE S	PEDALE	BREMSPEDAL	BRAKE PEDAL	PEDAL
		301378400	1	GRAFFA	COLLIER	HALTER	RETAINER	ABRAZADERA
		301592030	1	PIRIT	PION	STIFT	PIN	PIFON
		301592031	1	ANELLO	ANNEAU	RING	RING	ANILLO
C 1014		301075237	2	RACCORDO	RACCORD	STUTZEN	CONNECTION	RACOR
		311409500	1	COMPENSAT. DI FRENATA	RIPARTITEUR	KOMPENSATOR	COMPENSATION	COMPENSADOR
		311609500	1	SERBATOIO OLIO	RESERVOIR D'HUILE	OELTANK	OIL TANK	DEPOSITO DE ACEITE
		311609601	111	TAPPO	BOUCHON	STOPFEN	PLUG	TAPON
C 0040		320078150	1	SUPPORTO SERBATOIO	SUPPORT	HALTERUNG	SUPPORT	SOPORTE

https://www.tractormanualpdf.info/

MODIF.	ART. MODIF.	N. ORDIN.	Q	DENOMINAZIONE	DESIGNATION	BENENNUNG	DESCRIPTION	DENOMINACION ES
		320428200	2	COMPL. POMPA FRENI	POMPE FREIN CPT	BREMSENPUMPE KPL	BRAKE PUMP, ASSY	CONJ. BOMBA FRENO
		320428550	1	TUBO S.	TUYAU	ROHR	PIPE	TUBO
		320428650	1	TUBO D.	TUYAU	ROHR	PIPE	TUBO
		320708350	1	PIASTRINA	PLAQUETTE	PLACTCHEN	PLATE	PLANCHUELA
D 1022		320016660	1	PEDALE S.	PEDALE	BREMSPEDAL	BRAKE PEDAL	PEDAL
D 1022		320875750	1	PEDALE D.	PEDALE	BREMSPEDAL	BRAKE PEDAL	PEDAL
D 1044		320845700	2	COMPL. POMPA FRENI	POMPE FREIN CPT	BREMSENPUMPEN KPL	BRAKE PUMP, ASSY	CONJ. BOMBA FRENO
		321063150	1	TUBO S. CONFRONT.	TUYAU	ROHR	PIPE	TUBO
		321003260	1	TUBO D. CONFRONT.	TUYAU	ROHR	PIPE	TUBO
C 1072		321007650	2	PERNO	AXE	STIFT	PIN	PASADOR
C 1044	D 0072	321106700	2	COMPL. POMPA FRENI	POMPE FREIN CPT	BREMSENPUMPEN	BRAKE PUMP, ASSY	CONJ. BOMBA FRENO
D 0040		321266750	1	SUPPORTO SERBATOIO	SUPPORT	HALTERUNG	SUPPORT	SOPORTE
C 1022	D 0040	321273700	1	PEDALE D.	PEDALE	BREMSPEDAL	BRAKE PEDAL	PEDAL
C 1022	D 0040	321273850	1	PEDALE S.	PEDALE	BREMSPEDAL	BRAKE PEDAL	PEDAL
		340475913	1	BOCCOLA	BAGUE	BUCHSE	BUSH	CASQUILLO
		340416811	1	BOCCOLA	BAGUE	BUCHSE	BUSH	CASQUILLO
		340416855	1	BOCCOLA	BAGUE	BUCHSE	BUSH	CASQUILLO
		340416857	1	BOCCOLA	BAGUE	BUCHSE	BUSH	CASQUILLO
		340441804	2	CHIAVISTELLO	GOUPILLE RAPIDE	SPERRRINGEL	SPRING CLIP	PASADOR ABIERTO
		300300444	1	MOLLA	RESSORT	FEDER	SPRING	RESORTE
D 1022		350356521	4	MOLLA	RESSORT	FEDER	SPRING	RESORTE
D 1022		350306530	2	MOLLA	RESSORT	FEDER	SPRING	RESORTE
		350381507	4	FASCETTA	COLLIER	SCHELLE	CLAMP	COLLAR
		355500715	3	RONDELLA	RONDELLE	SCHEIBE	WASHER	ARANDELA
		355500916	5	RONDELLA	RONDELLE	SCHEIBE	WASHER	ARANDELA
		355500920	8	RONDELLA	RONDELLE	SCHEIBE	WASHER	ARANDELA
		355511820	4	RONDELLA	RONDELLE	SCHEIBE	WASHER	ARANDELA
		355530706	1	RONDELLA	RONDELLE	SCHEIBE	WASHER	ARANDELA
		355530720	1	RONDELLA	RONDELLE	SCHEIBE	WASHER	ARANDELA
		355561230	2	GUARNIZIONE	JOINT	DICHTUNG	GASKET	JUNTA

https://www.tractormanualpdf.info/

https://www.tractormanualpdf.info/

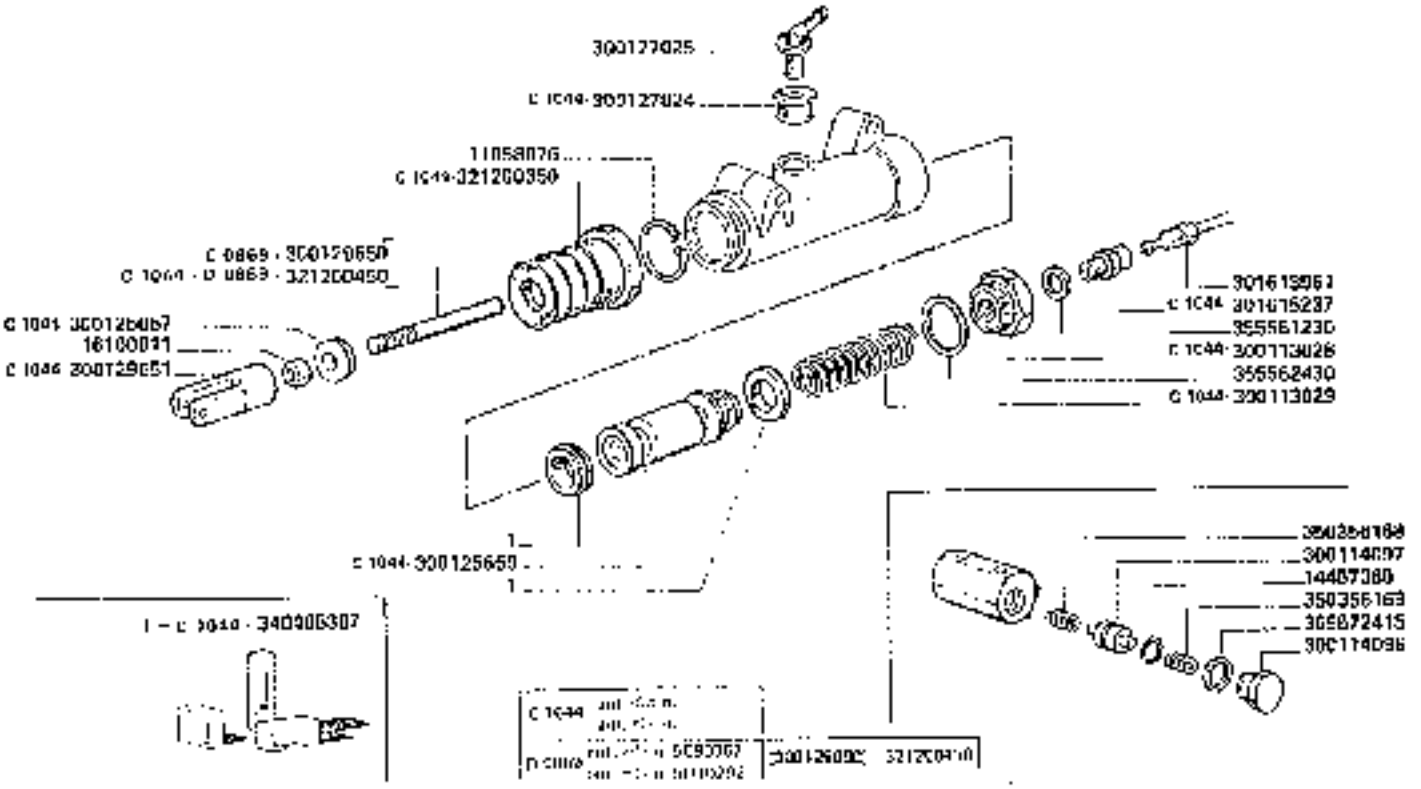

3650-3650R
3750-3750R

ELEMENTI POMPA FRENI E COMPENSATORE DI FRENATA

Brake pump elements and brake compensation valve

Elementos bomba frenos y compensador de frenado

H14

https://www.tractormanualpdf.info/

NUMBER	ANT. MODIF.	NUMBER	C	DENOMINAZIONE	DESIGNATION	BENENNUNG	DESCRIPTION	DENOMINACIONES
		11050076	1	ANELLO ELASTICO	ARRETOIR	SICHERUNGS	LOCKRING	ANILLO DE PIENO
		16130811	1	DADO	ECROU	MUTTER	NUT	TUERCA
C 1014		300113020	1	TAPPO	BOUCHON	STOPFEN	PLUG	TAPON
C 1014		300113030	1	MOLLA	RESSORT	FEDER	SPRING	RESORTE
C 1014		300125057	1	RONDELLA	RONDELLE	SCHEIBE	WASHER	ARANDELA
C 1014		300126669	1	STANTUFFO	PISTON	KOLBEN	PISTON	EMBOLO
C 1014		300127024	1	GUARNIZIONE	JOINT	DICHTUNG	GASKET	JUNTA
		300127025	1	RACCORDO	RACCORD	STUTZEN	CONNECTION	RACCOR
C 0369		300129050	1	PUNTALE	TIGE DE POUSSEE	STANGE	ROD	VASTAGO
C 1014		300129051	2	FORCELLA PUNTALE	FOURCHETTE	GABEL	FORK	HORQUILLA
		301613001	1	VITE	VIS	SCHRAUBE	SCREW	TORNILLO
C 1014		301615237	1	RACCORDO	RACCORD	STUTZEN	CONNECTION	RACCOR
C 1014		321200000	1	SOFFIETTO	PROTECT. DI GAUCHE	GUMMIBELG	BELLOWS	PROTECCION DE LONA
C 1014	DI FORF	321200150	1	PUNTALE	TIGE DE POUSSEE	STANGE	ROD	VASTAGO
C 1014		340485087	1	SERIE GUARNIZIONI	POCHETTE JOINTS	SATZ DICHTUNGEN	SEALS KIT	SERIE DE JUNTAS
		355561230	1	RONDELLA	RONDELLE	SCHEIBE	WASHER	ARANDELA
		355562430	1	RONDELLA	RONDELLE	SCHEIBE	WASHER	ARANDELA
		14457380	1	GUARNIZIONE	JOINT	DIRING	[illegible]	JUNTA
		300114096	1	TAPPO	BOUCHON	STOPFEN	PLUG	TAPON
		300114097	1	STANTUFFO	PISTON	KOLBEN	PISTON	EMBOLO
		350356160	2	MOLLA	RESSORT	FEDER	SPRING	RESORTE
		355572415	1	RONDELLA	RONDELLE	SCHEIBE	WASHER	ARANDELA

https://www.tractormanualpdf.info/

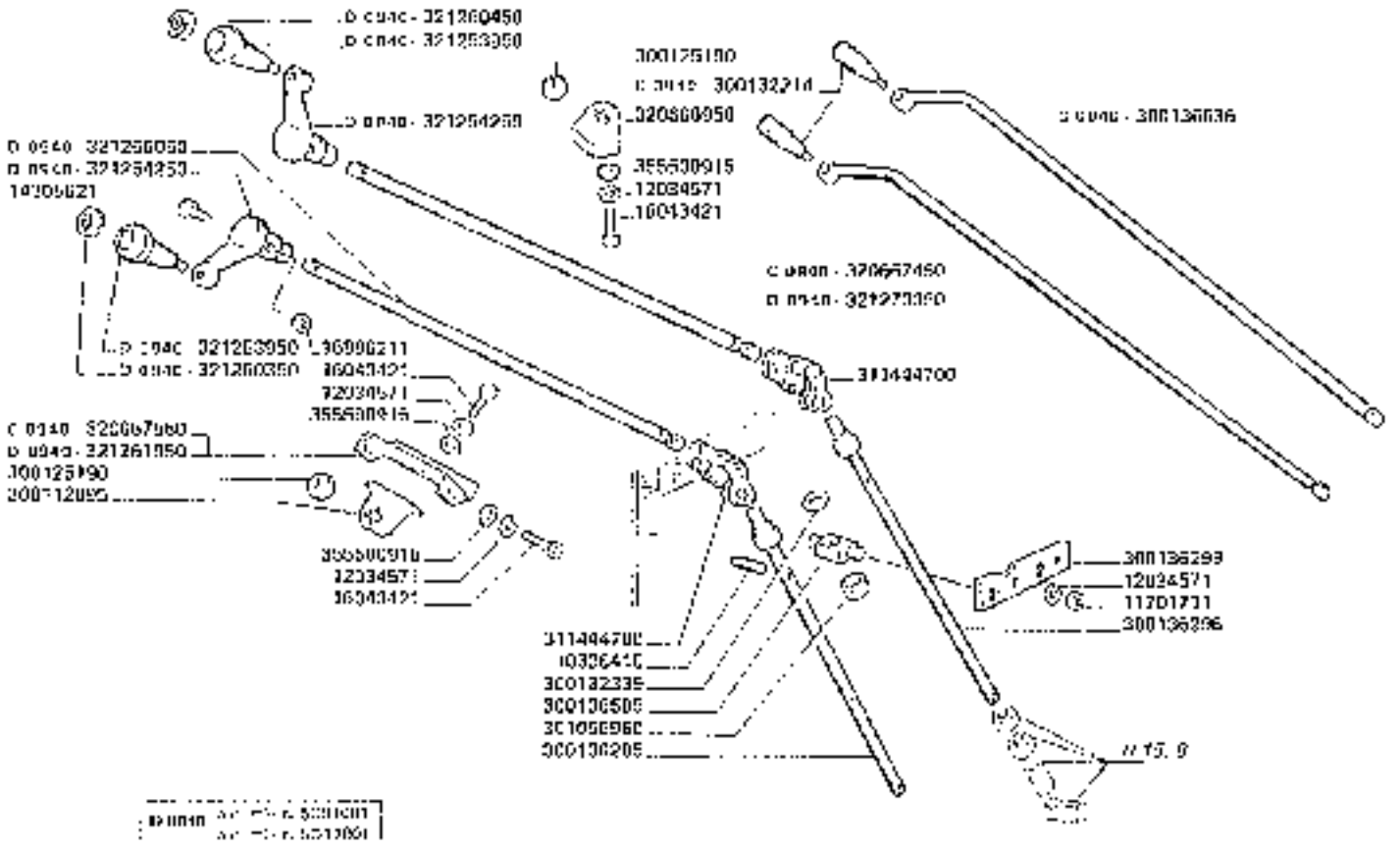

3650-3650R
3750-3750R

COMANDO REGOLAZIONE CONTROBATTITORE

Commande réglage du contrebatteur
Durchlaufsteuerung

Concave control drive
Mando regulación del cóncavo

H15.A

https://www.tractormanualpdf.info/

MODIF.	ANT. MODIF	N. ORDIN.	Q	DENOMINAZIONE	DESIGNATION	BENENNUNG	DESCRIPTION	DENOMINACIONES
		10336470	4	SPINA	GOUPILLE	STIFT	PIN	PASADOR
		10734401	6	COPIGLIA	SOUPILLE FENDUE	SPLINT	COTTER PIN	PASADOR HENDIDO
		11106221	1	VITE	VIS	SCHRAUBE	SCREW	TORNILLO
		11703711	2	DADO	ECROU	MUTTER	NUT	TUERCA
		12034571	12	ROSETTA ELASTICA	RONDELLE W	FEDERSCHEIBE	SPRING WASHER	ARANDELA ELASTICA
		12034671	3	ROSETTA ELASTICA	RONDELLE W	FEDERSCHEIBE	SPRING WASHER	ARANDELA ELASTICA
		14306621	2	VITE	VIS	SCHRAUBE	SCREW	TORNILLO
		15836711	2	DADO	ECROU	MUTTER	NUT	TUERCA
		16043121	6	VITE	VIS	SCHRAUBE	SCREW	TORNILLO
		16043621	4	VITE	VIS	SCHRAUBE	SCREW	TORNILLO
		16100811	8	DADO	ECROU	MUTTER	NUT	TUERCA
		300112095		SUPPORTO	SUPPORT	HALTERUNG	SUPPORT	SOPORTE
		300125093	2	ACCIAIO SFERICO	ROTULE	LAGER	BEARING	NUEZ
C 0940		300132214	2	INFUCNATURA	POUCHE	GRIFF	LOVER KNOP	EMPUNADURA
		300132330	2	RONDELLA	RONDELLE	SCHEIBE	WASHER	ARANDELA
		300136233	1	SPINA DI FERMO	GOUPILLE D'ARRET	SICHERUNGSSTIFT	LOCKING PIN	PASADOR
		300136295	1	ASTA INF.	TIGE	STANGE	ROD	VARILLA
		300136295	1	ASTA INF.	TIGE	STANGE	ROD	VARILLA
		300138299	1	PIASTRA	PLAQUE	PLATTE	PLATE	PLACA
		300139666	2	PERNO SUP. ASTA	AXE	BOLZEN	PIN	EJE
C 0940		300139035	1	ASTA MANOV.	TIGE	STANGE	ROD	VARILLA
		300139045	1	PERNO	AXE	BOLZEN	PIN	EJE

https://www.tractormanualpdf.info/

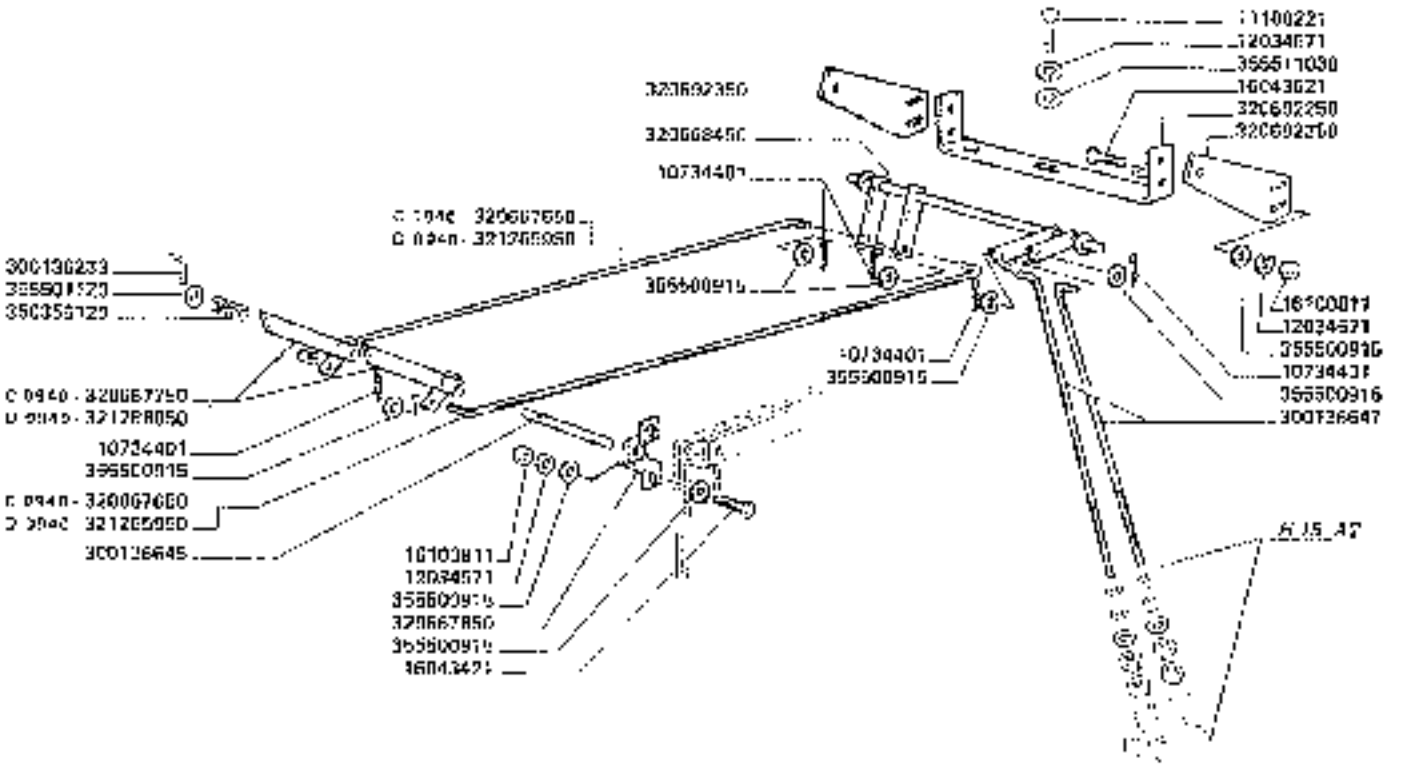

3650-3650R
3750-3750R

COMANDO REGOLAZIONE CONTROBATTITORE

Commando regolazione controbattitore
Drapeau de commande
Comando control drive
Mando regolazione del controllo

https://www.tractormanualpdf.info/

H15.A

MODIF.	ART. MODIF	N. ORIGIN.	Q	DENOMINAZIONE	DESIGNATION	BENENNUNG	DESCRIPTION	DENOMINACIONES
		300136847	2	TIRANTE	TIRANT	SPANNBOLZEN	TIE ROD	TIRANTE
		301656900	2	BOCCOLA DI FISSAGGIO	CAGUE TARIUT	BUCHSE	BUSH	CASQUILLO
		31544470D	2	GIUNTO	JOINT	GELENK	JOINT	ARTICULACION
		320660550	1	SUPP. VANNIVELLA	SUPPORT	HALTERLAGE	SUPPORT	SOPORTE
C 0910		320667450	2	ASTA VANNOVELLA	TIGE	STANGE	ROD	VARILLA
C 0910		320667E50	1	PIASTRA	PLAQUE	PLATTE	PLATE	PLACA
C 0910		320667850	2	TIRANTE	TIRANT	SPANNBOLZEN	TIE ROD	TIRANTE
C 0910		320667750	2	INDICATORE	INDEX	ANZEIGER	INDICATOR	INDICADOR
		320667850	1	SUPPORTO VANNI	SUPPORT	HALTERUNG	SUPPORT	SOPORTE
		320666450	1	BILANCERI	BALANCIER	SCHWINGE	ROCKER ARM	BALANCIN
		320602250	1	SUPPORTO	SUPPORT	HALTERUNG	SUPPORT	SOPORTE
		320602350	2	PIASTRA	PLAQUE	PLATTE	PLATE	PLACA
D 0910		321203950	2	INGRASSATORE CIPEVOLE	GRAISSE	GRIFF	GRIP	EMPUNADURA
D 0910		321254250	2	MANOVELLA	MANIVELLE	KURBEL	HANDLE	MANIVELA
D 0910		321260360	1	TAPPO INGRASSATORE	COUVERCLE	DECKEL	CAP	TAPA
D 0910		321260450	1	TAPPO INGRASSATORE	COUVERCLE	DECKEL	CAP	TAPA
D 0910		321261900	1	PIASTRA SUPP.	PLAQUE	PLATTE	PLATE	PLACA
D 0910		321265950	2	TIRANTE SUP.	TIRANT	SPANNBOLZEN	TIE ROD	TIRANTE
D 0910		321266050	1	ASTA MANOVELLA	TIGE MANIVELLE	STANGE KURBEL	ROD HANDLE	VARILLA MANIVELA
D 0910		321273350	1	ASTA MANOVELLA	TIGE MANIVELLE	STANGE KURBEL	ROD HANDLE	VARILLA MANIVELA
D 0910		321280050	2	INDICATORE	INDEX	ANZEIGER	INDICATOR	INDICADOR
		330556120	2	MOLLA	RESSORT	FEDER	SPRING	RESORTE
		3550000 15	22	RONDELLA	RONDELLE	SCHEIBE	WASHER	ARANDELA
		355501120	2	RONDELLA	RONDELLE	SCHEIBE	WASHER	ARANDELA
		355510030	1	RONDELLA	RONDELLE	SCHEIBE	WASHER	ARANDELA

https://www.tractormanualpdf.info/

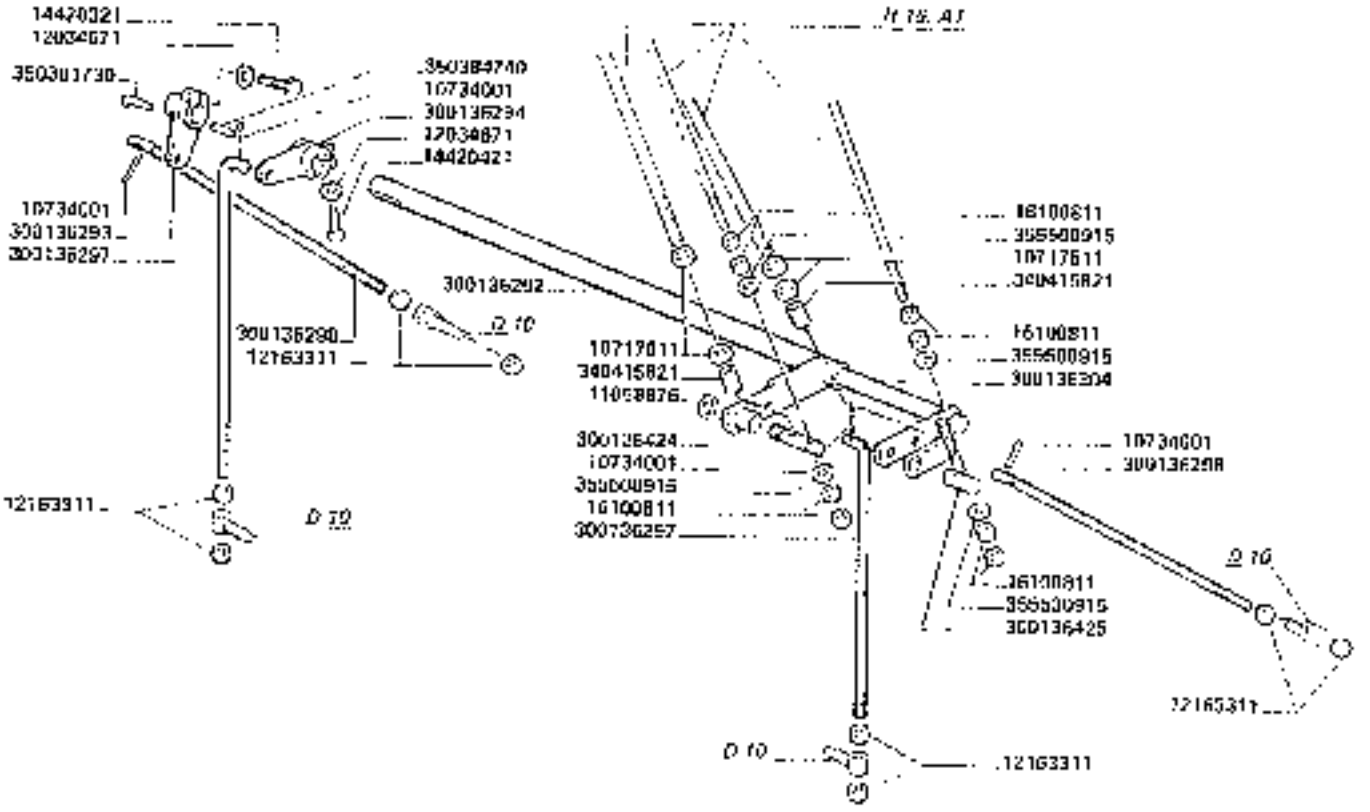

3650-3650R
3750-3750R

TIRANTI DI REGOLAZIONE CONTROBATTITORE

Tirants de réglage du contrebatteur
Drechkerbyinstellingsstrenge

Conduits adjustement tensioners
Tirantes de regulación contraro

H15. B

https://www.tractormanualpdf.info/

MONTAG.	ANT./MODIF.	N. ORDIN.	Q	DENOMINAZIONE	BESCHREIBUNG	BENENNUNG	DESCRIPTION	DENOMINACIONES
		10717511	4	DADO	[illegible]	MUTTER	NUT	TUERCA
		70734001	1	COPIGLIA	COTTER PIN	SPLINT	COTTER PIN	PASADOR ABIERTO
		11058875	1	ANELLO ELASTICO	ANTI VIBR	SCHERIBUNG RING	LOCKRING	ANILLO DE FRENO
		12034671	2	ROSETTA ELASTICA	FEDERSCHEIBE	FEDERSCHEIBE	SPRING WASHER	ARANDELA ELASTICA
		12163315	6	DADO	[illegible]	MUTTER	NUT	TUERCA
		14420321	1	VITE	VIS	SCHRAUBE	SCREW	TORNILLO
		14420421	1	VITE	VIS	SCHRAUBE	SCREW	TORNILLO
		16100011	3	DADO	[illegible]	MUTTER	NUT	TUERCA
		300126292	1	ALBERO LEVA S. ANT.	ARBRE	WELLE	SHAFT	ARBOL
		300126293	1	LEVA D.	LEVIER	HEBEL	LEVER	PALANCA
		300126294	1	LEVA D.	LEVIER	HEBEL	LEVER	PALANCA
		300126297	2	TIRANTE REG. ANT.	TIRANT	SPANNBOLZEN	TIE ROD	TIRANTE
		300126298	2	TIRANTE REG. POST.	TIRANT	SPANNBOLZEN	TIE ROD	TIRANTE
		300136304	1	ALBERO LEVA S. POST.	ARBRE	WELLE	SHAFT	ARBOL
		300136424	1	PERNO LEVA ANT.	AXE	BOLZEN	PIN	EJE
		300136425	1	PERNO LEVA POST.	AXE	BOLZEN	PIN	EJE
		340415021	2	BOCCOLA	BAGUE	BUECHSE	BUSH	CASQUILLO
		350381730	1	CHIAVETTA	CLAVETTE	KEIL	KEY	CHAVETA
		350384740	1	LINGUETTA	LANGUET	KEIL	KEY	CHAVETA
		355500815	4	RONDELLA	RONDELLE	SCHEIBE	WASHER	ARANDELA

https://www.tractormanualpdf.info/

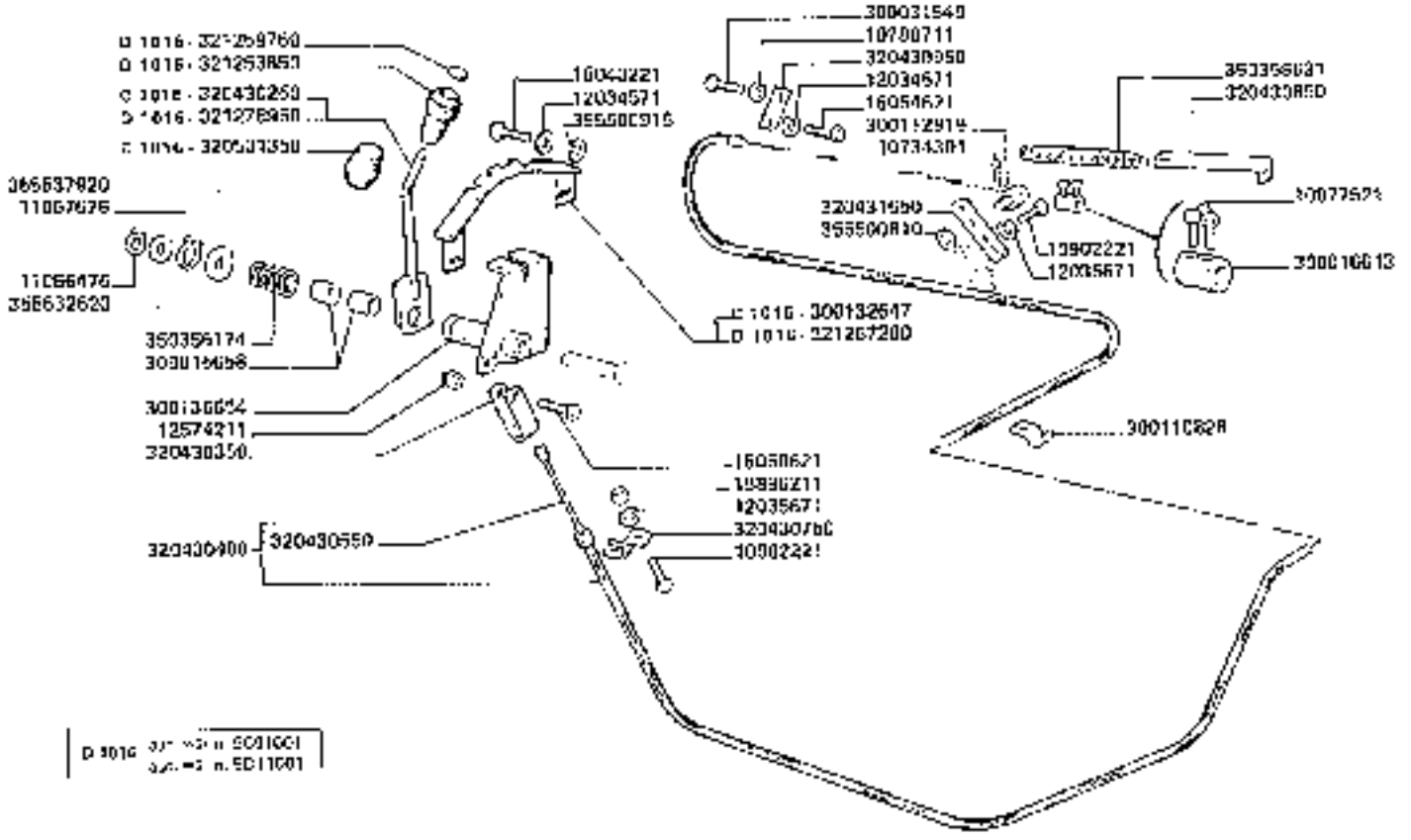

3650-3650R **3750-3750R**	ACCELERATORE MOTORE *Accelerator motor* *Motor gasheb*	*Engine throttle* *Acelerador motor*	**H16**

https://www.tractormanualpdf.info/

MODIF.	ANT. VORH.	N. CODICE	Q	DENOMINAZIONE	DESIGNATION	BENENNUNG	DESCRIPTION	DENOMINACIONES
		20734303	1	COPIGLIA	GOUPILLE FENDUE	SPLINT	COTTER PIN	PASADOR ABIERTO
		20786711	1	DADO	ECROU	MUTTER	NUT	TUERCA
		20837271	3	VITE	VIS	SCHRAUBE	SCREW	TORNILLO
		21977527	2	VITE	VIS	SCHRAUBE	SCREW	TORNILLO
		13056476	1	ANELLO ELASTICO	ARRETOIR	SICHERUNGSRING	LOCKRING	ANILLO DE FRENO
		15037070		ANELLO ELASTICO	ARRETOIR	SICHERUNGSRING	LOCKRING	ANILLO DE FRENO
		12034571	1	ROSETTA ELASTICA	RONDELLE W	FEDERSCHEIBE	SPRING WASHER	ARANDELA ELASTICA
		12035071	3	ROSETTA ELASTICA	RONDELLE W	FEDERSCHEIBE	SPRING WASHER	ARANDELA ELASTICA
		12574211	1	DADO	ECROU	MUTTER	NUT	TUERCA
		15696211	1	DADO	ECROU	MUTTER	NUT	TUERCA
		15049721	1	VITE	VIS	SCHRAUBE	SCREW	TORNILLO
		16050621	1	VITE	VIS	SCHRAUBE	SCREW	TORNILLO
		16050621	1	VITE	VIS	SCHRAUBE	SCREW	TORNILLO
		30001565B	2	BOCCOLA	BAGUE	BUECHSE	BUSH	CASQUILLO
		30001601B	1	MORSETTO	SERRE CABLE	SCHLEIFENKLEMME	WIRE ROP GRIP	PINZA CABLE
		30003154B	1	VITE	VIS	SCHRAUBE	SCREW	TORNILLO
		30011082B	4	BRIGLIA	COLLIER	HALTER	FASTENER	COLLAR
		30011287B	1	SUPPORT MOD CAVO ACC.	AXE	BOLZEN	PIN	PASADOR
C 016		30033264B	1	SETTORE	SECTEUR	SEKTOR	SECTOR	SECTOR
		30033695A	1	SUPPORTO LEVA ACCEL.	SUPPORT	HALTERUNG	SUPPORT	SOPORTE
C 016		32043025B	1	LEVA	LEVIER	HEBEL	LEVER	PALANCA

https://www.tractormanualpdf.info/

MODIF.	ANT. MODIF.	N. ORDIN.	Q	DENOMINAZIONE	DESIGNATION	BENENNUNG	DESCRIPTION	DENOMINACIONES
		320430360	2	BRIGLIA ATT. CAVO	COLLIER	SCHELLE	CLAMP	COLLAR
		320430400	1	COMPL. CAVO	CABLE CPT	SEIL KPL	CABLE ASSY	CONJ. CABLE
		320430550	(1)	CAVO	CABLE	SEIL	CABLE	CABLE
		320430750	1	SQUADRETTA	EQUERRE	PLATTE	PLATE	PLACA
		320430850	1	SQUADRETTA	EQUERRE	PLATTE	PLATE	PLACA
		320430950	1	PLASTRINA	PLAQUETTE	PLAETTCHEN	PLATE	PLANCHUELA
		320431650	1	PROLUNGA LEVA	RALLONGE	VERLAENGERUNG	EXTENSION	PROLONGA
D 1016		320501350	1	POMELLO	BOUTON	KNEBEL GRIFF	KNOB	BOTON
D 1016		321250850	1	IMPUGNATURA	POIGNEE	GRIFF	KNOB	EMPUNADURA
D 1015		321250750	1	OBLO' IMPUGNATURA	COUVERCLE	DECKEL	CAP	TAPA
D 1015		321267250	1	SETTORE	SECTEUR	SEKTOR	SECTOR	SECTOR
D 1018		321278950	1	LEVA	LEVIER	HEBEL	LEVER	PALANCA
		350356174	1	MOLLA	RESSORT	FEDER	SPRING	RESORTE
		350356531	1	MOLLA	RESSORT	FEDER	SPRING	RESORTE
		355500610	1	RONDELLA	RONDELLE	SCHEIBE	WASHER	ARANDELA
		355500915	2	RONDELLA	RONDELLE	SCHEIBE	WASHER	ARANDELA
		355532620	1	RONDELLA	RONDELLE	SCHEIBE	WASHER	ARANDELA
		355537920	1	RONDELLA	RONDELLE	SCHEIBE	WASHER	ARANDELA

https://www.tractormanualpdf.info/

https://www.tractormanualpdf.info/

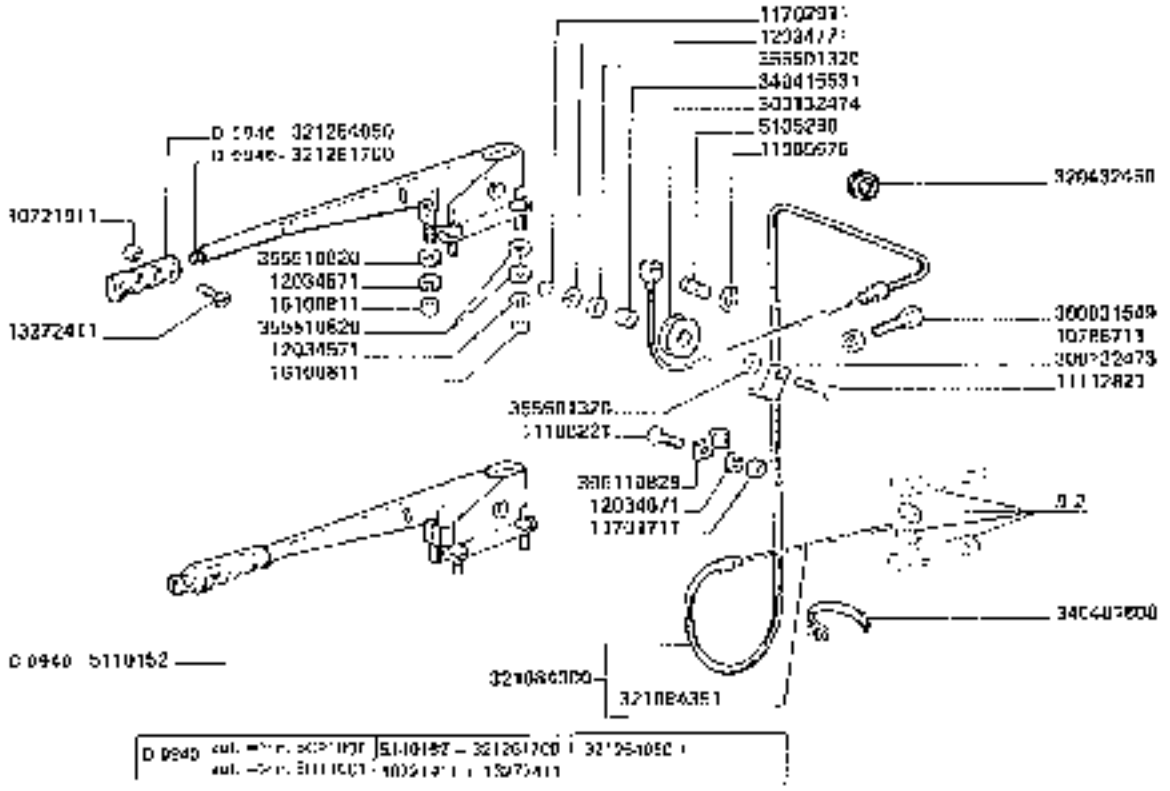

3650-3650R
3750-3750R

FRENO DI STAZIONAMENTO

Frein de stationnement
Handbremse
Parking brake
Freno de estacionamiento

https://www.tractormanualpdf.info/

MODIF	ANT. MODIF.	N. ORDIN.	Q	DENOMINAZIONE	DESIGNATION	BENENNUNG	DESCRIPTION	DENOMINACIONES
		5166280	1	PERNO	AXE	STIFT	PIN	PASADOR
C 0310		5130152	1	LEVA	LEVIER	HEBEL	LEVER	PALANCA
		1072197 1	1	DADO	ECROU	MUTTER	NUT	TUERCA
		1078871 1	1	DADO	ECROU	MUTTER	NUT	TUERCA
		11006670	1	ANELLO ELASTICO	ANNEAU	SICHERUNGSRING	LOCKRING	ANILLO DE FRENO
		11106221	1	VITE	VIS	SCHRAUBE	SCREW	TORNILLO
		11112021	1	VITE	VIS	SCHRAUBE	SCREW	TORNILLO
		11701717	1	DADO	ECROU	MUTTER	NUT	TUERCA
		11702914	1	DADO	ECROU	MUTTER	NUT	TUERCA
		12034575	1	ROSETTA ELASTICA	RONDELLE W	FEDERSCHEIBE	SPRING WASHER	ARANDELA ELASTICA
		12034577	1	ROSETTA ELASTICA	RONDELLE W	FEDERSCHEIBE	SPRING WASHER	ARANDELA ELASTICA
		12034777	1	ROSETTA ELASTICA	RONDELLE W	FEDERSCHEIBE	SPRING WASHER	ARANDELA ELASTICA
		12072411	1	VITE	VIS	SCHRAUBE	SCREW	TORNILLO
		18100811	1	DADO	ECROU	MUTTER	NUT	TUERCA
		30003 1049	1	VITE DI REGOLAZ.	VIS DE REGLAGE	STELLSCHRAUBE	ADJUSTING SCREW	TORNILLO DE REGL.
		30611 10690	1	BRIDA	COLLIER	LAITER	RETAINER	ABRAZADERA
		30613 20173	1	SQUADRETTA	EQUERRE	PLASTICHA	PLATE	PLANCHUELA
		30613 20174	1	GUIDA CAVO	GUIDE DE GUIDAGE	SEILFUEHRUNG	ROPE GUIDE	GUIA PARA CABLE
		32040 2050	1	[illegible]	[illegible]	[illegible]	[illegible]	[illegible]
		32108 4500	1	COMP. CAVO	CABLE COMP.	SEIL KLP	WIRE ROP. ASSY	CONJ. CABLE
		32108 4251	111	CAVO	CABLE	SEIL	WIRE	CABLE
C 0310		32125 4050	1	CIRCLIPTORIA	CIRCLIPS	CIRCLIP	KNOB	EMPUNADURA
C 0310		32120 1700	1	LEVA	LEVIER	HEBEL	LEVER	PALANCA
		34041 9531	1	TOGGLE	BARILLE	FALLENSTAB	GUSH	CASQUILLO
		35040 1000	1	RAGETTA	CHILLOCK	HAKENFEDER	STRAP	ABRAZADERA
		35550 1320	2	RONDELLA	RONDELLE	SCHEIBE	WASHER	ARANDELA
		35610 0020	1	RONDELLA	RONDELLE	SCHEIBE	WASHER	ARANDELA

https://www.tractormanualpdf.info/

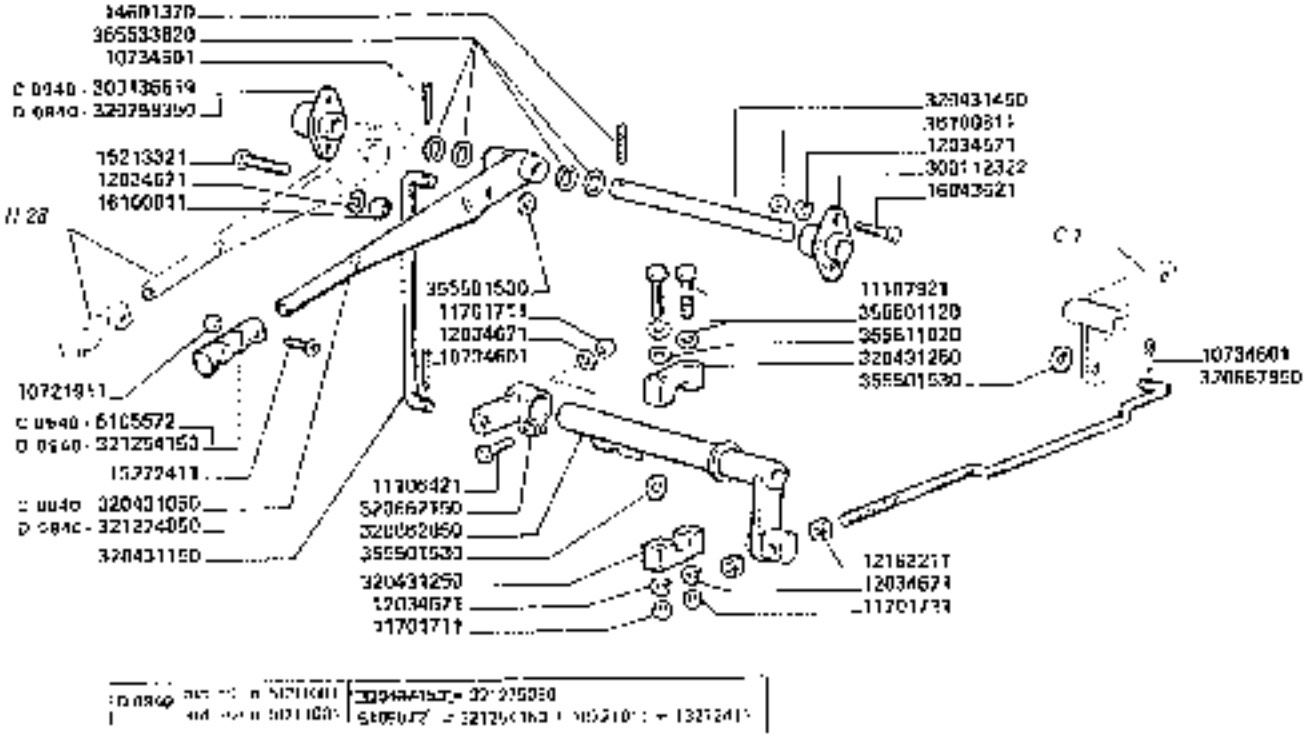

3650-3650R
3750-3750R

COMANDO INNESTO PIATTAFORMA DI TAGLIO

Commande de embrayage plateforme de coupe
Schneidwerk ...

Cutting table clutch control
Mando ... plataforma de corte

https://www.tractormanualpdf.info/

H18

MODIF.	ANT. MODIF.	N. ORIGIN.	D	DENOMINAZIONE	DESIGNATION	BENENNUNG	DESCRIPTION	DENOMINACIONES
C 0940		6106572	1	IMPUGNATURA	POIGNEE	GRIFF	LEVER KNOB	EMPUNADURA
		10721911	1	DADO	ECROU	MUTTER	NUT	TUERCA
		10734601	3	COPIGLIA	GOUPILLE FENDUE	SPLINT	COTTER PIN	PASADOR AB CORTI
		11106421	1	VITE	VIS	SCHRAUBE	SCREW	TORNILLO
		11107921	4	VITE	VIS	SCHRAUBE	SCREW	TORNILLO
		12701711	5	DADO	ECROU	MUTTER	NUT	TUERCA
		12034571	4	ROSETTA ELASTICA	RONDELLE W	FEDERSCHEIBE	SPRING WASHER	ARANDELA ELASTICA
		12034671	5	ROSETTA ELASTICA	RONDELLE W	FEDERSCHEIBE	SPRING WASHER	ARANDELA ELASTICA
		12063211	2	DADO	ECROU	MUTTER	NUT	TUERCA
		13272411	1	VITE	VIS	SCHRAUBE	SCREW	TORNILLO
		14601370	1	SPINA ELASTICA	GOUPILLE ELASTIQUE	SPANNUEGE	ROLL PIN	PASADOR
		15213321	2	VITE	VIS	SCHRAUBE	SCREW	TORNILLO
		16043621	2	VITE	VIS	SCHRAUBE	SCREW	TORNILLO
		16100871	4	DADO	ECROU	MUTTER	NUT	TUERCA
		300112322	1	SUPPORTO D.	SUPPORT	HALTERUNG	SUPPORT	SOPORTE
C 0940		300136618	1	SUPPORTO LEVA	SUPPORT	HALTERUNG	SUPPORT	SOPORTE
C 0940		320431050	1	LEVA	LEVIER	HEBEL	LEVER	PALANCA
		320431100	1	TIRANTE	TIRANT	STANGE	TIE-ROD	TIRANTE
		320431250	4	SUPPORTO RINVIO	SUPPORT	HALTERUNG	SUPPORT	SOPORTE
		320431400	1	ALBERO	ARBRE	WELLE	SHAFT	ARBOL
		320662050	1	LEVA BILANCERE	LEVIER	HEBEL	LEVER	PALANCA
		320662150	1	BILANCERE	BALANCIER	SCHWINGE	ROCKER ARM	BALANCIN
		320567950	1	TIRANTE	TIRANT	SPANNUNGS	TIE-ROD	TIRANTE
D 0940		320756350	1	SUPPORTO LEVA	SUPPORT	HALTERUNG	SUPPORT	SOPORTE
D 0940		321264160	1	IMPUGNATURA	POIGNEE	GRIFF	LEVER KNOB	EMPUNADURA
D 0940		321274650	1	LEVA	LEVIER	HEBEL	LEVER	PALANCA
		355501120	4	RONDELLA	RONDELLE	SCHEIBE	WASHER	ARANDELA
		355501530	2	RONDELLA	RONDELLE	SCHEIBE	WASHER	ARANDELA
		355511020	2	RONDELLA	RONDELLE	SCHEIBE	WASHER	ARANDELA
		355530820	6	RONDELLA	RONDELLE	SCHEIBE	WASHER	ARANDELA

https://www.tractormanualpdf.info/

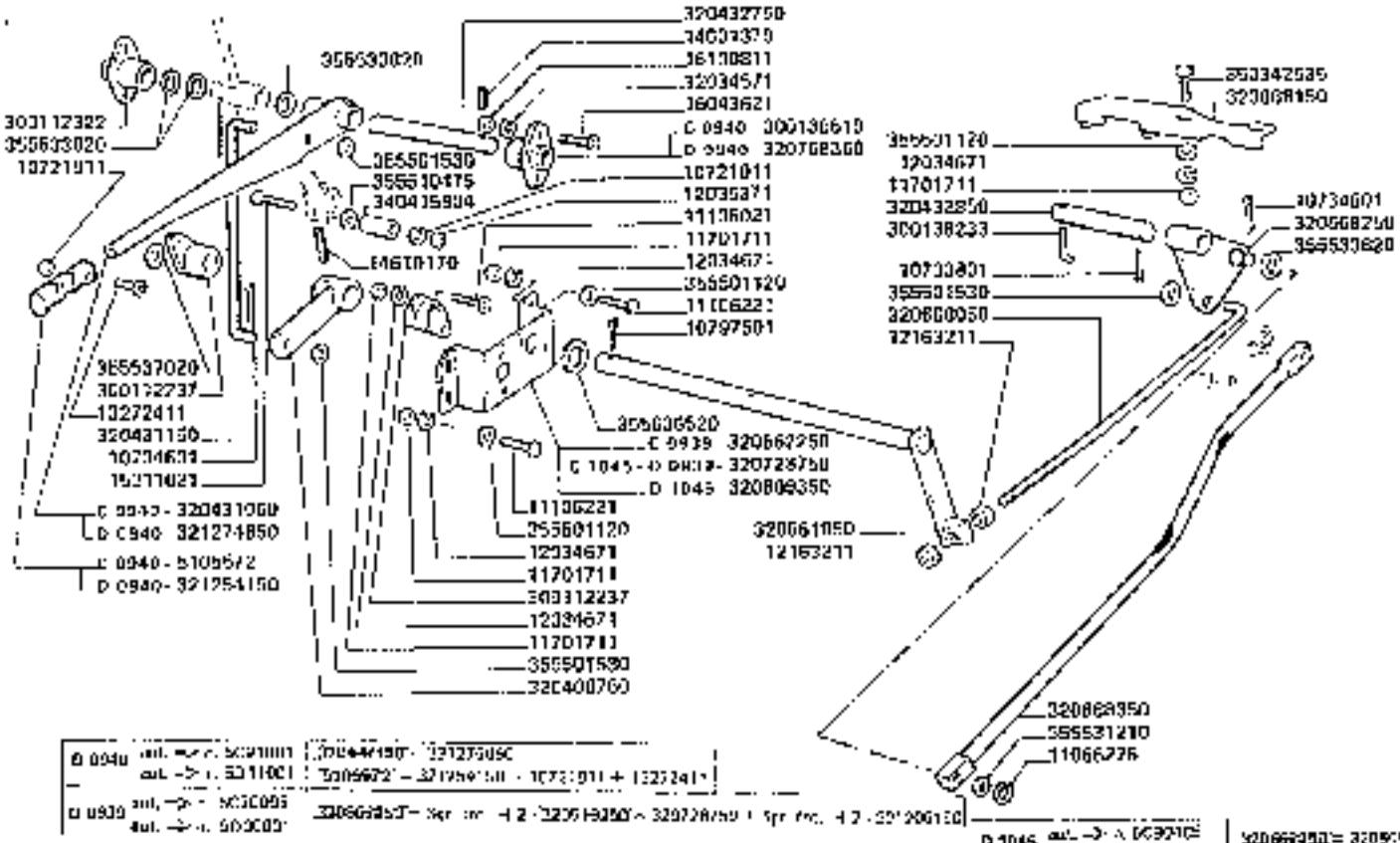

3650-3650R
3750-3750R

COMANDO INNESTO APPARATO TREBBIANTE

Commande de prise mouvement pulleuse
Drawbarkkupplungsmechanik
Threshing mechanism clutch control
Mando inserto trilla

https://www.tractormanualpdf.info/

https://www.tractormanualpdf.info/

MODIF.	ANT. MODIF.	N. DICHIN.	Q	DENOMINAZIONE	DESIGNATION	BENENNUNG	DESCRIPTION	DENOMINACIONES
C 0640		6106672	1	IMPOGNATURA	POIGNEE	GRIFF	LEVER KNOB	EMPUNADURA
		10721911	2	DADO	ECROU	MUTTER	NUT	TUERCA
		10733001	1	COPIGLIA	GOUPILLE FENDUE	SPLINT	COTTER PIN	PASADOR ABIERTO
		10734601	3	COPIGLIA	GOUPILLE FENDUE	SPLINT	COTTER PIN	PASADOR ABIERTO
		10797501	1	COPIGLIA	GOUPILLE FENDUE	SPLINT	COTTER PIN	PASADOR ABIERTO
		11066276	1	ANELLO ELASTICO	ARRETOIR	SICHERUNGSING	LOCKRING	ANILLO ELASTICO
		11106021	4	VITE	VIS	SCHRAUBE	SCREW	TORNILLO
		11106221	3	VITE	VIS	SCHRAUBE	SCREW	TORNILLO
		11701711	9	DADO	ECROU	MUTTER	NUT	TUERCA
		12034571	6	ROSETTA ELASTICA	RONDELLE W	FEDERSCHEIBE	SPRING WASHER	ARANDELA ELASTICA
		12034671	9	ROSETTA ELASTICA	RONDELLE W	FEDERSCHEIBE	SPRING WASHER	ARANDELA ELASTICA
		12035371	4	ROSETTA ELASTICA	RONDELLE W	FEDERSCHEIBE	SPRING WASHER	ARANDELA ELASTICA
		12103211	2	DADO	ECROU	MUTTER	NUT	TUERCA
		13272411	1	VITE	VIS	SCHRAUBE	SCREW	TORNILLO
		14601370	1	SPINA ELASTICA	GOUPILLE ELASTIQUE	SPANNDELSE	ROLL PIN	PASADOR
		14610170	1	SPINA ELASTICA	GOUPILLE ELASTIQUE	SPANNDELSE	ROLL PIN	PASADOR
		15211021	2	VITE	VIS	SCHRAUBE	SCREW	TORNILLO
		16040621	4	VITE	VIS	SCHRAUBE	SCREW	TORNILLO
		16100611	4	DADO	ECROU	MUTTER	NUT	TUERCA
		300112237	2	SUPPORTO	SUPPORT	HALTERUNG	SUPPORT	SOPORTE
		300112522	3	SUPPORTO D.	SUPPORT	HALTERUNG	SUPPORT	SOPORTE
		300136233	3	SPINA DI FERMO	GOUPILLE D'ARRET	SICHERUNGSTIFT	LOCKING PIN	PASADOR
C 0640		300136619	1	SUPPORTO LEVA	SUPPORT	HALTERUNG	SUPPORT	SOPORTE

MODIF.	ANT. MODIF.	N. ORDIN.	Q	DENOMINAZIONE	DESIGNATION	BENENNUNG	DESCRIPTION	DENOMINACIONES
		320408260	1	LEVA ANT.	LEVIER	HEBEL	LEVER	PALANCA
C 0042		320431050	1	LEVA	LEVIER	HEBEL	LEVER	PALANCA
		320431150	1	TIRANTE	TIRANT	STANGE	TIE-ROD	TIRANTE
		320432760	1	PERNO	AXE	BOLZEN	PIN	EJE
		320432850	1	PERNO	AXE	BOLZEN	PIN	EJE
		320661860	1	ALBERO	ARBRE	WELLE	SHAFT	ARBOL
C 0439		320662260	1	SUPPORTO BILANCIERE	SUPPORT	HALTERUNG	SUPPORT	SOPORTE
		320668060	1	TIRANTE	TIRANT	SPANNHEZEN	TIE-ROD	TIRANTE
		320668150	1	SUPPORTO BILANCIERE	SUPPORT	HALTERUNG	SUPPORT	SOPORTE
		320668200	1	BILANCIERE	BALANCIER	SCHAUKEL	ROCKER ARM	BALANCIN
		320668350	1	ASTA	TIGE	STANGE	ROD	VARILLA
C 1043	D 0039	320728750	1	SUPPORTO BILANCIERE	SUPPORT	HALTERUNG	SUPPORT	SOPORTE
D 0940		320768360	1	SUPPORTO LEVA	SUPPORT	HALTERUNG	SUPPORT	SOPORTE
D 1015		320809350	1	SUPPORTO BILANCIERE	SUPPORT	HALTERUNG	SUPPORT	SOPORTE
D 0040		321264150	1	IMPUGNATURA	POIGNEE	GRIFF	HANDLE	EMPUNADURA
D 0910		321274850	1	LEVA	LEVIER	HEBEL	LEVER	PALANCA
		340470804	2	BOCCOLA	DOUILLE	BUCHSE	BUSH	CASQUILLO
		350342535	2	VITE	VIS	SCHRAUBE	SCREW	TORNILLO
		355501120	3	RONDELLA	RONDELLE	SCHEIBE	WASHER	ARANDELA
		355501530	3	RONDELLA	RONDELLE	SCHEIBE	WASHER	ARANDELA
		366510415	4	RONDELLA	RONDELLE	SCHEIBE	WASHER	ARANDELA
		355537210	1	RONDELLA	RONDELLE	SCHEIBE	WASHER	ARANDELA
		355530620	4	RONDELLA	RONDELLE	SCHEIBE	WASHER	ARANDELA
		355536570	5	RONDELLA	RONDELLE	SCHEIBE	WASHER	ARANDELA
		355537020	2	RONDELLA	RONDELLE	SCHEIBE	WASHER	ARANDELA

https://www.tractormanualpdf.info/

https://www.tractormanualpdf.info/

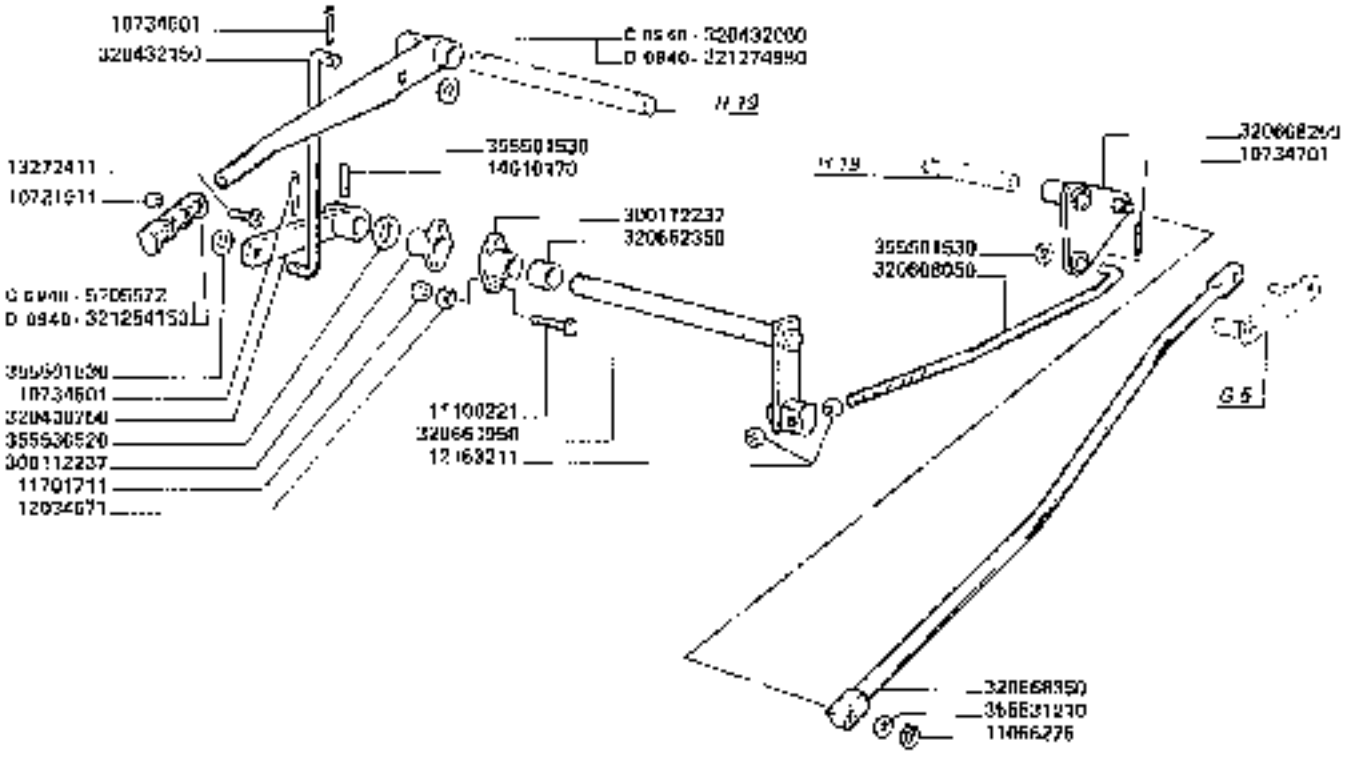

D 0940 [illegible] 321274950
[illegible] 321254150 + 10721911 + 13272411

3650-3650R
3750-3750R

COMANDO INNESTO SCARICO SERBATOIO

Comando de embrayage vidange de trémie
Tank unloading control
Tank unloading [illegible]
Mando inserto de descarga depósito

https://www.tractormanualpdf.info/

H20

MODIF.	ANT. MODIF.	N. ORDIN	Q	DENOMINAZIONE	DESIGNATION	BENENNUNG	DESCRIPTION	DENOMINACIONES
C 0940		6105572	1	IMPUGNATURA	PD GAGE	GRIFF	LEVER KNOB	EMPUNADURA
		10721917	1	DADO	ECROU	MUTTER	NUT	TUERCA
		10734697	2	COPIGLIA	GOUPILLE FENDUE	SPLINT	COTTER PIN	PASADOR
		10734703	1	COPIGLIA	GOUPILLE FENDUE	SPLINT	COTTER PIN	PASADOR
		11066276	1	ANELLO ELASTICO	ARRETOIR	SICHERUNGSRING	LOCKRING	ANILLO DE FRENO
		11108227	4	VITE	VIS	SCHRAUBE	SCREW	TORNILLO
		11701711	4	DADO	ECROU	MUTTER	NUT	TUERCA
		12034677	4	ROSETTA ELASTICA	RONDELLE W	FEDERSCHEIBE	SPRING WASHER	ARANDELA ELASTICA
		12183211	2	DADO	ECROU	MUTTER	NUT	TUERCA
		13272411	1	VITE	VIS	SCHRAUBE	SCREW	TORNILLO
		14610170	1	SPINA ELASTICA	GOUPILLE ELASTIQUE	SPANNSTIFT	ROLL PIN	PASADOR
		300112237	2	SUPPORTO	SUPPORT	HALTERUNG	SUPPORT	SOPORTE
		320408750	1	LEVA	LEVIER	HEBEL	LEVER	PALANCA
C 0940		320432050	1	LEVA	LEVIER	HEBEL	LEVER	PALANCA
		320432150	1	TIRANTE	TIRANT	SPANNBOLZEN	TIE-ROD	TIRANTE
		320681950	1	ALBERO LEVE	ARBRE	WELLE	SHAFT	ARBOL
		320682350	1	BOCCOLA	BAGUE	BUECHSE	BUSH	CASQUILLO
		320688050	1	TIRANTE	TIRANT	SPANNBOLZEN	TIE ROD	TIRANTE
		320688250	1	BILANCERE	BALANCIER	SCHWINGE	ROCKER ARM	BALANCIN
		320688350	1	ASTA INN. TIRANTE	TIGE	STANGE	ROD	VARILLA
C 0940		321254150	1	IMPUGNATURA	PD GAGE	GRIFF	LEVER KNOB	EMPUNADURA
C 0940		321274950	1	LEVA	LEVIER	HEBEL	LEVER KNOB	EMPUNADURA
		355501520	3	RONDELLA	RONDELLE	SCHEIBE	WASHER	ARANDELA
		355531210	1	RONDELLA	RONDELLE	SCHEIBE	WASHER	ARANDELA
		355536520	6	RONDELLA	RONDELLE	SCHEIBE	WASHER	ARANDELA

https://www.tractormanualpdf.info/

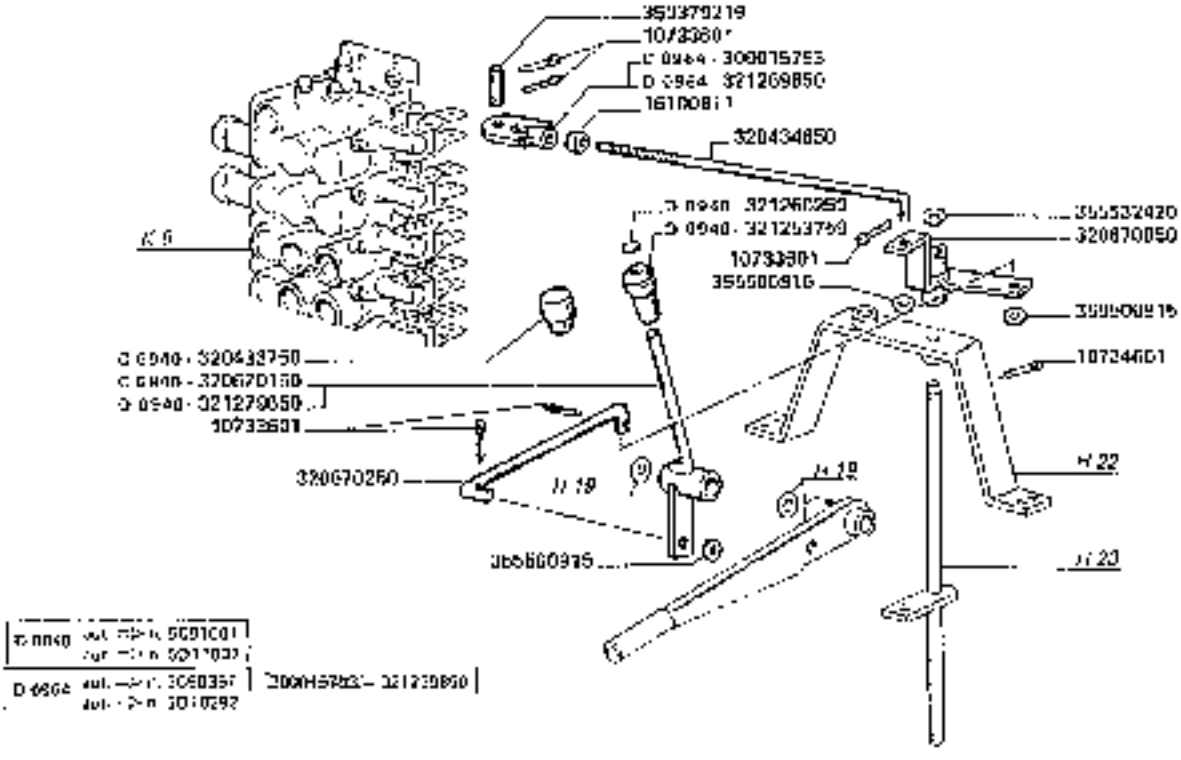

3650-3650R 3750-3750R	COMANDO VARIATORE BATTITORE Commande variateur batteur Drum variator control Drum variator control Mando variator del cilindro	H 21

https://www.tractormanualpdf.info/

MODIF.	ANT. MODIF.	N. ORDIN.	S	DENOMINAZIONE	DESIGNATION	DENOMINUNG	DESCRIPTION	DENOMINACIONES
		10733601	5	COPIGLIA	GOUPILLE FENDUE	SPLINT	COTTER PIN	PASADOR AGUJETA
		10734601	1	COPIGLIA	GOUPILLE FENDUE	SPLINT	COTTER PIN	PASADOR ABIERTO
		16100811	1	DADO	ECROU	MUTTER	NUT	TUERCA
C 0964		300015753	1	ESTREMITA' TIRANTE	EXTREMITE	ENDE	TIE-ROD END	EXTREMIDAD
C 0940		320433750	1	PUNTELLO	BOUTON	KNOPFEL GRIFF	KNOB	BOTON
		320434650	1	TIRANTE INT	TIRANT	SPANNDRAHT	TIE-ROD	TIRANTE
		320670050	1	BILANCIERE	BALANCIER	SCHWINGE	ROCKER ARM	BALANCIN
C 0940		320670160	1	LEVA	LEVIER	HEBEL	LEVER	PALANCA
		320670250	1	TIRANTE	TIRANT	SPANNDRAHT	TIE ROD	TIRANTE
D 0940		321263750	1	IMPUGNATURA	POIGNEE	GRIFF	KNOB	EMPUNADURA
D 0940		321263250	1	CUFFIA IMPUGNATURA	COUVERCLE	DECKEL	CAP	TAPA
D 0961		321268650	1	ESTREMITA' TIRANTE	EXTREMITE	ENDE	TIE-ROD END	EXTREMIDAD
D 0940		321270660	1	LEVA COM. VARIAT.	LEVIER	HEBEL	LEVER	PALANCA
		350379219	1	SPINA	GOUPILLE	STIFT	PIN	PASADOR
		360600815	3	RONDELLA	RONDELLE	SCHEIBE	WASHER	ARANDELA
		355532420	1	RONDELLA	RONDELLE	SCHEIBE	WASHER	ARANDELA

https://www.tractormanualpdf.info/

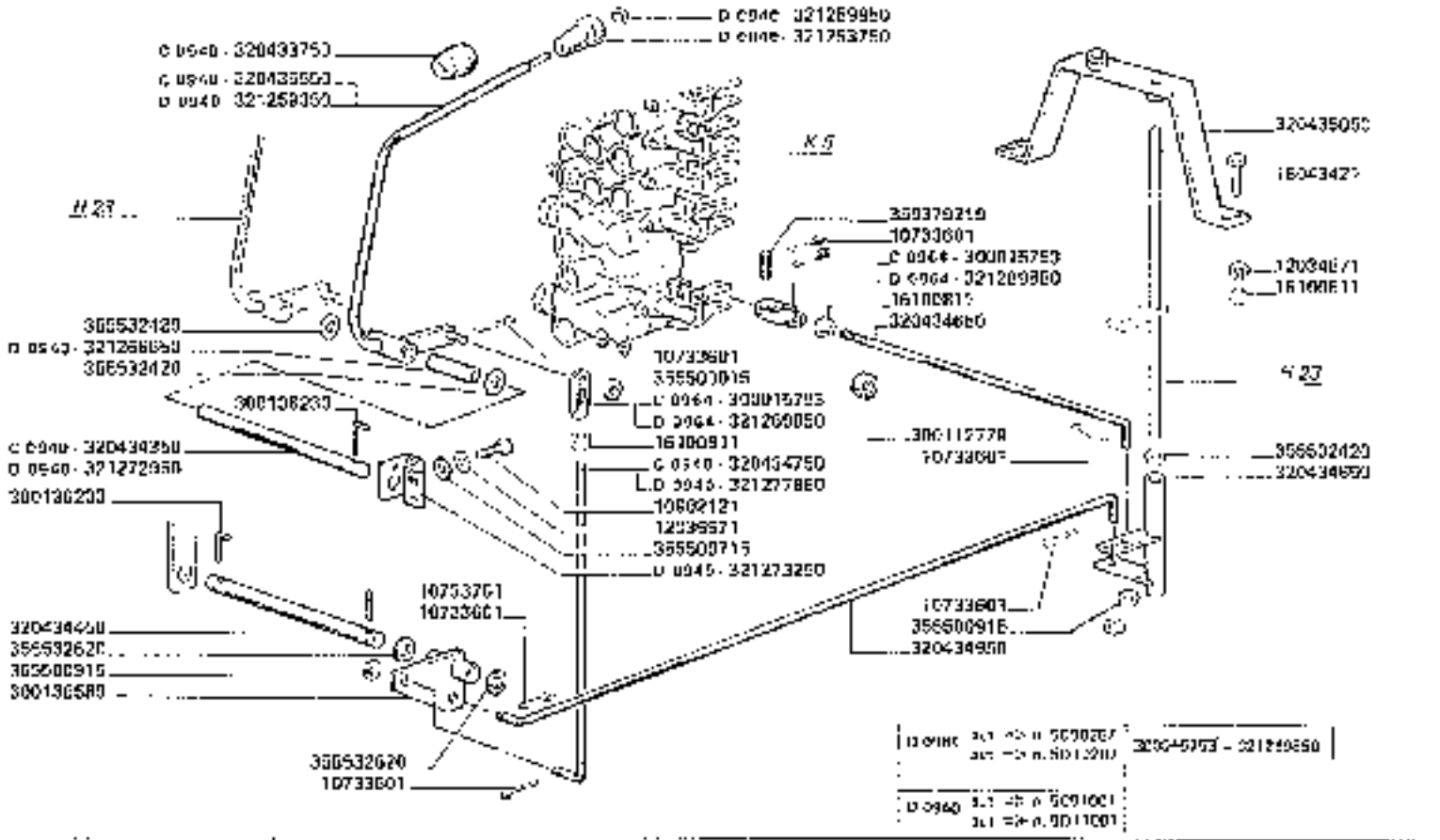

3650-3650R
3750-3750R

COMANDO SOLLEVAMENTO PIATTAFORMA DI TAGLIO

Comandi relativi al sistema di guida
Schneidwerkmaschinenbedienung

Cutting tabletting control
Mando levantamento piattaforma de corte

H22

https://www.tractormanualpdf.info/

MODIF.	DATA MODIF	N. ORDIN	Q	DENOMINAZIONE	DESIGNATION	BENENNUNG	DESCRIPTION	DENOMINACIONES
		10733001	2	COPIGLIA	GOUPILLE FENDUE	SPLINT	COTTER PIN	PASADOR DE RETO
		10733001	1	COPIGLIA	GOUPILLE FENDUE	SPLINT	COTTER PIN	PASADOR DE RETO
		10902123	2	VITE	VIS	SCHRAUBE	SCREW	TORNILLO
		12034573	1	ROSETTA ELASTICA	RONDELLE W	FEDERSCHEIBE	SPRING WASHER	ARANDELA ELASTICA
		12035374	2	ROSETTA ELASTICA	RONDELLE W	FEDERSCHEIBE	SPRING WASHER	ARANDELA ELASTICA
		16043427	1	VITE	VIS	SCHRAUBE	SCREW	TORNILLO
		16130811	2	DADO	ECROU	MUTTER	NUT	TUERCA
C 0640		300015753	7	ESTREMITÀ TIRANTE	EXTREMITE	ENDE	END	EXTREMIDAD
		300112779	1	GOMMINO	CAOUTCHOUC	GUMMI	RUBBER	GOMA
		300130233	2	SPINA DI LUCCHIO	GOUPILLE D'ARRET	ARRET DRUNSETIFT	LOCKING PIN	PASADOR DE TOPE
		300130580	1	BILANCIERE	BALANCIER	SCHWINGE	ROCKER ARM	BALANCIN
C 0640		320433753	1	PERNO	BOULON	ANEGEL SCHRF	KNOB	BOTON
C 0640		320434050	1	PERNO	AXE	BOLZEN	PIN	EJE
		320434450	1	PERNO	AXE	BOLZEN	PIN	EJE
		320434650	1	TIRANTE	TIRANT	SPANNBOLZEN	TIE ROD	TIRANTE
C 0640		320434750	1	TIRANTE	TIRANT	SPANNBOLZEN	TIE ROD	TIRANTE
		320434850	1	BILANCIERE	BALANCIER	SCHWINGE	ROCKER ARM	BALANCIN
		320434950	1	TIRANTE	TIRANT	SPANNBOLZEN	TIE ROD	TIRANTE
		320435050	1	SUPPORTO	SUPPORT	HALTERUNG	SUPPORT	SOPORTE
C 0640		320435550	1	LEVA	LEVIER	HEBEL	LEVER	PALANCA
C 0640		321253750	1	IMPUGNATURA	POIGNEE	GRIFF	LEVER KNOB	EMPUNADURA
C 0640		321259350	1	LEVA	LEVIER	HEBEL	LEVER	PALANCA
C 0640		321259850	1	ORECCHIO IMPUGNATURA	OREILLETTE	OHRLEI	EAR	TAPA
C 0640		321266650	1	BOCCOLA	BAGUE	BUCHSE	BUSH	CASQUILLO
C 0640		321269050	2	ESTREMITÀ TIRANTE	EXTREMITE	ENDE	TIE ROD END	EXTREMIDAD
C 0640		321272050	1	PERNO	AXE	BOLZEN	PIN	EJE
C 0640		321273250	1	SUPPORTO	SUPPORT	HALTERUNG	SUPPORT	SOPORTE
C 0640		321277850	1	TIRANTE VERTIC.	TIRANT	SPANNBOLZEN	TIE ROD	TIRANTE
		350379219	1	SPINA	AXE	STIFT	PIN	PASADOR
		355500710	2	RONDELLA	RONDELLE	SCHEIBE	WASHER	ARANDELA
		355500815	5	RONDELLA	RONDELLE	SCHEIBE	WASHER	ARANDELA
		355532420	3	RONDELLA	RONDELLE	SCHEIBE	WASHER	ARANDELA
		355532620	2	RONDELLA	RONDELLE	SCHEIBE	WASHER	ARANDELA

https://www.tractormanualpdf.info/

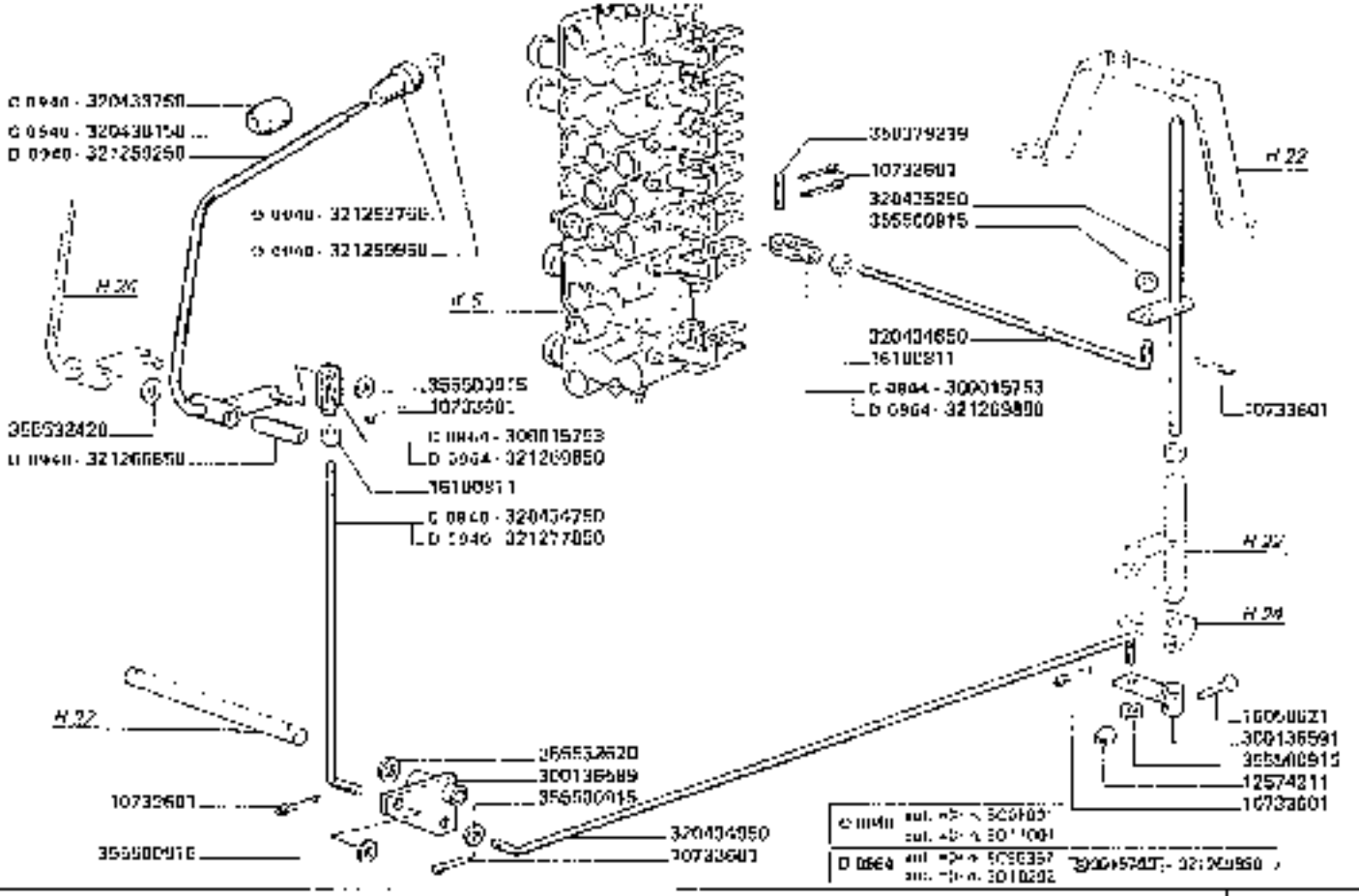

3650-3650R
3750-3750R

COMANDO SOLLEVAMENTO ASPO

Commande relevage arrière
Aushebung unterhalb der Fassel

Real lifting control
Mando levantamento inclinato

H23

https://www.tractormanualpdf.info/

MODIF.	ANT. VOBIF.	N. ORDIN.	D	DENOMINAZIONE	DESIGNATION	BEZEICHNUNG	DESCRIPTION	DENOMINACIONES
		10733601	3	COPIGLIA	GOUPILLE FENDUE	SPLINT	COTTER PIN	PASADOR ASIERTO
		12574211	1	DADO	ECROU	MUTTER	NUT	TUERCA
		10050621	1	VITE	VIS	SCHRAUBE	SCREW	TORNILLO
		10TL0011	2	DADO	ECROU	MUTTER	NUT	TUERCA
C 0941		300015753	2	ESTREMITA' TIRANTE	EXTREMITE	ENDE	TIE ROD END	EXTREVIDAD
		300126689	1	BILANCIERE	BALANCIER	SCHWINGE	ROCKER ARM	BALANCIN
		300136691	1	LEVA ANT.	LEVIER	HEBEL	LEVER	PALANCA
C 0949		320423750	1	PERNO FU	BOULON	KNOTENBOLZEN	KNOB	BOTON
		320424690	1	TIRANTE INF.	TIRANT	SPANNBOLZEN	TIE ROD	TIRANTE
C 0949		320434750	1	TIRANTE VERTIC.	TIRANT	SPANNBOLZEN	TIE ROD	TIRANTE
		320424950	1	TIRANTE INTERM.	TIRANT	SPANNBOLZEN	TIE ROD	TIRANTE
C 0949		320436160	1	LEVA	LEVIER	HEBEL	LEVER	PALANCA
		320435250	1	PERNO RIVVO	AXE	BOLZEN	PIN	EJE
D 0940		321203750	1	IMPUGNATURA	POIGNEE	GRIFF	KNOB	EMPUNADURA
C 0940		321250250	1	LEVA	LEVIER	HEBEL	LEVER	PALANCA
D 0940		321259960	1	OBLO' IMPUGNATURA	COUVERCLE	DECKEL	CAP	TAPA
D 0940		321266650	1	MOSCHETTO	PAGUE	MOSCHETTO	HASH	CASQUILLO
C 0964		321269850	2	ESTREMITA' TIRANTE	EXTREMITE	ENDE	TIE ROD END	EXTREVIDAD
D 0940		321277850	1	TIRANTE VERTIC.	TIRANT	SPANNBOLZEN	TIE ROD	TIRANTE
		350078216	1	SPIVA	GOUPILLE	STIFT	PIN	PASADOR
		355500915	5	RONDELLA	RONDELLE	SCHEIBE	WASHER	ARANDELA
		355602420	3	RONDELLA	RONDELLE	SCHEIBE	WASHER	ARANDELA
		355532620	1	RONDELLA	RONDELLE	SCHEIBE	WASHER	ARANDELA

https://www.tractormanualpdf.info/

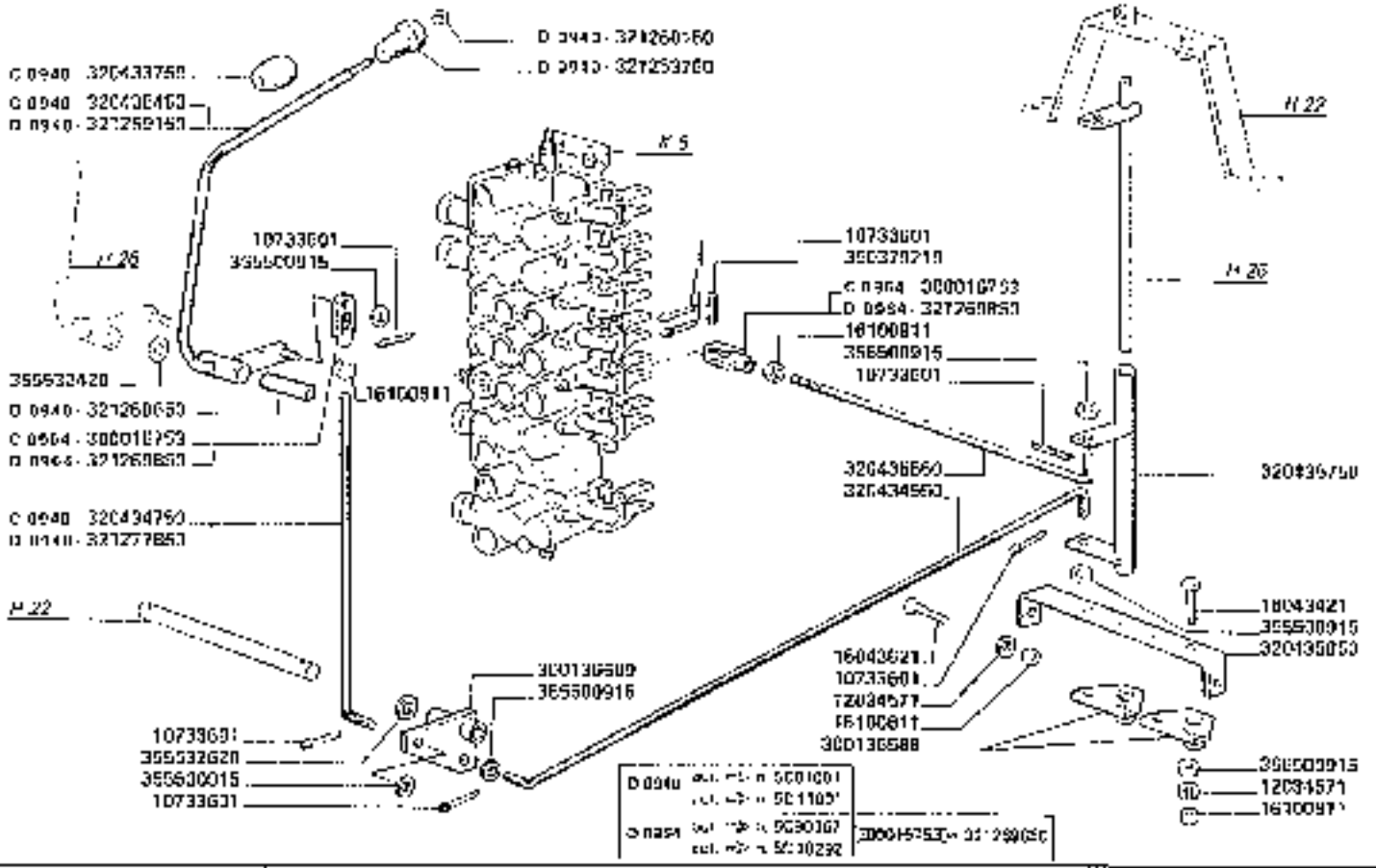

3650-3650R
3750-3750R

COMANDO AVANZAMENTO ASPO

Commande avanzamento rotatoire
Fanrantrieb holder

Rest position control
Mando avanzamento inclinato

https://www.tractormanualpdf.info/

H24

MODIF.	ANT. MODIF.	N. ORDIN.	Q	DENOMINAZIONE	DESIGNATION	BENENNUNG	DESCRIPTION	DENOMINACIONES
		1003[illegible]001	1	[illegible]	[illegible]	[illegible]	[illegible]	[illegible]
		12034571	6	ROSETTA ELASTICA	HÜNDELFAV	FEDERSCHEIBE	SPRING WASHER	ARANDELA ELASTICA
		16043421	4	VITE	VIS	SCHRAUBE	SCREW	TORNILLO
		16043921	3	VITE	VIS	SCHRAUBE	SCREW	TORNILLO
		1610[illegible]11	4	DADO	[illegible]	MUTTER	NUT	TUERCA
[illegible]		300945753	2	ESTREMITÀ TIRANTE	[illegible]	ENDE	TIE ROD END	EXTREMIDAD
		300136580	2	SUPPORTO	SUPPORT	HALTERUNG	SUPPORT	SOPORTE
		300136500	1	BILANCIERE	BALANCIER	SCHWINGE	ROCKER ARM	BALANCIN
[illegible] 0040		320433750	1	MOMOLLO	BOUTON	KNEUELSCHRAUBE	KNOB	BOTON
[illegible] 0040		320434750	1	TIRANTE VERTICE	TIRANT	SPANNBOLZEN	TIE ROD	TIRANTE
		320434950	1	TIRANTE INTERNO	TIRANT	SPANNBOLZEN	TIE ROD	TIRANTE
[illegible] 0040		320435450	1	LEVA	LEVIER	HEBEL	LEVER	PALANCA
		320435500	1	TIRANTE INF.	TIRANT	SPANNBOLZEN	TIE ROD	TIRANTE
		320435650	1	SUPPORTO LEVA	SUPPORT	HALTERUNG	SUPPORT	SOPORTE
		320435750	1	BILANCIERE	BALANCIER	SCHWINGE	ROCKER ARM	BALANCIN
[illegible] 0040		321253750	1	IMPUGNATURA	POIGNEE	GRIFF	KNOB	EMPUÑADURA
[illegible] 0040		321253150	1	LEVA	LEVIER	HEBEL	LEVER	PALANCA
[illegible] 0040		321260150	1	COPERCHIO IMPUGNATURA	COUVERCLE	DECKEL	COVER	TAPA
[illegible] 0040		321266050	1	BOCCOLA	BAGUE	BUECHSE	BUSH	CASQUILLO
[illegible] 0064		321268850	2	ESTREMITÀ TIRANTE	EXTREMITE	ENDE	TIE-ROD END	EXTREMIDAD
[illegible] 0040		321277850	1	TIRANTE VERTICE	TIRANT	SPANNBOLZEN	TIE ROD	TIRANTE
		355379219	1	SPINA	GOUPILLE	STIFT	PIN	PASADOR
		355503115	0	RONDELLA	RONDELLE	SCHEIBE	WASHER	ARANDELA
		355532020	1	RONDELLA	RONDELLE	SCHEIBE	WASHER	ARANDELA
		355532020	1	RONDELLA	RONDELLE	SCHEIBE	WASHER	ARANDELA

https://www.tractormanualpdf.info/

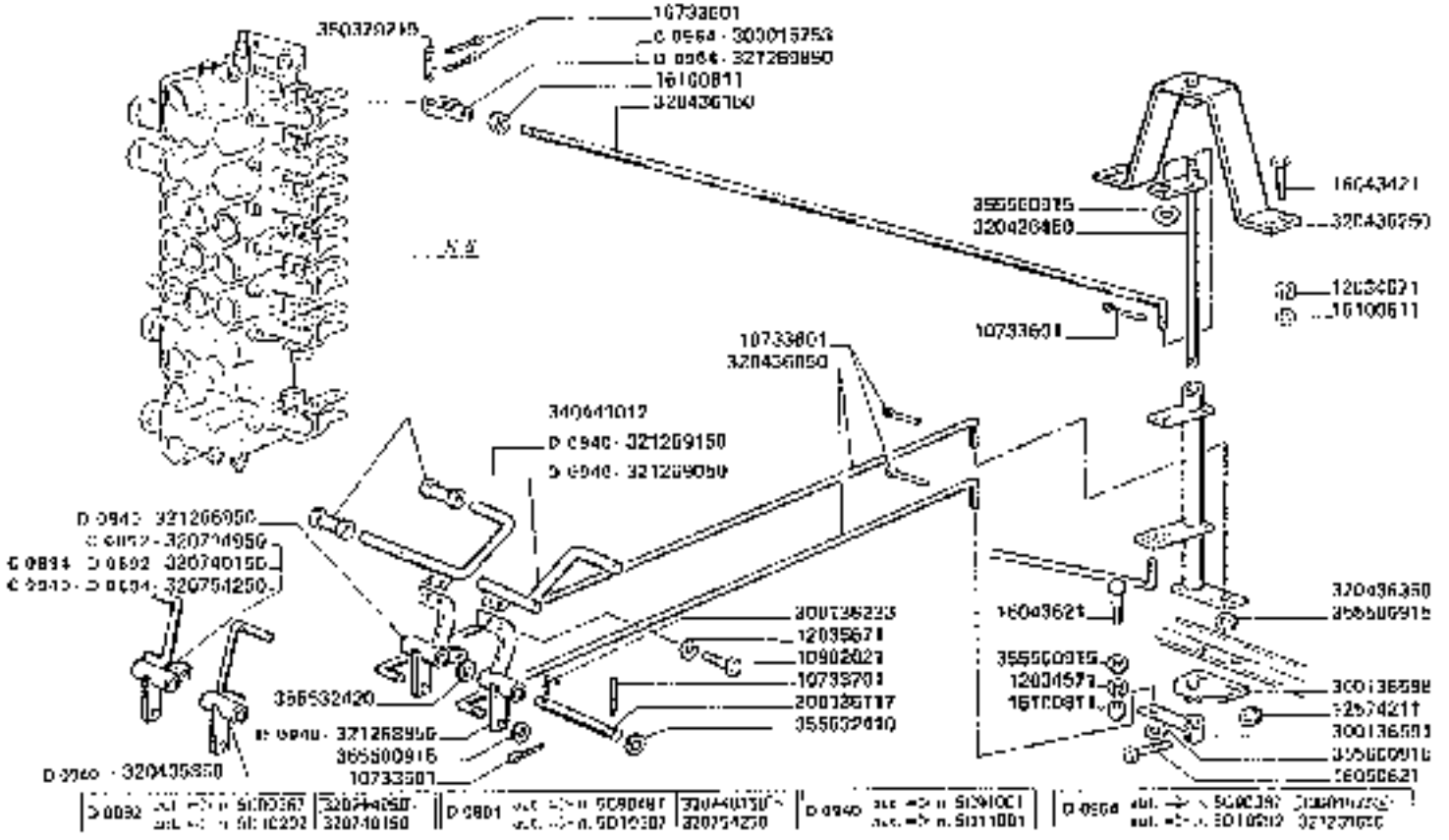

3650-3650R 3750-3750R	COMANDO VARIATORE ASPO *Comando variador rebatido* *Haqui antirebatimento*	H25

Control real variator
Mando variador mobilizado

https://www.tractormanualpdf.info/

MODIF.	ANT. MODIF.	N. CHIAVE	N	DENOMINAZIONE	BESCHREIBUNG	BENENNUNG	DESCRIPTION	DENOMINACIONES
		10733601	2	COPIGLIA	SCHIEBELCHEN	SPLINT	COTTER PIN	PASADOR ABIERTO
		10733701	1	COPIGLIA	SCHIEBELCHEN	SPLINT	COTTER PIN	PASADOR ABIERTO
		10802021	4	VITE	VIS	SCHRAUBE	SCREW	TORNILLO
		12034571	6	ROSETTA ELASTICA	FEDERSCHEIBE	FEDERSCHEIBE	SPRING WASHER	ARANDELA ELASTICA
		12035671	2	ROSETTA ELASTICA	FEDERSCHEIBE	FEDERSCHEIBE	SPRING WASHER	ARANDELA ELASTICA
		12574211	1	DADO	MUTTER	MUTTER	NUT	TUERCA
		16043421	4	VITE	VIS	SCHRAUBE	SCREW	TORNILLO
		16043621	2	VITE	VIS	SCHRAUBE	SCREW	TORNILLO
		16050621	1	VITE	VIS	SCHRAUBE	SCREW	TORNILLO
		16703611	2	DADO	MUTTER	MUTTER	NUT	TUERCA
C 0061		300015759	1	ESTREMITA TIRANTE	ENDSTUCK	ENDE	TIE-ROD END	EXTREMIDAD
		300036717	1	ANELLO FERMO	AUSSIR	SICHERUNG	SNAP	ANILLO
		300036233	1	SPINA LETTERMO	SCHIEBELCHEN	ARRETIERSTIFT	STOP PIN	PASADOR DE TOPE
		300036583	1	SUPPORTO LINK	SUPPORT	HALTERUNG	SUPPORT	SOPORTE
		300036691	1	LEVA ANT. SUPERIORE	LEVER	HEBEL	LEVER	PALANCA
C 0060		320035850	1	PEDALE COMPL. VAR. ASTO	PEDAL	PEDAL	PEDAL	PEDAL
		320036090	2	TIRANTE	TIRANT	SPANNBOLZEN	TIE ROD	TIRANTE
		320036750	1	TIRANTE	TIRANT	SPANNBOLZEN	TIE ROD	TIRANTE
		320036250	1	SUPPORTO BILANCIA	SUPPORT	HALTERUNG	SUPPORT	SOPORTE
		320036350	1	BILANCIERE	BALANCIER	SCHWINGE	TIRDU BALANCE	BALANCIN
		320036450	1	PERNO BILANCIA	ACHSE	BOLZEN	PIN	EJE
C 0062		320714850	1	PEDALE COMPL. VAR. TRAZ.	PEDAL	PEDAL	PEDAL	PEDAL
C 0064	D 0062	320760150	1	PEDALE COMPL. VAR. TRAZ.	PEDAL	PEDAL	PEDAL	PEDAL
C 0040	D 0060	320754750	1	PEDALE COMPL. VAR. TRAZ.	PEDAL	PEDAL	PEDAL	PEDAL
D 0010		321260050	1	SUPPORTO PEDALE	SUPPORT	HALTERUNG	SUPPORT	SOPORTE
D 0010		321260350	1	SUPPORTO PEDALE	SUPPORT	HALTERUNG	SUPPORT	SOPORTE
D 0010		321209090	1	PEDALE COMPL. VAR. ASTO	PEDAL	PEDAL	PEDAL	PEDAL
D 0010		321760150	1	PEDALE COMPL. VAR. TRAZ.	PEDAL	PEDAL	PEDAL	PEDAL
D 0054		321260950	1	ESTREMITA TIRANTE	ENDSTUCK	ENDE	TIE-ROD END	EXTREMIDAD
		340410012	4	COPRIPEDALE	COPRIPEDALE	KUSSENHEBEL	RUBBER PAD	CUBRE PEDAL
		350379219	1	SPINA	SCHIEBELCHEN	STIFT	PIN	PASADOR
		355500945	7	RONDELLA	SCHEIBE	SCHEIBE	WASHER	ARANDELA
		355532430	1	RONDELLA	SCHEIBE	SCHEIBE	WASHER	ARANDELA
		355532420	1	RONDELLA	SCHEIBE	SCHEIBE	WASHER	ARANDELA

https://www.tractormanualpdf.info/

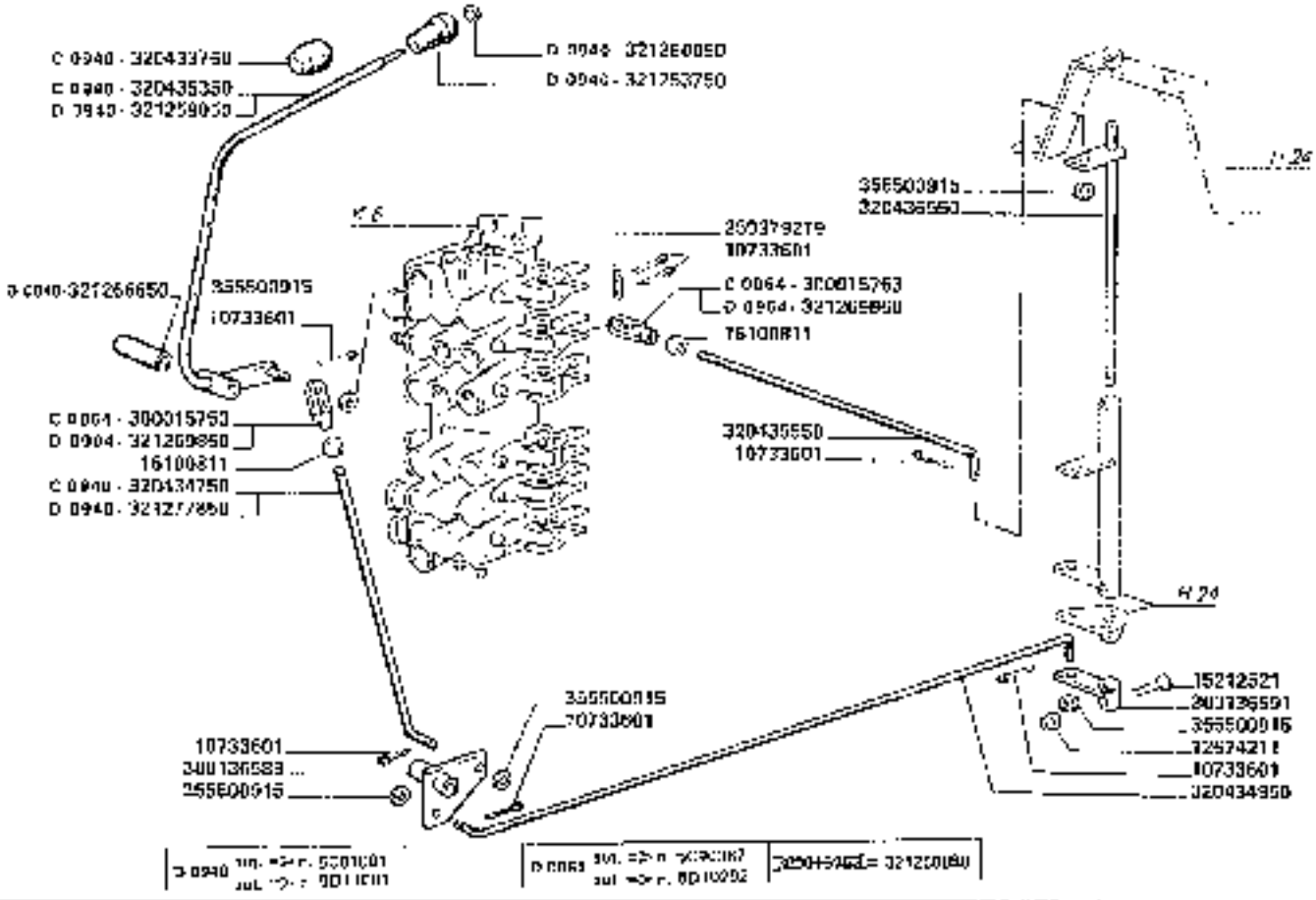

3650-3650R **3750-3750R**	COMANDO BRANDEGGIO *Commande gaulotte orientable* *Entladungsrohr schwenk*	**H26**

https://www.tractormanualpdf.info/

MODIF.	ART. MODIF	N. ORDIN.	Q	DENOMINAZIONE	DESIGNATION	GENENNUNG	DESCRIPTION	DENOMINACIONES
		10730601	1	COPCLIA	COUPLE FENGUE	SPLINT	COTTER PIN	PASADOR ABICRTC
		12574211	1	DADO	ECROU	MUTTER	NUT	TUERCA
		16212621	1	VITE	VIS	SCHRAUBE	SCREW	TORNILLO
		16100811	2	DADO	ECROU	MUTTER	NUT	TUERCA
3 0064		300310703	2	ESTREMITA' TIRANTE	EXTREMITE	ENDE	TIE ROD END	EXTREMIDAD
		300136589	1	BILANCIERE	BALANCIER	SCHWINGE	ROCKER ARM	BALANCIN
		300136591	1	LEVA ANT. SOSPENS.	LEVIER	HEBEL	LEVER	PALANCA
0 0410		320430750	1	PIRNELLO	BOUTON	KNEBELSCHRAUBE	KNOB	BOTON
0 0410		320434750	1	TIRANTE VERTIC.	TIRANT	SPANNBOLZEN	TIE ROD	TIRANTE
		320434850	1	TIRANTE INTERM.	TIRANT	SPANNBOLZEN	TIE ROD	TIRANTE
0 0410		320435350	1	LEVA	LEVIER	HEBEL	LEVER	PALANCA
		320436650	1	TIRANTE INF.	TIRANT	SPANNBOLZEN	TIE ROD	TIRANTE
		320436550	1	PERNO FISSO	AXE	BOLZEN	PIN	EJE
0 0640		321253750	1	IMPUGNATURA	POINGT	GRIFF	KNOB	EMPUNADURA
0 0640		321258050	1	LEVA COMANDO	LEVIER	HEBEL	LEVER	PALANCA
0 0640		321260050	1	DISC. IMPUGNATURA	DOUVERCLE	DECKEL	CAP	TAPA
0 0640		321760650	1	BUSSOLA	DOUCE	BUCHSE	BUSH	CASQUILLO
0 0640		321268050	2	ESTREMITA' TIRANTI	EXTREMITE	ENDE	TIE ROD END	EXTREMIDAD
0 0640		321277850	1	TIRANTE VERTIC.	TIRANT	SPANNBOLZEN	TIE ROD	TIRANTE
		300379218	1	SPINA	AXE	STIFT	PIN	PASADOR
		355500915	5	ROVESCIA	RONDELLE	SCHEIBE	WASHER	ARANDELA

https://www.tractormanualpdf.info/

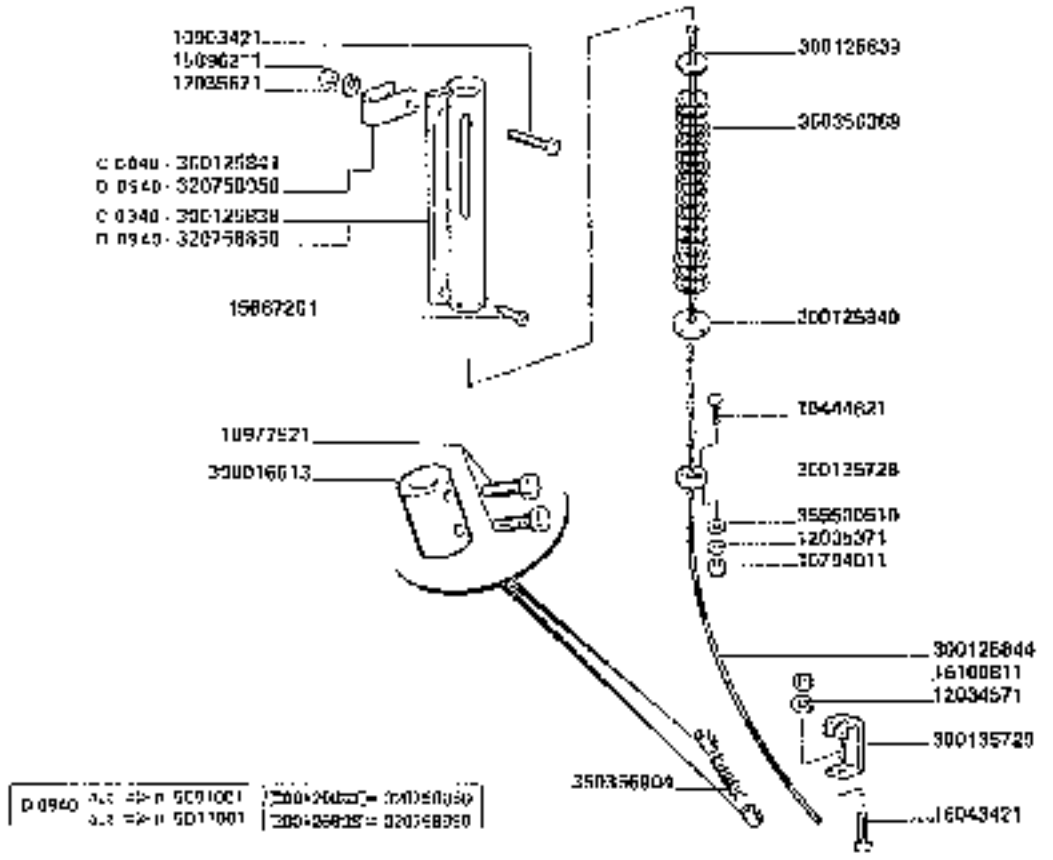

D 0940	[illegible]	[illegible]
	[illegible]	[illegible]

https://www.tractormanualpdf.info/

MODIF.	ANT.MODIF.	N.ORDIN.	Q	DENOMINAZIONE	DESIGNATION	BENENNUNG	DESCRIPTION	DENOMINACIONES
		10444821	4	VITE	VIS	SCHRAUBE	SCREW	TORNILLO
		10794011	4	DADO	ECROU	MUTTER	NUT	TUERCA
		10503421	2	VITE	VIS	SCHRAUBE	SCREW	TORNILLO
		10977521	4	VITE	VIS	SCHRAUBE	SCREW	TORNILLO
		12034071	1	ROSETTA ELASTICA	RONDELLE W	FEDERSCHEIBE	SPRING WASHER	ARANDELA ELASTICA
		12035371	4	ROSETTA ELASTICA	RONDELLE W	FEDERSCHEIBE	SPRING WASHER	ARANDELA ELASTICA
		12036071	2	ROSETTA ELASTICA	RONDELLE W	FEDERSCHEIBE	SPRING WASHER	ARANDELA ELASTICA
		15887201	4	VITE	VIS	SCHRAUBE	SCREW	TORNILLO
		16896211	2	DADO	ECROU	MUTTER	NUT	TUERCA
		16843421	1	VITE	VIS	SCHRAUBE	SCREW	TORNILLO
		16700871	1	DADO	ECROU	MUTTER	NUT	TUERCA
		300016013	2	MORSETTO	SERRE CABLE	SEILKLEMME	WIRE PROTAIR	PINZA CABLE
CRAVO		300125838	1	INVOLUCRO	ENVELOPPE	SCHUTZHÜLLE	ENVELOPE	ENVOLVORC
		300125839	1	DISCO INDICAT.	DISQUE INDICAT.	ANZEIGESCHEIBE	INDICATOR DISC	DISCO INDICADOR
		300125840	1	DISCO CHIUSURA	DISQUE DE FERM.	VERSCHLUSSSCHEIBE	COVER DISC	DISCO DE CIERRE
CRAVO		300125841	2	BRIGLIA	BRIDE	SCHELLE	CLAMP	BRIDA
		300125844	1	CAVO	CABLE	KABEL	CABLE	CABLE
		300125728	2	GUIDA CAVO	PATTE DE GUIDAGE	SEILFUEHRUNG	ROPE GUIDE	GUIA PARA CABLE
		300125729	1	PIASTRINA	PLAQUETTE	PLAETTCHEN	PLATE	PLANCHUELA
TUBO		320758050	1	INVOLUCRO	ENVELOPPE	SCHUTZHÜLLE	ENVELOPE	ENVOLVORIO
CRAVO		320758050	2	BRIGLIA	BRIDE	SCHELLE	CLAMP	BRIDA
		350056060	1	MOLLA	RESSORT	FEDER	SPRING	RESORTE
		350056004	1	MOLLA	RESSORT	FEDER	SPRING	RESORTE
		355500510	8	RONDELLA	RONDELLE	SCHEIBE	WASHER	ARANDELA

https://www.tractormanualpdf.info/

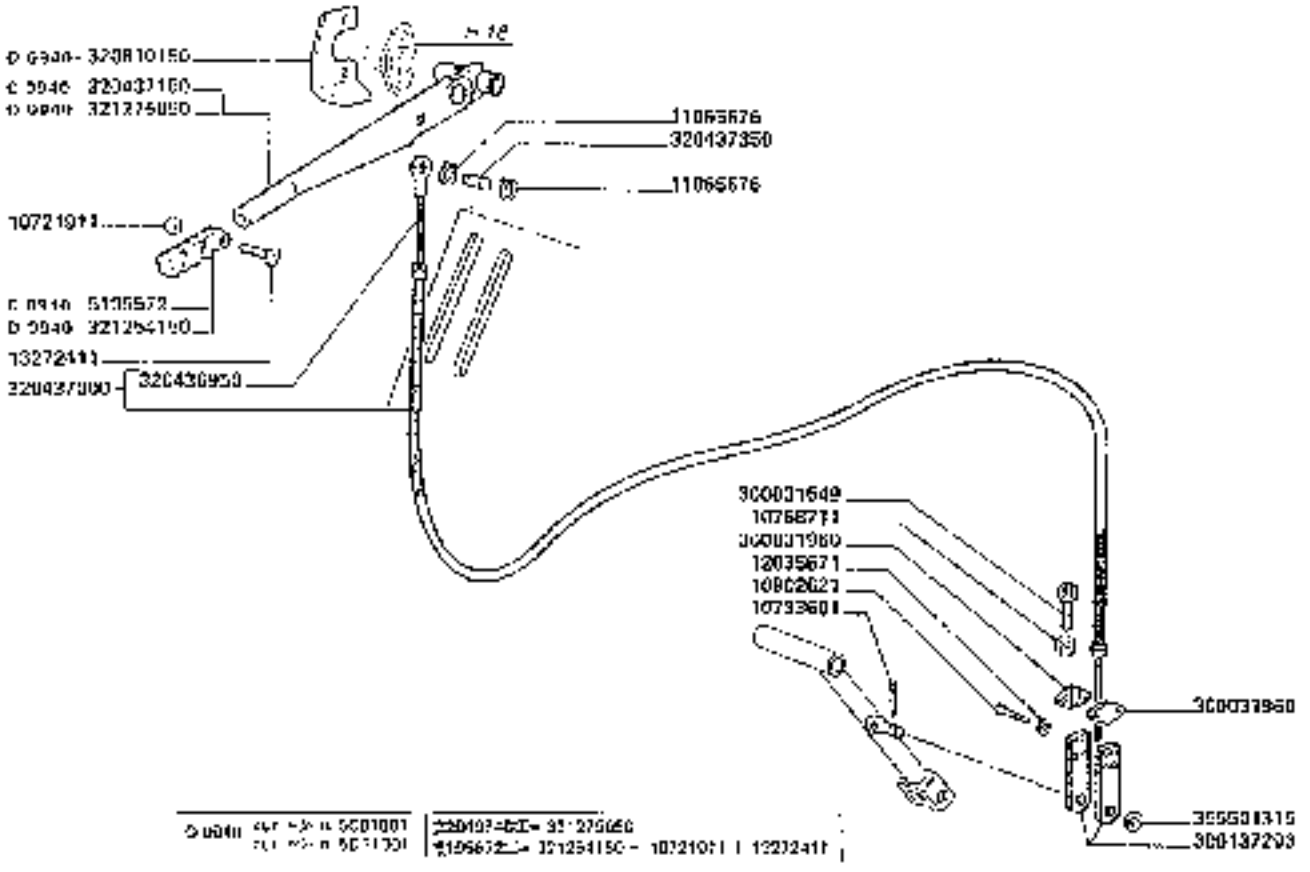

3650-3650R
3750-3750R

INVERSORS

Inversor
Rückfahrvorrichtung

Reverser
Inversor

H28

https://www.tractormanualpdf.info/

https://www.tractormanualpdf.info/

VOORF. ANT. MOON	N. ORDIN	D	DENOMINAZIONE	DESIGNATION	BENENNUNG	DESCRIPTION	DENOMINACIONES
C 0940	5109572	1	[illegible]	[illegible]	[illegible]	[illegible]	[illegible]
	10721011	1	DADO	ECROU	MUTTER	NUT	TUERCA
	10733001	1	COTTELLA	GOUPILLE FERDUE	SPLINT	COTTER PIN	PASADOR ABIERTO
	10733701	1	COTTELLA	GOUPILLE FERDUE	SPLINT	COTTER PIN	PASADOR ABIERTO
	10700711	1	DADO	ECROU	MUTTER	NUT	TUERCA
	10502621	4	VITE	VIS	SCHRAUBE	SCREW	TORNILLO
	11060570	1	ANELLO ELASTICO	ARRETOIR	SICHERUNGSRING	LOCKRING	ANILLO DE FRENO
	11065676	2	ANELLO ELASTICO	ARRETOIR	SICHERUNGSRING	LOCKRING	ANILLO DE FRENO
	11067376	1	ANELLO ELASTICO	ARRETOIR	SICHERUNGSRING	LOCKRING	ANILLO DE FRENO
	11106221	2	VITE	VIS	SCHRAUBE	SCREW	TORNILLO
	11112221	2	VITE	VIS	SCHRAUBE	SCREW	TORNILLO
	11701211	2	DADO	ECROU	MUTTER	NUT	TUERCA
	11702911	1	DADO	ECROU	MUTTER	NUT	TUERCA
	12034671	2	ROSETTA ELASTICA	RONDELLE A	FEDERSCHEIBE	SPRING WASHER	ARANDELA ELASTICA
	12034771	4	ROSETTA ELASTICA	RONDELLE A	FEDERSCHEIBE	SPRING WASHER	ARANDELA ELASTICA
	12035671	4	ROSETTA ELASTICA	RONDELLE A	FEDERSCHEIBE	SPRING WASHER	ARANDELA ELASTICA
	13772431	1	VITE	VIS	SCHRAUBE	SCREW	TORNILLO
	15055221	2	VITE	VIS	SCHRAUBE	SCREW	TORNILLO
	28596520	1	CUSCINETTO	ROULEMENT	LAGER	BEARING	RODAMIENTO
	300031549	1	VITE	VIS	SCHRAUBE	SCREW	TORNILLO
	300031960	4	ELEMENTO MORSETTO	ELEM. SERRE CABLE	SEILKLEMME ELEMENTE	WIRE ROP GRIP ELEMENT	ELEMENTO FIJA CABLE

../..

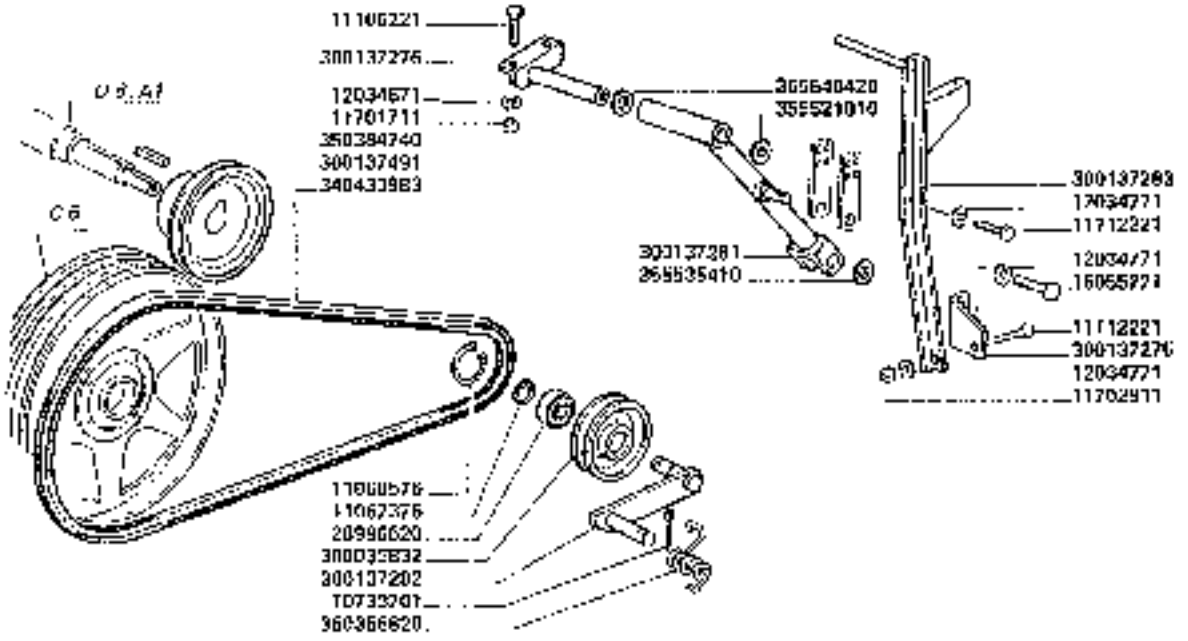

3650-3650R 3750-3750R	INVERSORE Inverseur Rückfahrvorrichtung Reverser Inversor		H28 7

https://www.tractormanualpdf.info/

GROUP.	ART.INDEX	NUMBER	C	DENOMINATION	DESIGNATION	BENENNUNG	DESCRIPTION	DENOMINACIONES
		300032832	1	TENDICINGHA	TENDEUR DE COURR.	SPANNROLLE	BELT TENSIONER	TENSOR DE CORREA
		300137275	1	[illegible]	LIDER	HALTERRAHMEN	BRACKET	ABRAZADERA
		300137276	1	[illegible]	LIDER	HALTERRAHMEN	BRACKET	ABRAZADERA
		300137281	1	BRACCIO SUPP	BRAS	ARM	ARM	BRAZO
		300137287	1	SUPPORTO [illegible]	SUPPORT	HALTEFLYT	SUPPORT	SOPORTE
		300137280	1	PUNTONE [illegible]	RACCISSEUR	STRING	STIFFENER	REFUERZO
		300137283	2	PIASTRINA	PLAQUETTE	PLAETTCHEN	PLATE	PLANCHUELA
		300137491	1	PULEGGIA	POULIE	RIEMENSCHEIBE	PULLEY	POLEA
		320136050	21.	CAVO	CABLE	SEIL	WIRE	CABLE
		320137000	1	CAVO [illegible]	CABLE [illegible]	SEILSATZ	WIRE, ASSY	CONJ. CABLE
C 0040		320137160	1	LEVA [illegible]	LEVIER	HEBEL	LEVER	PALANCA
		320137350	1	PERNO	AXE	BOLZEN	PIN	EJE
D 0040		320610150	1	FERMO LEVE	ARRET	HEBELARRETIERUNG	LEVER STOP	TOPE
D 0040		321264150	1	MANIGLIA [illegible]	POIGNEE	GRIFF	KNOB	EMPUNADURA
D 0040		321275050	1	LEVA [illegible]	LEVIER	HEBEL	LEVER	PALANCA
		340133063	1	CINGHIA	COURROIE	RIEMEN	BELT	CORREA
		350356025	1	MOLLA	RESSORT	FEDER	SPRING	RESORTE
		350364740	1	CHIAVETTA	CLAVETTE	KEIL	KEY	CHAVETA
		356613175	1	RONDELLA	RONDELLE	SCHEIBE	WASHER	ARANDELA
		356621040	1	RONDELLA	RONDELLE	SCHEIBE	WASHER	ARANDELA
		356625470	1	RONDELLA	RONDELLE	SCHEIBE	WASHER	ARANDELA
		357540470	1	RONDELLA	RONDELLE	SCHEIBE	WASHER	ARANDELA

https://www.tractormanualpdf.info/

K 1	POMPA	POMPE	PUMPE	PUMP	BOMBA
K 2	ELEMENTI POMPA DI SERVIZIO	ELEMENTS POMPE DE SERVICE	HYDRAULISCHPUMPEN ELEMENTE	HYDRAULIC PUMP ELEMENTS	ELEMENTOS BOMBA DE SERVICIO
K 3	SUPPORTO POMPA	SUPPORT POMPE	PUMPEN HALTERUNG	PUMP SUPPORT	SUPORTE BOMBA
K 4	TUBAZIONI DA POMPA A DISTRIBUTORE	TUYAUTERIES ENTRE POMPE ET DISTRIBUTEUR	ROHRE VON PUMPE ZU STEUERGERAET	PUMP TO VALVE CHEST PIPES	TUBERIAS DE BOMBA A DISTRIBUIDOR
K 5	DISTRIBUTORE	DISTRIBUTEUR	STEUERGERAET	VALVE CHEST	DISTRIBUIDOR
K 6	ELEMENTI DISTRIBUTORE	ELEMENTS DISTRIBUTEUR	STEUERGERAETELEMENTE	VALVE CHEST ELEMENTS	ELEMENTOS DISTRIBUIDOR
K 7	TUBAZIONI MARTINETTI APPARECCHIATURE	TUYAUTERIES ET VERINS EQUIPEMENT	AUSFUESTUNGSVORHOE UND HUBZYLINDER	HEADER AND EQUIPMENT TUBINGS AND RAMS	TUBERIAS Y MARTINETES EQUIPO
K 8	TUBAZIONI MARTINETTI ELEVATORE	TUYAUTERIES ET VERINS ELEVATEUR	ELEVATORROHRE UND HUBZYLINDER	ELEVATOR TUBINGS AND RAMS	TUBERIAS Y MARTINETES ELEVADOR
K 8 A	ELEMENTI MARTINETTO ELEVATORE (INCOSER)	ELEMENTES DE VERIN ELEVATEUR	ELEVATORHUBZYLINDER ELEMENTE	ELEVATOR RAM ELEMENTS	ELEMENTOS MARTINETE ELEVADOR
K 8 B	ELEMENTI MARTINETTO ELEVATORE (OGN.BENE)	ELEMENTS DE VERIN ELEVATEUR	ELEVATORHUBZYLINDER ELEMENTE	ELEVATOR RAM ELEMENTS	ELEMENTOS MARTINETE ELEVADOR
K 10	TUBAZIONI E MARTINETTO BRANDEGGIO	TUYAUTERIES ET VERINS DE VIDANGE TREMIE	ROHRE UND HUBZYLINDER FUER SCHWENKSAILES AUSLADUNGSRORR	SWING-TYPE UNLOADING CONTROL RAM AND PIPINGS	TUBERIAS Y MARTINETE TUBO DESCARGA

K IMPIANTO IDRAULICO INSTALL. [illegible] SYSTEM SISTEMA HIDRAULICO

https://www.tractormanualpdf.info/

K 11	ELEMENTI MARTINETTO IDRAULICO	ELEMENTS DE VERIN VIS DE VIDANGE TREMIE	ZYLINDERELEMENTE FUER SCHWENKBARES AUSLADEWERKZEUG	RAM ELEMENTS FOR SWIVEL OF UNLOADING TUBE	ELEMENTOS DEL MARTINETE TUBO DESCARGA
K 12	TUBAZIONI COMANDO IDROGUIDA	TUYAUTERIES DE COMMANDE DE DIRECTION HYDRAULIQUE	HYDROLENKUNGSARTIGER STEUERROHRE	HYDRAULIC DRIVE CONTROL TUBINGS	TUBERIAS DE MANDO DIRECCION HYDRAULICA
K 13	TUBAZIONI COMANDO MARTINETTO IDROGUIDA	TUYAUTERIES COMMANDE VERIN DE DIRECTION HYDRAULIQUE	HYDROLENKUNGSRUE ZYLINDERSTEUERROHRE	HYDRAULIC DRIVE RAM CONTROL TUBINGS	TUBERIAS DE MANDO MARTINETES DE DIRECCION HIDRAULICA
K 14	ELEMENTI IDROGUIDA	ELEMENTS DE DIRECTION HYDRAULIQUE	HYDROLENKUNGSELEMENTE	HYDRAULIC DRIVE ELEMENTS	ELEMENTOS DE DIRECCION HYDRAULICA
K 15	ELEMENTI MARTINETTO IDROGUIDA	ELEMENTS DE VERIN DE DIRECTION HYDRAULIQUE	HYDROLENKUNG ZYLINDERELEMENTE	HYDRAULIC DRIVE RAM ELEMENTS	ELEMENTOS DEL MARTINETE DE DIRECCION HYDRAULICA
K 16	RACCORDI PER TUBI IDRAULICI	RACCORDS POUR TUYAUTERIES HYDRAULIQUES	ANSCHLUSSSTUCKE FUER HYDRAULISCHE LEITUNGEN	CONNECTIONS FOR HYDRAULIC PIPES	RACORS POR TUBERIAS HIDRAULICAS
K 17	TUBAZIONI COMANDO VARIATORE BATTITORE	TUYAUTERIES COMMANDE VARIATEUR BATTEUR	TROMMELVARIATOR STEUERROHRE	DRUM VARIATOR CONTROL TUBINGS	TUBERIAS DE MANDO VARIADOR CILINDRO
K 18	PROTEZIONE DISTRIBUTORE	PROTECTION DISTRIBUTEUR	SCHUTZBLECHE FUER STEUERGERAET	VALVE-CHEST GUARD	PROTECCION DISTRIBUIDOR

https://www.tractormanualpdf.info/

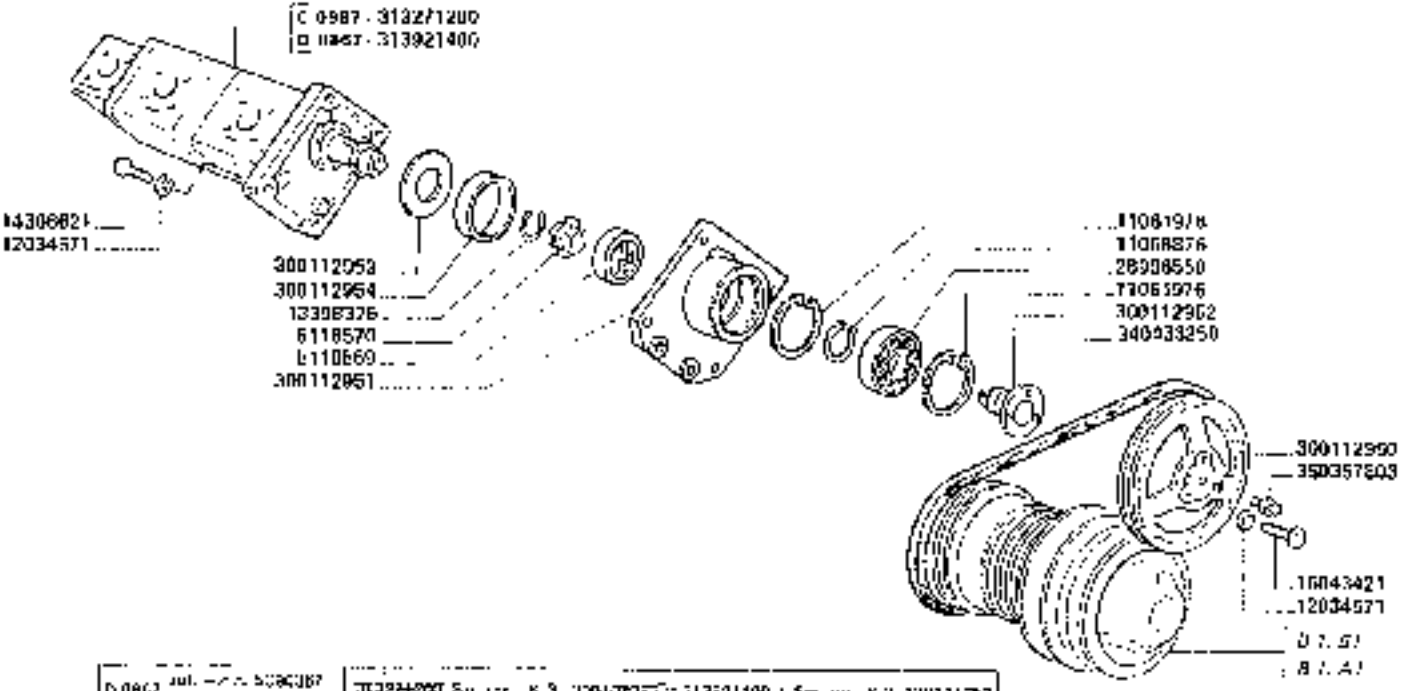

3650-3650R
3750-3750R

POMPA

Pompe
Pompe

Pompa
Pompa

K1

https://www.tractormanualpdf.info/

MODIF.	ANT. MODIF.	N. ORDIN	Q	DENOMINAZIONE	DESIGNATION	BENENNUNG	DESCRIPTION	DENOMINACIONES
		5118560	1	MANICOTTO A CROCIERA	CROISILLON	KREUZSTUECK	SPIDER	CRUCETA
		5118570	1	MOZZO GIUNTO	MOYEU	NABE	HUB	BUJE
		11061978	2	ANELLO ELASTICO	ARRETOIR	SICHERUNGSRING	LOCKRING	ANILLO DE FRENO
		11069876	1	ANELLO ELASTICO	ARRETOIR	SICHERUNGSRING	LOCKRING	ANILLO DE FRENO
		17034571	2	ROSETTA ELASTICA	RONDELLE W	FEDERSCHEIBE	SPRING WASHER	ARANDELA ELASTICA
		13398376	1	ANELLO	ANNEAU	RING	RING	ANILLO
		14306621	4	VITE	VIS	SCHRAUBE	SCREW	TORNILLO
		16043421	3	VITE	VIS	SCHRAUBE	SCREW	TORNILLO
		28006550	1	CUSCINETTO	ROULEMENT	BEARING	LAGER	RODAMIENTO
		300112950	1	PULEGGIA	POULIE	RIEMENSCHEIBE	PULLEY	POLEA
		300112951	1	SUPPORTO	SUPPORT	HALTERUNG	SUPPORT	SOPORTE
		300112952	1	MOZZO PULEGGIA	MOYEU	NABE	HUB	CUBO
		300112953	1	RONDELLA	RONDELLE	SCHEIBE	WASHER	ARANDELA
		300112954	1	DISTANZIALE	ENTRETOISE	DISTANZSTUECK	SPACER	ESPACIADOR
C 0667		373277200	1	POMPA	POMPE	PUMPE	PUMP	BOMBA
11 0062		313921400	1	POMPA	POMPE	PUMPE	PUMP	BOMBA
		340433750	1	CINGHIA	COURROIE	RIEMEN	BELT	CORREA
		350357003	1	INGRASSATORE	GRAISSEUR	SCHMIERNIPPEL	GREASE NIPPLE	ENGRASADOR

https://www.tractormanualpdf.info/

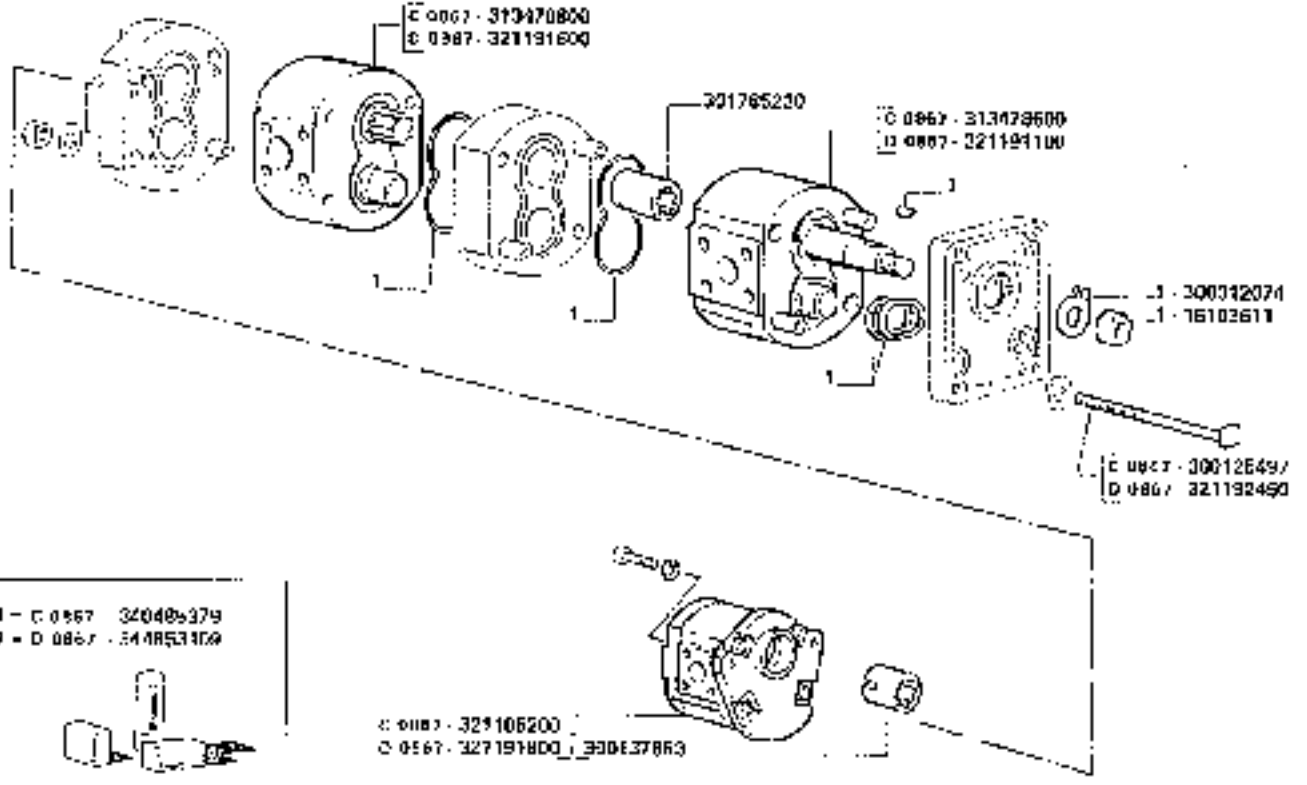

3650-3650R **3750-3750R**	**ELEMENTI POMPA DI SERVIZIO** *Elementos pompa de servicio* *Hydraulic pump elements* *Éléments pompe de service*	**K2**

https://www.tractormanualpdf.info/

MOD'F.	ANT. MODIF.	N. ORDIN.	Q	DENOMINAZIONE	DESIGNATION	BENENNUNG	DESCRIPTION	DENOMINACIONES
		16103611	1	DADO	ECROU	MUTTER	NUT	TUERCA
		300012074	1	RONDELLA CON DENTE	RONDELLE	SCHEIBE	WASHER	ARANDELA
C 0867		300125497	4	VITE	VIS	SCHRAUBE	SCREW	TORNILLO
		300137853	(1)	MANICOTTO	MANCHON	MITNEHMER	SLEEVE	MANGUITO
		301785200	1	MANICOTTO	MANCHON	MITNEHMER	SLEEVE	MANGUITO
C 0867		313478600	1	COMPL. CORPO ANT.	CORPS AVANT CPT	VORDERGEHAEUSE	FRONT BODY, ASSY	CONJ. CUERPO
C 0867		313479000	1	COMPL. CORPO POST.	CORPS ARRIERE CPT	HINTERGEHAEUSE	REAR BODY, ASSY	CONJ. CUERPO POST
C 0867		321105200	1	CONPL. CORPO POMPA	CORPS DE POMPE	PUMPENGEHAEUSE	BODY PUMP, ASSY	CUERPO BOMBA
D 0867		321191100	1	COMPL. CORPO ANT.	CORPS AVANT	VORDERGEHAEUSE	FRONT BODY, ASSY	CONJ. CUERPO
D 0867		321191600	1	CONPL. CORPO POST.	CORPS ARRIERE	HINTERGEHAEUSE	REAR BODY, ASSY	CONJ. CUERPO POST
D 0867		321191800	1	COMPL. CORPO POMPA	CORPS DE POMPE	PUMPENGEHAEUSE	BODY PUMP, ASSY	CUERPO BOMBA
C 0867		321192450	4	VITE	VIS	SCHRAUBE	SCREW	TORNILLO
C 0867		340485379	(1)	SERIE GUARNIZIONI	POCHETTE DE JOINTS	SATZ DICHTUNGEN	SEALS KIT	SERIE DE JUNTAS
D 0867		344853109	(1)	SERIE GUARNIZIONI	POCHETTE DE JOINTS	SATZ DICHTUNGEN	SEALS KIT	SERIE DE JUNTAS

https://www.tractormanualpdf.info/

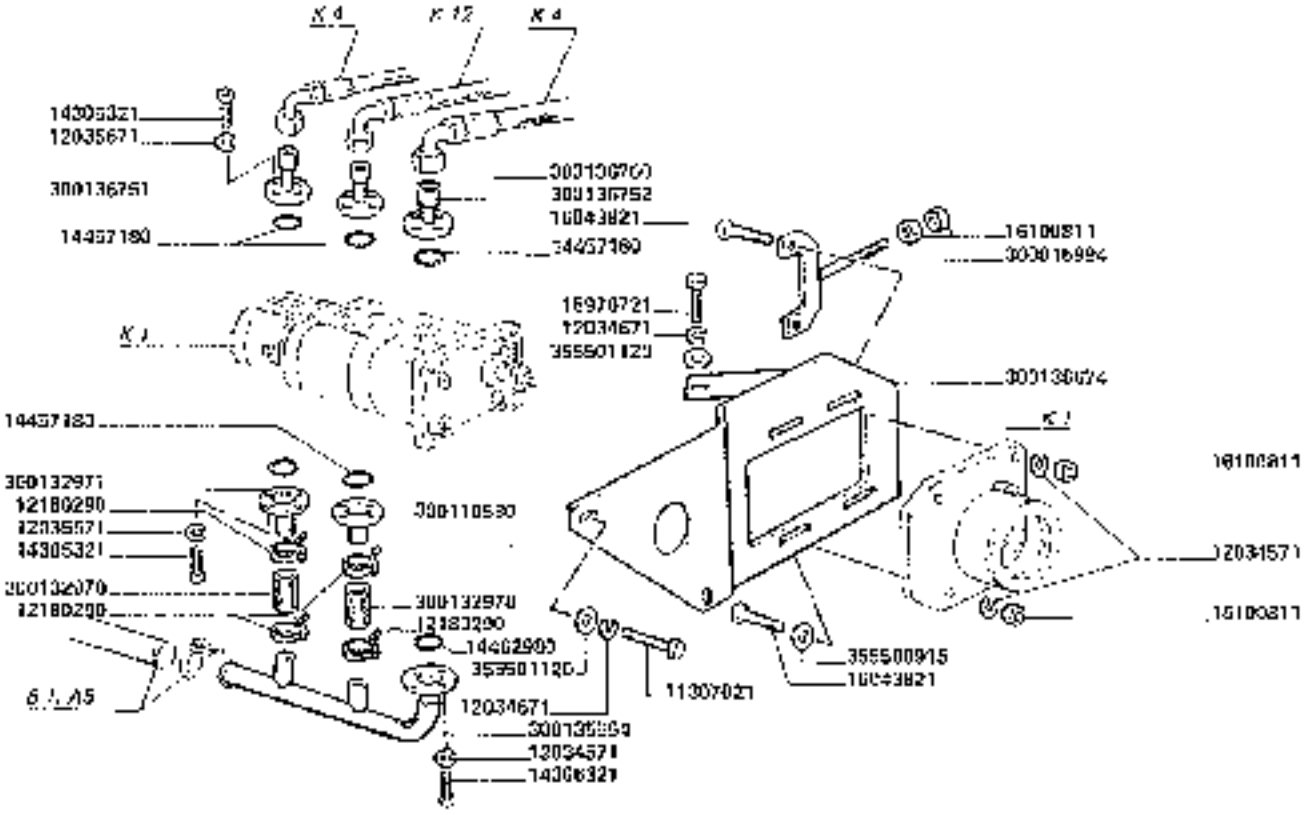

3650-3650R
3750-3750R

SUPPORTO POMPA

Support pompa
Pontoon fuldstrom

Punto soporte
Soporte bomba

K3

https://www.tractormanualpdf.info/

MODIF.	ANT. MODIF.	N. ORDIN.	Q	DENOMINAZIONE	DESIGNATION	BENENNUNG	DESCRIPTION	DENOMINACIONES
		1030/021	2	VITE	VIS	SCHRAUBE	SCREW	TORNILLO
		12034571	0	ROSETTA ELASTICA	RONDELLE W	FEDERSCHEIBE	SPRING WASHER	ARANDELA ELASTICA
		12034671	1	ROSETTA ELASTICA	RONDELLE W	FEDERSCHEIBE	SPRING WASHER	ARANDELA ELASTICA
		12035671	20	ROSETTA ELASTICA	RONDELLE W	FEDERSCHEIBE	SPRING WASHER	ARANDELA ELASTICA
		12180280	4	COLLARE	COLLIER	SCHELLE	CLAMP	COLLAR
		14205221	20	VITE	VIS	SCHRAUBE	SCREW	TORNILLO
		14505371	4	VITE	VIS	SCHRAUBE	SCREW	TORNILLO
		14457080	5	GUARNIZIONE	JOINT	O-RING	O-RING	JUNTA
		14462080	1	GUARNIZIONE	JOINT	O-RING	O-RING	JUNTA
		16070721	1	VITE	VIS	SCHRAUBE	SCREW	TORNILLO
		16043821	4	VITE	VIS	SCHRAUBE	SCREW	TORNILLO
		16100611	6	DADO	ECROU	MUTTER	NUT	TUERCA
		300015094	1	REGISTRATORE TENSIONE	TENDEUR	SPANNER	TENSIONER	TENSOR
		300110990	1	FLANGIA RITOLICE	BRIDE	FLANSCH	FLANGE	BRIDA
		300132970	2	MANICOTTO	MANCHON	SCHLAUCH	HOSE	MANGUITO
		300132971	1	FLANGIA ASPIR.	BRIDE	FLANSCH	FLANGE	BRIDA
		300135554	1	COLLETTORE ASPIRAZ	COLLECTEUR D'ASPIR	ANSAUGKRUEMMER	INLET MANIFOLD	COLEC DE ADMISION
		300135674	1	SUPPORTO POMPA	SUPPORT	HALTERUNG	SUPPORT	SOPORTE
		300138750	1	FLANGIA	BRIDE	FLANSCH	FLANGE	BRIDA
		300135751	1	FLANGIA	BRIDE	FLANSCH	FLANGE	BRIDA
		300138752	1	FLANGIA	BRIDE	FLANSCH	FLANGE	BRIDA
		356500215	2	RONDELLA	RONDELLE	SCHEIBE	WASHER	ARANDELA
		356501120	3	RONDELLA	RONDELLE	SCHEIBE	WASHER	ARANDELA

https://www.tractormanualpdf.info/

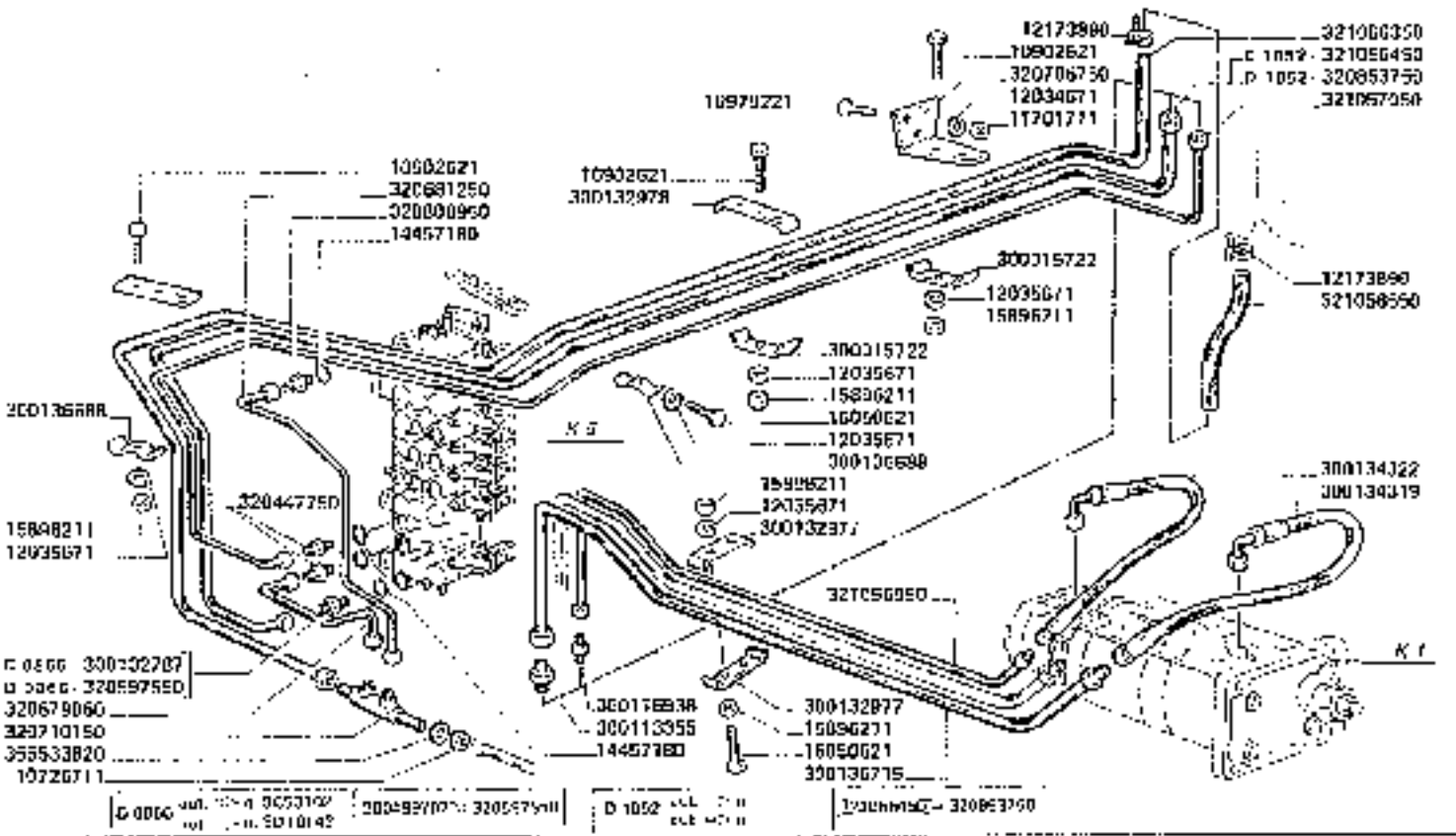

3650-3650R
3750-3750R

TUBAZIONI DA POMPA A DISTRIBUTORE

Tuyauteries de pompe à distributeur
Rohre von pumpe zu steuergerät
Pump to valve chest pipes
Tuberías de bomba a distribuidor

K4

https://www.tractormanualpdf.info/

MODIF.	ANT. MODIF.	N. ORIGIN.	Q	DENOMINAZIONE	DESIGNATION	BENENNUNG	DESCRIPTION	DENOMINACIONES
		10726711	1	DADO	ECROU	MUTTER	NUT	TUERCA
		10802824	3	VITE	VIS	SCHRAUBE	SCREW	TORNILLO
		10879774	3	VITE	VIS	SCHRAUBE	SCREW	TORNILLO
		11701713	3	DADO	ECROU	MUTTER	NUT	TUERCA
		12034671	3	ROSETTA ELASTICA	RONDELLE W	FEDERSCHEIBE	SPRING WASHER	ARANDELA ELASTICA
		12036673	6	ROSETTA ELASTICA	RONDELLE W	FEDERSCHEIBE	SPRING WASHER	ARANDELA ELASTICA
		12173990	2	COLLARE	COLLIER	SCHELLE	CLAMP	COLLAR
		14467180	4	GUARNIZIONE	JOINT	DIRING	DIRING	JUNTA
		15806213	11	DADO	ECROU	MUTTER	NUT	TUERCA
		16350621	3	VITE	VIS	SCHRAUBE	SCREW	TORNILLO
		300916722	3	BRIGLIA	COLLIER	HALTER	RETAINER	ABRAZADERA
		300113355	1	RACCORDO	RACCORD	STUTZEN	CONNECTION	RACOR
		300110930	1	RACCORDO	RACCORD	STUTZEN	CONNECTION	RACOR
C 0860		300132787	1	TERMINALE PER TUBO	RACCORD	STUTZEN	CONNECTION	RACOR
		300132977	4	BRIGLIA	COLLIER	HALTER	RETAINER	ABRAZADERA
		300132978	1	BRIGLIA	COLLIER	HALTER	RETAINER	ABRAZADERA
		300134319	1	TUBO FLESSIBILE	TUYAU FLEXIBLE	SCHLAUCH	HOSE	TUBO FLEXIBLE
		300134322	1	TUBO FLESSIBILE	TUYAU FLEXIBLE	SCHLAUCH	HOSE	TUBO FLEXIBLE
		300136688	2	BRIGLIA	COLLIER	HALTER	RETAINER	ABRAZADERA
		300138715	1	1° TUBO MAND. POMPA	TUYAU	ROHR	PIPE	TUBO
		320447750	2	RACCORDO	RACCORD	STUTZEN	CONNECTION	RACOR
		320500950	1	RACCORDO	RACCORD	STUTZEN	CONNECTION	RACOR
D 0865		320507550	1	TERMINALE PER TUBO	RACCORD	STUTZEN	CONNECTION	RACOR
		320579050	1	TUBO	TUYAU	ROHR	PIPE	TUBO
		320581250	1	2° TUBO RITOR. IDROG.	TUYAU	ROHR	PIPE	TUBO
		320706750	1	SUPPORTO TUBI	SUPPORT	HALTERUNG	SUPPORT	SOPORTE
		320710150	1	RACCORDO A 4 VIE	RACCORD	STUTZEN	CONNECTION	RACOR
D 1052		320953750	1	TUBO MANDATA POMPA	TUYAU	ROHR	PIPE	TUBO
		321056350	1	TUBO RITORNO AL SERBAT.	TUYAU	ROHR	PIPE	TUBO
D 1052		321056450	1	TUBO MANDATA POMPA	TUYAU	ROHR	PIPE	TUBO
		321056950	1	1° TUBO MAND. POMPA	TUYAU	ROHR	PIPE	TUBO
		321057050	1	2° TUBO MAND. POMPA	TUYAU	ROHR	PIPE	TUBO
		321058550	1	TUBO ASPIRAZIONE	TUYAU D'ASPIRAT.	ANSAUGROHR	INTAKE PIPE	TUBO DE ADMIS.
		355633820	1	RONDELLA	RONDELLE	SCHEIBE	WASHER	ARANDELA

https://www.tractormanualpdf.info/

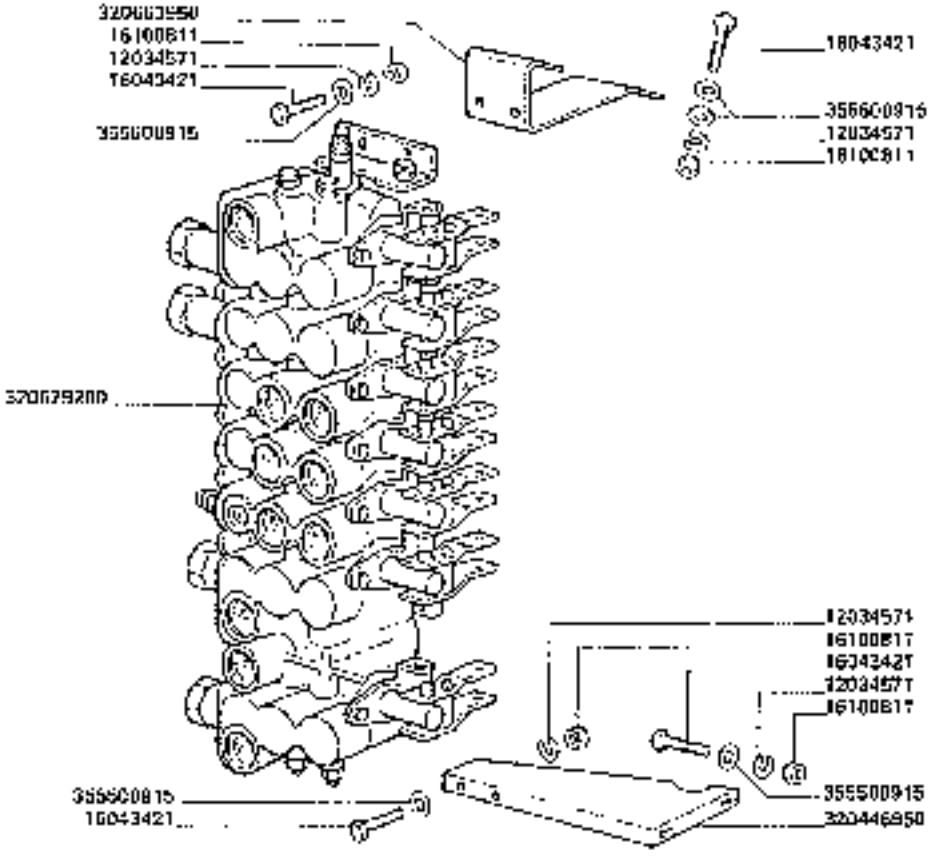

3650-3650R
3750-3750R

DISTRIBUTORE

Distributeur
Stoutmotor

https://www.tractormanualpdf.info/

Vidéo-chef
Distributeur

K5

LAVERDA 3650 3650R 3750 3750F [illegible] K.S. [illegible] - 1

MODIF	ANT MODIF	N. ORDIN.	Q	DENOMINAZIONE	DESIGNATION	BENENNUNG	DESCRIPTION	DENOMINACIONES
		12034671	0	ROSETTA ELASTICA	RONDELLE A	FEDERSCHEIBE	SPRING WASHER	ARANDELA ELASTICA
		16043421	0	VITE	V.$	SCHRAUBE	SCREW	TORNILLO
		16100011	8	DADO	ECROU	MUTTER	NUT	TUERCA
		320446060	1	SUPPORTO INT.	SUPPORT	HALTERUNG	SUPPORT	SOPORTE
		320663950	1	SUPPORTO SUP.	SUPPORT	HALTERUNG	SUPPORT	SOPORTE
		320670200	1	COMPL. DISTRIBUTORE	DISTRIBUTEUR	STEUERGERAET	VALVE-CHEST	DISTRIBUIDOR
		355500915	12	RONDELLA	RONDELLE	SCHEIBE	WASHER	ARANDELA

https://www.tractormanualpdf.info/

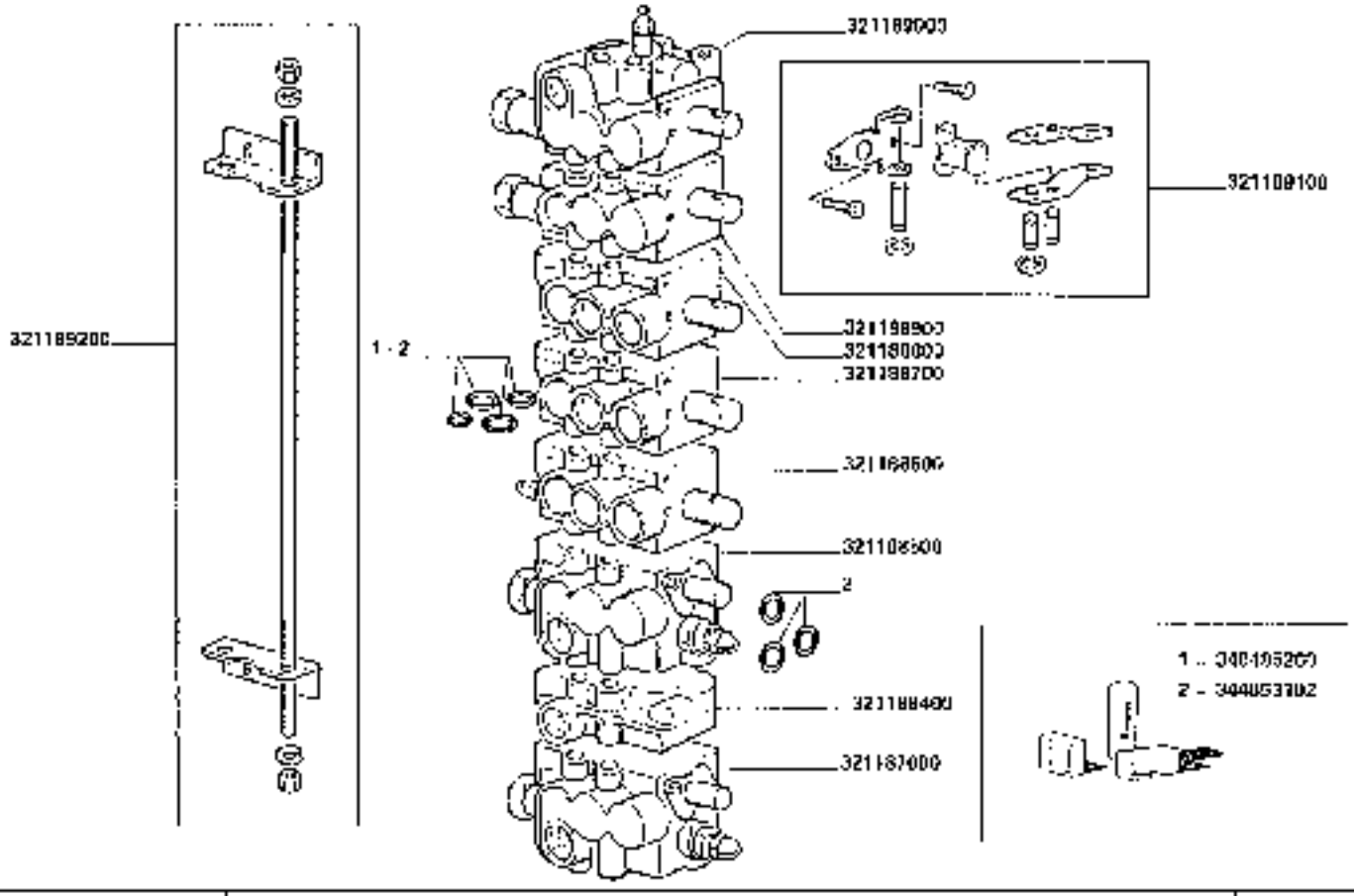

3650-3650R
3750-3750R

ELEMENTI DISTRIBUTORE

Elements distributeur
Steuergeraeselemente

Valve-chest elements
Elementos distribuidor

K6

https://www.tractormanualpdf.info/

VODEF.	ANN. MODIF.	N. DISEGN.	U	DENOMINAZIONE	DESIGNATION	BENENNUNG	DESCRIPTION	DENOMINACIONES
		300010693	1	VALVOLA	CLAPET	VENTIL	VALVE	VALVULA
		300010005	1	VALVOLA	CLAPET	VENTIL	VALVE	VALVULA
		300137114	2	VALVOLA	CLAPET	VENTIL	VALVE	VALVULA
		300137665	1	VALVOLA	CLAPET	VENTIL	VALVE	VALVULA
		320845350	1	VALVOLA	CLAPET	VENTIL	VALVE	VALVULA
		321075000	1	VALVOLA	CLAPET	VENTIL	VALVE	VALVULA
		321187000	1	GRUPPO SOLL. BARRA PIATTAFORME	ENSAM. RELEVAGE PLATE-FORME	SCHNEIDWERKAUS-HEBUNG AGGREGAT	CUTTING TABLE LIFTING KIT	GRUPO LEVANTAM.
		321188400	1	GRUPPO USCITA INTERMEDIO	ENSAMBLE SORTIE INTERMEDIAIRE	AUSWURFWELLE-GERAET	EXIT KIT, INTERMEDIATE	GRUPO DE SALIDA INTERMEDIO
		321188500	1	GRUPPO SOLL. ASPO	ENSAM. RELEVAGE RABATTEUR	HASPELAUSHEBUNG AGGREGAT	REEL LIFTING KIT	GRUPO LEVANTAM. MOLINETE
		321188600	1	GRUPPO COM. BRANDEGGIO	ENS. COMMANDE GOULOTTE	SCHWENKUNGS-ANTRIEB	SWIVEL DRIVE KIT	GRUPO MANDO DE DESCARGA
		321188700	1	GRUPPO AVANZAMENTO ASPO	ENSAMBLE D'AVANC. RABATTEUR	LAENGSVERLA-GERUNGSAGGREGAT	FORE AND AFT REEL KIT	GRUPO AVANCE MOLINETE
		321188800	1	GRUPPO AUSILIARIO	ENSAMBLE AUSILIAIRE	HILFSAGGREGAT	AUXILIARY KIT	GRUPO AUXILIARIO
		321106900	1	GRUPPO VARIATORE ASPO	ENSAM. VARIATEUR RABATTEUR	HASPELVARIATORS AGGREGAT	REEL VARIATOR KIT	GRUPO VARIADOR MOLINETE
		321109000	1	GRUPPO VARIATORE BATTITORI	ENSAM. VARIATEUR BATTEUR	DRESCHTROMMELS AGGREGAT	DRUM VARIATOR KIT	GRUPO VARIADOR CILINDRO

.../...

https://www.tractormanualpdf.info/

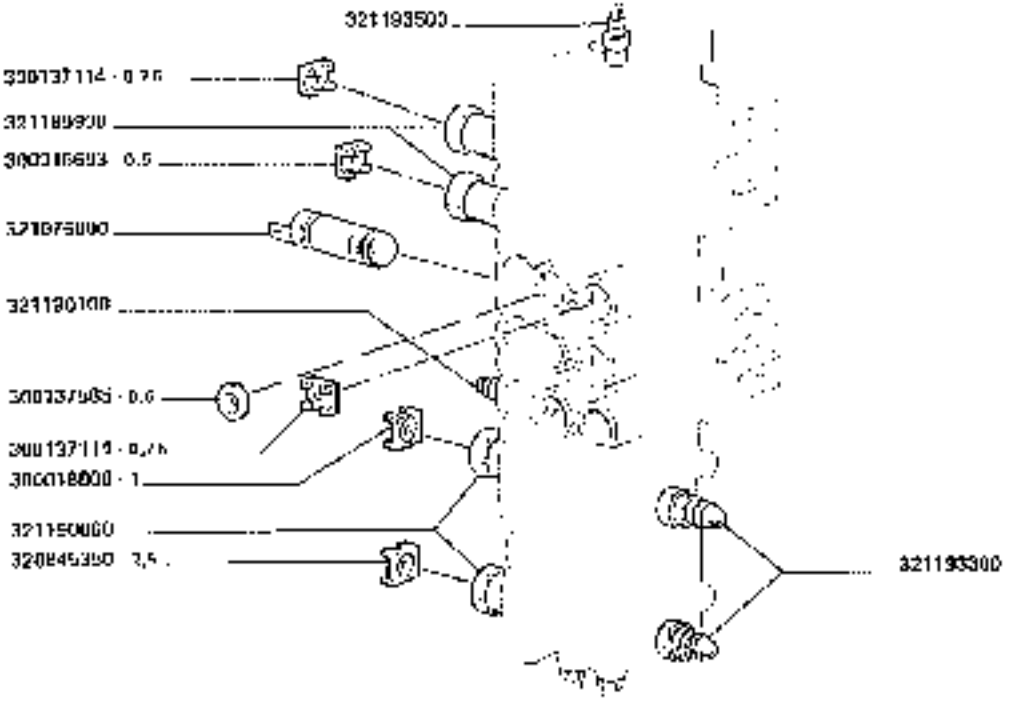

https://www.tractormanualpdf.info/

VOORP.	ART. MODIF.	N. ORDIN.	Q	DENOMINAZIONE	DESIGNATION	BENENNUNG	DESCRIPTION	DENOMINACIONES
		321189100	4	GRUPPO ORGANI DI MANOVRA	ENSEMBLE PIECES DE MANOEUVRE	BEDIENTEILGRUPPE	MANOEUVER PARTS KIT	GRUPO PIEZAS MANIOBRA
		321189200	1	GRUPPO ORGANI D'ASSEMBLAGGIO	ENSEMBLE PIECES D'ASSEMBLAGE	ZUSAMMENSTELLUNGSTEILGRUPPE	ASSEMBLY PARTS KIT	GRUPO PIEZAS DE JUNTAR
		321189900	5	VALVOLA DI DIREZIONALE	CLAPET DE SECURITE	SICHERHEITSVENTIL	SAFETY VALVE	VALVULA DE SEGUR.
		321190000	2	VALVOLA DI DIREZIONALE	CLAPET DE SECURITE	SICHERHEITSVENTIL	SAFETY VALVE	VALVULA DE SEGUR.
		321190100	1	VALVOLA SOVRAPRESSIONE	CLAPET DE SURPRESSION	DEHERDRUCKVENTIL	OVERPRESSURE VALVE	VALVULA DE SOBREPRESION
		321190300	2	VALVOLA SOVRAPRESSIONE	CLAPET DE SURPRESSION	DEHERDRUCKVENTIL	OVERPRESSURE VALVE	VALVULA DE SOBREPRESION
		321193500	1	VALVOLA SOVRAPRESSIONE	CLAPET DE SURPRESSION	DEHERDRUCKVENTIL	OVERPRESSURE VALVE	VALVULA DE SOBREPRESION
		340485260	1	KIT GUARNIZIONI REVISIONE TOTALE	POCHETTE DE JOINTS REVISION TOTALE	DICHTUNGSSATZ REVISION TOTAL	SEALS KIT COMPLETE OVERHAUL	SERIE DE JUNTAS REVISION TOTAL
		344853102	1	KIT GUARNIZIONI 1° INTERVENTO	POCHETTE DE JOINTS 1er INTERVENTION	DICHTUNGSSATZ 1. EINSATZ	SEALS KIT 1st INTERVENTION	SERIE DE JUNTAS 1 INTERVENC.

https://www.tractormanualpdf.info/

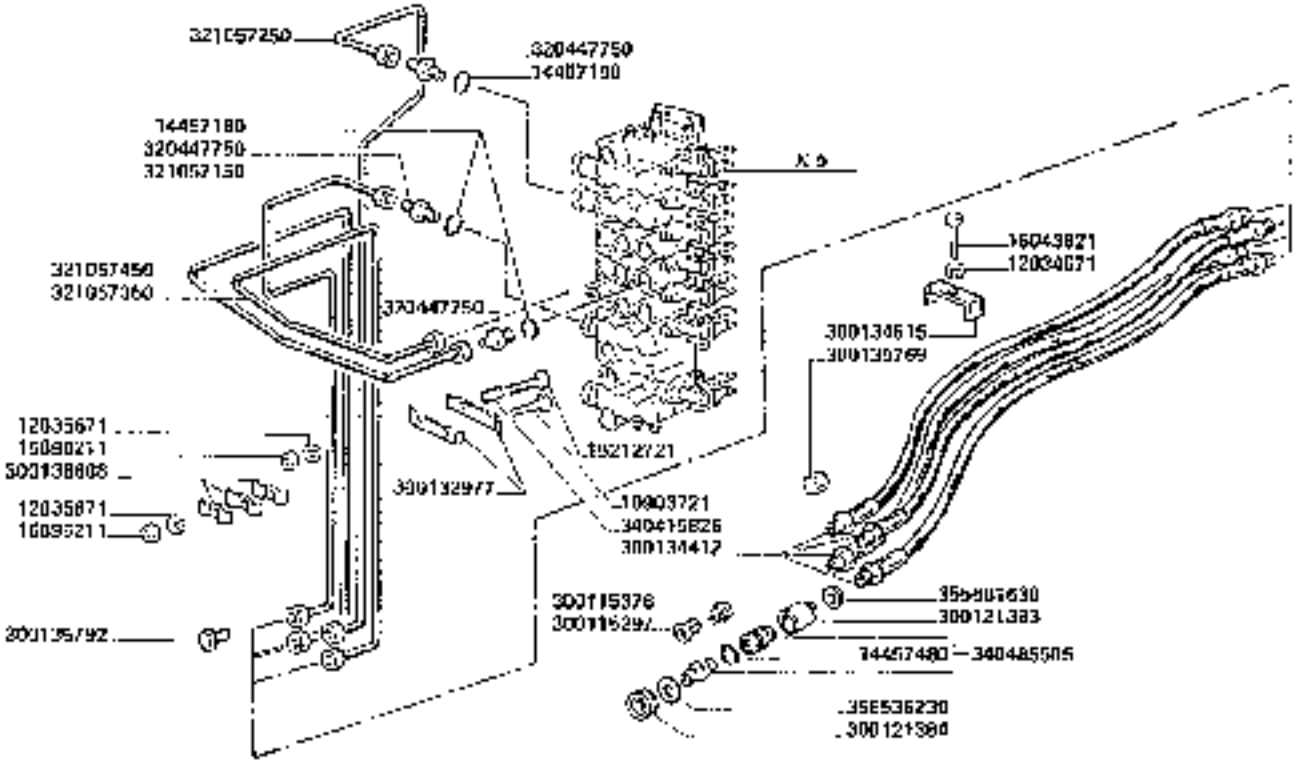

3650-3650R
3750-3750R

TUBAZIONI MARTINETTI APPARECCHIATURE

Tuyauteries et vérins équipement
Auswechselgestelle [illegible]

Hewing and equipment tubings and rams
Tuberías y martinetes equipo

https://www.tractormanualpdf.info/

K7

MODIF.	ANT. MODIF.	N. ORDIN.	Q	DENOMINAZIONE	DESIGNATION	BENENNUNG	DESCRIPTION	DENOMINACIONES
		10903721	2	VITE	VIS	SCHRAUBE	SCREW	TORNILLO
		22034671	1	ROSETTA ELASTICA	RONDELLE W	FEDERSCHEIBE	SPRING WASHER	ARANDELA ELASTICA
		22035671	3	ROSETTA ELASTICA	RONDELLE W	FEDERSCHEIBE	SPRING WASHER	ARANDELA ELASTICA
		74452190	4	GUARNIZIONE	JOINT	O-RING	O RING	JUNTA
		74452480	11	GUARNIZIONE	JOINT	O RING	O RING	JUNTA
		75212721	1	VITE	VIS	SCHRAUBE	SCREW	TORNILLO
		15801211	3	DADO	ECROU	MUTTER	NUT	TUERCA
		78040821	1	VITE	VIS	SCHRAUBE	SCREW	TORNILLO
		300115297	4	TAPPO	BOUCHON	STOPFEN	PLUG	TAPON
		300115376	4	TAPPO	BOUCHON	STOPFEN	PLUG	TAPON
		300121303	4	TAPPO EST. PIN. RAP. DC	BOUCHON	STOPFEN	PLUG	TAPON
		300121384	4	ELEMENTO TAPPO EST.	ELEMENT BOUCHON	STOPFEN ELEMENT	PLUG ELEMENT	ELEMENTO TAPON
		300132977	2	BRIGLIA	COLLIER	HALTER	RETAINER	ABRAZADERA
		300134412	4	TUBO FLESSIBILE	TUYAU FLEXIBLE	SCHLAUCH	HOSE	TUBO FLEXIBLE
		300134515	1	BRIGLIA	COLLIER	HALTER	RETAINER	ABRAZADERA
		300135769	4	TAPPO	BOUCHON	STOPFEN	PLUG	TAPON
		300135792	4	TAPPO	BOUCHON	STOPFEN	PLUG	TAPON
		300136006	3	BRIGLIA	COLLIER	HALTER	RETAINER	ABRAZADERA
		320447750	4	RACCORDO	RACCORD	STUTZEN	CONNECTION	RACOR
		321057150	1	TUBO SOLLEV. ASPO	TUYAU	ROHR	PIPE	TUBO
		321057250	1	TUBO VARIAT. ASPO	TUYAU	ROHR	PIPE	TUBO
		321057350	1	TUBO DI TRAP. MART.	TUYAU	ROHR	PIPE	TUBO
		321057450	1	TUBO ESTENS. MART.	TUYAU	ROHR	PIPE	TUBO
		340415826	1	DISTANZIATORE	ENTRETOISE	DISTANZSTUCK	SPACER	ESPACIADOR
		3104655C5	4	ANELLO RAPIDO	EMBRAYAGE RAPIDE	ABFEDERKUPPLUNG	RAPID COUPLING	RACCORDO RAPIDO
		355556230	4	RONDELLA	RONDELLE	SCHEIBE	WASHER	ARANDELA
		355561830	4	RONDELLA	RONDELLE	SCHEIBE	WASHER	ARANDELA

https://www.tractormanualpdf.info/

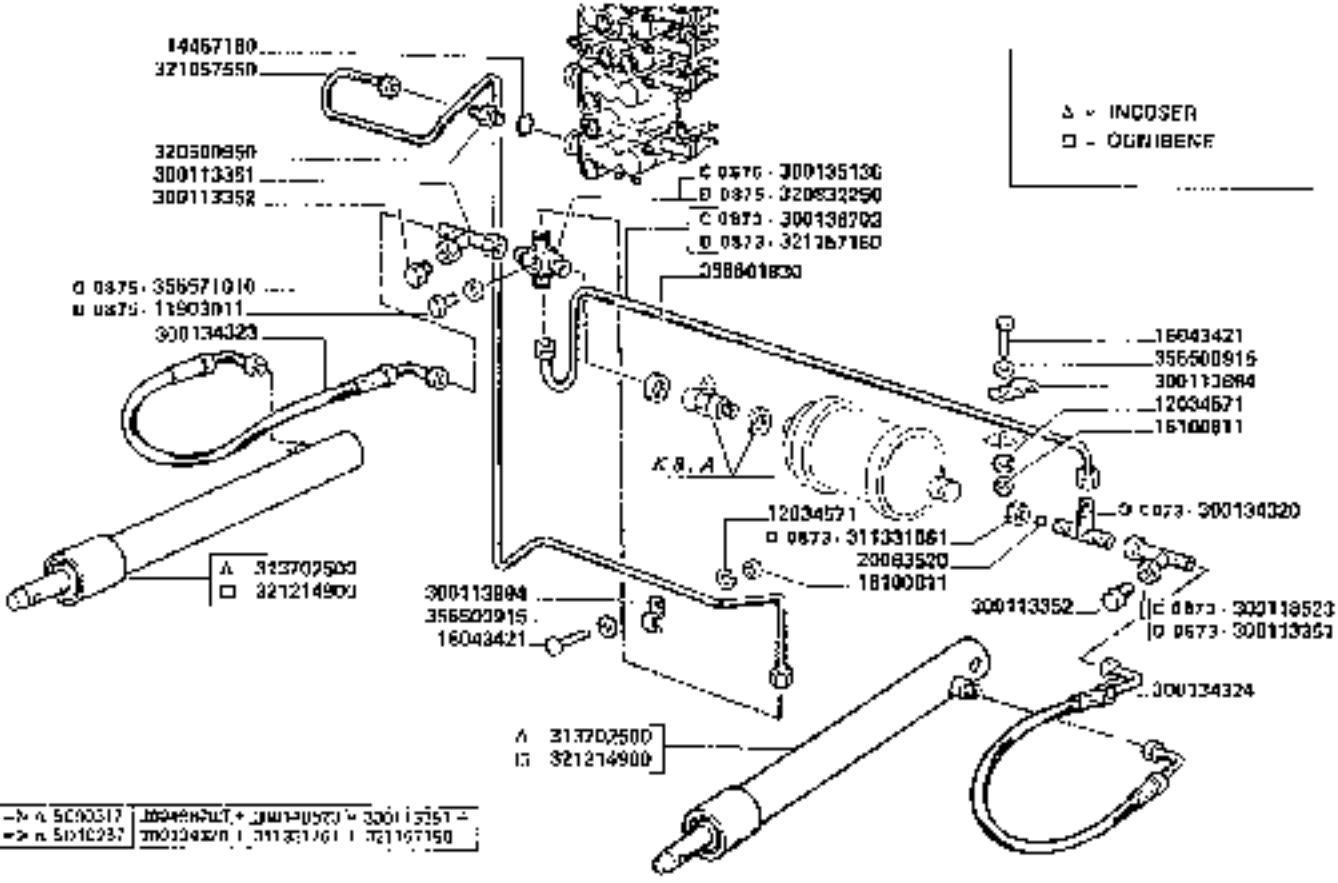

D 0873	[illegible]	[illegible]

3650-3650R
3750-3750R

TUBAZIONI MARTINETTI ELEVATORE

Tuyauteries [illegible]
Elevatorrohre [illegible]

Elevator tubings and rams
Tuberías y martinetes elevador

K8

https://www.tractormanualpdf.info/

MODIF	ANT. REGIST.	N.ORDINE	Q	DENOMINAZIONE	DESIGNATION	BENENNUNG	DESCRIPTION	DENOMINACIONES
D 0875		11903011	1	TAPPO	BOUCHON	STOPFEN	PLUG	TAPON
		12034671	2	ROSETTA ELASTICA	RONDELLE W	FEDERSCHEIBE	SPRING WASHER	ARANDELA ELASTICA
		14057180	1	GUARNIZIONE	JOINT	DICHTUNG	O-RING	JUNTA
		16043421	2	VITE	VIS	SCHRAUBE	SCREW	TORNILLO
		16703011	2	CHIAVE	CLE	KLAPPER	KEY	CLAVE
		20063520	1	SFERA	BILLE	KUGEL	BALL	BOLA
C 0875		300017084	1	VALVOLA	CLAPET	VENTIL	VALVE	VALVULA
		300113351	1	RACCORDO A T	RACCORD	STUTZEN	CONNECTION	RACOR
D 0878		300113351	1	RACCORDO A T	RACCORD	STUTZEN	CONNECTION	RACOR
		300113352	2	TAPPO	BOUCHON	STOPFEN	PLUG	TAPON
		300113894	2	FASCETTA	COLLIER	HALTER	RETAINER	COLLAR
		300114066	1	TAPPO	BOUCHON	STOPFEN	PLUG	TAPON
C 0873		300118523	1	RACCORDO A T	RACCORD	STUTZEN	CONNECTION	RACOR
D 0873		300134320	1	RACCORDO A T	RACCORD	STUTZEN	CONNECTION	RACOR
		300134323	1	TUBO FLESSIBILE	TUYAU FLEXIBLE	SCHLAUCH	HOSE	TUBO FLEXIBLE
		300134324	1	TUBO FLESSIBILE	TUYAU FLEXIBLE	SCHLAUCH	HOSE	TUBO FLEXIBLE
D 0875		300135106	1	RACCORDO A CINQUE	RACCORD	STUTZEN	CONNECTION	RACOR
D 0879		300135703	1	TUBO COLLEG. ACCUM.	TUYAU	ROHR	PIPE	TUBO
C 0875		300150191	1	ACCUMULATORE	ACCUMULATEUR	SPEICHER	ACCUMULATOR	ACUMULADOR
C 0875	D 0876	311086880	10	VALVOLA	CLAPET	VENTIL	VALVE	VALVULA
D 0872		311331561	1	DADO	ECROU	MUTTER	NUT	TUERCA
		313702500	2	CAMPI MARTINETTO	VERIN	HUBZYLINDER	RAM	MARTINETE

https://www.tractormanualpdf.info/

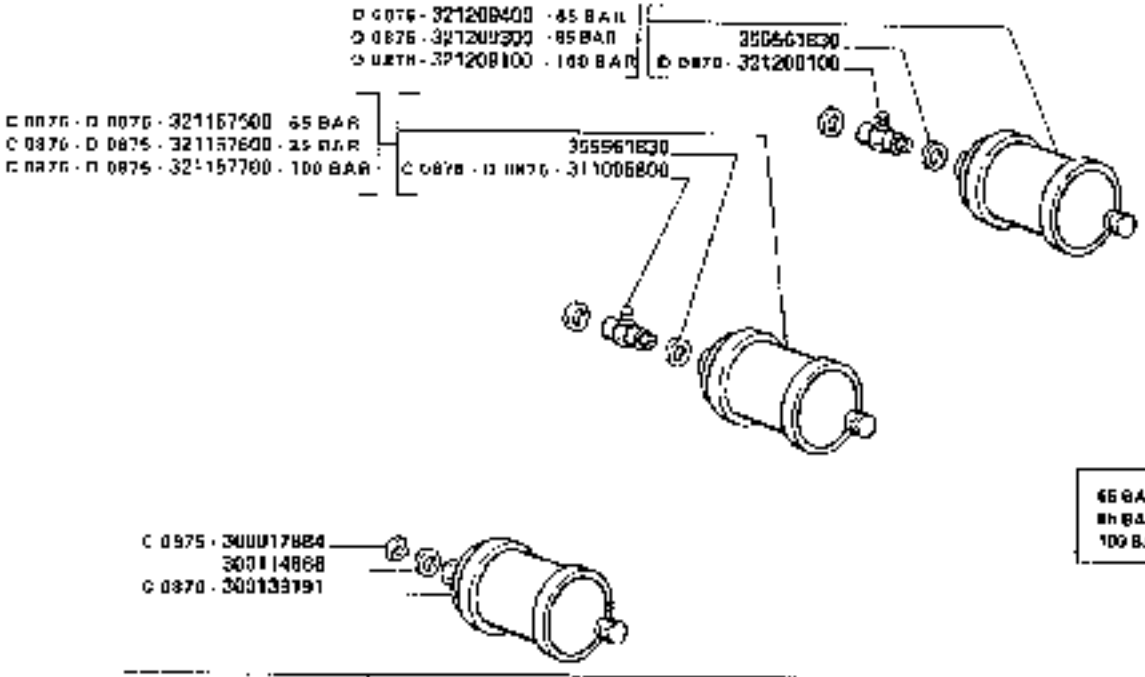

65 BAR	=	D365 - E380 - E420
85 BAR	=	E480 - E540
100 BAR	=	E600 - E660

D 0876	[illegible]	[illegible]
D 0876	[illegible]	[illegible]

https://www.tractormanualpdf.info/

MODIF.	ANE. MODIF.	N. ORDIN.	Q	DENOMINAZIONE	DESIGNATION	BEMERKUNG	DESCRIPTION	DENOMINACIONES
		320500950	1	RACCORDO	RACCORD	STUTZEN	CONNECTION	RACOR
D 0875		320832250	1	RACCORDO A CROCE	RACCORD	STUTZEN	CONNECTION	RACOR
		321067550	1	TUBO	TUYAU	ROHR	PIPE	TUBO
D 0875		321157150	1	TUBO COLLEG. ACCUM.	TUYAU	ROHR	PIPE	TUBO
C 0875	D 0875	321157500	1	COMPL. ACCUMULATORE	ACCUMULATEUR	SPEICHER	ACCUMULATOR	ACUMULADOR
C 0875	D 0875	321157600	1	COMPL. ACCUMULATORE	ACCUMULATEUR	SPEICHER	ACCUMULATOR	ACUMULADOR
C 0875	D 0875	321157700	1	COMPL. ACCUMULATORE	ACCUMULATEUR	SPEICHER	ACCUMULATOR	ACUMULADOR
D 0875		321208100	10	VALVOLA	CLAPET	VENTIL	VALVE	VALVULA
D 0875		321209100	1	COMPL. ACCUMULATORE	ACCUMULATEUR	SPEICHER	ACCUMULATOR	ACUMULADOR
D 0875		321209300	1	COMPL. ACCUMULATORE	ACCUMULATEUR	SPEICHER	ACCUMULATOR	ACUMULADOR
D 0875		321209400	1	COMPL. ACCUMULATORE	ACCUMULATEUR	SPEICHER	ACCUMULATOR	ACUMULADOR
		321214900	5	COMPL. MARTINETTO	VERIN	HUBZYLINDER	RAM	MARTINETE
		355500915	2	RONDELLA	RONDELLE	SCHEIBE	WASHER	ARANDELA
		355561830	2	GUARNIZIONE	JOINT	DICHTUNG	GASKET	JUNTA
		355561830	10	GUARNIZIONE	JOINT	DICHTUNG	GASKET	JUNTA
D 0875		355571010	1	GUARNIZIONE	JOINT	DICHTUNG	GASKET	JUNTA

https://www.tractormanualpdf.info/

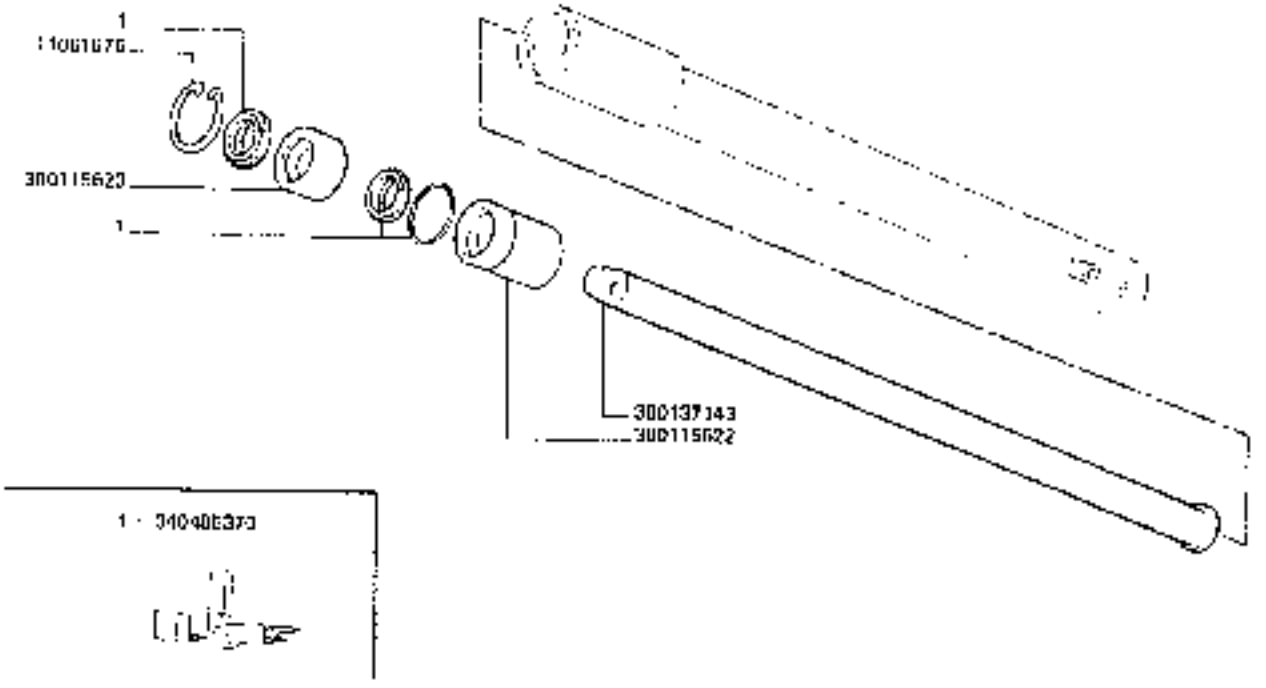

3650-3650R
3750-3750R

ELEMENTI MARTINETTO ELEVATORE LINGOSER :

Elementos de ... elevador
Elevatorhubzylinder elemente

Elevator ram elements
Elementos martinete elevador

K9.A

https://www.tractormanualpdf.info/

https://www.tractormanualpdf.info/

MODIF.	ANT. MODIF.	N. ORIGIN.	Q	DENOMINAZIONE	DESIGNATION	BENENNUNG	DESCRIPTION	DENOMINACIONES
		110610/6	1	ANELLO ELASTICO	ARRETCIR	SICHERUNGSRING	LOCKRING	ANILLO DE FRENO
		300115672	1	TESTA	TETE	KOPF	HEAD	CABEZA
		300115623	1	BOCCOLA PORTA GLAIN 2.	SAGUE	BUECHSE	BUSH	CASQUILLO
		300137143	1	STELO	TIGE DE PISTON	KOLBENSTANGE	PISTON ROD	VASTAGO
		340405373	1	SERIE GUARNIZIONI	POCHETTE DE JOINTS	SATZ DICHTUNGEN	SEALS KIT	SERIE DE JUNTAS

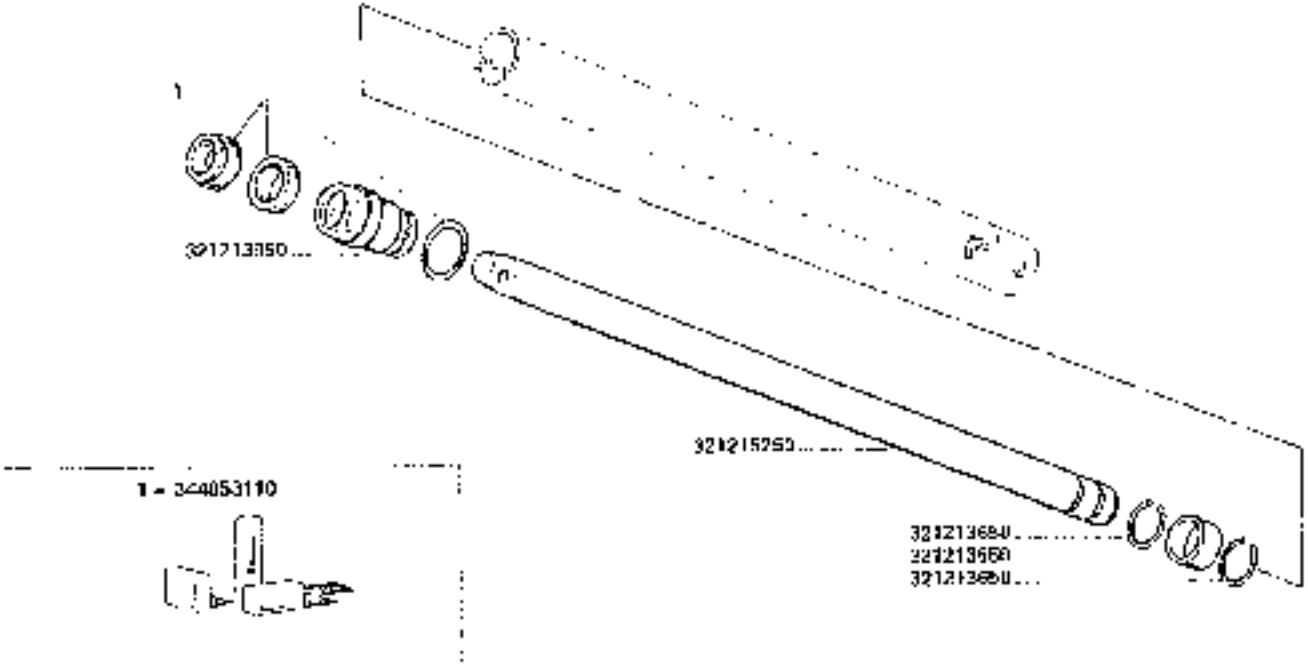

3650-3650R
3750-3750R

ELEMENTI MARTINETTO ELEVATORE (OGNISENE)

Elevatorhubzylinder elements

Elevator ram elements

Elementos martinete elevador

https://www.tractormanualpdf.info/

K9.B

MODIF	ANT. MODIF	N. ORDIN.	Q	DENOMINAZIONE	DESIGNATION	BENENNUNG	DESCRIPTION	DENOMINACIONES
		321213950	1	PATTINO DI GUIDA	BASLE	BUCHSE	BUSH	CASQUILLO
		321213850	2	ANELLO ELASTICO	ANIL FOIR	SICHERUNGSRING	LOCKRING	ANILLO DE FRENO
		321213990	1	TESTATA	TETS	KOPF	HEAD	CABEZA
		321215250	1	STELO	TIGE DE PISTON	KOLBENSTANGE	PISTON ROD	VASTAGO
		344853110	1	SERIE GUARNIZIONI	POCHETTE DE JOINTS	SATZ DICHTUNGEN	SEAL KIT	JUEGO DE JUNTAS

https://www.tractormanualpdf.info/

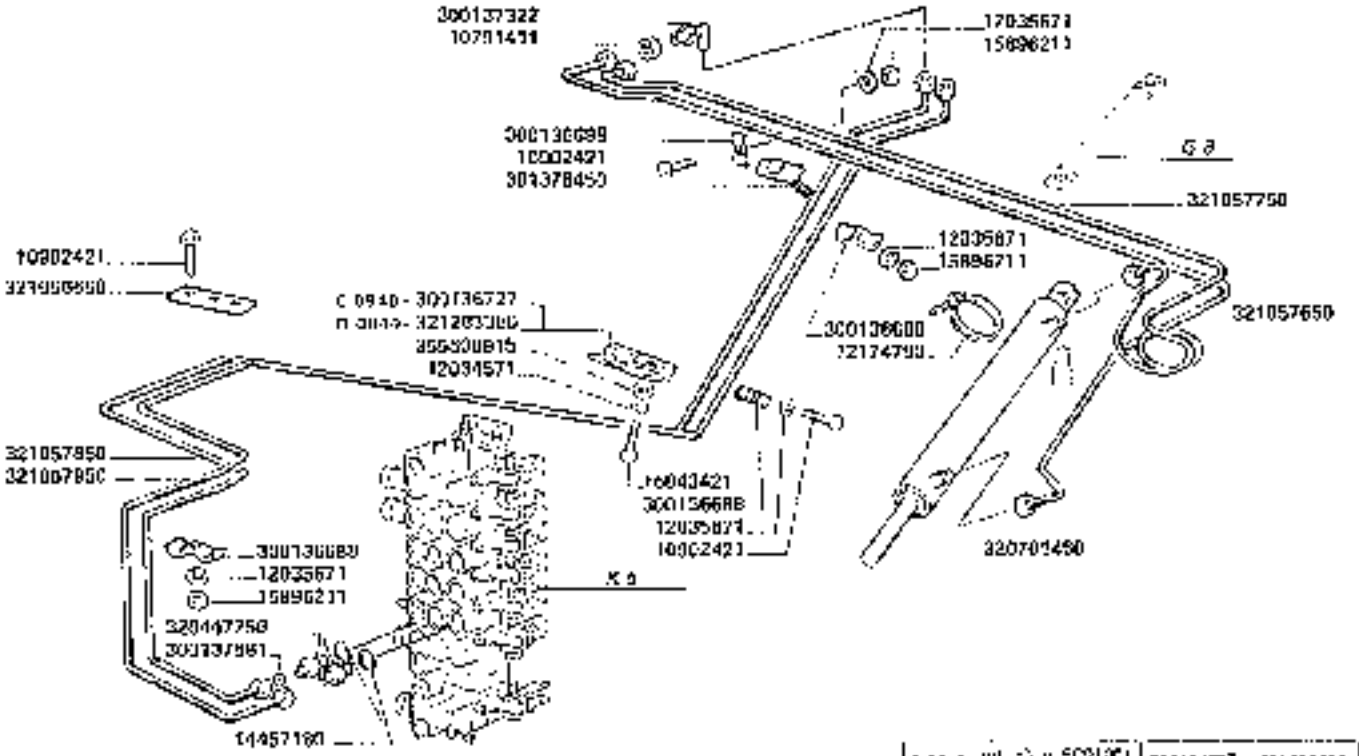

3650-3650R
3750-3750R

TUBAZIONI E MANTINETTO BRANDEGGIO

https://www.tractormanualpdf.info/

K10

MODIF.	ANT. MODIF.	N. ORDIN.	Q	DENOMINAZIONE	DESIGNATION	BENENNUNG	DESCRIPTION	DENOMINACIONES
		10783417	2	DADO	ECROU	MUTTER	NUT	TUERCA
		10802421	4	VITE	VIS	SCHRAUBE	SCREW	TORNILLO
		12034571	2	ROSETTA ELASTICA	RONDELLE W	FEDERSCHEIBE	SPRING WASHER	ARANDELA ELASTICA
		12035671	2	ROSETTA ELASTICA	RONDELLE W	FEDERSCHEIBE	SPRING WASHER	ARANDELA ELASTICA
		12124790	1	COLLARE	COLLIER	SCHELLE	CLAMP	COLLAR
		14467180	2	GUARNIZIONE	JOINT	O-RING	O-RING	JUNTA
		15896211	2	DADO	ECROU	MUTTER	NUT	TUERCA
		16043421	2	VITE	VIS	SCHRAUBE	SCREW	TORNILLO
		300136686	5	BRIGLIA	COLLIER	HALTER	RETAINER	ABRAZADERA
C 0940		300136727	1	SUPPORTO TUBI	SUPPORT	HALTERUNG	SUPPORT	SOPORTE
		300137322	2	RACCORDO	RACCORD	STUTZEN	CONNECTION	RACCOR
		300137591	1	PASTIGLIA STROZZATA	CLAPET	VENTIL	VALVE	VALVULA
		301378450	1	BRIGLIA	COLLIER	HALTER	RETAINER	ABRAZADERA
		320447750	2	RACCORDO	RACCORD	STUTZEN	CONNECTION	RACCOR
		320706450	1	COMP. MARTINETTO	VERIN	HUBZYLINDER	RAM	MARTINETE
		321056650	1	PIASTRINA	PLAQUETTE	PLATTE	PLATE	PLAETTCHEN
		321057650	1	2° TUBO RETRAZ. VART.	TUYAU	ROHR	PIPE	TUBO
		321067750	1	2° TUBO ESTENS. MART.	TUYAU	ROHR	PIPE	TUBO
		321057850	1	1° TUBO RETRAZ. VART.	TUYAU	ROHR	PIPE	TUBO
		321067950	1	1° TUBO ESTENS. MART.	TUYAU	ROHR	PIPE	TUBO
C 0910		321283350	1	SUPPORTO TUBI	SUPPORT	HALTERUNG	SUPPORT	SOPORTE
		355600916	2	RONDELLA	RONDELLE	SCHEIBE	WASHER	ARANDELA

https://www.tractormanualpdf.info/

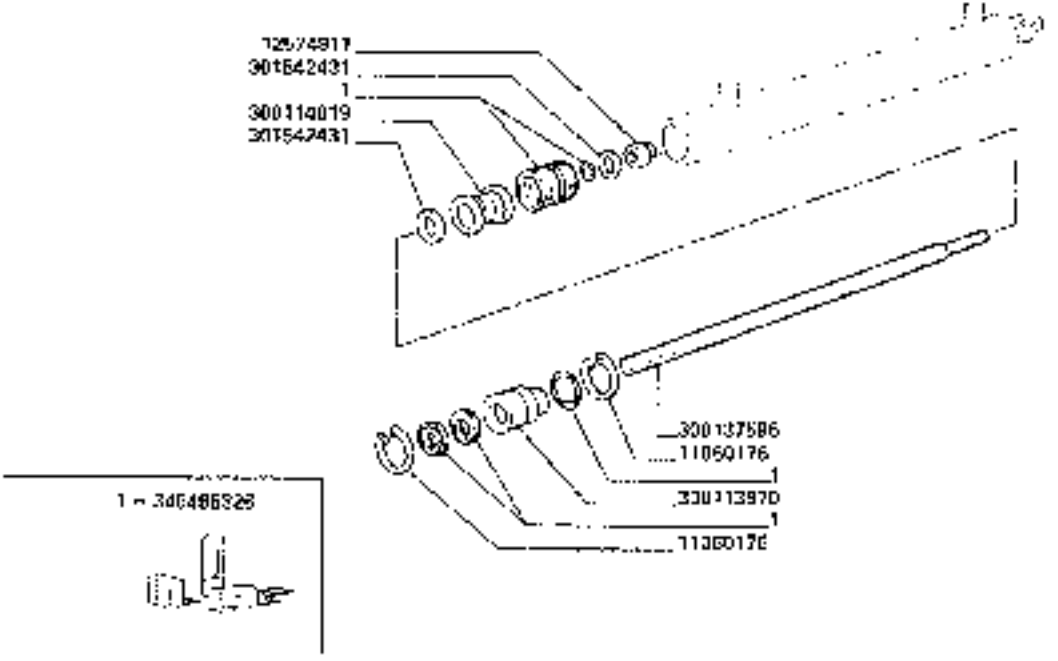

3650-3650R
3750-3750R

ELEMENTI MARTINETTO BRANDEGGIO

Elements de vérin vis de vidange tremie
Zylinderelemente [illegible]
Ram elements for swivel of unloading tube
[illegible] tubo descarga

https://www.tractormanualpdf.info/

K11

https://www.tractormanualpdf.info/

MODIF.	ANT. MODIF.	N. ORDIN.	Q	DENOMINAZIONE	DESIGNATION	BENENNUNG	DESCRIPTION	DENOMINACIONES
		11060176	1	ANELLO ELASTICO	ARRETOIR	SICHERUNGSRING	LOCKRING	ANILLO DE LENGUA
		12574811	1	DADO	ECROU	MUTTER	NUT	TUERCA
		300113970	1	TESTA	TETE	KOPF	HEAD	CABEZA
		300114619	1	STANTUFFO	PISTON	KOLBEN	PISTON	EMBOLO
		300137598	1	STELO	TIGE DE PISTON	KOLBENSTANGE	PISTON ROD	VASTAGO
		301542431	2	RONDELLA	RONDELLE	SCHEIBE	WASHER	ARANDELA
		340400320	1	SERIE GUARNIZIONI	POCHETTE JOINTS	SATZ DICHTUNGEN	SEALS KIT	SERIE DE JUNTAS

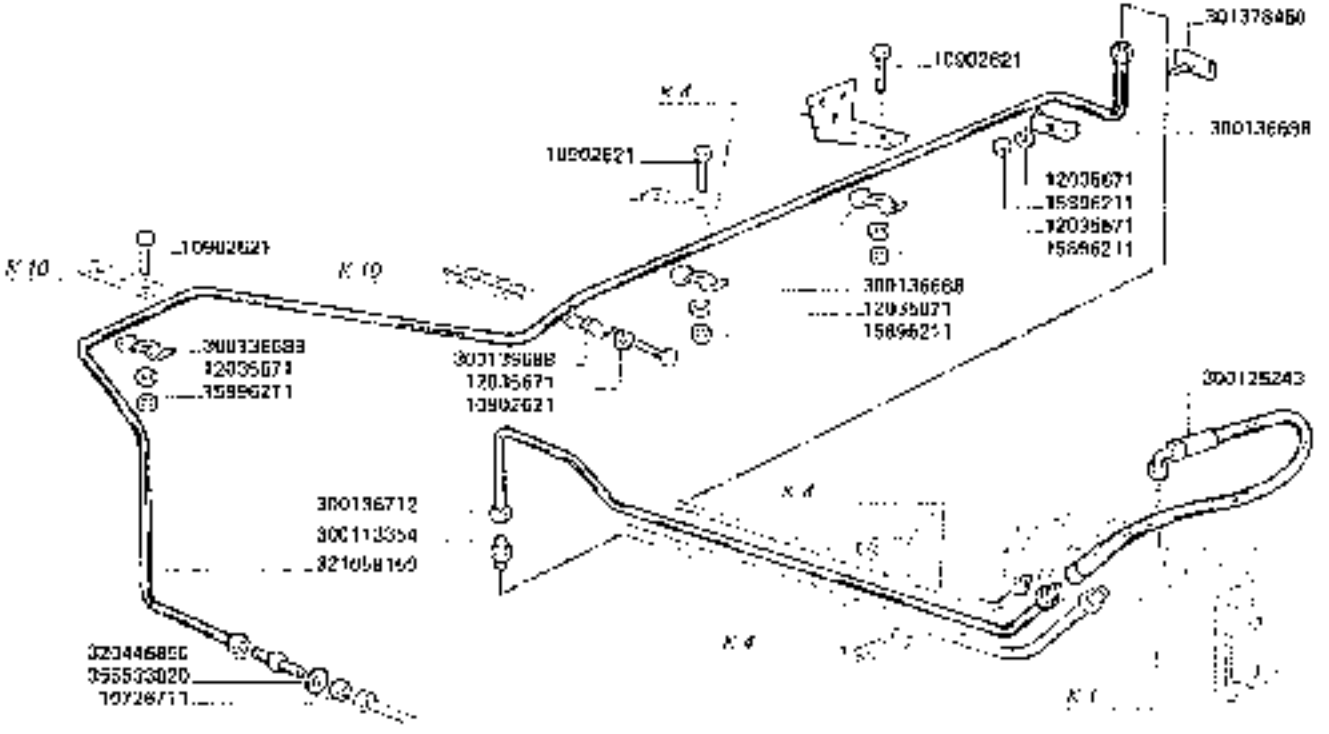

3650-3650R
3750-3750R

TUBAZIONI COMANDO IDROSURDA

Tuyauteries de commande de direction hydraulique
Hydrolenkungsanlagen
Hydraulic drive control tubings
Tubos de mando dirección hydraulica

K12

1/2

https://www.tractormanualpdf.info/

MODIF.	ANT. MODIF.	V. ORDIN	Q	DENOMINAZIONE	DESIGNATION	BENENNUNG	DESCRIPTION	DENOMINACIONES
		10720717	3	DADO	ECROU	MUTTER	NUT	TUERCA
		10602627	7	VITE	VIS	SCHRAUBE	SCREW	TORNILLO
		92034071	1	ROSETTA ELASTICA	RONDELLE A	FEDERSCHEIBE	SPRING WASHER	ARANDELA ELASTICA
		92035671	5	ROSETTA ELASTICA	RONDELLE A	FEDERSCHEIBE	SPRING WASHER	ARANDELA ELASTICA
		75890217	4	DADO	ECROU	MUTTER	NUT	TUERCA
		10603621	5	VITE	VIS	SCHRAUBE	SCREW	TORNILLO
		10060021	1	VITE	VIS	SCHRAUBE	SCREW	TORNILLO
		10100811	1	DADO	ECROU	MUTTER	NUT	TUERCA
		30001D722	2	BRIGLIA	COLLIER	HALTER	RETAINER	ABRAZADERA
		300113554	1	RACCORDO	RACCORD	STUTZEN	CONNECTION	RACOR
		30012D243	1	TUBO FLESSIBILE	TUYAU FLEXIBLE	SCHLAUCH	HOSE	TUBO FLEXIBLE
		300136688	5	BRIGLIA	COLLIER	HALTER	RETAINER	ABRAZADERA
		300136710	2	BRIGLIA	COLLIER	HALTER	RETAINER	ABRAZADERA
		300136712	1	1" TUBO MANDATA CIRCUIT	TUYAU	ROHR	PIPE	TUBO
		30F370430	1	BRIGLIA	COLLIER	HALTER	RETAINER	ABRAZADERA
		301378450	1	BRIGLIA	COLLIER	HALTER	RETAINER	ABRAZADERA
		320446050	3	RACCORDO	RACCORD	STUTZEN	CONNECTION	RACOR
		320448050	1	1" TUBO ESTENS. MARTIN.	TUYAU	ROHR	PIPE	TUBO
		320449750	4	RONDELLA	RONDELLE	SCHEIBE	WASHER	ARANDELA
		320449850	1	TUBO RITORNO	TUYAU	ROHR	PIPE	TUBO
		320449850	1	TUBO ANT. MANDATA	TUYAU	ROHR	PIPE	TUBO
		320449750	1	1" TUBO RETRAZ. MARTIN	TUYAU	ROHR	PIPE	TUBO
		320500750	4	RACCORDO	RACCORD	STUTZEN	CONNECTION	RACOR
		321C50150	1	2" TUBO MAND. DECC.	TUYAU	ROHR	PIPE	TUBO
		321C50250	1	2" TUBO RETRAZ. MARTIN.	TUYAU	ROHR	PIPE	TUBO
		321C60350	1	2" TUBO ESTENS. MARTIN	TUYAU	ROHR	PIPE	TUBO
		321073700	1	IDROGUIDA	GUIDE HYDRAUL.	HYDROLENKUNG	HYDRAULIC DRIVE	DIRECC. HYDRAULICA
		355533020	7	RONDELLA	RONDELLE	SCHEIBE	WASHER	ARANDELA

https://www.tractormanualpdf.info/

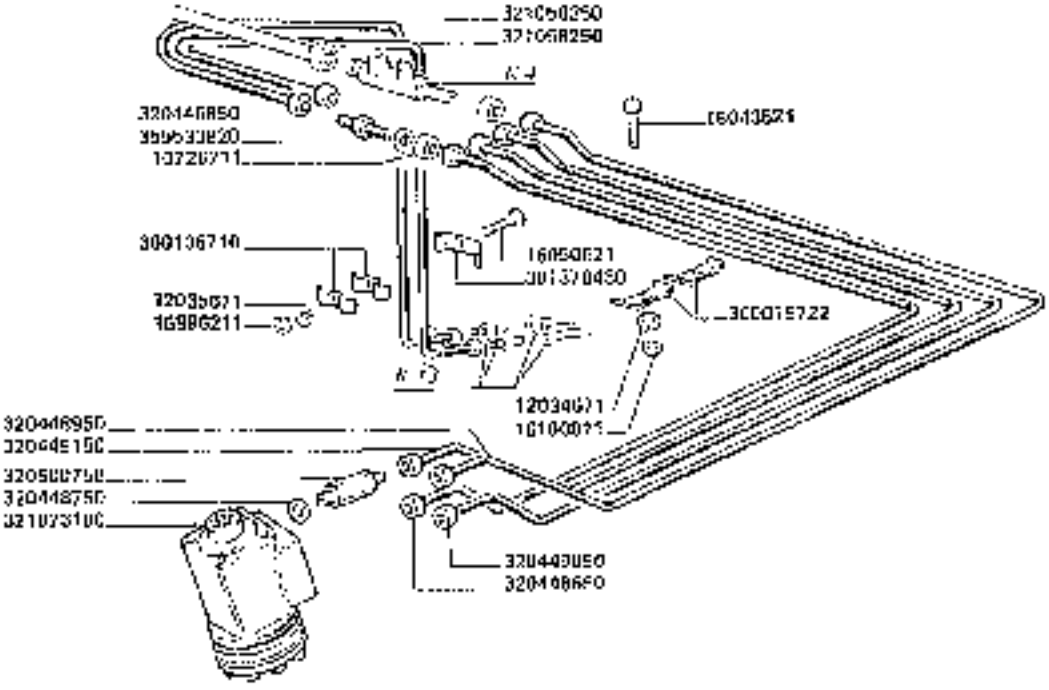

3650-3650R
3750-3750R

TUBAZIONI COMANDO IDROGUIDA

Tuyaneries de commande de direction hydraulique
Hydrokontrollanlagen
Hydraulic drive control tubings
Tubos de mando dirección hydráulica

https://www.tractormanualpdf.info/

K12

2

https://www.tractormanualpdf.info/

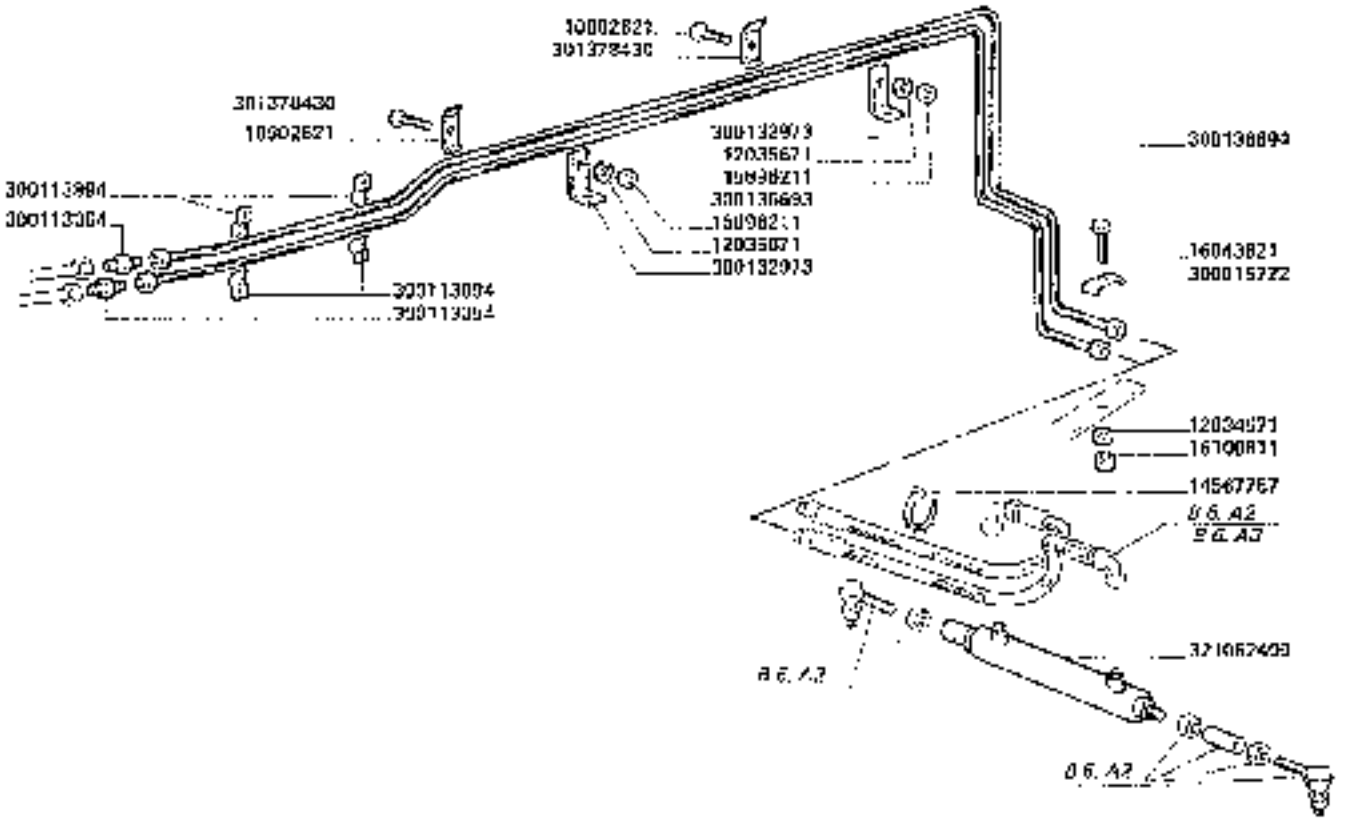

3650-3650R
3750-3750R

TUBAZIONI COMANDO MARTINETTO IDROGUIDA

Topsoterint commando serio de direccion hidraulica
Hydraulicsteering hydraulic tubings
Hydrolenkungsrohre
Tubazioni comando sterzo de direccion hidraulica

K13

https://www.tractormanualpdf.info/

MODIF.	ANT. MODIF.	N. ORDIN	Q	DENOMINAZIONE	DESIGNATION	BENENNUNG	DESCRIPTION	DENOMINACIONES
		16802621	2	VITE	VIS	SCHRAUBE	SCREW	TORNILLO
		12034571	1	ROSETTA ELASTICA	RONDELLE W	FEDERSCHEIGE	SPRING WASHER	ARANDELA ELASTICA
		12035671	2	ROSETTA ELASTICA	RONDELLE W	FEDERSCHEIGE	SPRING WASHER	ARANDELA ELASTICA
		14567787	4	FASCETTA	COLLIER	HALTERBAND	STRAP	ABRAZADERA
		15895211	4	DADO	ECROU	MUTTER	NUT	TUERCA
		16040021	4	VITE	VIS	SCHRAUBE	SCREW	TORNILLO
		16103811	1	DADO	ECROU	MUTTER	NUT	TUERCA
		300015722	1	SPIGLIA	COLLIER	HALTER	RETAINER	ABRAZADERA
		300113354	2	RACCORDO	RACCORD	STUTZEN	CONNECTION	RACOR
		300113894	4	SPIGLIA	COLLIER	HALTER	RETAINER	ABRAZADERA
		300132973	2	SPIGLIA	COLLIER	HALTER	RETAINER	ABRAZADERA
		300135693	1	2° TUBO RETRAZ. MARTIN.	TUYAU	ROHR	PIPE	TUBO
		300138894	1	3° TUBO ESTRAZ. MARTIN.	TUYAU	ROHR	PIPE	TUBO
		301579430	2	SPIGLIA	COLLIER	HALTER	RETAINER	ABRAZADERA
		321002400	1	COMPL. MARTINETTO	VERIN	HUBZYLINDER	RAM	MARTINETE

https://www.tractormanualpdf.info/

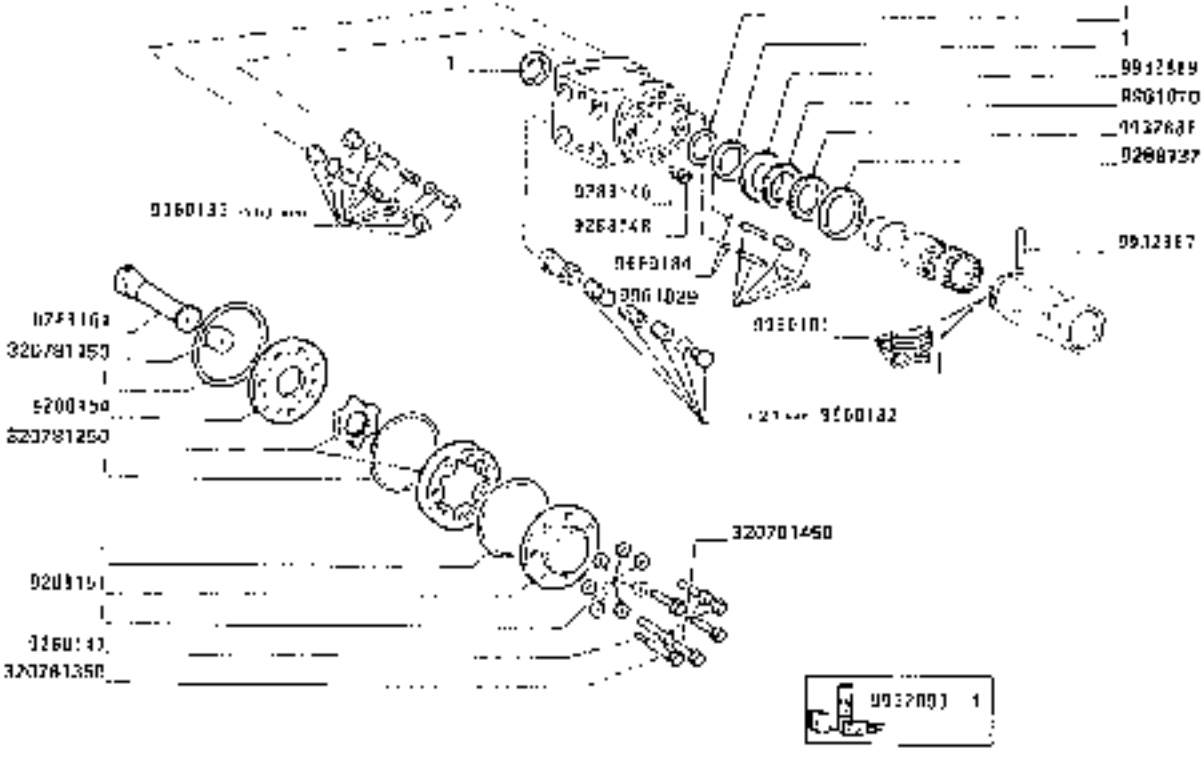

3650-3650R
3750-3750R

ELEMENTI IDROGUIDA

Eléments de direction hydraulique
Hydrolenkungsteile

Hydraulic drive elements
Elementos de dirección hydráulica

https://www.tractormanualpdf.info/

K14

MODIF.	ANT. MODIF.	N. ORDIN	Q	DENOMINAZIONE	DESIGNATION	BEZEICHNUNG	DESCRIPTION	DENOMINACIONES
		9289137	1	ANELLO	BAGUE	RING	RING	ANILLO
		9289146	1	SFERA	BILLE	KUGEL	BALL	BOLA
		9289247	1	SPINA	GOUPILLE	STIFT	PIN	PASADOR
		9289249	1	BUSSOLA	DOUILLE	GEWINDEBUCHSE	BUSHING	CASQUILLO
		9289251	1	COPERCHIO	COUVERCLE	DECKEL	COVER	TAPA
		9289354	1	DISTRIBUTORE	DISTRIBUTEUR	STEUERGERÄT	DISTRIBUTOR VALVE	VALVULA DISTRIBUIDORA
		9289701	1	ALBERINO	ARBRE	ACHSE	SHAFT	ARBOL
		9932687	1	PERNO	AXE	BOLZEN	PIN	PIN
		9932688	1	ROSETTA	RONDELLE	SCHEIBE	WASHER	ARANDELA
		9932689	1	ROSETTA	RONDELLE	SCHEIBE	WASHER	ARANDELA
		9932693	1	SERIE GUARNIZIONI	PORTICITE JOINTS	SATZ DICHTUNGEN	SEAL KIT	JUEGO DE JUNTAS
		9560381	1	SERIE MOLLE	SERIE DE RESSORTS	FEDERNSATZ	SPRING KIT	SERIE DE RESORTES
		9560382	1	COMPL. VALVOLA	SOUPAPE	VENTIL	VALVE	VALVULA
		9560383	1	COMPL. VALVOLA + SPINOTTO	SOUPAPE	VENTIL	VALVE	VALVULA
		9560384	2	SFERA	BILLE	KUGEL	BALL	BOLA
		9561810	1	CUSCINETTO	ROULEMENT	LAGERSCHALE	BEARING	ROCAMIENTO
		9561829	2	COMPL. PERNO	AXE	BOLZEN	PIN	PIN
		320781153	1	DISTANZIALE	ENTRETOISE	ABSTANDSTÜCK	SPACER	SEPARADOR
		320701257	1	INGRANAGGIO	PIGNON	ZAHNRAD	GEAR	PIÑON
		320781360	1	VITE	VIS	SCHRAUBE	SCREW	TORNILLO
		320701450	5	VITE	VIS	SCHRAUBE	SCREW	TORNILLO

https://www.tractormanualpdf.info/

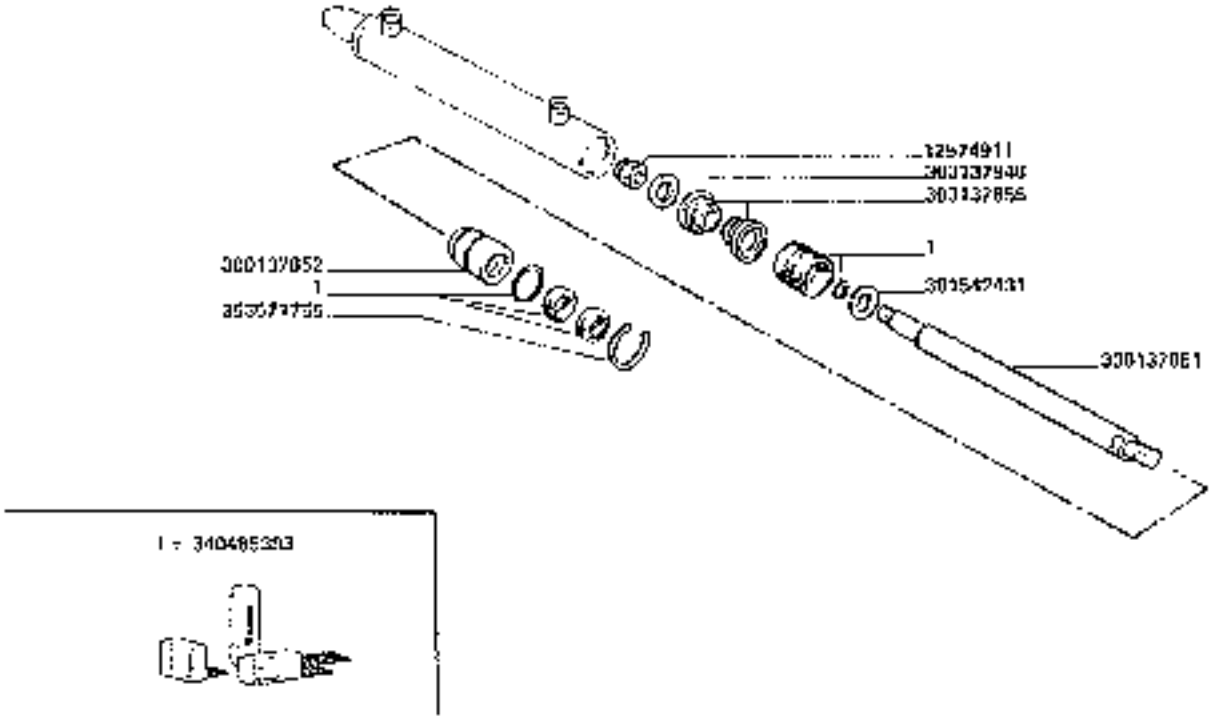

3650-3650R
3750-3750R

ELEMENTI MARTINETTO DI IDROGUIDA

Elements de vérin de direction hydraulique
Hydrolenkung zylinderelemente
Hydraulic drive ram elements
Elementos de cilindro de dirección hydraulica

K15

https://www.tractormanualpdf.info/

MODIF.	ANT. MODIF.	N. ORDIN.	Q	DENOMINAZIONE	DESIGNATION	BENENNUNG	DESCRIPTION	DENOMINACIONES
		12574011	1	DADO	ECROU	MUTTER	NUT	TUERCA
		300137851	1	STELO	TIGE DE PISTON	KOLBENSTANGE	PISTON ROD	VASTAGO
		300137052	1	TESTA	TETE	KOPF	HEAD	CABEZA
		300137855	2	ELEMENTI STANTUFFO	ELEMENTS PISTON	KOLBENELEMENTE	PISTON ELEMENTS	ELEMENTOS EMBOLO
		300137848	1	RONDELLA	RONDELLE	SCHEIBE	WASHER	ARANDELA
		301542431	1	RONDELLA	RONDELLE	SCHEIBE	WASHER	ARANDELA
		340485393	1	SERIE GUARNIZIONI	POCHETTE JOINTS	SATZ DICHTUNGEN	SEALS KIT	SERIE DE JUNTAS
		353571755	1	ANELLO ELASTICO	ARRETOIR	SICHERUNGSRING	LOCKRING	ANILLO DE FRENO

https://www.tractormanualpdf.info/

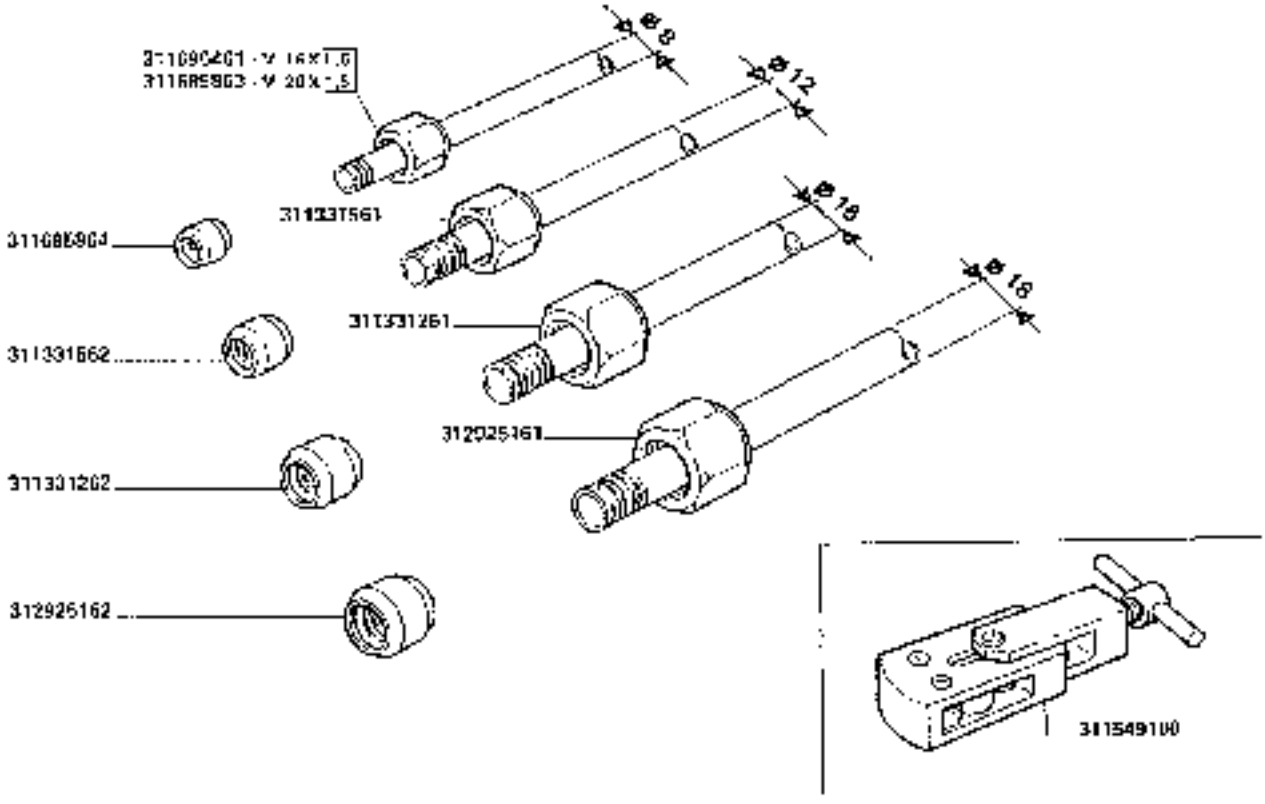

3650-3650R
3750-3750R

RACCORDI PER TUBI IDRAULICI

Raccords pour tuyauteries hydrauliques
Anschluss fuer hydraulikleitungen
Connections for hydraulics pipes
Raccords per tuberias hidraulicas

K16

https://www.tractormanualpdf.info/

MODIF.	ANT. MODIF.	N. ORDIN.	Q	DENOMINAZIONE	DESIGNATION	BENENNUNG	DESCRIPTION	DENOMINACIONES
		311331261		RACCORDO	RACCORD	STUTZEN	CONNECTION	RACOR
		311331262	-	BICONO	OLIVE	DOPPELKEGEL	OLIVE	DOBLE CONO
		311331561	-	RACCORDO	RACCORD	STUTZEN	CONNECTION	RACOR
		311331562	-	BICONO	OLIVE	DOPPELKEGEL	OLIVE	DOBLE CONO
		311549100	-	ATTREZZO PER SCANALAT. SUTTEGI	OUTIL POUR RAINURE SUR TUYAU	SONDERAUS-RUESTUNG	TOUL PER GROOVING HYDRAULIC PIPES	HERRAMIENTAS POR ACANALADURAS
		311685383	-	RACCORDO	RACCORD	STUTZEN	CONNECTION	RACOR
		311685864	-	BICONO	OLIVE	DOPPELKEGEL	OLIVE	DOBLE CONO
		311685461		RACCORDO	RACCORD	STUTZEN	CONNECTION	RACOR
		312925161	-	RACCORDO	RACCORD	STUTZEN	CONNECTION	RACOR
		312925162		BICONO	OLIVE	DOPPELKEGEL	OLIVE	DOBLE CONO

https://www.tractormanualpdf.info/

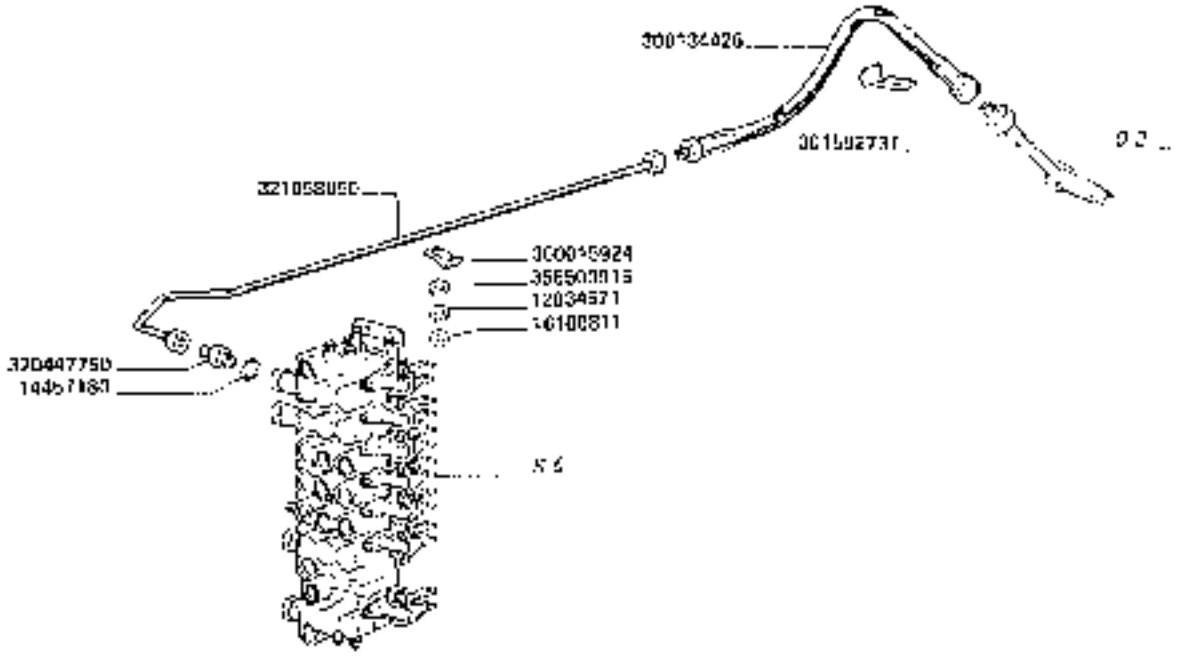

TUBAZIONI COMANDO VARIATORE BATTITORE

https://www.tractormanualpdf.info/

MODIF.	ANT. MODIF.	N. ORDIN.	Q	DENOMINAZIONE	DESIGNATION	BENENNUNG	DESCRIPTION	DENOMINACIONES
		12034671	1	ROSETTA ELASTICA	RONDELLE W	FEDERSCHEISE	SPRING WASHER	ARANDELA ELASTICA
		14457560	1	GUARNIZIONE	JOINT	C.RING	C.RING	JUNTA
		16700831	1	DADO	ECROU	MUTTER	NUT	TUERCA
		360015024	1	GRAFFA	CHELLER	HALTER	RETAINER	ABRAZADERA
		360134426	1	TUBO FLESSIBILE	TUYAU FLEXIBLE	SCHLAUCH	HOSE	TUBO FLEXIBLE
		301502731	1	GRAFFA ANCORAGGIO	COLLIER	SCHLAUCH	RETAINER	ABRAZADERA
		320447750	1	RACCORDO	RACCORD	STUTZEN	CONNECTION	RACOR
		321058050	1	TUBO	TUYAU	ROHR	PIPE	TUBO
		355600915	1	RONDELLA	RONDELLE	SCHEIBE	WASHER	ARANDELA

https://www.tractormanualpdf.info/

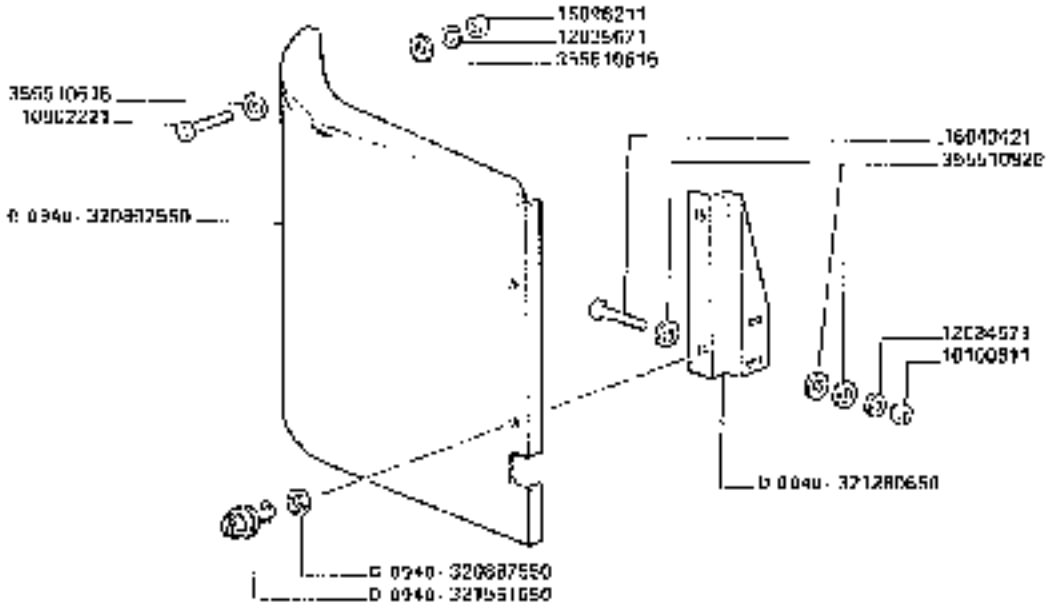

D 0940 [illegible]

3650-3650R
3750-3750R

PROTEZIONE DISTRIBUTORE

Protection distributeur
Schutzblechen [illegible]

Valve chest guard
Protection distributeur

K 18

https://www.tractormanualpdf.info/

MODIF.	ANT. MODIF.	N. ORDIN.	Q	DENOMINAZIONE	DESIGNATION	DENENNUNG	DESCRIPTION	DENOMINACIONES
		10902221	4	VITE	VIS	SCHRAUBE	SCREW	TORNILLO
		12034571	2	ROSETTA ELASTICA	RONDELLE W	FEDERSCHEIBE	SPRING WASHER	ARANDELA ELASTICA
		12035671	4	ROSETTA ELASTICA	RONDELLE W	FEDERSCHEIBE	SPRING WASHER	ARANDELA ELASTICA
		15808211	4	DADO	ECROU	MUTTER	NUT	TUERCA
		16043421	2	VITE	VIS	SCHRAUBE	SCREW	TORNILLO
		16100811	2	DADO	ECROU	MUTTER	NUT	TUERCA
D 0940		320002650	1	PROTEZIONE	PROTECTION	SCHUTZBLECH	GUARD	PROTECCION
D 0940		320867550	2	RONDELLA	RONDELLE	SCHEIBE	WASHER	ARANDELA
D 0940		321280650	1	STAFFA	FOURCHE	HALTER	BRACKET	APOYO
D 1010		321551650	2	STRUTTO CACCIAVITE	VIS	KLEMMSCHRAUBE	LOCKING SCREW	TORNILLO
		355510810	8	RONDELLA	RONDELLE	SCHEIBE	WASHER	ARANDELA
		355510820	4	RONDELLA	RONDELLE	SCHEIBE	WASHER	ARANDELA

https://www.tractormanualpdf.info/

L 5 A	CAVO DA MOTORE A QUADRO E APPARECCHIATURE VARIE (3650 - 3650R)	CABLES MOTEUR A TABLEAU ET APPAREILS VARIES	KABEL MOTOR ZU SCHALTBRETT UND VORRICHTUNGEN	CABLES ENGINE TO INSTRUMENT BOARD AND DEVICES	CABLES DA MOTOR A CUADRO Y EQUIPOS VARIOS
L 6	CAVO DA MOTORE A QUADRO E APPARECCHIATURE VARIE (3650 - 3650R)	CABLES MOTEUR A TABLEAU ET APPAREILS VARIES	KABEL MOTOR ZU SCHALTBRETT UND VORRICHTUNGEN	CABLES ENGINE TO INSTRUMENT BOARD AND DEVICES	CABLES DA MOTOR A CUADRO Y EQUIPOS VARIOS
L 7	CAVO DA BATTERIA A MOTORINO D'AVVIAMENTO	CABLE DE BATTERIES A DEMARREUR	KABEL BATTERIE ZUM ANLASSER	CABLE BATTERY TO STARTER MOTOR	CABLE DA BATERIA Y MOTOR DE ARRANQUE
L 8	AVVISATORE ACUSTICO	AVERTISSEUR	ELETRISCHE HUPE	HORN	BOCINA
L 9	COMANDI ELETTRICI	COMMANDES ELECTRIQUES	ELEKTRISCHE ANTRIEBE	ELETRIC CONTROL	MANDOS ELECTRICOS
L 9'	COMANDI ELETTRICI	COMMANDES ELECTRICIQUES	ELEKTRISCHE ANTRIEBE	ELETRIC CONTROL	MANDOS ELECTRICOS
L 5	APPARECCHI DI CONTROLLO	APPAREILS DE CONTROL	MESSVORRICHTUNGEN	INSTRUMENTS AND GAUGES	APARATOS DE CONTROL
L 6	APPARECCHI ILLUMINAZIONE ANTERIORE	APPAREILS ECLAIRAGE ANTERIEUR	VORDERBELEUCHTUNG	FRONT LIGHTING COMPONENTS	APARATOS ALUMBRADO ANTERIOR
L 7	APPARECCHI ILLUMINAZIONE POSTERIORE	APPAREILS ECLAIRAGE ARRIERE	HINTERBELEUCHTUNG	REAR LIGHTING COMPONENTS	APARATOS ALUMBRADO POSTERIOR
L 8	ELEMENTI APPARECCHI DI ILLUMINAZIONE	ELEMENTS APPAREILS ECLAIRAGE	BELEUCHTUNGSELEMENTE	LIGHTING COMPONENTS ELEMENTS	ELEMENTOS APARATOS ALUMBRADO
L 9	ALLARME INGOLFAMENTO SCUDETTAGLIA	ALARME BOURRAGE SECOUEURS	WARNANLAGE FUER SCHUETTLERVERSTOPFUNG	STRAW WALKER CLOGGING WARNING DEVICE	ALARMA ATASCO SACUDIDORES
L 10	BATTERIA	BATTERIE	BATTERIE	BATTERY	BATERIA
L 11	SENSORE GIRI RECUPERO	CAPTEUR DE CONTROLLE ROTONS	UEBERWACHUNG KONTROLLSENSOR	TAILINGS CHECK SENSOR	SENSOR CONTROL RETORNO
L 11'	SENSORE GIRI RECUPERO	CAPTEUR DE CONTROLLE ROTONS	UEBERWACHUNG KONTROLLSENSOR	TAILINGS CHECK SENSOR	SENSOR CONTROL RETORNO
L 12	SCARESSURE DISTURB.	ANTIPERTURBATEUR	STOERSPANNUNGSCHUTZ	SURPRESSOR	SUPRESOR

L INPIANTO ELETTRICO INSTALL. ELECTRICO ELEICTRISCHE ANLAGE ELECTRIC SYSTEM SISTEMA ELECTRICO

https://www.tractormanualpdf.info/

https://www.tractormanualpdf.info/

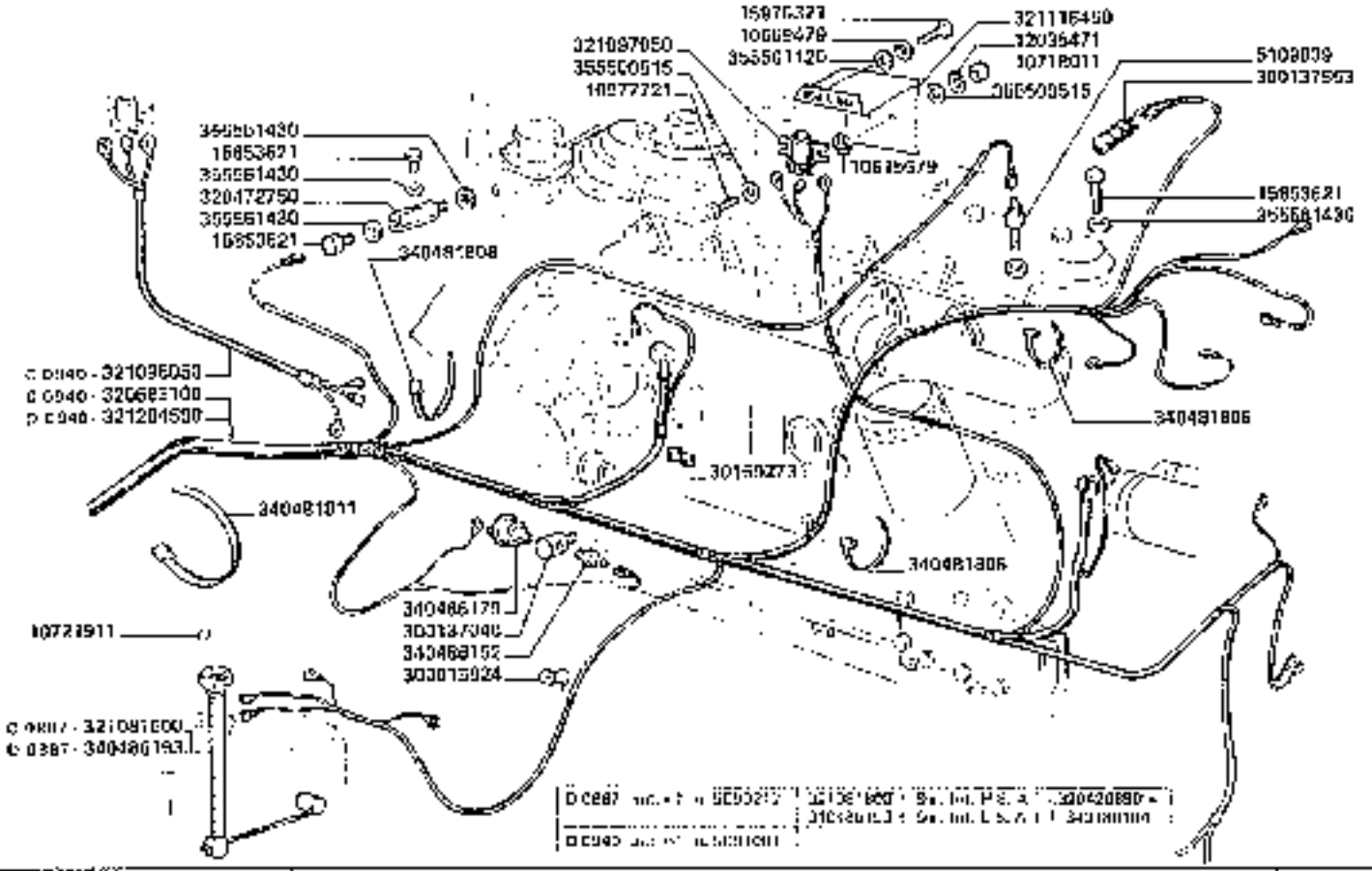

3650-3650R

CAVO DA MOTORE A QUADRO E APPARECCHIATURE VARIE

Cables moteur à quadre et appareils varies

Cables motor a quadro e equipos varios

Cables moteur à quadre et appareils varies

Cables moteur à quadro e equipos varios

L1.A

https://www.tractormanualpdf.info/

MODIF.	ANT. MODIF.	N. ORIGIN.	N	DENOMINAZIONE	DESIGNATION	BENENNUNG	DESCRIPTION	DENOMINACIONES
		5109839	1	TERMISTORE	THERMISTOR	THERMISTOR	THERMISTOR	CONTACTOR
		10569479	2	ROSETTA ELASTICA	RONDELLE W	FEDERSCHEIBE	SPRING WASHER	ARANDELA ELASTICA
		10616679	2	ROSETTA DENTATA	RONDELLE DENTE	ZAHNSCHEIBE	WASHER	ARANDELA DENTADA
		10718017	2	DADO	ECROU	MUTTER	NUT	TUERCA
		10721911	6	DADO	ECROU	MUTTER	NUT	TUERCA
		10977721	2	VITE	VIS	SCHRAUBE	SCREW	TORNILLO
		12035471	2	ROSETTA ELASTICA	RONDELLE W	FEDERSCHEIBE	SPRING WASHER	ARANDELA ELASTICA
		15053021	2	VITE	VIS	SCHRAUBE	SCREW	TORNILLO
		15070321	2	VITE	VIS	SCHRAUBE	SCREW	TORNILLO
		300010929	5	GRAFFA PER CAVO	COLLIER	SCHELLE	CLAMP	COLLAR
		300137046	1	RACCORDO	RACCORD	STUTZEN	CONNECTION	RACOR
		300137053	1	INDICATORE ACQUA FILTRO	CAPTEUR	KONTROLLSCHALTER	INDICATOR	INDICADOR
		301502731	5	GRAFFA ANCORAGGIO	COLLIER	SCHELLE	CLAMP	COLLAR
		320472759	1	RACCORDO	RACCORD	STUTZEN	CONNECTION	RACOR
D 0086		320633100	1	CAVO	CABLE	KABEL	CABLE	CABLE
C 0587		321097600	1	COM. INDICATORE LIVELLO	COMMANDE JAUGE DE NIVEAU	STANDSIGNAL	SENDING UNIT	MANDO INDICATOR DE NIVEL
		321097953	1	RELE	RELAIS	RELAY	RELAY	RELAIS
C 0046		321098050	1	CAVO	CABLE	KABEL	CABLE	CABLE
		321116450	1	SUPPORTO RELE	SUPPORT	HALTERUNG	SUPPORT	SOPORTE
D 0190		321284500	1	CAVO	CABLE	KABEL	CABLE	CABLE
		340491805	30	FASCETTA	COLLIER	HALTERBAND	STRAP	ABRAZADERA
		340491808	16	FASCETTA	COLLIER	HALTERBAND	STRAP	ABRAZADERA
		340491811	2	FASCETTA	COLLIER	HALTERBAND	STRAP	ABRAZADERA
		340498152	1	MANCOCONTATTO	PRESSCETAT	MANCM. KONTACT	MANOV. CONTACT	CONTACTO MANOM.
		340499179	1	TRASMETTITORE	CONTACTEUR	KONTAKTGEBER	SLIDING UNIT	CONTACTOR
D 0102		340498196	1	COM. INDICATORE LIVELLO	COMMANDE JAUGE DE NIVEAU	STANDGEBER	SENDING UNIT	MANDO INDICATOR DE NIVEL
		355600515	4	RONDELLA	RONDELLE	SCHEIBE	WASHER	ARANDELA
		355601120	2	RONDELLA	RONDELLE	SCHEIBE	WASHER	ARANDELA
		355661430	4	GUARNIZIONE	RONDELLE	SCHEIBE	WASHER	ARANDELA

https://www.tractormanualpdf.info/

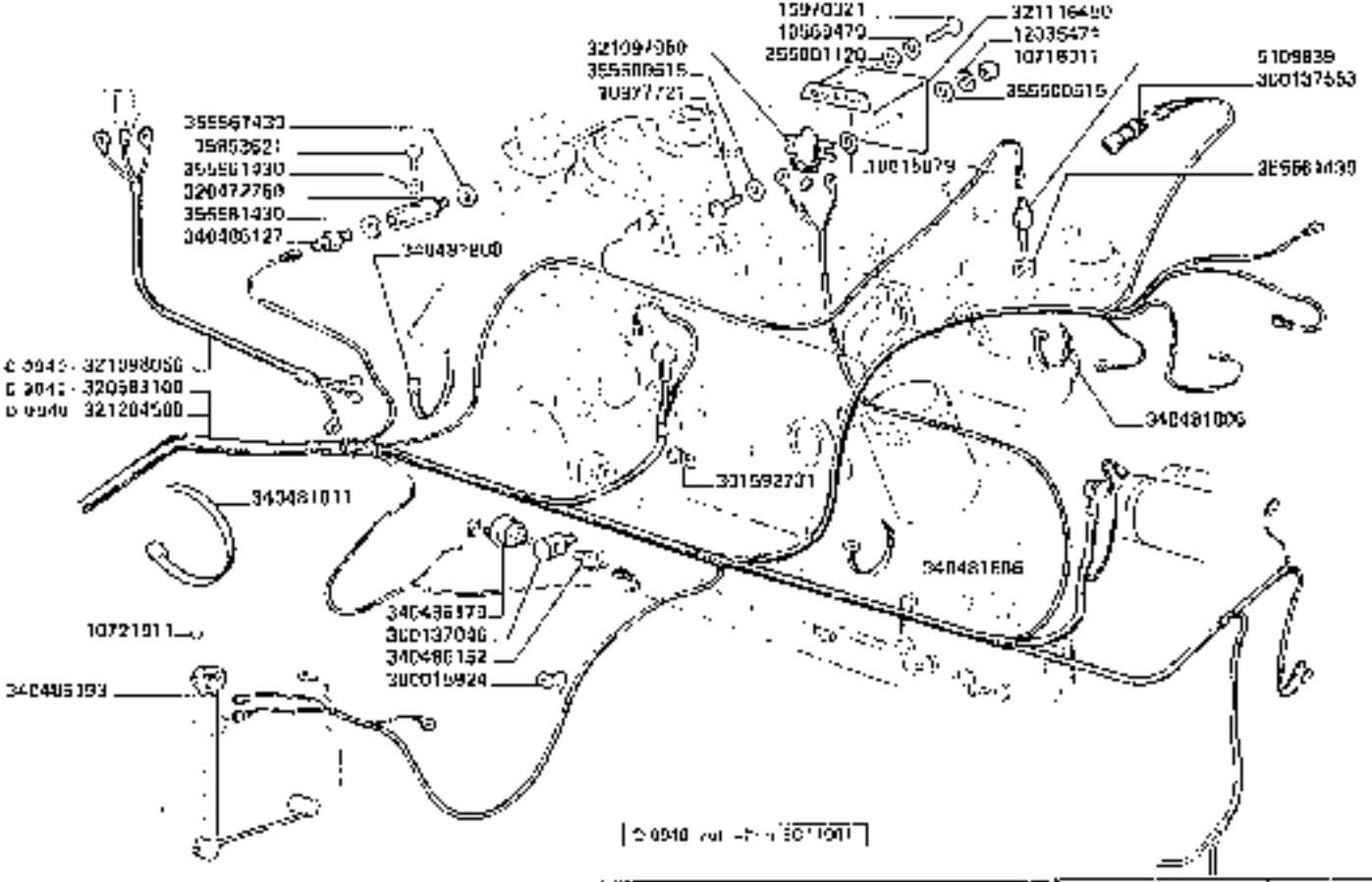

CAVO DA MOTORE A QUADRO E APPARECCHIATURE VARIE

L1.B

3750-3750R

https://www.tractormanualpdf.info/

MODIF.	ANT. MODIF.	N. ORDIN.	Q	DENOMINAZIONE	DESIGNATION	BENENNUNG	DESCRIPTION	DENOMINACIONES
		5100839	2	TERMOSTATO	THERMOSTAT	THERMISTOR	THERMISTOR	CONTACTOR
		10660479	2	ROSETTA ELASTICA	RONDELLE A	FEDERSCHEIBE	SPRING WASHER	ARANDELA ELASTICA
		10616679	2	ROSETTA DENTATA	RONDELLE DENTE	ZAHNSCHEIBE	WASHER	ARANDELA DENTADO
		10718011	2	DADO	ECROU	MUTTER	NUT	TUERCA
		10727911	6	DADO	ECROU	MUTTER	NUT	TUERCA
		10977721	2	VITE	VIS	SCHRAUBE	SCREW	TORNILLO
		12036171	2	ROSETTA ELASTICA	RONDELLE A	FEDERSCHEIBE	SPRING WASHER	ARANDELA ELASTICA
		15853621	1	VITE	VIS	SCHRAUBE	SCREW	TORNILLO
		16970321	2	VITE	VIS	SCHRAUBE	SCREW	TORNILLO
		330015924	6	GRAFFA	COLLIER	SCHELLE	CLAMP	COLLAR
		330137046	2	RACCORDO	RACCORD	STUTZEN	CONNECTION	RACOR
		330137553	1	INDICATORE VASO FILTRO	CAPTEUR	KONTROLSCHALTER	INDICATOR	INDICADOR
		331592731	5	GRAFFA ANDIPAGGIO	COLLIER	SCHELLE	CLAMP	COLLAR
		320472750	6	RACCORDO	RACCORD	STUTZEN	CONNECTION	RACOR
D 0540		320633100	1	CAVO COLLEG. MOTORE	CABLE	KABEL	CABLE	CABLE
		321097950	1	RELE' AVVIAMENTO	RELAIS	RELAY	RELAY	RELAIS
D 0540		321090050	1	CAVO	CABLE	KABEL	CABLE	CABLE
		321116450	1	SUPPORTO RELE'	SUPPORT	HALTERUNG	SUPPORT	SOPORTE
D 0540		321290600	1	CAVO COLLEG. MOTORE	CABLE	KABEL	CABLE	CABLE
		340431806	10	FASCETTA	COLLIER	HALTERBAND	STRAP	ABRAZADERA
		340401000	15	FASCETTA	COLLIER	HALTERBAND	STRAP	ABRAZADERA
		340431811	2	FASCETTA	COLLIER	HALTERBAND	STRAP	ABRAZADERA
		340486127	1	TERMOCONTATTO	TERMOCONTACT	THERMOKONTAKT	THERMOCONTACT	TERMOCONTACTO
		340486152	2	MANOCONTATTO	MANOCONTACT	MANOM. KONTAKT	MANOM. CONTACT	CONTACTO MANOM
		340486170	1	TRASMETTITORE	CONTACTEUR	KONTAKTGEBER	SENDING UNIT	CONTACTOR
		340486193	1	COM. INDICATORE LIVELLO	COMMANDE JAUGE DEA VEAU	STANDGEBER	SENDING UNIT	MANDO INDICATOR DE NIVEL
		355500515	4	RONDELLA	RONDELLE	SCHEIBE	WASHER	ARANDELA
		355501120	2	RONDELLA	RONDELLE	SCHEIBE	WASHER	ARANDELA
		355561420	4	GUARNIZIONE	RONDELLE	SCHEIBE	WASHER	ARANDELA

https://www.tractormanualpdf.info/

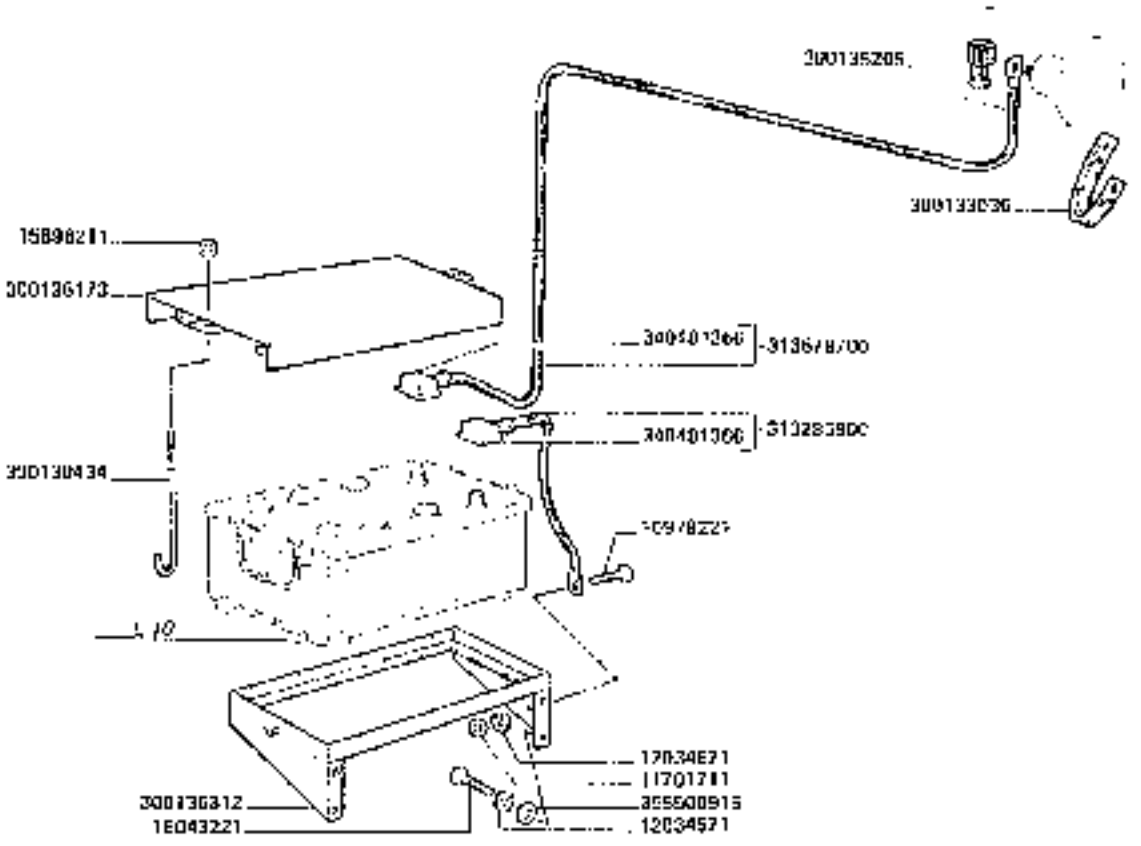

3650-3650R
3750-3750R

CAVO DA BATTERIA A MOTORINO D'AVVIAMENTO

Cable de batteries a demarrage
Kabel batterie zum Anlasser
Cable battery to starter motor
Cable de batería y motor de arranque

L2

https://www.tractormanualpdf.info/

MODIF.	ANT. MODIF.	N. ORIGIN	Q	DENOMINAZIONE	DESIGNATION	BENENNUNG	DESCRIPTION	DENOMINACIONES
		10979221	1	VITE	VIS	SCHRAUBE	SCREW	TORNILLO
		11701771	1	DADO	ECROU	MUTTER	NUT	TUERCA
		12334571	6	ROSETTA ELASTICA	RONDELLE W	FEDERSCHEIBE	SPRING WASHER	ARANDELA ELASTICA
		12334671	1	ROSETTA ELASTICA	RONDELLE W	FEDERSCHEIBE	SPRING WASHER	ARANDELA ELASTICA
		15986211	2	DADO	ECROU	MUTTER	NUT	TUERCA
		16043227	4	VITE	VIS	SCHRAUBE	SCREW	TORNILLO
		300130434	2	TIRANTE	TIRANT	SPANNBOLZEN	TIE-ROD	TIRANTE
		300133038	1	TRECCIA A MASSA	CABLE DE MASSE	MASSEKABEL	GROUND CABLE	CABLE DE MASA
		300135205	1	COPRIMORSETTO	CAPUCHON	SCHUTZKAPPE	CAP	CAPUCHO
		300136173	1	COPERCHIO	COUVERCLE	DECKEL	COVER	CIERRE
		300136312	1	TELAIO	CHASSIS	RHAMEN	FRAME	BASTIDOR
		313295903	1	CAVO NEGATIVO	CABLE	KABEL	CABLE	CABLE
		315670703	1	CAVO POSITIVO	CABLE	KABEL	CABLE	CABLE
		340491365	10	COPRIMORSETTO	CAPUCHON	SCHUTZKAPPE	CAP	CAPUCHO
		365500815	1	RONDELLA	RONDELLE	SCHEIBE	WASHER	ARANDELA

https://www.tractormanualpdf.info/

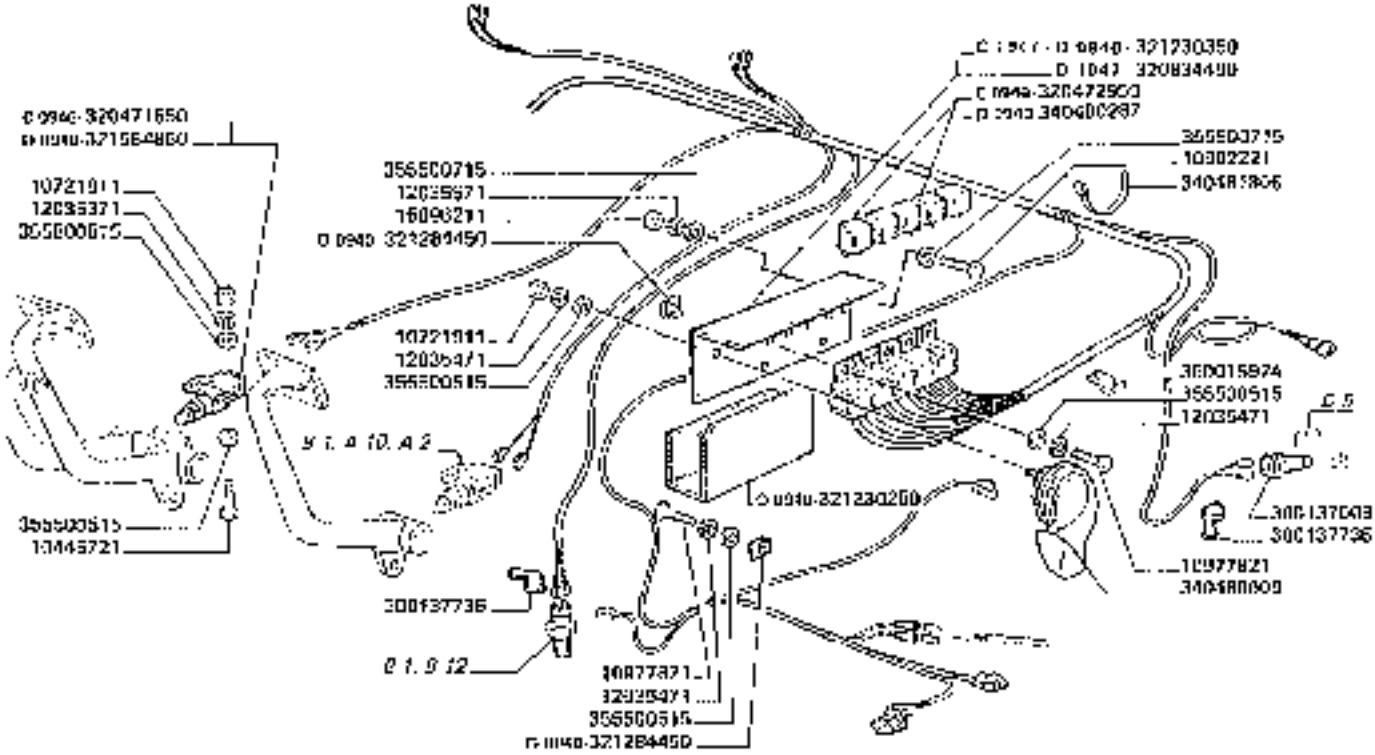

3650-3650R
3750-3750R

AVVISATORE ACUSTICO

Avertisseur
Elektrische hupe

Nom
Bauteil

L3

https://www.tractormanualpdf.info/

https://www.tractormanualpdf.info/

MODIFIC.	ANT. V.COD.	N. ORDIN.	Q	DENOMINAZIONE	DESIGNATION	BENENNUNG	DESCRIPTION	DENOMINACIONES
		10445721	3	VITE	VIS	SCHRAUBE	SCREW	TORNILLO
		10721911	8	DADO	ECROU	MUTTER	NUT	TUERCA
		10502221	2	VITE	VIS	SCHRAUBE	SCREW	TORNILLO
		10877821	7	VITE	VIS	SCHRAUBE	SCREW	TORNILLO
		12035371	8	ROSETTA ELASTICA	RONDELLE W	FEDERSCHEIBE	SPRING WASHER	ARANDELA ELASTICA
		12035471	7	ROSETTA ELASTICA	RONDELLE W	FEDERSCHEIBE	SPRING WASHER	ARANDELA ELASTICA
		12035571	2	ROSETTA ELASTICA	RONDELLE W	FEDERSCHEIBE	SPRING WASHER	ARANDELA ELASTICA
		15200521	4	VITE	VIS	SCHRAUBE	SCREW	TORNILLO
		15896211	2	DADO	ECROU	MUTTER	NUT	TUERCA
		300015924	2	GRAFFA	COLLIER	SCHELLE	CLAMP	COLLAR
		300137009	1	SENSORE	CAPTEUR	SENSOR	SENSOR	SENSOR
		300137720	2	COPRIMORSETTO	CAPUCHON	KAPPE	CAP	CAPUCHO
D 0940		320471650	3	INTERR. PULSANTE	INTERRUPTEUR	KNOPF SCHALTER	PUSH BUTTON SWITCH	INTERRUPTOR
D 0940		320477350	2	RELEI	RELAIS	RELAY	RELAY	RELAIS
D 0940		320811400	1	CAVO AGGIUNT.	CABLE	KABEL	CABLE	CABLE
D 1047		320834450	1	SUPPORTO MICROTEL	SUPPORT	HALTERUNG	SUPPORT	SOPORTE
D 0940		321230250	1	PROTEZIONE ZUPP.	PROTECTION	SCHUTZ	GUARD	PROTECCION
D 1047	T. 0940	321230350	1	SUPPORTO MICROTEL	SUPPORT	HALTERUNG	SUPPORT	SOPORTE
D 0940		321284450	7	DADO	ECROU	MUTTER	NUT	TUERCA
D 0940		321664050	3	INTERR. PULSANTE	INTERRUPTEUR	KNOPF SCHALTER	PUSH BUTTON SWITCH	INTERRUPTOR
		340480039	1	AVVISATORE ACUSTICO	AVERTISSEUR	ELETRISCHE HUPE	HORN	BOCINA
D 0940		340480207	2	RELE	RELAIS	RELAY	RELAY	RELAIS
		340481838	35	FASCETTA	COLLIER	HALTERBAND	STRAP	ABRAZACERA
		340481838	10	FASCETTA	COLLIER	HALTERBAND	STRAP	ABRAZACERA
		344158140	4	BOCCOLA	BAGUE	BUECHSE	BUSH	CASQUILLO
		355530515	21	RONDELLA	RONDELLE	SCHEIBE	WASHER	ARANDELA
		355530715	4	RONDELLA	RONDELLE	SCHEIBE	WASHER	ARANDELA
		355510415	1	RONDELLA	RONDELLE	SCHEIBE	WASHER	ARANDELA

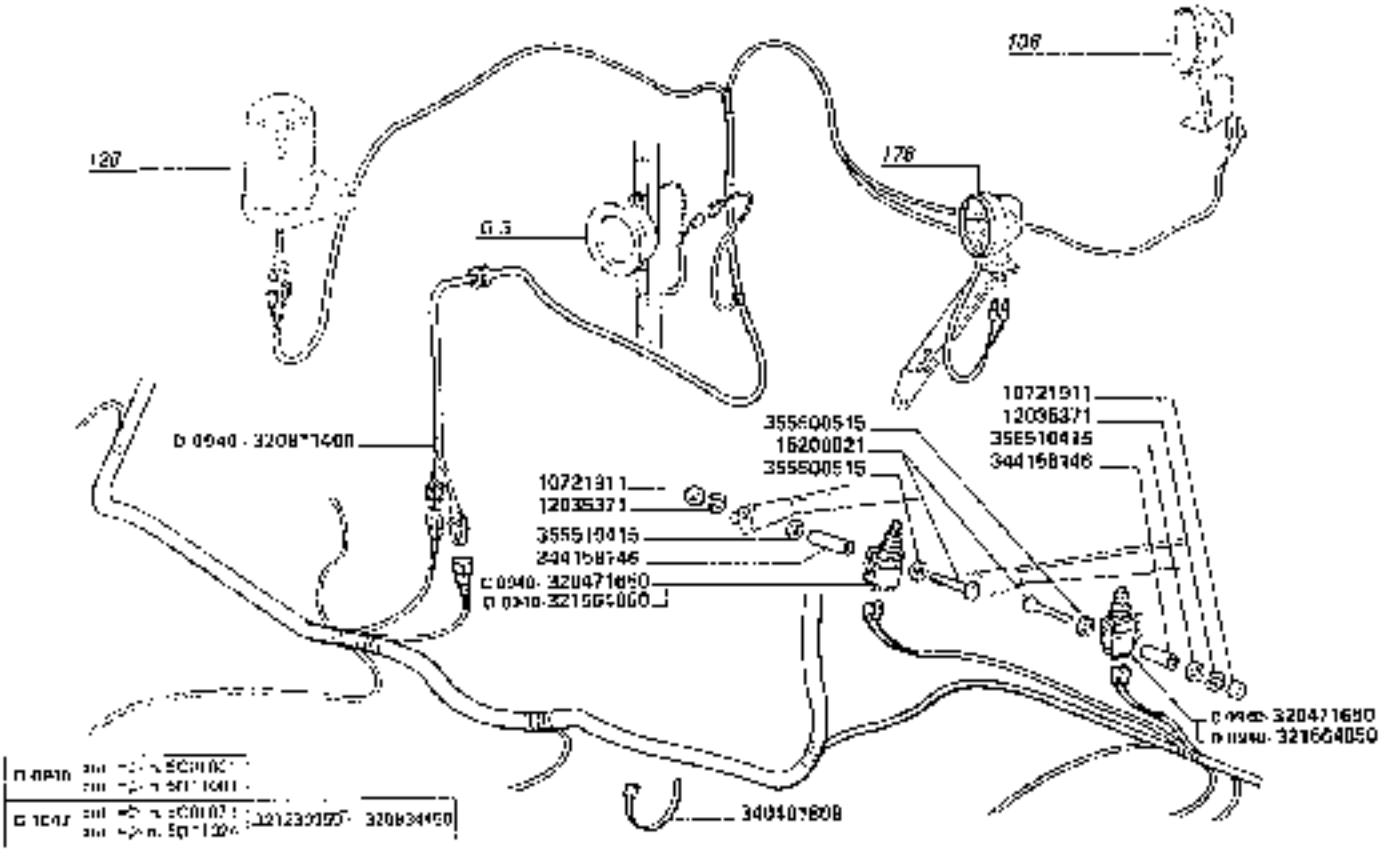

3650-3650R 3750-3750R	AVVISATORE ACUSTICO Avertisseur Elektrische hoper	L3 Hora Rocina 2

https://www.tractormanualpdf.info/

https://www.tractormanualpdf.info/

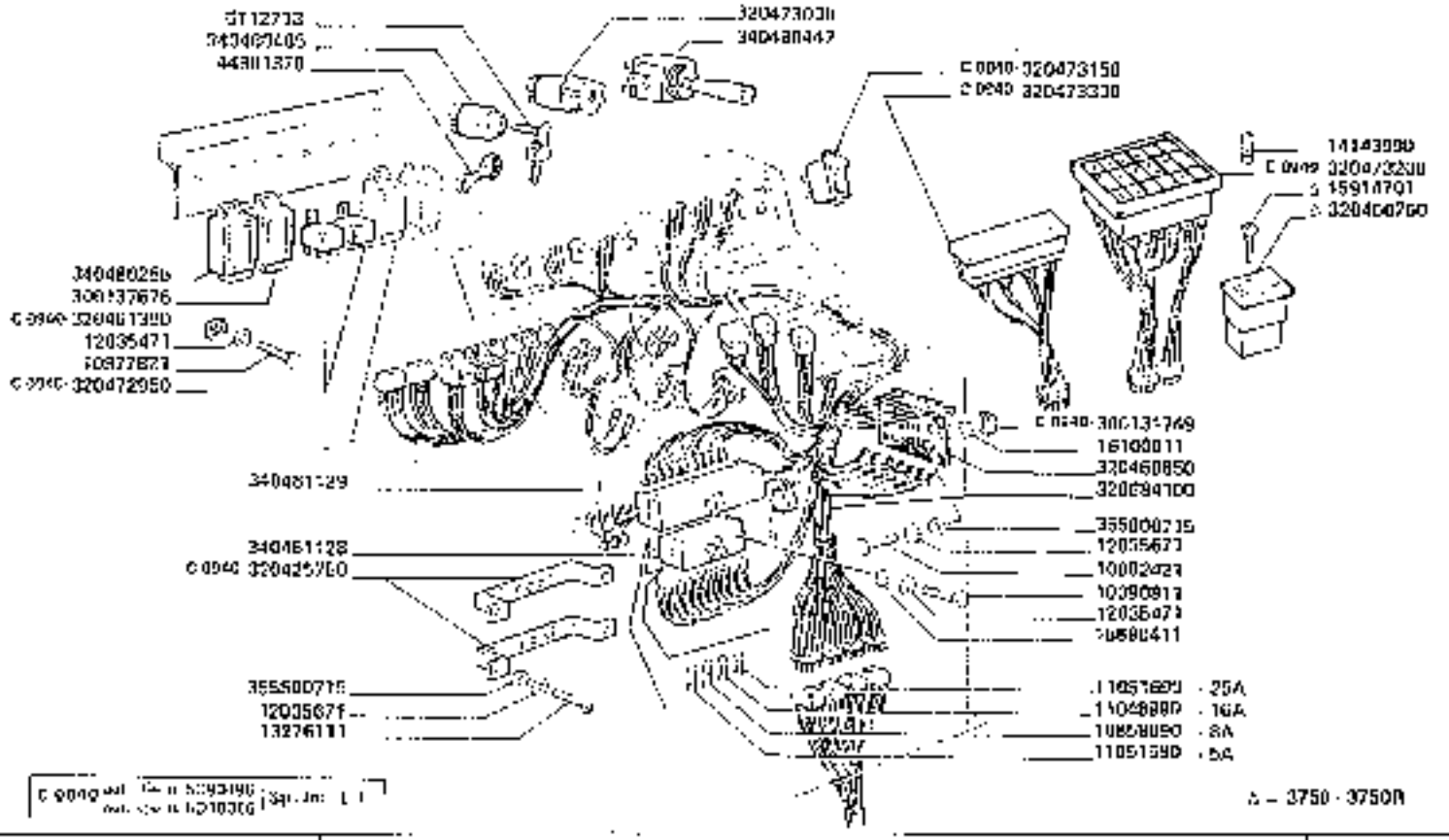

3650-3650R 3750-3750R

COMANDI ELETTRICI

Comandi elettrici
Elektrische antriebe

https://www.tractormanualpdf.info/

Cierre central
Mando eléctrico

L4

MODIF.	ANT. MODIF.	N. INDIV.	C	DENOMINAZIONE	DESIGNATION	BENENNUNG	DESCRIPTION	DENOMINACIONES
		5112213	2	CHIAVE TAY	CLE DE CONTACT	ZUENDSCHLUESSEL	IGNITION KEY	LLAVE DE ENCENDIO
		10290011	(4)	VITE	VIS	SCHRAUBE	SCREW	TORNILLO
		10650050	(1)	FUSIBILE	FUSIBLE	SICHERUNG	FUSE	FUSIBLE
		10902421	2	VITE	VIS	SCHRAUBE	SCREW	TORNILLO
		10977821	4	VITE	VIS	SCHRAUBE	SCREW	TORNILLO
		11040060	(1)	FUSIBILE	FUSIBLE	SICHERUNG	FUSE	FUSIBLE
		11051500	(4)	FUSIBILE	FUSIBLE	SICHERUNG	FUSE	FUSIBLE
		11061080	(1)	FUSIBILE	FUSIBLE	SICHERUNG	FUSE	FUSIBLE
		12035471	4	ROSETTA ELASTICA	RONDELLE A	FEDERSCHEIBE	SPRING WASHER	ARANDELA ELASTICA
		12035471	(4)	ROSETTA ELASTICA	RONDELLE A	FEDERSCHEIBE	SPRING WASHER	ARANDELA ELASTICA
		12035671	4	ROSETTA ELASTICA	RONDELLE A	FEDERSCHEIBE	SPRING WASHER	ARANDELA ELASTICA
		12035671	(4)	ROSETTA ELASTICA	RONDELLE A	FEDERSCHEIBE	SPRING WASHER	ARANDELA ELASTICA
		13276111	(4)	VITE	VIS	SCHRAUBE	SCREW	TORNILLO
		14143590	(4)	LAMPADA	LAMPE	LAMPE	BULB	BOMBILLA
		15500411	(4)	DADO	ECROU	MUTTER	NUT	TUERCA
		15914701	2	VITE	VIS	SCHRAUBE	SCREW	TORNILLO
		16100611	2	DADO	ECROU	MUTTER	NUT	TUERCA
		44907870	1	CAPPUCCIO	CAPUCHON	KAPPE	CAP	CAPUCHO
C 0340		300131740	3	DADO	ECROU	MUTTER	NUT	TUERCA
		300137676	1	CICALINO	VIBRETTE	PASSELKUNDER	BUZZER	CHICARRITA
C 0340		320475750	(2)	RISG. MASUPP.	SUPPORT	HALTER	SUPPORT	SOPORTE
		320460750	1	CONTAORE	COMPTEUR HEURES	STUNDENZAEHLER	HOUR METER	CUENTA HORAS
		320460850	1	BASETTA DIODI	PLAQUE PORTE DIODES	DIODENHALTER	DIODE	PLACA PORTA DIODOS
C 0340		320461350	9	DADO	ECROU	MUTTER	NUT	TUERCA
C 0340		320472950	2	RELE	RELAIS	RELAY	RELAY	RELAIS
		320473000	1	COMMUTATORE	COMMUTATEUR	SCHALTER	SWITCH	CONMUTADOR
C 0340		320473150	1	PULSANTE	BOUTON POUSSOIR	SCHALTER	SWITCH	INTERRUPTOR
C 0340		320472200	1	INDICATORE DI TEMPO	LAMPE-TEMOIN	ANZEIGELEUCHTE	INDICATOR LAMP	LAMPARA TESTIGO
C 0340		320473300	1	INDICATORE DI TEMPO	LAMPE-TEMOIN	ANZEIGELEUCHTE	INDICATOR LAMP	LAMPARA TESTIGO
		320684100	1	CAVO COLLEG. CRUSCOTTO	CABLE	KABEL	CABLE	CABLE
		340480256	1	INTERMITTENZA	CENTR. CLIGNOT	INTERMITTENZ	INTERMITTENCE	INTERMITENCIA
		340480442	1	COMMUTATORE	COMMUTATEUR	UMSCHALTER	SWITCH	CONMUTADOR
		340480465	1	INTERRUTTORE AVVIAM.	INTERRUPTEUR	SCHALTER	SWITCH	INTERRUPTOR
		340681128	(1)	SCATOLA FUSIBILI	BOITE A FUSIBLES	SICHERUNGSDOSE	FUSE BOX	CAJA DE FUSIBLES
		340681129	(1)	SCATOLA FUSIBILI	BOITE A FUSIBLES	SICHERUNGSDOSE	FUSE BOX	CAJA DE FUSIBLES
		355500715	2	ROSETELLA	RONDELLE	SCHEIBE	WASHER	ARANDELA
		355500715	(4)	ROSETELLA	RONDELLE	SCHEIBE	WASHER	ARANDELA

https://www.tractormanualpdf.info/

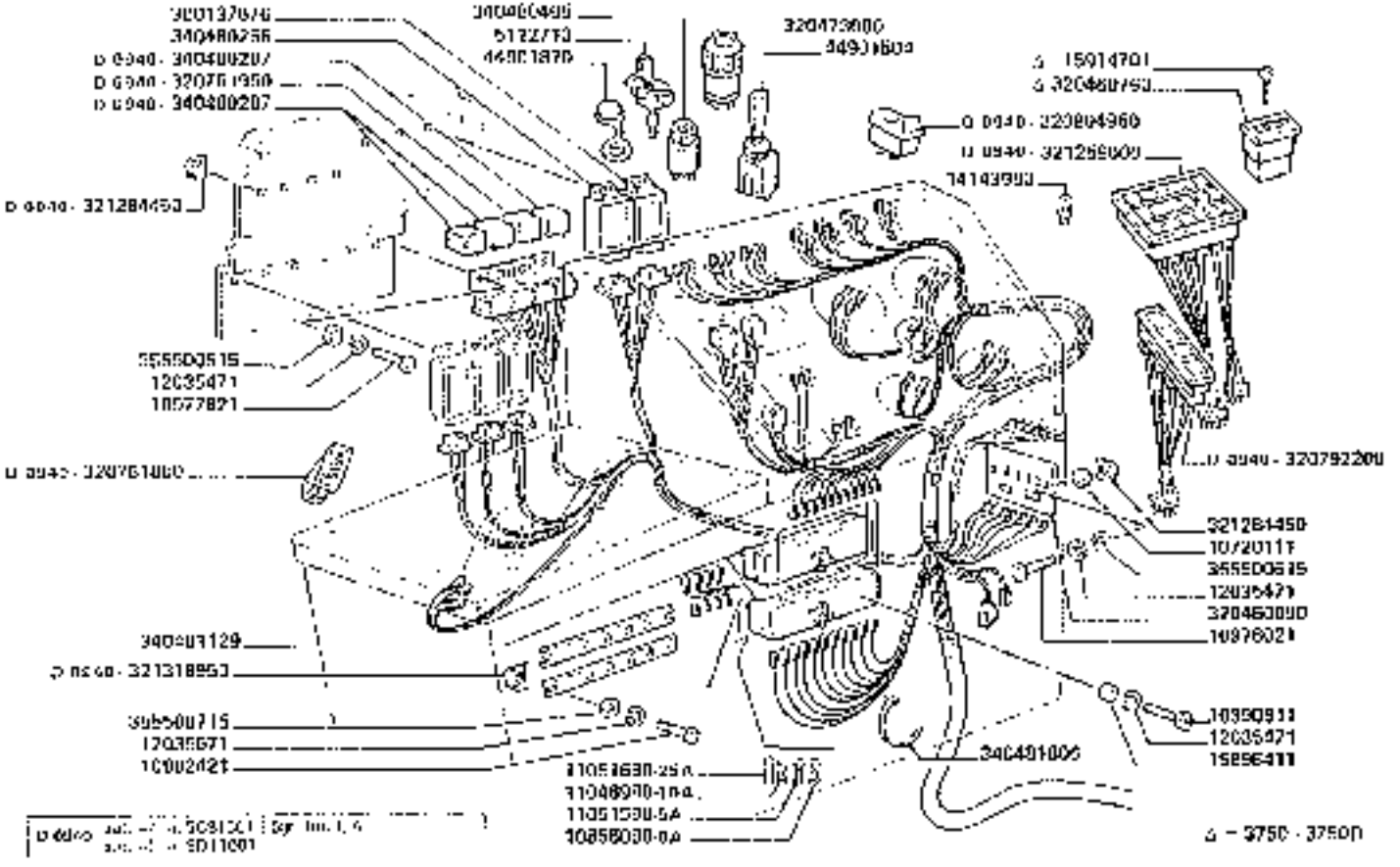

3650-3650R
3750-3750R

COMANDI ELETTRICI

Commandes électriques
Elektrische Achtung

Electric controls
Mandos eléctricos

L 4/1

https://www.tractormanualpdf.info/

LAVENDA 2653 - 2660R - 3750 - 3750E | 105.001 | 1 - 171 | 320/320/1034 - 320/320/1064 | 1 -

MODIF	ANT. MODIF.	N. DISEGNO	Q	DENOMINAZIONE	DESIGNATION	BENENNUNG	DESCRIPTION	DENOMINACIONES
		5112713	2	CHIAVE FIAT	CLE DE CONTACT	ZÜNDSCHLÜSSEL	IGNITION KEY	LLAVE DE ENCENDIDO
		10290811	(1)	VITI	VIS	SCHRAUBE	SCREW	TORNILLO
		10920111	2	DADO	ECROU	MUTTER	NUT	TUERCA
		10658050	(1)	FUSIBILE	FUSIBLE	SICHERUNG	FUSE	FUSIBLE
		10802421	(1)	VITE	VIS	SCHRAUBE	SCREW	TORNILLO
		10977821	8	VITE	VIS	SCHRAUBE	SCREW	TORNILLO
		10978021	2	VITE	VIS	SCHRAUBE	SCREW	TORNILLO
		11040990	(1)	FUSIBILE	FUSIBLE	SICHERUNG	FUSE	FUSIBLE
		11051500	(1)	FUSIBILE	FUSIBLE	SICHERUNG	FUSE	FUSIBLE
		11051050	(1)	FUSIBILE	FUSIBLE	SICHERUNG	FUSE	FUSIBLE
		12035471	8	ROSETTA ELASTICA	RONDELLE W	FEDERSCHEIBE	SPRING WASHER	ARANDELA ELASTICA
		12035471	(1)	ROSETTA ELASTICA	RONDELLE W	FEDERSCHEIBE	SPRING WASHER	ARANDELA ELASTICA
		12035071	(1)	ROSETTA ELASTICA	RONDELLE W	FEDERSCHEIBE	SPRING WASHER	ARANDELA ELASTICA
		14143050	11	LAMPADA	LAMPE	LAMPE	BULB	BOMBILLA
		15696011	(1)	DADO	ECROU	MUTTER	NUT	TUERCA
		15914701	2	VITE	VIS	SCHRAUBE	SCREW	TORNILLO
		44801604	1	COMMUTATORE	COMMUTATEUR	UMSCHALTER	SWITCH	CONMUTADOR
		44901670	2	CAPPUCCIO PINTLE	CAPUCHON	KAPPE	CAP	CAPUCHO
		300137070	1	CICALINO	SONNERIE	RASSELBLASEL	BUZZER	CIGARRITA
		320460750	1	CONTACORE	COMPTEUR	STUNDENZÄHLER	HOUR COUNTER	CUENTA HORAS
		320460000	1	BASETTA DIODO	PLACAR PORTE DIODE	DIODENHALTER	DIODE SUPPORT	PLACA PORTA DIODO
	320460000	320460000	1	COMMUTATORE DISTRIBUT.	COMMUTATEUR	UMSCHALTER	COMMUTATOR	CONMUTADOR
0.0640		320761650	1	FANALINO VIA	FEUREN	LENTBUCHSE FUCHTE	WARNING LIGHT	LUZ DE CONTROL
0.0640		320762550	1	CONTENITORE DIODI	BOITE DIODE	DIODEGEHÄUSE	DIODE BOX	CAJA DIODO
0.0640		320792200	1	INDICATORE OTTICO	LAMPE TÉMOIN	ANZEIGELEUCHTE	INDICATOR LAMP	LAMPARA TESTIGO
0.0640		320804050	1	PULSANTE	POUSSOIR	DRUCKSCHALTER	SWITCH	INTERRUPTOR
0.0640		320259000	1	INDICATORE OTTICO	LAMPE TÉMOIN	ANZEIGELEUCHTE	INDICATOR LAMP	LAMPARA TESTIGO
0.0640		321284150	14	DADO	ECROU	MUTTER	NUT	TUERCA
0.0640		327318550	4	DADO	ECROU	MUTTER	NUT	TUERCA
		360480256	1	INTERRUTTORE	INTERRUPTEUR	INTERRUPTANZ	INTERRUPTANCE	INTERRUPTANCIA
0.0640		360480287	3	RELE'	RELAIS	RELAY	RELAY	RELAIS
		360480465	1	INTERRUTTORE AVVIAM.	INTERRUPTEUR	SCHALTER	SWITCH	INTERRUPTOR
		340481129	(2)	SCATOLA FUSIBILI	BOITE A FUSIBLES	SICHERUNGSDOSE	FUSE BOX	CAJA DE FUSIBLES
		340481600	10	FASCETTA	COLLIER	CALTERBAND	STRAP	ABRAZADERA
		355500610	6	RONDELLA	RONDELLE	SCHEIBE	WASHER	ARANDELA
		355500615	2	RONDELLA	RONDELLE	SCHEIBE	WASHER	ARANDELA
		355500710	(4)	RONDELLA	RONDELLE	SCHEIBE	WASHER	ARANDELA

https://www.tractormanualpdf.info/

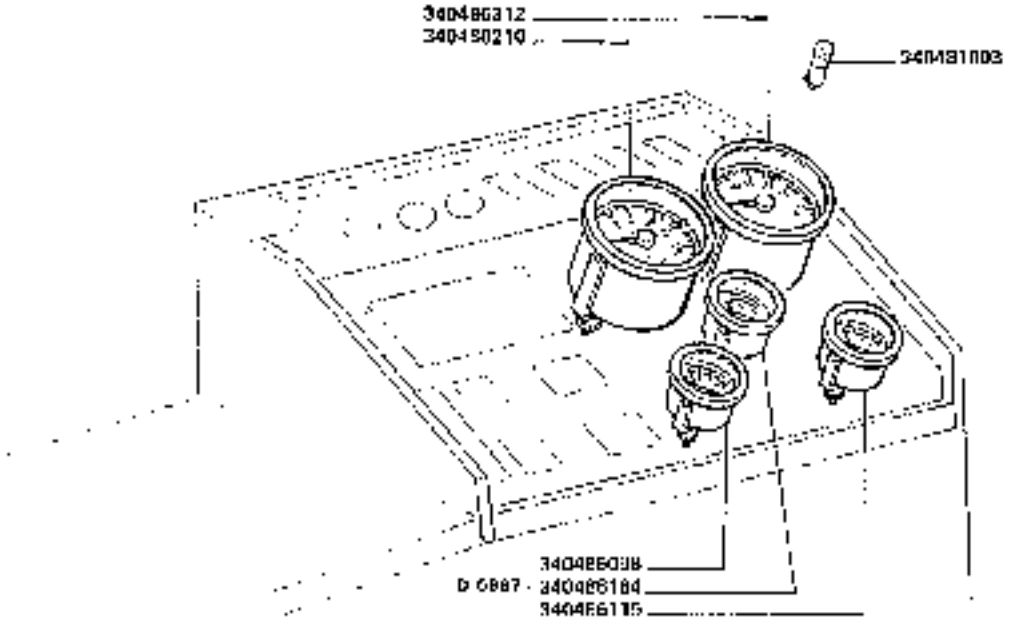

D 6837 - [illegible] - Sgr. [illegible] - 340486184 - Sgr. [illegible] L 1 - 340486193

3650-3650R **3750-3750R**	APPARECCHI DI CONTROLLO *Appareils de contrôle* *Redimensionnés [illegible]* *Instruments and gauges* *Aparados de control*	**L5**

https://www.tractormanualpdf.info/

MODIF	ANT. MODIF.	N. ORDIN	Q	DENOMINAZIONE	DESIGNATION	BENENNUNG	DESCRIPTION	DENOMINACIONES
		340481603	5	LAMPADA	LAMPE	LAMPE	BULB	BOMBILLA
		340486008	1	MANOMETRO	MANOMETRE	OELMANOMETER	OIL PRESSURE GAUGE	MANOMETRO
		340486115	1	TERMOMETRO	THERMOMETRE	THERMOMETER	HEAT INDICATOR	TERMOMETRO
D 0002		340486184	1	INDICATORE LIVELLO	INDICAT. DE NIVEAU	STANDANZEIGER	LEVEL GAUGE	INDICADOR DE NIVEL
		340486210	2	CONTAGIRI	COMPTE TOURS	DREHZAHLMESSER	SPEED INDICATOR	CUENTA REVOLUC
		340486312	2	TACHIMETRO	COMPT. DE VITESSE	TACHOMETER	SPEEDOMETER	VELOCIMETRO

https://www.tractormanualpdf.info/

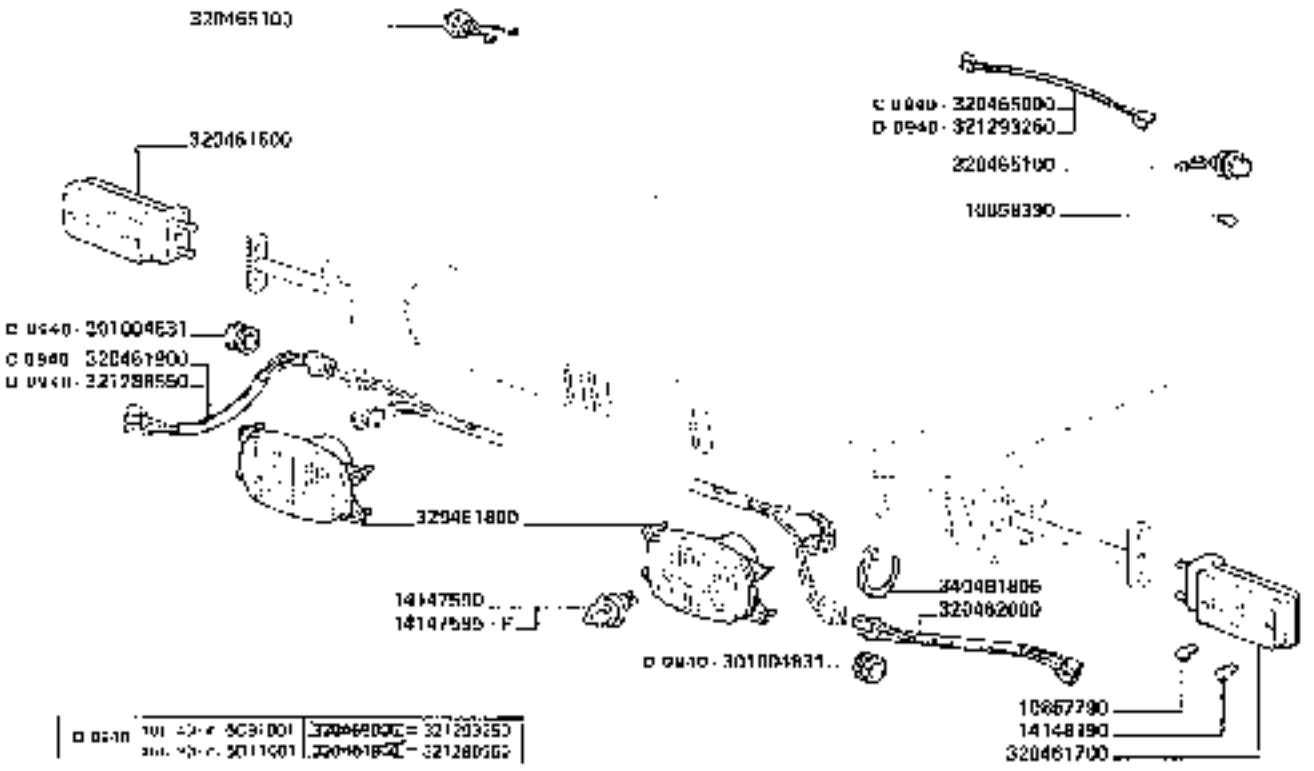

3650-3650R 3750-3750R	APPARECCHI ILLUMINAZIONE ANTERIORE Apparecchi eclairage anterieur Vorderbeleuchtung	L6

https://www.tractormanualpdf.info/

MODIF.	ANT. MODIF.	N. DISSIN.	Q	DENOMINAZIONE	DESIGNATION	BENENNUNG	DESCRIPTION	DENOMINACIONES
		10857790	2	LAMPADA	LAMPE	LAMPE	BULB	BOMBILLA
		10850390	2	LAMPADA	LAMPE	LAMPE	BULB	BOMBILLA
		14147590	2	LAMPADA	LAMPE	LAMPE	BULB	BOMBILLA
		14147695	2	LAMPADA	LAMPE	LAMPE	BULB	BOMBILLA
		14149190	2	LAMPADA	LAMPE	LAMPE	BULB	BOMBILLA
D 0940		301004831	2	GOMMINO	CAOUTCHOUC	GUMMI	RUBBER	GOMA
		320461600	1	FAKALIND ANT. D.	FEU	LICHT	LIGHT	FAROL TD
		320461700	1	FAKALIND ANT. S.	FEU	LICHT	LIGHT	FAROL TD
		320461800	2	PROJETTORE	PROJECTEUR	SCHEINWERFER	HEAD LAMP	PROJECTOR
D 0940		320461900	1	CAVO COLLEG. FANAL. D.	CABLE	KABEL	CABLE	CABLE
		320462000	1	CAVO COLLEG. FANAL. S.	CABLE	KABEL	CABLE	CABLE
D 0940		320465000	1	CAVO ACCIUNTIVO	CABLE	KABEL	CABLE	CABLE
		320466100	2	RIPETITORE	RIPETITEUR	BLINKLICHT	SIGNAL REPEATER	REPETIDOR DIRECC
D 0940		321208550	1	CAVO COLLEG. FANAL. D.	CABLE	KABEL	CABLE	CABLE
D 0940		321233250	1	CAVO ACCIUNTIVO	CABLE	KABEL	CABLE	CABLE
		340401808	4	FASCETTA	COLLIER	HALTERBAND	STRAP	ABRAZADERA

https://www.tractormanualpdf.info/

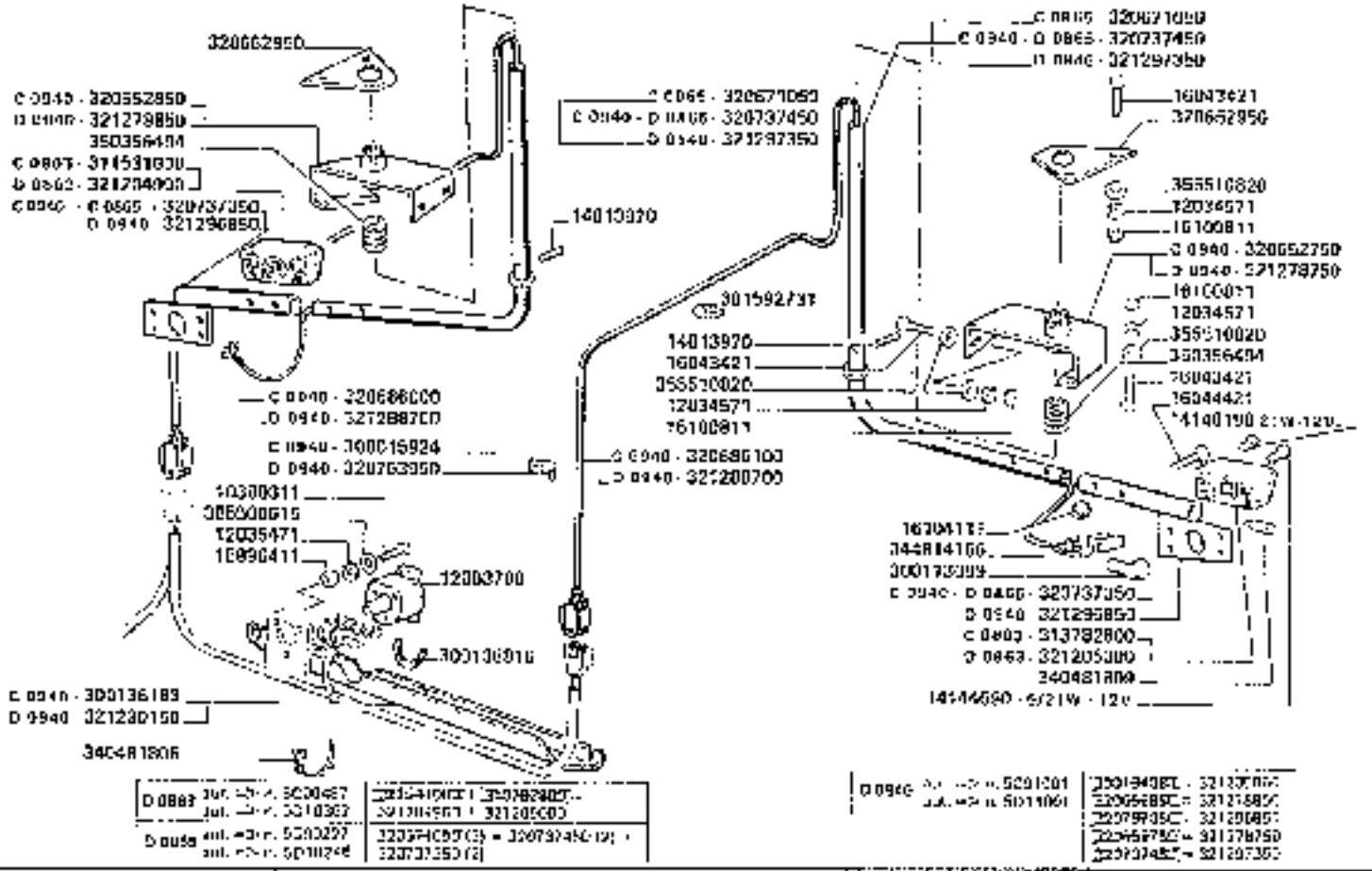

3650-3650R
3750-3750R

APPARECCHI ILLUMINAZIONE POSTERIORE

Apparatus lighting rear
Hinterbeleuchtung

Rear lighting components
Aparatos alumbrado posterior

L7

https://www.tractormanualpdf.info/

MODIF.	ART. MODIF.	N. OPERN.	Q.	DENOMINAZIONE	DESIGNATION	BENENNUNG	DESCRIPTION	DENOMINACIONES
		10390311	3	VITE	VIS	SCHRAUBE	SCREW	TORNILLO
		12034571	12	ROSETTA ELASTICA	RONDELLE W	FEDERSCHEIBE	SPRING WASHER	ARANDELA ELASTICA
		12035471	3	ROSETTA ELASTICA	RONDELLE W	FEDERSCHEIBE	SPRING WASHER	ARANDELA ELASTICA
		12053790	1	PRESA V POLI	PRISE DE COURANT	STECKDOSE	LIGHT SOCKET	TOMA DE LUZ
		14104590	3	LAMPADA 12V - 10W	LAMPE	LAMPE	BULB	BOMBILLA
		14148190	2	LAMPADA 12V - 21W	LAMPE	LAMPE	BULB	BOMBILLA
		14013370	2	GRIPPA ELASTICA	GRIPPE ELASTIQUE	GRAMMIGLIEDE	HOLLOW	[illegible]
		15080411	3	DADO	ECROU	MUTTER	NUT	TUERCA
		16043421	12	VITE	VIS	SCHRAUBE	SCREW	TORNILLO
		16044421	3	VITE	VIS	SCHRAUBE	SCREW	TORNILLO
		16100911	13	DADO	ECROU	MUTTER	NUT	TUERCA
		16104111	3	DADO	ECROU	MUTTER	NUT	TUERCA
C 0940		300015924	5	GRAFFA	COLLIER	SCHELLE	CLAMP	COLLAR
		300170099	2	CAPPUCCIO	CAPUCHON	KAPPE	CAP	CAPUCHO
C 0940		300136193	1	PROTEZIONE POST. CAVO	PROTECTEUR	SCHUTZ	GUARD	PROTECCION
		300136810	1	PROFILO	PROFILE DE CAOUTCHOUC	PROFILGUMMI	RUBBER PROFILE	PERFIL DE GOMA
		301592731	2	GRAFFA	COLLIER	HALTER	HOLDER	ABRAZADERA
C 0963		313631030	1	FANALINO POST. D.	FEU	LICHT	LIGHT	FARO LTD
C 0940		313782800	1	FANALINO POST. S.	FEU	LICHT	LIGHT	FARO LTD
C 0940		320652750	1	SUPP. BRACCIO FAN. S.	SUPPORT	HALTERUNG	SUPPORT	SOPORTE
C 0940		320652850	1	SUPP. BRACCIO FAN. D.	SUPPORT	HALTERUNG	SUPPORT	SOPORTE
		320652950	2	STAFFA	ETRIER	HALTER	BRACKET	SOPORTE
C 0965		320671050	2	BRACCIO FAN. POST. D. - S.	BRAS	ARM	ARM	BRAZO

.../...

https://www.tractormanualpdf.info/

VOORR.	ANT. MODIF.	N. ORDIN.	N	DENOMINAZIONE	DESIGNATION	BENENNUNG	DÉSIGNATION	DENOMINACIONES
[illegible]		320686000	1	CAVO COLL. FARAL. D.	CABLE	KABEL	CABLE	CABLE
[illegible]		320686100	1	CAVO COLL. FARAL. S	CABLE	KABEL	CABLE	CABLE
[illegible]	D 0935	320737350	2	SUPP. FAL. AL. FIST	SUPPORT	HALTERUNG	SUPPORT	SOPORTE
[illegible]	D [illegible]	320737400	2	BRACCIO FANAL. POST.	BRAS	ARM	ARM	BRAZO
D 0940		320763950	5	[illegible]	COLLIER	HALTER	RETAINER	ABRAZADERA
D 0950		321204000	1	FANALE POST. D.	FEU	LIGHT	LIGHT	FAROLITO
D 0950		321205000	1	FANALE POST. S.	FEU	LIGHT	LIGHT	FAROLITO
D 0970		321230100	1	PROTEZIONE POST. CAVI	PROTECTION	SCHUTZ	GUARD	PROTECCION
D 0940		321278750	1	SUPP. BRACCIO FAN. S	SUPPORT	HALTERUNG	SUPPORT	SOPORTE
D 0940		321278000	1	SUPP. BRACCIO FAN. D.	SUPPORT	HALTERUNG	SUPPORT	SOPORTE
D 0940		321289700	2	CAVO COLL. FAN. S	CABLE	KABEL	CABLE	CABLE
D 0940		321296000	2	PROL. BRACCIO FAN.	RALLONGE	VERLÄNGERUNG	EXTENSION	PROLONGA
D 0940		321297350	2	BRACCIO FAN. D. A.	BRAS	ARM	ARM	BRAZO
		340481009	1	LAMPADA A S LUFO	LAMPE	LAMPE	BULB	BOMBILLA
		340481006	14	FASCETTA	COLLIER	HALTERBAND	STRAP	ABRAZADERA
		340414106	2	GLOCCHETTO FORTAF.	PAISE FEVELLE	STECKDOSE	TERMINAL FEMALE	TÉRMINAL HEMBRA
		350356404	2	MOLLA	RESSORT	FEDER	SPRING	RESORTE
		350000016	3	RONDELLA	RONDELLE	SCHEIBE	WASHER	ARANDELA
		355510820	16	RONDELLA	RONDELLE	SCHEIBE	WASHER	ARANDELA

https://www.tractormanualpdf.info/

https://www.tractormanualpdf.info/

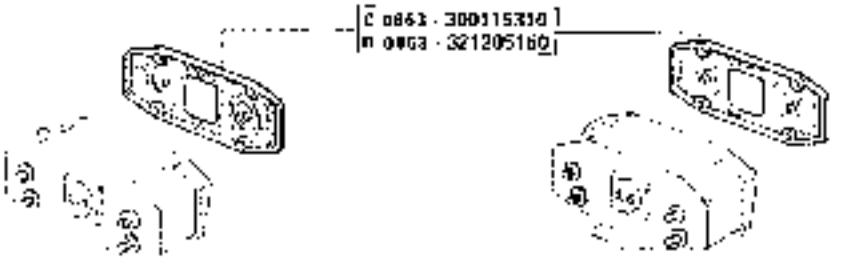

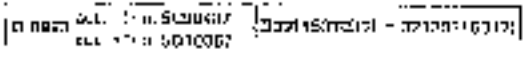

3650-3650R
3750-3750R

ELEMENTI APPARECCHI DI ILLUMINAZIONE

Elements appareils éclairage
Beleuchtungsgeräteteile
Lighting components elements
Elementos aparatos eliminados

https://www.tractormanualpdf.info/

L8

MODIF.	ANT. MODIF.	N. ORDINE	Q	DENOMINAZIONE	DESIGNATION	BENENNUNG	DESCRIPTION	DENOMINACIONES
		300113064	2	CORPO LUMINOSO	DIFFUSEUR	LICHTSLAS	LENS	TAPA TRANSLUCIDA
20063		300116310	2	CORPO LUMINOSO	DIFFUSEUR	LICHTSLAS	LENS	TAPA TRANSLUCIDA
20063		321205150	2	CORPO LUMINOSO	DIFFUSEUR	LICHTSLAS	LENS	TAPA TRANSLUCIDA

https://www.tractormanualpdf.info/

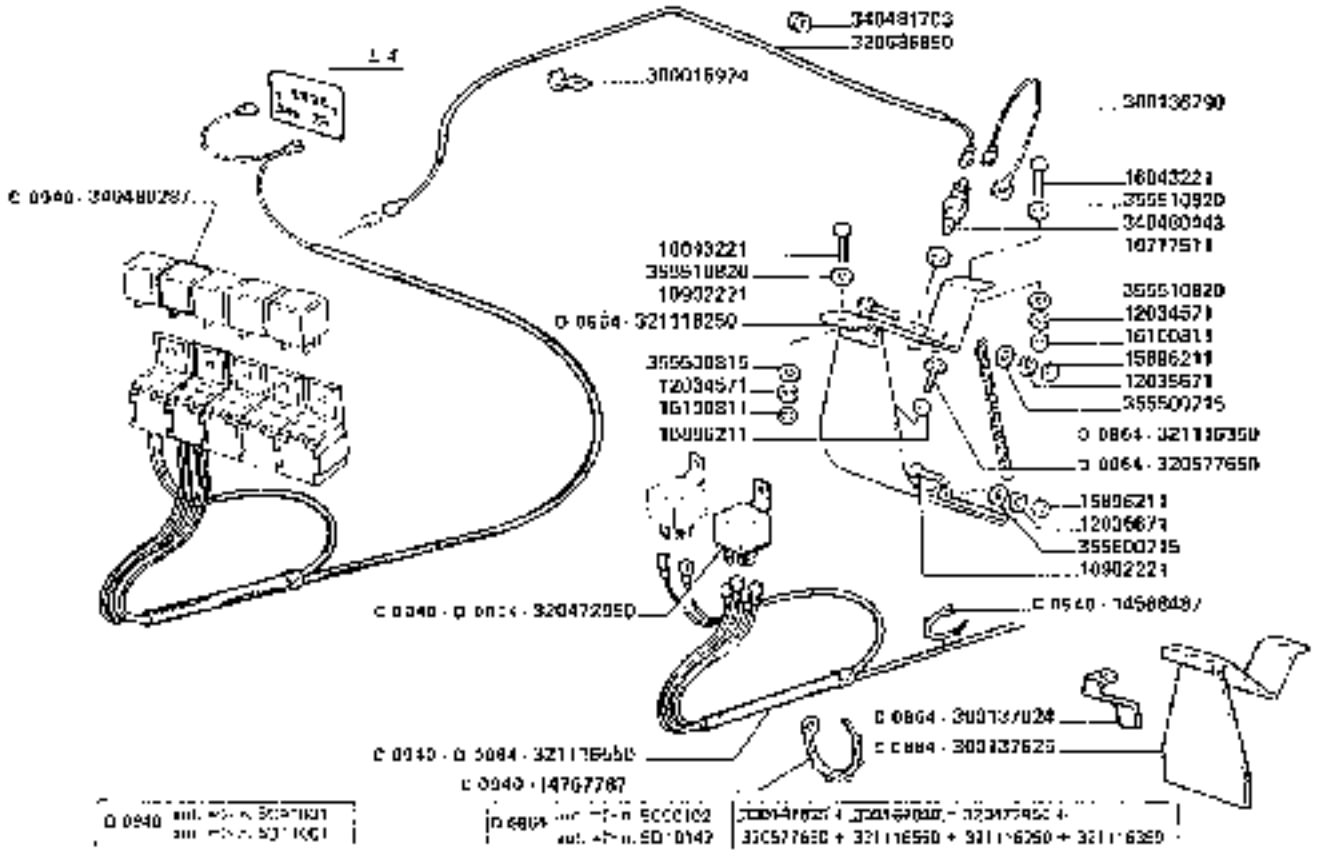

3650-3650R
3750-3750R

ALLARME INGOLFAMENTO SCUOTIPAGLIA

Straw walker plugging warning device

L9

https://www.tractormanualpdf.info/

https://www.tractormanualpdf.info/

MODIF.	ANT. MODIF.	N. ORDIN	Q	DENOMINAZIONE	DESIGNATION	BENENNUNG	DESCRIPTION	DENOMINACIONES
		10717511	1	DADO	ECROU	MUTTER	NUT	TUERCA
		10902221	2	VITE	VIS	SCHRAUBE	SCREW	TORNILLO
		12034571	4	ROSETTA ELASTICA	RONDELLE W	FEDERSCHEIBE	SPRING WASHER	ARANDELA ELASTICA
		12035871	2	ROSETTA ELASTICA	RONDELLE W	FEDERSCHEIBE	SPRING WASHER	ARANDELA ELASTICA
D 0940		14557737	5	FASCETTA	COLLIER	HALTERBAND	STRAP	ABRAZADERA
D 0940		14560497	1	FASCETTA	COLLIER	HALTERBAND	STRAP	ABRAZADERA
		15836211	2	DADO	ECROU	MUTTER	NUT	TUERCA
		16043221	4	VITE	VIS	SCHRAUBE	SCREW	TORNILLO
		16100811	4	DADO	ECROU	MUTTER	NUT	TUERCA
		300015924	5	GRAFFA PER CAVO	COLLIER	SCHELLE	CLAMP	COLLAR
		300136790	1	CAVO MASSA	CABLE DE MASSE	MASSEKABEL	GROUND CABLE	CABLE DE MASA
D 0966		300137624	1	SQUADRETTA	EQUERRE	PLATTE	BRACKET	ESQUADRA
D 0966		300137625	1	SUPP. PULSANTE AVV.	SUPPORT	HALTERUNG	SUPPORT	SOPORTE
D 0940	D 0864	320472950	1	RELE	RELAIS	RELAY	RELAY	RELAIS
D 0864		320577050	1	PUNTALINO DI REGISTRAZ.	VIS DE REGLAGE	VERSTELLUNG	ADJUSTING SCREW	TORNILLO DE REGL
		320696050	1	CAVO COLLEG. ALLARME	CABLE	KABEL	CABLE	CABLE
D 0864		321118250	1	COMM. AVVIS. ACUSTICO	COMM. D'AVVERTISS.	HORNBETAETIGUNG	HORN CONTROL	PULSADOR DE BOCINA
D 0864		321110350	1	CATENA	CHAINE	KETTE	CHAIN	CADENA
D 0940	D 0864	321110550	1	CAVO	CABLE	KABEL	CABLE	CABLE
D 0940		340480287	1	RELE	RELAIS	RELAY	RELAY	RELAIS
		340480443	1	PULSANTE	POUSSOIR	DRUCKKNOPF	PUSH BOTTON	BOTON
		340481703	1	PASSAGGIO CABLE	PASSE-FIL	GUMMIRING	GROMMET	PASAHILO
		355500715	4	RONDELLA	RONDELLE	SCHEIBE	WASHER	ARANDELA
		355500815	1	RONDELLA	RONDELLE	SCHEIBE	WASHER	ARANDELA
		355510020	2	RONDELLA	RONDELLE	SCHEIBE	WASHER	ARANDELA

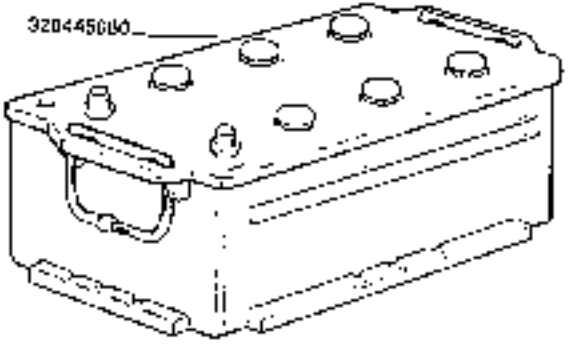

https://www.tractormanualpdf.info/

MODIF.	ANT. MODIF.	N. ORDIN	D	DENOMINAZIONE	DESIGNATION	BENENNUNG	DESCRIPTION	DENOMINACIONES
		320446050	1	BATTERIA 12V	BATTERIE	BATTERIE	BATTERY	BATERIA

https://www.tractormanualpdf.info/

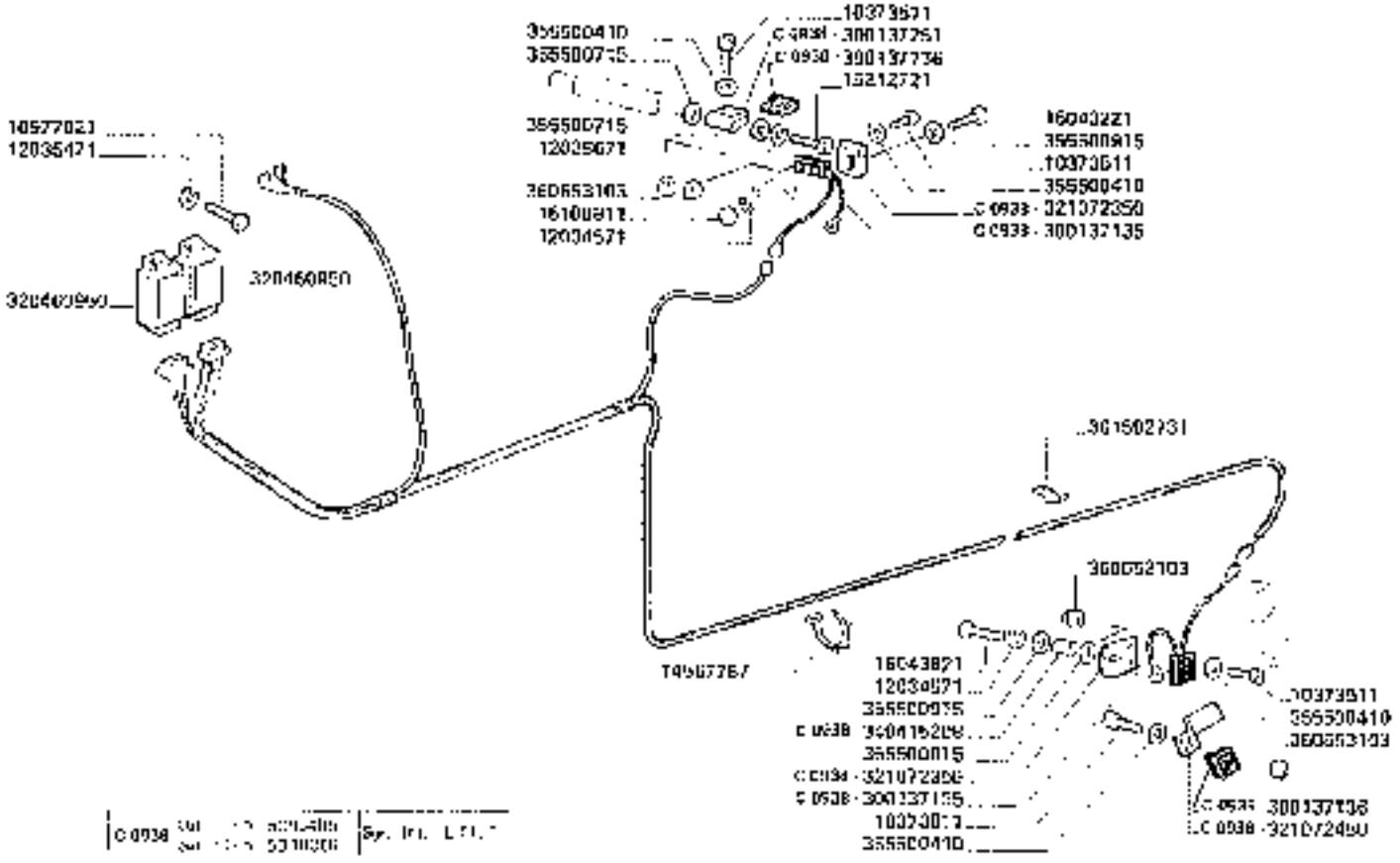

3650-3650R
3750-3750R

SENSORE GIRI RECUPERO

Capteur de commande sortie
Urbanisme Fonctionnement

Tailings check sensor
Sensor control return

L 11

https://www.tractormanualpdf.info/

Modif.	Art. Modif	N ORDIN	Q	DENOMINAZIONE	DESIGNATION	BENENNUNG	DESCRIPTION	DENOMINACIONES
		10373511	8	VITE	V.S.	SCHRAUBE	SCREW	TORNILLO
		10077821	2	VITE	V.S.	SCHRAUBE	SCREW	TORNILLO
		12034571	2	ROSETTA ELASTICA	RONDELLE A	FEDERSCHEIBE	SPRING WASHER	ARANDELA ELASTICA
		12035471	2	ROSETTA ELASTICA	RONDELLE A	FEDERSCHEIBE	SPRING WASHER	ARANDELA ELASTICA
		12035671	1	ROSETTA ELASTICA	RONDELLE A	FEDERSCHEIBE	SPRING WASHER	ARANDELA ELASTICA
		14507707	4	FASCETTA	COLLIER	HALTERBAND	STRAP	ABRAZADERA
		15712725	1	VITE	V.S.	SCHRAUBE	SCREW	TORNILLO
		16042225	1	VITE	V.S.	SCHRAUBE	SCREW	TORNILLO
		16040821	1	VITE	V.S.	SCHRAUBE	SCREW	TORNILLO
		16100811	1	DADO	ECROU	MUTTER	NUT	TUERCA
C 0035		300137135	2	SENSORE DIR	CAPTEUR DE CONT.	KONTROLLSENSOR	CHECK SENSOR	SENSOR CONTROL
C 0035		300137136	2	MAGNETE	AIMANT	MAGNET	MAGNET	MAGNETO
C 0035		300137261	1	SUPPORTO MAGNETE	SUPPORT	HALTERUNG	SUPPORT	SOPORTE
		301592731	2	GRAFFA ACCIAIO	COLLIER	HALTER	RICA VEC	ABRAZADERA
		320400860	2	CENTR. CONTROLLO DIR	BOITE ELECTRONIQ	ELEKTRONISCHDOSE	ELECTRONICS BOX	CAJITA ELECTRONICA
C 0035		321072250	2	SUPPORTO SENSORE	SUPPORT	HALTERUNG	SUPPORT	SOPORTE
C 0035		321072450	1	SUPPORTO MAGNETE	SUPPORT	HALTERUNG	SUPPORT	SOPORTE
C 0035		300415268	2	BUSSOLA	BAGUE	BUCHSE	BUSH	CASQUILLO
		355600410	8	RONDELLA	RONDELLE	SCHEIBE	WASHER	ARANDELA
		355600715	2	RONDELLA	RONDELLE	SCHEIBE	WASHER	ARANDELA
		355600815	3	RONDELLA	RONDELLE	SCHEIBE	WASHER	ARANDELA
		300653103	5	DADO	ECROU	MUTTER	NUT	TUERCA

https://www.tractormanualpdf.info/

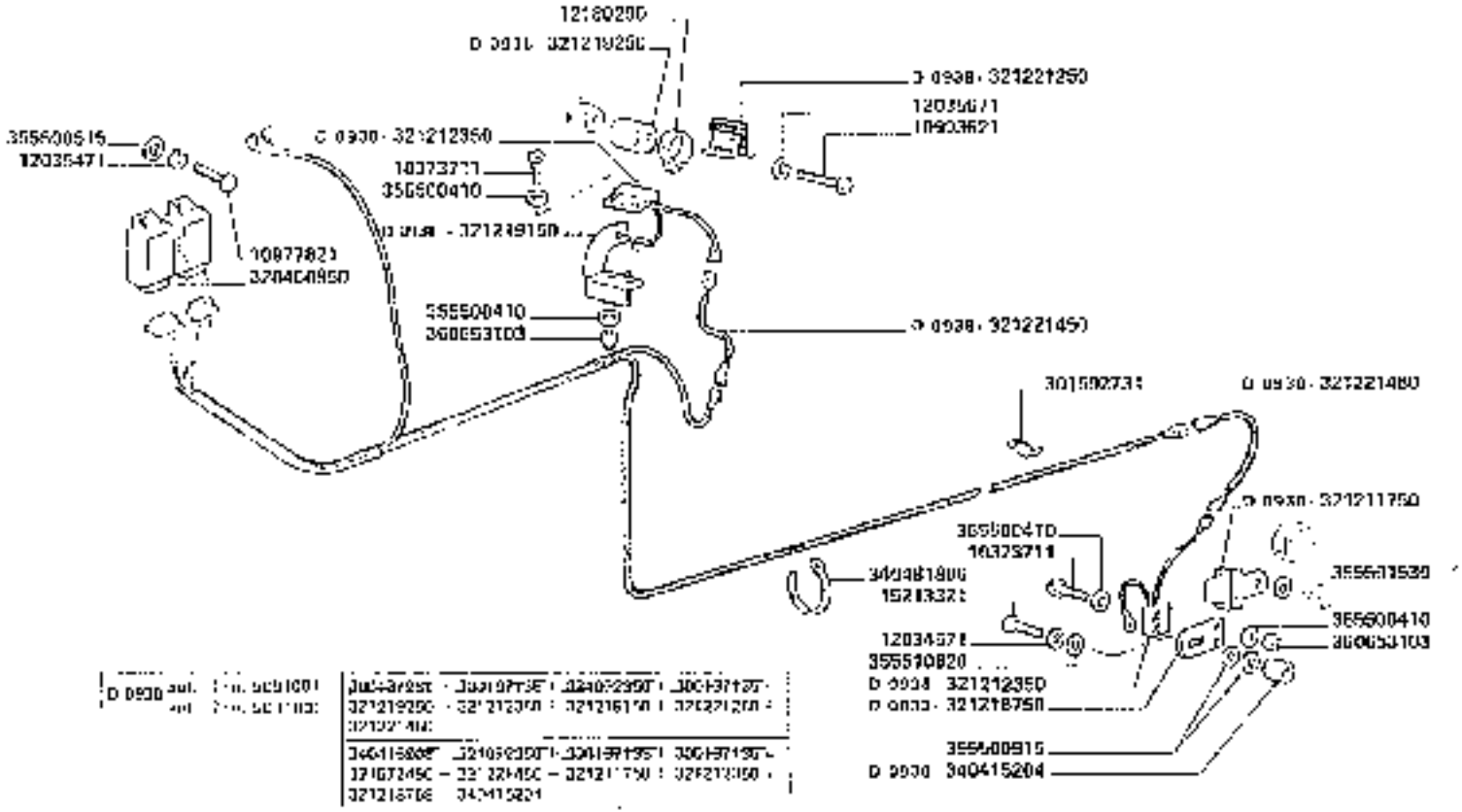

3650-3650R
3750-3750R

SENSORE GIRI RECUPERO

Capteur de contrôle [illegible]
Uebersicht Kontrollsensor

Tailings check sensor
Sensor control retorno

L 11/1

https://www.tractormanualpdf.info/

MODIF.	ANT. MODIF.	N. ORDIN.	Q	DENOMINAZIONE	DESIGNATION	BENENNUNG	DESCRIPTION	DENOMINACIONES
		10973517	4	VITE	VIS	SCHRAUBE	SCREW	TORNILLO
		10003821	1	VITE	VIS	SCHRAUBE	SCREW	TORNILLO
		10977821	2	VITE	VIS	SCHRAUBE	SCREW	TORNILLO
		12034571	1	ROSETTA ELASTICA	RONDELLE W	FEDERSCHEIBE	SPRING WASHER	ARANDELA ELASTICA
		12035471	2	ROSETTA ELASTICA	RONDELLE W	FEDERSCHEIBE	SPRING WASHER	ARANDELA ELASTICA
		12035671	1	ROSETTA ELASTICA	RONDELLE W	FEDERSCHEIBE	SPRING WASHER	ARANDELA ELASTICA
		12180290	1	COLLARE	COLLIER	SCHELLE	CLAMP	COLLAR
		15210321	1	VITE	VIS	SCHRAUBE	SCREW	TORNILLO
		301992731	5	GRAFFA ANTICADUTA	COLLIER	HALTER	RETAINER	ABRAZADERA
		320169950	5	UNITA' ALLARME	BOITE ELECTRONIQ.	ELEKTRONISC-GUESE	ELECTRONICS BOX	CAJITA ELECTRONICA
D 0058		321211750	1	ATTUATORE MAGNETICO	ACT CANTE MAGNET.	MAGNETAKTUATOR	MAGNETIC ACTUATOR	ACTUADOR MAGNET
D 0058		321212060	2	SENSORE GIRI	CAPTEUR DE CONTR.	KONTROLLSENSOR	CHECK SENSOR	SENSOR CONTROL
D 0030		321218750	1	SUPPORTO SENSORE	SUPPORT	HALTERUNG	SUPPORT	SOPORTE
D 0030		321210150	1	SUPPORTO SENSORE	SUPPORT	HALTERUNG	SUPPORT	SOPORTE
D 0020		321210250	1	BOCCOLA	BAGUE	BUECHSE	BUSH	CASQUILLO
D 0020		321221250	1	ATTUATORE MAGNETICO	ACTIONNEUR MAGNET.	MAGNETAKTUATOR	MAGNETIC ACTUATOR	ACTUADOR MAGNET
D 0020		321221450	2	CAVO AGGIUNTIVO	CABLE	KABEL	CABLE	CABLE
D 0028		340415701	1	BOCCOLA	BAGUE	BUECHSE	BUSH	CASQUILLO
		349481006	10	FASCETTA	COLLIER	KABELBAND	STRAP	ABRAZADERA
		355500310	8	RONDELLA	RONDELLE	SCHEIBE	WASHER	ARANDELA
		355500315	2	RONDELLA	RONDELLE	SCHEIBE	WASHER	ARANDELA
		355500315	3	RONDELLA	RONDELLE	SCHEIBE	WASHER	ARANDELA
		355501530	1	RONDELLA	RONDELLE	SCHEIBE	WASHER	ARANDELA
		355510820	1	RONDELLA	RONDELLE	SCHEIBE	WASHER	ARANDELA
		360653103	4	DADO	ECROU	MUTTER	NUT	TUERCA

https://www.tractormanualpdf.info/

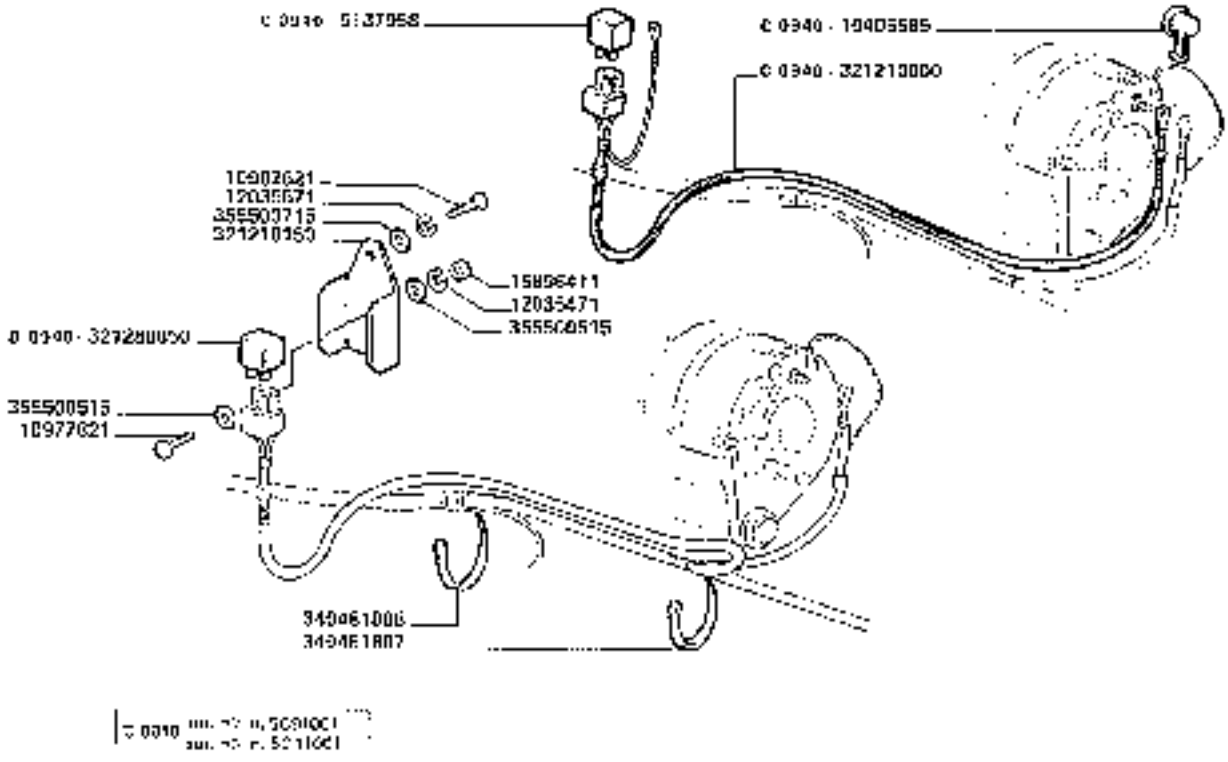

3650-3650R
3750-3750R

SOPPRESSORE DISTURBI

Antiperturbatore
Stoorsnoenunguttiere

Supressor
Supresor

L12

https://www.tractormanualpdf.info/

MODIF.	ANT. MODIF.	N. ORDIN.	Q	DENOMINAZIONE	DESIGNATION	BENENNUNG	DESCRIPTION	DENOMINACIONES
C 0540		5137950	1	SOPRESSORE DISTURBI	ANTIPERTURBATEUR	STOERSPANNUNG SCHUTZ	SUPPRESSOR	SUPRESOR
C 0540		30495935	1	CAPPUCCIO	CAPUCHON	KAPPE	CAP	CAPUCHO
		10907621	1	VITE	VIS	SCHRAUBE	SCREW	TORNILLO
		10977621	1	VITE	VIS	SCHRAUBE	SCREW	TORNILLO
		12035471	1	ROSETTA ELASTICA	RONDELLE W	FEDERSCHEIBE	SPRING WASHER	ARANDELA ELASTICA
		12035671	1	ROSETTA ELASTICA	RONDELLE W	FEDERSCHEIBE	SPRING WASHER	ARANDELA ELASTICA
		15830411	1	DADO	ECROU	MUTTER	NUT	TUERCA
C 0540		323210000	1	CAVO	CABLE	KABEL	CABLE	CABLE
		323210150	1	SUPPORTO	SUPPORT	HALTERUNG	SUPPORT	SOPORTE
D 0540		321238650	1	SOPRESSORE DISTURBI	ANTIPERTURBATEUR	STOERSPANNUNG - SCHUTZ	SUPPRESSOR	SUPRESOR
		340431806	5	FASCETTA	COLLIER	HALTERBAND	STRAP	ABRAZADERA
		340431807	3	FASCETTA	COLLIER	HALTERBAND	STRAP	ABRAZADERA
		355500515	2	RONDELLA	RONDELLE	SCHEIBE	WASHER	ARANDELA
		355500715	1	RONDELLA	RONDELLE	SCHEIBE	WASHER	ARANDELA

https://www.tractormanualpdf.info/

M 1	CASSETTA ATTREZZI	COFFRE A OUTILS	KASTEN FÜR WERKZEUGE	TOOL BOX	CAJA DE HERRAMIENTAS
M 2	ELEMENTI ESTRATTORE	ELEMENTS EXTRACTEUR	ABZIEHERELEMENTE	EXTRACTOR ELEMENTS	ELEMENTOS EXTRACTOR
M 3	DOTAZIONE RICAMBI	DOTATION PECHANGES	ERSATZTEILE WERKZEUGE	SPARES TOOLS	DOTACION REPUESTOS
M 4	DECALCOMANIE	DECALCOMANIES	ABZIEHBILDER	TRANSFERS	CALCOMANIAS
M	DOTAZIONE	DOTATION	WERKZEUGE	TOOLS	DOTACION

https://www.tractormanualpdf.info/

https://www.tractormanualpdf.info/

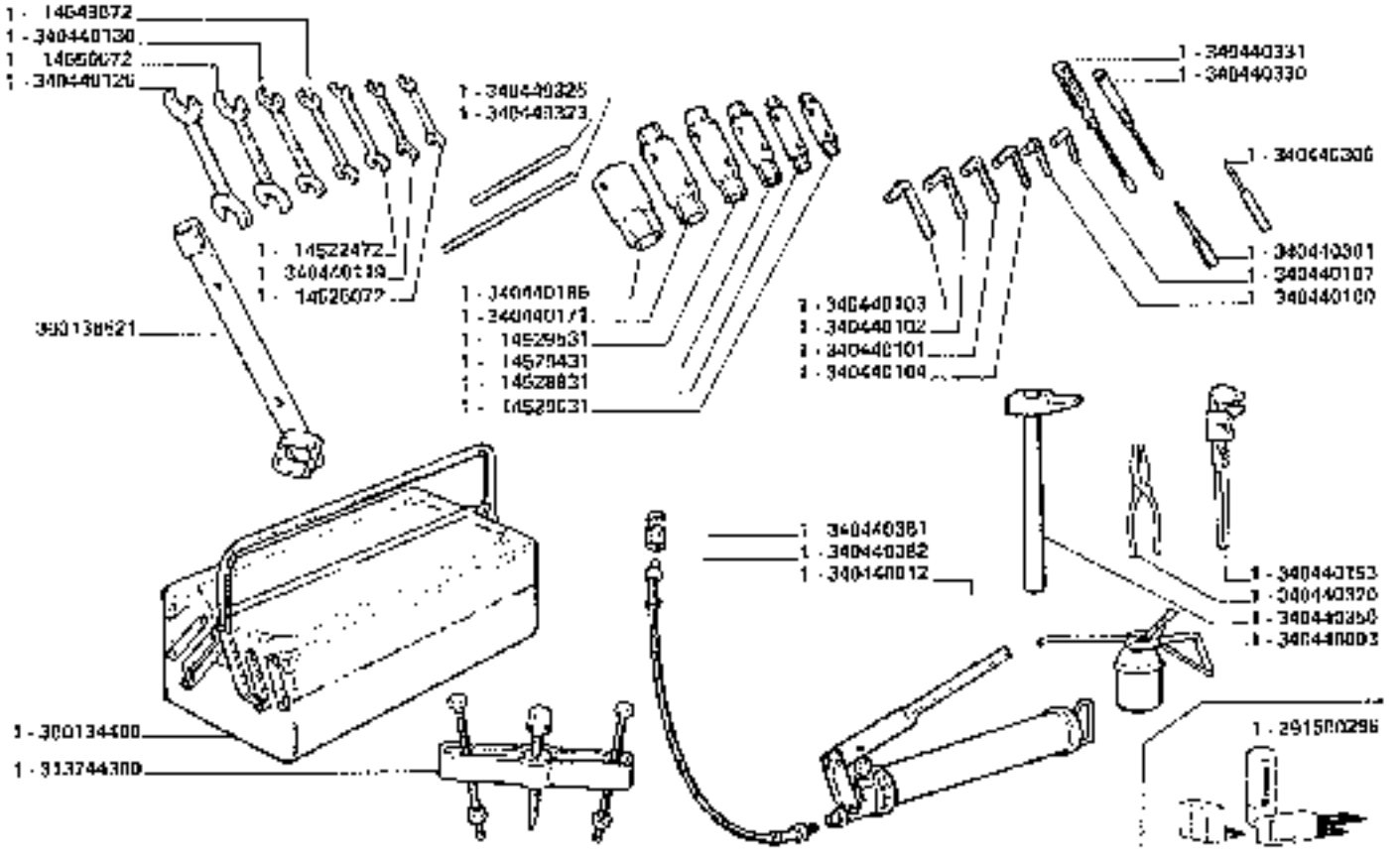

3650-3650R
3750-3750R

CASSETTA ATTREZZI

Coffre à outils
Kasten für Werkzeuge

Tool box
Caja de herramientas

M1

https://www.tractormanualpdf.info/

MODIF.	ANT. MODIF.	N. ORIG.	TI	DENOMINAZIONE	DESIGNATION	BENENNUNG	DESCRIPTION	DENOMINACIONES
		14522412	*	CHIAVE 13 - 17	CLE	SCHLUESSEL	WRENCH	LLAVE
		14526072	*	CHIAVE 8 - 10	CLE	SCHLUESSEL	WRENCH	LLAVE
		14528831	*	CHIAVE A TUBO 13 - 17	CLE A TUBE	STECKSCHLUESSEL	PIPE WRENCH	LLAVE DE TUBO
		14529031	*	CHIAVE A TUBO 8 - 10	CLE A TUBE	STECKSCHLUESSEL	PIPE WRENCH	LLAVE DE TUBO
		14529431	*	CHIAVE A TUBO 19 - 22	CLE A TUBE	STECKSCHLUESSEL	PIPE WRENCH	LLAVE DE TUBO
		14529631	*	CHIAVE A TUBO 24 - 27	CLE A TUBE	STECKSCHLUESSEL	PIPE WRENCH	LLAVE DE TUBO
		14543872	*	CHIAVE 19 - 22	CLE	SCHLUESSEL	WRENCH	LLAVE
		14550072	*	CHIAVE 24 - 27	CLE	SCHLUESSEL	WRENCH	LLAVE
		300134400	*	CASSETTA PORTA ATTREZZI	COFFRE A OUTILS	WERKZEUGKASTEN	TOOL BOX	CAJA DE HERRAM.
		300136021	*	LEVA SGOLFAMENTO	LEVIER	HEBEL	LEVER	PALANCA
		313744200	*	CONJ. ESTRATTORE	EXTRACTEUR CPL	ABZIEHER XPL	EXTRACTOR, ASSY	CONJ. EXTRACTORE
		340440009	*	OLIATORE	BURETTE	ÖLKANNE	OILER	ACEITERA
		340440012	*	POMPA GRASSAGGIO	POMPE A GRAISSEUR	SCHMIERPUMPE	GREASE PUMP	BOMBA DE GRASA
		340440100	*	CHIAVE - 3	CLE	SCHLUESSEL	WRENCH	LLAVE
		340440101	1	CHIAVE - 5	CLE	SCHLUESSEL	WRENCH	LLAVE
		340440102	1	CHIAVE - 6	CLE	SCHLUESSEL	WRENCH	LLAVE
		340440103	1	CHIAVE - 8	CLE	SCHLUESSEL	WRENCH	LLAVE
		340440104	1	CHIAVE - 1	CLE	SCHLUESSEL	WRENCH	LLAVE
		340440107	1	CHIAVE - 2.5	CLE	SCHLUESSEL	WRENCH	LLAVE
		340440119	1	CHIAVE 13 - 17	CLE	SCHLUESSEL	WRENCH	LLAVE
		340440120	1	CHIAVE 30 - 32	CLE	SCHLUESSEL	WRENCH	LLAVE
		340440130	1	CHIAVE 21 - 23	CLE	SCHLUESSEL	WRENCH	LLAVE
		340440153	1	CHIAVE A RULLINO	CLE A MOLETTE	STEKKSCHLUESSEL	ADJUSTABLE SPANN	LLAVE
		340440171	1	CHIAVE A TUBO 30 - 32	CLE A TUBE	STECKSCHLUESSEL	PIPE WRENCH	LLAVE DE TUBO
		340440186	*	CHIAVE A TUBO 46	CLE A TUBE	STECKSCHLUESSEL	PIPE WRENCH	LLAVE DE TUBO
		340440301	*	CACCIA SPINA	ARRACHE AXE	STIFTZIEHER	PUNCH	SACA PASADOR
		340440306	*	CACCIA SPINA	ARRACHE AXE	STIFTZIEHER	PUNCH	SACA PASADOR
		340440320	*	PINZA UNIVERSALE	PINCE UNIVERSELLE	ZANGE	UNIVERSAL PLIERS	PINZA UNIVERSAL
		340440323	*	SPINA PER CHIAVE	BROCHE	STIFT	TOMMY BAR	PASADOR
		340440326	*	SPINA PER CHIAVE	BROCHE	STIFT	TOMMY BAR	PASADOR
		340440330	*	CACCIAVITE	TOURNEVIS	SCHRAUBENZIEHER	SCREWDRIVER	DESTORNILLADOR
		340440331	*	CACCIAVITE	TOURNEVIS	SCHRAUBENZIEHER	SCREWDRIVER	DESTORNILLADOR
		340440350	*	MARTELLO	MARTEAU	HAMMER	HAMMER	MARTILLO
		340440361	*	TESTINA PER POMPA GRASS.	EMBOUT	KOPF	HEAD	CABEZITA
		340440382	*	PROLUNGA FLESSIBILE	RALLONGE FLEXIBLE	VERLAENGERUNG	GUN EXTENSION	PROLONGA FLEX.
		391500296	*	CASSETTA PORTA ATTREZZI COMPLETA	COFFRE A OUTILS CPL	WERKZEUGKASTEN XPL	TOOL BOX ASSY	CONJ. CAJA DE HERRAMIENTAS

https://www.tractormanualpdf.info/

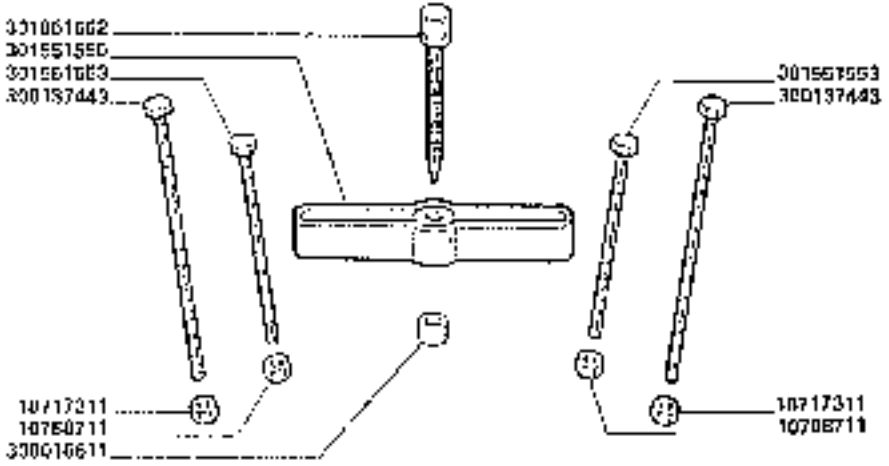

https://www.tractormanualpdf.info/

MODIF	ANT. MODIF	N. ORDIN	Q	DENOMINAZIONE	DESIGNATION	BENENNUNG	DESCRIPTION	DENOMINACIONES
		10717311	2	DADO	ECROU	MUTTER	NUT	TUERCA
		10788711	2	DADO	ECROU	MUTTER	NUT	TUERCA
		300316811	1	PASTIGLIA	PASTILLE	DISTANZSTUECK	DISTANCE PIECE	PASTILLA
		300137443	2	TIRANTE	TIRANT	SPANNBOLZEN	T-E-ROD	TIRANTE
		301551560	1	ESTRATTORE	EXTRACTEUR	ABZIEHER	EXTRACTOR	EXTRACTOR
		301551562	1	PERNO ESTRATTORE	AXE	BOLZEN	PIN	EJE
		301551563	2	TIRANTE	TIRANT	SPANNBOLZEN	T-E-ROD	TIRANTE

https://www.tractormanualpdf.info/

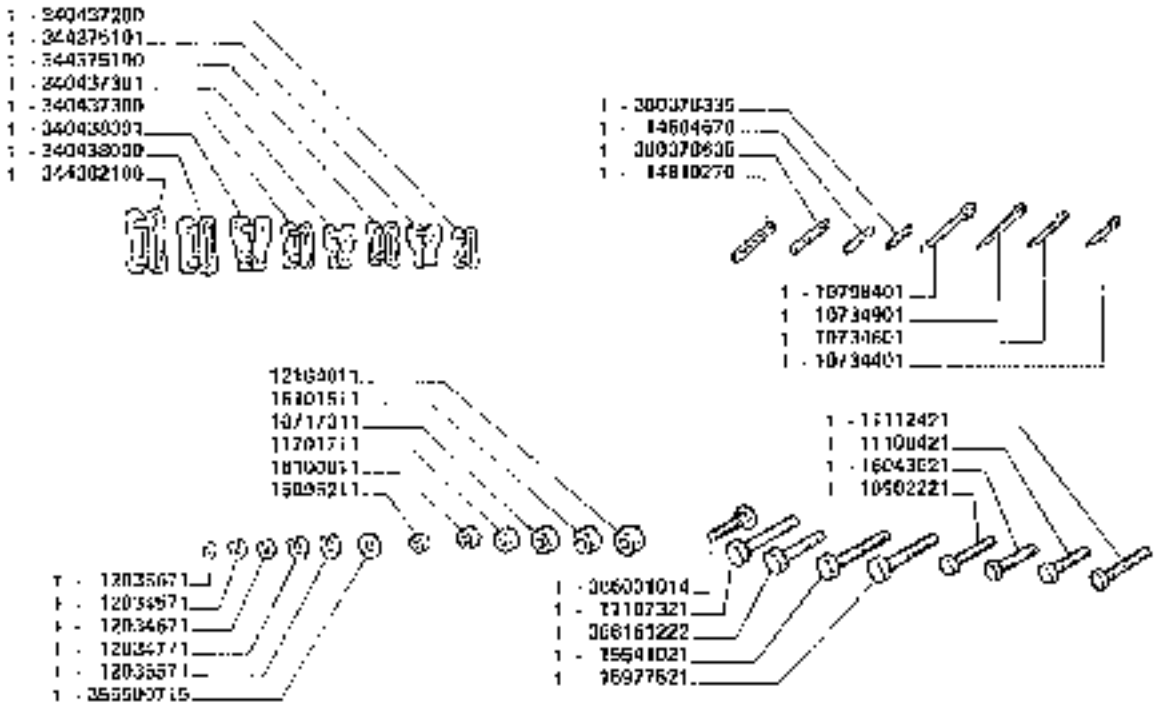

https://www.tractormanualpdf.info/

MODIF.	ANT.MODIF.	N.ORDIN.	Q	DENOMINAZIONE	DESIGNATION	BENENNUNG	DESCRIPTION	DENOMINACIONES
		10717311	3	DADO	ECROU	MUTTER	NUT	TUERCA
		10734401	2	COPIGLIA	GOUPILLE FENDUE	SPLINT	COTTER PIN	PASADOR ABIERTO
		10734601	3	COPIGLIA	GOUPILLE FENDUE	SPLINT	COTTER PIN	PASADOR ABIERTO
		10734901	4	COPIGLIA	GOUPILLE FENDUE	SPLINT	COTTER PIN	PASADOR ABIERTO
		10798401	1	COPIGLIA	GOUPILLE FENDUE	SPLINT	COTTER PIN	PASADOR ABIERTO
		10902221	6	VITE	VIS	SCHRAUBE	SCREW	TORNILLO
		11106421	2	VITE	VIS	SCHRAUBE	SCREW	TORNILLO
		11107321	2	VITE	VIS	SCHRAUBE	SCREW	TORNILLO
		11112421	3	VITE	VIS	SCHRAUBE	SCREW	TORNILLO
		11201711	4	DADO	ECROU	MUTTER	NUT	TUERCA
		12034571	5	ROSETTA ELASTICA	RONDELLE	FEDERSCHEIBE	SPRING WASHER	ARANDELA ELASTICA
		12034671	4	ROSETTA ELASTICA	RONDELLE	FEDERSCHEIBE	SPRING WASHER	ARANDELA ELASTICA
		12034771	4	ROSETTA ELASTICA	RONDELLE	FEDERSCHEIBE	SPRING WASHER	ARANDELA ELASTICA
		12035571	2	ROSETTA ELASTICA	RONDELLE	FEDERSCHEIBE	SPRING WASHER	ARANDELA ELASTICA
		12035671	6	ROSETTA ELASTICA	RONDELLE	FEDERSCHEIBE	SPRING WASHER	ARANDELA ELASTICA
		12164011	2	DADO	ECROU	MUTTER	NUT	TUERCA
		14604870	2	SPINA ELASTICA	GOUPILLE ELASTIQUE	SPANNUELSE	ROLL PIN	PASADOR
		14610270	3	SPINA ELASTICA	GOUPILLE ELASTIQUE	SPANNUELSE	ROLL PIN	PASADOR
		15041021	2	VITE	VIS	SCHRAUBE	SCREW	TORNILLO
		15806211	6	DADO	ECROU	MUTTER	NUT	TUERCA
		15977021	1	VITE	VIS	SCHRAUBE	SCREW	TORNILLO
		16043621	6	VITE	VIS	SCHRAUBE	SCREW	TORNILLO

https://www.tractormanualpdf.info/

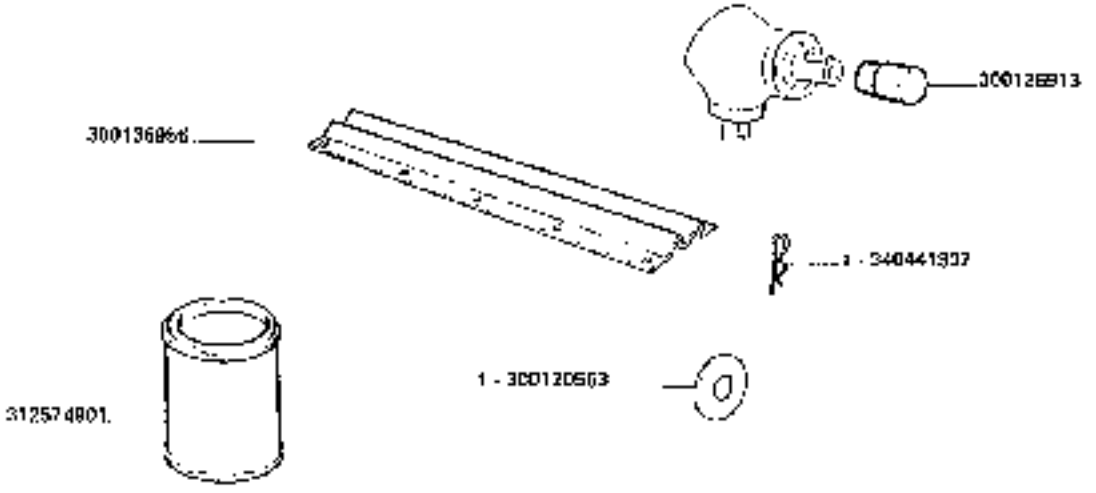

3650-3650R
3750-3750R

DOTAZIONE RICAMBI

Dotation rechanges
Ersatzteile [illegible]

Spares tools
Dotation requisitos

M3

7

https://www.tractormanualpdf.info/

MODIF.	ANT. MODIF.	N. ORDIN.	Q	DENOMINAZIONE	DESIGNATION	BENENNUNG	DESCRIPTION	DENOMINACIONES
		16100811	5	DADO	ECROU	MUTTER	NUT	TUERCA
		16101511	4	DADO	ECROU	MUTTER	NUT	TUERCA
		300120563	1	RONDELLA	RONDELLE	SCHEIBE	WASHER	ARANDELA
		300130913	2	PROTEZ. COPPIA CONICA	PROTECTION	SCHUTZ	GUARD	PROTECCION
		300138056	1	PIANO SCALLOPPATO	TABLE DESSERT CN	FCBERBODEN	GRAIN PAIN	PLANO D'ALIVENT
		31257490 1	1	BARATTOLO SMALTO	POT DE COLEUR	DOSE LACK	TIN OF COLOUR	TARRO DE COLOR
		340137200	1	MAGLIA GIUNZIONE	MAILLON JONCTION	KETTENSCHLOSS	CONNECTING LINK	ESLABON DE EMPATE
		340437200	1	MAGLIA GIUNZIONE	MAILLON JONCTION	KETTENSCHLOSS	CONNECTING LINK	ESLABON DE EMPATE
		340137301	1	FALSA MAGLIA	FAUX MAILLON	KETTENSCHLOSS	CRANKED LINK	FALSO ESLABON
		340438000	1	MAGLIA GIUNZIONE	MAILLON JONCTION	KETTENSCHLOSS	CONNECTING LINK	ESLABON ESLABON
		340430001	1	FALSA MAGLIA	FAUX MAILLON	KETTENSCHLOSS	CRANKED LINK	FALSO ESLABON
		340441807	2	CHIAVISTELLO	ROCHET RAPIDE	FEDERRIEGEL	SPRING CLIP	PASADOR ASIENTO
		344375100	1	MAGLIA GIUNZIONE	MAILLO JONCTION	KETTENSCHLOSS	CONNECTING LINK	ESLABON DE EMPATE
		344375101	1	FALSA MAGLIA	FAUX MAILLON	KETTENSCHLOSS	CRANKED LINK	FALSO ESLABON
		344332100	1	MAGLIA GIUNZIONE	MAILLON JONCTION	KETTENSCHLOSS	CONNECTING LINK	ESLABON DE EMPATE
		350370235	1	SPINA ELASTICA	GOUPILLE ELAST.	SPANNHULSE	ROLL PIN	PASADOR
		350370235	1	SPINA ELASTICA	GOUPILLE ELAST.	SPANNHULSE	ROLL PIN	PASADOR
		355900715	12	RONDELLA	RONDELLE	SCHEIBE	WASHER	ARANDELA
		380031614	4	VITE	VIS	SCHRAUBE	SCREW	TORNILLO
		380181222	2	VITE	VIS	SCHRAUBE	SCREW	TORNILLO

https://www.tractormanualpdf.info/

3650 — 320718150

3650R — 320718250

3750 — 321087050

3750R — 321097150

1100 — 300137928 — FIATAGRI

1100 — 300137925 — FIATAGRI

950 — 321010960 — FIATAGRI

C 0940 - 320851100 -...
D 0940 - 320844500

C 0940 - 300137927
D 0940 - 320857450 — LAVERDA

https://www.tractormanualpdf.info/

MODIF.	VAR. MODIF	N. ORDIN	Q	DENOMINAZIONE	DESIGNATION	BENENNUNG	DESCRIPTION	DENOMINACIONES
		300137925	1	DECALCOMANIA (Bianca)	DECALCOMANIE	ABZIEHBILD	TRANSFER	CALCOMANIA
C 0940		300137927	2	DECALCOMANIA	DECALCOMANIE	ABZIEHBILD	TRANSFER	CALCOMANIA
		300137920	1	DECALCOMANIA (Nera)	DECALCOMANIE	ABZIEHBILD	TRANSFER	CALCOMANIA
		300137943	1	DECALCOMANIA (SI)	DECALCOMANIE	ABZIEHBILD	TRANSFER	CALCOMANIA
C 0940		300137937	1	TARGHETTA (SI)	PLAQUE	SCHILD	PLATE	PLACA
C 0940		320470750	1	DECALCOMANIA	DECALCOMANIE	ABZIEHBILD	TRANSFER	CALCOMANIA
		320603650	1	DECALCOMANIA	DECALCOMANIE	ABZIEHBILD	TRANSFER	CALCOMANIA
C 0834		320643050	1	DECALCOMANIA	DECALCOMANIE	ABZIEHBILD	TRANSFER	CALCOMANIA
C 0834		320643150	1	DECALCOMANIA	DECALCOMANIE	ABZIEHBILD	TRANSFER	CALCOMANIA
C 0940		320651100	1	KIT FASCIA ALTO/DES.	KIT BANDE ALT. ADH	SATZ BAND	STRIP KIT	KIT CINTA ADHES
C 0940		320677450	1	DECALCOMANIA	DECALCOMANIE	ABZIEHBILD	TRANSFER	CALCOMANIA
C 0940		320677550	1	DECALCOMANIA	DECALCOMANIE	ABZIEHBILD	TRANSFER	CALCOMANIA
C 0934		320713350	1	DECALCOMANIA	DECALCOMANIE	ABZIEHBILD	TRANSFER	CALCOMANIA
		320717950	1	DECALCOMANIA	DECALCOMANIE	ABZIEHBILD	TRANSFER	CALCOMANIA
		320718050	1	DECALCOMANIA	DECALCOMANIE	ABZIEHBILD	TRANSFER	CALCOMANIA
		320718150	2	SIGLA MODELLO	MOTIF	MODELLKENNZEICHEN	TYPE PLATE	EMBLEMA
		320718250	2	SIGLA MODELLO	MOTIF	MODELLKENNZEICHEN	TYPE PLATE	EMBLEMA
C 0940		320759550	1	DECALCOMANIA	DECALCOMANIE	ABZIEHBILD	TRANSFER	CALCOMANIA
C 0940		320759650	1	DECALCOMANIA	DECALCOMANIE	ABZIEHBILD	TRANSFER	CALCOMANIA
C 0940		320759750	1	DECALCOMANIA	DECALCOMANIE	ABZIEHBILD	TRANSFER	CALCOMANIA
		320813300	1	DECALCOMANIA	DECALCOMANIE	ABZIEHBILD	TRANSFER	CALCOMANIA
		320814550	1	DECALCOMANIA (C)	DECALCOMANIE	ABZIEHBILD	TRANSFER	CALCOMANIA

https://www.tractormanualpdf.info/

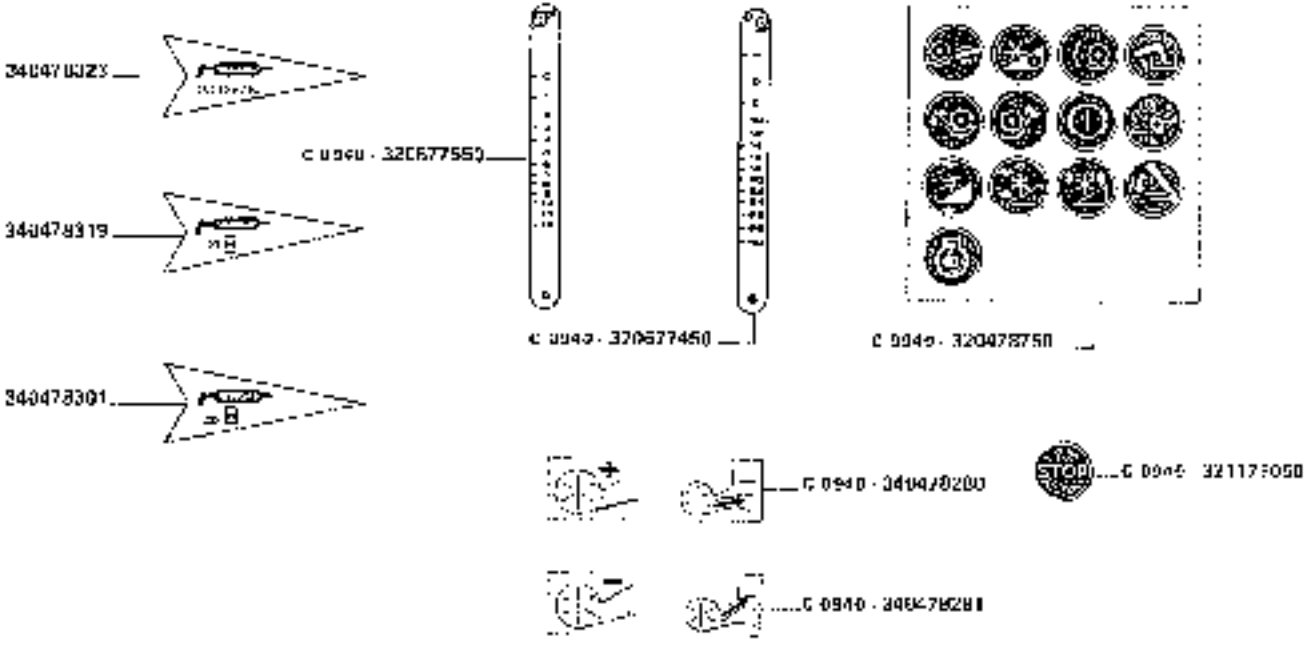

https://www.tractormanualpdf.info/

MODIF.	ANT. MODIF.	N. ORDIN.	Q	DENOMINAZIONE	DENOMINATION	BENENNUNG	DESCRIPTION	DENOMINACIONES
		320817950	1	DECALCOMANIA	DECALCOMANIE	AZIEHBILD	TRANSFER	CALCOMANIA
		320817950	1	DECALCOMANIA	DECALCOMANIE	AZIEHBILD	TRANSFER	CALCOMANIA
		320818050	1	DECALCOMANIA	DECALCOMANIE	AZIEHBILD	TRANSFER	CALCOMANIA
		320818150	1	DECALCOMANIA	DECALCOMANIE	AZIEHBILD	TRANSFER	CALCOMANIA
		320827750	1	DECALCOMANIA	DECALCOMANIE	AZIEHBILD	TRANSFER	CALCOMANIA
		320827950	1	DECALCOMANIA	DECALCOMANIE	AZIEHBILD	TRANSFER	CALCOMANIA
		320828050	1	DECALCOMANIA	DECALCOMANIE	AZIEHBILD	TRANSFER	CALCOMANIA
		320828350	1	DECALCOMANIA	DECALCOMANIE	AZIEHBILD	TRANSFER	CALCOMANIA
		320828450	1	DECALCOMANIA	DECALCOMANIE	AZIEHBILD	TRANSFER	CALCOMANIA
		320828550	1	DECALCOMANIA	DECALCOMANIE	AZIEHBILD	TRANSFER	CALCOMANIA
		320828750	1	DECALCOMANIA	DECALCOMANIE	AZIEHBILD	TRANSFER	CALCOMANIA
		320828850	1	DECALCOMANIA	DECALCOMANIE	AZIEHBILD	TRANSFER	CALCOMANIA
		320828950	1	DECALCOMANIA	DECALCOMANIE	AZIEHBILD	TRANSFER	CALCOMANIA
		320829050	1	DECALCOMANIA	DECALCOMANIE	AZIEHBILD	TRANSFER	CALCOMANIA
		320829150	1	DECALCOMANIA	DECALCOMANIE	AZIEHBILD	TRANSFER	CALCOMANIA
		320829250	1	DECALCOMANIA	DECALCOMANIE	AZIEHBILD	TRANSFER	CALCOMANIA
0 0640		320841050	1	DECALCOMANIA	DECALCOMANIE	AZIEHBILD	TRANSFER	CALCOMANIA
0 0640		320841500	1	DECALCOMANIA	DECALCOMANIE	AZIEHBILD	TRANSFER	CALCOMANIA
0 0640		320857450	1	DECALCOMANIA	DECALCOMANIE	AZIEHBILDER	TRANSFER	CALCOMANIA
		320868450	1	TARGHETTA CE	PLAQUE CONSTRUCT.	FABRIKSCHILD	NUMBER PLATE	PLACA DENTIF
		320877450	1	TARGHETTA CE	PLAQUE CONSTRUCT.	FABRIKSCHILD	NUMBER PLATE	PLACA DENTIF
0 0640		320878350	1	TARGHETTA CE	PLAQUE CONSTRUCT.	FABRIKSCHILD	NUMBER PLATE	PLACA DENTIF

.../...

https://www.tractormanualpdf.info/

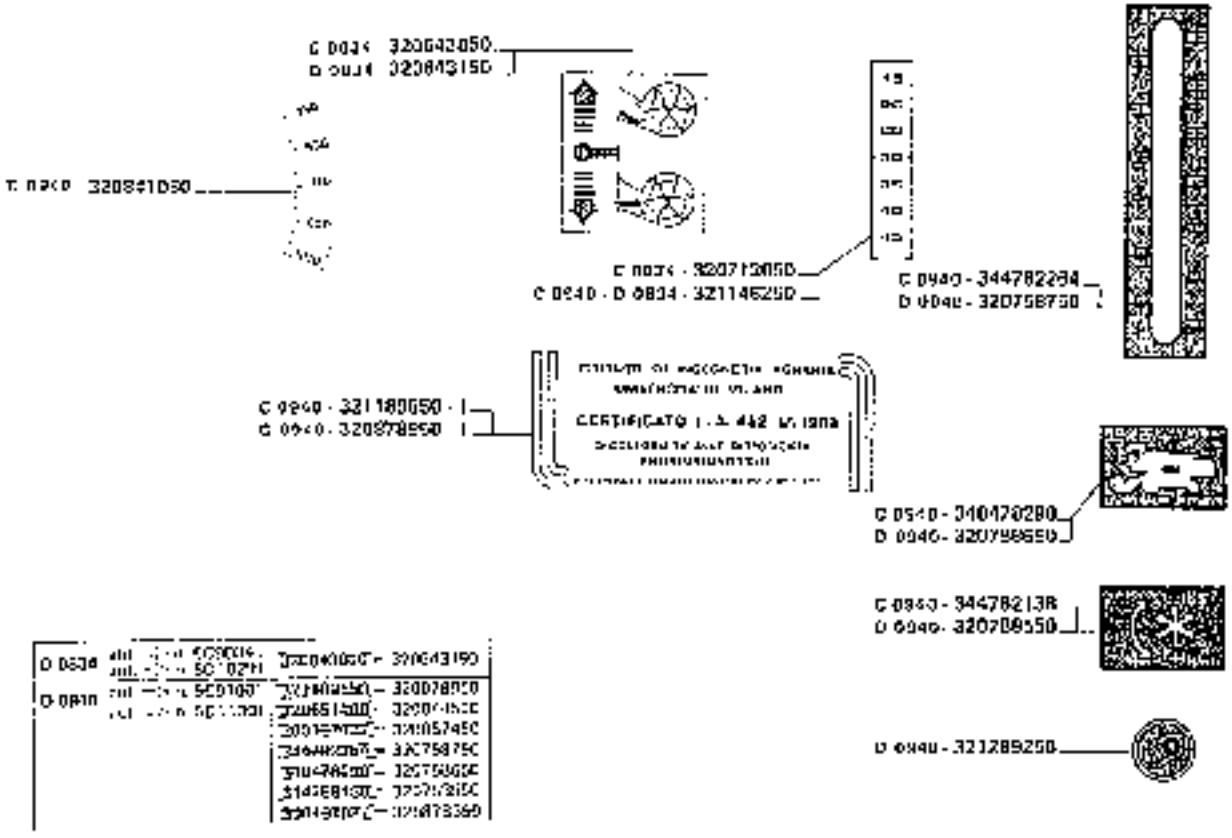

3650-3650R
3750-3750R

DECALCOMANIE

Overlaminatie
Aanschrijfder

https://www.tractormanualpdf.info/

Transfers
Calcomanies

M4

3

MODIF.	ANT. MODIF.	N. ORDIN.	C.	DENOMINAZIONE	DESIGNATION	BEZEICHNUNG	DESCRIPTION	DENOMINACIONES
C 0940		321078950	1	DECALCOMANIA	DECALCOMANIE	ABZIEHBILD	TRANSFER	CALCOMANIA
		321010850	1	DECALCOMANIA	DECALCOMANIE	ABZIEHBILD	TRANSFER	CALCOMANIA
		321087050	2	SIGLA MODELLO	MOTIF	MODELL/SICHEN	TYPE PLATE	EMBLEMA
		321087150	2	SIGLA MODELLO	MOTIF	MODELL/SICHEN	TYPE PLATE	EMBLEMA
		321116150	1	TARGHETTA (F)	PLAQUE CONSTRUCT.	FABRIKSCHILD	NUMBER PLATE	PLACA IDENTIF.
C 0940	C 0940	321146750	1	DECALCOMANIA	DECALCOMANIE	ABZIEHBILD	TRANSFER	CALCOMANIA
		321171050	1	DECALCOMANIA	DECALCOMANIE	ABZIEHBILD	TRANSFER	CALCOMANIA
C 0940		321189650	1	DECALCOMANIA	DECALCOMANIE	ABZIEHBILD	TRANSFER	CALCOMANIA
		321289250	1	TARGHETTA LAVERDA	PLAQUE CONSTRUCT.	FABRIKSCHILD	NUMBER PLATE	PLACA IDENTIF.
C 0940		321280250	1	DECALCOMANIA	DECALCOMANIE	ABZIEHBILD	TRANSFER	CALCOMANIA
C 0940		340478280	1	DECALCOMANIA	DECALCOMANIE	ABZIEHBILD	TRANSFER	CALCOMANIA
C 0940		340478291	1	DECALCOMANIA	DECALCOMANIE	ABZIEHBILD	TRANSFER	CALCOMANIA
C 0940		340478290	1	DECALCOMANIA	DECALCOMANIE	ABZIEHBILD	TRANSFER	CALCOMANIA
		340478301	10	DECALCOMANIA	DECALCOMANIE	ABZIEHBILD	TRANSFER	CALCOMANIA
		340478310	2	DECALCOMANIA	DECALCOMANIE	ABZIEHBILD	TRANSFER	CALCOMANIA
		340478323	1	DECALCOMANIA	DECALCOMANIE	ABZIEHBILD	TRANSFER	CALCOMANIA
C 0940		344702138	1	DECALCOMANIA	DECALCOMANIE	ABZIEHBILD	TRANSFER	CALCOMANIA
		344702162	1	DECALCOMANIA	DECALCOMANIE	ABZIEHBILD	TRANSFER	CALCOMANIA
		344702171	1	DECALCOMANIA	DECALCOMANIE	ABZIEHBILD	TRANSFER	CALCOMANIA
		344702179	1	DECALCOMANIA	DECALCOMANIE	ABZIEHBILD	TRANSFER	CALCOMANIA

https://www.tractormanualpdf.info/

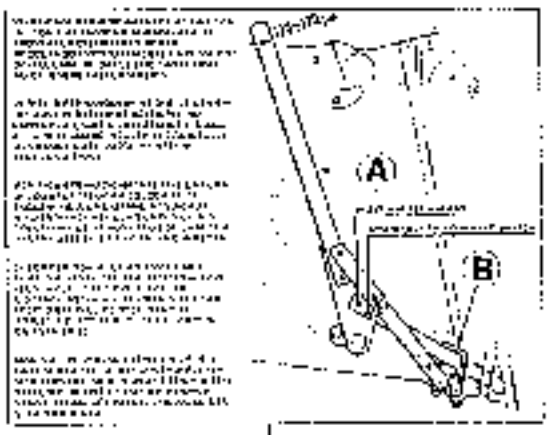

344782209

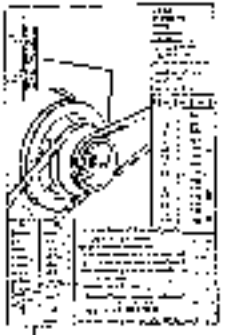

344782171

321288250

321116150 - F

C 0940 - 300137987 - D
D 0940 - 320070330 - D

6046007500 - I
6046007600 - F
6046007700 - D
6046007800 - GB
6046007900 - L

320957450 - F

320866450 - E

https://www.tractormanualpdf.info/

MODIF.	ANT. MODIF.	N. ORDIN.	C	DENOMINAZIONE	DESIGNATION	BEMERKUNG	DESCRIPTION	DENOMINACIONES
		344782205	I	DECALCOMANIA	DECALCOMANIE	ABZIEHBILD	TRANSFER	CALCOMANIA
		344782206	I	DECALCOMANIA	DECALCOMANIE	ABZIEHBILD	TRANSFER	CALCOMANIA
		344782207	I	DECALCOMANIA	DECALCOMANIE	ABZIEHBILD	TRANSFER	CALCOMANIA
		344782208	I	DECALCOMANIA	DECALCOMANIE	ABZIEHBILD	TRANSFER	CALCOMANIA
20040		344782284	I	DECALCOMANIA	DECALCOMANIE	ABZIEHBILD	TRANSFER	CALCOMANIA
		6046007500	I	CATALOGO USO - MANUTEN. I	GUIDE D'USAGE ET D'ENTRETIEN	BETRIEBSANLEITUNG	INSTRUCTION MANUAL	USO Y MANUTENCION
		6046007600	I	CATALOGO USO - MANUTEN. F	GUIDE D'USAGE ET D'ENTRETIEN	BETRIEBSANLEITUNG	INSTRUCTION MANUAL	USO Y MANUTENCION
		6046007700	I	CATALOGO USO - MANUTEN. D	GUIDE D'USAGE ET D'ENTRETIEN	BETRIEBSANLEITUNG	INSTRUCTION MANUAL	USO Y MANUTENCION
		6046007800	I	CATALOGO USO - MANUTEN. GB	GUIDE D'USAGE ET D'ENTRETIEN	BETRIEBSANLEITUNG	INSTRUCTION MANUAL	USO Y MANUTENCION
		6046007900	I	CATALOGO USO - MANUTEN. E	GUIDE D'USAGE ET D'ENTRETIEN	BETRIEBSANLEITUNG	INSTRUCTION MANUAL	USO Y MANUTENCION

https://www.tractormanualpdf.info/

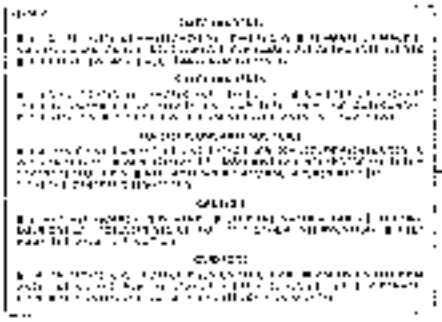

320817050

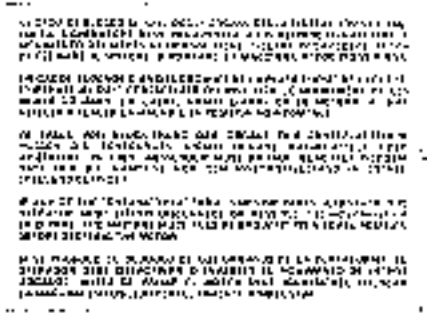

344782207

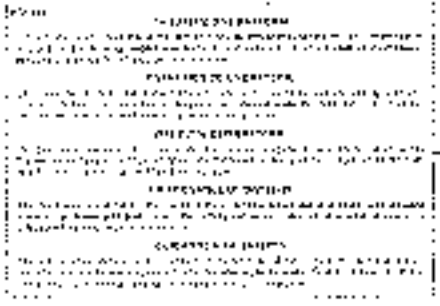

320817950

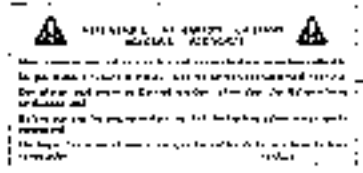

320810160

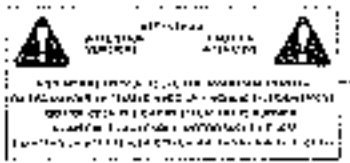

320600060

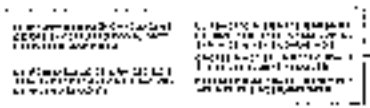

344782206

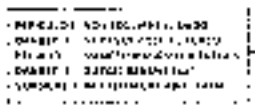

344782170

https://www.tractormanualpdf.info/

https://www.tractormanualpdf.info/

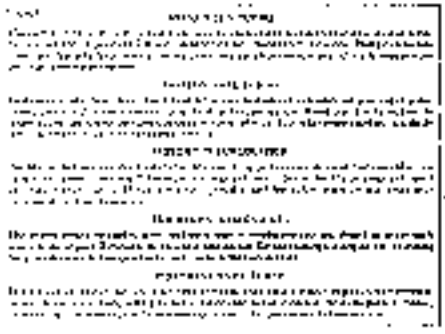

344782205

320813950

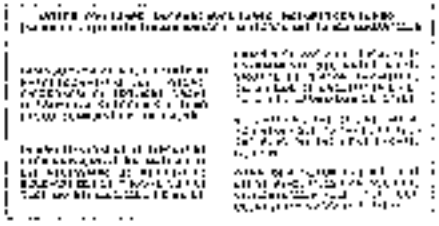

320070000

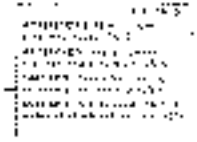

344782167

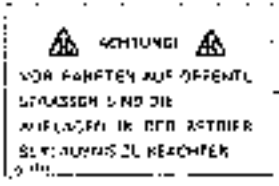

320816550 - 0

300137943 - D

3650-3650R **3750-3750R**	DECALCOMANIE *Decalcomanies* *Abziehbilder*	*Transfers* *Calcomanias*	**M4** 6

https://www.tractormanualpdf.info/

https://www.tractormanualpdf.info/

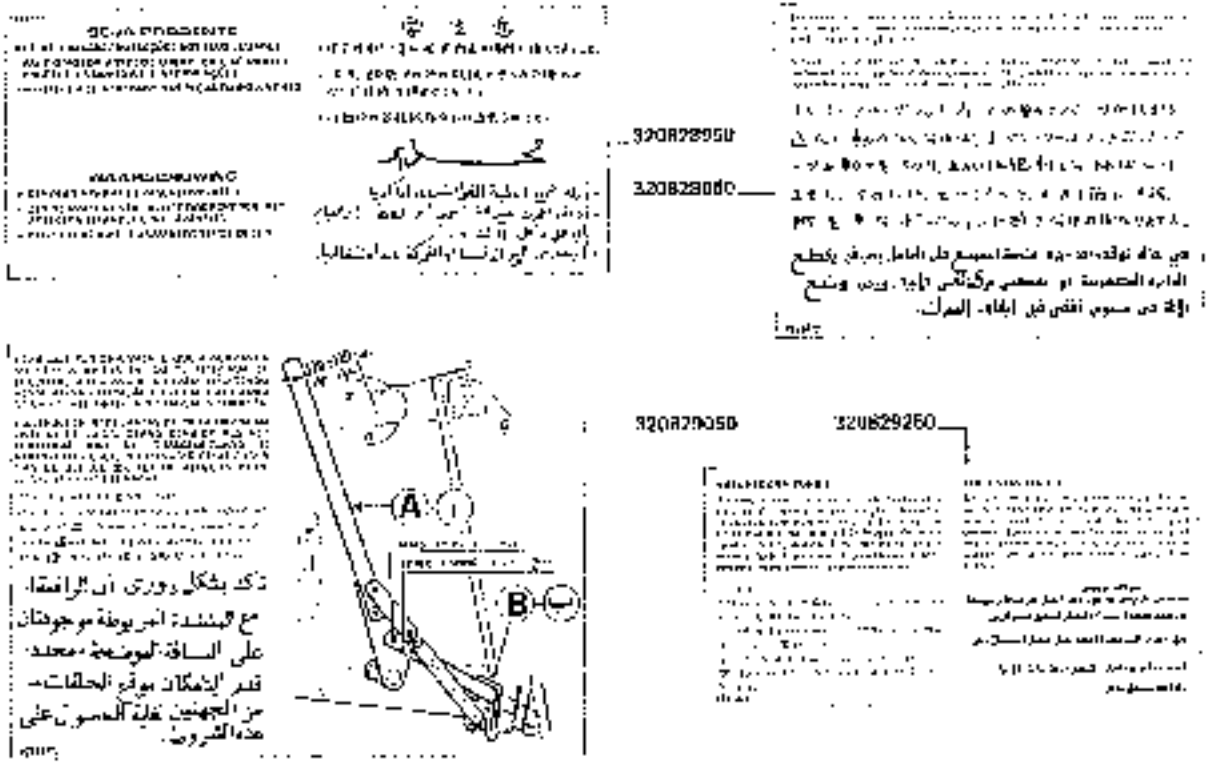

https://www.tractormanualpdf.info/

https://www.tractormanualpdf.info/

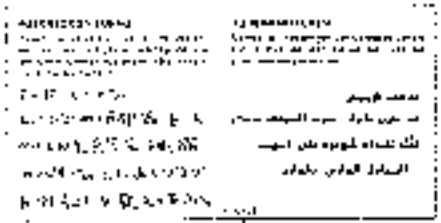

320828650

320828750

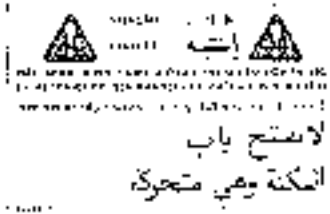

320828350

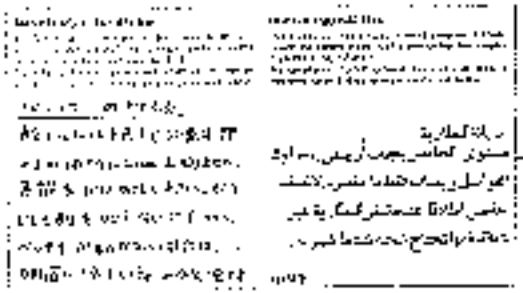

320829150

320827750

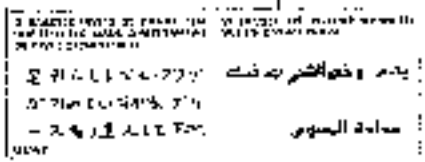

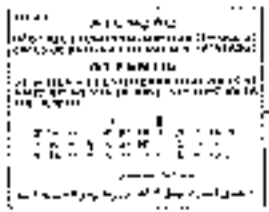

320828060

320827900

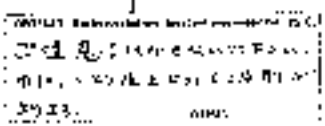

320828150

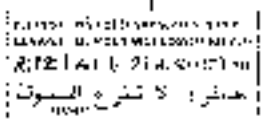

https://www.tractormanualpdf.info/

https://www.tractormanualpdf.info/

100	VALVOLA	CLAPET	VENTIL	VALVE	VALVULA
105	FARI AUSILIARI	FIJARES AUXILIARES	ZUSAETZLICHE	ANGILLARY LAMPS	FAROS AUSILIAR
111 A	VARIANTI OMOLOGAZIONE STRADALE (GERMANIA)	VARIANTES HOMOLOGATION (GERMANIE)	VARIANTEN LAUT ST. V Z O	HOMOLOGATION FOR (GERMANY)	VARIANTES HOMOLOGACION (ALEMANIA)
111 B	VARIANTI OMOLOGAZIONE STRADALE (GERMANIA)	VARIANTES HOMOLOGATION (GERMANIE)	VARIANTEN LAUT ST. V Z O	HOMOLOGATION FOR (GERMANY)	VARIANTES HOMOLOGACION (ALEMANIA)
115	PORTATARGA	PORTE PLAQUE	KENNZEICHENHALTER	ALUMINIUM PLATE HOLDER	SOPORTE DE PLACA
115	ALLESTIMENTO FRANCIA DANGER	VERSION FRANCE - DANGER	AUSFUEHRUNG FUER FRANKREICH - DANGER	SPECIFICATIONS FOR FRANCE - DANGER	ALISTAMIENTO FRANCE DANGER
119	TETTO PARASOLE	TOIT PARASOL	SONNENSHEIM	SUNSHADE	TECHO PARASOL
122	PROTEZIONE ANTERIORE CASSA ELEVATORE	PROTECTION AVANT CAISSE ELEVATEUR	VORDERSCHUTZBLECH FUER SCHRAEGFOERDERER	HOUSING ELEVATOR FRONT GUARD	PROTECCION ANTERIOR CAJA ELEVADOR
124	CUNEO ARRESTO RUOTE	SABOT POUR CALEUR LES ROUES	UNTERLEGSKEIL	WHEELS BLOCK	CALZO PARA RUEDAS
124 I	CUNEO ARRESTO RUOTE	SABOT POUR CALEUR LES ROUES	UNTERLEGSKEIL	WHEELS BLOCK	CALZO PARA RUEDAS
126 A	LAMPADA ROTANTE GIALLA SENZA CABINA	FEUT TOURNANT YAUNE SANZ CABINE	GELBES BLINKLICHT OHNE KABINE	YELLOW BEACON LIGHT WITHOUT CAB	FARO RODANTE AMARILLO SIN CABINA
126 A/I	LAMPADA ROTANTE GIALLA SENZA CABINA	FEUT TOURNANT YAUNE SANZ CABINE	GELBES BLINKLICHT OHNE KABINE	YELLOW BEACON LIGHT WITHOUT CAB	FARO RODANTE AMARILLO SIN CABINA
126 B	LAMPADA ROTANTE ARANCIONE SENZA CABINA	FEUT TOURNANT ORANGE SANZ CABINE	ORANGE BLINKLICHT OHNE KABINE	ORANGE BEACON LIGHT WITHOUT CAB	FARO RODANTE ANARANJADO SIN CABINA
126 C	LAMPADA ROTANTE GIALLA CON CABINA	FEUT TOURNANT YAUNE AVEC CABINE	GELBES BLINKLICHT MIT KABINE	YELLOW BEACON LIGHT WITH CAB	FARO RODANTE AMARILLO CON CABINA
126 C/I	LAMPADA ROTANTE GIALLA CON CABINA	FEUT TOURNANT YAUNE AVEC CABINE	GELBES BLINKLICHT MIT KABINE	YELLOW BEACON LIGHT WITH CAB	FARO RODANTE AMARILLO CON CABINA

	VARIANTI	VARIANTES	VARIANTEN	VARIATIONS	VARIANTEES

https://www.tractormanualpdf.info/

126 D	LAMPADA ROTANTE ARANCIO CON CABINA	FEUT TOURNANT ORANGE AVEC CABINE	ORANGE BLINKLIGHT MIT KABINE	ORANGE BEACON LIGHT WITH CAB	FARO ROCANTE ANARANJADO CON CABINA
126 DH	LAMPADA ROTANTE ARANCIONE CON CABINA	FEUT TOURNANT ORANGE AVEC CABINE	ORANGE BLINKLIGHT MIT KABINE	ORANGE BEACON LIGHT WITH CAB	FARO ROCANTE ANARANJADO CON CABINA
128	RIDUZIONE GIRI VENTILATORE PRINCIPALE	REDUCTION DE VITESSE VENTILATEUR PRINCIPAL	GESWINDIGKEIT VERMINDERUNG FUER HAUPTGEBLAESE	MAIN FAN SPEED REDUCTION	REDUCCION VUELTAS VENTILADOR PRINCIPAL
129	CONTAETTARI	COMPTE-RECTARES	HEKTARZAEHLER	HECTARE COUNTER	CONTADOR DE HECTAREAS
130 A	ZAVORRE SU ASSALE POSTERIORE - FISSO	MASSE SUR L'ESSIEU ARRIERE - FIXE	BALLASTGEWICHTE AM HINTERACHSE - FEST	BALLST WEIGHT ON REAR AXLE - FIXED	LASTRE SOBRE EJE POSTERIOR - FIJO
130 B	ZAVORRE SU ASSALE POSTERIORE - REGOLABILE	MASSE SUR L'ESSIEU ARRIERE - REGLABLE	BALLASTGEWICHTE AM HINTERACHSE - VERSTELL	BALLST WEIGHT ON REAR AXLE - ADJUSTABLE	LASTRE SOBRE EJE POSTERIOR - REGULABLE
131	CANALINI SAGOMA ANTERIORI	FEUS DE GABARIT ANTERIEURS	VORDERE BEGRENZUNGSLEUCHTEN	FRONT POSITION LIGHTS	FARO ITUS DE SAGOMA ANTERIOR
132	SENSORI PERDITE GRANELLA (CICKEY JOHN)	CAPTEURS PERTE DE GRAIN	KOERNERVERLUSTSENSORE	GRAIN LOSS SENSORS	SENSORIOS PERDIDA GRANOS
132/1	SENSORI PERDITE GRANELLA (CICKEY JOHN)	CAPTEURS DE GRAIN	KOERNERVERLUSTSENSORE	GRAIN LOSS SENSORS	SENSORIOS PERDIDA GRANOS
133	BLOCCAGGIO BRANDEGGIO	BLOCAGE DU COUTOIR ORIENTABLE	SPERRE	SWIVEL STOP	BLOQUEO DEL TUBO DESCARGA
135	SPRANGA SUPPLEMENTARE PER CONTROBATTITORE NORMALE	BATTE SUPPLEMENTAIRE POUR CONTREBATTEUR NORMALE	ZUSATZLISTE FUER NORMALEN DRESCHKORB	ADDITIONAL BAR FOR NORMAL CONCAVE	BARRA SUPLEMENTAL POR CONCAVO NORMAL
136	SPRANGA SUPPLEMENTARE PER CONTROBATTITORE LARGO	BATTE SUPPLEMENTAIRE POUR CONTREBATTEUR LARGE	ZUSATZLISTE FUER DRESCHKORB MIT BREITEM GRANTABSTAND	ADDITIONAL BAR FOR WIDE SPACED CONCAVE	BARRA SUPLEMENTAL POR CONCAVO ANCHO
137	APPESANTIMENTO BATTITORE NORMALE	MASSE DE BATTEUR NORMAL	BALLASTGEWICHTE FUER NORMALE TROMMEL	BALLAST WEIGHTS FOR NORMAL DRUM	PESO SUPLEMENTAL POR CILINDRO NORMAL
138	SCIVOLO PULA	GLISSIERS DE BALLES	RUTSCHESPREU	CHAFF RAMP	TOBOGAN DE TOMO
139	TELA PARAVENTO	TOILE PARAVENT	WINDSCHUTZTUCH	CANVAS FOR STRAW WALKER BODY	LONA PARAVENTO
140	PORTAVAGLI	PORTE CRIBLES	SIEBHALTER	SIEVE HOLDER	PORTA CRIBAS

https://www.tractormanualpdf.info/

	1° VENTILAZIONE	2. EME NETTOYAGE	2. PEINIGUNS	SECONDARY CLEANER	SEGUNDA LIMPIA
142.1	COCLEA MANDATA	VIS D'ALIMENTATION	FOERDERSCHNECKE VON	DE AWNER AJDER	SIN FIN DE ENVIO
142.2	PASSAGGIO BRILLATORE	PASSAGE ENTRAIN	VORBEIGANG VON	DE-AWNER PASSAGE OF SELECTOR FAN	PASAJE DESBARBADOR
142.3	TRASMISSIONE BRILLATORE	CARTAVEVENT DE L'EMONDOIR	ENTGRANNERANTRIEB	DE-AWNER DRIVE	TRANSMISION DEL DESBARBADOR
142.4	BRILLATORE	EMONDOIR	ENTGRANNER	DE-AWNER	DESBARBADOR
142.5	CASSA BRILLATORE	TOLE VIC DE L'EMONDOIR	ENTGRANNERKASTEN	DE AWNER HOUSING	CAJA DEL DESBARBADOR
142.6	COMANDO SELEZIONATORE	COMMANDE DE TAMIS	ANTRIEB FUER	SELECTOR DRIVE	MANDO DEL SELECCIONADOR
142.7	CASSA SELEZIONATORE	CAISSON DE TAMIS	KASTEN	SELECTOR HOUSING	CAJA DEL SELECCIONADOR
142.8	DEFLETTORI	DEFLECTEURS	LEITBLECH	DEFLECTORS	DEFLECTORES
142.9	VENTILATORE	VENTILATEUR	GEBLAESE	FAN	VENTILADOR
142.10	SOSPENSIONE CASSONETTO	SUSPENSION DU CAISSON	KASTENAUFHAENGUNG	CASE SUSPENSION	SOSPENCION CAJON
142.11	CASSONETTO OSCILLANTE	CAISSON OSCILLANT	SIEBKASTEN	SHAKER SHOE	CAJON OSCILANTE
142.12	VAGLI	CRIBLES	SIEBE	SIEVES	CRIBAS
142.13	COCLEA CONVOGLIAMENTO GRANO	VIS D'ALIMENTATION A BON GRAIN	KORNSCHNECKE	GRAIN AUGER	SIN FIN CONVOLIADOR DE GRANO
142.14	COCLEA CONVOGLIAMENTO SCARTO	VIS D'ALIMENTATION DES REBUTS	SCHNECKE FUER ABFAELLE	TRASH AUGER	SIN FIN CONVOLIADOR DE DESCARTE
142.15	SCATOLA COPPIA CONICA COMANDO CICLETTI	BOITIER COUPLE CONICAL COMMANDE DE VIS	GETRIEBE FUER SCHNECKENANTRIEBE	AUGER CONTROL BOX	CAJA COPIA CONICA MANDO SIN FINES
142.16	COCLEA VERTICALE	VIS VERTICAL	SENKRECHTE SCHNECKE	SAND AUGER	SIN FIN VERTICAL
142.17	TRASMISSIONE COCLEE	TRANSMISSION VIS	SCHNECKENANTRIEB	AUGER DRIVE	TRANSMISION SIN FINES
142.18	COCLEA RITORNO AL SERBATOIO	VIS DE RETOUR A LA TREMIE	SCHNECKE NACH KORNTANK	RETURN AUGER TO TANK	SIN FIN RETORNO AL DEPOSITO
142.19	CARENATURE	CARENAGES	WAND	BODY	CARENADOS
142.20	SUPPORTI SACCO DELLO SCARTO	SUPPORTS DE SAC DES DEBUTS	HALTERUNG FUER ABFALLSACK	TRASH SACK SUPPORT	SOPORTES SACO DE LO DESCARTE
142.21	DECALCOMANIE	DECALCOMANIES	ABZIEHBILDER	TRANSFERS	CALCOMANIAS
142.22	DOTAZIONE	DOTATION	WERKZEUG	TOOLS	DOTACION

https://www.tractormanualpdf.info/

	TRINCIAPAGLIA	HACHE PAILLE	STROHHACKSLER	STRAW CHOPPER	CORTADOR DE PAJA
140.1	RINVIO	RENVOI	RIEMENSCHEIBE	RETURN	RETORNO
140.2	FRIZIONE	EMBRAYAGE	KUPPLUNG	CLUCH	EMBRAGUE
140.3	TRASMISSIONE	TRANSMISSION	ANTRIEB	DRIVE	TRASMISION
140.4	TENDITORI	TENDEURS	SPANNER	TENSIONER	TENSORES
140.5	CONVOGLIATORE	CONVOYEUR	LEITUPFEN	CONVEYOR	CONVOYADOR
140.5/1	CONVOGLIATORE	CONVOYEUR	LEITUPFEN	CONVEYOR	CONVOYADOR
140.6	TELAIO	CHASSIS	RAHMEN	FRAME	BASTIDOR
140.7	SUPPORTI	SUPPORTS	HALTERUNG	SUPPORTS	SOPORTES
140.8	IMPIANTO ELETTRICO	INSTALL. ELECTRICO	ELEKTRISCHE ANLAGE	ELECTRIC SYSTEM	SISTEMA ELECTRICO
140.8/1	IMPIANTO ELETTRICO	INSTALL. ELECTRICO	ELEKTRISCHE ANLAGE	ELECTRIC SYSTEM	SISTEMA ELECTRICO
140.8/2	IMPIANTO ELETTRICO	INSTALL. ELECTRICO	ELEKTRISCHE ANLAGE	ELECTRIC SYSTEM	SISTEMA ELECTRICO
140.9	ELEMENTI TRINCIAPAGLIA	ELEMENTS HACHE PAILLE	STROHHACKSLERELEMENTE	STRAW CHOPPER ELEMENTS	ELEMENTOS CORTADOR DE PAJA
140.10	PROTEZIONI	PROTECTIONS	SCHUTZELEMENTE	GUARDS	PROTECCIONES
100	PROTEZIONE CASSA VENTILATORE	PROTECTEUR CAISSE DU VENTILATEUR	SCHUTZGEHAESE GEBLAESE	FAN HOUSING GUARD	PROTECCION CAJA DEL VENTILADOR
101	CHIUSURA ALZAPAGLIA SCUOTIPAGLIA	FERMETURE ET RELEVAGE PAILLE SUR SECOUEURS	ABDECKUNG UND HALTEBLECHE FUER SCHUETTLER	STRAW WALKER STEP BLANKING PLATES AND HOOD	CIERRE Y LEVANTA PAJA SOBRE SACUDIDORES
102	ALLESTIMENTO SOLA	VERSION SOLA	AUSRUESTUNG FUER SOLA	EQUIPMENT FOR SOLA	ALISTAMIENTO SOLA
103	TRASMISSIONE BATTITORE A CATENA	TRANSMISSION BATTEUR A CHAINE	KETTENANTRIEB FUER TROMMEL	CHAIN DRIVE FOR DRUM	TRANSMISION CILINDRO CON CADENA
103	COPERCHIO SERBATOIO	COUVERCLE DE TREMIE	KORNTANKDECKEL	GRAIN TANK COVER	TAPA DEL TANQUE DE GRANOS

https://www.tractormanualpdf.info/

	TRINCIASTOCCHI	DECHAUMEUSE	UNTERBAUHACKSLER	STALK CHOPPER	PICADOR
175.1	TRASMISSIONE POMPA	TRANSMISSION POMPE	PUMPENANTRIEB	PUMP DRIVE	TRANSMISIÓN DE LA BOMBA
175.2	SUPPORTO POMPA	SUPPORT POMPE	PUMPENHALTER	PUMP SUPPORT	SOPORTE BOMBA
175.3	SERBATOIO OLIO	RESERVOIR DE HUILE	ÖLTANK	OIL TANK	DEPÓSITO DE ACEITE
175.4	TUBAZIONI DA POMPA A SCAMBIATORE DI CALORE	TUYAUTERIES ENTRE POMPE ET ECHANGEUR DE CHALEUR	LEITUNGEN VON PUMPEN ZU WARMETAUSCHER	TUBINGS FROM PUMP TO HEAT EXCHANGER	TUBERÍAS DE BOMBA A CAMBIADOR
175.5	SCAMBIATORE DI CALORE	ECHANGEUR DE CHALEUR	WARMETAUSCHER	HEAT EXCHANGER	CAMBIADOR DE CALOR
175.6	TUBAZIONI DA POMPA A MOTORE	TUYAUTERIES ENTRE POMPE ET MOTEUR	LEITUNGEN VON PUMPEN ZU MOTOR	TUBINGS FROM PUMP TO MOTOR	TUBERÍAS DE BOMBA A MOTOR
175.7	TUBI FLESSIBILI	TUYAUTERIES FLEXIBLES	SCHLAUCH	HOSES	MANGUERAS HIDRÁULICAS
176	IMPIANTO ELETTRICO	INSTALLATION ELECTRIQUE	ELECTRISCHE ANLAGE	ELECTRIC SYSTEM	SISTEMA ELÉCTRICO
176.9	PROTEZIONI	PROTECTIONS	SCHUTZEINRICHTUNGEN	GUARDS	PROTECCIONES
178	FARO AUSILIARIO	PROJECTEUR AUXILIAIRE	ARBEITSSCHEINWERFER	AUXILIARY LIGHT	FARO AUXILIAR
181	ELETTROPOMPA RIFORNIMENTO GASOLIO	POMPE ELECTRIQUE REMPLISSAGE DE GASOIL	ZAHNRADPUMPE FUER KRAFTSTOFF	ELECTRIC PUMP FOR FUEL FILLING	ELECTROBOMBA NIVELES GASOIL
182	DISPOSITIVO INTERRUZIONE CORRENTE BATTERIA	COUPE-BATTERIE	BATTERIEABSCHALTER	BATTERY DISCONNECTING DEVICE	DISPOSITIVO INTERRUPCIÓN CORRIENTE BATERÍA
183	ESTINTORE	EXTINCTEUR	FEUERLOESCHER	FIRE EXTINGUISHER	EXTINTOR
185	CHIUSURE VENTILATORE PRINCIPALE	FERMETURE VENTILATEUR	GEBLAESEABDECKPLATTE	FAN COVER	CIERRE VENTILADOR
188	APPLICAZIONE TERZO MACCHINETTO	APPLICATION TROISIEME VERIN	ANBRINGEN 3. ZYLINDER	3RD RAM FITMENT	APLICACIÓN TERCIO MACHINETTO
190	TERMOAVVIATORE	THERMOSDEMARREUR	THERMOSTART	THERMOSTART	TERMOARRANCADOR

https://www.tractormanualpdf.info/

https://www.tractormanualpdf.info/

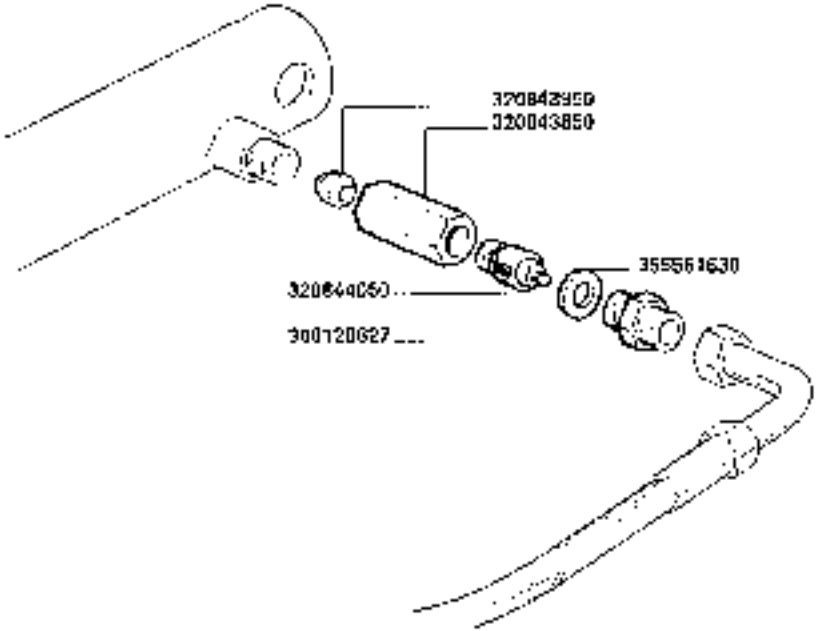

https://www.tractormanualpdf.info/

MODIF.	ANT. MODIF.	N. ORDIN.	Q	DENOMINAZIONE	DESIGNATION	BENENNUNG	DESCRIPTION	DENOMINACIONES
		300128827	1	RACCORDO	RACCORD	STUTZEN	CONNECTION	RACOR
		320843850	1	CORPO VALVOLA	COPPE DE CLAPET	VENTIL GEHAEUSE	VALVE BODY	CUERPO VALVULA
		320843950	1	BICORD	OLIVE	KOPFKEGEL	OLIVE	DOBLE CONO
		320844050	1	VALVOLA	CLAPET	VENTIL	VALVE	VALVULA
		355561630	1	GUARNIZIONE	JOINT	DICHTUNG	GASKET	JUNTA

https://www.tractormanualpdf.info/

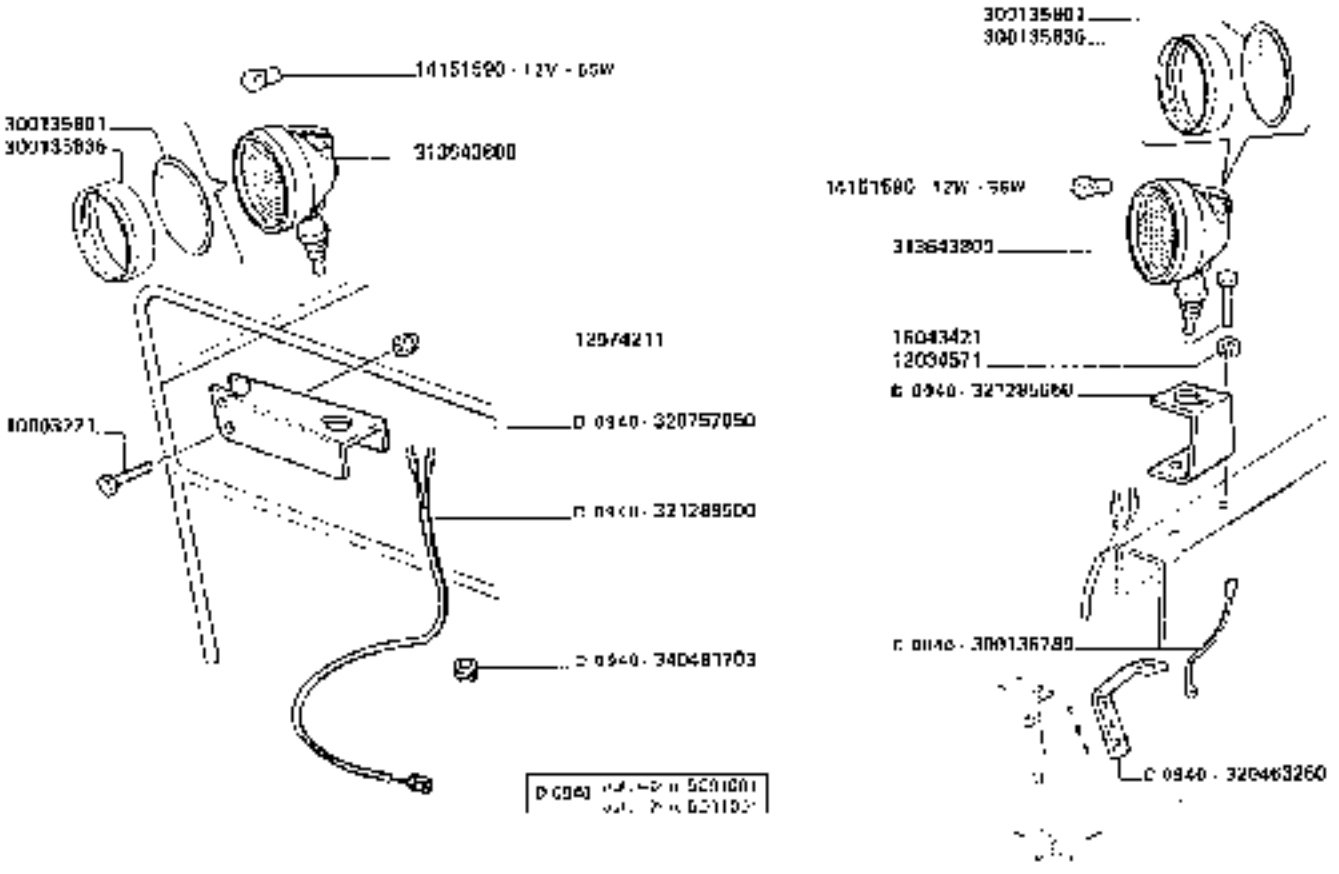

https://www.tractormanualpdf.info/

https://www.tractormanualpdf.info/

MODIF.	ANT. MODIF.	N. ORDIN.	Q	DENOMINAZIONE	DESIGNATION	GENENNUNG	DESCRIPTION	DENOMINACIONES
		10803221	4	VITE	VIS	SCHRAUBE	SCREW	TORNILLO
		12034571	2	RIBELLA ELASTICA	RONDELLE B	FEDERSCHEIBE	SPRING WASHER	ARANDELA ELASTICA
		12574211	4	DADO	ECROU	MUTTER	NUT	TUERCA
		14101590	3	LAMPADA 12V - 15W	LAMPE	LAMPE	BULB	BOMBILLA
		16043421	2	VITE	VIS	SCHRAUBE	SCREW	TORNILLO
		300135001	(1)	VETRO	VERRE	GLAS	GLASS	CRISTAL
		300135936	(1)	COLLARE	MONTURE	RAHMEN	FRAME	CORNISA
D 0940		300138709	1	CAVO MASSA	CABLE	KABLE	CABLE	CABLE
		313643360	3	FARO ORIENT	PROJECTEUR	LICHT	LIGHT	FARO
D 0940		320463250	1	SUPPORTO FARO	SUPPORT	HALTERUNG	SUPPORT	SOPORTE
D 0940		320757050	2	SUPPORTO FARO DIR. X1	SUPPORT	HALTERUNG	SUPPORT	SOPORTE
D 0940		321205850	1	SUPPORTO FARO AUSIL.	SUPPORT	HALTERUNG	SUPPORT	SOPORTE
D 0940		321289900	2	CAVO AGGIUNTIVO	CABLE	KABEL	CABLE	CABLE
D 0940		340481703	1	PASSAGLIO A FILI	PASSE FIL	GUMMIRING	GROMMET	PASAHILO

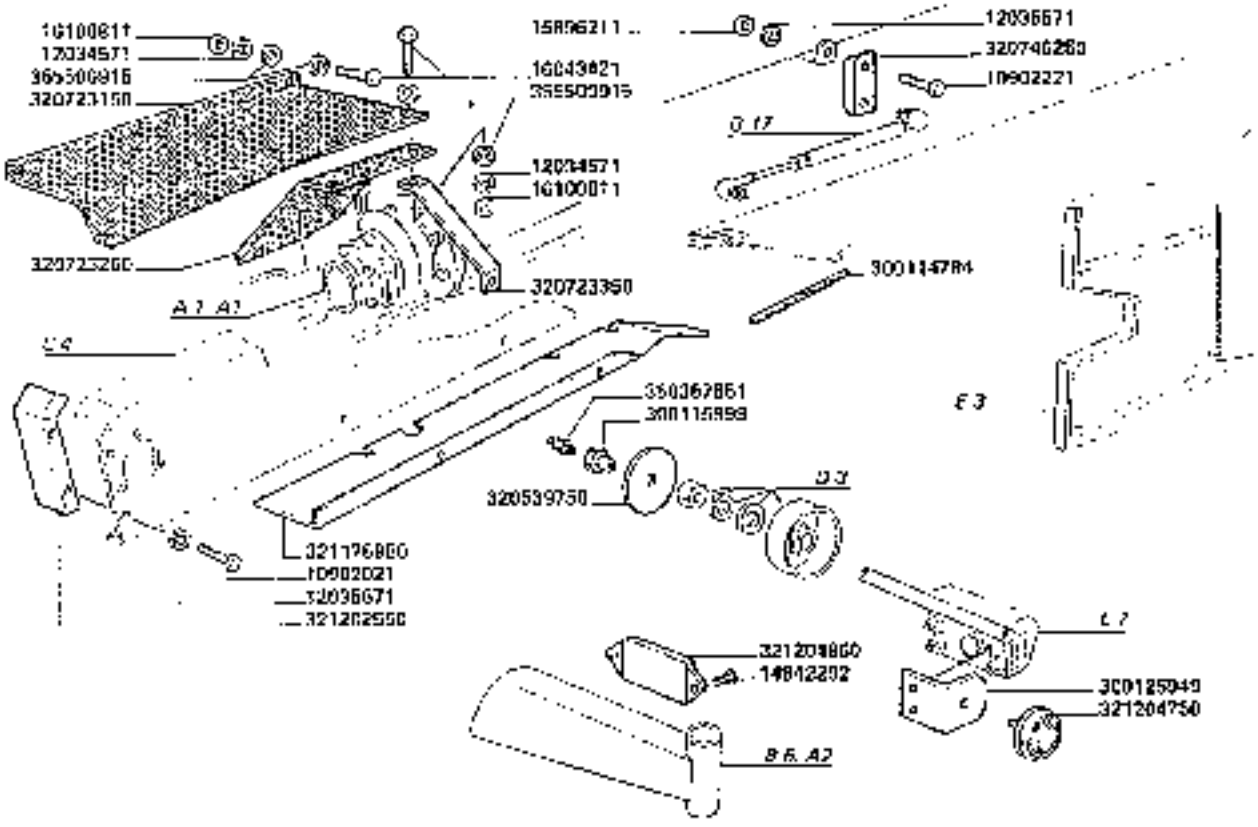

3650-3750

VARIANTI OMOLOGAZIONE STRADALE «GERMANIA»

Variantes homologation Germany
Varianten laut St.V.Z.O.

Homologation for Germany
Variantes homologation Alemania

111.A

https://www.tractormanualpdf.info/

MODIF.	ANT. MODIF.	N. ORDIN	Q	DENOMINAZIONE	UNSIGNATION	BENENNUNG	DESCRIPTION	DENOMINACIONES
		10502021	2	VITE	VIS	SCHRAUBE	SCREW	TORNILLO
		10902221	2	VITE	VIS	SCHRAUBE	SCREW	TORNILLO
		12034571	8	ROSETTA ELASTICA	RONDELLE W	FEDERSCHEIBE	SPRING WASHER	ARANDELA ELASTICA
		12035871	4	ROSETTA ELASTICA	RONDELLE W	FEDERSCHEIBE	SPRING WASHER	ARANDELA ELASTICA
		10642202	12	RIBATTINO	RIVET	NIET	RIVET	REMACHE
		15893211	2	DADO	ECROU	MUTTER	NUT	TUERCA
		16043521	2	VITE	VIS	SCHRAUBE	SCREW	TORNILLO
		16500011	5	DADO	ECROU	MUTTER	NUT	TUERCA
		300115999	1	VITE	VIS	SCHRAUBE	SCREW	TORNILLO
		300125909	2	SUPPORTO ALTERATORE	SUPPORT	KALTERUNG	SUPPORT	SOPORTE
		320539750	1	SCUDO CONT. MOLLA	DISQUE	SCHEIBE	DISC	DISCO
		320723150	1	PROTEZIONE	PROTECTION	SCHUTZBLECH	GUARD	PROTECCION
		320723250	1	PROTEZIONE TUBOLARE	PROTECTION	SCHUTZBLECH	GUARD	PROTECCION
		320723350	1	PIATTO RIGIDO	BARRETTE	PLATTE	PLATE	REFUERZO
		320746250	2	PROLUNGA ATT. MACCHIN.	RALLONGE	VERLAENGERUNG	EXTENSION	PROLONGA
		321170900	1	PROTEZIONE SUP. INF.	PROTECTION	SCHUTZBLECH	GUARD	PROTECCION
		321202550	1	PROTEZIONE SUPPL.	PROTECTION	SCHUTZBLECH	GUARD	PROTECCION
		327294760	6	CATADIOTTRO RETTANGOLARE ARANCIO	CATADIOPTRE RECTANGULAIRE ORANGE	RUECKSTRAHLER RECHTECKIG ORANGE	REFLEX RECTANGULAR ORANGE	CATAFARO RECTANGULAR ANARANJADO
		321204850	2	CATADIOTTRO RETTANGOLARE ROSSO	CATADIOPTRE RECTANGULAIRE ROUGE	RUECKSTRAHLER RECHTECKIG ROT	REFLEX RECTANGULAR RED	CATAFARO RECTANGULAR ROJO
		350357851	1	INGRASSATORE	GRAISSEUR	SCHMIERNIPPEL	GREASE NIPPLE	ENGRASADOR
		350000016	9	RONDELLA	RONDELLE	SCHEIBE	WASHER	ARANDELA

https://www.tractormanualpdf.info/

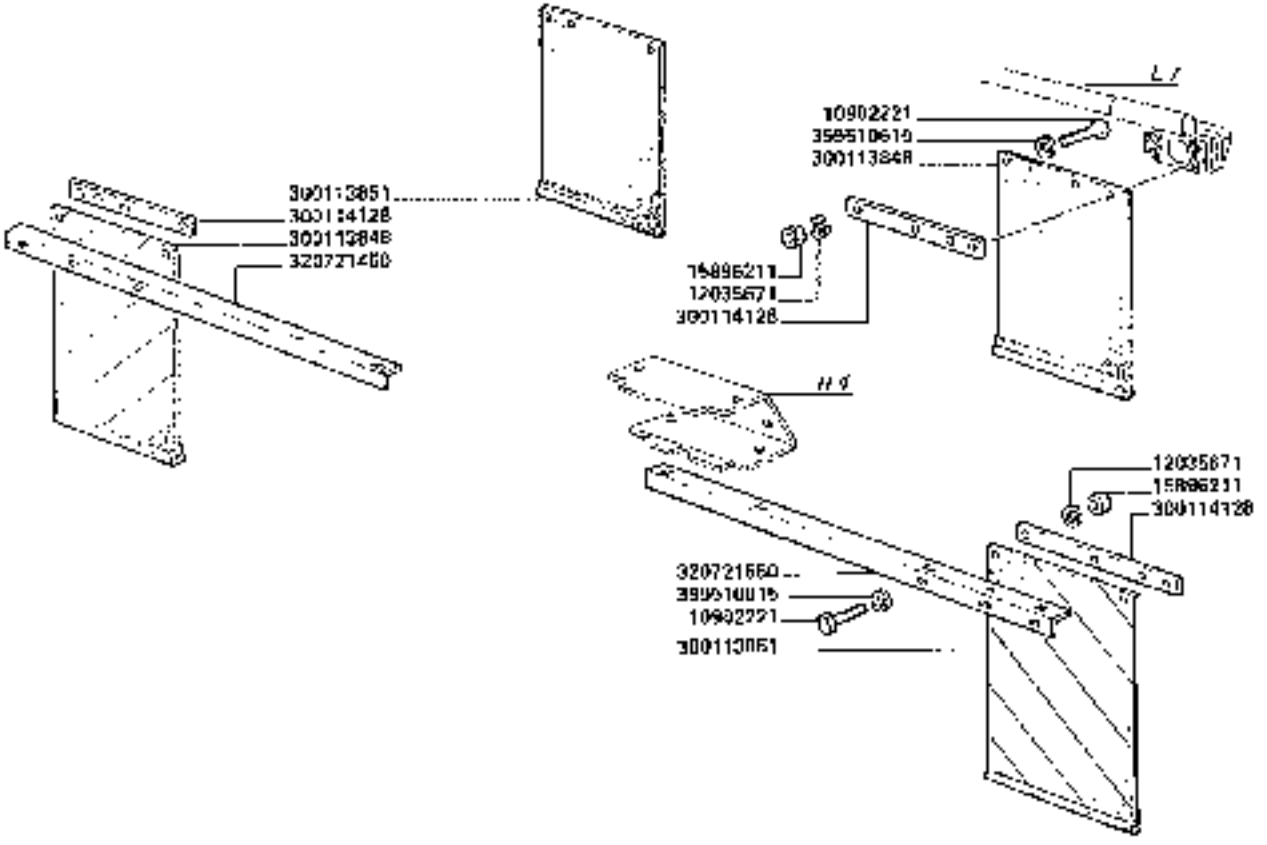

3650-3750

VARIANTI OMOLOGAZIONE STRADALE «GERMANIA»

Variantes homologation / Germania
Varianten fest Sr.V.Z.O.

Homologation for Germany
Variantes homologation Alemania

111.B

https://www.tractormanualpdf.info/

https://www.tractormanualpdf.info/

MODIF.	ANT. MODIF.	N. ORDIN	Q	DENOMINAZIONE	DESIGNATION	BENENNUNG	DESCRIPTION	DENOMINACIONES
		10802221	8	VITE	VIS	SCHRAUBE	SCREW	TORNILLO
		12035671	8	ROSETTA ELASTICA	RONDELLE W.	FEDERSCHEIBE	SPRING WASHER	ARANDELA ELASTICA
		15698211	8	DADO	ECROU	MUTTER	NUT	TUERCA
		300113048	2	PANNELLO ZEBR. POST. S.	PANNEAU ZEBRE	ZEBRATAFELN	ZEBRA PANNEL	PANEL CEBRADO
		300113051	2	PANNELLO ZEBR. POST. D.	PANNEAU ZEBRE	ZEBRATAFELN	ZEBRA PANNEL	PANEL CEBRADO
		300114128	4	SUPPORTO PANNELLO	SUPPORT	HALTERUNG	SUPPORT	SOPORTE
		320721400	1	SUPP. D. ANT.	SUPPORT	HALTERUNG	SUPPORT	SOPORTE
		320721550	1	SUPP. S. ANT.	SUPPORT	HALTERUNG	SUPPORT	SOPORTE
		355510615	8	RONDELLA	RONDELLE	SCHEIBE	WASHER	ARANDELA

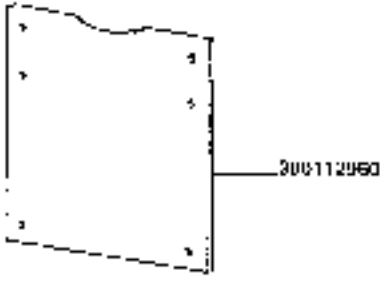

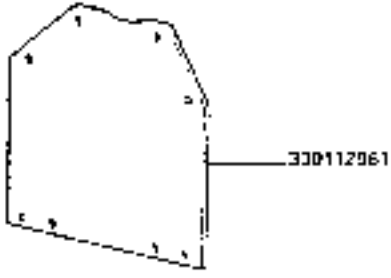

https://www.tractormanualpdf.info/

LAVERDA 3050 - 3050R - 3750 - 3750R (10.05) 315 3502771704 - 3502771704 - 1 -

MODIF.	ANT. MODIF.	N. ORDIN.	D	DENOMINAZIONE	DESIGNATION	BENENNUNG	DESCRIPTION	DENOMINACIONES
		300112960	I	PORTATARGA	PORTE-PLAQUE	SCHILDHALTER	NUME. PLATE HOLDER	SOPORTE PLACA
		300112901	I	PORTATARGA	PORTE-PLAQUE	SCHILDHALTER	NUME. PLATE HOLDER	SOPORTE PLACA

https://www.tractormanualpdf.info/

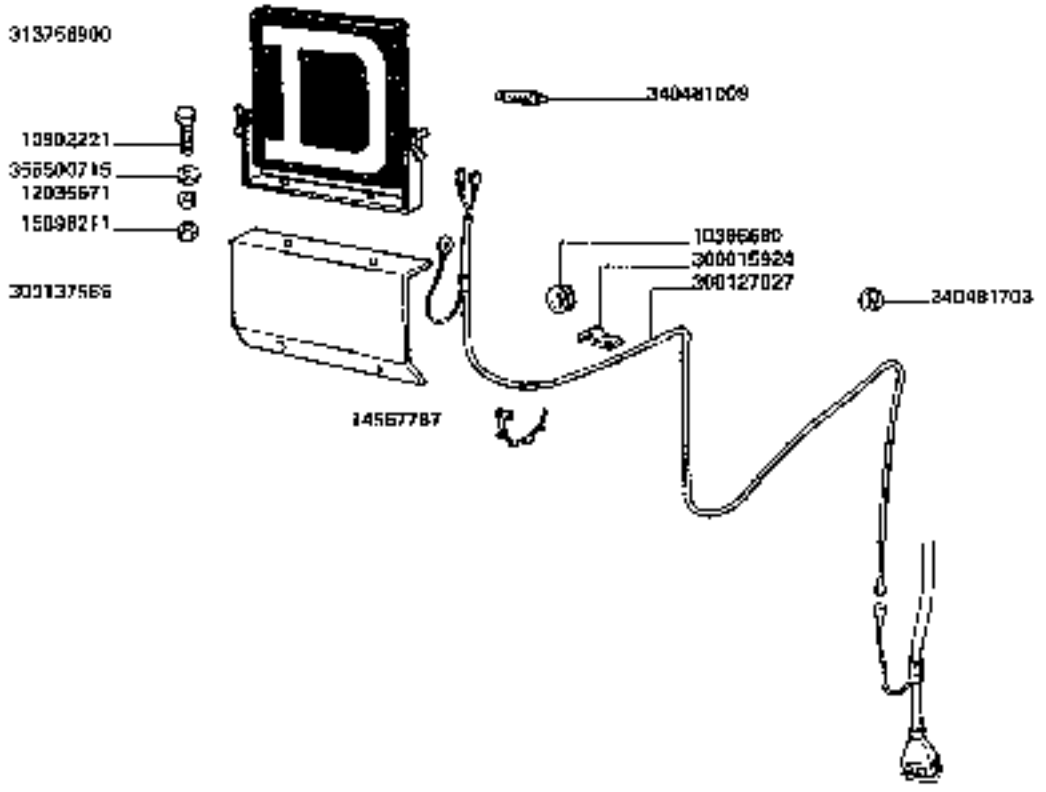

3650-3650R
3750-3750R

ALLESTIMENTO FRANCIA - DANGER

Version France-danger
Ausfuehrung fuer Frankreich-danger

Specifications for France-danger
Ustamienes France-danger

118

https://www.tractormanualpdf.info/

MODIF.	ANT. MODIF.	N. ORDIN.	Q	DENOMINAZIONE	DESIGNATION	BENENNUNG	DESCRIPTION	DENOMINACIONES
		10306600	1	ANELLO ISOLANTE	BAGUE ISOLANTE	ISOLIERRING	INSULATING RING	ANILLO AISLADOR
		10902221	2	VITE	VIS	SCHRAUBE	SCREW	TORNILLO
		12035671	2	ROSETTA ELASTICA	RONDELLE W	FEDERSCHEIBE	SPRING WASHER	ARANDELA ELASTICA
		14667797	5	FASCETTA	COLLIER	HALTERBAND	STRAP	ABRAZADERA
		16896211	2	DADO	ECROU	MUTTER	NUT	TUERCA
		300015924	8	GRAFFA PER CAVO	COLLIER	SCHELLE	CLAMP	COLLAR
		300127027	1	CAVO	CABLE	KABEL	CABLE	CABLE
		300137566	1	SUPPORTO	SUPPORT	HALTERUNG	SUPPORT	SOPORTE
		313756900	1	DANGER	DANGER	DANGER	DANGER	DANGER
		340481009	2	LAMPADA A SILURO	LAMPE	LAMPE	BULB	BOMBILLA
		340481703	1	PASSAGUIDAFILI	PASSE-FIL	GUMMIRING	GROMMET	PASAHILO
		355500715	4	RONDELLA	RONDELLE	SCHEIBE	WASHER	ARANDELA

https://www.tractormanualpdf.info/

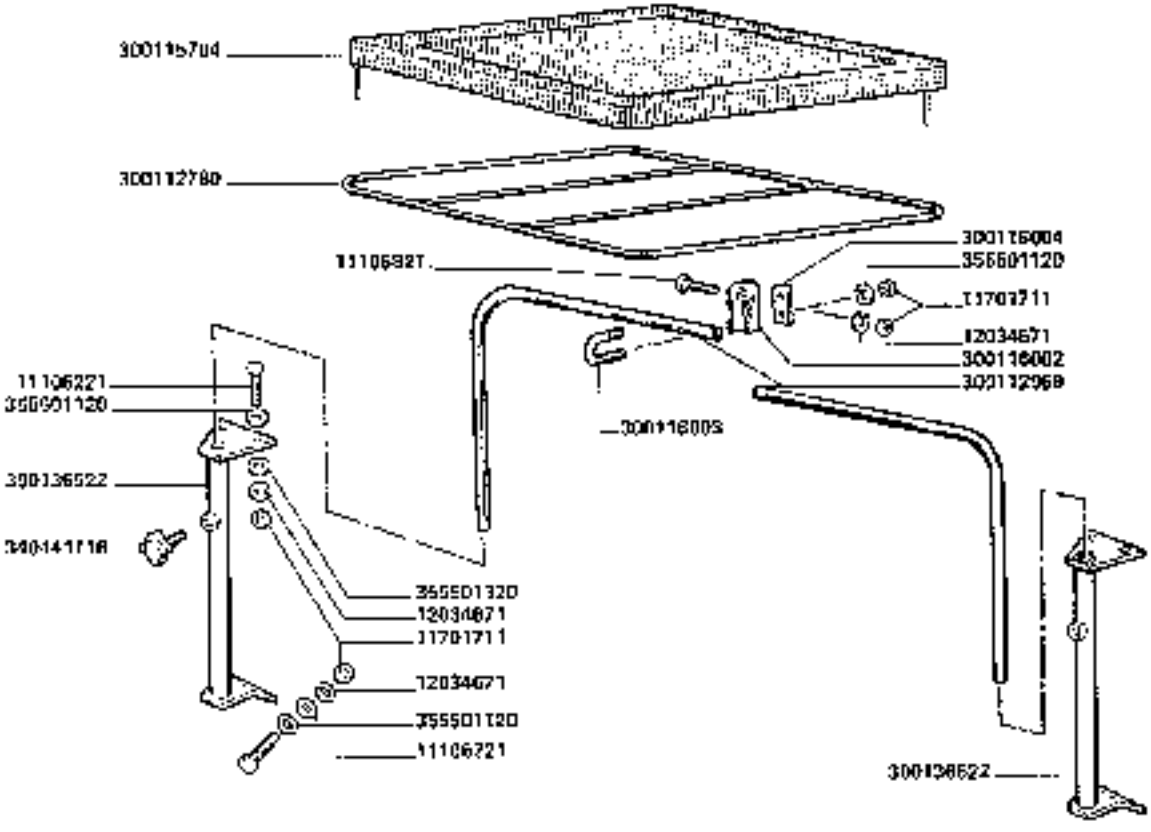

TETTO PARASOLE

Tout parasol
Sonnenschirm

https://www.tractormanualpdf.info/

Sunshade
Tecno parasol

MODIF.	ANT. MODIF.	N. ORDIN.	C.	DENOMINAZIONE	DESIGNATION	BENENNUNG	DESCRIPTION	DENOMINACIONES
		11106221	4	VITE	VIS	SCHRAUBE	SCREW	TORNILLO
		11106821	4	VITE	VIS	SCHRAUBE	SCREW	TORNILLO
		11707711	8	DADO	ECROU	MUTTER	NUT	TUERCA
		12034671	8	ROSETTA ELASTICA	RONDELLE W	FEDERSCHEIBE	SPRING WASHER	ARANDELA ELASTICA
		300112700	2	TELAIO	CHASSIS	RAHMEN	FRAME	BASTIDOR
		300112800	2	TUBO SUPPORTO	SUPPORT	HALTERUNG	SUPPORT	SOPORTE
		300116704	2	TELA PARASOLE	TOILE	WAND	CANVAS	LONA
		300116802	4	ELEMENTO BLOCC	ELEM. DE BLOCAGE	ELEVENTSPERRE	STOP ELEMENT	ELEM. DE BLOQUEO
		300116803	4	BRIGLIA FISS.	COLLIER	SCHELLE	CLAMP	COLLAR
		300116804	4	RISCONTRO BRIGLIA	BARRETTE	STRIBE	SCHERMER	PLETINA
		300736522	2	SUPPORTO	SUPPORT	HALTERUNG	SUPPORT	SOPORTE
		340441106	1	VOLANTINO	BOUTON	KNOPFLOCHER	KNOB	BOTON
		365561120	8	RONDELLA	RONDELLE	SCHEIBE	WASHER	ARANDELA

https://www.tractormanualpdf.info/

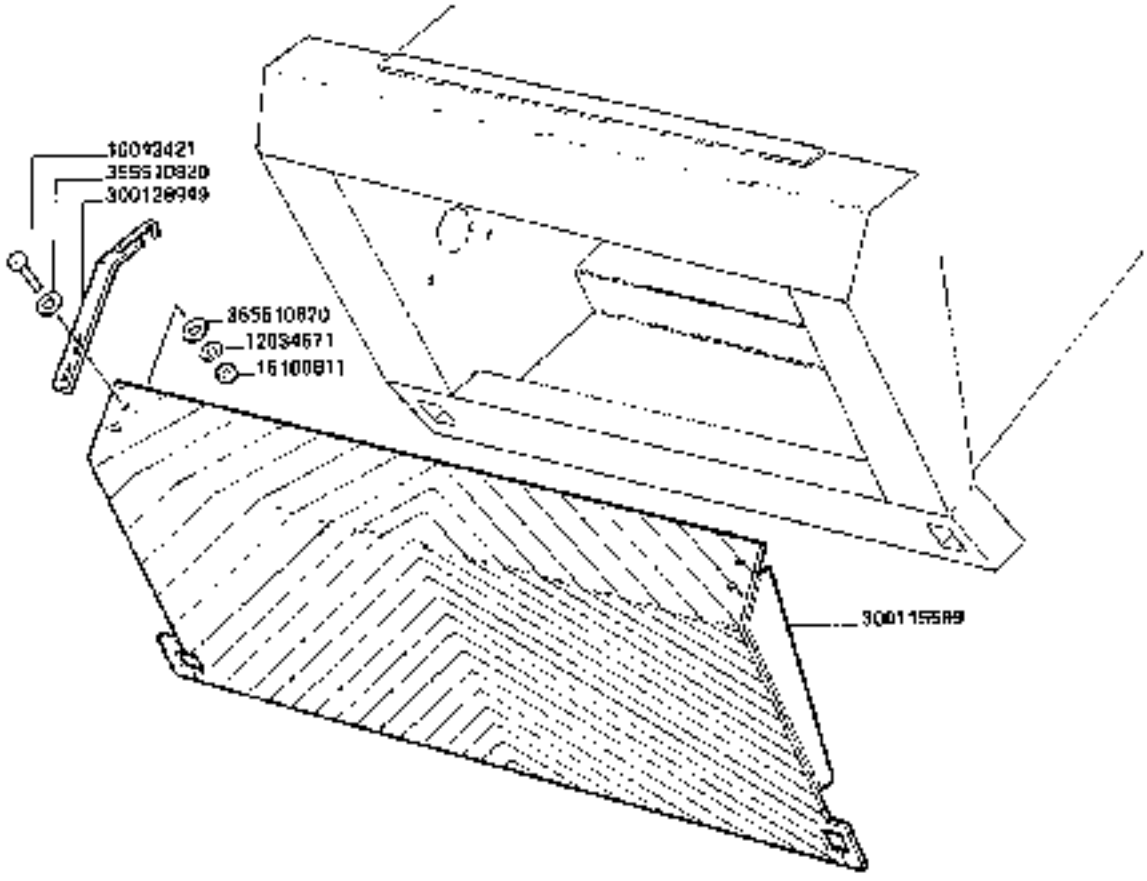

3650-3650R
3750-3750R

PROTEZIONE ANTERIORE CASSA ELEVATORE

Protection avant-coiffe élévateur
Vorderschutzblech [illegible]
Housing elevator front guard
Protection anterior caja elevador

https://www.tractormanualpdf.info/

MODIF.	ANT. MODIF.	N. ORDIN.	Q	DENOMINAZIONE	DESIGNATION	BENENNUNG	DESCRIPTION	DENOMINACIONES
		12034571	4	ROSETTA ELASTICA	RONDELLE W	FEDERSCHEIBE	SPRING WASHER	ARANDELA ELASTICA
		16043421	4	VITE	VIS	SCHRAUBE	SCREW	TORNILLO
		16100811	4	DADO	ECHOU	MUTTER	NUT	TUERCA
		300115099	1	LAMIERA CHIUSURA	TOLE D'OBTURATION	ABDECKPLATTE	BLANKING PLATE	CIERRE
		300128949	2	TIRANTE	TIRANT	STANGE	ROD	TIRANTE
		355510020	8	RONDELLA	RONDELLE	SCHEIBE	WASHER	ARANDELA

https://www.tractormanualpdf.info/

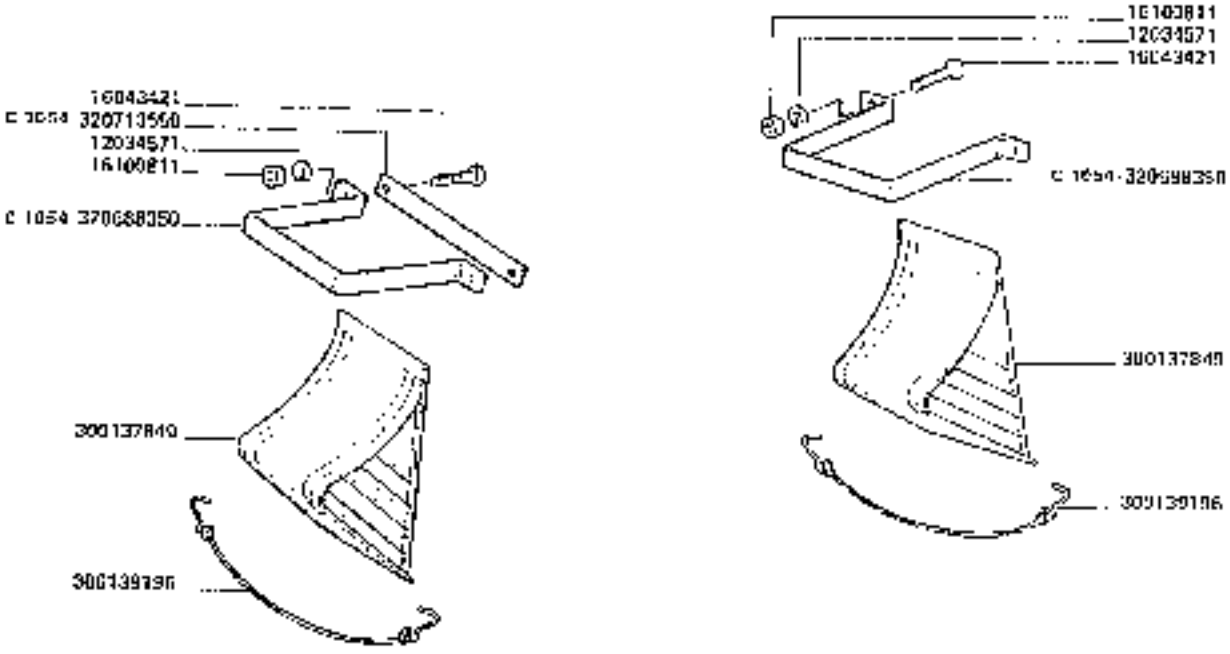

C 1054 [illegible]

3650
3750

CUNEO ARRESTO RUOTE

Sabot pour [illegible]
Unterlegkeil

Wheels block
Cales pour roues

https://www.tractormanualpdf.info/

MODIF.	ANT. MODIF.	X ORDIN.	G	DENOMINAZIONE	DESIGNATION	BENENNUNG	DESCRIPTION	DENOMINACIONES
		12034571	4	ROSETTA ELASTICA	RONDELLE W	FEDERSCHEIBE	SPRING WASHER	ARANDELA ELASTICA
		10043421	4	VITE	VIS	SCHRAUBE	SCREW	TORNILLO
		16100811	4	DADO	ECROU	MUTTER	NUT	TUERCA
		300137049	2	CUNEO ARRESTO RUOTE	CALE DE RUOTE	[illegible]	WHEEL CHOCK	CALZO DE RUEDA
		300133556	2	LASCETTA ELASTICA	CORDE ELAST.	FEDERSEIL	SPRING CORD	CUERDA ELASTICA
[illegible]		320680360	2	BRIGLIA	[illegible]	[illegible]	RETAINER	ABRAZADERA
[illegible]		320713550	4	RINCONERO	SARRETTE	STREBE	STIFFENER	PLETINA

https://www.tractormanualpdf.info/

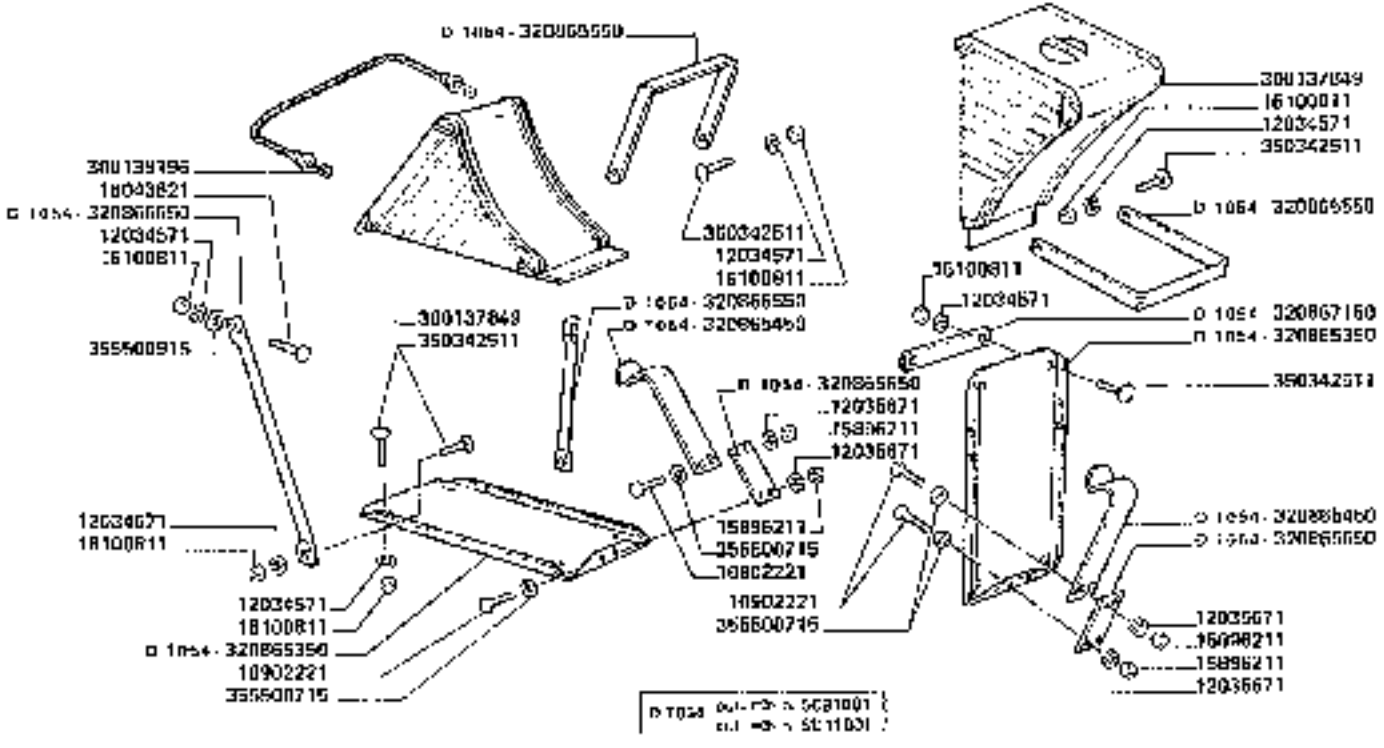

3650
3750

CUNEO ARRESTO RUOTE

Safety wedge for wheels
Unterlegkeil
Wheels block
Calzo para ruedas

https://www.tractormanualpdf.info/

MODIF.	ANT. MODIF	N. ORDIN.	Q.	DENOMINAZIONE	DESIGNATION	BENENNUNG	DESCRIPTION	DENOMINACIONES
		10802221	0	ROSETTA ELASTICA	RONDELLE W	FEDERSCHEIBE	SPRING WASHER	ARANDELA ELASTICA
		12034577	14	VITE	VIS	SCHRAUBE	SCREW	TORNILLO
		12036671	0	ROSETTA ELASTICA	RONDELLE W	FEDERSCHEIBE	SPRING WASHER	ARANDELA ELASTICA
		15596711	0	DADO	ECROU	MUTTER	NUT	TUERCA
		16040821	2	VITE	VIS	SCHRAUBE	SCREW	TORNILLO
		16100611	14	DADO	ECROU	MUTTER	NUT	TUERCA
		300137049	2	CUNEO APPESTO RUOTE	CALE DE ROUE	UNTERLEGKEIL	WHEEL CHOCK	CALZO DE RUEDA
		300139196	2	FASCETTA ELASTICA	COLLIER ELASTIQUE	FEDERSCHELLE	SPRING RING	CUERDA ELASTICA
D 1064		320065350	2	CONTENITORE CUNEO	BOITE CALE DE ROUE	KASTEN	HOLSTER	CAJA CALZO RUEDA
D 1064		320065450	2	FERMO CUNEO	ARRET CALE DE ROUE	ANHALTERSTELLER	STOP PIECE	TOPE CALZO RUEDA
D 1064		320065550	2	COLLARE SUPPORTO	COLLIER	HALTER	RETAINER	ABRAZADERA
D 1064		320065650	2	MOLLA STRINA	RESSORT	FEDER	LEAF SPRING	BALLESTA
D 1064		320065750	1	RINFORZO PARAFIANCO	RAIDISSEUR	VERSTAERKUNG	STIFFENER	REFUERZO
D 1064		320065850	1	RINFORZO PARAFIANCO	RAIDISSEUR	STREBE	STIFFENER	REFUERZO
D 1064		320067150	2	RISCONTRO	GARRETTE	STREBE	STIFFENER	PLETINA
		360342511	12	VITE	VIS	SCHRAUBE	SCREW	TORNILLO
		355500715	6	RONDELLA	RONDELLE	SCHEIBE	WASHER	ARANDELA
		360000915	[illegible]	RONDELLA	RONDELLE	SCHEIBE	WASHER	ARANDELA

https://www.tractormanualpdf.info/

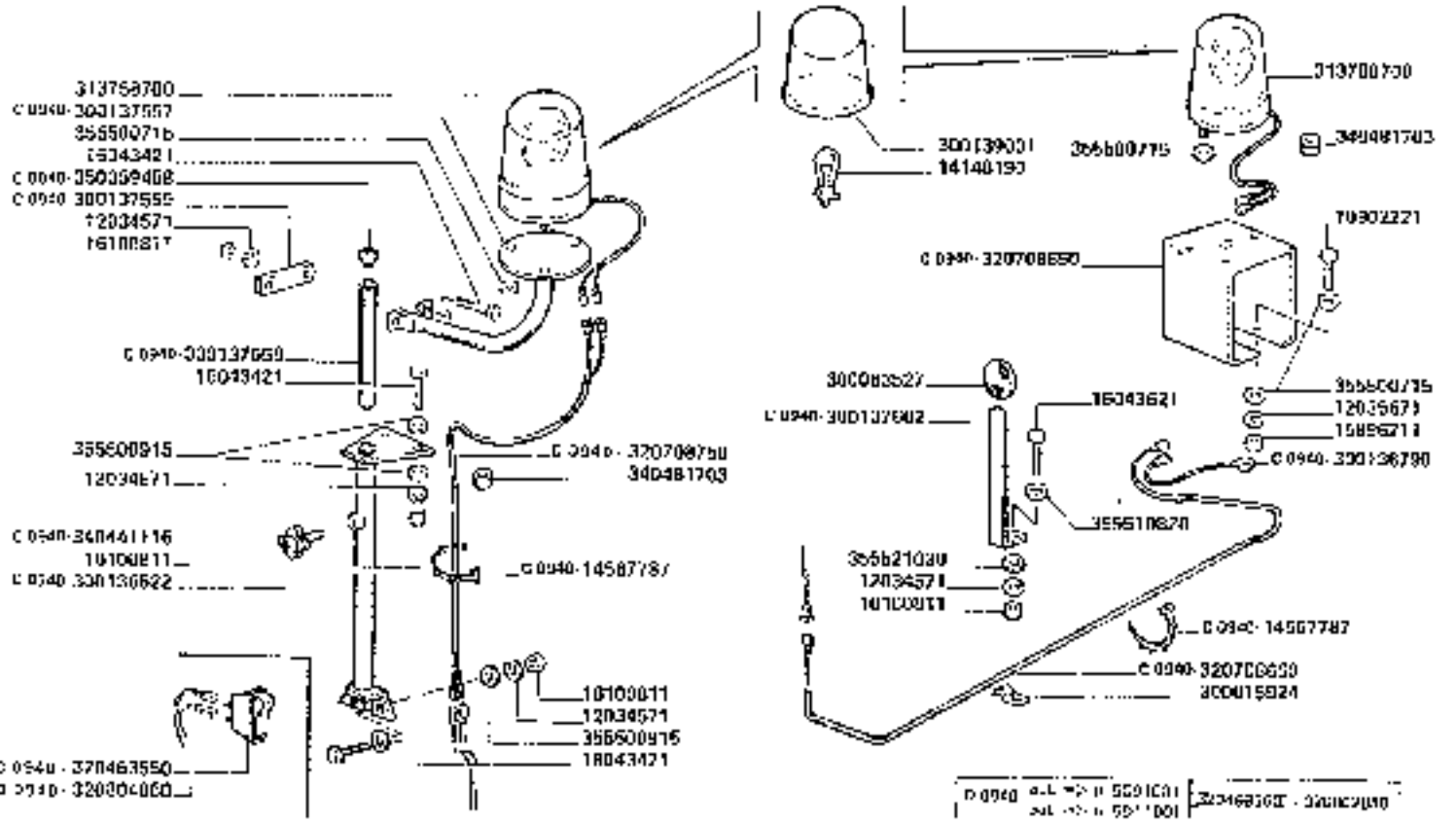

3650-3650R
3750-3750R

LAMPADA ROTANTE GIALLA SENZA CABINA

Feux tournant jaune sans cabine
Gelber blinklicht ohne kabine
Yellow beacon light without cab
Luz rotante amarillo sin cabina

126.A

https://www.tractormanualpdf.info/

MODIF.	ANT. MODIF.	N. ORDINE	Q	DENOMINAZIONE	DESIGNATION	BENENNUNG	DESCRIPTION	DENOMINACIONES
		10992221	3	VITE	VIS	SCHRAUBE	SCREW	TORNILLO
		12034571	1	ROSETTA ELASTICA	RONDELLA	FEDERSCHEIBE	SPRING WASHER	ARANDELA ELASTICA
		12035071	3	ROSETTA ELASTICA	RONDELLA	FEDERSCHEIBE	SPRING WASHER	ARANDELA ELASTICA
		14148100	1	LAMPADA	LAMPE	LAMPE	BULB	BOMBILLA
C 0940		14507787	10	PASSACAVO	COLLARE	TAUCHDRAHT	STRAP	ABRAZADERA
		16990211	3	DADO	ECROU	MUTTER	NUT	TUERCA
		16043427	6	VITE	VIS	SCHRAUBE	SCREW	TORNILLO
		16043821	1	VITE	VIS	SCHRAUBE	SCREW	TORNILLO
		16100815	2	DADO	ECROU	MUTTER	NUT	TUERCA
		300076924	6	GRAFFETTA CAVO	COLLIER	SCHELLE	CLAMP	COLLAR
		300063527	1	CUSCINETTO	CAOUTCHOUC	GUMMI	RUBBER	GOMA
C 0940		300136322	1	SUPPORTO	SUPPORT	HALTERUNG	SUPPORT	SOPORTE
C 0940		300136700	1	CAVO MASSA	CABLE DE MASSE	MASSEKABEL	GROUND CABLE	CABLE DE MASA
C 0940		300137557	1	SUPP. LAMPADA POT. ANT.	SUPPORT	HALTERUNG	SUPPORT	SOPORTE
C 0940		300137558	1	TUBO SUPPORTO	SUPPORT	HALTERUNG	SUPPORT	SOPORTE
C 0940		300137559	1	RISCONTRO	RAPPELLE	STREBE	STRUT	PLETINA
C 0940		300137562	1	SUPPORTO APP. PORTELLO	SUPPORT	HALTER	SUPPORT	SOPORTE
		301139301	14	CALOTTA	DISPERSEUR	LICHTSCHEIBE	LENS	CASQUETTE
		313758700	2	LAMPADA ROTANTE GIALLA	FEU TOURNANT	RUNDUM SCHWENKLICHTE	ROTARY BEACON	FARO RODANTE
C 0940		320453590	1	PULSANTE	BOUTON	DRUCKKNOPF	PUSH BOTTON	PULSADOR
C 0940		320703650	1	CAVO AGGIUNT. LAM. POST.	CABLE	KABEL	CABLE	CABLE
C 0940		320709700	1	CAVO AGGIUNT. LAM. ANT.	CABLE	KABEL	CABLE	CABLE
C 0940		320709850	1	SUPP. LAMPADA POT. POST.	SUPPORT	HALTERUNG	SUPPORT	SOPORTE
C 0940		320003050	1	PULSANTE	BOUTON	DRUCKKNOPF	PUSH BOTTON	PULSADOR
C 0940		349441116	1	VOLANTINO	MANIVELLE	GRIFFMUTTER	LOCK NUT	MANIVELA
		340461703	3	PASSAGUIDA FILI	PASSE-FIL	DURCHFÜHRUNG	GROMMET	PASAHILO
C 0940		353353459	1	TAPPO	BOUCHON	STOPFEN	PLUG	TAPON
		355500715	12	RONDELLA	RONDELLE	SCHEIBE	WASHER	ARANDELA
		355503913	4	RONDELLA	RONDELLE	SCHEIBE	WASHER	ARANDELA
		355510820	2	RONDELLA	RONDELLE	SCHEIBE	WASHER	ARANDELA
		355521030	1	RONDELLA	RONDELLE	SCHEIBE	WASHER	ARANDELA

https://www.tractormanualpdf.info/

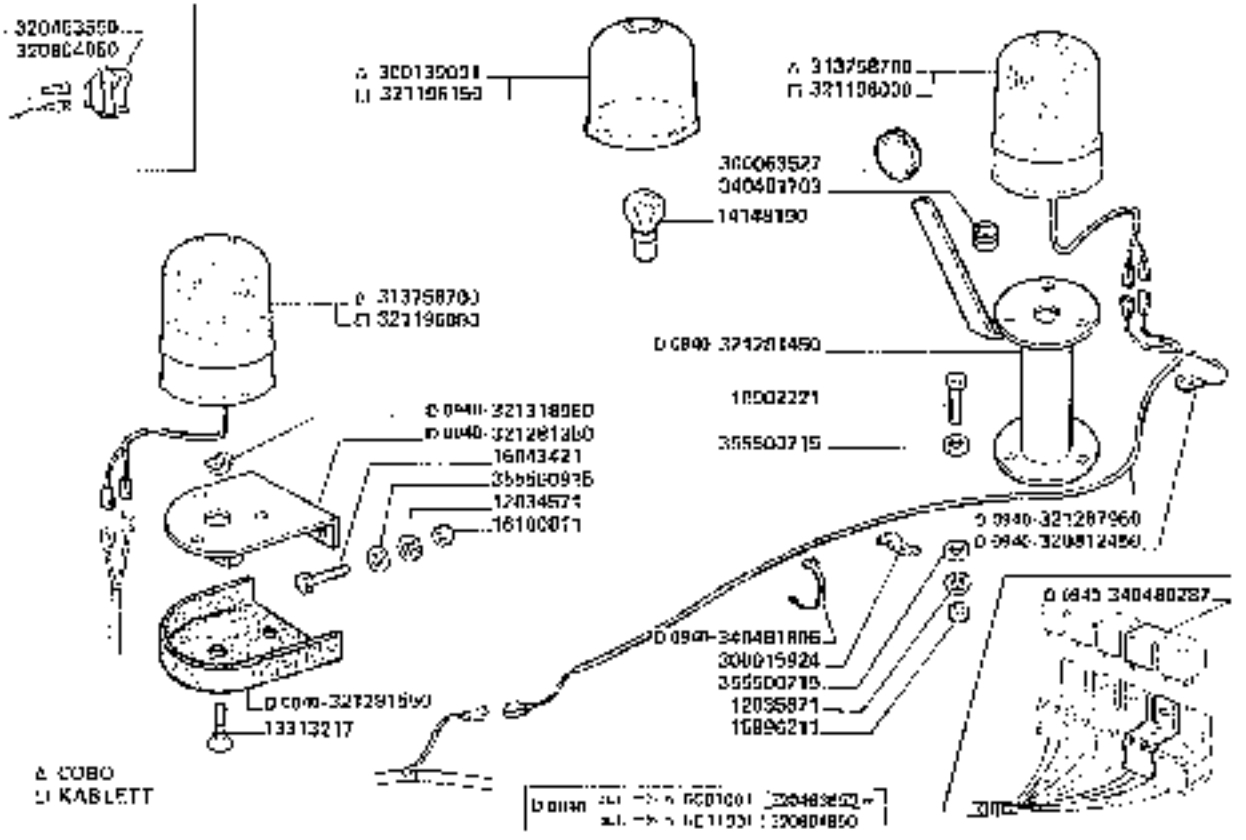

3650-3650R
3750-3750R

LAMPADA ROTANTE GIALLA SENZA CABINA

Feux tournant jaune sans cabine

Yellow beacon light without cab

Gelbes blinklicht ohne kabine

Faro giratorio amarillo sin cabina

126.A/1

https://www.tractormanualpdf.info/

MODIF.	ANT. MODIF.	N. ORDIN.	Q.	DENOMINAZ. CAE	DESIGNATION	BENENNUNG	DESCRIPTION	DENOMINACIONES
		10502221	3	VITE	VIS	SCHRAUBE	SCREW	TORNILLO
		12034577	2	ROSETTA ELASTICA	RONDELLE W	FEDERSCHEIBE	SPRING WASHER	ARANDELA ELASTICA
		12035677	3	ROSETTA ELASTICA	RONDELLE W	FEDERSCHEIBE	SPRING WASHER	ARANDELA ELASTICA
		13312217	1	VITE	VIS	SCHRAUBE	SCREW	TORNILLO
		14140190	11	LAMPADA 12V.	LAMPE	LAMPE	BULB	BOMBILLA
		15896211	3	DADO	ECROU	MUTTER	NUT	TUERCA
		16043421	2	VITE	VIS	SCHRAUBE	SCREW	TORNILLO
		16100811	2	DADO	ECROU	MUTTER	NUT	TUERCA
		300016024	5	GRAFFA PER CAVO	COLLIER	SCHELLE	CLAMP	COLLAR
		300063527	1	GOMMINO	CAOUTCHOUC	GUMMI	RUBBER	GOMA
		300139001	(1)	CALOTTA GIALLA	DISPERSEUR YAUNE	LICHTSCHEIBE	YELLOW LENS	CAPUCHETTE AMARILLO
		310750700	2	LAMPADA ROTANTE GIALLA	FEU TOURNANT YAUNE	RUNDUM-KERNLEUCHTE	BEACON YELLOW	FARO RODANTE AMARILLO
D 0040		320463660	1	PULSANTE	BOUTON	DRUCKKNOPF	PUSH BOTTON	PULSADOR
D 0040		320604650	3	PULSANTE	BOUTON	DRUCKKNOPF	PUSH BOTTON	PULSADOR
D 0040		320612450	2	CAVO MASSA	CABLE DE MASSE	MASSEKABEL	GROUND CABLE	CABLE DE MASA
		321196000	2	LAMPADA ROTANTE GIALLA	FEU TOURNANT YAUNE	RUNDUM-KERNLEUCHTE	BEACON YELLOW	FARO RODANTE AMARILLO
		321196150	(1)	CALOTTA GIALLA	DISPERSEUR YAUNE	LICHTSCHEIBE	YELLOW LENS	CAPUCHETTE AMARILLO
D 0040		321281550	2	SUPP. LAMP. ROT. SEMI	SUPPORT	HALTERUNG	SUPPORT	SOPORTE
D 0040		321281450	1	SUPPORTO LAMPADA	SUPPORT	HALTERUNG	SUPPORT	SOPORTE
D 0040		321281550	1	CHIUSURA SUPP.	FERMETURE	BECKEN	COVER	TAPA
D 0040		321287950	1	CAVO ACCUMULATORE	CABLE	KABEL	CABLE	CABLE
D 0040		321318950	1	DADO	ECROU	MUTTER	NUT	TUERCA
D 0040		340180287	1	RELE	RELAIS	RELAY	RELAY	RELAIS
		340481203	2	PASSAGGIO FILI	PASSE FIL	DURCHFUHRUNG	GROMMET	PASAHILO
D 0040		340481606	10	FASCETTA	COLLIER	HALTEBAND	STRAP	ABRAZADERA
		355500219	19	RONDELLA	RONDELLE	SCHEIBE	WASHER	ARANDELA
		355500015	2	RONDELLA	RONDELLE	SCHEIBE	WASHER	ARANDELA

https://www.tractormanualpdf.info/

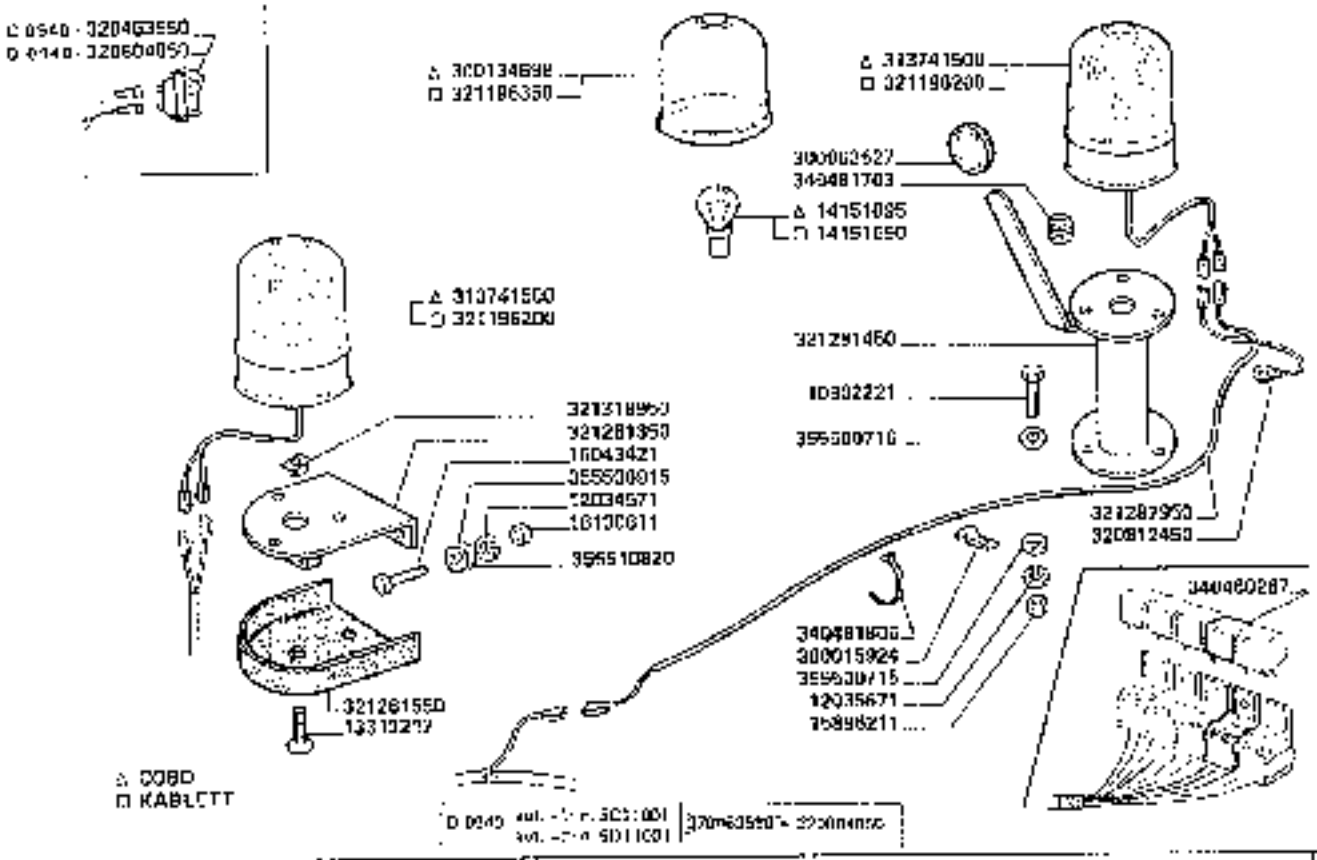

3650-3650R
3750-3750R

LAMPADA ROTANTE ARANCIONE SENZA CABINA

Four tourment arange, mite cabine
Orange blinkleight, mite cabine

Grange beacon light, without cab
Fuoco rotante arancione sin cabina

https://www.tractormanualpdf.info/

126.B

VOR-F	ANT. MODIF.	N. ORDIN.	Q	DENOMINAZIONE	DESIGNATION	BENENNUNG	DESIGNATION	DENOMINACIONES
		10002221	3	VITE	VIS	SCHRAUBE	SCREW	TORNILLO
		12034571	2	ROSETTA ELASTICA	ROSELLE W	FEDERSCHEIBE	SPRING WASHER	ARANDELA ELASTICA
		12025621	3	ROSETTA ELASTICA	ROSELLE W	FEDERSCHEIBE	SPRING WASHER	ARANDELA ELASTICA
		13312217	1	VITE	VIS	SCHRAUBE	SCREW	TORNILLO
		14150035	10	LAMPADA 12V	LAMPE	LAMPE	BULB	BOMBILLA
		14157540	10	LAMPADA 12V	LAMPE	LAMPE	BULB	BOMBILLA
		35036711	3	DADO	ECROU	MUTTER	NUT	TUERCA
		10043421	2	VITE	VIS	SCHRAUBE	SCREW	TORNILLO
		30100311	2	DADO	ECROU	MUTTER	NUT	TUERCA
		30C015924	6	GRAFFA PER CAVO	COLLIER	SCHELLE	CLAMP	COLLAR
		30C003527	1	GOMMINO	CAOUTCHOUC	GUMMI	RUBBER	GOMA
		30013469B	10	CALOTTA ARANCIO	DISPERSEUR ORANGE	FIBRENSCHEIBE	ORANGE LENS	CASQUETTE ANARANJ
		31374600	2	LAMPADA ROTANTE ARANCIO	FEUT TOURNANT ORANGE	BLINKLICHT KENNLEUCHTE	ORANGE BEACON	FARO ROTANTE ANARANJADO
C 0940 D 0940		32046359	1	PULSANTE	BOUTON	DRUCKKNOPF	PUSH BOTTON	PULSADOR
		32060405	1	PULSANTE	BOUTON	DRUCKKNOPF	PUSH BOTTON	PULSADOR
		32061245	1	CAVO MASSA	CABLE DE MASSE	MASSEKABEL	GROUND CABLE	CABLE DE MASA
		32118260	2	LAMPADA ROTANTE ARANCIO	FEUT TOURNANT ORANGE	BLINKLICHT KENNLEUCHTE	ORANGE BEACON	FARO ROTANTE ANARANJADO
		32110635	10	CALOTTA ARANCIO	DISPERSEUR ORANGE	FIBRENSCHEIBE	ORANGE LENS	CASQUETTE ANARANJ
		32120135	1	SUPP. LAMP. ROT. SERG.	SUPPORT	HALTERUNG	SUPPORT	SOPORTE
		32128145	1	SUPPORTO LAMPADA	SUPPORT	HALTERUNG	SUPPORT	SOPORTE
		32120156	1	GUARNIZIONE SUPP.	FLOMMTURI	DICHTEL	COVER	TAPA
		32128795	1	CAVO AGGIUNTIVO	CABLE	KABEL	CABLE	CABLE
		32131605	1	DADO	ECROU	MUTTER	NUT	TUERCA
		34048028	1	RELE	RELAIS	RELAY	RELAY	RELAIS
		34048170	2	PASSACAVI GAFFI	PASSE-FIL	GUMMITYS	GROMMET	PASAHILO
		34048180	10	FASCETTA	COLLIER	HALTERBAND	STRAP	ABRAZADERA
		35550071	12	RONDELLA	RONDELLE	SCHEIBE	WASHER	ARANDELA
		35550091	2	RONDELLA	RONDELLE	SCHEIBE	WASHER	ARANDELA
		35551082	2	RONDELLA	RONDELLE	SCHEIBE	WASHER	ARANDELA

https://www.tractormanualpdf.info/

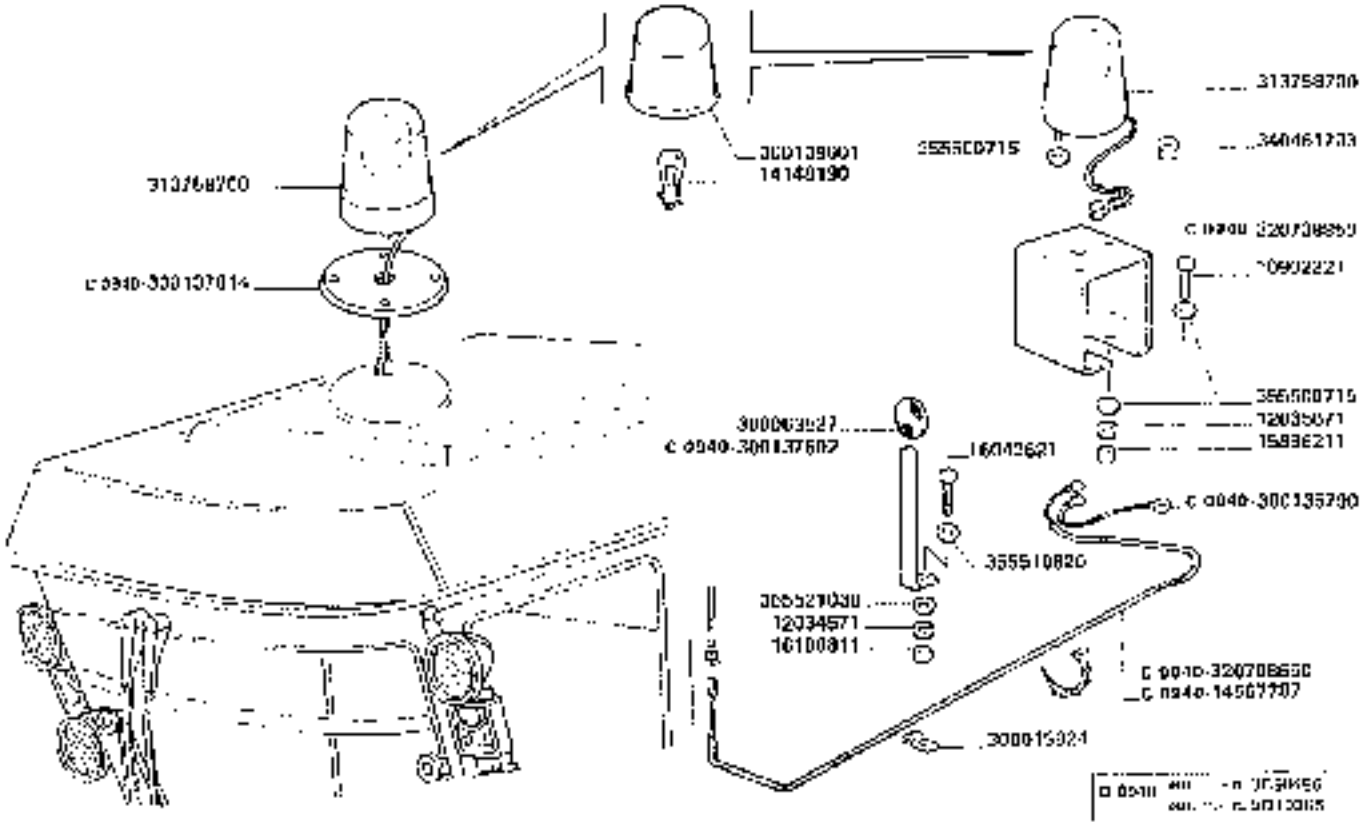

3650-3650R
3750-3750R

LAMPADA ROTANTE GIALLA CON CABINA

Yellow beacon light with cab

https://www.tractormanualpdf.info/

MODIF.	ANT. MODIF.	A. ORDIN.	Q	DESIGNAZIONE	DESIGNATION	BENENNUNG	DESCRIPTION	DENOMINACIONES
		70002229	2	VITE	VIS	SCHRAUBE	SCREW	TORNILLO
		12034577	1	ROSETTA ELASTICA	RONDELLE W	FEDERSCHEIBE	SPRING WASHER	ARANDELA ELASTICA
		12035671	2	ROSETTA ELASTICA	RONDELLE W	FEDERSCHEIBE	SPRING WASHER	ARANDELA ELASTICA
		14145303	1	LAMPADA	LAMP	LAMPE	BULB	BOMBILLA
C 0046		14557737	1	LAMPADA	COLLIGH	HALTEBAND	STRAP	ABRAZADERA
		15505211	3	DADO	NUTTER	MUTTER	NUT	TUERCA
		16043671	1	VITE	VIS	SCHRAUBE	SCREW	TORNILLO
		15303011	1	DADO	NUTTER	MUTTER	NUT	TUERCA
		30013324	2	CRAMPONCINO	COLLIER	SCHELLE	CLAMP	ABRAZAD
		30000527	1	FERMAGOMA	CAOUTCHOUC	GUMMI	RUBBER	GOMA
C 0046		30013679	1	FERMAMASSA	CABLE A MASSA	KABELMASSE	GROUND CABLE	CABLE DE MASA
C 0046		30013702	1	STOP ANTIRITORNO	ARRET	ANRETTENDING	STOP	TOPE
C 0046		30013751	1	SUPPORTO	SUPPORT	HALTERUNG	SUPPORT	SOPORTE
		30012903	1	CAPPELLA	DISPOSITIVO	LIEGEPOSITION	CAME	CASQUETTE
		30375870	2	LAMPADA GIALLA	LAMPE JAUNE	GELBLAMPE	YELLOW BEACON	FARO FOCANTE AMARILLO
C 0049		32073650	1	CAVO AGGIUNTIVO	CABLE	KABEL	CABLE	CABLE
C 0049		32070839		SUPPORTO LAMPADA	SUPPORT	HALTERUNG	SUPPORT	SOPORTE
		30019700	2	PASSAGOMA	PASSAGE	SPANNRING	GROMMET	PASAHILO
		30050715	2	RONDELLA	ROSETTE	SCHEIBE	WASHER	ARANDELA
		35551903	2	RONDELLA	ROSETTE	SCHEIBE	WASHER	ARANDELA
		35552103		RONDELLA	ROSETTE	SCHEIBE	WASHER	ARANDELA

https://www.tractormanualpdf.info/

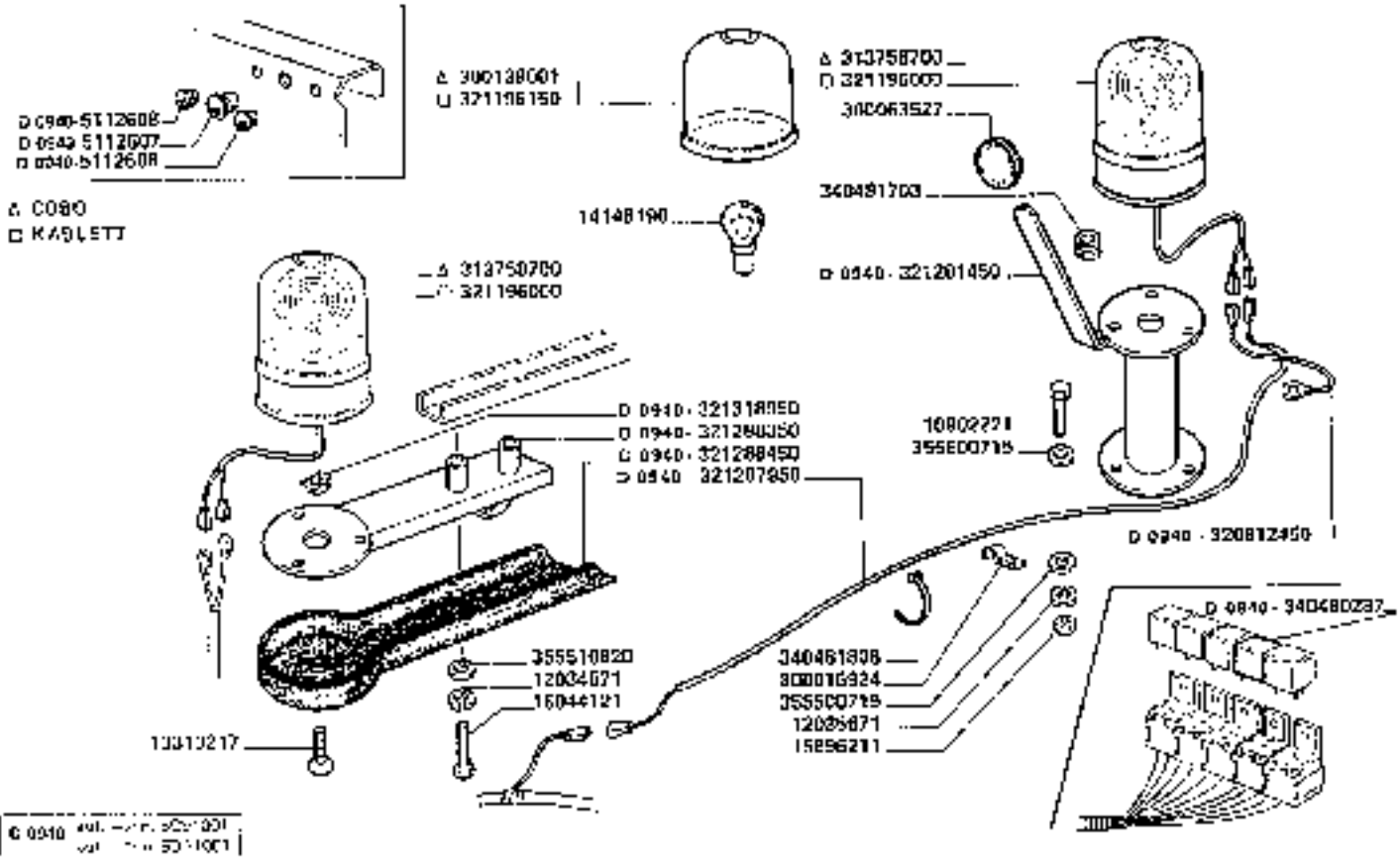

3650-3650R
3750-3750R

LAMPADA ROTANTE GIALLA CON CABINA

Feux tournant jaune avec cabine
Gelbes blinklicht mit kabine
Yellow beacon light with cab
Rotante amarillo con cabina

126.C/1

https://www.tractormanualpdf.info/

MODIF.	ANT.	MODIF.	N. ORDIN.	Q	DENUMINAZIONE	DESIGNATION	BENENNUNG	DESCRIPTION	DENOMINACIONES
			5112607	1	TAPPO	BOUCHON	STOPFEN	PLUG	TAPON
			5112609	2	TAPPO	BOUCHON	STOPFEN	PLUG	TAPON
			10002221	3	VITE	VIS	SCHRAUBE	SCREW	TORNILLO
			12034571	2	ROSETTA ELASTICA	RONDELLE W	FEDERSCHEIBE	SPRING WASHER	ARANDELA ELASTICA
			12035671	3	ROSETTA ELASTICA	RONDELLE W	FEDERSCHEIBE	SPRING WASHER	ARANDELA ELASTICA
			13003217	2	VITE	VIS	SCHRAUBE	SCREW	TORNILLO
			14146100	[illegible]	LAMPADA 12V.	LAMPE	LAMPE	BULB	BOMBILLA
			7090211	3	DADO	ECROU	MUTTER	NUT	TUERCA
			16044121	2	VITE	VIS	SCHRAUBE	SCREW	TORNILLO
			30001524	5	GRAFFA PER CAVO	COLLIER	SCHELLE	CLAMP	COLLAR
			30006027	1	GUMMIRI	CAOUTCHOUC	GUMMI	RUBBER	GOMA
			30013001	[illegible]	CALOTTA GIALLA	DISPERSEUR JAUNE	LICHTSCHEIBE	YELLOW LENS	CASQUETTE AMARILL.
			31075000	2	LAMPADA ROTANTE GIALLA	FEUT TOURNANT JAUNE	RUNDUM-KENNLEUCHTE	YELLOW FLASHER	FARO ROTANTE AMARILLO
0 0340			32001240	1	CAVO MASSA	CABLE DE MASSE	MASSEKABEL	GROUND CABLE	CABLE DE MASA
			32105000	2	LAMPADA ROTANTE GIALLA	FEUT TOURNANT JAUNE	RUNDUM-KENNLEUCHTE	YELLOW FLASHER	FARO ROTANTE AMARILLO
			32105150	[illegible]	CALOTTA GIALLA	DISPERSEUR JAUNE	LICHTSCHEIBE	YELLOW LENS	CASQUETTE AMARILL.
0 0340			32120460	1	SUPPORTO LAMPADA	SUPPORT	HALTERUNG	SUPPORT	SOPORTE
0 0340			32120750	1	CAVO AGGIUNTIVO	CABLE	KABEL	CABLE	CABLE
0 0340			32120850	1	SUPP. LAMP. ROT. SU CAB.	SUPPORT	HALTERUNG	SUPPORT	SOPORTE
0 0340			32120450	1	CHIUSURA SUPP.	FERMETURE	DECKEL	COVER	TAPA
0 0340			32130650	2	DADO	ECROU	MUTTER	NUT	TUERCA
0 0340			34000207	1	RELE	RELAIS	RELAY	RELAY	RELAIS
			34049703	2	PASSAGUIDA FILI	PASSE-FIL	DURCHRING	GROMMET	PASAHILO
0 0340			34001006	8	FASCETTA	COLLIER	HALTERBAND	STRAP	ABRAZADERA
			35550715	6	RONDELLA	RONDELLE	SCHEIBE	WASHER	ARANDELA
			35551020	2	RONDELLA	RONDELLE	SCHEIBE	WASHER	ARANDELA

https://www.tractormanualpdf.info/

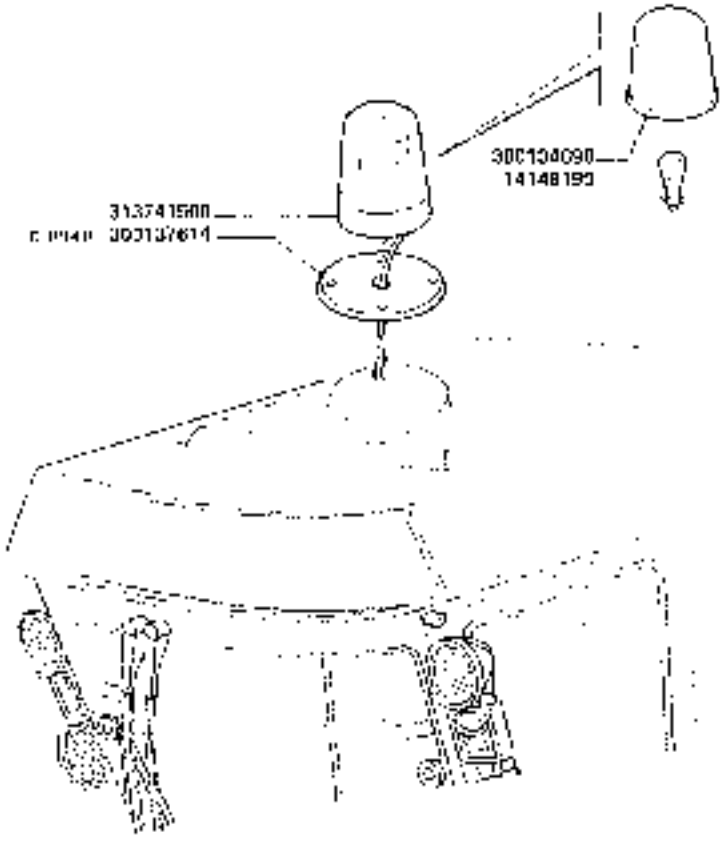

C 0940

3650-3650R
3750-3750R

LAMPADA ROTANTE ARANCIO CON CABINA

Four [illegible] Orange [illegible]

Orange [illegible] light with cab

Ambar rotante anaranjado con cabina

https://www.tractormanualpdf.info/

126.D

MODIF.	ANT. MODIF.	N. ORDIN	Q	DENOMINAZIONE	DESIGNATION	BENENNUNG	DESCRIPTION	DENOMINACIONES
		14349190	1)	LAMPADA	LAMPE	LAMPE	BULB	BOMBILLA
		300334698	(1)	CALOTTA ARANCIO	DISPERSEUR ORANGE	LICHTSCHEIBE	ORANGE LENS	CASQUETTE ANARANJ
C 0040		300137814	1	DISCO SUPPORTO	SUPPORT	HALTERUNG	SUPPORT	SOPORTE
		313741500	1	LAMPADA ROTANTE ARANCIO	FEU TOURNANT ORANGE	RUNDLM -	ORANGE BEACON	FARO FOGANTE ANARANJADO

https://www.tractormanualpdf.info/

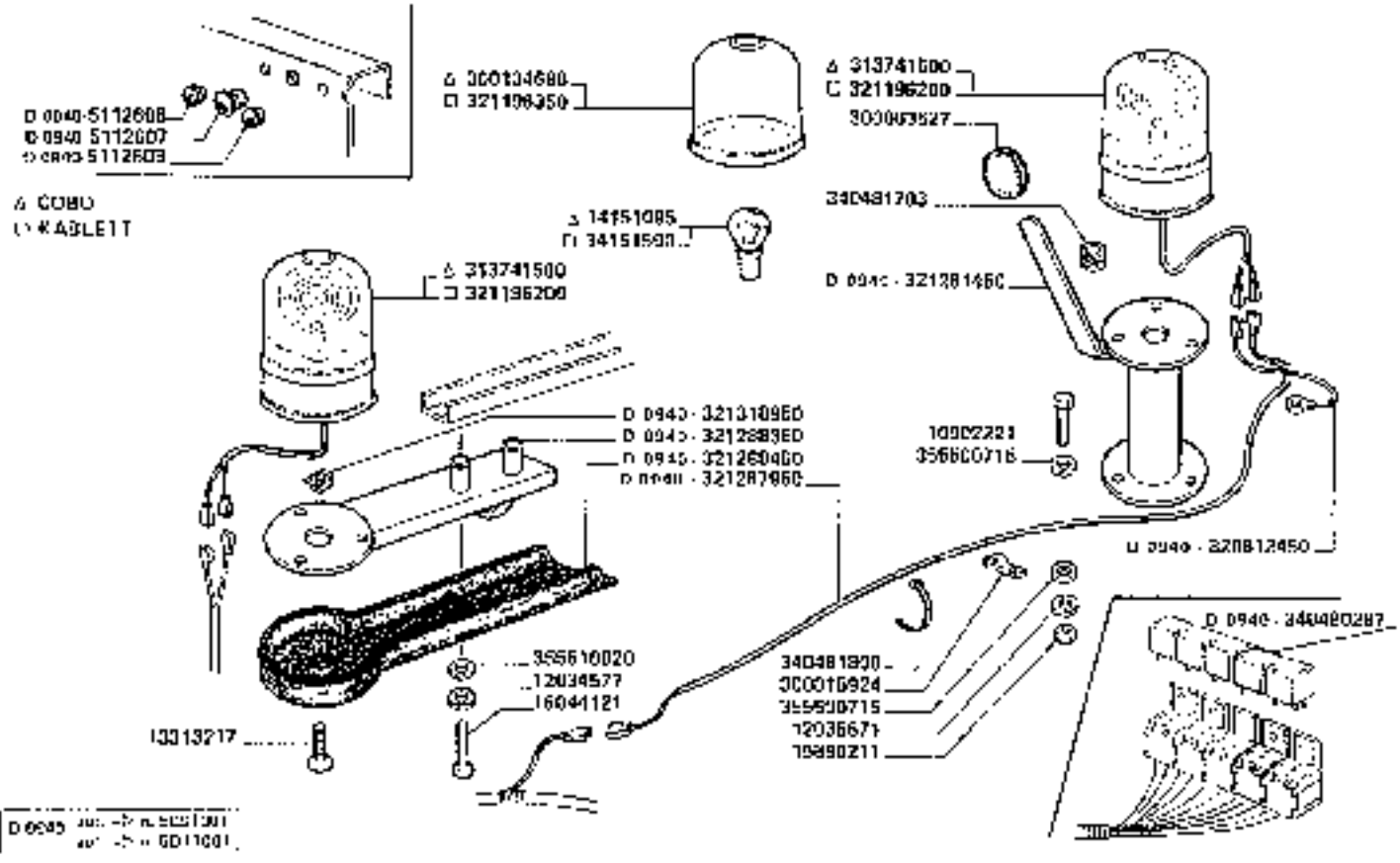

3650-3650R
3750-3750R

LAMPADA ROTANTE ARANCIONE CON CABINA

Four tourmant orange with cabine
Orange bilexalem with cabine
Orange beacon light with cab
Faro rotante arancioja con cabina

https://www.tractormanualpdf.info/

MODIF.	ANT. MODIF.	N. ORDIN	Q	DENOMINAZIONE	DESIGNATION	BENENNUNG	DESCRIPTION	DENOMINACIONES
		5112607	1	TAPPO	BOUCHON	STOPPEN	PLUG	TAPON
		5112608	2	TAPPO	BOUCHON	STOPPEN	PLUG	TAPON
		10302227	3	VITE	VIS	SCHRAUBE	SCREW	TORNILLO
		12034571	2	ROSETTA ELASTICA	RONDELLE W	FEDERSCHEIBE	SPRING WASHER	ARANDELA ELASTICA
		12038671	3	ROSETTA ELASTICA	RONDELLE W	FEDERSCHEIBE	SPRING WASHER	ARANDELA ELASTICA
		33313217	2	VITE	VIS	SCHRAUBE	SCREW	TORNILLO
		14151096	(C)	LAMPADA 12V.	LAMPE	LAMPE	BULB	BOMBILLA
		14151593	(I)	LAMPADA 12V.	LAMPE	LAMPE	BULB	BOMBILLA
		16098211	3	DADO	ECROU	MUTTER	NUT	TUERCA
		16044521	2	VITE	VIS	SCHRAUBE	SCREW	TORNILLO
		300015924	5	GRAFFA PER CAVO	COLLIER	SCHELLE	CLAMP	COLLAR
		300063527	1	GOMMINO	CAOUTCHOUC	GUMMI	RUBBER	GOMA
		300134693	(I)	CALOTTA ARANCIO	DISPERSEUR ORANGE	LICHTSCHEIBE	ORANGE LENS	CASCUETTE ANARANJ.
		313741500	2	LAMPADA ROTANTE ARANCIO	FEUT. TOURNANT ORANGE	RUNDUM - KENNLEUCHTE	ORANGE BEACON	FARO RODANTE ANARANJADO
D 0640		320812450	1	CAVO MASSA	CABLE DE MASSE	MASSENABEL	GROUND CABLE	CABLE DE MASA
		321186200	2	LAMPADA ROTANTE ARANCIO	FEUT. TOURNANT ORANGE	RUNDUM KENNLEUCHTE	ORANGE BEACON	FARO RODANTE ANARANJADO
		321106350	(I)	CALOTTA ARANCIO	DISPERSEUR ORANGE	LICHTSCHEIBE	ORANGE LENS	CASCUETTE ANARANJ.
D 0640		321201450	1	SUPPORTO LAMPADA	SUPPORT	HALTERUNG	SUPPORT	SOPORTE
D 0640		321287950	1	CAVO AGGIUNTIVO	CABLE	KABEL	CABLE	CABLE
D 0640		321288350	2	SUPP. LAMP. ROT. SU CAB.	SUPPORT	HALTERUNG	SUPPORT	SOPORTE
D 0640		321280450	1	CHIUSURA SUPP.	FERMETURE	DECKEL	COVER	TAPA
D 0640		321318950	2	DADO	ECROU	MUTTER	NUT	TUERCA
D 0640		340460287	1	RELE	RELAIS	RELAY	RELAY	RELAIS
		349481703	2	PASSAGUIDA FILI	PASSE-FIL	GEMMIRING	GROMMET	PASAHILO
D 0640		340481006	6	FASCETTA	COLLIER	HALTERBAND	STRAP	ABRAZADERA
		355500735	6	RONDELLA	RONDELLE	SCHEIBE	WASHER	ARANDELA
		355510020	2	RONDELLA	RONDELLE	SCHEIBE	WASHER	ARANDELA

https://www.tractormanualpdf.info/

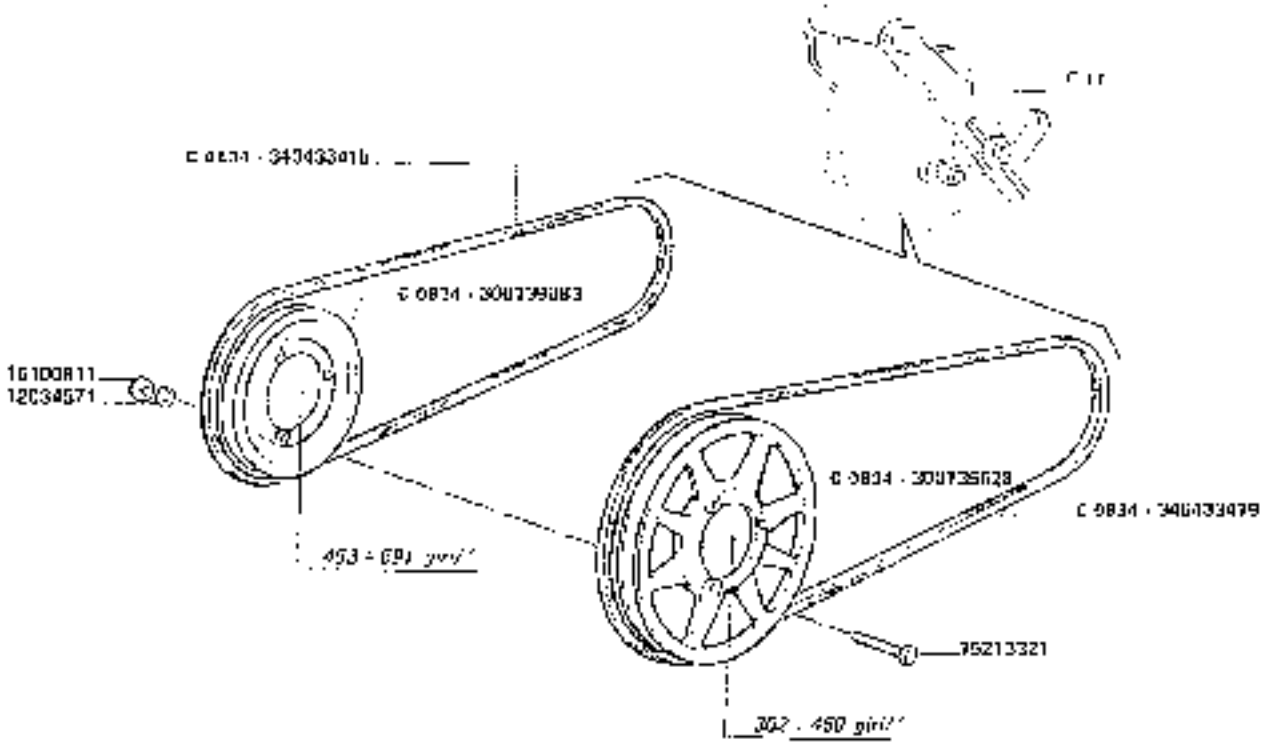

https://www.tractormanualpdf.info/

LAMBORGHINI - 0050R - 0750 - 7/2014 (93.92) 193 3C0317704 1

MODIF.	ANT. MODIF.	N. ORDIN.	Q	DENOMINAZIONE	DESIGNATION	BENENNUNG	DESCRIPTION	DENOMINACIONES
		12034571	3	ROSETTA ELASTICA	RONDELLE W	FEDERSCHEIBE	SPRING WASHER	ARANDELA ELASTICA
		15213321	3	VITE	VIS	SCHRAUBE	SCREW	TORNILLO
		16100011	3	DADO	ECROU	MUTTER	NUT	TUERCA
C0824		300135626	1	PULEGGIA	POULIE	RIEMENSCHEIBE	PULLEY	POLEA
C0834		300136083	1	PULEGGIA RIDUZ. CIR.	POULIE	RIEMENSCHEIBE	PULLEY	POLEA
C0834		340433415	1	CINGHIA	COURROIE	RIEMEN	BELT	CORREA
C0834		340433418	1	CINGHIA	COURROIE	RIEMEN	BELT	CORREA

https://www.tractormanualpdf.info/

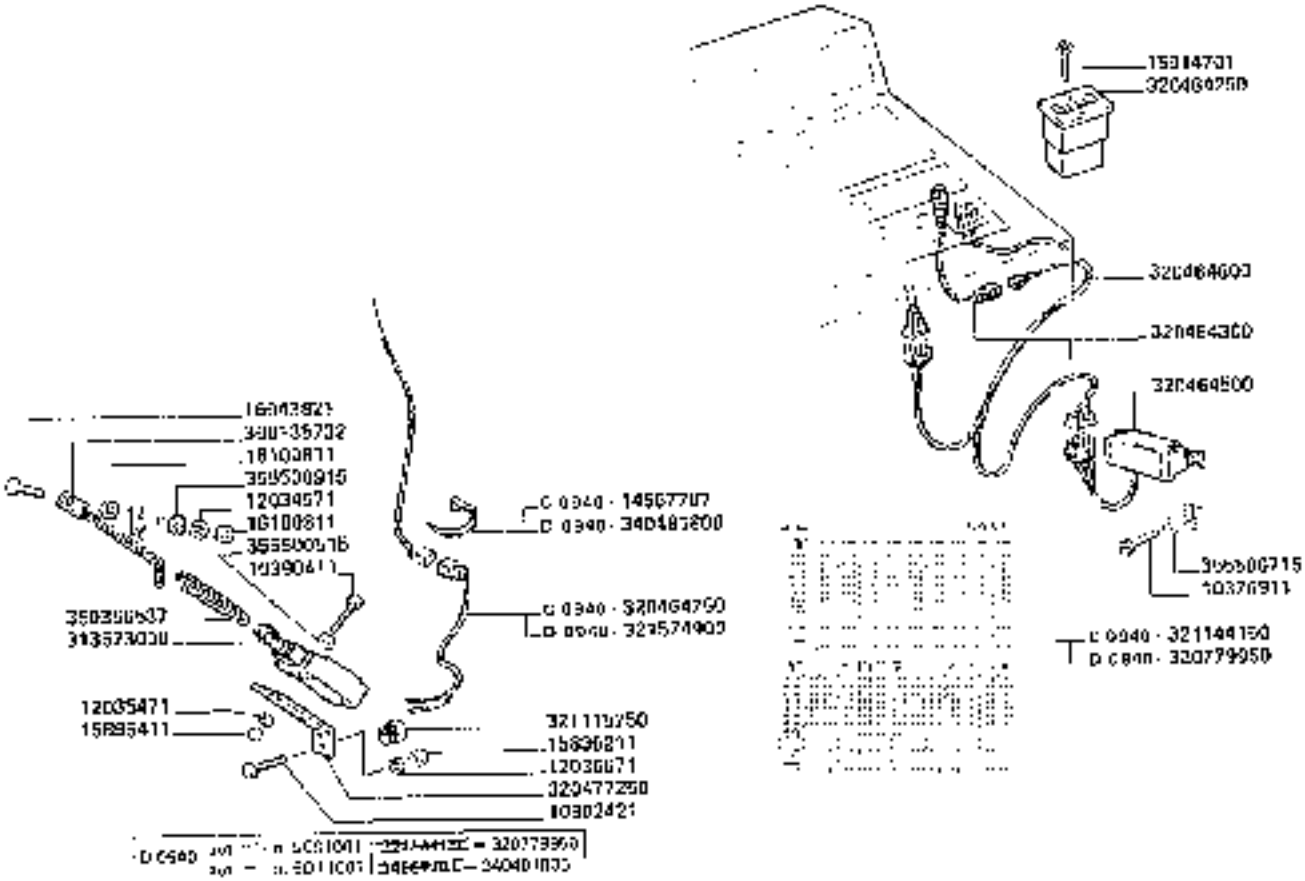

https://www.tractormanualpdf.info/

MODIF.	ANT.MODIF	N. CHIAVE	ID	DENOMINAZIONE	DESIGNATION	BENENNUNG	DESCRIPTION	DENOMINACIONES
		10376918	2	VITE	VIS	SCHRAUBE	SCREW	TORNILLO
		10380417	2	VITE	VIS	SCHRAUBE	SCREW	TORNILLO
		10902421	4	VITE	VIS	SCHRAUBE	SCREW	TORNILLO
		12004571	1	ROSETTA ELASTICA	RONDELLE W	FEDERSCHEIBE	SPRING WASHER	ARANDELA ELASTICA
		12036471	3	ROSETTA ELASTICA	RONDELLE W	FEDERSCHEIBE	SPRING WASHER	ARANDELA ELASTICA
		12036571	4	ROSETTA ELASTICA	RONDELLE W	FEDERSCHEIBE	SPRING WASHER	ARANDELA ELASTICA
D 0940		14507767	10	FASCETTA	COLLIER	KABELBAND	STRAP	ABRAZADERA
		15696211	2	DADO	ECROU	MUTTER	NUT	TUERCA
		15696411	2	DADO	ECROU	MUTTER	NUT	TUERCA
		15914701	2	VITE	VIS	SCHRAUBE	SCREW	TORNILLO
		16043321	1	VITE	VIS	SCHRAUBE	SCREW	TORNILLO
		16100011	2	DADO	ECROU	MUTTER	NUT	TUERCA
		3001357322	1	CATENA	CHAINE	KETTE	CHAIN	CADENA
		3135739000	1	INTERRUTTORE	INTERRUPTEUR	SCHALTER	SWITCH	INTERRUPTOR
		3204664250	1	CONTAIMPULSI	COMPTEUR IMPULS	IMPULSANZEIGER	IMPULSE COUNTER	CUENTA IMPULSOS
		3204664300	1	PULSANTE AZZERAM	POUSSOIR	KNOPFSCHALTER	PUSH BUTTON	PULSADOR
		3204664500	1	CENTRALINA CONTAPATTAPI	BOITE ELECTRONIQUE	ELEKTRONISCHE DOSE	ELECTRONIC BOX	CAJITA ELECTRONICA
		3204664600	1	CAVO	CABLE	KABEL	CABLE	CABLE
C 0940		3204684750	1	CAVO AGGIUNT	CABLE	KABEL	CABLE	CABLE
		3204772500	1	SUPP. INTERRUTTORE	SUPPORT	TRAGER	SUPPORT	SOPORTE
D 3940		3207739950	1	DECALCOMANIA	DECALCOMANIE	ABZIEHBILD	TRANSFER	CALCOMANIA
		3211175750	1	PRESSACAVO	PRESSE CABLE	KABELPRESSE	CABLE PRESS	PRENSA CABLE
C 0940		3211441150	1	DECALCOMANIA	DECALCOMANIE	ABZIEHBILD	TRANSFER	CALCOMANIA
D 3940		3216704900	1	CAVO AGGIUNT	CABLE	KABEL	CABLE	CABLE
D 3940		3404818806	10	FASCETTA	COLLIER	KABELBAND	STRAP	ABRAZADERA
		3603560037	1	MOLLA	RESSORT	FEDER	SPRING	ARANDELA
		3555003515	4	RONDELLA	RONDELLE	SCHEIBE	WASHER	ARANDELA
		3555003715	2	RONDELLA	RONDELLE	SCHEIBE	WASHER	ARANDELA
		3555003915	2	RONDELLA	RONDELLE	SCHEIBE	WASHER	ARANDELA

https://www.tractormanualpdf.info/

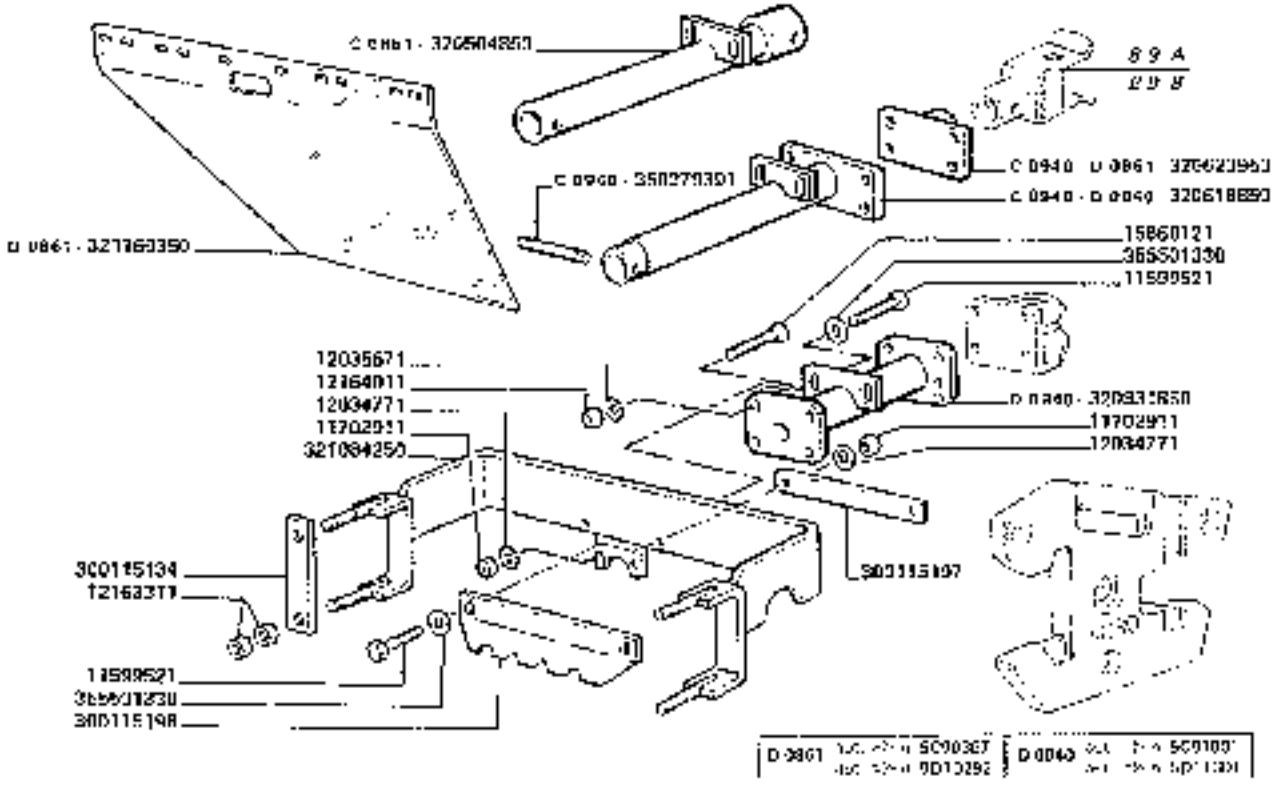

3650-3650R
3750-3750R

ZAVORRE SU ASSALE POSTERIORE (FISSO)

https://www.tractormanualpdf.info/

130.A

MODIF.	DAT. MODIF.	N. OPCIN.	Q	DENOMINAZIONE	DESIGNATION	BENENNUNG	DESCRIPTION	DENOMINACIONES
		11500521	8	VITE	VIS	SCHRAUBE	SCREW	TORNILLO
		11702011	6	DADO	ECROU	MUTTER	NUT	TUERCA
		12034271	6	ROSETTA ELASTICA	RONDELLE W	FEDERSCHEIBE	SPRING WASHER	ARANDELA ELASTICA
		12036671	4	ROSETTA ELASTICA	RONDELLE W	FEDERSCHEIBE	SPRING WASHER	ARANDELA ELASTICA
		12763311	5	DADO	ECROU	MUTTER	NUT	TUERCA
		12104011	4	DADO	ECROU	MUTTER	NUT	TUERCA
		15860121	4	VITE	VIS	SCHRAUBE	SCREW	TORNILLO
		3001351 04	2	PIASTRA FISS. ZAVORRE	PLAQUE	PLATTE	PLATE	PLACA
		3001351 07	2	SPESSORE PER ZAVORRE	CALE D'EPAISSEUR	DISTANZSTEUCK	SHIM	ESPESOR
		3001351 08	2	PIASTRA FISS. ZAVORRE	PLAQUE	PLATTE	PLATE	PLACA
C 0001		320504350	1	PROL. GANCIO TRAINO	RALLONGE	VERLAENGERUNG	EXTENSION	PROLONGA
C 0040	D 0561	320078950	1	STAFFA DI TRAINO	FEUILLE D'ATTELAGE	HALTER	BRACKET	SOPORTE
C 0820	D 0561	320023950	1	BARRA ATT. GANCIO	PALONNIER	ZUGSTANGE	DRAWBAR	BARRA DE ARRASTRE
D 0440		320031350	1	PROLUNGA GANCIO	RALLONGE	VERLAENGERUNG	EXTENSION	PROLONGA
		321004250	1	SUPPORTO	SUPPORT	HALTERUNG	SUPPORT	SOPORTE
D 0950		321300350	1	TELA SU SCIVOLO	TOILE	TUCH	CANVAS	LONA
C 0340		360379091	1	SPINA	AXE	STIFT	PIN	PASADOR
		355501330	6	RONDELLA	RONDELLE	SCHEIBE	WASHER	ARANDELA

https://www.tractormanualpdf.info/

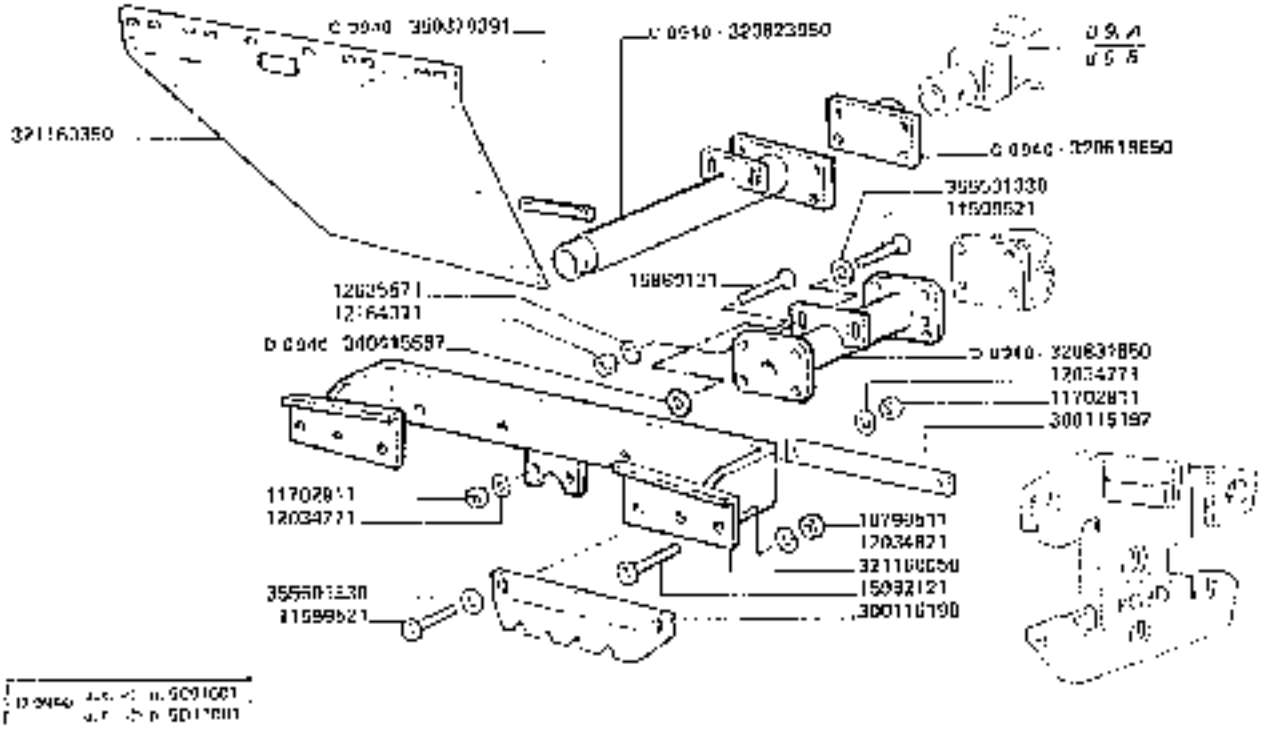

3650-3650R
3750-3750R

ZAVORRE SU ASSALE POSTERIORE (REGOLARE)

Mosse sur l'essieu arrière - réglable
Ballast-gewichte [illegible]

Ballast weight on rear axle - adjustable
[illegible] ejo posterior - regulable

https://www.tractormanualpdf.info/

130.B

VOCIF.	ANT. MODIF.	N. ORDIN.	D	DENOMINAZIONE	DESIGNATION	BENENNUNG	DESCRIPTION	DENOMINACIONES
		10790511	G	DADO	ECROU	MUTTER	NUT	TUERCA
		17599521	G	VITE	VIS	SCHRAUBE	SCREW	TORNILLO
		11702911	G	DADO	ECROU	MUTTER	NUT	TUERCA
		12034771	G	ROSETTA ELASTICA	RONDELLE W	FEDERSCHEIBE	SPRING WASHER	ARANDELA ELASTICA
		12034871	G	ROSETTA ELASTICA	RONDELLE W	FEDERSCHEIBE	SPRING WASHER	ARANDELA ELASTICA
		12035571	G	ROSETTA ELASTICA	RONDELLE W	FEDERSCHEIBE	SPRING WASHER	ARANDELA ELASTICA
		12169011	G	DADO	ECROU	MUTTER	NUT	TUERCA
		15963121	G	VITE	VIS	SCHRAUBE	SCREW	TORNILLO
		15962121	G	VITE	VIS	SCHRAUBE	SCREW	TORNILLO
		303115197	2	SPESSORI PER ZAVORRE	CALE D'ESPAISSEUR	DISTANZSTUCK	SHIM	ENFENCH
		303115196	2	PIASTRA FISS. ZAVORRE	PLAQUE	PLATTE	PLATE	PLACA
C 0940		320618850	1	STAFFA DI TRAINO	ETRIER D'ATTELAGE	HALTER	DRAGBUGL	SOPORTE
C 0940		320623050	1	BARRA ATT. GANCIO	FALCONNIER	ZUGSTANGE	TRAILER DRAWBAR	BARRA DE ARRASTRE
C 0940		320031050	1	PROLUNGA GANCIO	RALLONGE	VERLAENGERUNG	EXTENSION	PROLONGA
		321760050	1	SUPPORTO ZAVORRE	SUPPORT	HALTERUNG	SUPPORT	SOPORTE
		321400050	1	TELA SUSCVOLO	TOILE	TUCH	CANVAS	LONA
C 0940		340415567	2	DISTANZIATORE	ENTRETOISE	DISTANZBUCHSE	SPACER	ESPESOR
C 0940		350379391	1	SPINA	AXE	STIFT	PIN	PASADOR
		355501310	6	RONDELLA	RONDELLE	SCHEIBE	WASHER	ARANDELA

https://www.tractormanualpdf.info/

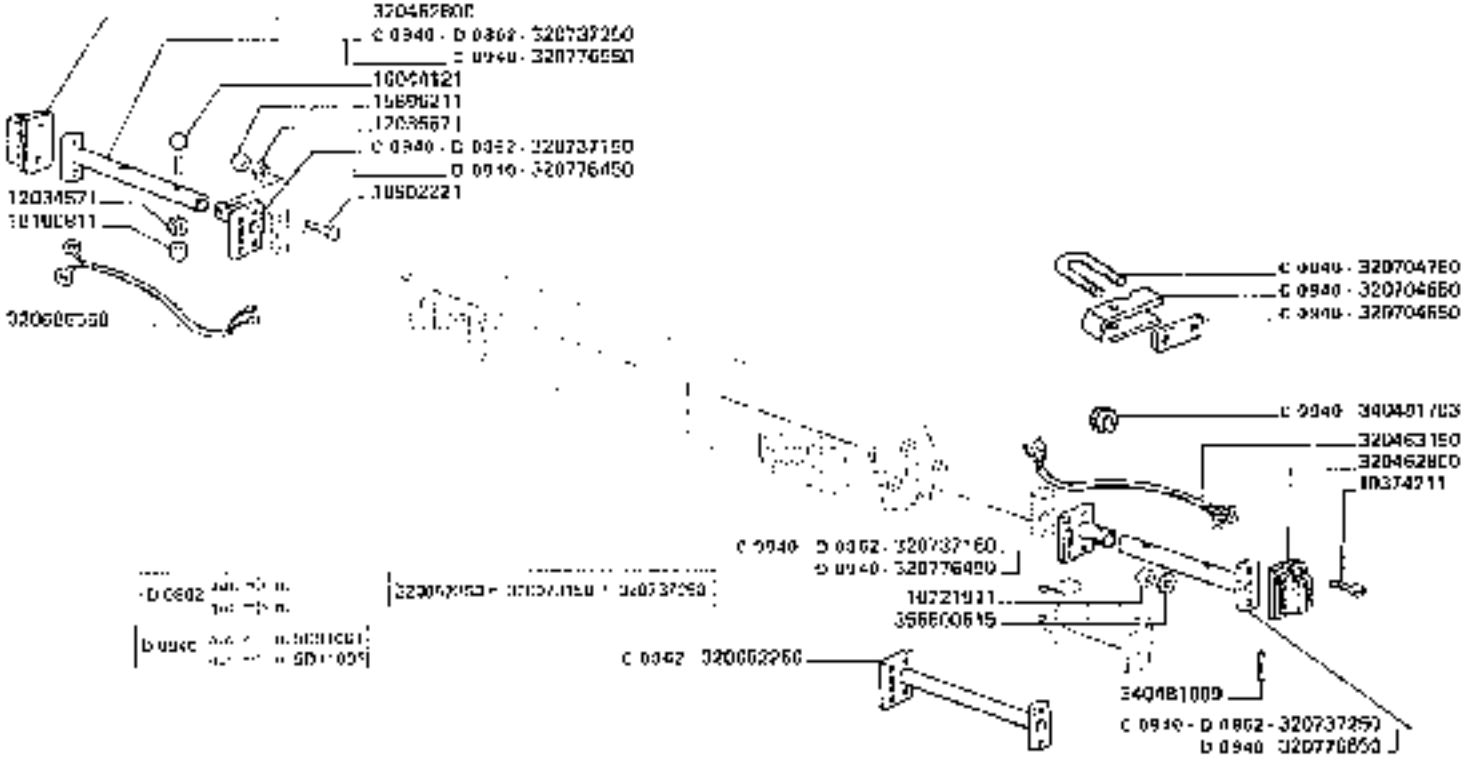

3650-3650R
3750-3750R

FANALINI SAGOMA ANTERIORI

Front position lights
Fanalinos de sagoma anterior

131

https://www.tractormanualpdf.info/

MOSTR.	ANT. VOOR.	N. CODIN.	Q	DENOMINAZIONE	DESIGNATION	BENENNUNG	DESCRIPTION	DENOMINACIONES
		10374211	6	VITE	VIS	SCHRAUBE	SCREW	TORNILLO
		10721911	6	DADO	ECROU	MUTTER	NUT	TUERCA
		10502221	6	VITE	VIS	SCHRAUBE	SCREW	TORNILLO
		12034071	2	ROSETTA ELASTICA	RONDELLE W	FEDERSCHEIBE	SPRING WASHER	ARANDELA ELASTICA
		12035671	6	ROSETTA ELASTICA	RONDELLE W	FEDERSCHEIBE	SPRING WASHER	ARANDELA ELASTICA
		14896211	4	DADO	ECROU	MUTTER	NUT	TUERCA
		16044121	2	VITE	VIS	SCHRAUBE	SCREW	TORNILLO
		16100811	2	DADO	ECROU	MUTTER	NUT	TUERCA
		320462300	2	FANALINO SASSMA	FEUER GABARIT	BEGRENZUNGSLEUCHT	POSITION LIGHTS	FAROLITOS DE BARDUM
		320463150	1	CAVO COLLEGAMENTO	CABLE	KABEL	CABLE	CABLE
C 0807		320652250	2	SUPP. FANAL POSIZ	SUPPORT	HALTERUNG	SUPPORT	SOPORTE
		320696050	1	CAVO FANALE	CABLE	KABEL	CABLE	CABLE
C 0840		320704550	1	BRIDA	BRIDE	SCHELLE	CLAMP	BRIDA
C 0840		320704650	1	PISCONTRO	PAUMETTE	STREBE	STRUTTER	PLETINA
C 0840		320704750	1	BRIDA	CRAMPON	SCHELLE	CLAMP	COLLA
C 0840	C 0862	320737150	2	SUPP. FANALE POSIZ.	SUPPORT	HALTERUNG	SUPPORT	SOPORTE
C 0840	D 0862	320737250	2	SUPP. TELESCOPICO	SUPPORT	HALTERUNG	SUPPORT	SOPORTE
D 0840		320776450	2	SUPP. FANALE POSIZ.	SUPPORT	HALTERUNG	SUPPORT	SOPORTE
D 0840		320776950	2	SUPP. TELESCOPICO	SUPPORT	HALTERUNG	SUPPORT	SOPORTE
		340481009	7	LAMPADA A SICUREZ	LAMPE	LAMPE	BULB	BOMBILLA
C 0840		340481703	2	PASSAGUIDA - ILT	PASSE FIL	DURCHFUHRUNG	GROMMET	PASAHILO
		355500315	4	RONDELLA	RONDELLE	SCHEIBE	WASHER	ARANDELA

https://www.tractormanualpdf.info/

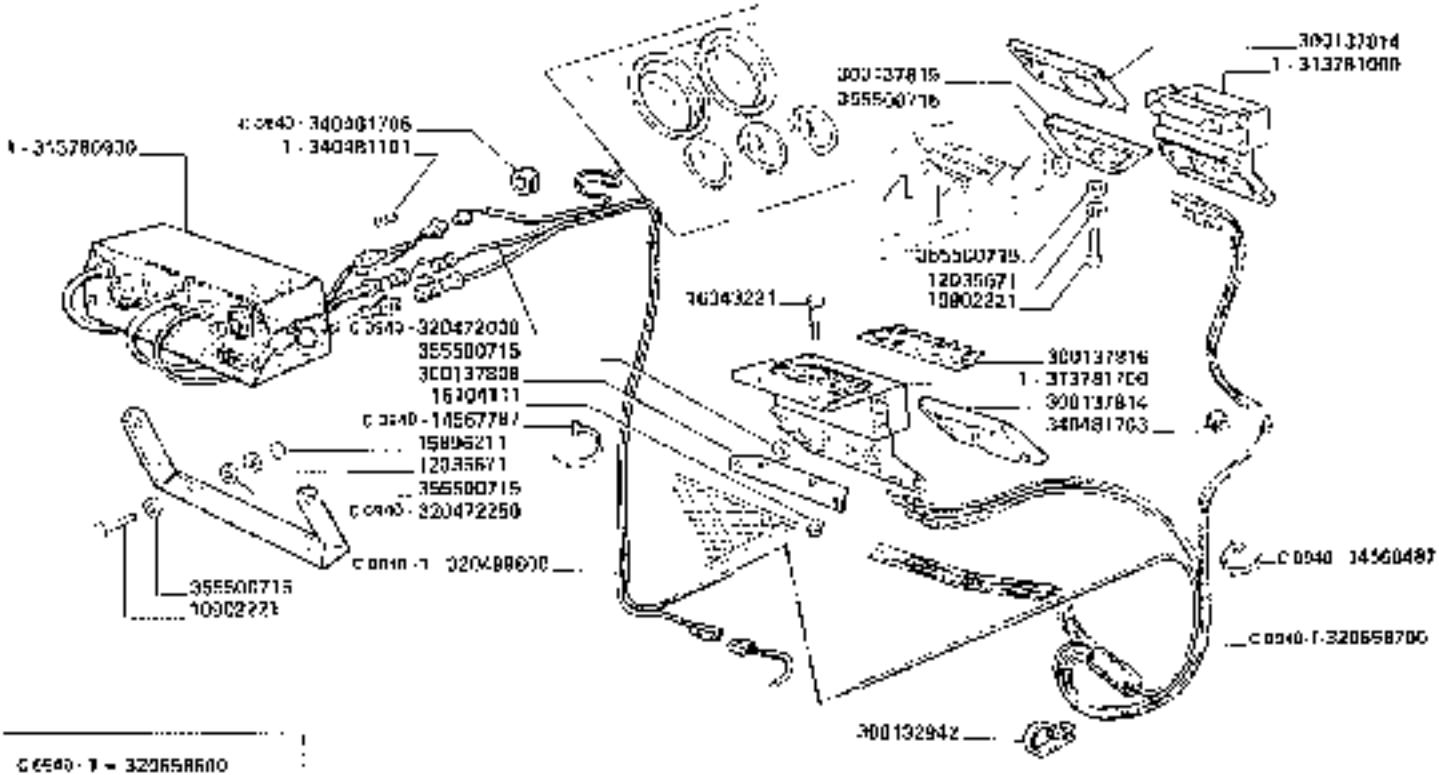

C 0940

3650-3650R
3750-3750R

SENSORI PERDITE GRANELLA (DICKEY JOHN)

Capteurs de grain
Kornverlustsensoren

Grain loss sensors
Sensores pérdida granos

https://www.tractormanualpdf.info/

LAVERDA 3650 3650R - 3750 - 3750R 05.00 102 3503770701

MODIF	ANT MODIF.	N. ORDIN.	Q	DENOMINAZIONE	DESIGNATION	BENENNUNG	DESCRIPTION	DENOMINACIONES
		10902221	0	VITE	VIS	SCHRAUBE	SCREW	TORNILLO
		12035671	5	ROSETTA ELASTICA	RONDELLE	FEDERSCHEIBE	SPRING WASHER	ARANDELA ELASTICA
C 0940		14567787	15	FASCETTA	COLLIER	HALTERBAND	STRAP	ABRAZADERA
C 0940		14560467	5	FASCETTA	COLLIER	HALTERBAND	STRAP	ABRAZADERA
		15695211	2	DADO	ECROU	MUTTER	NUT	TUERCA
		16943221	4	VITE	VIS	SCHRAUBE	SCREW	TORNILLO
		16104111	4	DADO	ECROU	MUTTER	NUT	TUERCA
		300132042	1	FASCETTA	COLLIER	HALTER	RETAINER	ABRAZADERA
		300137808	2	SUPP. SENSORE SU VAGLIO	SUPPORT	HALTERUNG	SUPPORT	SOPORTE
		300137814	(1)	PIASTRA SENSIBILE	PLAQUE SENSIBLE	PLATTE	PLATE	PLACA SENSIBLE
		300137816	(2)	PETTINE SENSORE VAGLIO	PEIGNE CAPTEUR	RECHEN SENSORE	RAKE SENSOR	PEINE SENSOR
		300137810	3	SUPP. SENSORE SU SCUOT.	SUPPORT	HALTERUNG	SUPPORT	SOPORTE
		313780000	(1)	COMPL. MONITOR D.J.	MONITOR CPL	MONITOR KPL	MONITOR, ASSY	CONJ. MONITOR
		313791000	(1)	SENSORE SU SCUOTIF.	CAPTEUR	SENSOR	SENSOR	SENSOR
		313781100	(1)	SENSORE SU VAGLIO	CAPTEUR	SENSOR	SENSOR	SENSOR
C 0940		320472000	1	CAVO COLLEG. MONITOR	CABLE	KABEL	CABLE	CABLE
C 0940		320472250	1	SUPPORTO MONITOR	SUPPORT	HALTERUNG	SUPPORT	SOPORTE
C 0940		320493800	1	CAVO ALIMENT. MONITOR	CABLE	KABEL	CABLE	CABLE
C 0940		320050000	1	COMPL. MONITOR	MONITOR CPL	MONITOR KPL	MONITOR, ASSY	CONJ. MONITOR
C 0940		320058700	(1)	CAVO COLLEG. MONITOR	CABLE	KABEL	CABLE	CABLE
		340481101	(1)	FUSIBILE	FUSIBLE	SICHERUNG	FUSE	FUSIBLE
		340481703	2	PASSACUIDAFILI	PASSE-FIL	GUMMIRING	GROMMET	PASAHILO
C 0940		240481706	1	PASSACUIDAFILI	PASSE-FIL	GUMMIRING	GROMMET	PASAHILO
		355500715	(4)	RONDELLA	RONDELLE	SCHEIBE	WASHER	ARANDELA

https://www.tractormanualpdf.info/

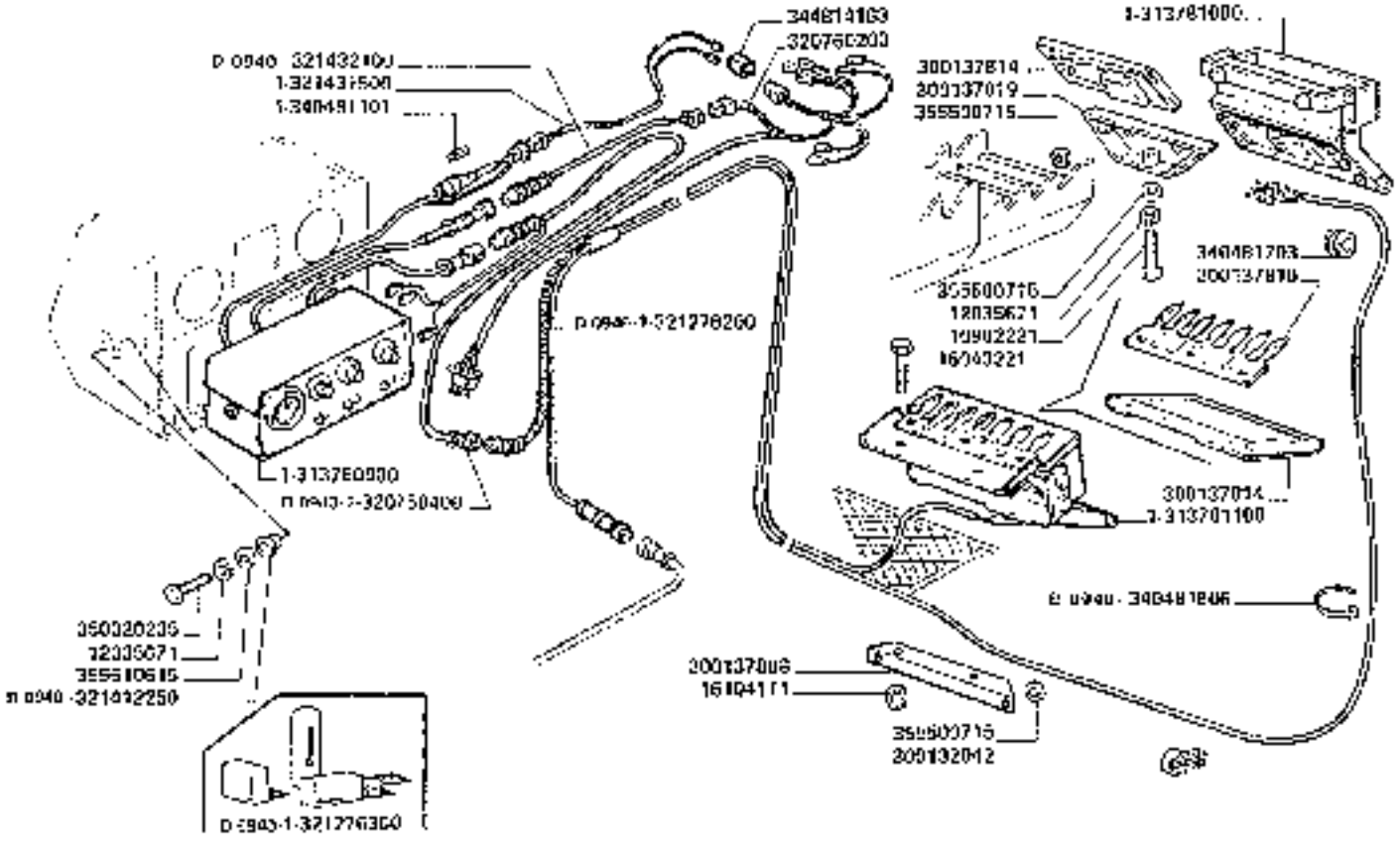

https://www.tractormanualpdf.info/

MODIF.	ANT. MODIF.	N. ORDIN.	C	DENOMINAZIONE	DESIGNATION	BENENNUNG	DESCRIPTION	DENOMINACIONES
D 0940		6750090	1	[illegible]	[illegible]	ASCHENBECHER	ASHRECEIVER	CENICERO
		16374815	1	VITE	VIS	SCHRAUBE	SCREW	TORNILLO
		10796407	1	COPIGLIA	GOUPILLE FENDUE	SPLINT	COTTER PIN	PASADOR ABIERTO
		16502221	6	VITE	VIS	SCHRAUBE	SCREW	TORNILLO
		12034671	4	ROSETTA ELASTICA	RONDELLE W	FEDERSCHEIBE	SPRING WASHER	ARANDELA ELASTICA
		12035671	12	ROSETTA ELASTICA	RONDELLE W	FEDERSCHEIBE	SPRING WASHER	ARANDELA ELASTICA
		13274611	4	VITE	VIS	SCHRAUBE	SCREW	TORNILLO
		14140790	1	LAMPADA	LAMPE	LAMPE	BULB	BOMBILLA
D 0940		14502297	2	TAPPO	BOUCHON	STOPFEN	PLUG	TAPON
		16213221	3	VITE	VIS	SCHRAUBE	SCREW	TORNILLO
		16043221	4	VITE	VIS	SCHRAUBE	SCREW	TORNILLO
		16643621	1	VITE	VIS	SCHRAUBE	SCREW	TORNILLO
		18104111	8	DADO	ECROU	MUTTER	NUT	TUERCA
		300132842	1	PASTETTA	COLLIER	SCHELLE	CLAMP	COLLAR
		300137808	7	VITE SENSORE SU VASO	SUPPORT	HALTERUNG	SUPPORT	SOPORTE
		300137814	11	PASTIGLIA SENSIBILE	PLAQUE SENSIBLE	PLATTE	PLATE	PLACA SENSIBLE
		300137816	11	PASTIGLIA SENS. SU VASO	PLAQUE SENS. SIELE	BECHERSENSOR	RAKE SENSOR	PLUME SENSOR
		300137819	2	SUPP. SENSORE SU SCUDT.	SUPPORT	HALTERUNG	SUPPORT	SOPORTE
		313780900	11	COMPL. MONITOR ASSY	MONITOR ASSY	MONITOR ASSY	MONITOR ASSY	CONJ. MONITOR
		313781000	11	SENSORE SU SCUDETTO	CAPTEUR	SENSOR	SENSOR	SENSOR
		313781100	11	SENSORE SU VASO	CAPTEUR	SENSOR	SENSOR	SENSOR
D 0940		320461350	4	DADO	ECROU	MUTTER	NUT	TUERCA
D 0940		320466350	4	DADO	ECROU	MUTTER	NUT	TUERCA
D 0940		320756400	11	CAVO	CABLE	KABEL	CABLE	CABLE
		320760200	1	CAVO AGGIUNT. CRUSCOTT.	CABLE	KABEL	CABLE	CABLE
D 0940		320785050	1	TAPPO	BOUCHON	STOPFEN	PLUG	TAPON
D 0952		320007450	1	BRACCIO SUP. SCATOLA	BRAS SUPPORT	HALTERARM	SUPPORT ARM	BRAZO SOPORTE
D 0952		320007550	1	SCATOLA INF. BRACCIO	BRIDE	BUGSCHE	BUSH	CASQUILLO
D 0952		320086650	1	SCATOLA MOTORE	CARTER	GEHAEUSE	CASE	CAJA
D 0940		320081950	1	GUAINA TRASMISSIONE	CABLE	KABEL	CABLE	CABLE
D 0940		320012030	1	[illegible]	[illegible]	[illegible]	[illegible]	[illegible]
D 0940		321255150	1	MASCHERINA	COUVERCLE	DECKEL	COVER	TAPA
D 0940		321260850	1	TAPPO	BOUCHON	STOPFEN	PLUG	TAPON
D 0952	D 0940	321260850	1	SCATOLA MOTORE	CARTER	GEHAEUSE	HOUSING	CAJA

https://www.tractormanualpdf.info/

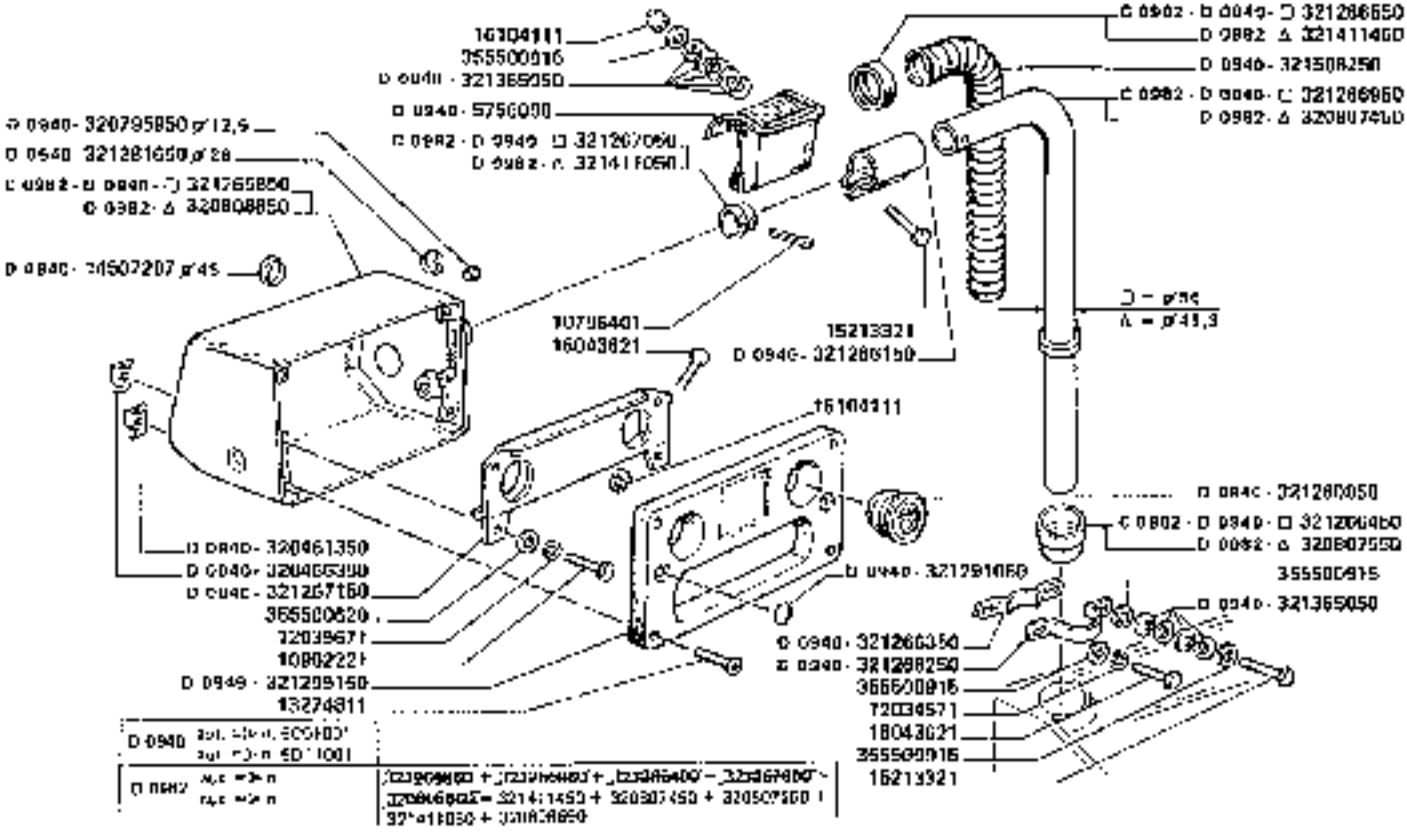

3650-3650R
3750-3750R

SENSORI PERDITE GRANELLA (DICKEY JOHN)

Capteurs de grain
Kornverlustsensoren
Grain loss sensors
Sensores pérdidas granos

https://www.tractormanualpdf.info/

MODIF.	ANT. MODIF.	N. ORDIN.	Q	DENOMINAZIONE	DESIGNATION	BENENNUNG	DESCRIPTION	DENOMINACIONES
D 0940		321266160	1	BRIGLIA FISS.	COLLIER	SCHELLE	CLAMP	COLLAR
D 0940		321266250	1	BRIGLIA INF.	COLLIER	SCHELLE	CLAMP	COLLAR
D 0940		321266350	1	SUPP. INF. BRACCIO	SUPPORT	HALTER	SUPPORT	SUPORTE
C 0992	D 0940	321266450	1	BUSSOLA INF. BRACCIO	DOUILLE	BUECHSE	BUSH	CASQUILLO
C 0992	D 0940	321266550	2	BOCCOLA	BAGUE	BUECHSE	BUSH	CASQUILLO
C 0992	D 0940	321266950	1	BRACCIO SUPP. SCATOLA	BRAS SUPPORT	HALTERARM	SUPPORT ARM	BRAZO SUPORTE
C 0992	D 0940	321267050	1	BOCCOLA	BAGUE	BUECHSE	BUSH	CASQUILLO
D 0940		321267150	2	PIASTRA PORTA MANOS.	PLAQUE	PLATTE	PLATE	PLACA
D 0940		321276200	11	CAVO	CABLE	KABEL	CABLE	CABLE
D 0940		321276300	2	COMPL. MONITOR	MONITOR CPT	MONITOR KPL	MONITOR, ASSY	CONJ. MONITOR
D 0940		321281650	1	TAPPO	BOUCHON	STOPPEN	PLUG	TAPON
D 0940		321291050	2	TARGHETTA	PLAQUE	SCHILD	PLATE	PLACA
D 0940		321365050	14	MOLLA A TAZZA	RESSOR	FEDER	SPRING	RESORTE
D 0940		321402900	1	MANOMETRO	MANOMETRE	MANOMETER	PRESSURE GAUGE	MANOMETRO
D 0902		321411050	2	BOCCOLA	BAGUE	BUECHSE	BUSH	CASQUILLO
D 0902		321411450	1	BOCCOLA	BAGUE	BUECHSE	BUSH	CASQUILLO
D 0940		321412200	2	BOCCOLA	BAGUE	BUECHSE	BUSH	CASQUILLO
		321431500	11	CAVO	CABLE	KABEL	CABLE	CABLE
D 0940		321432100	1	CAVO COLLEG. MONITOR	CABLE	KABEL	CABLE	CABLE
D 0940		321508750	1	GUAINA	GAINE	HUELLE	SHEATH	FUNDA
D 0940		321536960	2	GUARNIZIONE	JOINT	DICHTUNG	GASKET	JUNTA
		321571950	1	PORTALAMPADA	PORTE-LAMPE	LAMPENFASSUNG	BULB HOLDER	PORTALAMPADA
		340401101	10	FUSIBILE	FUSIBLE	SICHERUNG	FUSE	FUSIBLE
		340481703	2	PASSAGGIOFILO	PASSE-FIL	GUMMIRING	GROMMET	PASAHILO
D 0940		340401600	23	FASCETTA	COLLIER	HALTERBAND	STRAP	ABRAZADERA
		344814163	1	BLOCCHETTO PORTAM.	FRIZ. MALE	STECKER	TERMINAL MALE	TERMINAL MACHO
		360320236	2	VITE	VIS	SCHRAUBE	SCREW	TORNILLO
		355500620	4	RONDELLA	RONDELLE	SCHEIBE	WASHER	ARANDELA
		355500716	10	RONDELLA	RONDELLE	SCHEIBE	WASHER	ARANDELA
		355500915	4	RONDELLA	RONDELLE	SCHEIBE	WASHER	ARANDELA
		350610615	2	RONDELLA	RONDELLE	SCHEIBE	WASHER	ARANDELA

https://www.tractormanualpdf.info/

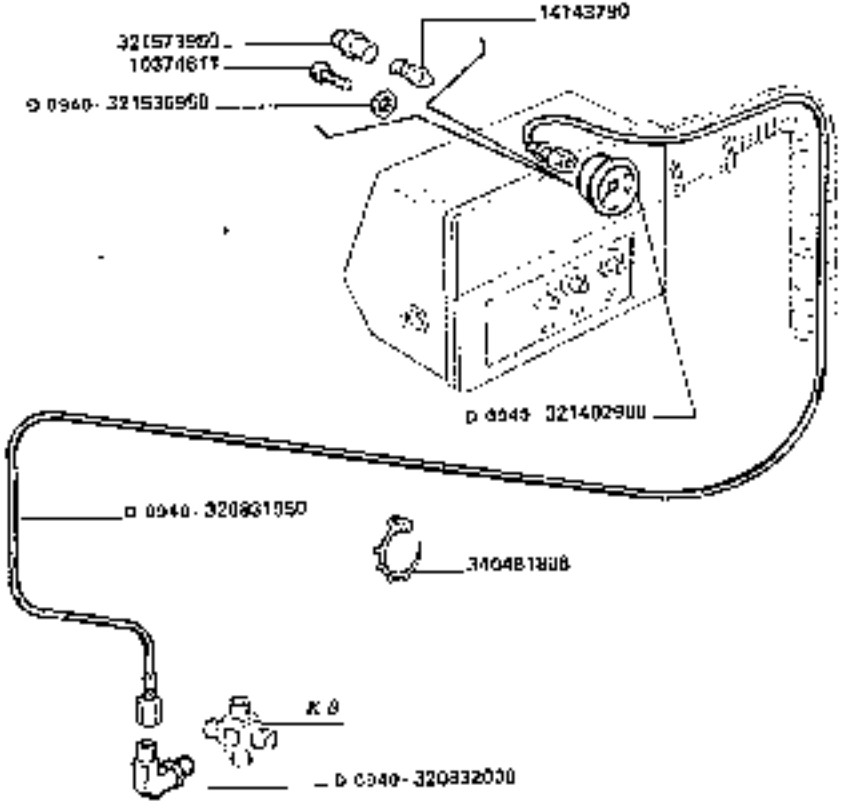

3650-3650R
3750-3750R

SENSORI PERDITE GRANELLA (DICKEY JOHN)

Capteurs de pertes
Kornverlustsensoren
Grain loss sensors
Sensores pérdidas granos

https://www.tractormanualpdf.info/

https://www.tractormanualpdf.info/

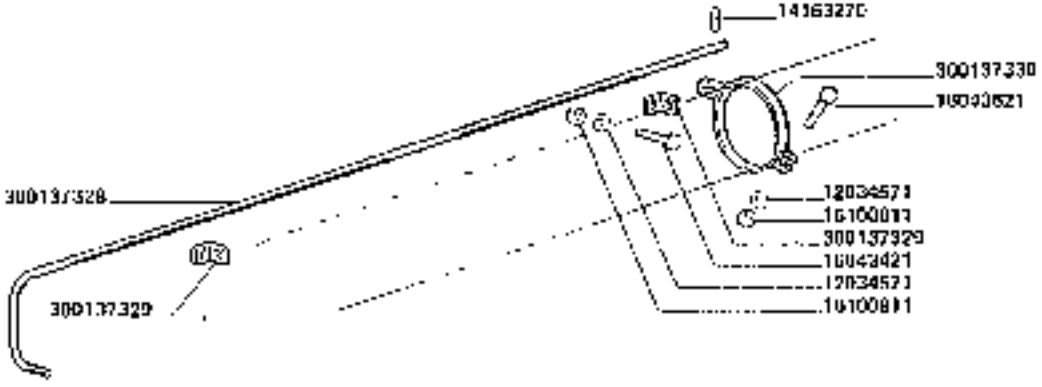

https://www.tractormanualpdf.info/

MODIF.	ANT. MODIF.	N. ORDIN.	Q	DENOMINAZIONE	DESIGNATION	BENENNUNG	DESCRIPTION	DENOMINACIONES
		12034571	2	ROSETTA ELASTICA	RONDELLE W	FEDERSCHEIBE	SPRING WASHER	ARANDELA ELASTICA
		14100270	1	SPINA ELASTICA	GOUPILLE ELASTIQUE	SPANNGELSE	ROLL PIN	PASADOR
		16043421	1	VITE	VIS	SCHRAUBE	SCREW	TORNILLO
		16042021	1	VITE	VIS	SCHRAUBE	SCREW	TORNILLO
		16100811	2	DADO	ECROU	MUTTER	NUT	TUERCA
		300137328	1	LEVA IN OCC.	LEVIER	HEBEL	LEVER	PALANCA
		300137329	2	SUPPORTO LEVA	SUPPORT	HALTERUNG	SUPPORT	SOPORTE
		300137330	1	FASCETTA RISCONTRO	COLLIER	SCHELLE	CLAMP	COLLAR

https://www.tractormanualpdf.info/

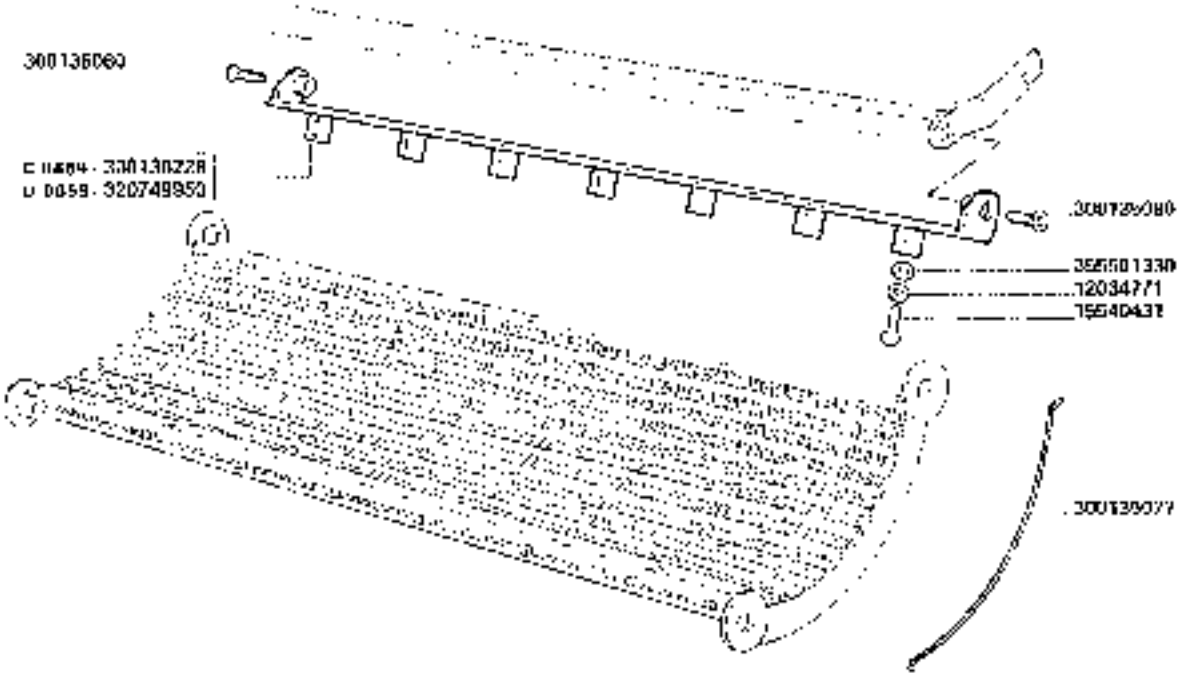

D 0808 [illegible]	300130228 320749950

3650
3750

SPRANGA SUPPLEMENTARE PER CONTROBATTITORE NORMALE

Barre supplémentaire pour contrebatteur normale
Zusatzleiste [illegible]
Additional bar for normal concave
[illegible] per concavo normal

135

https://www.tractormanualpdf.info/

MODIF.	ANT.	VODIF.	N. ORDIN.	Q	DENOMINAZIONE	DESIGNATION	BENENNUNG	DESCRIPTION	DENOMINACIONES
			12034771	7	ROSETTA ELASTICA	RONDELLE W	FEDERSCHEIBE	SPRING WASHER	ARANDELA ELASTICA
			15540431	7	VITE	VIS	SCHRAUBE	SCREA	TORNILLO
			300135077	91	FILO CONTROBATT	FIL DE CONTRO B	CORRO BATT	CONCAVE WIRE	HILO DE CONCAVO
			300135080	2	SPINA PER PETTINE	AXE	STIF	PIN	PASADOR
C 0055			300135228	1	SPRANGA SUPPLEM	BATTE SUPPLEM	ZUSATSTANGE	ADDITIONAL BAR	BARRA SUPLEM.
D 3650			320749050	1	SPRANGA SUPPLEM.	BATTE SUPPLEM	ZUSATSTANGE	ADDITIONAL BAR	BARRA SUPLEM
			355501330	7	RONDELLA	RONDELLE	SCHEIBE	WASHER	ARANDELA

https://www.tractormanualpdf.info/

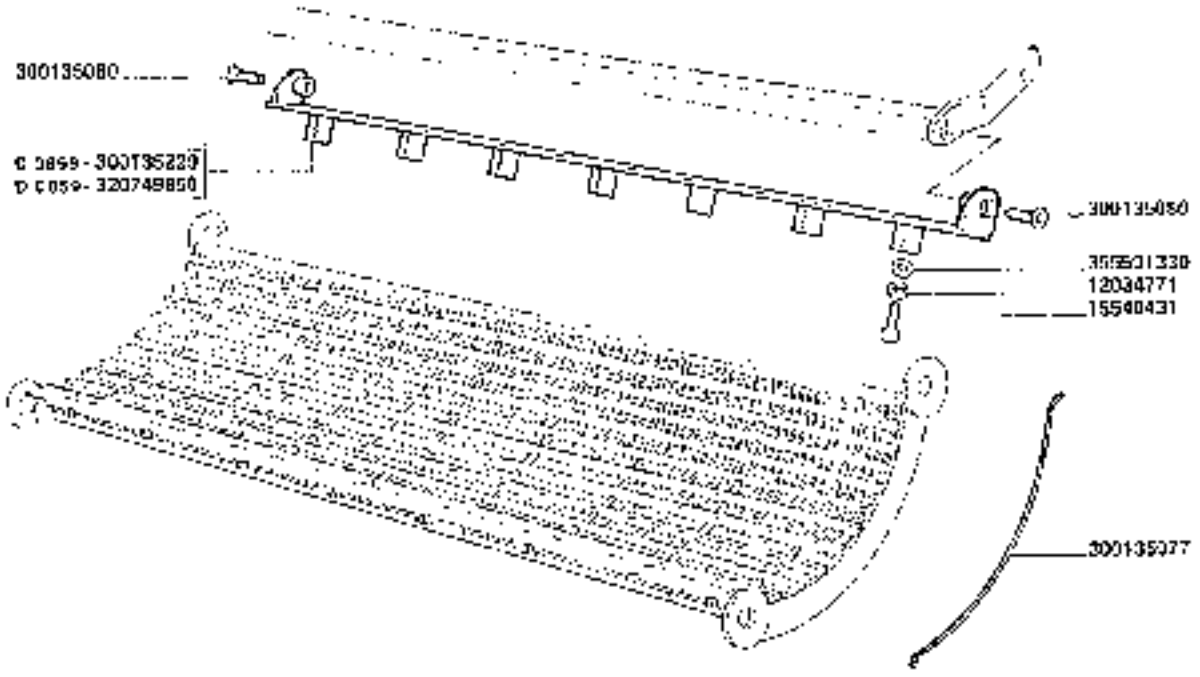

D 0859	aut. [illegible] 5000307 sin. [illegible] 5000202	300135220 – 320749850

3650 3750	SPRANGA SUPPLEMENTARE PER CONTROBATTITORE LARGO *Barre supplementaire pour contrebattoir large* *Additional bar for wide spaced concave* *Zusatzleiste fuer [illegible]* *Barra supplemental por cóncavo ancho*	136

https://www.tractormanualpdf.info/

MOD. F.	ANT./MOD. F.	N. ORDIN.	Q	DENOMINAZIONE	DESIGNATION	BENENNUNG	DESCRIPTION	DENOMINACIONES
		12034777	2	ROSETTA ELASTICA	RONDELLE W	FEDERSCHEIBE	SPRING WASHER	ARANDELA ELASTICA
		15540431	7	VITI	VIS	SCHRAUBE	SCREW	TORNILLO
		300139077	73	FILO CONTROBATT.	FIL DE CONTREBATT.	KORBDRAHT	CONCAVE WIRE	HILO DE CONCAVO
		300136080	2	SPINA PER PUTTINE	AXE	STIFT	PIN	PASADOR
O 0050		300135729	1	SPRANGA SUPPLEM.	BATTE SUPLEM.	ZUSATSTANGE	ADDITIONAL BAR	BARRA SUPLEM.
O 0050		320748850	1	SPRANGA SUPPLEM.	BATTE SUPLEM.	ZUSATSTANGE	ADDITIONAL BAR	BARRA SUPLEM.
		355501330	7	RONDELLA	RONDELLE	SCHEIBE	WASHER	ARANDELA

https://www.tractormanualpdf.info/

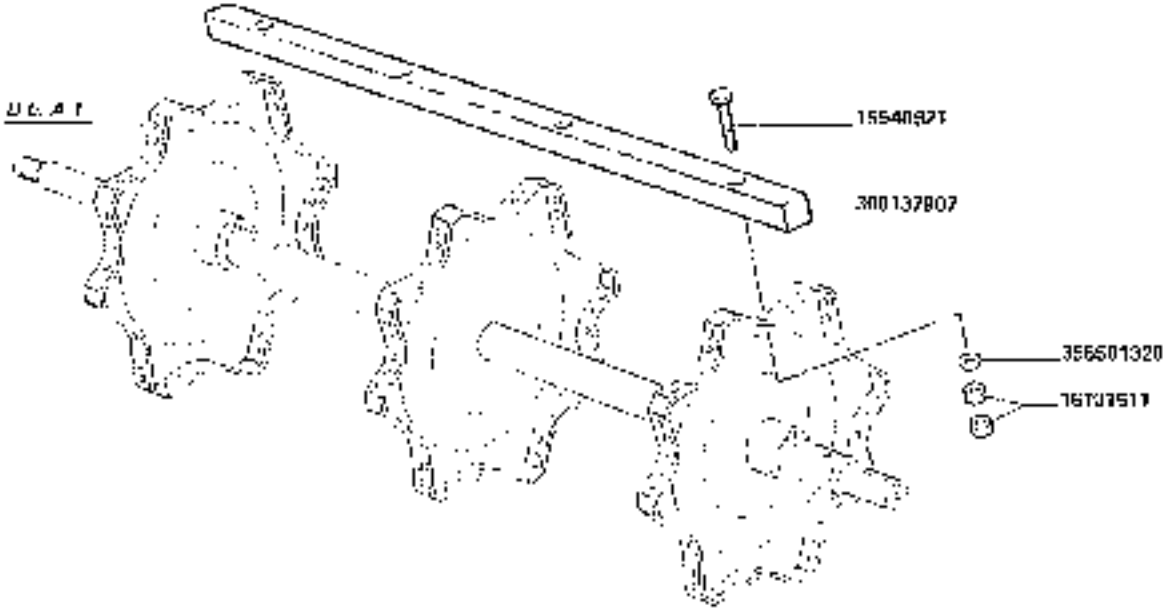

3650

APPESANTIMENTO BATTITORE NORMALE

Masse de batteur normal
Ballast weights for normal drum
Ballastgewichte für normale Schlagwerk
Peso suplemental por cilindro normal

https://www.tractormanualpdf.info/

LAVERDA 1050 | 00.270 | 137 | 35033770903 | 1

MODIF.	ANT. MODIF.	N. ORDIN.	Q	DENOMINAZIONE	DESIGNATION	BENENNUNG	DESCRIPTION	DENOMINACIONES
		75540921	40	VITE	VIS	SCHRAUBE	SCREW	TORNILLO
		16107511	80	DADO	ECROU	MUTTER	NUT	TUERCA
		300137907	6	SPRANGA CHAPELS.	BARRE	LEISTE	BAR	BARRA
		355501320	40	RONDELLA	RONDELLE	SCHEIBE	WASHER	ARANDELA

https://www.tractormanualpdf.info/

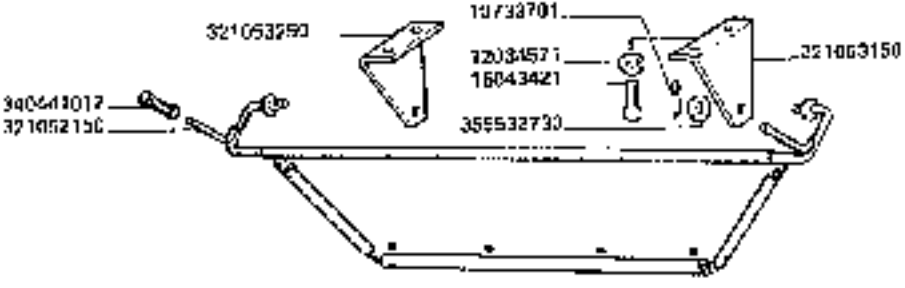

https://www.tractormanualpdf.info/

MODIF.	ANT. MODIF.	N. ORDIN	Q	DENOMINAZIONE	DESIGNATION	BENENNUNG	DESCRIPTION	DENOMINACIONES
		10733707	2	COPIGLIA	GOUPILLE FENDUE	SPLINT	COTTER PIN	PASADOR ABIERTO
		12034577	4	ROSETTA ELASTICA	RONDELLE W	FEDERSCHEIBE	SPRING WASHER	ARANDELA ELASTICA
		10048423	4	VITE	VIS	SCHRAUBE	SCREW	TORNILLO
		321052150	1	SCIVOLO PULA	GLISSIERE	RUTSCHE	RAMP	TOBOGAN
		321053150	1	SUPPORTO S	SUPPORT	HALTERUNG	SUPPORT	SOPORTE
		321053250	1	SUPPORTO C.	SUPPORT	HALTERUNG	SUPPORT	SOPORTE
		340441012	2	COPRIPEDALE GOMMA	COUVRE PEDALE	FUSSERIEBEL	RUBBER PAD	CUBRE PEDAL
		355532730	2	RONDELLA	RONDELLE	SCHEIBE	WASHER	ARANDELA

https://www.tractormanualpdf.info/

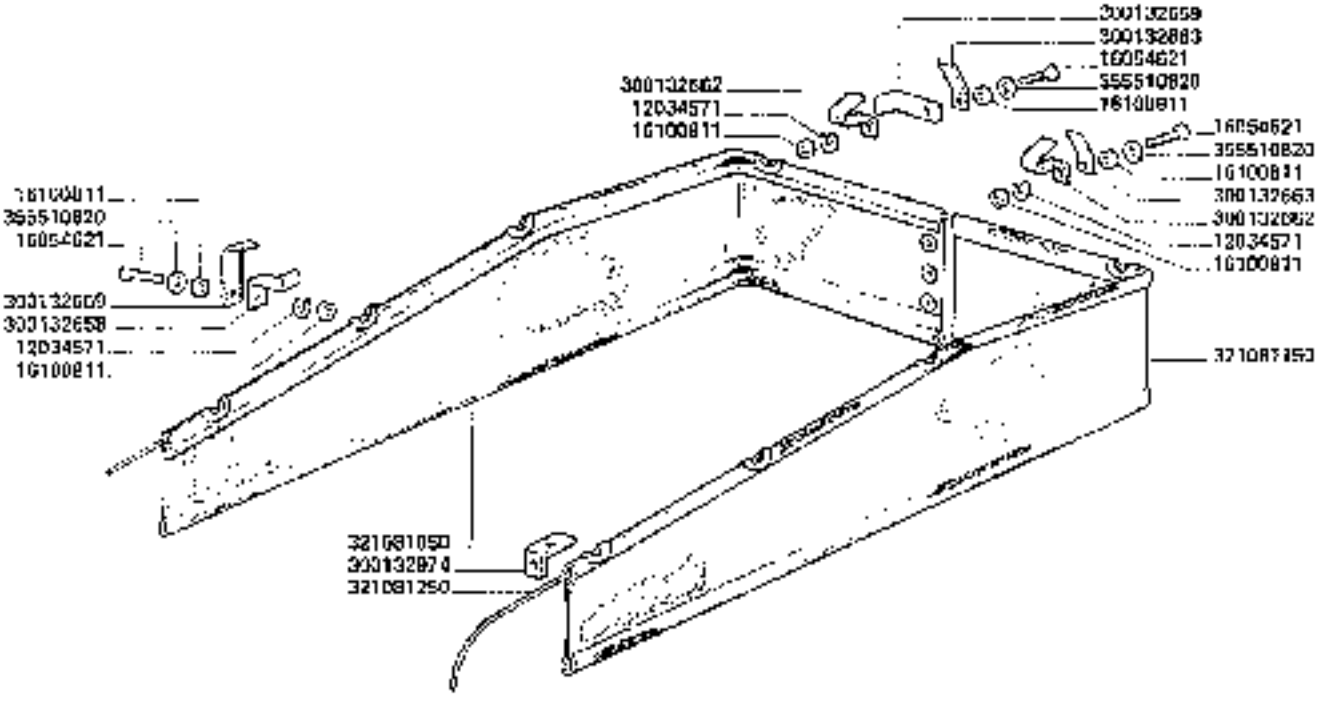

TELA PARAVENTO

Toile paravent
Windschutzteil

Canvas for straw walker body
Lona paravento

https://www.tractormanualpdf.info/

LAVERDA 3650 - 3650 - [illegible] | [illegible] | 100 | [illegible] | [illegible]

MODIF.	ANT. MODIF.	N. UNIDA	Q	DENOMINAZIONE	DESIGNATION	BENENNUNG	DESCRIPTION	DENOMINACIONES
		12034571	9	BUSETTA ELASTICA	RONDELLE W	FEDERSCHEIBE	SPRING WASHER	ARANDELA ELASTICA
		15094621	9	VITE	VIS	SCHRAUBE	SCREW	TORNILLO
		15100011	10	DADO	ECROU	MUTTER	NUT	TUERCA
		300132658	6	BRIGLIA	ETRIER	HALTER	BRACKET	SOPORTE
		300132659	8	BRIGLIA	ETRIER	HALTER	BRACKET	SOPORTE
		300132662	3	BRIGLIA	ETRIER	HALTER	BRACKET	SOPORTE
		300132663	3	PIASTRINA	PLAQUETTE	PLAETTCHEN	PLATE	PLANCHUELA
		300132974	2	BRIGLIA	ETRIER	HALTER	BRACKET	SOPORTE
		321001050	1	TELA PARAVENTO D.	TOILE	WAND	CANVAS	LONA
		321081150	1	TELA PARAVENTO S.	TOILE	WAND	CANVAS	LONA
		321097250	1	CORDA	CORDE	LEINE	CORD	CORDON
		355510020	9	RONDELLA	RONDELLE	SCHEIBE	WASHER	ARANDELA

https://www.tractormanualpdf.info/

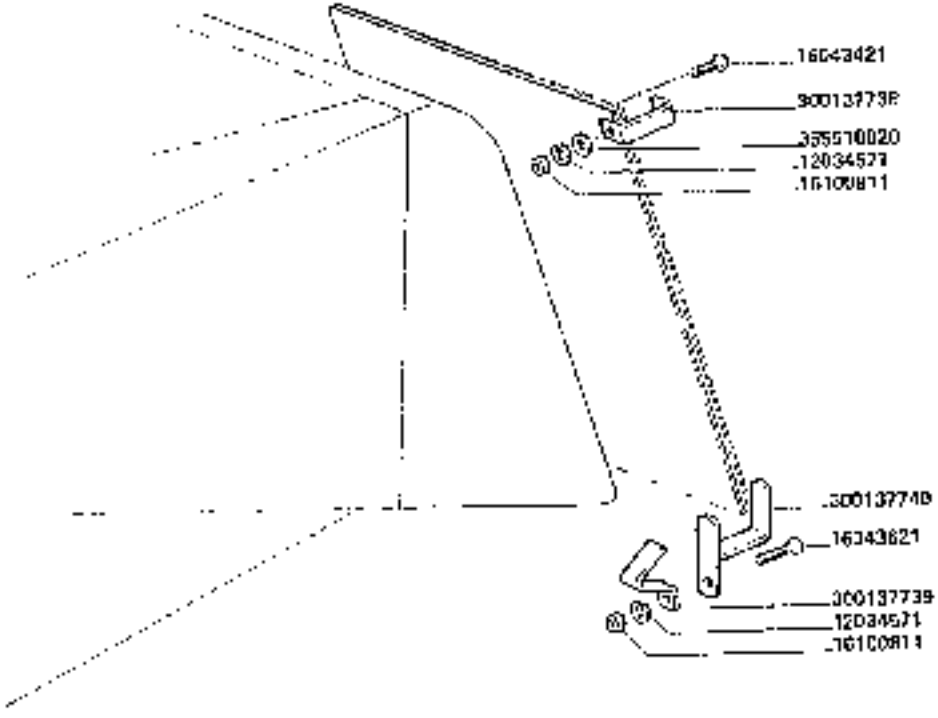

https://www.tractormanualpdf.info/

MODIFIC.	ANT. MODIF.	N. ORDINE	Q	DENOMINAZIONE	DESIGNATION	BENENNUNG	DESCRIPTION	DENOMINACIONES
		32034571	4	ROSETTA ELASTICA	RONDELLE W	FEDERSCHEIBE	SPRING WASHER	ARANDELA ELASTICA
		16040421	2	VITE	VIS	SCHRAUBE	SCREW	TORNILLO
		16040621	4	VITE	VIS	SCHRAUBE	SCREW	TORNILLO
		16100811	1	DADO	ECROU	MUTTER	NUT	TUERCA
		300137730	2	STAFFA SUP.	ETRIER	HALTER	BRACKET	ABRAZADERA
		300137739	2	STAFFA SUP. VAGLI	ETRIER	HALTER	BRACKET	ABRAZADERA
		300137740	2	STAFFA VAGLI CONDOTTO	ETRIER	HALTER	BRACKET	ABRAZADERA
		355510820	2	RONDELLA	RONDELLE	SCHEIBE	WASHER	ARANDELA

https://www.tractormanualpdf.info/

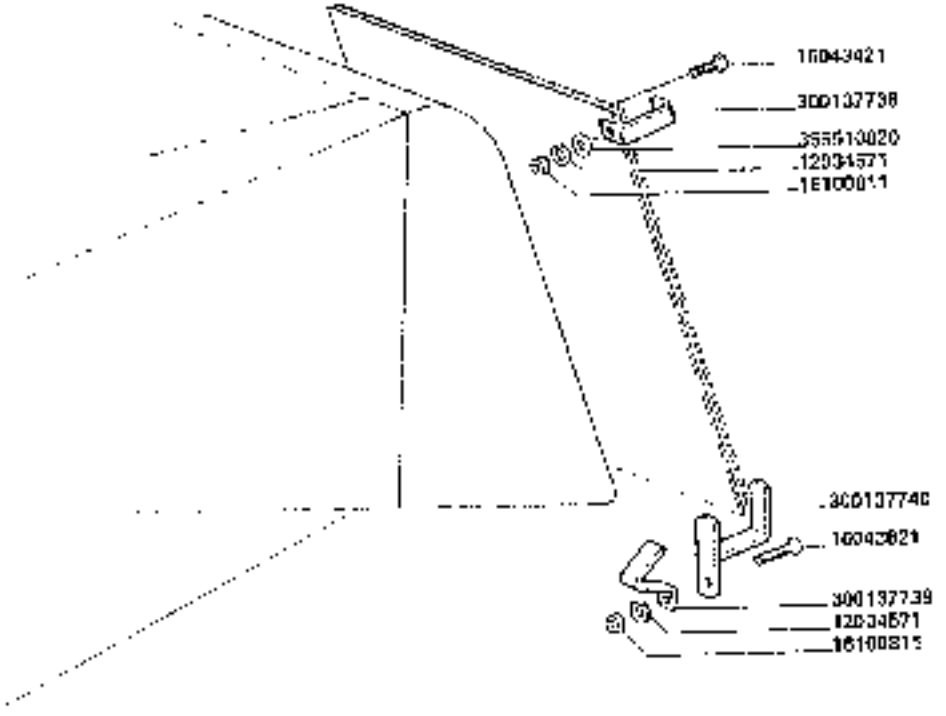

https://www.tractormanualpdf.info/

MODIF.	ANT. MODIF.	N. ORDIN.	Q.	DENOMINAZIONE	DESIGNATION	BENENNUNG	DESCRIPTION	DENOMINACIONES
		12034571	4	ROSETTA ELASTICA	RONDELLE W	FEDERSCHEIBE	SPRING WASHER	ARANDELA ELASTICA
		16043421	2	VITE	VIS	SCHRAUBE	SCREW	TORNILLO
		16043521	2	VITE	VIS	SCHRAUBE	SCREW	TORNILLO
		16100911	4	DADO	SCHOU	MUTTER	NUT	TUERCA
		300137738	2	STAFFA SUP.	ETRIER	HALTER	BRACKET	ABRAZADERA
		300137739	2	STAFFA SUPP. VAGLI	ETRIER	HALTER	BRACKET	ABRAZADERA
		300137740	2	STAFFA VAGL. CORREDO	ETRIER	HALTER	BRACKET	ABRAZADERA
		355610820	2	RONDELLA	RONDELLE	SCHEIBE	WASHER	ARANDELA

https://www.tractormanualpdf.info/

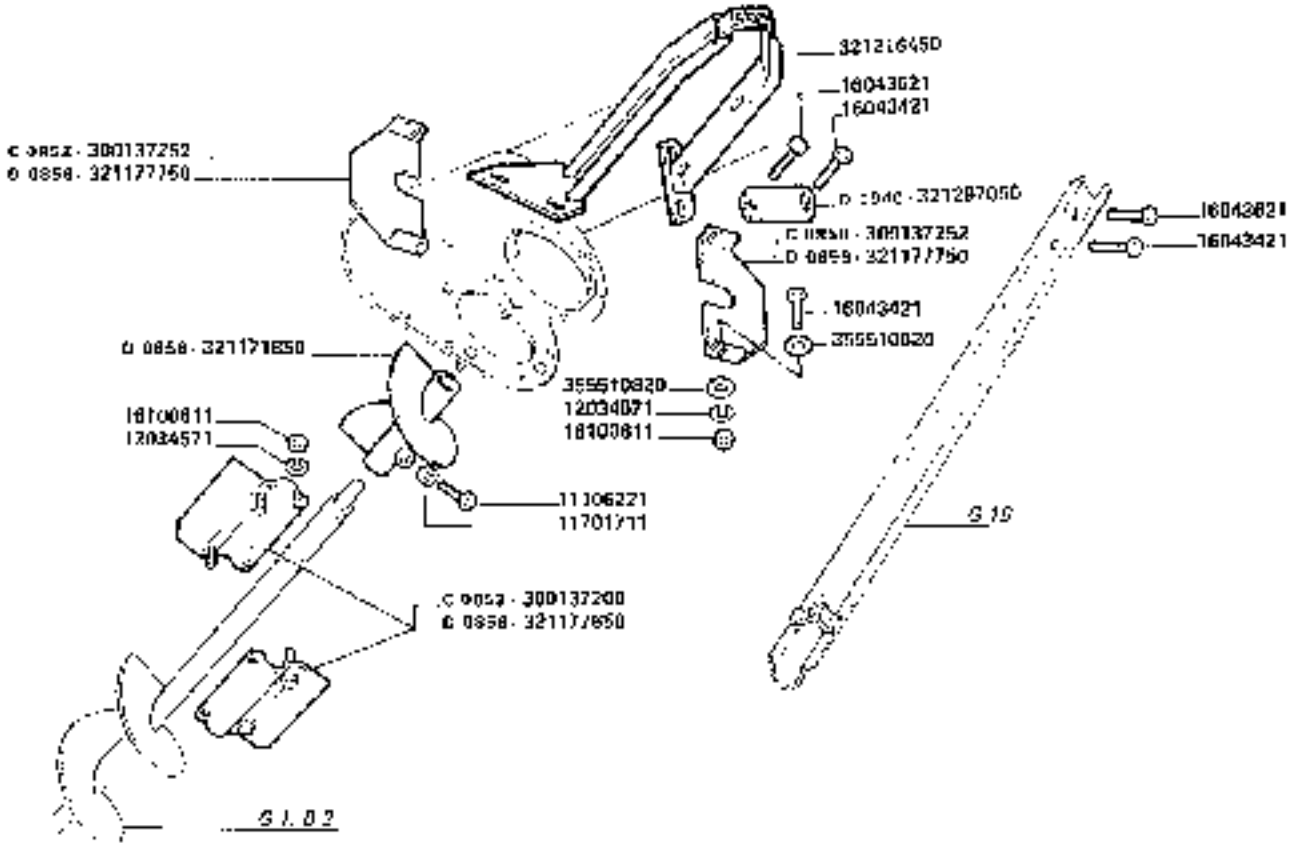

3650-3650R 3750-3750R	COCLEA MANDATA Vis d'alimentation deuxième nettoyage Foerderschnecke 2. Umgang	142.1

https://www.tractormanualpdf.info/

MODIF.	ANT. MODIF.	N. ORDINE	Q	DENOMINAZIONE	DESIGNATION	BENENNUNG	DESCRIPTION	DENOMINACIONES
		10786011	3	DADO	ECROU	MUTTER	NUT	TUERCA
		70902227	6	VITE	VIS	SCHRAUBE	SCREW	TORNILLO
		11106221	1	VITE	VIS	SCHRAUBE	SCREW	TORNILLO
		11701711	1	DADO	ECROU	MUTTER	NUT	TUERCA
		12034671	29	ROSETTA ELASTICA	RONDELLE W	FEDERSCHEIBE	SPRING WASHER	ARANDELA ELASTICA
		12035671	6	ROSETTA ELASTICA	RONDELLE W	FEDERSCHEIBE	SPRING WASHER	ARANDELA ELASTICA
		14607270	1	SPINA ELASTICA	GOUPILLE ELASTIQUE	SPANNSTIFT	ROLL PIN	PASADOR
		15696211	6	DADO	ECROU	MUTTER	NUT	TUERCA
		16043021	1	VITE	VIS	SCHRAUBE	SCREW	TORNILLO
		16043221	8	VITE	VIS	SCHRAUBE	SCREW	TORNILLO
		16043421	7	VITE	VIS	SCHRAUBE	SCREW	TORNILLO
		16043621	1	VITE	VIS	SCHRAUBE	SCREW	TORNILLO
		16043021	3	VITE	VIS	SCHRAUBE	SCREW	TORNILLO
		16703811	22	DADO	ECROU	MUTTER	NUT	TUERCA
C 0120		300137160	1	COCLEA MANDATA	VIS D'ALIMENT.	FOERDERSCHNECKE	DEAWING AUGER	SIN FIN DE ENVIO
C 0950		300137180	1	CHIUSURA IMBUCCO	FERMETURE	ABDECKPLATTE	COVER	CIERRE
		300137101	1	COPERCHIO	COUVERCLE	DECKEL	COVER	TAPA
C 0020		300137200	2	PALA LANCIASBRANCO	PALETTE LANCIUR	SCHLAGSCHAUFEL	PADDLE	PALA
		300137216	1	INGRANAGGIO	PIGNON	PINON	GEAR	ZAHNRAD
C 0950		300137252	2	CHIUSURA TUBO	FERMETURE	ABDECKPLATTE	COVER	CIERRE
C 0020		321074050	1	FONDO BOCCHETTA LANCIO	FOND DE COL	BODEN	BOTTOM	FONDO

https://www.tractormanualpdf.info/

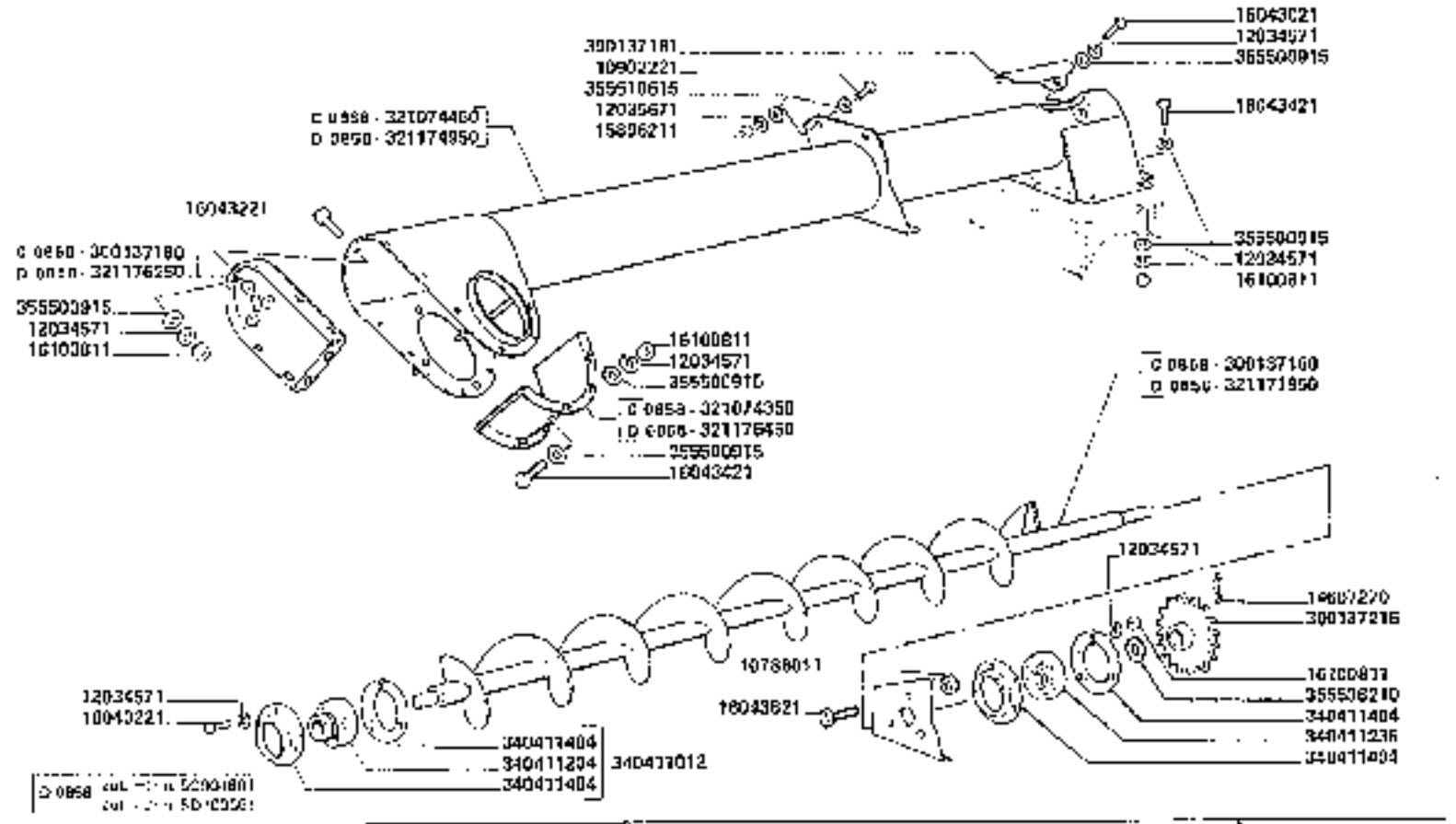

3650-3650R
3750-3750R

COCLEA MANDATA

Vis d'alimentation des pierres nettoyées
Fondersetmachine [illegible]

Drawing sign
Sin fin de envío

142.1

7

https://www.tractormanualpdf.info/

MODIF.	ANT. MODIF.	N. ORDIN.	Q	DENOMINAZIONE	DESIGNATION	BENENNUNG	DESCRIPTION	DENOMINACIONES
0 0050		321074450	1	TUBO TRASPORTAT	TUBE TRANSPORTEUR	FOERDERROHR	CONVEYOR PIPE	TUBO TRANSPORTAD
0 0058		321171850	1	SPEZZONE COCLEA	SECTION DE VIS	SCHNEKENTEIL	AUGER SECTION	SECCION DE SIN FIN
0 0050		321171950	1	COCLEA MANDATA	VIS D'ALIMENT	FOERDERSCHNECKE	DC AWSER AUGER	SIN FIN DE ENVIO
0 0058		321174950	1	TUBO TRASPORTAT	TUBE TRANSPORTEUR	FOERDERROHR	CONVEYOR PIPE	TUBO TRANSPORTAD.
0 0058		321176250	1	CHIUSURA IMBOCCO	FERMETURE	ABDECKPLATTE	COVER	CIERRE
0 0058		321176450	1	FONDO BOCCH. DI LANCIO	FOND DE COL	BODEN	BOTTOM	FONDO
0 0058		321177650	2	PALA LANCIAGRANO	PALETTE LANCEUR	GEBLAESEFLUEGEL	PADDLE	PALA
0 0058		321177750	2	CHIUSURA TUBO	FERMETURE	ABDECKPLATTE	COVER	CIERRE
		321216450	1	SUPPORTO COCLEA	SUPPORT	HALTEROXS	SUPPORT	SOPORTE
0 0040		321297050	1	PIASTRINA	PLAQUETTE	PLATTE	PLATE	PLACA
		340411012	1	SUPPORTO CUSCINETTO	PALIER	LAGERHALTER	BEARING SUPPORT	COJINETE
		340411204	(1)	CUSCINETTO	ROULEMENT	LAGER	BEARING	RODAMIENTO
		340411226	1	CUSCINETTO	ROULEMENT	LAGER	BEARING	RODAMIENTO
		340411404	2	FLANGIA CUSCINETTO	FLASQUE	LAGERFLANSCH	FLANGE	BRIDA
		340411404	(2)	FLANGIA CUSCINETTO	FLASQUE	LAGERFLANSCH	FLANGE	BRIDA
		355500915	27	RONDELLA	RONDELLE	SCHEIBE	WASHER	ARANDELA
		355510015	12	RONDELLA	RONDELLE	SCHEIBE	WASHER	ARANDELA
		355530020	4	RONDELLA	RONDELLE	SCHEIBE	WASHER	ARANDELA
		355530210	3	RONDELLA	RONDELLE	SCHEIBE	WASHER	ARANDELA

https://www.tractormanualpdf.info/

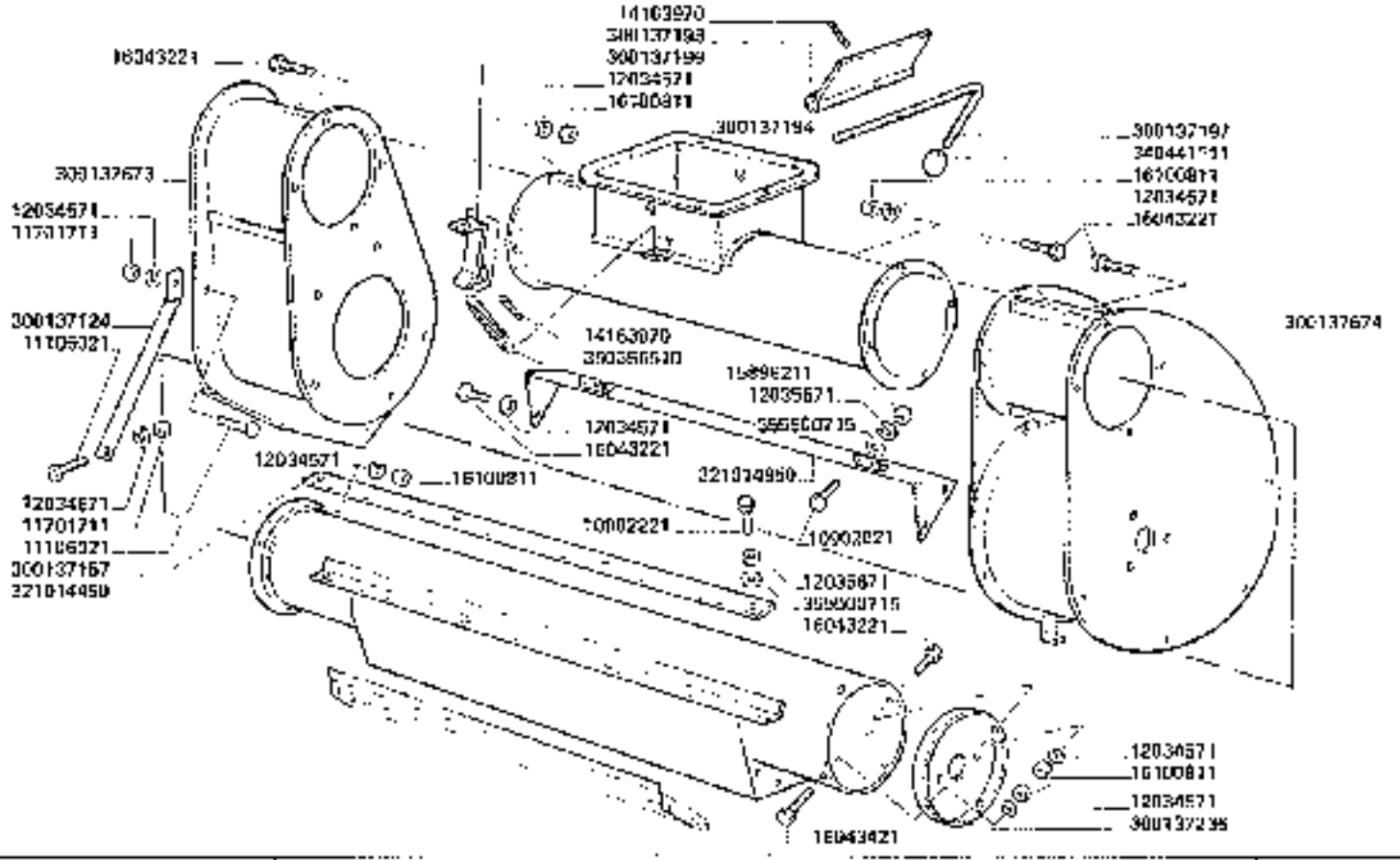

3650-3650R **3750-3750R**	PASSAGGIO BRILLATORE O SELEZIONATORE *Passage emondoir or forage* *Varnishing [illegible]* *Dressing passage or selector for* *[illegible] desbarbador o 2. limpio*	**142.2**

https://www.tractormanualpdf.info/

MODIF.	AVV. MODIF.	N. ORDIN.	Q	DENOMINAZIONE	DESIGNATION	BENENNUNG	DESCRIPTION	DENOMINACIONES
		10932621	4	VITE	VIS	SCHRAUBE	SCREW	TORNILLO
		10802221	4	VITE	VIS	SCHRAUBE	SCREW	TORNILLO
		11106821	2	VITE	VIS	SCHRAUBE	SCREW	TORNILLO
		11701711	2	DADO	ECROU	MUTTER	NUT	TUERCA
		12034571	10	ROSETTA ELASTICA	RONDELLE W	FEDERSCHEIBE	SPRING WASHER	ARANDELA ELASTICA
		12034671	2	ROSETTA ELASTICA	RONDELLE W	FEDERSCHEIBE	SPRING WASHER	ARANDELA ELASTICA
		12035671	8	ROSETTA ELASTICA	RONDELLE W	FEDERSCHEIBE	SPRING WASHER	ARANDELA ELASTICA
		14103070	2	SPINA ELASTICA	GOUPILLE ELASTIQUE	SPANNUELSE	ROLL PIN	PASADOR
		15896211	4	DADO	ECROU	MUTTER	NUT	TUERCA
		16013221	16	VITE	VIS	SCHRAUBE	SCREW	TORNILLO
		16043421	2	VITE	VIS	SCHRAUBE	SCREW	TORNILLO
		16100911	16	DADO	ECROU	MUTTER	NUT	TUERCA
		300137194	1	RINFORZO TRASCINO	RENFORTS DU	VERSTAERKUNG	STIFFENING	REFUERZO
		300137197	1	RISCONTRO	BUTEE	ANSCHLAG	STIFFENER	PLETINA
		300137194	1	TUBO ALIM. BRILL. SEL.	TUBE	ROHR	PIPE	TUBO
		300137197	1	LEVA	LEVIER	HEBEL	LEVER	PALANCA
		300137198	1	DEVIATORE SOTTOD	DEFLECTEUR	WALZTELLER	DROP DIVIDER	DEFLECTOR
		300137199	1	LEVA ATTACCO MOLLA	LEVIER	HEBEL	LEVER	PALANCA
		300137236	1	FLANGIA SUPP. COCLEA	FLASQUE SUPPORT	FLANSCHHALTER	FLANGE	BRIDA DE SOPORTE
		300137675	1	CONVOGL. ALIM. BRILL.	CONVOYEUR	LEITBLECH	CONVEYOR	CONVOYADOR
		300137674	1	CASSA LANCIATORE	CAISSE	KASTEN	HOUSING	CAJA
		321014450	1	TUBO ALIMENTAZ. SELEZ.	TUBE	ROHR	PIPE	TUBO
		321074950	1	PARETE SUP. REGISTR.	PARTIE SUP. REGL.	OBERWAND	UPPER PANEL ADJUST.	PARED SUP. AJUST.
		340441111	1	IMPUGNATURA	POIGNEE	GRIFF	KNOB	EMPUNADURA
		350356510	1	MOLLA	RESSORT	FEDER	SPRING	RESORTE
		355500715	3	RONDELLA	RONDELLE	SCHEIBE	WASHER	ARANDELA

https://www.tractormanualpdf.info/

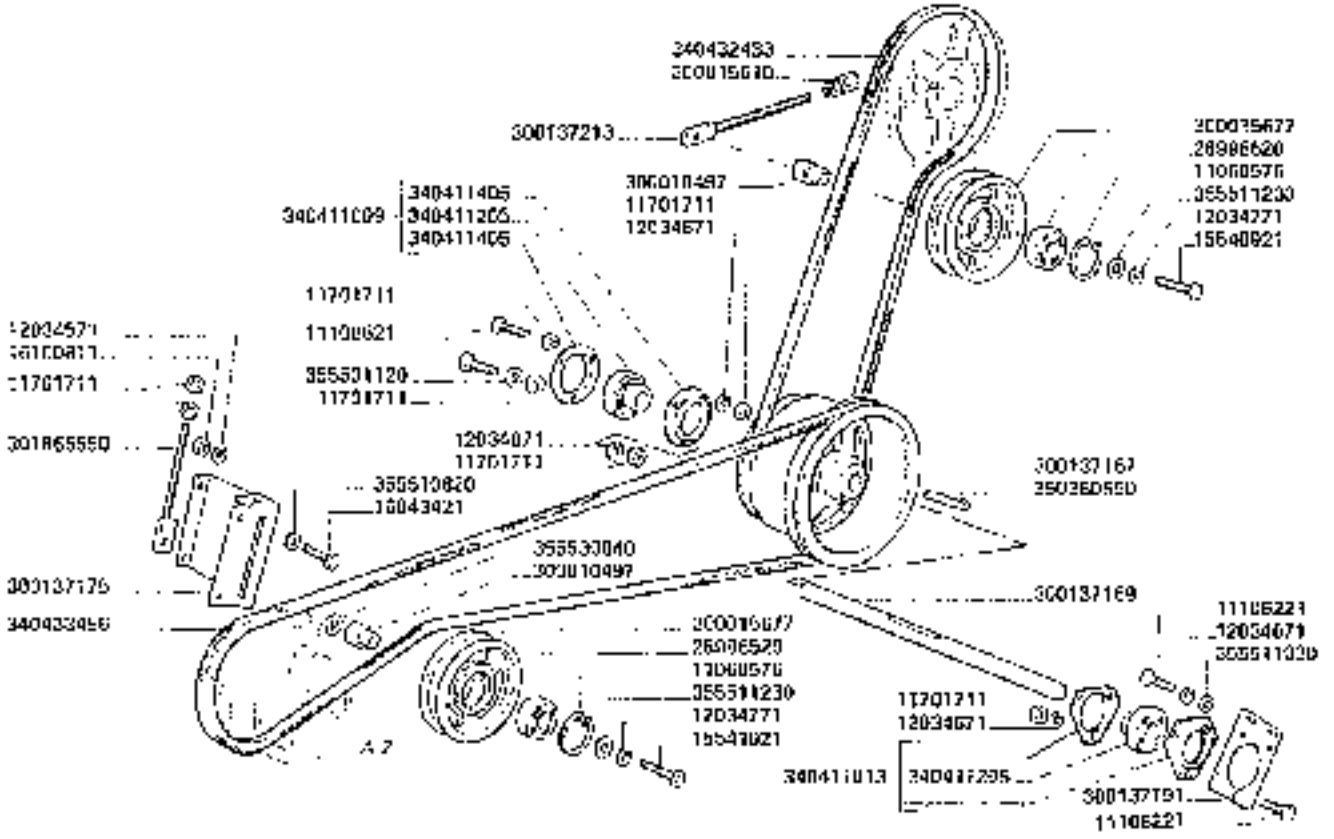

3650-3650R
3750-3750R

TRASMISSIONE BRILLATORE

Entrainement de l'éclaircissement
Fotograssenzaufbau

De ancien drive
Transmission del desbarbador

142.3

https://www.tractormanualpdf.info/

MODIF.	ANT. MODIF.	N. ORDIN.	Q.	DENOMINAZIONE	DESIGNATION	BENENNUNG	DESCRIPTION	DENOMINACIONES
		11060076	2	ANELLO ELASTICO	ANSETZUH	SICHERUNGSRING	LOCKRING	ANILLO DE FRENO
		11106221	6	VITE	VIS	SCHRAUBE	SCREW	TORNILLO
		11706621	3	VITE	VIS	SCHRAUBE	SCREW	TORNILLO
		11701711	1	DADO	MUTTER	MUTTER	NUT	TUERCA
		12034571	4	ROSETTA ELASTICA	RONDELLE VI	FEDERSCHEIBE	SPRING WASHER	ARANDELA ELASTICA
		12034671	8	ROSETTA ELASTICA	RONDELLE W	FEDERSCHEIBE	SPRING WASHER	ARANDELA ELASTICA
		12034771	2	ROSETTA ELASTICA	RONDELLE W	FEDERSCHEIBE	SPRING WASHER	ARANDELA ELASTICA
		15540921	1	VITE	VIS	SCHRAUBE	SCREW	TORNILLO
		15541021	1	VITE	VIS	SCHRAUBE	SCREW	TORNILLO
		16043421	4	VITE	VIS	SCHRAUBE	SCREW	TORNILLO
		16100011	4	DADO	MUTTER	MUTTER	NUT	TUERCA
		2899652D	2	CUSCINETTO	ROULEMENT	LAGER	BEARING	RODAMIENTO
		300010207	2	DISTANZIATORE	ENTRETOISE	DISTANZSTUCK	SPACER	ESPACIADOR
		300015650	1	DADO	MUTTER	MUTTER	NUT	TUERCA
		300015677	2	TENDICINGHIA	TENDEUR DE COURROIE	RIEMENSPANNER	BELT TENSIONER	TENSOR DE CORREA
		300137167	1	PULEGGIA	POULIE	RIEMENSCHEIBE	PULLEY	POLEA
		300137169	1	ALBERO	ARBRE	WELLE	SHAFT	ARBOL
		300137175	1	SUPPORTO TEND. TORE	SUPPORT	HALTERUNG	SUPPORT	SOPORTE
		300137191	1	PIASTRA SUPP. TENDIT.	SUPPORT	HALTERUNG	SUPPORT	SOPORTE
		300137223	1	TIRANTE	TIRANT	SPANNER	TIE ROD	TIRANTE
		301865550	1	TIRANTE	TIRANT	SPANNER	TIE ROD	TIRANTE
		340411005	1	SUPPORTO CUSCINETTO	PALIER	LAGERHALTER	BEARING SUPPORT	SOJINETE
		340411013	1	SUPPORTO CUSCINETTO	PALIER	LAGERHALTER	BEARING SUPPORT	SOJINETE
		340411205	1	CUSCINETTO	ROULEMENT	LAGER	BEARING	RODAMIENTO
		340411405	12	PIANGE A TUSCINETTO	PLAQUE	AGHEITLANSCH	PLANGE	BRIDA
		340432433	1	CINGHIA	COURROIE	RIEMENSCHEIBE	BELT	CORREA
		340433460	1	CINGHIA	COURROIE	RIEMENSCHEIBE	BELT	CORREA
		350380550	1	CHIAVETTA	CLAVETTE	KEIL	KEY	CHAVETA
		355501120	4	RONDELLA	RONDELLE	SCHEIBE	WASHER	ARANDELA
		355510820	4	RONDELLA	RONDELLE	SCHEIBE	WASHER	ARANDELA
		355511030	2	RONDELLA	RONDELLE	SCHEIBE	WASHER	ARANDELA
		355511230	2	RONDELLA	RONDELLE	SCHEIBE	WASHER	ARANDELA
		355530840	1	RONDELLA	RONDELLE	SCHEIBE	WASHER	ARANDELA

https://www.tractormanualpdf.info/

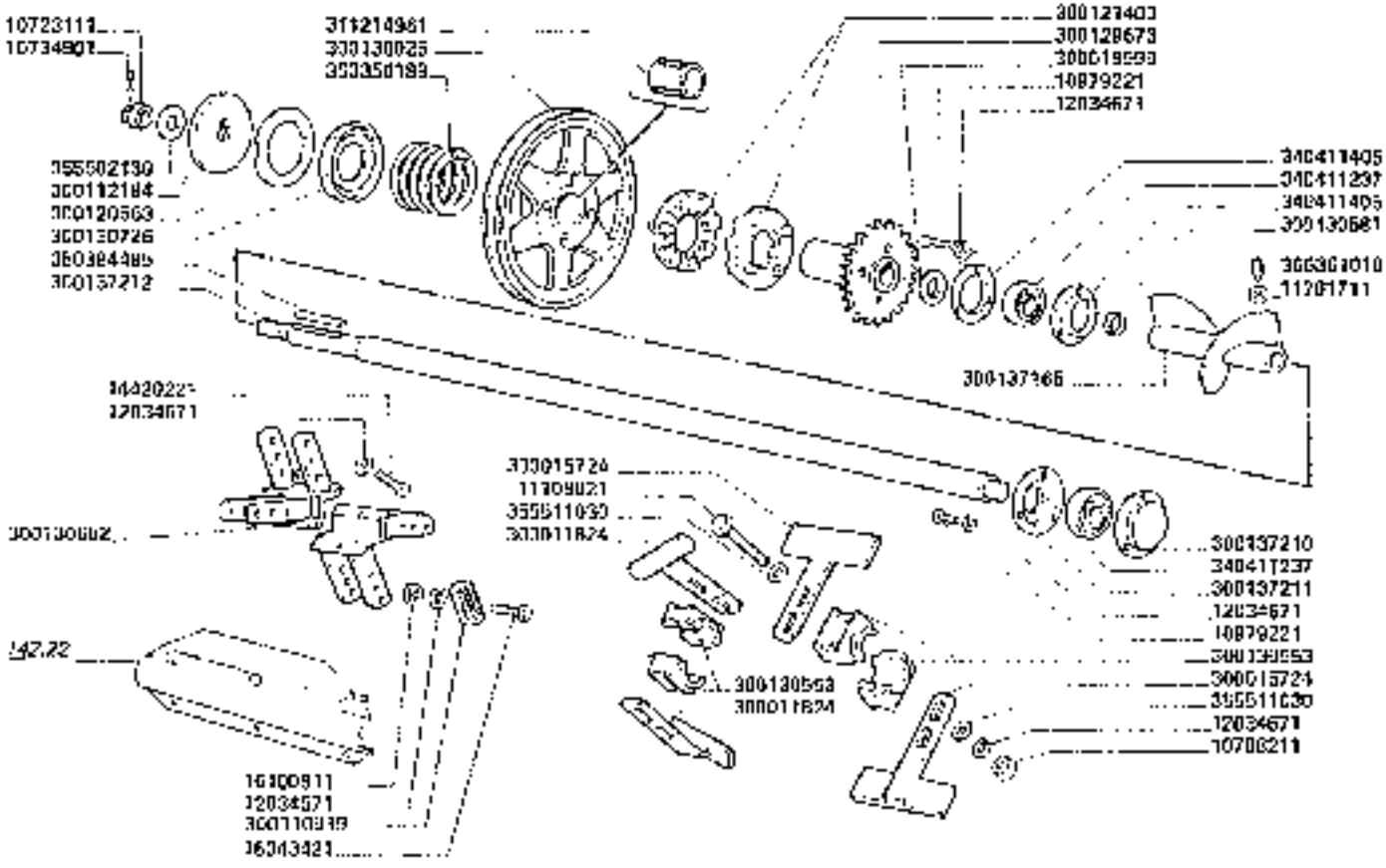

3650-3650R
3750-3750R

BRILLATORE

Emendato
Emigrantes

Desmayar
Desbarbador

142.4

https://www.tractormanualpdf.info/

MODIF.	ANT. MODIF.	N. CODIC.	Q	DENOMINAZIONE	DESIGNATION	BENENNUNG	DESCRIPTION	DENOMINACIONES
		10723171	2	DADO	ECROU	MUTTER	NUT	TUERCA
		10724967	1	COPIGLIA	GOUPILLE FRAGILE	SPLINT	COTTER PIN	PASADOR ABIERTO
		10788751	4	DADO	ECROU	MUTTER	NUT	TUERCA
		10979227	3	VITE	VIS	SCHRAUBE	SCREW	TORNILLO
		11108021	4	VITE	VIS	SCHRAUBE	SCREW	TORNILLO
		11701721	1	DADO	ECROU	MUTTER	NUT	TUERCA
		12034571	15	ROSETTA ELASTICA	RONDELLE W	FEDERSCHEIBE	SPRING WASHER	ARANDELA ELASTICA
		12034671	19	ROSETTA ELASTICA	RONDELLE W	FEDERSCHEIBE	SPRING WASHER	ARANDELA ELASTICA
		14420221	3	VITE	VIS	SCHRAUBE	SCREW	TORNILLO
		16043421	15	VITE	VIS	SCHRAUBE	SCREW	TORNILLO
		16100971	15	DADO	ECROU	MUTTER	NUT	TUERCA
		3000410024	2	PALETTA	PALETTE	FOERDERPLATTE	PADDLE	PALETA
		3000705724	2	PALA LAVORAGRANO	PALETTE LAVALEUR	WURFSCHAUFEL	PADDLE	PALA
		3000708089	1	DISTANZIALE	ENTRETOISE	DISTANZBOLZEN	SPACER	ESPACIADOR
		3001109919	15	PIASTRINA DENTATA	PLAQUETTE DENTEE	ZAHNPLATTCHEN	SHAKEPROOF PLATE	PLANCHUELA DENTADA
		3001112101	1	RONDELLA	RONDELLE	SCHEIBE	WASHER	ARANDELA
		3001205813	2	RONDELLA DISTANZ	RONDELLE	SCHEIBE	WASHER	ARANDELA
		3001321400	2	ANELLO DENTATO	ANNEAU DENTE	ZAHNRING	LOCKING	ANILLO DENTADO
		3001329673	1	MOZZO PARASTRAPPI	MOYEU	NABE	HUB	CUBO
		3001330025	1	PULEGGIA	POULIE	RIEMENSCHEIBE	PULLEY	POLEA
		3001330553	4	MOZZO SPIANDIL	MOYEU	NABE	HUB	CUBO
		3001330681	1	RONDELLA ASSIST	ENTRETOISE	DISTANZSTUECK	SPACER	ESPACIADOR
		3001330652	8	PALE SPIGLIATOIO	PALE	FLUEGEL	BLADE	PALA
		3001330726	1	RONDELLA DYLON	RONDELLE	SCHEIBE	WASHER	ARANDELA
		3001337165	1	CODOLO ALBERO	VERROUILLAGE	SCHNECKE	AUGER	SINFIN
		3001337210	1	FLANGIA INT	FLASQUE	FLANSCH	FLANGE	BRIDA
		3001337211	1	FLANGIA INT	FLASQUE	FLANSCH	FLANGE	BRIDA
		3001337212	1	ALBERO	ARBRE	WELLE	SHAFT	EJE
		3112148861	12	ROSETTA	BAGUE	BUCHSE	BUSH	CASQUILLO
		3404411237	2	CUSCINETTO	ROULEMENT	LAGER	BEARING	RODAMIENTO
		3404411406	2	FLANGIA FUSELLETTO	FLASQUE	LAGERFLANSCH	BEARING FLANGE	BRIDA
		3500356169	1	MOLLA	RESSORT	FEDER	SPRING	RESORTE
		3500394605	2	LINGUETTA	CLAVETTE	KEIL	KEY	CHAVETA
		3555027320	1	RONDELLA	RONDELLE	SCHEIBE	WASHER	ARANDELA
		3555111030	6	RONDELLA	RONDELLE	SCHEIBE	WASHER	ARANDELA
		3563610918	1	VITE	VIS	SCHRAUBE	SCREW	TORNILLO

https://www.tractormanualpdf.info/

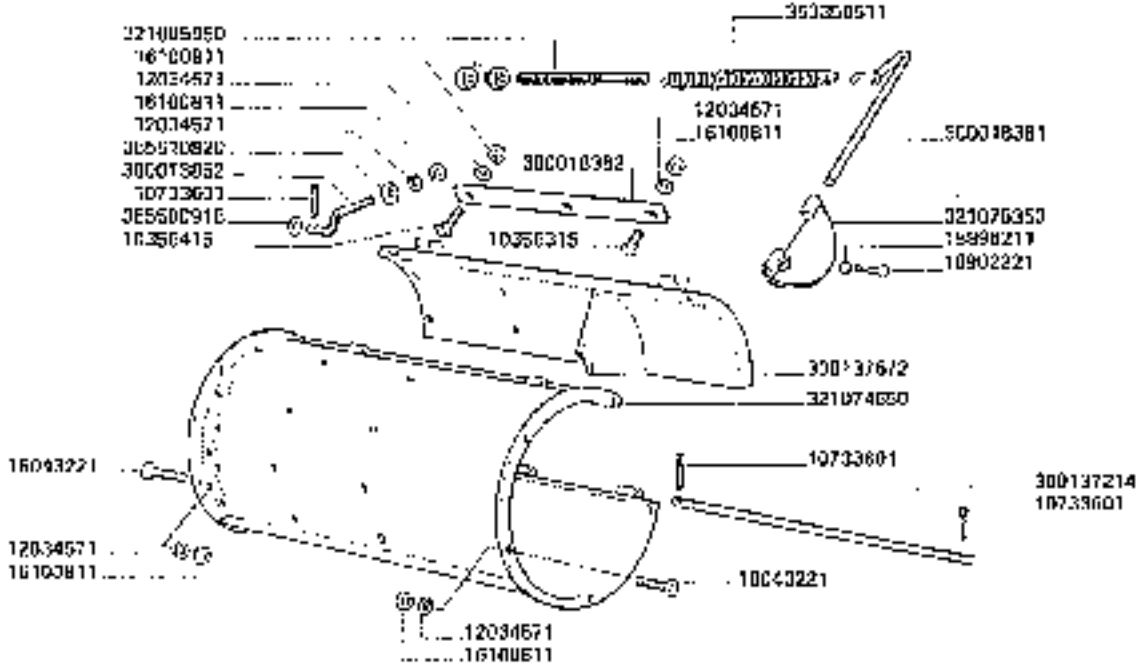

https://www.tractormanualpdf.info/

MODIF.	AN.F.MODIF.	N.ORDIN.	Q	DENOMINAZIONE	DESIGNATION	BENENNUNG	DESCRIPTION	DENOMINACIONES
		10256315	13	VITE	VIS	SCHRAUBE	SCREW	TORNILLO
		10356115	8	VITE	VIS	SCHRAUBE	SCREW	TORNILLO
		10733001	4	COPIGLIA	GOUPILLE FENDUE	SPLINT	COTTER PIN	PASADOR ABIERTO
		13802221	1	VITE	VIS	SCHRAUBE	SCREW	TORNILLO
		12034971	36	ROSETTA ELASTICA	RONDELLE W	FEDERSCHEIBE	SPRING WASHER	ARANDELA ELASTICA
		15656211	1	DADO	ECROU	MUTTER	NUT	TUERCA
		16043221	10	VITE	VIS	SCHRAUBE	SCREW	TORNILLO
		16300911	31	DADO	ECROU	MUTTER	NUT	TUERCA
		300313852	2	VITE	VIS	SCHRAUBE	SCREW	TORNILLO
		300313381	1	MANIGLIONE	MANIVELLE	GRIFF	HANDLE	MANILLA
		200318382	8	SPRANGA FISSA	TIGE	STANGE	ROD	VARILLA
		300137214	1	SPINA	AXE	STIFT	PIN	PASADOR
		200137672	1	PORTELLO RIFILATURE	PORTE	DECKEL	DOOR	PORTILLO
		321305350	1	TIRANTE	TIRANT	[illegible]	TIE ROD	TIRANTE
		321374650	1	SCUDO SCOMODULO	[illegible]	HALBSCHALE	HALF SHELL	SEMI AGUJERO
		321375060	1	PORTELLO INT.	PORTE	INNENDECKEL	INNER DOOR	PORTILLO
		550356511	1	MOLLA	RESSORT	FEDER	SPRING	RESORTE
		295500315	2	RONDELLA	RONDELLE	SCHEIBE	WASHER	ARANDELA
		3556 10020	2	RONDELLA	RONDELLE	SCHEIBE	WASHER	ARANDELA

https://www.tractormanualpdf.info/

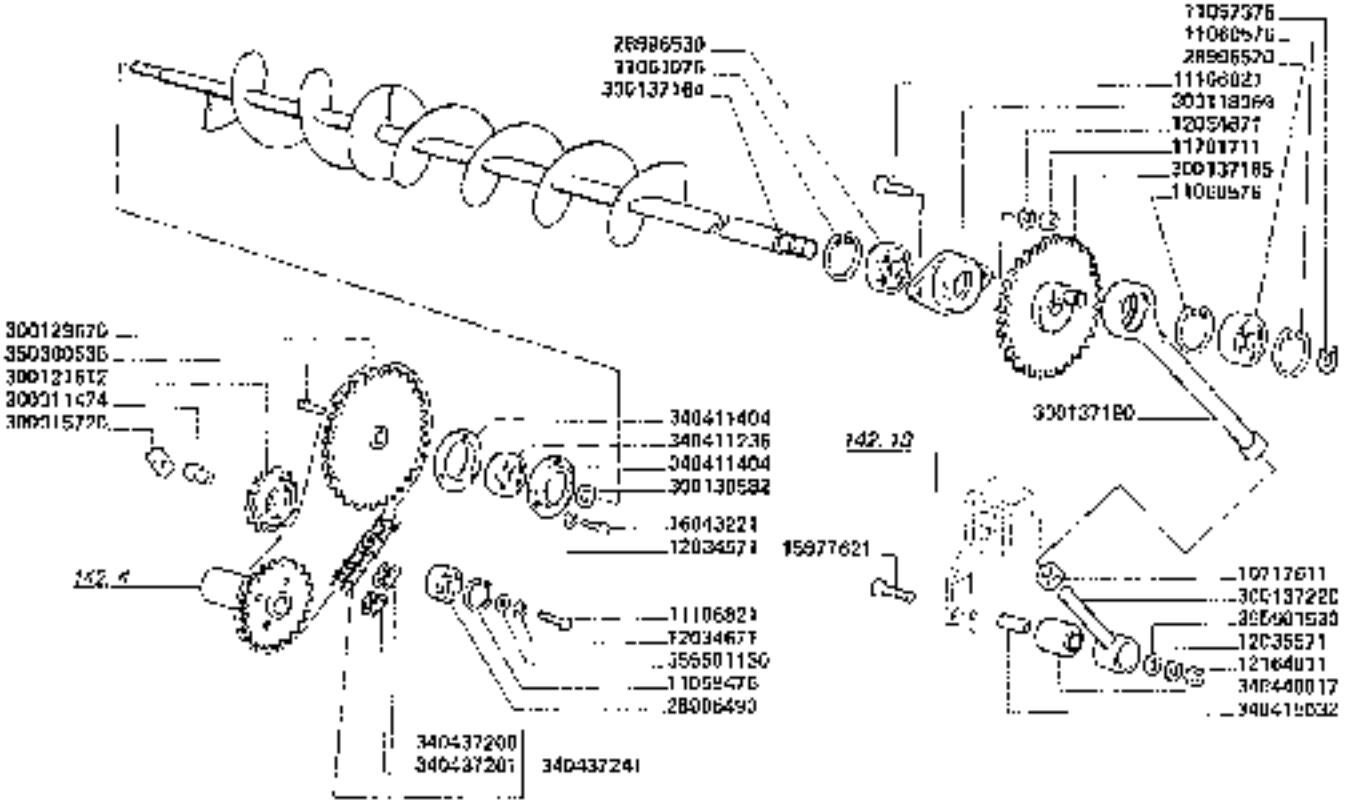

3650-3650R **3750-3750R**	COMANDO SELEZIONATORE *Commande de sélecteur* *Antrieb fuer*	**142.6** *Selector drive* *Mando del seleccionador*

https://www.tractormanualpdf.info/

MODIF	ANT. MODIF	A ORDIN	Q	DENOMINAZIONE	DESIGNATION	BENENNUNG	DESCRIPTION	DENOMINACIONES
		10717611	1	DADO	[illegible]	MUTTER	NUT	TUERCA
		11033170	2	ANELLO ELASTICO	ARRETOIR	SICHERUNGSRING	LOCKRING	ANILLO DE FRENO
		11050570	2	ANELLO ELASTICO	ARRETOIR	SICHERUNGSRING	LOCKRING	ANILLO DE FRENO
		11051070	1	ANELLO ELASTICO	ARRETOIR	SICHERUNGSRING	LOCKRING	ANILLO DE FRENO
		11067370	1	ANELLO ELASTICO	ARRETOIR	SICHERUNGSRING	LOCKRING	ANILLO DE FRENO
		11100021	3	VITE	VIS	SCHRAUBE	SCREW	TORNILLO
		11106821	1	VITE	VIS	SCHRAUBE	SCREW	TORNILLO
		11701711	1	DADO	ECROU	MUTTER	NUT	TUERCA
		12034071	2	ROSETTA ELASTICA	RONDELLE	FEDERSCHEIBE	SPRING WASHER	ARANDELA ELASTICA
		12034071	2	ROSETTA ELASTICA	RONDELLE	FEDERSCHEIBE	SPRING WASHER	ARANDELA ELASTICA
		12035571		ROSETTA ELASTICA	RONDELLE	FEDERSCHEIBE	SPRING WASHER	ARANDELA ELASTICA
		12064011	1	DADO	ECROU	MUTTER	NUT	TUERCA
		15077621	1	VITE	VIS	SCHRAUBE	SCREW	TORNILLO
		16043221	2	VITE	VIS	SCHRAUBE	SCREW	TORNILLO
		28006400	1	CUSCINETTO	ROULEMENT	LAGER	BEARING	RODAMIENTO
		28006520	1	CUSCINETTO	ROULEMENT	LAGER	BEARING	RODAMIENTO
		28006530	1	CUSCINETTO	ROULEMENT	LAGER	BEARING	RODAMIENTO
		30001474		BOCCOLA	DOUILLE	BUCHSE	BUSH	CASQUILLO
		30011570	1	PIASTRINA	PLAQUETTE	PLATTCHEN	PLATE	PLACHUELA
		30011605	1	SUPPORTO CUSCINETTO	SUPPORT	LAGERUNG	SUPPORT	SOPORTE
		30012612	1	[illegible]	PIGNONE TRASMISSIONE	ZAHNRADWELLE	CHAIN TRASCAR	PIGNON TENSOR
		30012970	1	INGRANAGGIO	PIGNON	ZAHNRAD	GEAR	PIGNON
		30013002	1	ROSETTA	RONDELLE	SCHEIBE	WASHER	ARANDELA
		30013164	1	COPPIA ALMENTAZ	VIS ALIMENTAT	SCHRAUBSCHLOSSE	FEED SCREW	TORNILLO DE ALIMENTO
		30013185	1	INGRANAGGIO	PIGNON	ZAHNRAD	GEAR	PIGNON
		30013190	1	BIELLA	BIELLE	KURBELSTANGE	CONNECTING ROD	BIELA
		30013220	1	TESTA DI BIELLA	TETE DE BIELLE	STANGENKOPF	CONNECT. ROD HEAD	CABEZA DE BIELA
		34041530	1	CUSCINETTO	ROULEMENT	LAGER	BEARING	RODAMIENTO
		34041704	2	FLANGIA CUSCINETTO	FLAGUE	LAGERFLANSCH	BEARING FLANGE	BRIDA
		34041532	1	BUCCOLA	BAGUE	CUSCUSI	BUSH	CASQUILLO
		34043720	III	VAGLIA CONDOVE	VALLON JONCTION	KETTENSCHLOSS	CONNECTING LINK	ESLABON DE EMPATE
		34043720	III	FALSA MAGLIA	FAUX MAILLON	KETTENSCHLOSS	CHAIN LINK	ESLABON FALSO
		34043741	1	CATENA	CHAINE	KETTE	CHAIN	CADENA
		34044017	1	BLOCCATRICE	SUBSTRACT	STEMTBLOCK	STEMTBLOCK	STEMTBLOCK
		35030535	1	CHIAVETTA	CLAVETTE	KEIL	KEY	CHAVETA
		35501530	1	RONDELLA	RONDELLE	SCHEIBE	WASHER	ARANDELA
		35501530	1	RONDELLA	RONDELLE	SCHEIBE	WASHER	ARANDELA

https://www.tractormanualpdf.info/

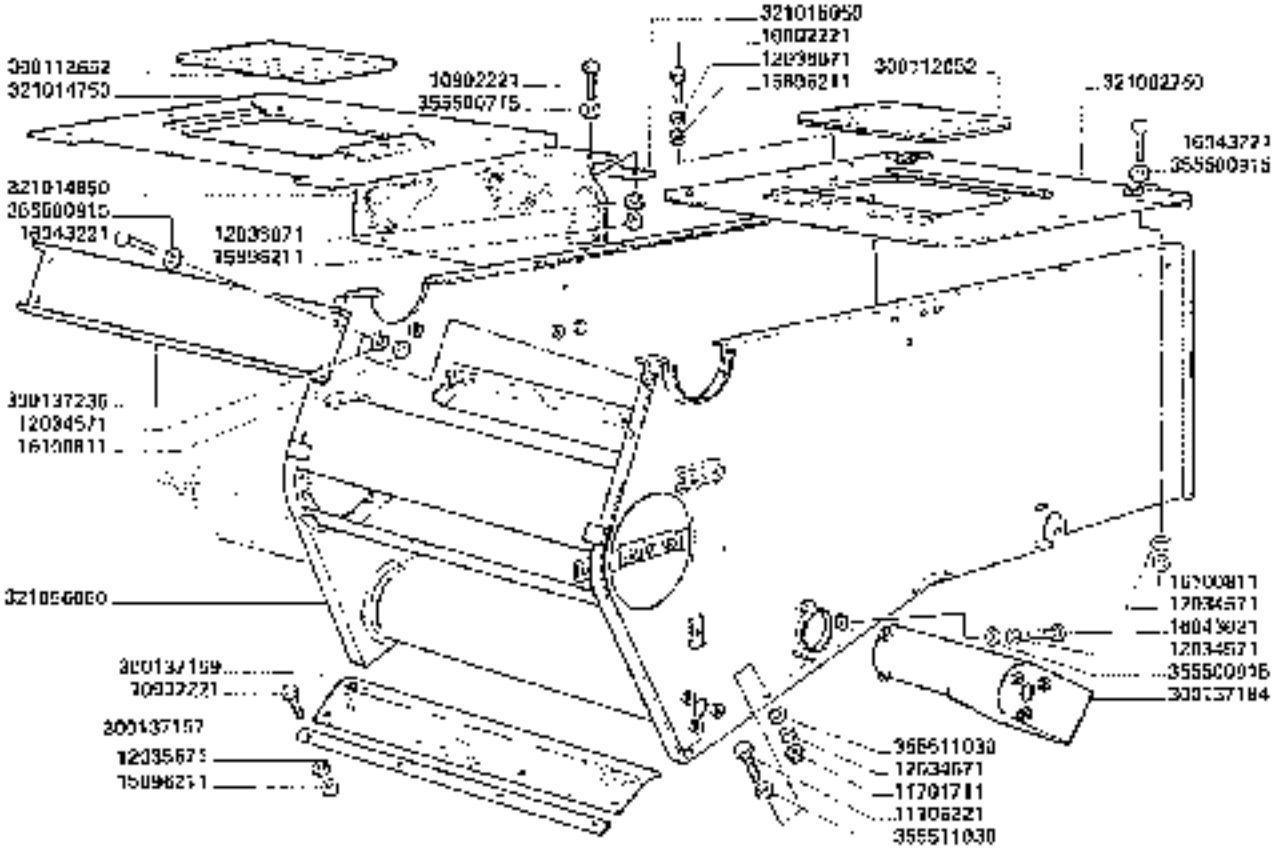

3650-3650R
3750-3750R

CASSA SELEZIONATORE

Caisson de rampe
Karme

Selector housing
Caja del seleccionador

142.7

https://www.tractormanualpdf.info/

MODIF.	ANT. MODIF.	N. ORDIN.	Q	DENOMINAZIONE	DESIGNATION	BENENNUNG	DESCRIPTION	DENOMINACIONES
		10902221	12	VITE	VIS	SCHRAUBE	SCREW	TORNILLO
		11106221	14	VITE	VIS	SCHRAUBE	SCREW	TORNILLO
		11701711	14	DADO	ECROU	MUTTER	NUT	TUERCA
		12034571	16	ROSETTA ELASTICA	RONDELLE W	FEDERSCHEIBE	SPRING WASHER	ARANDELA ELASTICA
		12034671	16	ROSETTA ELASTICA	RONDELLE W	FEDERSCHEIBE	SPRING WASHER	ARANDELA ELASTICA
		12035671	12	ROSETTA ELASTICA	RONDELLE W	FEDERSCHEIBE	SPRING WASHER	ARANDELA ELASTICA
		15896211	12	DADO	ECROU	MUTTER	NUT	TUERCA
		16043021	3	VITE	VIS	SCHRAUBE	SCREW	TORNILLO
		16043221	16	VITE	VIS	SCHRAUBE	SCREW	TORNILLO
		16100811	16	DADO	ECROU	MUTTER	NUT	TUERCA
		300112652	5	PORTELLO RASPADORE	[illegible]	[illegible]	DOOR	PORTILLO
		300137157	1	RISCONTRO TELA	RAPPORTE	STREBE	STIFFENER	PLETINA
		300137159	1	TELA INF.	TOILE	TUCH	CANVAS	LONA
		300137184	1	TUBO TRASCINATO	TUBE	ROHR	PIPE	TUBO
		300137236	1	SUPERCHIC. ANT. CASSA	[illegible]	AUFBEWAHRUNG	BLANKING PLATE	CIERRE
		321014760	1	SUPERCHIC. ANT. CASSA	COUVERCLE	DECKEL	COVER	TAPA
		321014850	1	TELA	TOILE	TUCH	CANVAS	LONA
		321015060	1	RISCONTRO	[illegible]	[illegible]	STIFFENER	PLETINA
		321054050	1	CASSA SELETT.	CAISSON DE CARAFE	[illegible]	SELECTOR HOLDING	CAJA DE SELECTOR
		321002700	1	CHIUSURA SUP.	FERMETURE	ABDECKBLECH	BLANKING PLATE	CIERRE
		3555009715	4	ROSETTA	RONDELLE	SCHEIBE	WASHER	ARANDELA
		3555009915	16	ROSETTA	RONDELLE	SCHEIBE	WASHER	ARANDELA
		3555110350	20	ROSETTA	RONDELLE	SCHEIBE	WASHER	ARANDELA

https://www.tractormanualpdf.info/

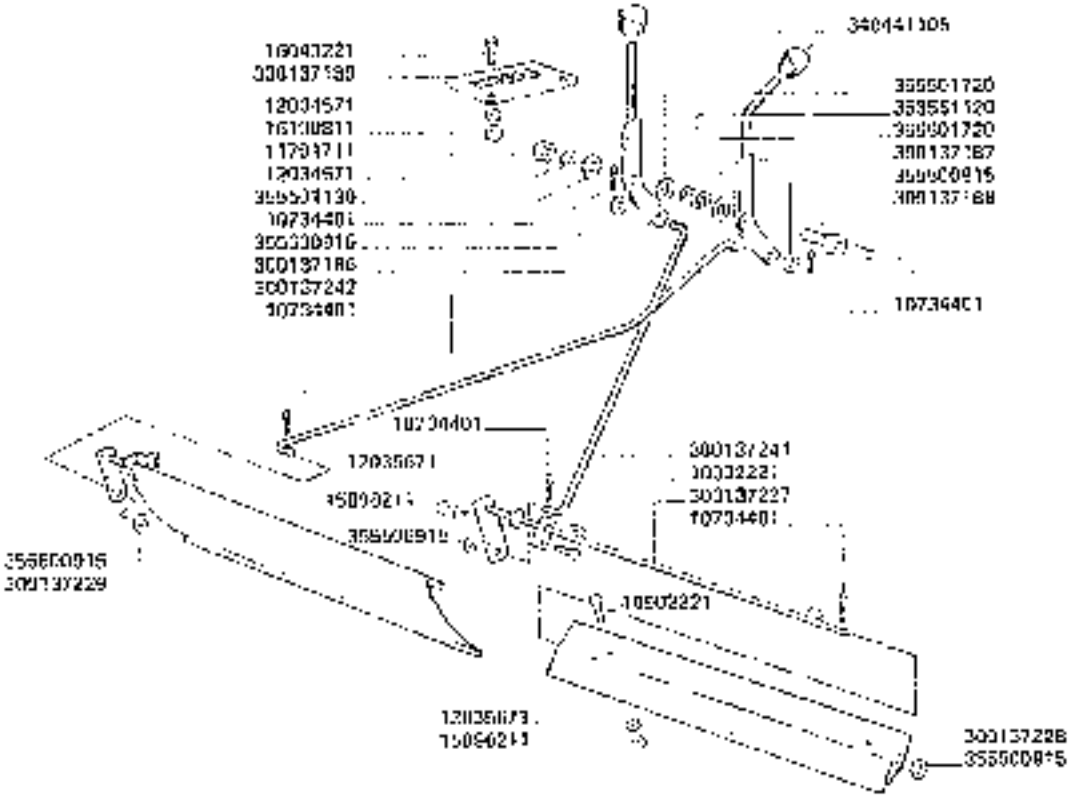

3650-3650R
3750-3750R

DEFLETTORI

Deflectors
Leitblech

Deflectors
Deflecteurs

142.8

https://www.tractormanualpdf.info/

MODIF.	ANT. MODIF.	N. PARTE	Q	DENOMINAZIONE	DESIGNATION	BENENNUNG	DESCRIPTION	DENOMINACIONES
		10734401	3	COPIGLIA	GOUPILLE FENDUE	SPLINT	COTTER PIN	PASADOR ABIERTO
		10902221	1	VITE	VIS	SCHRAUBE	SCREW	TORNILLO
		11701711	1	DADO	ECROU	MUTTER	NUT	TUERCA
		12034671	2	ROSETTA ELASTICA	RONDELLE A	FEDERSCHEIBE	SPRING WASHER	ARANDELA ELASTICA
		12034671	1	ROSETTA ELASTICA	RONDELLE A	FEDERSCHEIBE	SPRING WASHER	ARANDELA ELASTICA
		12035071	3	ROSETTA ELASTICA	RONDELLE A	FEDERSCHEIBE	SPRING WASHER	ARANDELA ELASTICA
		15886211	3	DADO	ECROU	MUTTER	NUT	TUERCA
		16043221	2	VITE	VIS	SCHRAUBE	SCREW	TORNILLO
		16700011	2	DADO	ECROU	MUTTER	NUT	TUERCA
		300137166	1	LEVA	LEVIER	HEBEL	LEVER	PALANCA
		300137107	1	LEVA PORTELLO	LEVIER	DECKELHEBEL	DOOR LEVER	PALANCA
		300137108	1	BOCCOLA	DOUILLE	BUCHSE	BUSH	CASQUILLO
		300137109	1	PIASTRA POSIZ. LEVA	PLAQUE	PLATTE	PLATE	PLACA
		300137277	1	LEVA COMP. DEFLETT.	LEVIER	HEBEL	LEVER	PALANCA
		300137226	1	DEFLETTORE	DEFLECTEUR	ABWEISER	DEFLECTOR	DEFLECTOR
		300137229	1	PORTELLO	PORTE	DECKEL	DOOR	PORTILLO
		300137241	1	TIRANTE REGLAGGIO	TIGE DE REGLAGE	EINSTELLSTANGE	ADJUSTING ROD	VARILLA DE AJUSTE
		300137242	1	TIRANTE	TIGE DE REGLAGE	EINSTELLSTANGE	ADJUSTING ROD	VARILLA DE AJUSTE
		340441136	2	IMPUGNATURA	POIGNEE	GRIFF	KNOB	EMPUNADURA
		355581120	1	MOLLA	RESSORT	FEDER	SPRING	RESORTE
		355601975	5	RONDELLA	RONDELLE	SCHEIBE	WASHER	ARANDELA
		355501130	1	RONDELLA	RONDELLE	SCHEIBE	WASHER	ARANDELA
		355507720	2	RONDELLA	RONDELLE	SCHEIBE	WASHER	ARANDELA

https://www.tractormanualpdf.info/

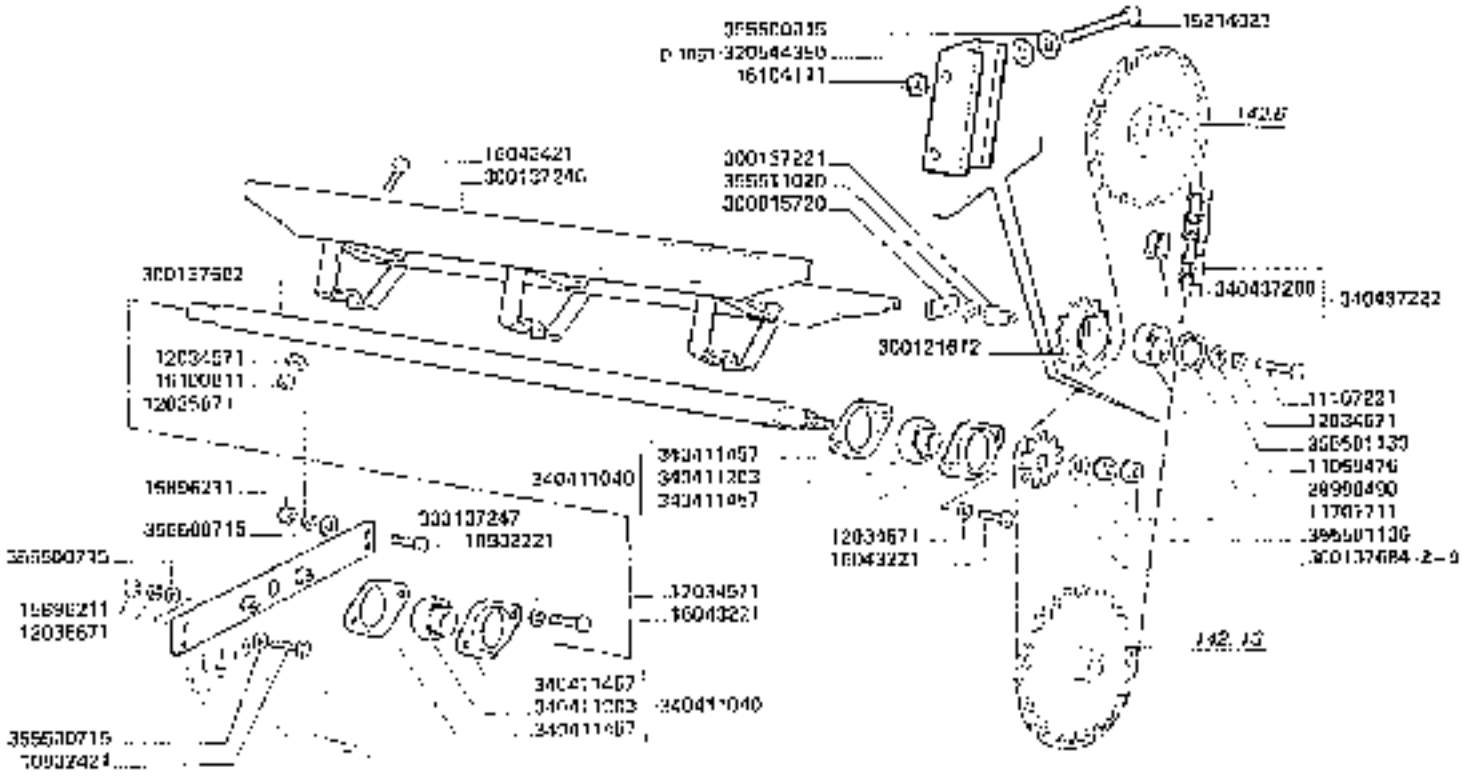

3650-3650R 3750-3750R	VENTILATORE Ventilator Gebläse https://www.tractormanualpdf.info/ Fan Ventilador

142.9

MODIF.	N° MODIF.	N° ORDIN.	Q.	DENOMINAZIONE	DESIGNATION	BEZEICHNUNG	DESCRIPTION	DENOMINACIONES
		10902221	2	VITE	VIS	SCHRAUBE	SCREW	TORNILLO
		10902421	2	VITE	VIS	SCHRAUBE	SCREW	TORNILLO
		11059476	2	ANELLO ELASTICO	ARRETO F	SICHERUNGSRING	LOCKRING	ANILLO DE FRENO
		11107221	1	VITE	VIS	SCHRAUBE	SCREW	TORNILLO
		11701711	2	DADO	ECROU	MUTTER	NUT	TUERCA
		12034671	10	ROSETTA ELASTICA	RONDELLE W	FEDERSCHEIBE	SPRING WASHER	ARANDELA ELASTICA
		12034671	1	ROSETTA ELASTICA	RONDELLE W	FEDERSCHEIBE	SPRING WASHER	ARANDELA ELASTICA
		12035671	8	ROSETTA ELASTICA	RONDELLE W	FEDERSCHEIBE	SPRING WASHER	ARANDELA ELASTICA
		15214021	2	VITE	VIS	SCHRAUBE	SCREW	TORNILLO
		15866211	4	DADO	ECROU	MUTTER	NUT	TUERCA
		16043221	4	VITE	VIS	SCHRAUBE	SCREW	TORNILLO
		16043421	9	VITE	VIS	SCHRAUBE	SCREW	TORNILLO
		16100011	3	DADO	ECROU	MUTTER	NUT	TUERCA
		16104171	2	DADO	ECROU	MUTTER	NUT	TUERCA
		28096480	1	CUSCINETTO	ROULEMENT	LAGER	BEARING	RODAMIENTO
		300175720	1	PIASTRINA	PLAQUETTE	PLAETTCHEN	PLATE	PLANCHUELA
		300121612	1	TEVO-CATENA	PIGNON TENDEUR	KETTENSPANNRITZEL	CHAIN TENSIONER	PIGNON TENSOR
		300137277	1	BOCCOLA	BAGUE	BUECHSE	BUSH	CASQUILLO
		300137246	3	PALA VENTILATORE	PALE DE VENTILAT	GEBLAESEFLUEGEL	FAN BLADE	PALA DEL VENTILAD.
		300137247	1	SUPPORTO D. ALBERO	SUPPORT	HALTERUNG	SUPPORT	SOPORTE
		300137602	1	ALBERO	ARBRE	WELLE	SHAFT	ARBOL
		300137684	1	INGRANAGGIO	PIGNON	ZAHNRAD	GEAR	PIÑON
O 1059		320540060	1	PATTINO CATENA	PATIN	HOLZSCHLEIFSTUECK	WOODEN SLIDE	PATIN DE MADERA
		340417040	2	SUPPORTO CUSCINETTI	PALIER	LAGERHALTER	BEARING SUPPORT	COJINETE
		340417203	III	CUSCINETTO	ROULEMENT	LAGER	BEARING	RODAMIENTO
		340417457	IV	FLANGIA CUSCINETTO	FLASQUE	LAGERFLANSCH	FLANGE	BRIDA
		340437200	III	MAGLIA GIUNZIONE	MAILLON JONCTION	KETTENSCHLOSS	CONNECTING LINK	EMBRAGUE DE LINEAS
		340437222	1	CATENA	CHAINE	KETTE	CHAIN	CADENA
		355E00716	3	RONDELLA	RONDELLE	SCHEIBE	WASHER	ARANDELA
		355E00815	4	RONDELLA	RONDELLE	SCHEIBE	WASHER	ARANDELA
		355E01130	2	RONDELLA	RONDELLE	SCHEIBE	WASHER	ARANDELA
		355511020	1	RONDELLA	RONDELLE	SCHEIBE	WASHER	ARANDELA

https://www.tractormanualpdf.info/

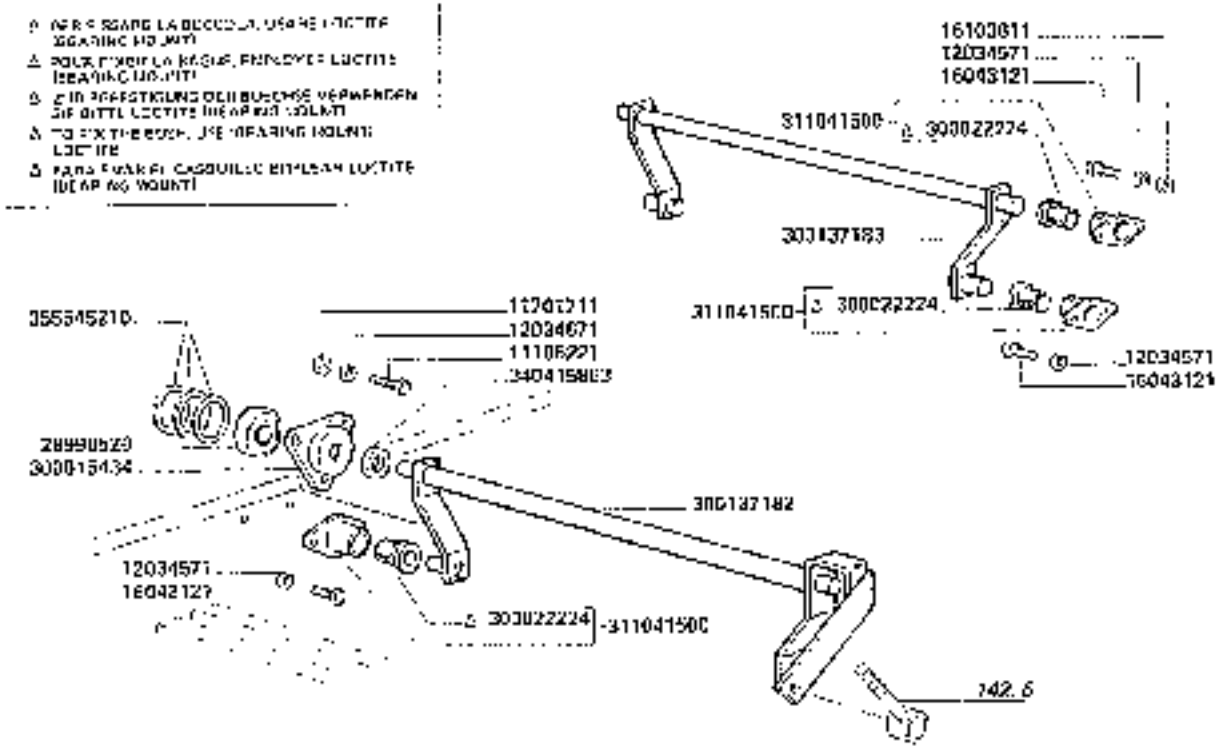

https://www.tractormanualpdf.info/

NOCHE.	ANT. VOIDE	N. ORDIN.	O	DENOMINAZIONE	DESIGNATION	BEARBEITUNG	DESCRIPTION	DENOMINACIONES
		11106221	6	VITE	VIS	SCHRAUBE	SCREW	TORNILLO
		11701711	6	DADO	ECROU	MUTTER	NUT	TUERCA
		12034571	12	ROSETTA ELASTICA	RONDELLE W	FEDERSCHEIBE	SPRING WASHER	ARANDELA ELASTICA
		12034671	6	ROSETTA ELASTICA	RONDELLE W	FEDERSCHEIBE	SPRING WASHER	ARANDELA ELASTICA
		16043121	12	VITE	VIS	SCHRAUBE	SCREW	TORNILLO
		16100911	4	DADO	ECROU	MUTTER	NUT	TUERCA
		28996520	2	CUSCINETTO	ROULEMENT	LAGER	BEARING	RODAMIENTO
		300016434	2	SUPPORTO BILANCERE	SUPPORT	HALTERUNG	SUPPORT	SOPORTE
		300022774	12	BOCCOLA	BAGUE	BUECHSE	BUSH	CASQUILLO
		300137182	1	BILANCERE ANT.	BALANCIER	SCHWINGE	ROCKER ARM	BALANCIN
		300137183	1	BILANCERE POST.	BALANCIER	SCHWINGE	ROCKER ARM	BALANCIN
		311041500	8	SUPPORTO SELEZ.	SUPPORT	HALTERUNG	SUPPORT	SOPORTE
		340415363	2	BOCCOLA	BAGUE	BUECHSE	BUSH	CASQUILLO
		355545230	8	RONDELLA	RONDELLE	SCHEIBE	WASHER	ARANDELA

https://www.tractormanualpdf.info/

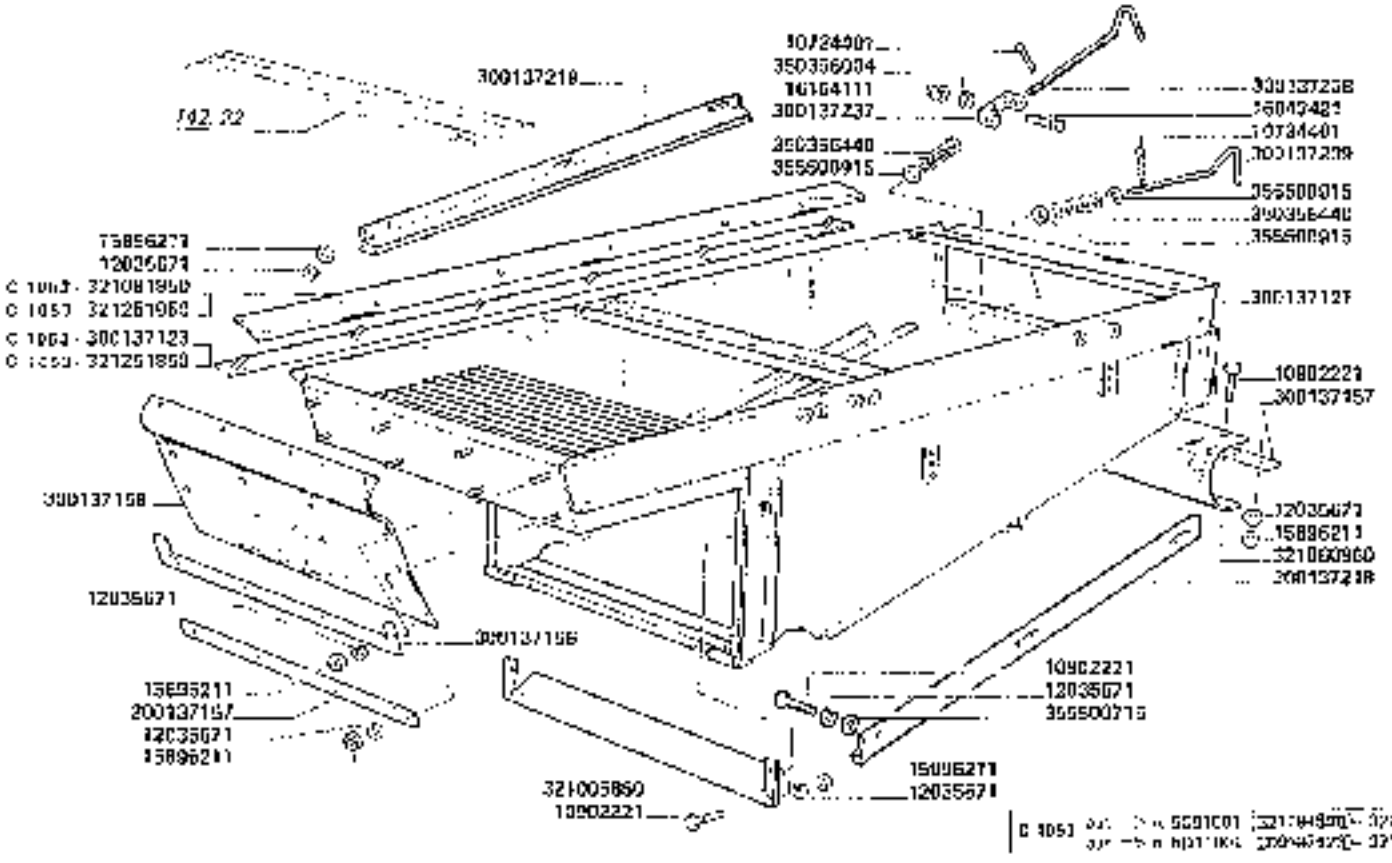

3650-3650R 3750-3750R	CASSONCINO OSCILLANTE Caisson oscillant Siebkasten	Shaker shoe Cajon oscilante	142.11

https://www.tractormanualpdf.info/

MODIF	ANT. MODIF	N. ORDIN	Q	DENOMINAZIONE	DESIGNATION	BENENNUNG	DESCRIPTION	DENOMINACIONES
		10734401	4	COPIGLIA	GOUPILLE FENDUE	SPLINT	COTTER PIN	PASADOR ABIERTO
		10992281	18	VITE	VIS	SCHRAUBE	SCREW	TORNILLO
		12035671	36	ROSETTA ELASTICA	RONDELLE W	FEDERSCHEIBE	SPRING WASHER	ARANDELA ELASTICA
		15698211	30	DADO	ECROU	MUTTER	NUT	TUERCA
		16043421	2	VITI	VIS	SCHRAUBE	SCREW	TORNILLO
		16104111	2	DADO	ECROU	MUTTER	NUT	TUERCA
		303137121	1	CASSONCINO	HOTTE DE VENTILATEUR	SIEBKASTEN	SHAKER HOOD	CAJA DE CRIBAS
D 1053		303137123	2	RINFORZO	RAINURE	STREIFE	STIFFENER	PLETINA
		303137156	1	RINFORZO TELA ANT.	RAINURE	STREIFE	STIFFENER	PLETINA
		303137157	3	RINFORZO TELA CASSA	RAINURE	STREIFE	STIFFENER	PLETINA
		303137159	1	TELA ANT.	TOILE	TUCH	CANVAS	LONA
		303137218	1	SOSTEGNO S. VAGLIO	SUPPORT	HALTERUNG	SUPPORT	SOPORTE
		303137219	1	SOSTEGNO S. VAGLIO	SUPPORT	HALTERUNG	SUPPORT	SOPORTE
		303137237	2	PIASTRINA	PLAQUETTE	PLAETTCHEN	PLATE	PLANCHUELA
		303137238	2	GANCIO FISS. VAGLIO SUP.	CROCHET	HAKEN	HOOK	GANCHO
		303137239	2	GANCIO FISS. VAGLIO INF.	CROCHET	HAKEN	HOOK	GANCHO
		321005050	1	PROFILO ANT.	PROFIL	PROFILE	PROFIL	PROFIL
		321060150	1	TELA ANT.	TOILE	TUCH	CANVAS	LONA
D 1053		321061050	2	GUARNIZIONE	JOINT	DICHTUNG	GASKET	JUNTA
D 1053		321251850	2	RINFORZO	RAINURE	STREIFE	STIFFENER	PLETINA
D 1053		321252050	2	GUARNIZIONE	JOINT	DICHTUNG	GASKET	JUNTA
		350356304	2	MOLLA	RESSORT	FEDER	SPRING	RESORTE
		360368440	4	MOLLA	RESSORT	FEDER	SPRING	RESORTE
		355503775	10	RONDELLA	RONDELLE	SCHEIBE	WASHER	ARANDELA
		365500345	6	RONDELLA	RONDELLE	SCHEIBE	WASHER	ARANDELA

https://www.tractormanualpdf.info/

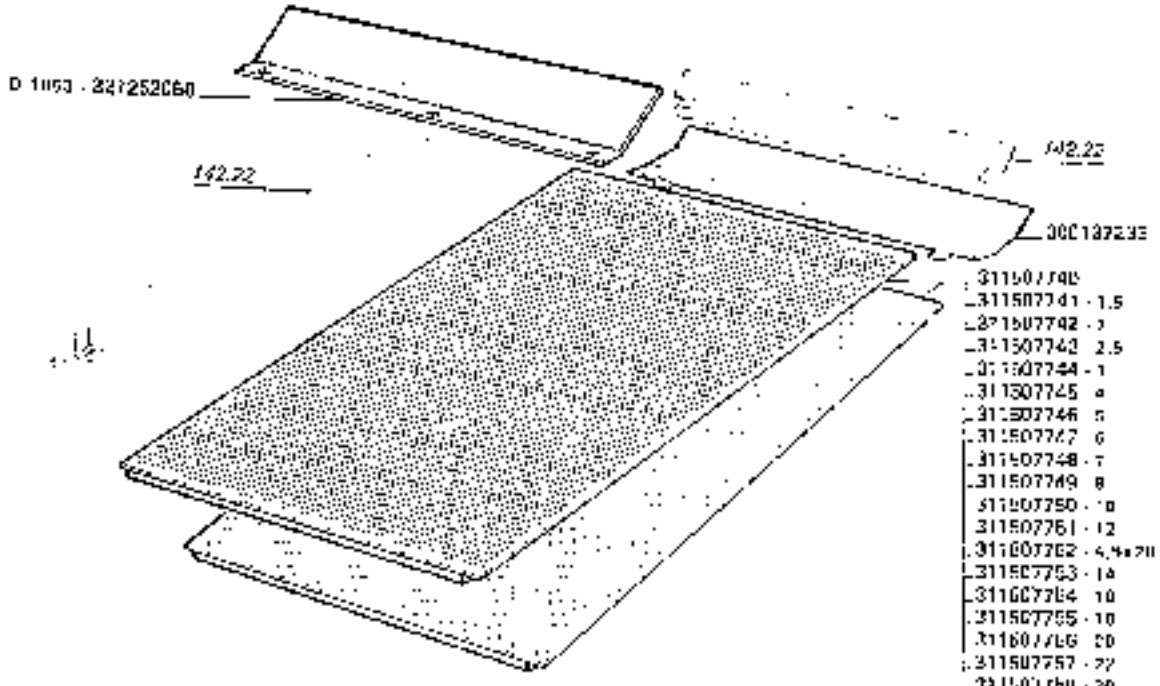

LA DOTAZIONE DEI VAGLI VARIA SECONDO L'ALLESTIMENTO DELLA MACCHINA

La dotation des cribles varie selon le standard de la machine

Die siebeausstattung wechselt gemäss der maschinenausrüstung

The set of sieves varies according to the machines standard

La dotacion de las cribas varian segun el alistamiento de la maquina

D 1053 [illegible]

3650-3650R 3750-3750R	Cribles Siebe	VAGLI	Siete Cribas	142.12

https://www.tractormanualpdf.info/

MODIF.	ANC. MODIF	N. ORDIN	Q	DENOMINAZIONE	DESIGNAZIONE	BENENNUNG	DESCRIPTION	DENOMINACIONES
		300137233	1	PROLUNGA POST. VAGLIO	BALLONCE	VERLAENGERUNG	SIEVE EXTENSION	PROLONGA
		311507740	1	VAGLIO SELEZ.	CRIBLE	SIEB	SIEVE	CRIBA
		311507741	1	VAGLIO SELEZ.	CRIBLE	SIEB	SIEVE	CRIBA
		311507742	1	VAGLIO SELEZ.	CRIBLE	SIEB	SIEVE	CRIBA
		311507743	1	VAGLIO SELEZ.	CRIBLE	SIEB	SIEVE	CRIBA
		311507744	1	VAGLIO SELEZ.	CRIBLE	SIEB	SIEVE	CRIBA
		311507745	1	VAGLIO SELEZ.	CRIBLE	SIEB	SIEVE	CRIBA
		311507746	1	VAGLIO SELEZ.	CRIBA	SIEB	SIEVE	CRIBA
		311507747	1	VAGLIO SELEZ.	CRIBA	SIEB	SIEVE	CRIBA
		311507748	1	VAGLIO SELEZ.	CRIBA	SIEB	SIEVE	CRIBA
		311507749	1	VAGLIO SELEZ.	CRIBA	SIEB	SIEVE	CRIBA
		311507750	1	VAGLIO SELEZ.	CRIBA	SIEB	SIEVE	CRIBA
		311507751	1	VAGLIO SELEZ.	CRIBA	SIEB	SIEVE	CRIBA
		311507752	1	VAGLIO SELEZ.	CRIBA	SIEB	SIEVE	CRIBA
		311507753	1	VAGLIO SELEZ.	CRIBA	SIEB	SIEVE	CRIBA
		311507754	1	VAGLIO SELEZ.	CRIBA	SIEB	SIEVE	CRIBA
		311507755	1	VAGLIO SELEZ.	CRIBA	SIEB	SIEVE	CRIBA
		311507756	1	VAGLIO SELEZ.	CRIBA	SIEB	SIEVE	CRIBA
		311507757	1	VAGLIO SELEZ.	CRIBA	SIEB	SIEVE	CRIBA
		311507758	1	VAGLIO SELEZ.	CRIBA	SIEB	SIEVE	CRIBA
		311507759	1	VAGLIO SELEZ.	CRIBA	SIEB	SIEVE	CRIBA
11.1053		321252050	1	LAMA A TEGHI GRANELLA	TOLE ARRET GRAIN	LEITBLECH	GRAIN STOP PLATE	CHAPA PARA GRANO

https://www.tractormanualpdf.info/

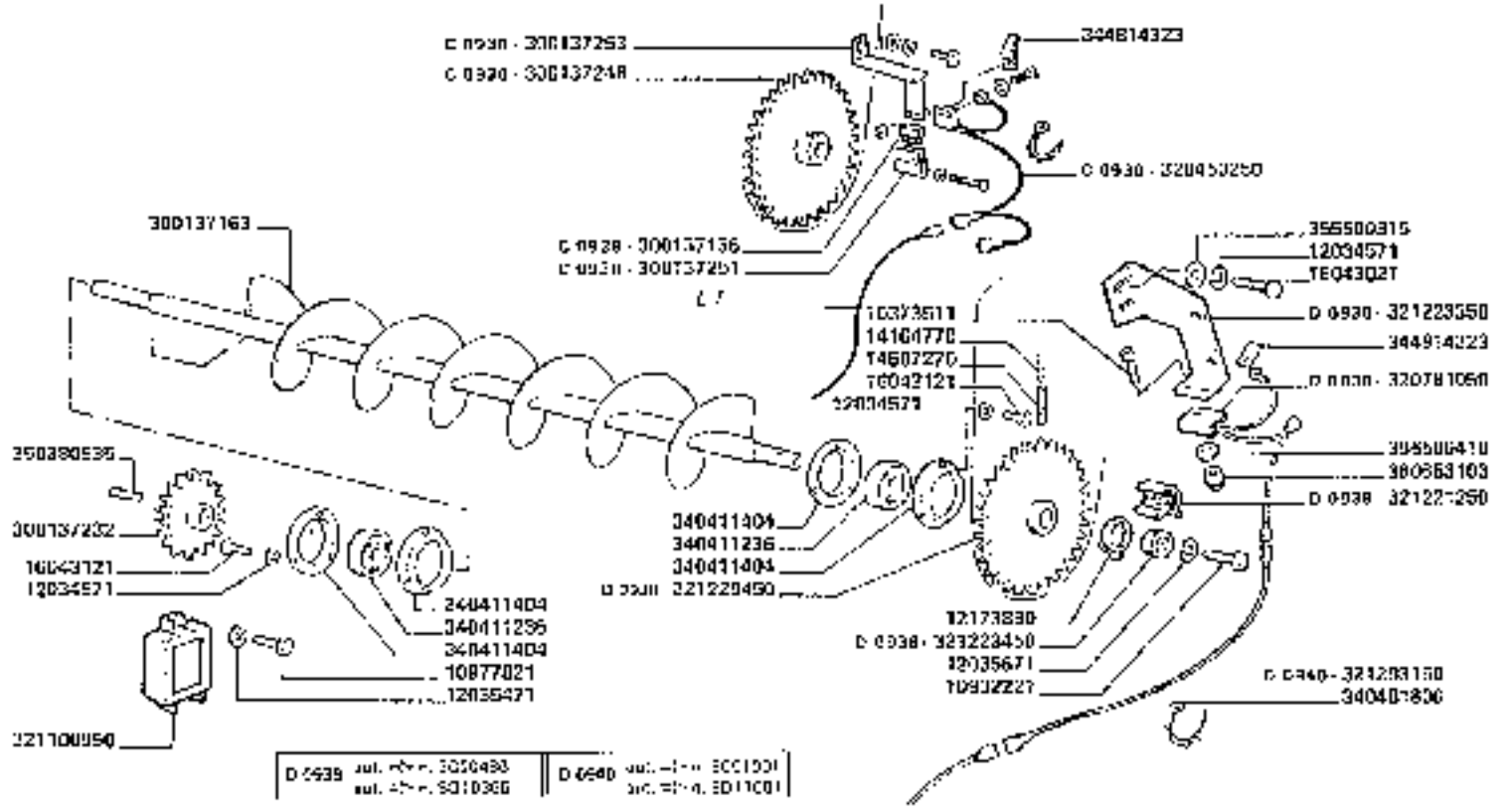

3650-3650R
3750-3750R

COCLEA CONVOGLIAMENTO GRANO

Vis d'alimentation à bas grain
Kornschnecke

Grain auger
Sin fin convoyador de grano

142.13

https://www.tractormanualpdf.info/

MODIF.	ANT.MODIF.	N. ORDIN.	Q	DENOMINAZIONE	DESIGNATION	BENENNUNG	DESCRIPTION	DENOMINACIONES
		10373511	2	VITE	VIS	SCHRAUBE	SCREW	TORNILLO
		10932221	1	VITE	VIS	SCHRAUBE	SCREW	TORNILLO
		10977821	1	VITE	VIS	SCHRAUBE	SCREW	TORNILLO
		12034971	6	ROSETTA ELASTICA	RONDELLE W	FEDERSCHEIBE	SPRING WASHER	ARANDELA ELASTICA
		12035471	1	ROSETTA ELASTICA	RONDELLE W	FEDERSCHEIBE	SPRING WASHER	ARANDELA ELASTICA
		12039671	1	ROSETTA ELASTICA	RONDELLE W	FEDERSCHEIBE	SPRING WASHER	ARANDELA ELASTICA
		12173090	1	COLLARE	COLLIER	SCHELLE	CLAMP	COLLAR
		14164770	1	SPINA ELASTICA	GOUPILLE ELASTIQUE	SPANNDELSE	ROLL PIN	PASADOR
		14807270	1	SPINA ELASTICA	GOUPILLE ELASTIQUE	SPANNDELSE	ROLL PIN	PASADOR
		16943921	2	VITE	VIS	SCHRAUBE	SCREW	TORNILLO
		16943121	6	VITE	VIS	SCHRAUBE	SCREW	TORNILLO
C 0030		300137136	1	MAGNETE	MAGNETO	MAGNET	MAGNETO	MAGNETO
		300137163	1	COCLEA	VIS D'ALIMENT.	SCHNECKE	AUGER	SIN FIN
		300137232	1	INGRANAGGIO	PIGNON	ZAHNRAD	GEAR	PINON
C 0038		300137248	1	INGRANAGGIO	PIGNON	ZAHNRAD	GEAR	PINON
C 0038		300137253	1	SUPPORTO MAGNETE	SUPPORT	HALTERUNG	SUPPORT	SOPORTE
C 0038		300137253	1	SUPPORTO SENSORE	SUPPORT	HALTERUNG	SUPPORT	SOPORTE
C 0038		320450250	1	SENSORE GIR	CAPTEUR DE CONTR.	KONTROLLSENSOR	CHECK SENSOR	SENSOR CONTROL
D 0038		320781050	2	SENSORE GIR	CAPTEUR DE CONTR.	KONTROLLSENSOR	CHECK SENSOR	SENSOR CONTROL
		321100850	1	CENTRAL CONTR. GIRI	BOITE ELECTRONIQ.	ELEKTRON SCHEUBE	ELECTRONIC BOX	CAJA ELECTRONICA
D 0038		321221260	2	ATTUATORE MAGNETICO	ACTIONNER MAGNET.	MAGNETAKTUATOR	MAGNETIC ACTUATOR	ACTUADOR MAGNET.
D 0038		321223050	1	SUPPORTO SENSORE	SUPPORT	HALTERUNG	SUPPORT	SOPORTE
D 0038		321223450	1	BOCCOLA	BAGUE	BUECHSE	BUSH	CASQUILLO
D 0038		321229450	1	INGRANAGGIO	PIGNON	ZAHNRAD	GEAR	PIÑON
D 0040		321293150	1	CAVO AGGIUNTIVO	CABLE	KABEL	CABLE	CABLE
		340411206	2	CUSCINETTO	ROULEMENT	LAGER	BEARING	RODAMIENTO
		340411404	4	FLANGIA CUSC.	FLASQUE	LAGERFLANSCH	FLANGE	BRIDA
		340401600	15	FASCETTA	COLLIER	HALTERBAND	STRAP	ABRAZADERA
		344814323	1	LINGUETTA	LANGUETTE	ZUNGENKONTAKT	REED	LENGUETA
		350390630	1	CHIAVETTA	CLAVETTE	KEIL	KEY	CHAVETA
		355500410	4	RONDELLA	RONDELLE	SCHEIBE	WASHER	ARANDELA
		355500915	4	RONDELLA	RONDELLE	SCHEIBE	WASHER	ARANDELA
		360663103	4	DADO	ECROU	MUTTER	NUT	TUERCA

https://www.tractormanualpdf.info/

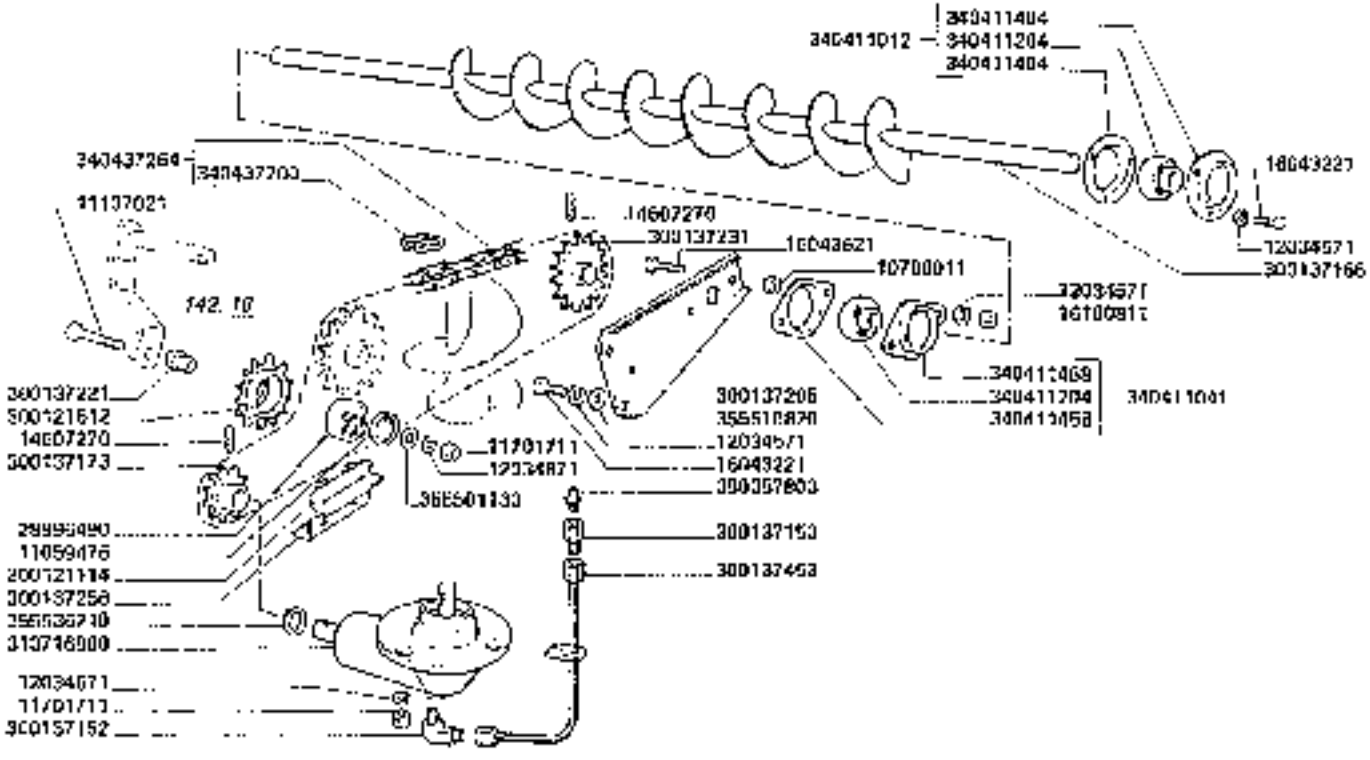

3650-3650R
3750-3750R

COCLEA CONVOGLIAMENTO SCARTO

Vis d'alimentation des rebuts
Schnecke fuer Abfuhr

Trash auger
Sinfin convoyador de descarte

142.14

https://www.tractormanualpdf.info/

MODIF.	ANT.MODIF	N.ORDIN.	Q	DENOMINAZIONE	DESIGNATION	BENENNUNG	DESCRIPTION	DENOMINACIONES
		1078ED13	2	DADO	ECROU	MUTTER	NUT	TUERCA
		110599/6	1	ANELLO ELASTICO	ARRETOIR	SICHERUNGSRING	LOCKING	ANILLO DE FRENO
		11107074	1	VITE	VIS	SCHRAUBE	SCREW	TORNILLO
		11703713	4	DADO	ECROU	MUTTER	NUT	TUERCA
		12034573	3	ROSETTA ELASTICA	RONDELLE W	FEDERSCHEIBE	SPRING WASHER	ARANDELA ELASTICA
		12034571	4	ROSETTA ELASTICA	RONDELLE W	FEDERSCHEIBE	SPRING WASHER	ARANDELA ELASTICA
		14607273	2	SPINA ELASTICA	GOUPILLE ELASTIQUE	SPANNHULSE	ROLL PIN	PASADOR
		15042221	2	VITE	VIS	SCHRAUBE	SCREW	TORNILLO
		15042621	2	VITE	VIS	SCHRAUBE	SCREW	TORNILLO
		15108513	2	DADO	ECROU	MUTTER	NUT	TUERCA
		20996491	1	CUSCINETTO	ROULEMENT	LAGER	BEARING	RODAMIENTO
		300121114	1	PATTINO TOTALE	SABOT	SCHUH	SHOE	PATIN
		300121612	1	TENDICATENA	PIGNON TENDEUR	KETTENSPANNRADZ.	CHAIN TENSIONER	PINON TENSOR
		300137152	1	RACCORDO	RACCORD	STUTZEN	CONNECTION	RACOR
		300137153	1	RACCORDO INT.	RACCORD	STUTZEN	CONNECTION	RACOR
		300137166	1	COCLEA SCARICO	VIS	SCHNECKE	TRASH AUGER	SIN FIN
		300137172	1	INGRANAGGIO	PIGNON	ZAHNRAD	GEAR	PINON
		300137205	1	MENSOLA SUPP.	SUPPORT	HALTERUNG	SUPPORT	SOPORTE
		300137221	1	BOCCOLA	DOUILLE	BUCHSE	BUSH	CASQUILLO
		300137231	1	INGRANAGGIO	PIGNON	ZAHNRAD	GEAR	PINON
		300137256	1	SUPPORTO PATTINO	SUPPORT	HALTERUNG	SUPPORT	SOPORTE
		300137453	1	PROLUNGA INDIANA	RALLONGE	VERLANGERUNG	EXTENSION	PROLONGA
		313736800	1	COMPL. BICATOLA	BOITE CPT	GETRIEBE KPL	BOX ASSY	CONJ. CAJA
		340411012	1	SUPPORTO CUSC.	PALIER	LAGERBAUTEIL	BEARING SUPPORT	COJINETE
		340411041	1	SUPPORTO CUSC.	PALIER	LAGERHALTER	BEARING SUPPORT	COJINETE
		340411204	(1)	CUSCINETTO	ROULEMENT	LAGER	BEARING	RODAMIENTO
		340411404	(2)	FLANGIA CUSCINETTO	FLASQUE	LAGERFLANSCH	FLANGE	BRIDA
		340411408	(2)	FLANGIA CUSCINETTO	FLASQUE	LAGERFLANSCH	FLANGE	BRIDA
		340437200	(1)	MAGLIA GIUNZIONE	MAILLON JONCTION	KETTENSCHLOSS	CONNECTING LINK	ESLABON DE ENLACE
		340437204	1	CATENA	CHAINE	KETTE	CHAIN	CADENA
		350357803	1	INGRASSATORE	GRAISSEUR	SCHMIERNIPPEL	GREASE NIPPLE	ENGRASADOR
		355601130	1	RONDELLA	RONDELLE	SCHEIBE	WASHER	ARANDELA
		355620420	3	RONDELLA	RONDELLE	SCHEIBE	WASHER	ARANDELA
		355636210	1	RONDELLA	RONDELLE	SCHEIBE	WASHER	ARANDELA

https://www.tractormanualpdf.info/

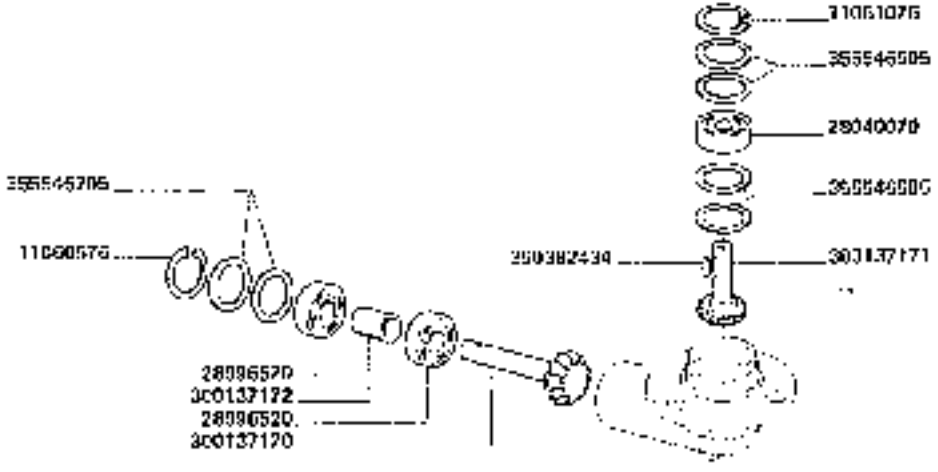

3650-3650R 3750-3750R	SCATOLA COPPIA CONICA COMANDO COCLEE *Boîtier couple conique commande des vis* *Gearbox tuer [illegible]*	142.15 *Auger control box* *Caja [illegible] conica mando sin fines*

https://www.tractormanualpdf.info/

NOCHF.	ANT. MODIF.	N. ORDIN.	C	DENOMINAZIONE	DESIGNATION	BENENNUNG	DESCRIPTION	DENOMINACIONES
		11060576	1	ANELLO ELASTICO	ARRETOIR	SICHERUNGSRING	LOCKRING	ANILLO DE FRENO
		11061676	1	ANELLO ELASTICO	ARRETOIR	SICHERUNGSRING	LOCKRING	ANILLO DE FRENO
		28040070	1	CUSCINETTO	ROULEMENT	LAGER	BEARING	RODAMIENTO
		20896520	2	CUSCINETTO	ROULEMENT	LAGER	BEARING	RODAMIENTO
		300137170	1	PIGNONE	PINON	RITZEL	PINION	PINON
		300137171	1	PIGNONE	PINON	RITZEL	PINION	PINON
		300137172	1	DISTANZIATORE	ENTRETOISE	DISTANZBLECHSE	SPACER	ESPALLADOR
		350382434	1	LINGUETTA	CLAVETTE	KEIL	KEY	CHAVETA
		355645705	2	RONDELLA	RONDELLE	SCHEIBE	WASHER	ARANDELA
		355546505	4	RONDELLA	RONDELLE	SCHEIBE	WASHER	ARANDELA

https://www.tractormanualpdf.info/

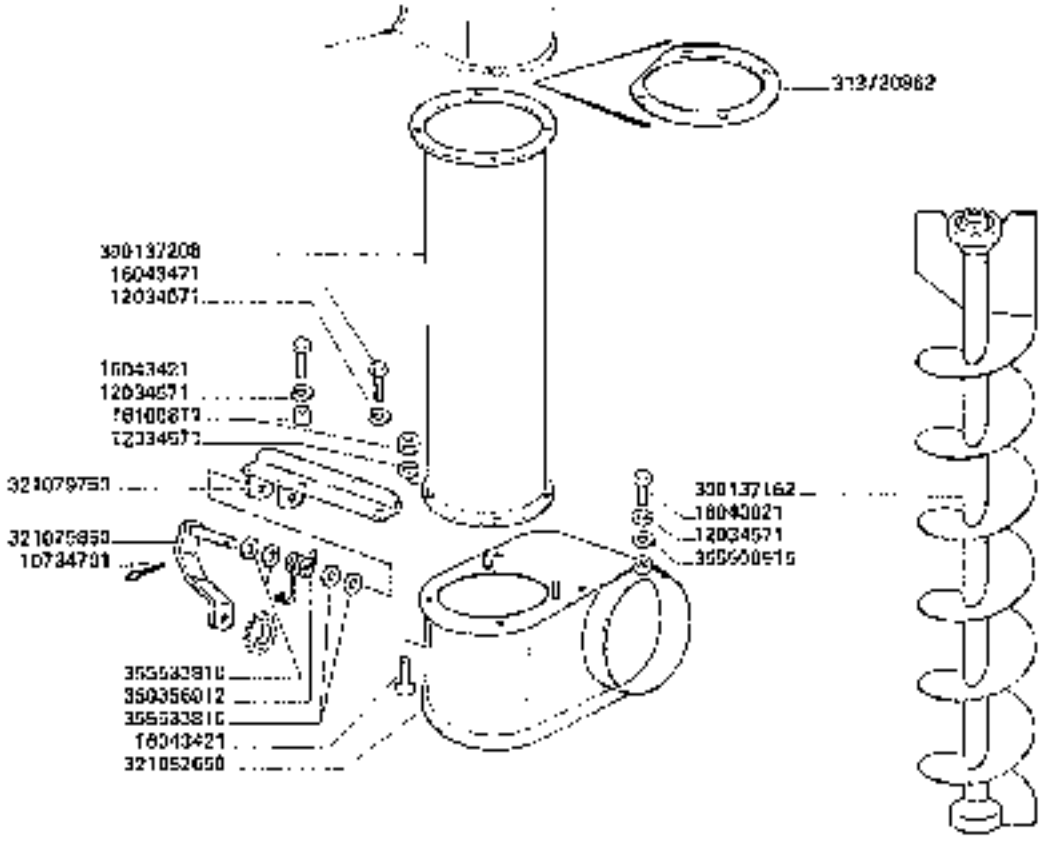

3650-3650R **3750-3750R**	COCLEA VERTICALE *Vis verticale* *Sembrechte schnecke*	*Swivel auger* *Sin fin vertical*	**142.16**

https://www.tractormanualpdf.info/

MODIF.	ANT. MODIF.	N. ORDIN.	Q	DENOMINAZIONE	DESIGNATION	BENENNUNG	DESCRIPTION	DENOMINACIONES
		10734701	1	COPIGLIA	GOUPILLE FENDUE	SPLINT	COTTER PIN	PASADOR ABIERTO
		12934571	2	ROSETTA ELASTICA	RONDELLE W	FEDERSCHEIBE	SPRING WASHER	ARANDELA ELASTICA
		16043021	1	VITE	VIS	SCHRAUBE	SCREW	TORNILLO
		16043421	0	VITE	VIS	SCHRAUBE	SCREW	TORNILLO
		16100811	5	DADO	ECROU	MUTTER	NUT	TUERCA
		300137162	1	COCLEA VERTICALE	COCLEA VERTICAL	SCHNECKE	SWIVEL AUGER	SIN FIN VERTICAL
		300137208	1	TUBO VERTICALE	TUBE	ROHR	PIPE	TUBO
		323720862	2	ANELLO SUP.	ANNEAU	RING	RING	ANILLO
		321052650	1	RACCORDO INF. COCLEA	RACCORD	ANSCHLUSS	UNION	RACOR
		321079760	1	SUPP. BILANCERE	SUPPORT	HALTERUNG	SUPPORT	SOPORTE
		321075950	1	BILANCERE	BALANCIER	SCHWINGE	ROCKER ASM	BALANCIN
		350350932	1	MOLLA	RESSORT	FEDER	SPRING	RESORTE
		355500915	1	RONDELLA	RONDELLE	SCHEIBE	WASHER	ARANDELA
		355533810	0	RONDELLA	RONDELLE	SCHEIBE	WASHER	ARANDELA

https://www.tractormanualpdf.info/

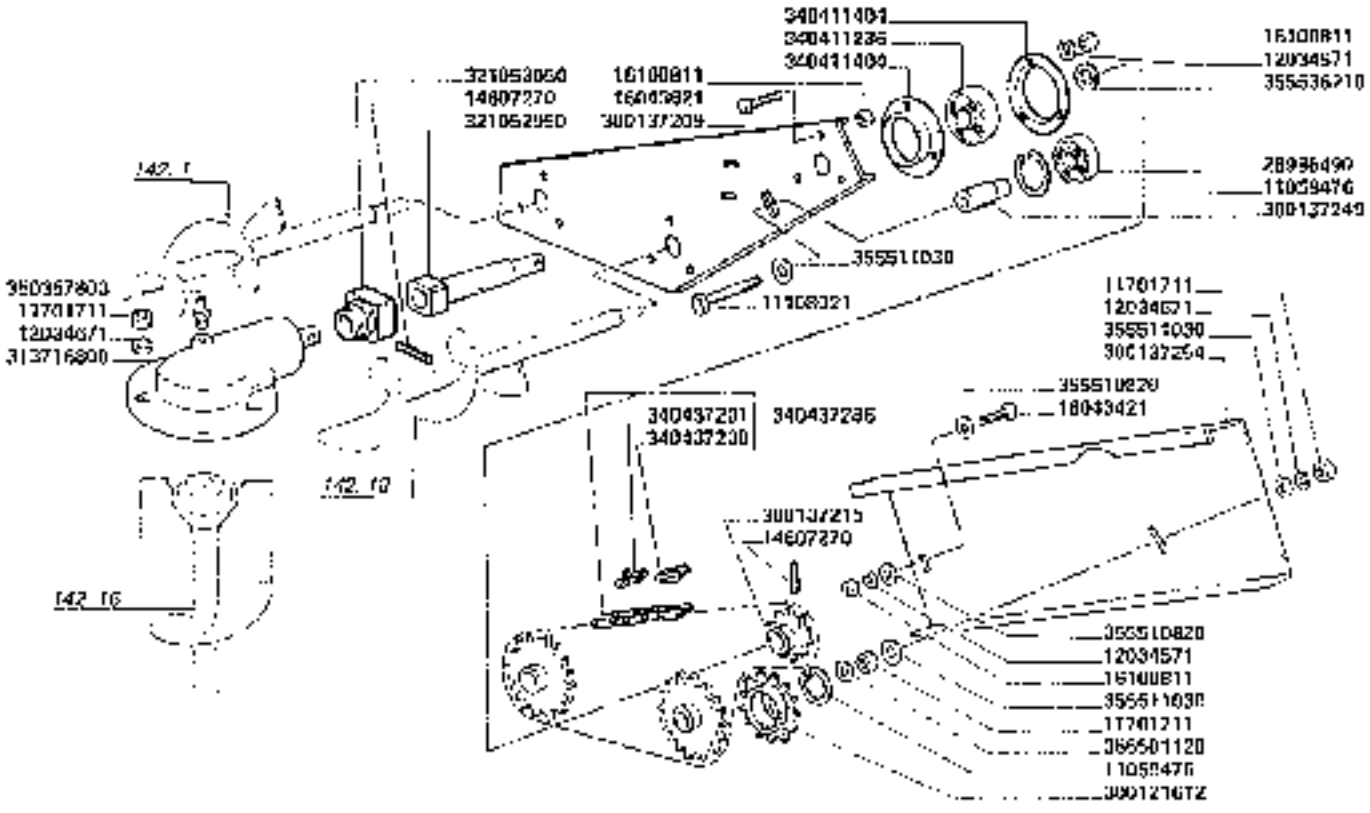

3650-3650R **3750-3750R**	TRASMISSIONE COCLEE *Transmission via Schnecken antrieb*	**142.17** *Auger drive Transmission sin fines*

https://www.tractormanualpdf.info/

VARIF.	ANT. MODIF.	N. ORDIN.	Q	DENOMINAZIONE	DESIGNATION	BENENNUNG	DESCRIPTION	DENOMINACIONES
		11059476	2	ANELLO ELASTICO	ARRETOIR	SICHERUNGSRING	LOCKRING	ANILLO DE TOPE
		11105021	1	VITE	VIS	SCHRAUBE	SCREW	TORNILLO
		11701711	6	DADO	ECROU	MUTTER	NUT	TUERCA
		12034571	4	ROSETTA ELASTICA	RONDELLE W	FEDERSCHEIBE	SPRING WASHER	ARANDELA ELASTICA
		12034671	4	ROSETTA ELASTICA	RONDELLE W	FEDERSCHEIBE	SPRING WASHER	ARANDELA ELASTICA
		14607270	2	SPINA ELASTICA	GOUPILLE ELASTIQUE	SPANNSTIFT	ROLL PIN	PASADOR
		16043421	1	VITE	VIS	SCHRAUBE	SCREW	TORNILLO
		16043621	3	VITE	VIS	SCHRAUBE	SCREW	TORNILLO
		16100811	4	DADO	ECROU	MUTTER	NUT	TUERCA
		28995490	1	CUSCINETTO	ROULEMENT	LAGER	BEARING	RODAMIENTO
		30012161 2	1	TENDICATENA	PIGNON TENDEUR	SCHTENSPANNRADZEL	IDLER SPROCKET	PIÑON TENSOR
		30013 7209	1	PIASTRA SUPP.	SUPPORT	HALTERUNG	SUPPORT	SOPORTE
		30013 7216	1	INGRANAGGIO	PIGNON	ZAHNRAD	GEAR	PIÑON
		30013 7249	1	BOCCOLA	BAGUE	BUECHSE	BUSH	CASQUILLO
		30013 7254	1	PROTEZ. CATENA	PROTECTION	SCHUTZBLECH	GUARD	PROTECCION
		31371 6800	1	COMPL. SCATOLA	BOITE CPT	GETRIEBEKPL	BOX ASSY	CONJ. CAJA
		32105295D	1	ALBERO COM. COCLEE	ARBRE	WELLE	SHAFT	ARBOL
		32105305D	1	BOCCOLA DI GUIDA	BAGUE	BUECHSE	BUSH	CASQUILLO
		34041123E	1	CUSCINETTO	ROULEMENT	LAGER	BEARING	RODAMIENTO
		34041404	2	FLANGIA CUSC	FLASQUE	LAGERFLANSCH	FLANGE	BRIDA
		34043720D	1	MAGLIA GIUNZIONE	MAILLON JONCTION	KETTENSCHLOSS	CONNECTING LINK	ESLABON DE EMPALME
		34043 7201	1	FALSA MAGLIA	FAUX MAILLON	KETTENSCHLOSS	SHANKED LINK	FALSO ESLABON
		34043 7286	1	CATENA	CHAINE	KETTE	CHAIN	CADENA
		35035 7803	1	INGRASSATORE	GRAISSEUR	SCHMIERNIPPEL	GREASE NIPPLE	ENGRASADOR
		35550112D	1	RONDELLA	RONDELLE	SCHEIBE	WASHER	ARANDELA
		35551082D	2	RONDELLA	RONDELLE	SCHEIBE	WASHER	ARANDELA
		35551030	3	RONDELLA	RONDELLE	SCHEIBE	WASHER	ARANDELA
		35550690	3	RONDELLA	RONDELLE	SCHEIBE	WASHER	ARANDELA

https://www.tractormanualpdf.info/

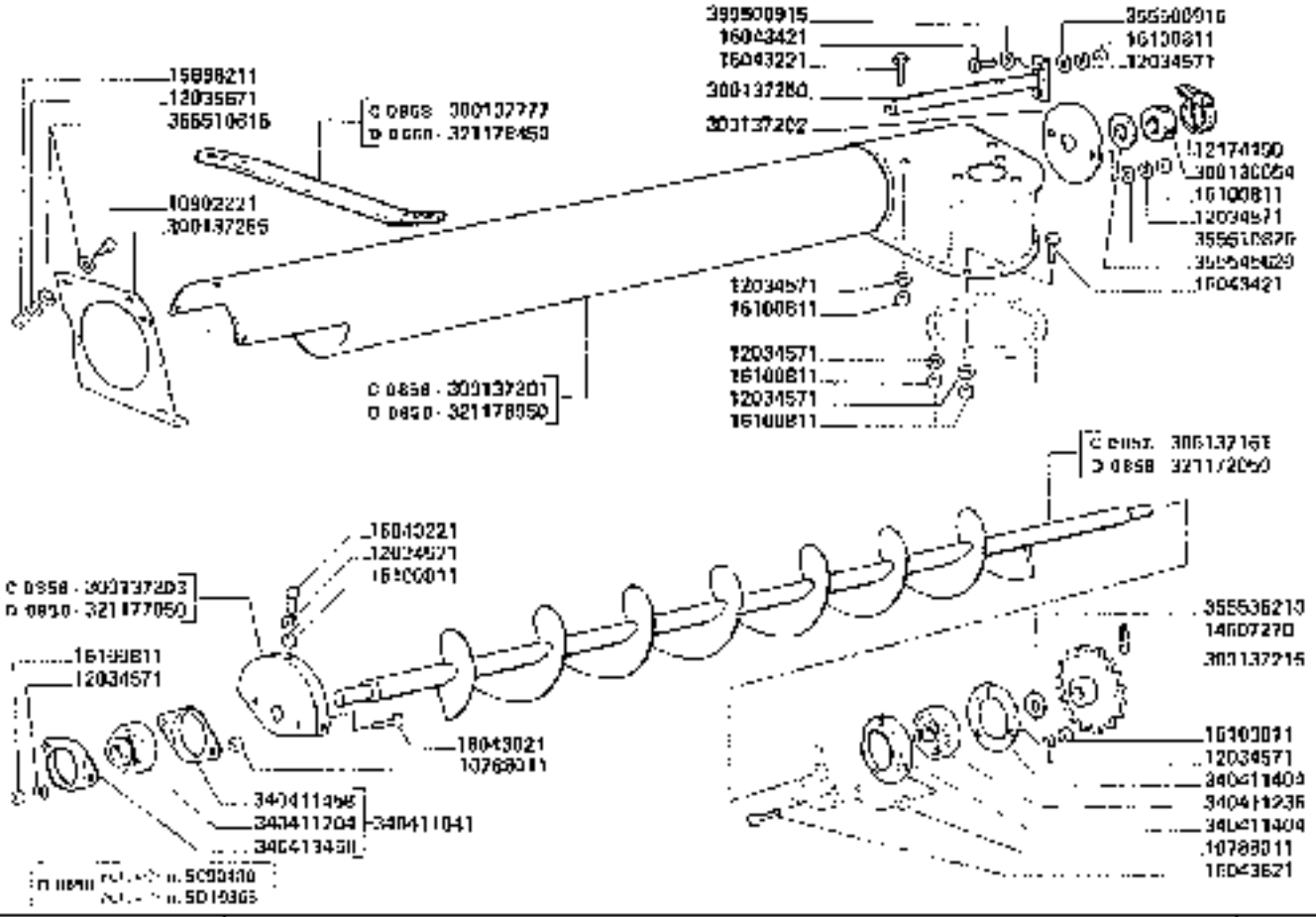

3650-3650R 3750-3750R	COCLEA RITORNO AL SERBATOIO Vis de retour à la trémie Schnecke nach Kurmank	142.18

https://www.tractormanualpdf.info/

NUOVO	ANT. NUOVO	N. CHIAVE	Q	DENOMINAZIONE	DESIGNATION	BENENNUNG	DESCRIPTION	DENOMINACIONES
		10780011	5	DADO	ECROU	MUTTER	NUT	TUERCA
		10903221	4	VITE	VIS	SCHRAUBE	SCREW	TORNILLO
		12034671	16	ROSETTA ELASTICA	RONDELLE W	FEDERSCHEIBE	SPRING WASHER	ARANDELA ELASTICA
		12035671	4	ROSETTA ELASTICA	RONDELLE W	FEDERSCHEIBE	SPRING WASHER	ARANDELA ELASTICA
		12174190	1	FASCETTA	COLLIER	SCHELLE	CLAMP	COLLAR
		14607270	1	SPINA ELASTICA	GOUPILLE ELASTIQUE	SPANNSTIFT	ROLL PIN	PASADOR
		15890211	4	DADO	ECROU	MUTTER	NUT	TUERCA
		18043221	5	VITE	VIS	SCHRAUBE	SCREW	TORNILLO
		18043421	4	VITE	VIS	SCHRAUBE	SCREW	TORNILLO
		18043621	5	VITE	VIS	SCHRAUBE	SCREW	TORNILLO
		18100811	10	DADO	ECROU	MUTTER	NUT	TUERCA
		300130654	1	ANELLO DI CHIUSURA	ANNEAU	RING	RING	ANILLO
C 0868		300137761	1	COCLEA	VIS	SCHNECKE	AUGER	SINFIN
C 0868		300137201		TUBO	TUBE	ROHR	PIPE	TUBO
		300137202	1	CHIUSURA	FERMETURE	ABDECKUNG	COVER	CIERRE
C 0868		300137200	1	SUPPORTO COCLEA	SUPPORT	HALTERUNG	SUPPORT	SOPORTE
		300137216	1	INGRANAGGIO	PIGNON	ZAHNRAD	GEAR	PIÑON
		300137260	1	ANGOLARE RIGIDO M.	RAIDISSEUR	VERSTAERKUNG	STIFFENER	REFUERZO
		300137255	1	CHIUSURA POST. TUBO	FERMETURE	ABDECKUNG	COVER	CIERRE
C 0868		300137777	1	PIATTO COLLEG. TUBI	PLAQUETTE	PLAETTCHEN	PLATE	PLANCHUELA
D 0859		321372050	1	COCLEA	VIS	SCHNECKE	AUGER	SINFIN
D 0859		321372990	1	TUBO	TUBE	ROHR	PIPE	TUBO
D 0859		321372050	1	SUPPORTO COCLEA	SUPPORT	HALTERUNG	SUPPORT	SOPORTE
D 0859		321372050	1	PIATTO COLL. TUBI	PLAQUETTE	PLAETTCHEN	PLATE	PLANCHUELA
		340411041	1	SUPPORTO CUSCINETTO	PALIER	LAGERHALTER	BEARING SUPPORT	COJINETE
		340411204	15	CUSCINETTO	ROULEMENT	LAGER	BEARING	RODAMIENTO
		340411206	1	CUSCINETTO	ROULEMENT	LAGER	BEARING	RODAMIENTO
		340411404	2	FLANGIA CUSCINETTO	FLASQUE	LAGERFLANSCH	FLANGE	BRIDA
		340411468	(2)	FLANGIA CUSCINETTO	FLASQUE	LAGERFLANSCH	FLANGE	BRIDA
		355500915	4	RONDELLA	RONDELLE	SCHEIBE	WASHER	ARANDELA
		355510615	8	RONDELLA	RONDELLE	SCHEIBE	WASHER	ARANDELA
		355510820	2	RONDELLA	RONDELLE	SCHEIBE	WASHER	ARANDELA
		355530210	3	RONDELLA	RONDELLE	SCHEIBE	WASHER	ARANDELA
		355545520	1	RONDELLA	RONDELLE	SCHEIBE	WASHER	ARANDELA

https://www.tractormanualpdf.info/

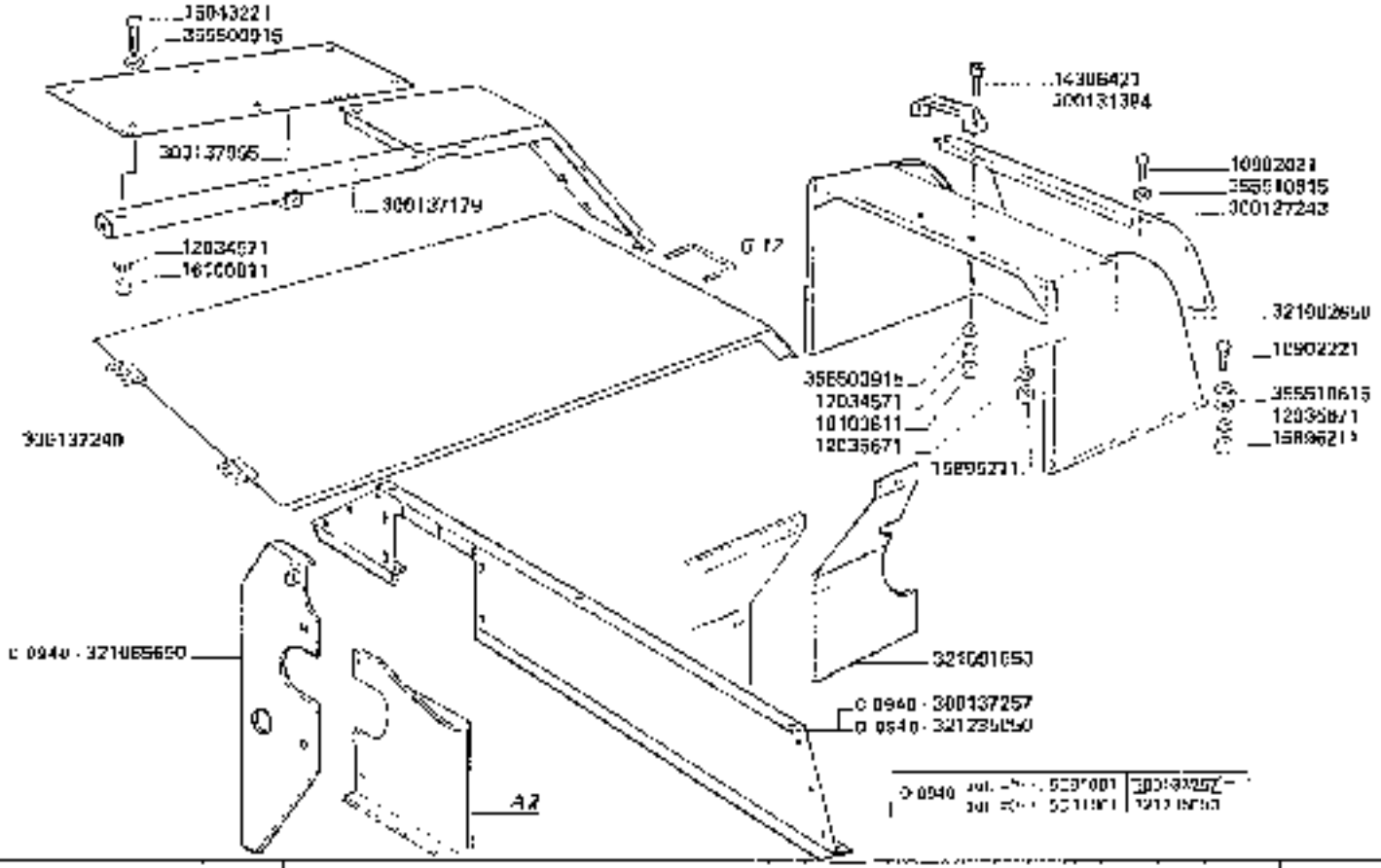

https://www.tractormanualpdf.info/

[illegible]	[illegible]	N. ORDIN.	Q	DENOMINAZIONE	DESIGNATION	BENENNUNG	DESCRIPTION	DENOMINACIONES
		19902021	8	VITE	VIS	SCHRAUBE	SCREW	TORNILLO
		19902221	6	VITE	VIS	SCHRAUBE	SCREW	TORNILLO
		12034571	8	ROSETTA ELASTICA	RONDELLE M	FEDERSCHEIBE	SPRING WASHER	ARANDELA ELASTICA
		12030671	12	ROSETTA ELASTICA	RONDELLE M	FEDERSCHEIBE	SPRING WASHER	ARANDELA ELASTICA
		14503421	2	VITE	VIS	SCHRAUBE	SCREW	TORNILLO
		15895211	12	DADO	ECROU	MUTTER	NUT	TUERCA
		16043221	6	VITE	VIS	SCHRAUBE	SCREW	TORNILLO
		16103011	8	DADO	ECROU	MUTTER	NUT	TUERCA
		300131394	1	MANIGLIA	POIGNEE	GRIFF	HANDLE	EMPUNADURA
		300137179	1	PROFILO INT. ANCOR.	SUPPORT	HALTERUNG	SUPPORT	SOPORTE
		300137240	1	COPERCHIO VANO MOTORE	COUVERCLE	KLAPPE	COVER	TAPA
		300137243	1	CHIUSURA SUPERIORE	FERMETURE	ABDECKPLATTE	COVER	CIERRE
D 1940		300137257	1	RIALZO POST.	REHAUSSE	KLAPPERHOEHUNG	COVER EXTENSION	ALZAS POST. TAPA
		300137985	1	CHIUSURA SUPERIORE	FERMETURE	ABDECKPLATTE	COVER	CIERRE
		321002550	1	CUFFIA SPAZZ.	HOTTE ARRIERE	HAUBE	REAR HOOD	CAPO
D 0940		321005850	1	CHIUSURA FILTRO ARIA	FERMETURE	ABDECKPLATTE	COVER	CIERRE
		321091550	1	CHIUSURA RADIATORE	FERMETURE	ABDECKPLATTE	COVER	CIERRE
D 0940		321205060	1	RIALZO POST.	REHAUSSE	KLAPPERHOEHUNG	COVER EXTENSION	ALZAS POST. TAPA
		355500915	8	RONDELLA	RONDELLE	SCHEIBE	WASHER	ARANDELA
		355570916	10	RONDELLA	RONDELLE	SCHEIBE	WASHER	ARANDELA

https://www.tractormanualpdf.info/

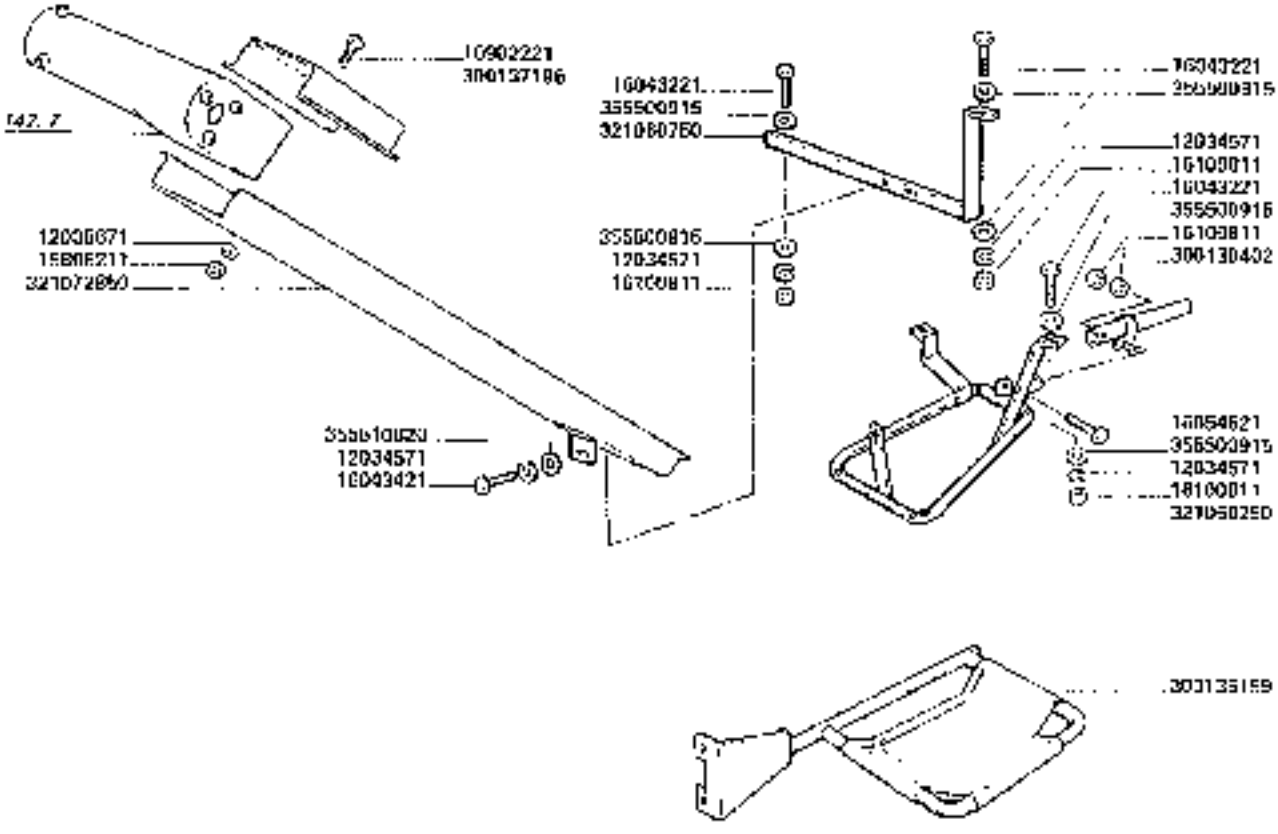

3650-3650R
3750-3750R

SUPPORTI SACCO DELLO SCARTO

Supports de sac des rebuts
Hauterungen Auffangsbeutel
Trash sack support
Soportes saco de la descarte

142.20

https://www.tractormanualpdf.info/

LAVERDA 3850 - 3950R 3750 - 3750H -03 07) 142.20 3205071001

MODIF.	ANT. MODIF.	N. ORDIN.	Q	DENOMINAZIONE	DESIGNATION	BENENNUNG	DESCRIPTIVE	DENOMINACIONES
		30302221	4	VITE	VIS	SCHRAUBE	SCREW	TORNILLO
		32034577	4	ROSETTA ELASTICA	RONDELLE W	FEDERSCHEIBE	SPRING WASHER	ARANDELA ELASTICA
		32035671	6	ROSETTA ELASTICA	RONDELLE W	FEDERSCHEIBE	SPRING WASHER	ARANDELA ELASTICA
		15896211	4	DADO	ECROU	MUTTER	NUT	TUERCA
		16043227	3	VITE	VIS	SCHRAUBE	SCREW	TORNILLO
		16043427	1	VITE	VIS	SCHRAUBE	SCREW	TORNILLO
		16054621	1	VITE	VIS	SCHRAUBE	SCREW	TORNILLO
		16100811	5	DADO	ECROU	MUTTER	NUT	TUERCA
		330130402	1	MANIGLIA	POIGNEE	GRIFF	HANDLE	EMPUNADURA
		330136158	1	SUPPORTO SCARICO	SUPPORT	HALTERUNG	SUPPORT	SOPORTE
		330137196	1	CHIUSURA CANALE	FERMETURE	ABDECKPLATTE	COVER	CIERRE
		321050250	1	TELAIO FISSO SACCO	CHASSIS	RAHMEN	FRAME	BASTIDOR
		321050750	1	ANCORAGGIO SOST. SACCO	SUPPORT	HALTERUNG	SUPPORT	SOPORTE
		321072060	1	CANALE CONV. SCARTO	CANAL CONVOYEUR	LEITGELCHKANAL	CONVEYOR TRAYS	CANAL CONVOYADOR
		355900015	6	RONDELLA	RONDELLE	SCHEIBE	WASHER	ARANDELA
		355510220	1	RONDELLA	RONDELLE	SCHEIBE	WASHER	ARANDELA

https://www.tractormanualpdf.info/

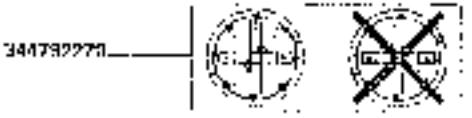

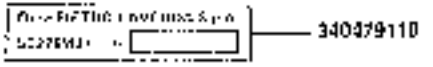

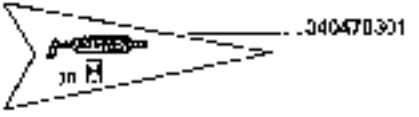

https://www.tractormanualpdf.info/

https://www.tractormanualpdf.info/

MODIF.	ANT. MODIF.	N. ORDIN.	U	DENOMINAZIONE	DESIGNATION	BENENNUNG	DESCRIPTION	DENOMINACIONES
		340478001	2	DECALCOMANIA	DECALCOMANIE	ABZIEHBILD	TRANSFER	CALCOMANIA
		340479118	1	TARGHETTA	PLAQUE	SCHILD	PLATE	PLACA
		344702279	1	DECALCOMANIA	DECALCOMANIE	ABZIEHBILD	TRANSFER	CALCOMANIA
		344782280	1	DECALCOMANIA	DECALCOMANIE	ABZIEHBILD	TRANSFER	CALCOMANIA

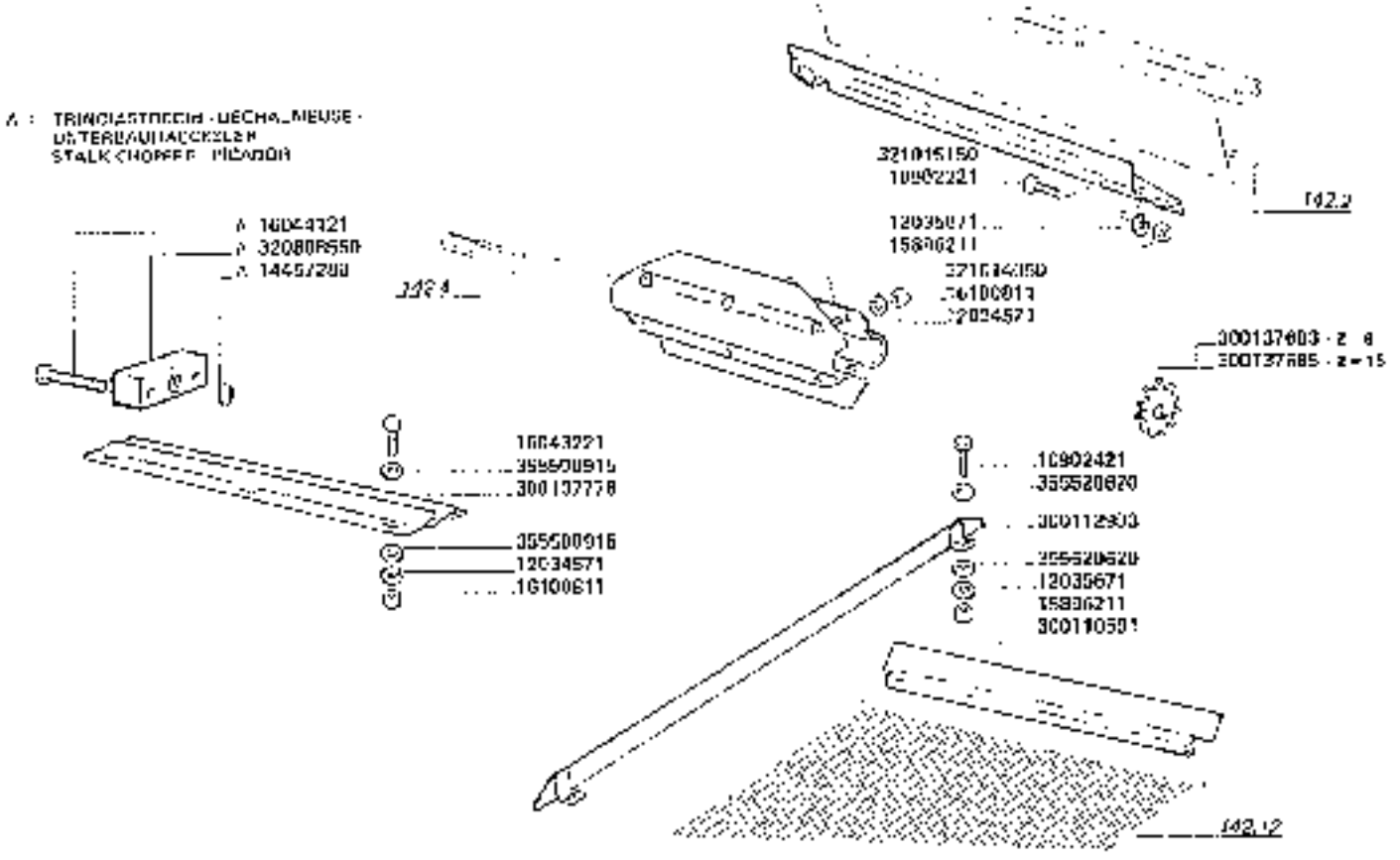

https://www.tractormanualpdf.info/

MODIF.	ANT. MODIF.	N. DISEGN.	C.	DENOMINAZIONE	DESIGNATION	BENENNUNG	DESCRIPTION	DENOMINACIONES
		10902221	4	VITE	VIS	SCHRAUBE	SCREW	TORNILLO
		10962421	6	VITE	VIS	SCHRAUBE	SCREW	TORNILLO
		12024571	9	ROSETTA ELASTICA	RONDELLE RES.	FEDERSCHEIBE	SPRING WASHER	ARANDELA ELASTICA
		12035071	4	ROSETTA ELASTICA	RONDELLE RES.	FEDERSCHEIBE	SPRING WASHER	ARANDELA ELASTICA
		14457760	1	[illegible]	[illegible]	[illegible]	[illegible]	[illegible]
		15096211	4	DADO	ECROU	MUTTER	NUT	TUERCA
		15043221	2	VITE	VIS	SCHRAUBE	SCREW	TORNILLO
		15044121	2	VITE	VIS	SCHRAUBE	SCREW	TORNILLO
		16100011	5	DADO	ECROU	MUTTER	NUT	TUERCA
		30011095[illegible]	1	ELEMENTO POST. VASCHE	ELEMENT ARRIERE CUVES	[illegible]	[illegible]	ELEMENT POST. DE CUBA
		30012063	2	DIVISORE	DIVIDER	[illegible]	DIVIDER	DIVISOR
		30013703	1	PIGNONE	PIGNON	ZAHNRAD	GEAR	PINON
		30013705	1	PIGNONE	PIGNON	ZAHNRAD	GEAR	PINON
		30013778	1	PIGNONE FIANCO	PALIER	VERLAGERUNGSTUHL	[illegible]	PIGNONGA
		32000050	1	BLOCCASTRUTTO	COLLECTEUR	SCHLEUDER	MANIFOLD	COLECTOR
		32101405	2	PALE	PALETTE	[illegible]	PALLET	PALA
		32101510	1	SCIVOLO	GLISSOIR	RUTSCHE	RAMP	TOBOGAN
		35550075	6	RONDELLA	RONDELLE	SCHEIBE	WASHER	ARANDELA
		35562062	12	RONDELLA	RONDELLE	SCHEIBE	WASHER	ARANDELA

https://www.tractormanualpdf.info/

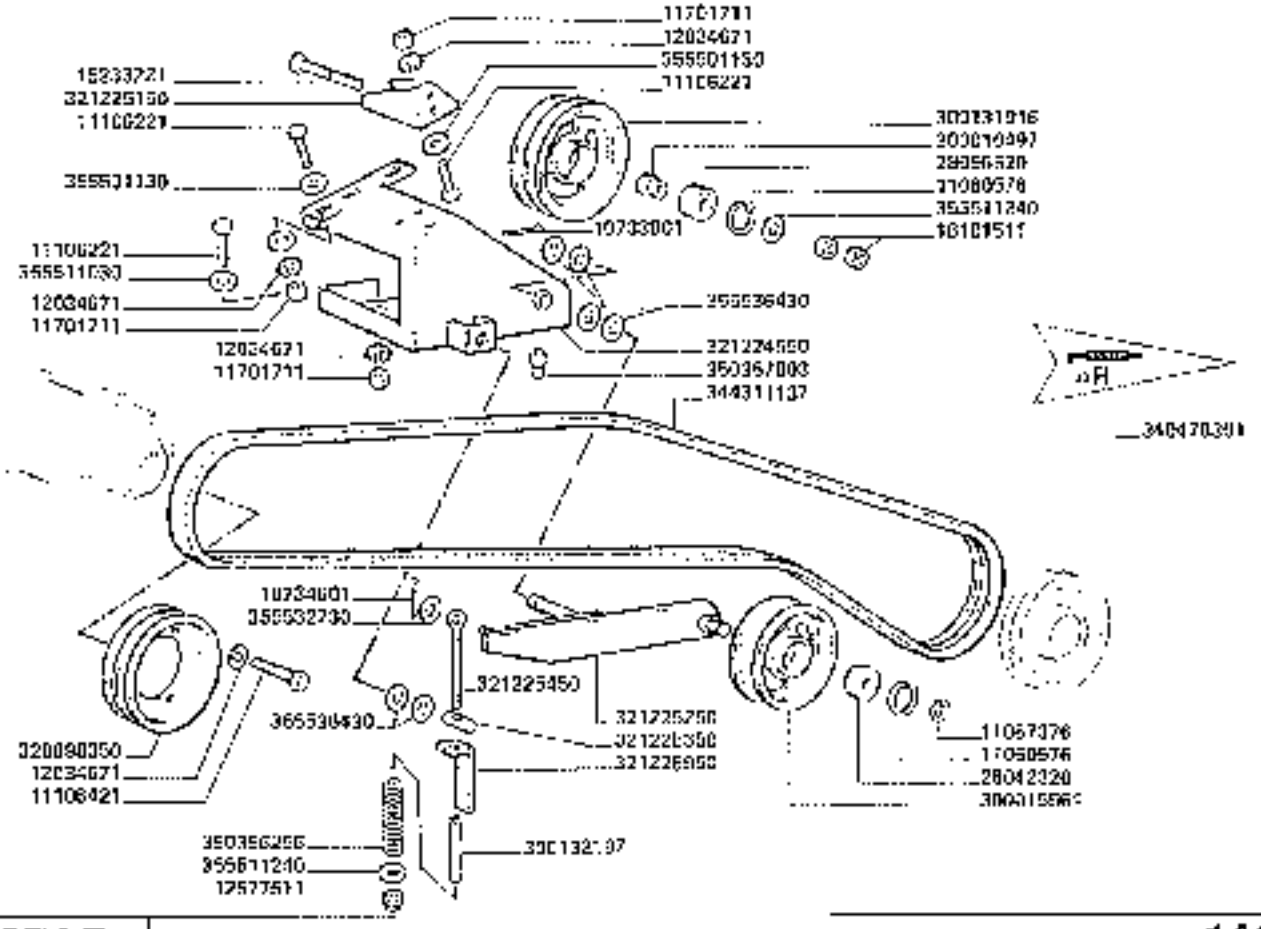

3650-3650R
3750-3750R

TRINCIAPAGLIA - RINVIO

Hauts paille - Retour
Strohmacher - Riemenscheibe

Straw chopper - Return
Coupeur de paja - Retorno

https://www.tractormanualpdf.info/

MODIF.	ANT. MODIF	N. OF DIN.	Q	DENOMINAZIONE	DESIGNATION	GENERNUNG	DESCRIPTION	DENOMINACIONES
		10733601	1	COPIGLIA	COUPILLE FENDUE	SPLINT	COTTER PIN	PASADOR ABIERTO
		10734601	1	COPIGLIA	COUPILLE FENDUE	SPLINT	COTTER PIN	PASADOR ABIERTO
		11060576	2	ANELLO ELASTICO	ARRETOIR	SICHERUNGSRING	LOCKRING	ANILLO DE FRENO
		11067576	1	ANELLO ELASTICO	ARRETOIR	SICHERUNGSRING	LOCKRING	ANILLO DE FRENO
		11100221	2	VITE	VIS	SCHRAUBE	SCREW	TORNILLO
		11106421	3	VITE	VIS	SCHRAUBE	SCREW	TORNILLO
		11707711	2	DADO	ECROU	MUTTER	NUT	TUERCA
		12034671	10	ROSETTA ELASTICA	RONDELLE W	FEDERSCHEIBE	SPRING WASHER	ARANDELA ELASTICA
		12677611	1	DADO	ECROU	MUTTER	NUT	TUERCA
		15233221	1	VITE	VIS	SCHRAUBE	SCREW	TORNILLO
		16101611	2	DADO	ECROU	MUTTER	NUT	TUERCA
		28042320	1	CUSCINETTO	ROULEMENT	LAGER	BEARING	RODAMIENTO
		28596520	1	CUSCINETTO	ROULEMENT	LAGER	BEARING	RODAMIENTO
		300010497	1	DISTANZIATORE	ENTRETOISE	DISTANZSTUECK	SPACER	ESPACIADOR
		300015564	1	TENSIONERA	ROULIE TENDEUR	RIEMENSPANNER	BELT TENSIONER	RODILLO TENSOR
		300137916	1	TENDITORE	ROULIE TENDEUR	RIEMENSPANNER	BELT TENSIONER	RODILLO TENSOR
		300132197	1	DISTANZIATORE	ENTRETOISE	DISTANZSTUECK	SPACER	ESPACIADOR
		320690350	1	PULEGGIA	POULIE	RIEMENSCHEIBE	PULLEY	POLEA
		321224050	1	SUPP. TENDITORE	SUPPORT	HALTERUNG	SUPPORT	SOPORTE
		321225150	1	STAFFA SUPP. TENDITORE	SUPPORT	HALTERUNG	SUPPORT	SOPORTE
		321225250	1	BILANCIERE	BALANCIER	SCHWINGE	ROCKER ARM	BALANCIN
		321226550	1	PERNO	AXE	BOLZEN	PIN	PASADOR
		321226450	1	TIRANTE	TIRANT	SPANNBOLZEN	TIRANT	TIRANTE
		321226950	1	INDICATORE	INDICA	ANZEIGER	INDICATOR	INDICADOR
		340478301	1	DECALCOMANIA	DECALCOMANIE	ABZIEHBILD	TRANSFER	CALCOMANIA
		344311137	1	CINGHIA	CHOURCLE	RIEMEN	BELT	CORREA
		350356250	1	MOLLA	RESSORT	FEDER	SPRING	RESORTE
		350357800	1	INGRASSATORE	GRAISSEUR	SCHMIERNIPPEL	GREASE NIPPLE	ENGRASADOR
		355501130	3	RONDELLA	RONDELLE	SCHEIBE	WASHER	ARANDELA
		355511030	1	RONDELLA	RONDELLE	SCHEIBE	WASHER	ARANDELA
		355513240	2	RONDELLA	RONDELLE	SCHEIBE	WASHER	ARANDELA
		355532730	1	RONDELLA	RONDELLE	SCHEIBE	WASHER	ARANDELA
		355536430	3	RONDELLA	RONDELLE	SCHEIBE	WASHER	ARANDELA

https://www.tractormanualpdf.info/

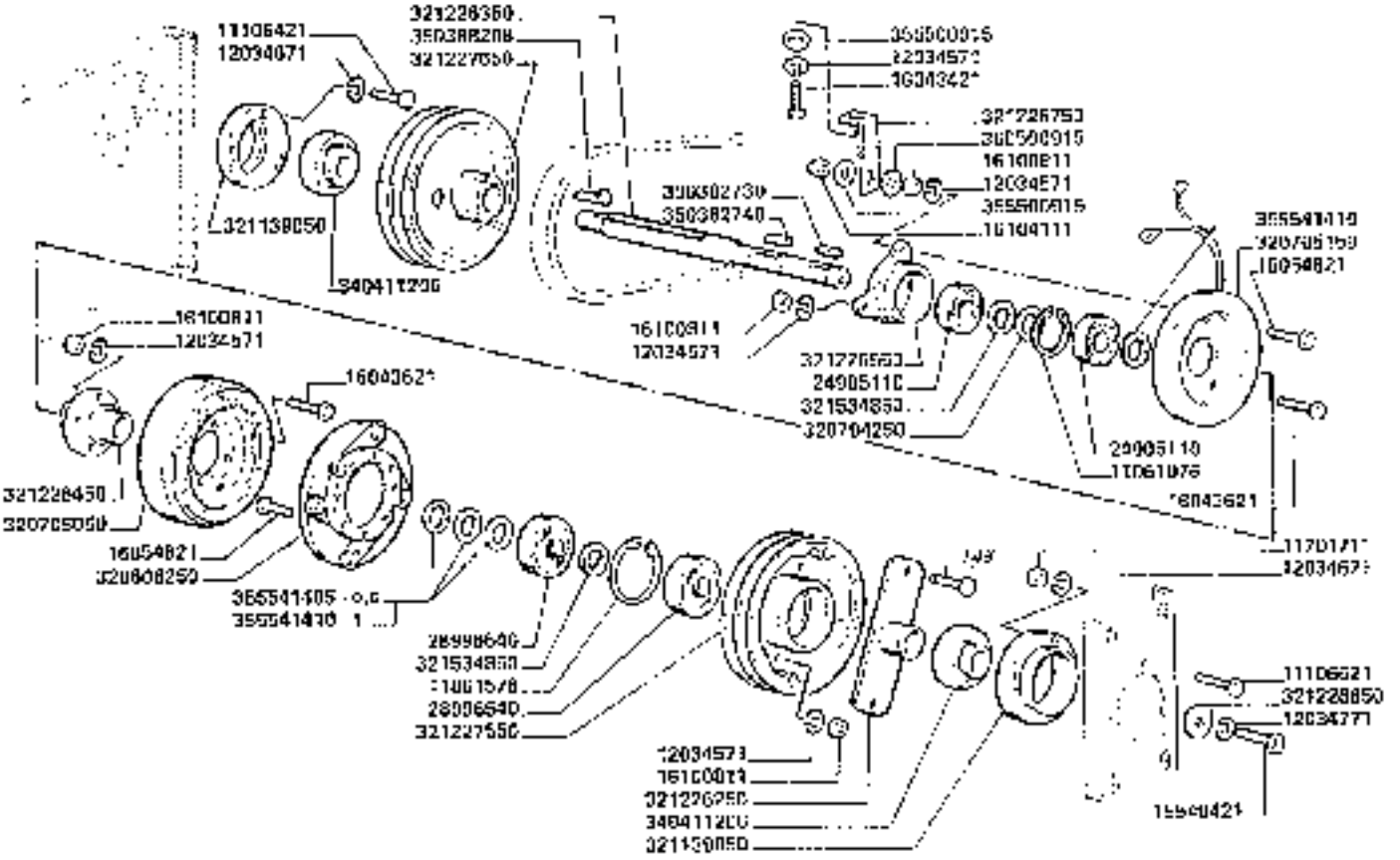

3650-3650R
3750-3750R

THINCIAPAGLIA - FRIZIONE

Hoche-paille - Embrayage
Strohhäckler - Kupplung

Straw chopper - Clutch
Cortador de paja - Embrague

148.2

https://www.tractormanualpdf.info/

MODIF.	DATA MODIF.	N. ORDIN.	Q.	DENOMINAZIONE	DESIGNATION	BENENNUNG	DESCRIPTION	DENOMINACIONES
		11061076	1	ANELLO ELASTICO	ARRETOIR	SICHERUNGSRING	LOCKRING	ANILLO DE FRENO
		11061576	7	ANELLO ELASTICO	ARRETOIR	SICHERUNGSRING	LOCKRING	ANILLO DE FRENO
		11106273	4	VITE	VIS	SCHRAUBE	SCREW	TORNILLO
		11106423	14	VITE	VIS	SCHRAUBE	SCREW	TORNILLO
		11106623	7	VITE	VIS	SCHRAUBE	SCREW	TORNILLO
		11112223	2	VITE	VIS	SCHRAUBE	SCREW	TORNILLO
		11701713	16	DADO	ECROU	MUTTER	NUT	TUERCA
		11702913	2	DADO	ECROU	MUTTER	NUT	TUERCA
		12034573	17	ROSETTA ELASTICA	RONDELLE W	FEDERSCHEIBE	SPRING WASHER	ARANDELA ELASTICA
		12034673	29	ROSETTA ELASTICA	RONDELLE W	FEDERSCHEIBE	SPRING WASHER	ARANDELA ELASTICA
		12034773	2	ROSETTA ELASTICA	RONDELLE W	FEDERSCHEIBE	SPRING WASHER	ARANDELA ELASTICA
		16540421	1	VITE	VIS	SCHRAUBE	SCREW	TORNILLO
		16043421	1	VITE	VIS	SCHRAUBE	SCREW	TORNILLO
		16043621	8	VITE	VIS	SCHRAUBE	SCREW	TORNILLO
		16043821	3	VITE	VIS	SCHRAUBE	SCREW	TORNILLO
		16054621	4	VITE	VIS	SCHRAUBE	SCREW	TORNILLO
		16106111	1	DADO	ECROU	MUTTER	NUT	TUERCA
		16106811	12	DADO	ECROU	MUTTER	NUT	TUERCA
		24905110	2	CUSCINETTO	ROULEMENT	LAGER	BEARING	RODAMIENTO
		28595540	2	CUSCINETTO	ROULEMENT	LAGER	BEARING	RODAMIENTO
		320608260	1	ARMATURA FRIZIONE	ARMATURE	ARMATUR	ARMATURE	ANCLA
		320704150	1	STAFFA SUPP.	ETRIER	HALTER	BRACKET	SOPORTE
		320705050	1	ROTORE	ROTOR	ROTOR	ROTOR	ROTOR
		320705150	1	MAGNETE	MAGNETO	MAGNET	MAGNETO	MAGNETO
		320794250	1	DISTANZIATORE	ENTRETOISE	DISTANZRUECKHOE	SPACER	ENTRETOISE
		321039050	1	RINFORZO TUBANDO	RAIDISSEUR	VERSTAERKUNG	STIFFENER	REFUERZO
		321139060	2	SUPPORTO CUSCINETTO	PALIER	LAGERHALTER	BEARING SUPPORT	SOPORTE
		321225550	1	STAFFA SUPP. TUBANDO	RAIDISSEUR	VERSTAERKUNG	STIFFENER	REFUERZO
		321226750	1	SUPPORTO EST. ALBERO	SUPPORT	HALTERUNG	SUPPORT	SOPORTE
		321275350	1	PIASTRA INT. SUPP.	SUPPORT	HALTERUNG	SUPPORT	SOPORTE

...J...

https://www.tractormanualpdf.info/

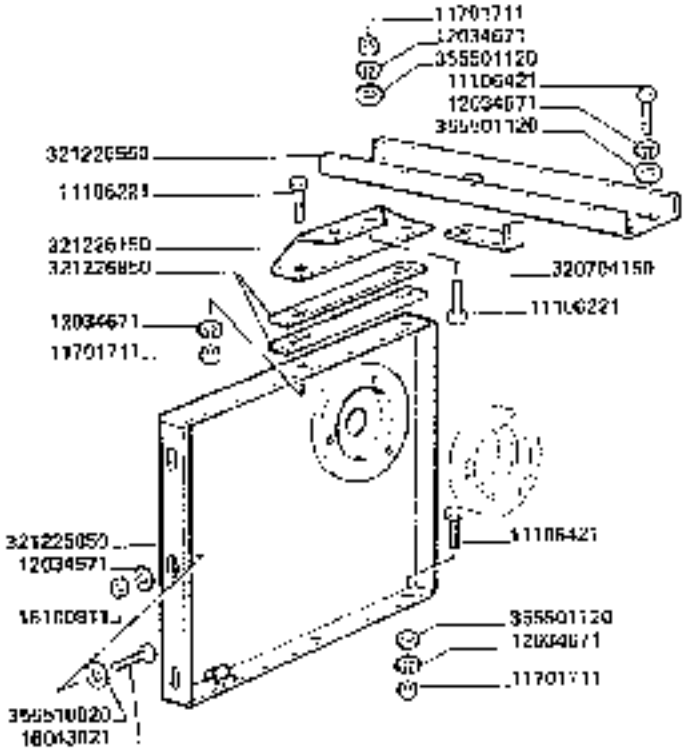

https://www.tractormanualpdf.info/

MODIF.	ART. MODIF.	N. ORDIN.	Q.	DENOMINAZIONE	DESIGNATION	BENENNUNG	DESCRIPTION	DENOMINACIONES
		321226550	1	STAFFA EST. SUP.	ETRIER	HALTER	BRACKET	SOPORTE
		321226060	1	STAFFA EST. INF.	ETRIER	HALTER	BRACKET	SOPORTE
		321276150	1	DISTANZIATORE	ENTRETOISE	DISTANZSTUECK	SPACER	ESPESOR
		321220250	1	FLANGIA SU ALBERO	BRIDE	FLANSCH	FLANGE	BRIDA
		321226550	1	ALBERO PINVID	ARBRE	WELLE	SHAFT	ARBOL
		321220450	1	SUPPORTO ROTORE	SUPPORT	HALTERUNG	SUPPORT	SOPORTE
		321220550	1	SUPPORTO MAGNETE	SUPPORT	HALTERUNG	SUPPORT	SOPORTE
		321226690	1	RONDELLA	RONDELLE	SCHEIBE	WASHER	ARANDELA
		321226760	1	PIASTRINA	PLAQUETTE	PLATTE	PLATE	PLACA
		321276850	6	SPESSORE	EPAISSEUR	DISTANZSTUECK	SHIM	ESPESOR
		321227550	1	PULEGGIA	POULIE	RIEMENSCHEIBE	PULLEY	POLEA
		321227050	1	PULEGGIA	POULIE	RIEMENSCHEIBE	PULLEY	POLEA
		321279450	1	STAFFA INF.	RACCISSELR	VERSTAERKUNG	STIFFENER	REFUERZO
		321034050	2	DISTANZIALE DISS.	ENTRETOISE	DISTANZEUECHSE	SPACER	ESPACIADOR
		340411208	2	CUSCINETTO	ROULEMENT	LAGER	BEARING	RODAMIENTO
		350362730	7	LINGUETTA	LINGUET	KEIL	KEY	CHAVETA
		350362740	2	LINGUETTA	LINGUET	KEIL	KEY	CHAVETA
		350280208	1	CHIAVETTA	CLAVETTE	KEIL	KEY	CHAVETA
		355500915	3	RONDELLA	RONDELLE	SCHEIBE	WASHER	ARANDELA
		355601120	10	RONDELLA	RONDELLE	SCHEIBE	WASHER	ARANDELA
		355510820	7	RONDELLA	RONDELLE	SCHEIBE	WASHER	ARANDELA
		355511020	2	RONDELLA	RONDELLE	SCHEIBE	WASHER	ARANDELA
		355511240	2	RONDELLA	RONDELLE	SCHEIBE	WASHER	ARANDELA
		355541405	4	RONDELLA	RONDELLE	SCHEIBE	WASHER	ARANDELA
		355541410	5	RONDELLA	RONDELLE	SCHEIBE	WASHER	ARANDELA

https://www.tractormanualpdf.info/

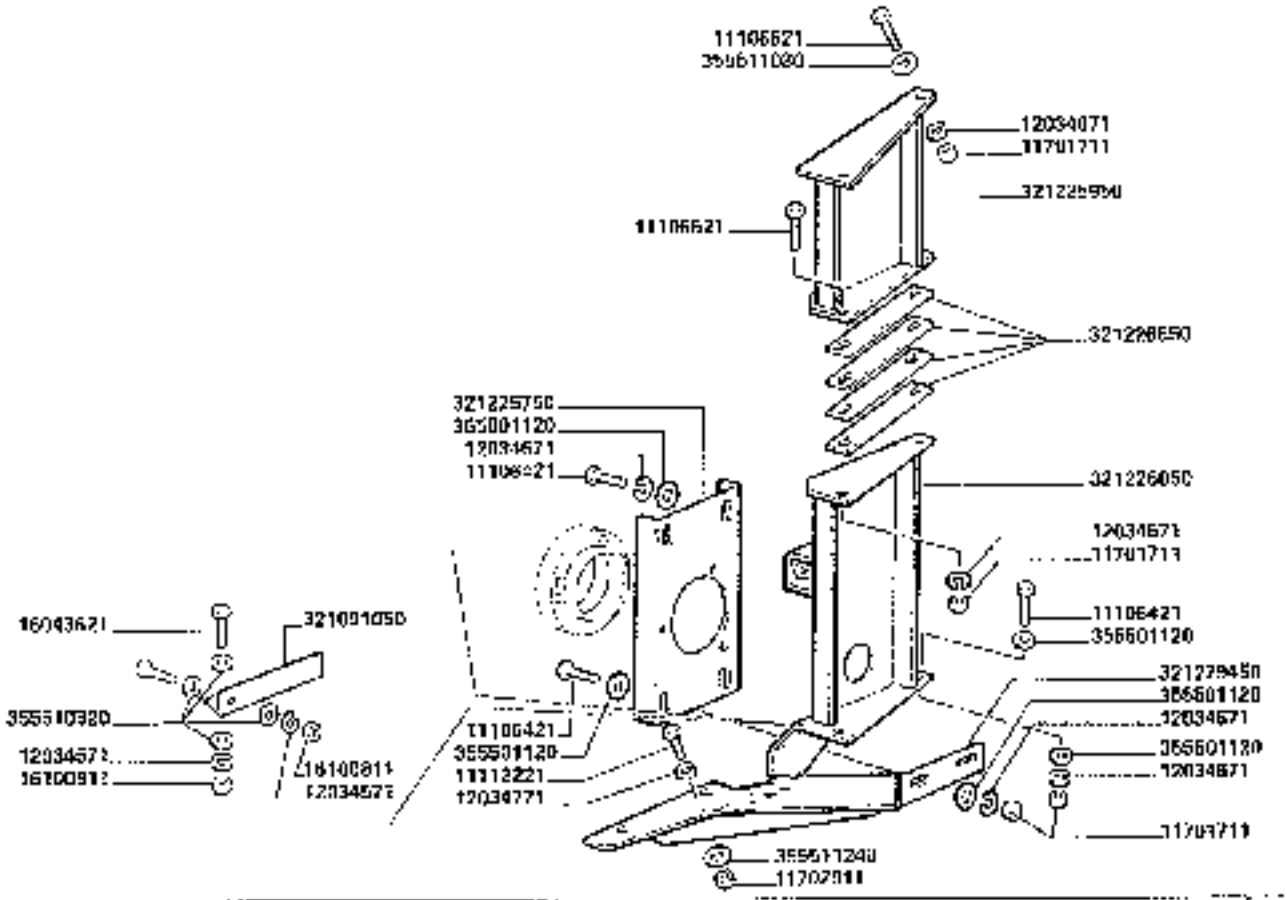

3650-3650R
3750-3750R

TRINCIAPAGLIA - FRIZIONE

Hache paille - Embrague
Strohhackler - Kupplung
Straw chopper - Clutch
Cortador de caja - Embrague

148.2

3

https://www.tractormanualpdf.info/

https://www.tractormanualpdf.info/

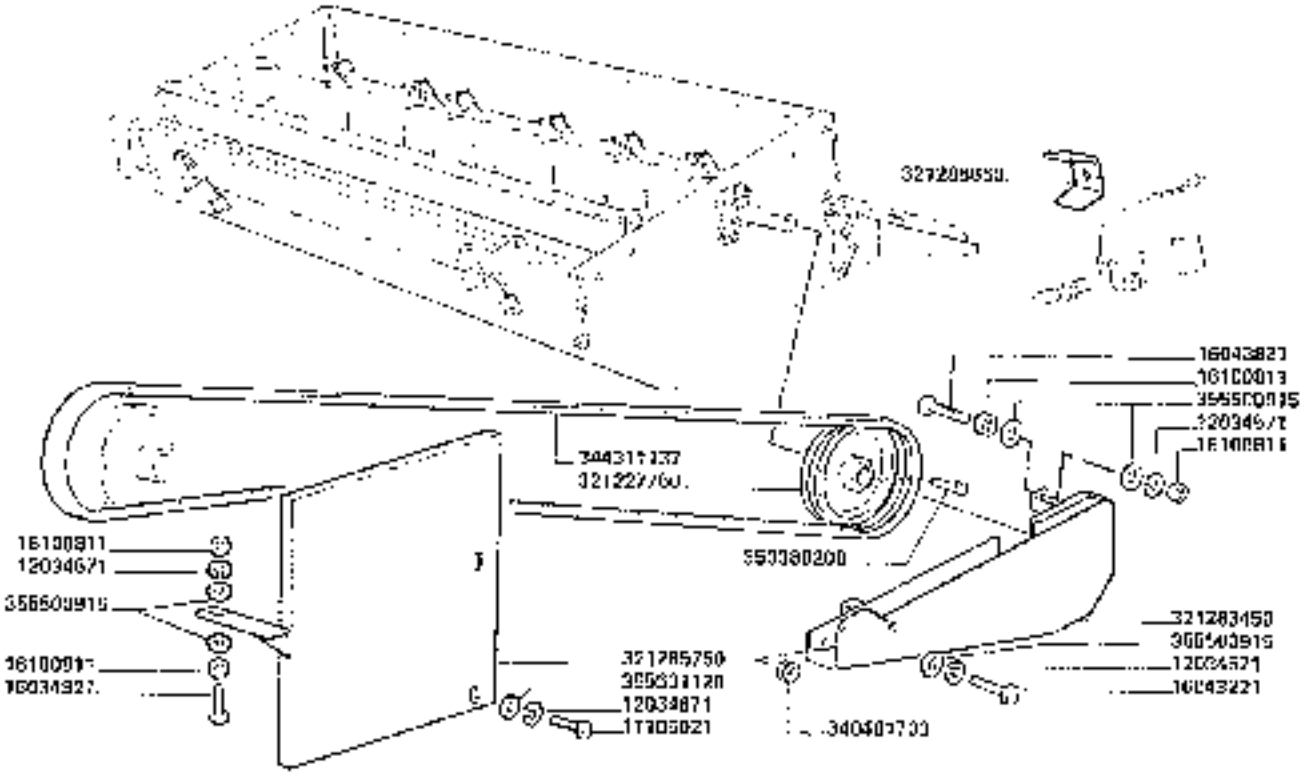

https://www.tractormanualpdf.info/

https://www.tractormanualpdf.info/

MODIF	ANT. MODIF.	N. ORDIN.	Q	DENOMINAZIONE	DESIGNATION	BENENNUNG	DESCRIPTION	
		11106021	2	VITE	VIS	SCHRAUBE	SCREW	
		12034571	3	ROSETTA ELASTICA	RONDELLE W	FEDERSCHEIBE	SPRING WASHER	
		12034673	2	ROSETTA ELASTICA	RONDELLE W	FEDERSCHEIBE	SPRING WASHER	AR.
		16043221	1	VITE	VIS	SCHRAUBE	SCREW	TORN
		16043821	2	VITE	VIS	SCHRAUBE	SCREW	TORNILL
		16100311	4	DADO	ECROU	MUTTER	NUT	TUERCA
		321227750	1	PULEGGIA	POULE	RIEMENSCHEIBE	PULLEY	POLEA
		321263460	1	PROTEZIONE PULEGGIA	PROTECTION	SCHUTZBLECH	GUARD	PROTECCION
		321265750	1	PROTEZIONE TENDIC	PROTECTION	SCHUTZBLECH	GUARD	PROTECCION
		321285890	1	PROTEZIONE SENSORE	PROTECTION	SCHUTZBLECH	GUARD	PROTECCION
		340481703	1	PASSAGGIO DA FILI	PASSETTE	GUMMIRING	GROMMET	PASAHILO
		344311337	1	CINGHIA	COURROIE	RIEMEN	BELT	CORREA
		350388208	1	CHIAVETTA	CLAVETTE	KEIL	KEY	CHAVETA
		355500915	5	RONDELLA	RONDELLE	SCHEIBE	WASHER	ARANDELA
		356501120	2	RONDELLA	RONDELLE	SCHEIBE	WASHER	ARANDELA

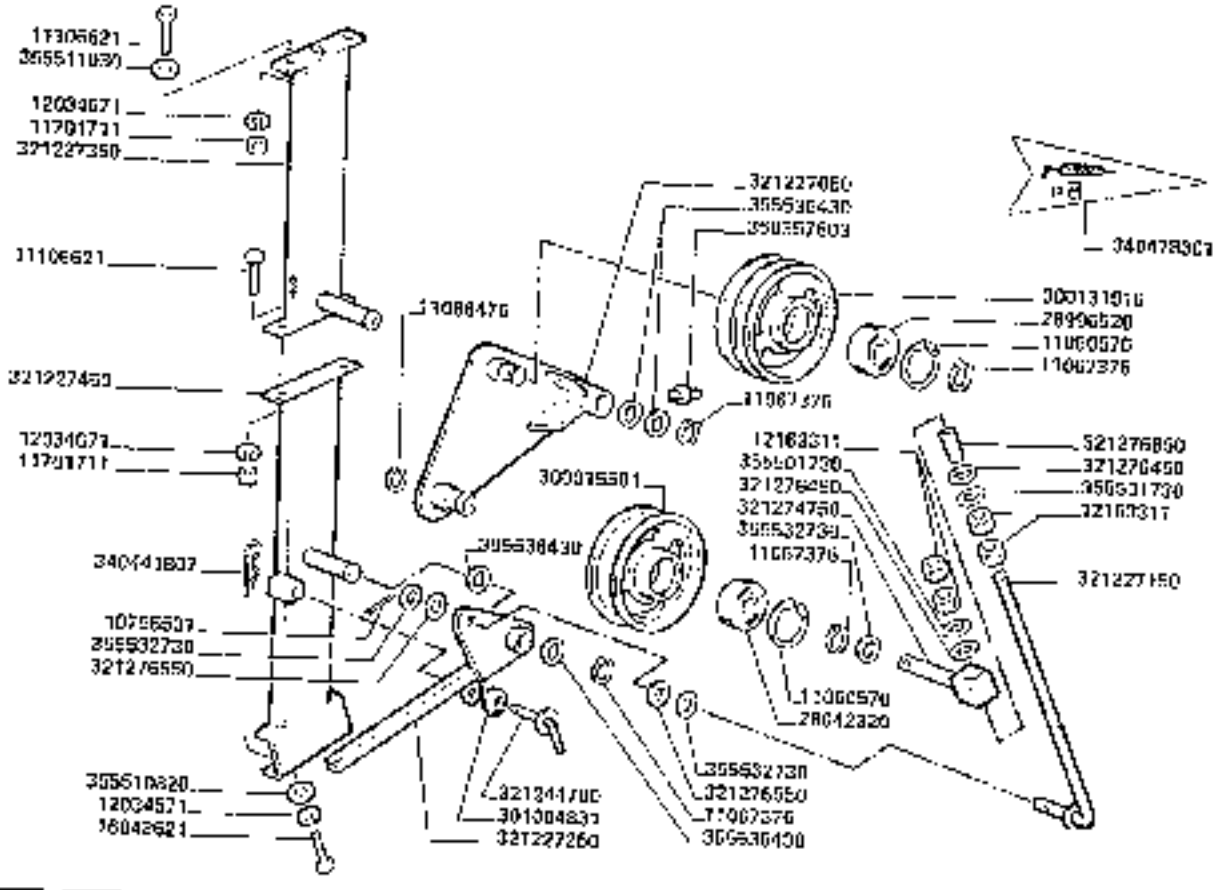

3650-3650R
3750-3750R

TRINCIAPAGLIA - TENDITORI

Hecho-paille - Tendeurs
Strohbackster - Spanner

Straw chopper - Tension
Cortador de paja - Tiro

148.4

https://www.tractormanualpdf.info/

LAVERDA 2050 - 30000 - 3200 - 31500 | 105 081 | 141.4 | 55097211

MODIF.	ANT. MODIF.	N. ORDIN.	Q	DENOMINAZIONE	DESIGNATION	BENENNUNG	DESCRIPTION	DENOMINACIONES
		10790601	1	SPIRALE	GOUPILLE FENDUE	SPLINT	COTTER PIN	[illegible]
		11000576	2	ANELLO ELASTICO	ARRETOIR	SICHERUNGSRING	LOCKRING	ANILLO DE ARRETO
		11006476	1	ANELLO ELASTICO	ARRETOIR	SICHERUNGSRING	LOCKRING	ANILLO DE ARRETO
		11067376	4	ANELLO ELASTICO	ARRETOIR	SICHERUNGSRING	LOCKRING	ANILLO DE ARRETO
		11106627	1	VITE	VIS	SCHRAUBE	SCREW	TORNILLO
		11701713	2	DADO	ECROU	MUTTER	NUT	TUERCA
		12034677	2	ROSETTA ELASTICA	RONDELLE W	FEDERSCHEIBE	SPRING WASHER	ARANDELA
		12034671	4	ROSETTA ELASTICA	RONDELLE W	FEDERSCHEIBE	SPRING WASHER	ARANDELA ELASTICA
		12103311	4	DADO	ECROU	MUTTER	NUT	TUERCA ELASTICA
		16043821	2	VITE	VIS	SCHRAUBE	SCREW	[illegible]
		28042320	1	CUSCINETTO	ROULEMENT	LAGER	BEARING	[illegible]
		28980520	1	CUSCINETTO	ROULEMENT	LAGER	BEARING	[illegible]
		30001560	1	TENDICINGHIA	POULIE TENDEUR	RIEMENSPANNER	BELT TENSIONER	[illegible]
		30013197	1	TENDICINGHIA	POULIE TENDEUR	RIEMENSPANNER	BELT TENSIONER	[illegible]
		30100483	1	SOMMERO	CAOUTCHOUC	GUMMI	RUBBER	GOMA
		32122719	2	STAFFA SUPP. TENDI	SUPPORT	HALTERUNG	SUPPORT	SOP
		32122750	1	TIRANTE	TIRANT	SPANNSEIL	TIE ROD	TIRA
		32122750	1	LEVA	LEVIER	HEBEL	LEVER	PALA
		32122750	1	STAFFA SUP.	SUPPORT	HALTERUNG	SUPPORT	SOPUI
		32122750	1	STAFFA INF.	SUPPORT	HALTERUNG	SUPPORT	SOPOR
		32124750	3	MANETTINO	MANETTE	HANDHEBEL	HANDLE	MANIL
		32127475	1	[illegible]	[illegible]	LAGER	BEARING	[illegible]
		32127645	2	RONDELLA IN GOMMA	RONDELLE	SCHEIBE	WASHER	ARANDEL
		32127650	7	RONDELLA IN GOMMA	RONDELLE	SCHEIBE	WASHER	ARANDEL
		32127650	1	DISTANZIATORE	ENTRETOISE	DISTANZSTUCK	SPACER	ESPACIAL
		34044007	1	CHIAVISTELLO	GOUPILLE RAPIDE	VIERTELSCHER	SPRING CLIP	PASADOR
		34017501	1	DECALCOMANIA	DECALCOMANIE	ABZIEHBILD	TRANSFER	CALCOMA.
		35035603	1	INGRASSATORE	GRAISSEUR	SCHMIERNIPPEL	GREASE NIPPLE	ENGRASAD
		35050730	2	RONDELLA	RONDELLE	SCHEIBE	WASHER	ARANDELA
		35551020	2	RONDELLA	RONDELLE	SCHEIBE	WASHER	ARANDELA
		35551030	2	RONDELLA	RONDELLE	SCHEIBE	WASHER	ARANDELA
		35553230	3	RONDELLA	RONDELLE	SCHEIBE	WASHER	ARANDELA
		35553430	4	RONDELLA	RONDELLE	SCHEIBE	WASHER	ARANDELA

https://www.tractormanualpdf.info/

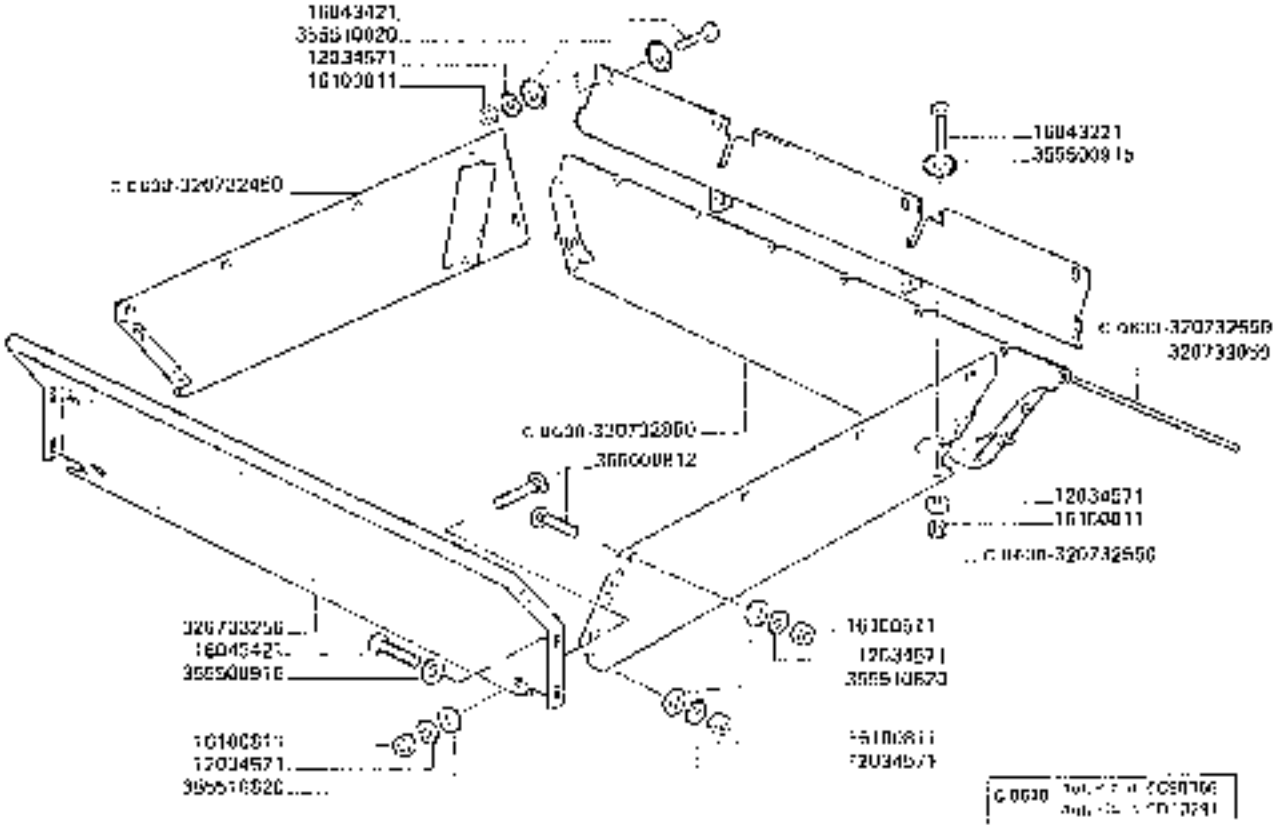

3650-3650R
3750-3750R

TRINCIAPAGLIA - CONVOGLIATORE

Hache-paille - Convoyeur
Strohhäcksler - Fördeler
Straw chopper - Conveyor
Cortador de paja - Conveyador

https://www.tractormanualpdf.info/

148.5

MODIF	ANT. MODIF	N. ORDIN.	Q	DENOMINAZIONE	DESIGNATION	BENENNUNG	DESCRIPTION	DENOMINACIONES
		12034571	22	ROSETTA ELASTICA	RONDELLE W	FEDERSCHEIBE	SPRING WASHER	ARANDELA ELASTICA
		16043221	2	VITE	VIS	SCHRAUBE	SCREW	TORNILLO
		16043421	6	VITE	VIS	SCHRAUBE	SCREW	TORNILLO
		16100811	10	DADO	ECROU	MUTTER	NUT	TUERCA
C 3530		320732460	1	LAMIERA CONVOGL. D.	TOLE D'ENTREE	LEITBLECH	ENTRY PLATE	CHAPA ENTRADA
C 3530		320732550	1	LAMIERA CONVOGL. S.	TOLE D'ENTREE	LEITBLECH	ENTRY PLATE	CHAPA ENTRADA
C 3538		320732660	1	LAMA FISSAGGIO	LAME	PLATTE	PLATE	CHAPA
C 3538		320732850	1	LAM. DI CONVOGL. POST.	TOLE D'ENTREE	LEITBLECH	ENTRY PLATE	CHAPA ENTRADA
		320733060	1	PERNO	AXE	BOLZEN	PIN	EJE
		320733250	1	LAM. DI CONVOGL. ANT.	TOLE D'ENTREE	LEITBLECH	ENTRY PLATE	CHAPA ENTRADA
		356500975	6	RONDELLA	RONDELLE	SCHEIBE	WASHER	ARANDELA
		356500020	24	RONDELLA	RONDELLE	SCHEIBE	WASHER	ARANDELA
		366000812	12	VITE	VIS	SCHRAUBE	SCREW	TORNILLO

https://www.tractormanualpdf.info/

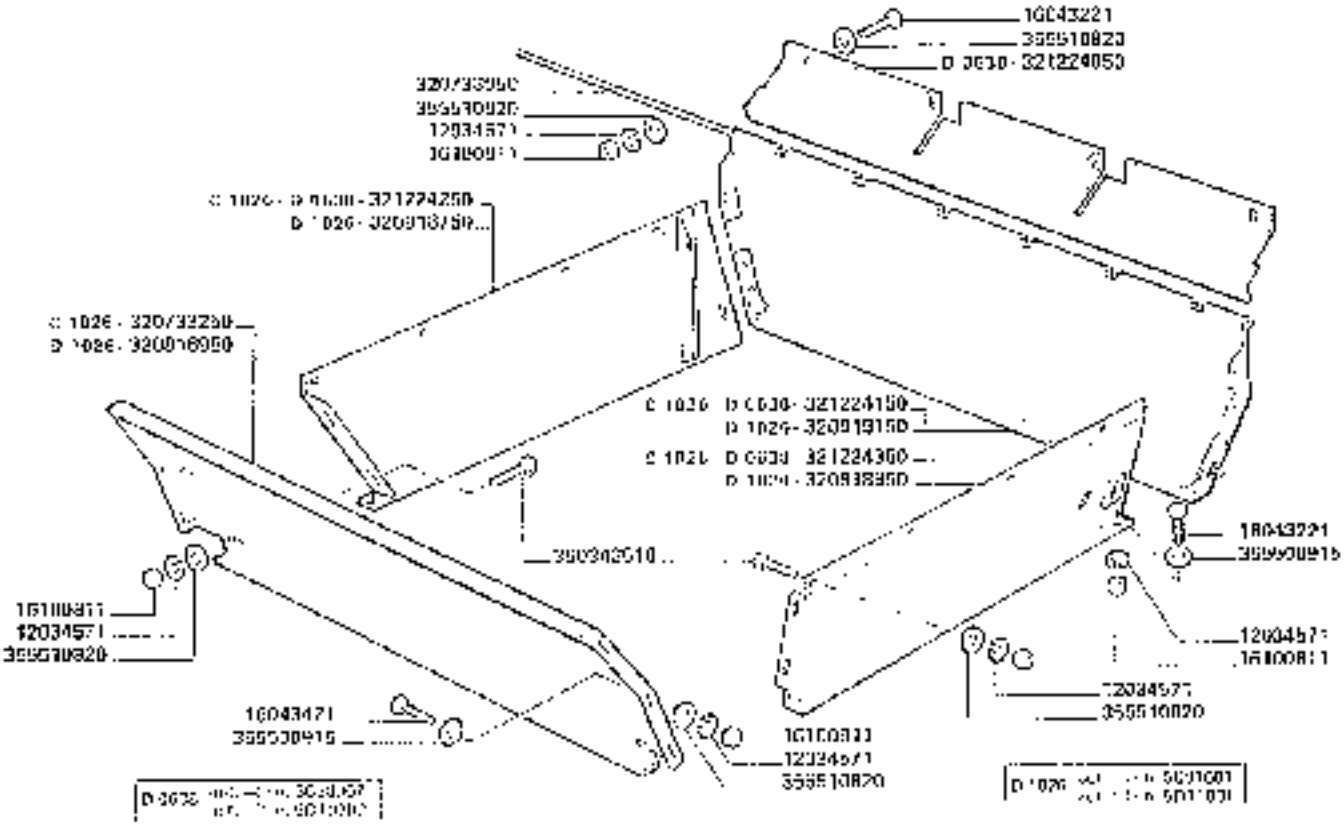

3650-3650R
3750-3750R

TRINCIAPAGLIA - CONVOGLIATORE

Nachegaglie - Convoyeur
Strohgebläse - Lambleck

Cortador de paja - Convoyador

148.5/1

https://www.tractormanualpdf.info/

MODIF.	ANT. MODIF	N. INDIC.	Q	DENOMINAZIONE	DESIGNATION	BENENNUNG	DESCRIPTION	DENOMINACIONES
		10802221	15	VITE	VIS	SCHRAUBE	SCREW	TORNILLO
		12034521	28	ROSETTA ELASTICA	RONDELLE W	FEDERSCHEIBE	SPRING WASHER	ARANDELA ELASTICA
		12674211	15	DADO	ECROU	MUTTER	NUT	TUERCA
		16043221	2	VITE	VIS	SCHRAUBE	SCREW	TORNILLO
		16043421	10	VITE	VIS	SCHRAUBE	SCREW	TORNILLO
		16406811	28	DADO	ECROU	MUTTER	NUT	TUERCA
		320733050	1	PERNO	AXE	BOLZEN	PIN	EJE
O 1026		320733250	1	LAM. DI CONVOGL. ANT.	TOLE D'ENTREE	LEITBLECH	ENTRY PLATE	CHAPA ENTRADA
O 1026		320813350	1	SCIVOLO	GLISSERAF	STRACHRUTSCHE	STRAW RAMP	TOBOGAN PARA PACAS
O 1026		320818750	1	LAMIERA CONVOGL. S.	TOLE D'ENTREE	LEITBLECH	ENTRY PLATE	CHAPA ENTRADA
O 1026		320819850	1	LAMIERA CONVOGL. D.	TOLE D'ENTREE	LEITBLECH	ENTRY PLATE	CHAPA ENTRADA
O 1026		320810950	1	LAM. DI CONVOGL. ANT.	TOLE D'ENTREE	LEITBLECH	ENTRY PLATE	CHAPA ENTRADA
O 1026		320810150	1	LAM. DI CONVOGL. POST.	TOLE D'ENTREE	LEITBLECH	ENTRY PLATE	CHAPA ENTRADA
O 1026		320819950	1	CONVOGL. CENTR.	CONVOYEUR	LEITGLIEDER	CONVEYOR	CONVOYADOR
O 1026		320819850	2	CONVOGL. LAT.	CONVOYEUR	LEITGLIEDER	CONVEYOR	CONVOYADOR
O 1026		320819750	6	RASCHIERO	RACLOIR	VERSTAERKUNG	STIFFENER	PLETINA
O 3038		321224050	1	LAMA FISSAGGIO	LAME DE FIXATION	BEFESTIGUNGSPLATTE	FIXING PLATE	CHAPA DE FIJACION
O 1026	O 3038	321224150	1	LAM. DI CONVOGL. POST.	TOLE D'ENTREE	LEITBLECH	ENTRY PLATE	CHAPA ENTRADA
O 1026	O 3038	321224250	1	LAMIERA CONVOGL. S.	TOLE D'ENTREE	LEITBLECH	ENTRY PLATE	CHAPA ENTRADA
O 1026	O 3038	321224350	1	LAMIERA CONVOGL. D.	TOLE D'ENTREE	LEITBLECH	ENTRY PLATE	CHAPA ENTRADA
		350342510	12	VITE	VIS	SCHRAUBE	SCREW	TORNILLO
		350342610	8	VITE	VIS	SCHRAUBE	SCREW	TORNILLO
		355500715	15	RONDELLA	RONDELLE	SCHEIBE	WASHER	ARANDELA
		355400815	28	RONDELLA	RONDELLE	SCHEIBE	WASHER	ARANDELA
		356510020	28	RONDELLA	RONDELLE	SCHEIBE	WASHER	ARANDELA

https://www.tractormanualpdf.info/

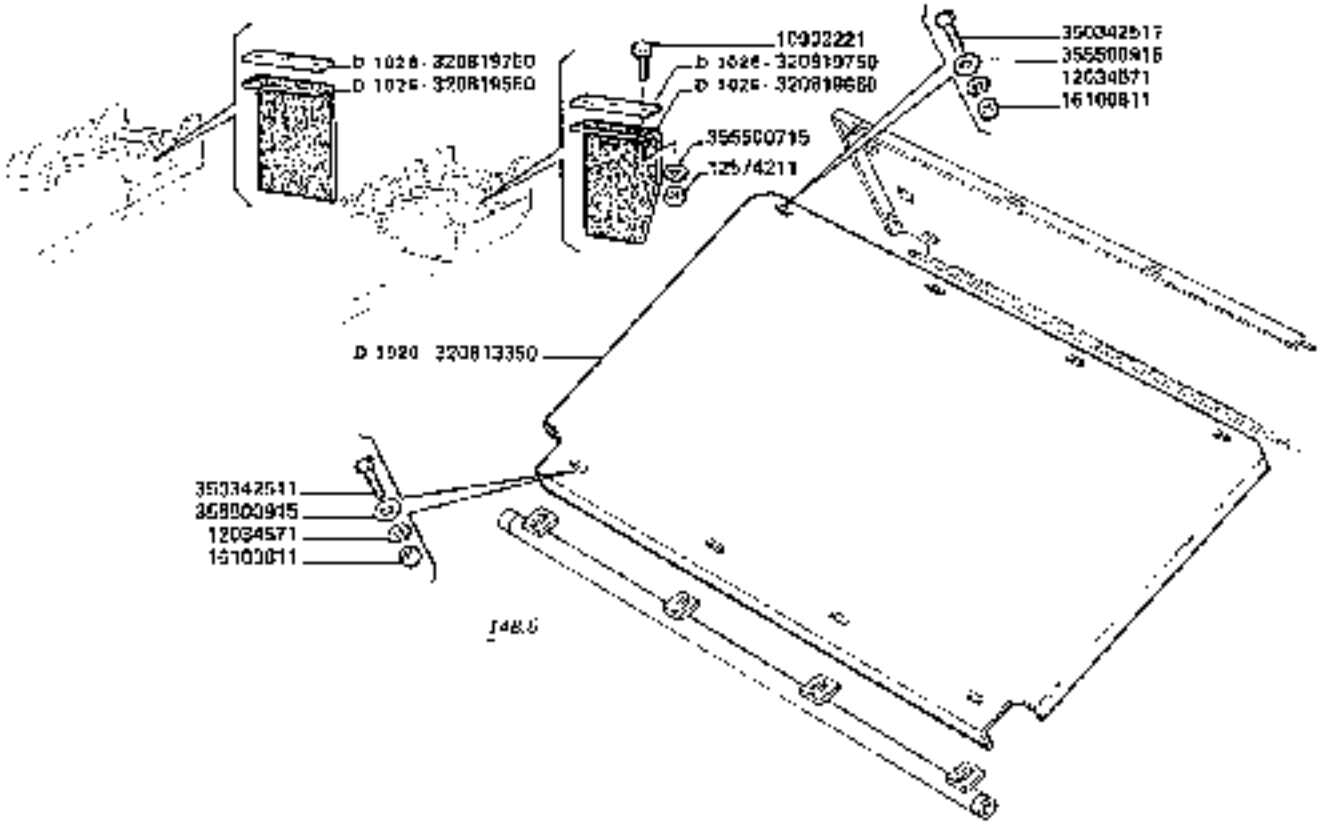

https://www.tractormanualpdf.info/

https://www.tractormanualpdf.info/

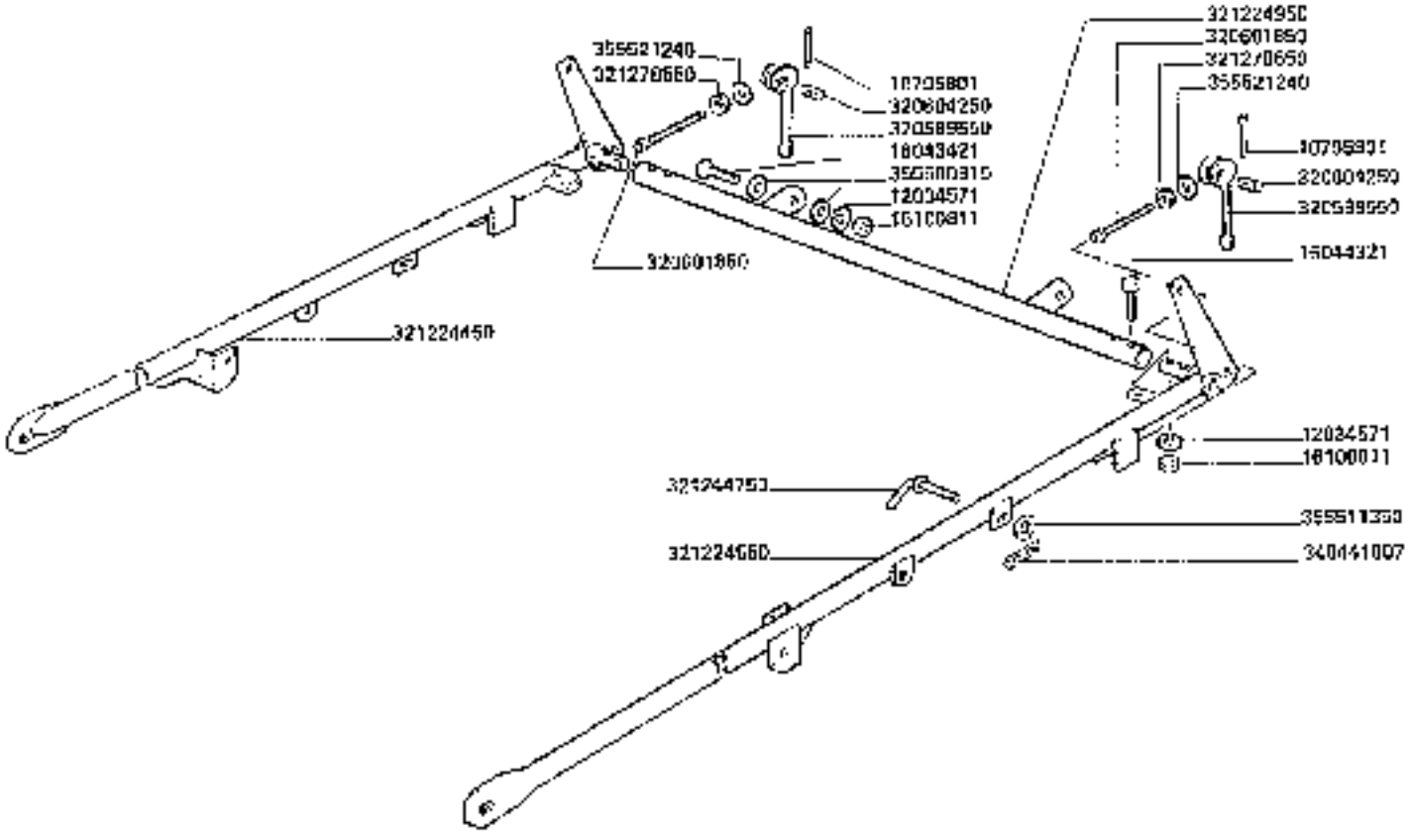

https://www.tractormanualpdf.info/

MODIF.	ANT. MODIF.	N. ORDIN.	C	DENOMINAZIONE	DESIGNATION	BEZEICHNUNG	DESIGNATION	DENOMINACIONES
		10795801	2	COPIGLIA	COUPELLE	[illegible]	COTTER PIN	PASADOR ABIERTO
		11405421	2	VITE	VIS	SCHRAUBE	SCREW	TORNILLO
		11400321	2	VITE	VIS	SCHRAUBE	SCREW	TORNILLO
		11701711	2	DADO	ECROU	MUTTER	NUT	TUERCA
		12034571	6	ROSETTA ELASTICA	RONDELLE W	FEDERSCHEIBE	SPRING WASHER	ARANDELA ELASTICA
		12035071	2	ROSETTA ELASTICA	RONDELLE W	FEDERSCHEIBE	SPRING WASHER	ARANDELA ELASTICA
		12035571	4	ROSETTA ELASTICA	RONDELLE W	FEDERSCHEIBE	SPRING WASHER	ARANDELA ELASTICA
		15335021	2	VITE	VIS	SCHRAUBE	SCREW	TORNILLO
		16013421	2	VITE	VIS	SCHRAUBE	SCREW	TORNILLO
		16014321	4	VITE	VIS	SCHRAUBE	SCREW	TORNILLO
		16800011	0	DADO	ECROU	MUTTER	NUT	TUERCA
		320509550	2	LEVA	LEVIER	HEBEL	LEVER	PALANCA
		320601850	2	PERNO	AXE	BOLZEN	PIN	EJE
		320604250	2	BOCE	BOIS	LAGER	BEARING	NUEZ
		320870550	1	TRAVE ANT.	RAIDISSEUR	TRAVERSE	STIFFENER	REFUERZO
		320870950	1	TRAVE POST.	RAIDISSEUR	TRAVERSE	STIFFENER	REFUERZO
		320024450	1	PUNTONE	ETAI	STREBE	STRUT	BIELA
		320874550	1	PUNTONE	ETAI	STREBE	STRUT	BIELA
		320959550	4	SPESSORE	ENTRETOISE	DISTANZSTUCK	SHIM	ESPESOR
		321221450	1	TRAVE S.SUP.	RAIDISSEUR	TRAVERSE	STIFFENER	REFUERZO
		321224550	1	TRAVE S. SUP.	RAIDISSEUR	TRAVERSE	STIFFENER	REFUERZO
		321224050	1	TRAVERSA POST.	TRAVERSE	QUERSTANGE	CROSS PIECE	TRAVERSANO
		321224750	2	MANETTINO	MANETTE	HANDHEBEL	HANDLE	MANILLA
		321270550	2	RONDELLA INTERCALARE	RONDELLE	SCHEIBE	WASHER	ARANDELA
		340441907	2	CHIAVISTELLO	COUPELLE RAPIDE	VERSCHLUSSER	SPRING CLIP	PASADOR
		355500015	4	RONDELLA	RONDELLE	SCHEIBE	WASHER	ARANDELA
		355511350	2	RONDELLA	RONDELLE	SCHEIBE	WASHER	ARANDELA
		355514410	4	RONDELLA	RONDELLE	SCHEIBE	WASHER	ARANDELA
		355511430	4	RONDELLA	RONDELLE	SCHEIBE	WASHER	ARANDELA
		355521240	2	RONDELLA	RONDELLE	SCHEIBE	WASHER	ARANDELA

https://www.tractormanualpdf.info/

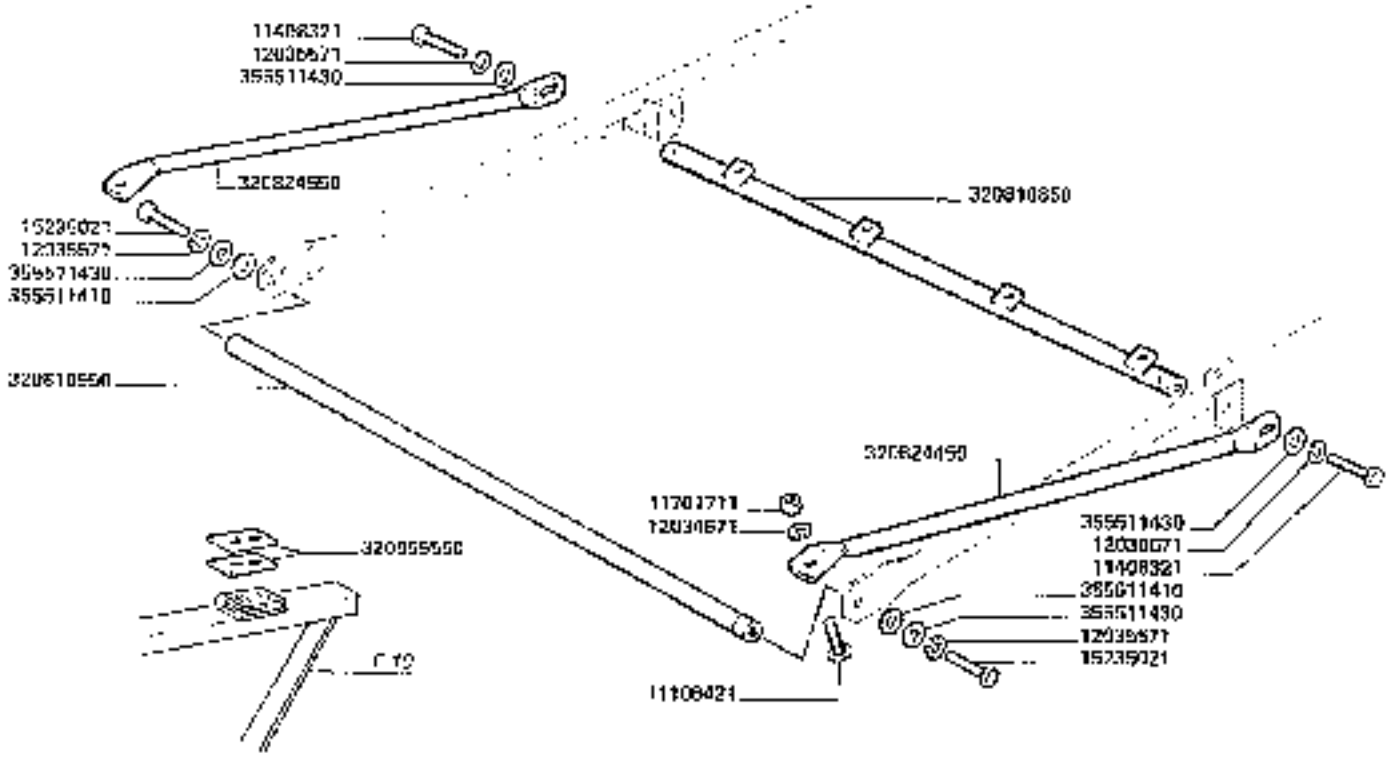

https://www.tractormanualpdf.info/

https://www.tractormanualpdf.info/

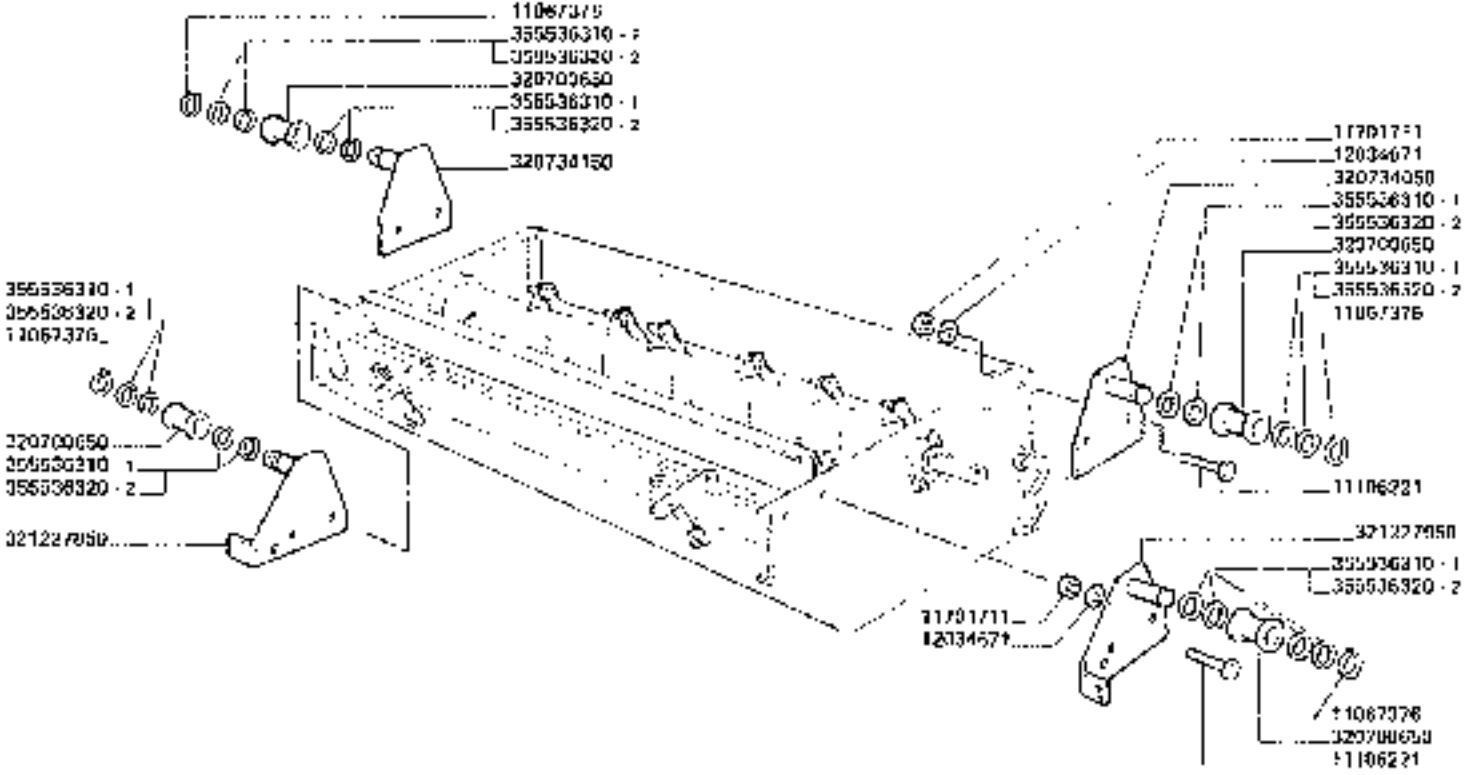

TRINCIAPAGLIA - SUPPORTI

Hacha-paglia - Supports
Strohhäcksler - Halterungs

Straw chopper - Supports
Cortador de paja - Soportes

https://www.tractormanualpdf.info/

MODIF.	ANT. MODIF.	N. ORDIN.	Q	DENOMINAZIONE	DESIGNATION	BENENNUNG	DESCRIPTION	DENOMINACIONES
		11067376	4	ANELLO ELASTICO	ANNETOIR	SICHERUNGSRING	LOCKRING	ANILLO DE FRENO
		11106221	0	VITE	VIS	SCHRAUBE	SCREW	TORNILLO
		11701711	0	DADO	ECROU	MUTTER	NUX	TUERCA
		12034671	0	ROSETTA ELASTICA	RONDELLE W	FEDERSCHEIBE	SPRING WASHER	ARANDELA ELASTICA
		320700050	4	RULLO	ROULEAU	WALZE	ROLLE	RODILLO
		320734050	1	STAFFA POST. S	ETRIER	HALTER	BRACKET	SOPORTE
		320734150	1	STAFFA POST. D.	ETRIER	HALTER	BRACKET	SOPORTE
		321227050	1	STAFFA ANT. S.	ETRIER	HALTER	BRACKET	SOPORTE
		321227050	1	STAFFA ANT. E	ETRIER	HALTER	BRACKET	SOPORTE
		355536310	12	RONDELLA	RONDELLE	SCHEIBE	WASHER	ARANDELA
		355536320	0	RONDELLA	RONDELLE	SCHEIBE	WASHER	ARANDELA

https://www.tractormanualpdf.info/

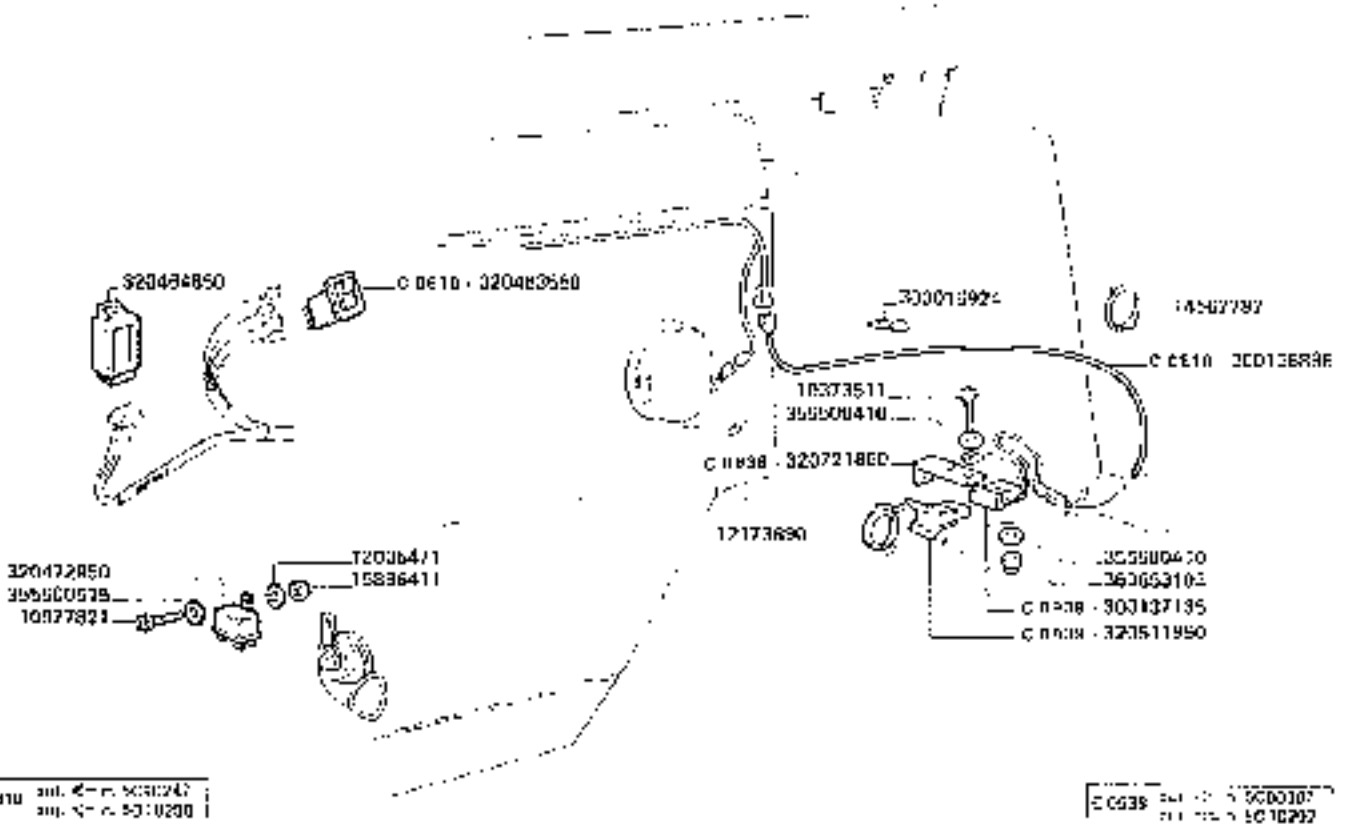

3650-3650R
3750-3750R

TRINCIAPAGLIA - IMPIANTO ELETTRICO

Huche-paille - Install. electrics
Strohhäcksler - Elektrische Anlage
Straw chopper - Electric system
Cortador de paja - Sistema electrico

148.8

https://www.tractormanualpdf.info/

MODIF.	ANT. MODIF.	N. ORDIN.	Q	DENOMINAZIONE	DESIGNATION	BEZEICHNUNG	DESCRIPTION	DENOMINACIONES
		10972511	1	VITE	VIS	SCHRAUBE	SCREW	TORNILLO
		10977821	1	VITE	VIS	SCHRAUBE	SCREW	TORNILLO
		12035477	1	ROSETTA ELASTICA	RONDELLE W	FEDERSCHEIBE	SPRING WASHER	ARANDELA ELASTICA
		12170896	1	COLLARE	COLLIER	SCHELLE	CLAMP	COLLAR
		14567787	25	FASCETTA	COLLIER	HALTEBAND	STRAP	ABRAZADERA
		15890413	1	DADO	ECROU	MUTTER	NUT	TUERCA
		300010924	6	GIUNTA	COLLIER	SCHELLE	CLAMP	COLLAR
C 0010		300136848	1	CAVO	CABLE	KABEL	CABLE	CABLE
C 0028		300137136	1	SENSORE GIRI	CAPTEUR	SENSOR	SENSOR	SENSOR
C 0010		320463550	1	PULSANTE SBLOCCA LAVATE	INTERRUPTEUR A POUSSOIR	KNOPFSCHALTER	PUSH BUTTON	INTERRUPTOR A PULSADOR
		320464650	1	UNITA' ALLARME	BOITE ELECTR.	ELEKTRONISCHE DOSE	ELECTRONIC BOX	CAJITA ELECTRONICA
		320472550	1	RELE'	RELAIS	RELAY	RELAY	RELAIS
C 0028		320517850	1	ATTUATORE MAGNETICO	ACTIONNEUR MAGNET.	MAGNETAKTUATOR	MAGNETIC ACTUATOR	ACTUADOR MAGNET.
C 0025		320721650	1	SUPPORTO SENSORE	SUPPORT	HALTERUNG	SUPPORT	SOPORTE
		355000410	2	RONDELLA	RONDELLE	SCHEIBE	WASHER	ARANDELA
		355000515	1	RONDELLA	RONDELLE	SCHEIBE	WASHER	ARANDELA
		350053103	1	DADO	ECROU	MUTTER	NUT	TUERCA

https://www.tractormanualpdf.info/

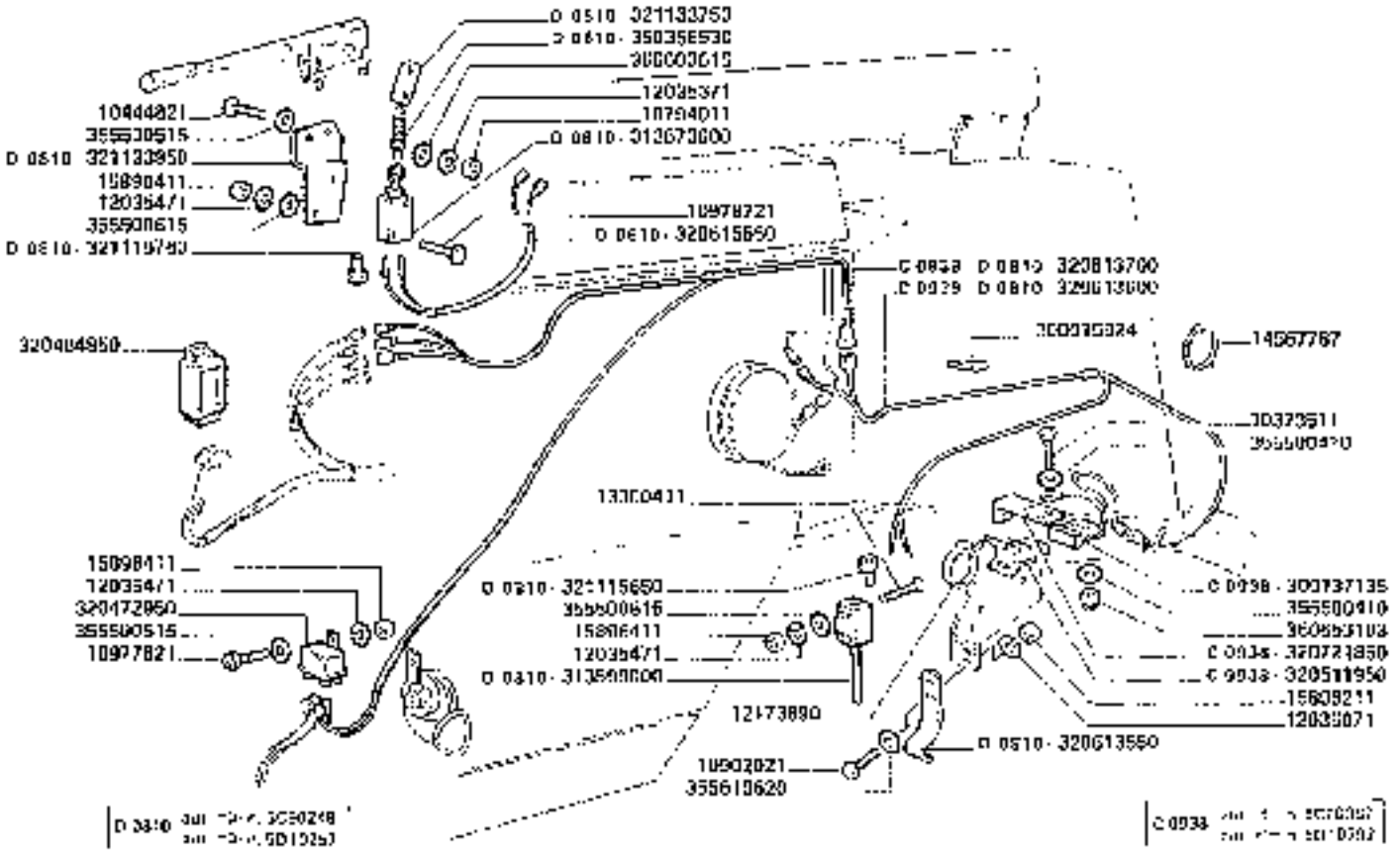

3650-3650R
3750-3750R

TRINCIAPAGLIA - IMPIANTO ELETTRICO

Hachaquille - Install. electrica
Strohhackler - Elektrische anlage
Cortador de paja - Sistema electrico

148.8/1

https://www.tractormanualpdf.info/

MODIF	ANT. MODIF.	N. ORDIN.	Q	DENOMINAZIONE	DESIGNATION	BENENNUNG	DESCRIPTION	DENOMINACIONES
		10373511	1	VITE	VIS	SCHRAUBE	SCREW	TORNILLO
		10440021	2	VITE	VIS	SCHRAUBE	SCREW	TORNILLO
		10794011	1	DADO	ECROU	MUTTER	NUT	TUERCA
		10802021	2	VITE	VIS	SCHRAUBE	SCREW	TORNILLO
		10877021	1	VITE	VIS	SCHRAUBE	SCREW	TORNILLO
		10878721	2	VITE	VIS	SCHRAUBE	SCREW	TORNILLO
		12035071	2	ROSETTA ELASTICA	RONDELLE W	FEDERSCHEIBE	SPRING WASHER	ARANDELA ELASTICA
		12035471	3	ROSETTA ELASTICA	RONDELLE W	FEDERSCHEIBE	SPRING WASHER	ARANDELA ELASTICA
		12035571	2	ROSETTA ELASTICA	RONDELLE W	FEDERSCHEIBE	SPRING WASHER	ARANDELA ELASTICA
		12173090	1	COLLARE	COLLIER	SCHELLE	CLAMP	COLLAR
		13300451	2	VITE	VIS	SCHRAUBE	SCREW	TORNILLO
		14067787	25	FASCETTA	COLLIER	HALTEBRAND	STRAP	ABRAZADERA
		15096211	2	DADO	ECROU	MUTTER	NUT	TUERCA
		15806431	4	DADO	ECROU	MUTTER	NUT	TUERCA
		300035924	5	GRAFFA	COLLIER	SCHELLE	CLAMP	COLLAR
D 0938		300137135	1	SENSORE GIRI	CAPTEUR	SENSOR	SENSOR	SENSOR
D 0810		313573000	1	INTERRUTTORE	INTERRUPTEUR	SCHALTER	SWITCH	INTERRUPTOR
D 0810		313589000	1	MICROINTERRUTTORE	VEROINTERRUPT	UMSCHALTER	MICRO SWITCH	MICRO INTERRUPTOR
		320064950	1	UNITA' ALLARME	BOITE ELECTR	ELEKTRONISCHE DOSE	ELECTRONIC BOX	CAJITA ELECTRONICA
D 0938		320072360	1	RELE'	RELAIS	RELAY	RELAY	RELAIS
D 0938		320511950	1	ATTUATORE MAGNETICO	ACTIONNEUR MAGNET.	MAGNETAKTUATOR	MAGNETIC ACTUATOR	ACTUADOR MAGNET
D 0810		320613550	1	PIATTO COM. VIBROINT.	PLAQUE	PLATTE	PLATE	PLACA
D 0938	D 0810	320613600	1	CAVO ALIMENTAZIONE	CABLE	KABEL	CABLE	CABLE
D 0938	D 0810	320613700	1	CAVO	CABLE	KABEL	CABLE	CABLE
D 0810		320615550	1	CAVO	CABLE	KABEL	CABLE	CABLE
D 0938		320721860	1	SUPPORTO SENSORE	SUPPORT	HALTERUNG	SUPPORT	SOPORTE
D 0810		321115650	1	PRESSACAVO	PRESSE-CABLE	KABELPRESSE	CABLE PRESS	PRENSA CABLE
D 0810		321115750	1	PRESSACAVO	PRESSE-CABLE	KABELPRESSE	CABLE PRESS	PRENSA CABLE
D 0810		321133750	1	PIASTRINA	PLAQUETTE	PLATTE	PLATE	PLAQUE
D 0810		321133850	1	SUPP. MICROINTERR	SUPPORT	HALTERUNG	SUPPORT	SOPORTE
D 0810		350356530	1	MOLLA	RESSORT	FEDER	SPRING	RESORTE
		355530410	2	RONDELLA	RONDELLE	SCHEIBE	WASHER	ARANDELA
		355530516	4	RONDELLA	RONDELLE	SCHEIBE	WASHER	ARANDELA
		355530615	4	RONDELLA	RONDELLE	SCHEIBE	WASHER	ARANDELA
		355610620	2	RONDELLA	RONDELLE	SCHEIBE	WASHER	ARANDELA
		380653100	1	DADO	ECROU	MUTTER	NUT	TUERCA

https://www.tractormanualpdf.info/

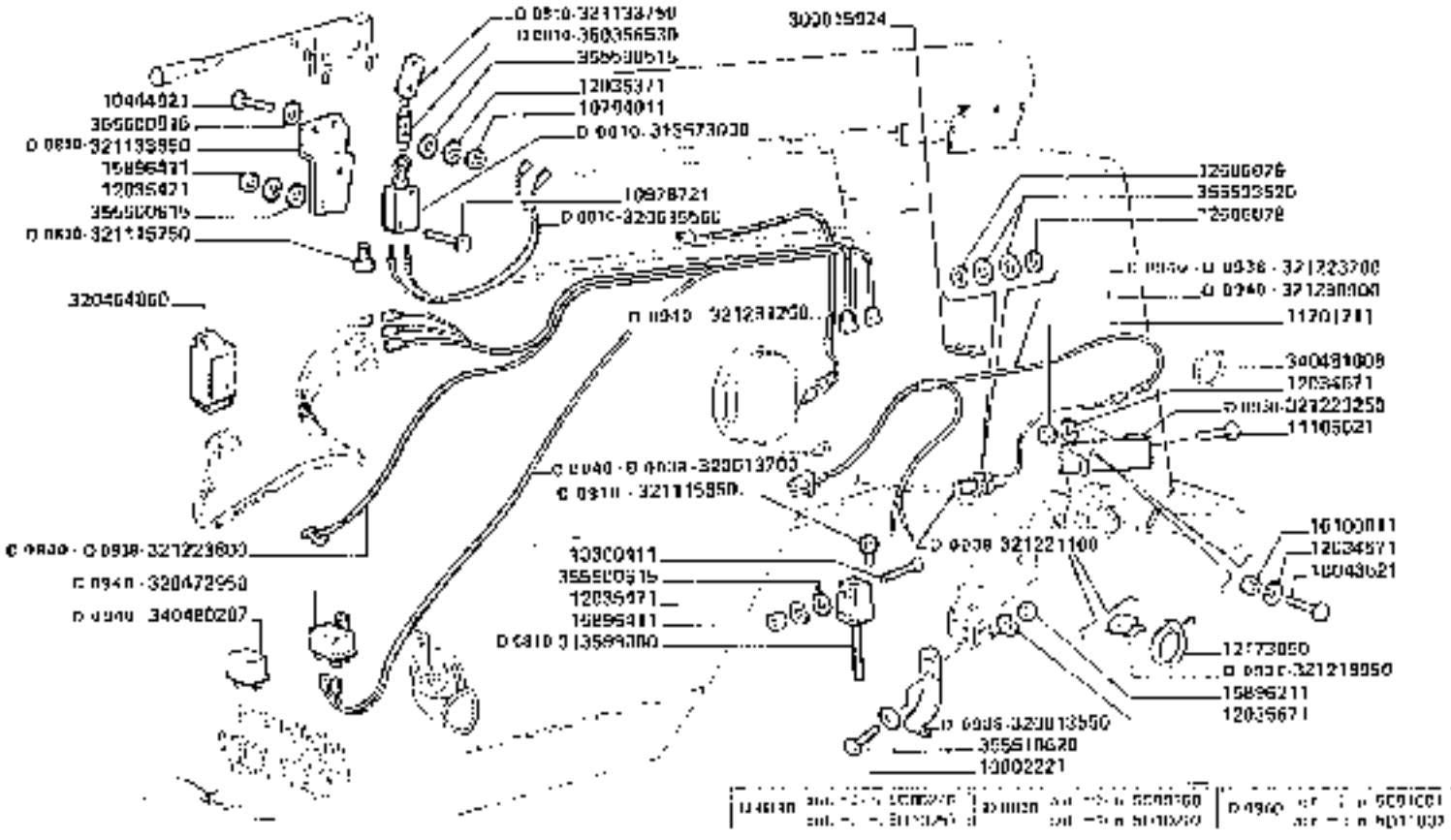

3650-3650R
3750-3750R

TRINCIAPAGLIA - IMPIANTO ELETTRICO

Hache-paille - Jugoff electrico
Strohhäcksler - Elektrische Anlage
Saw chopper - Electric system
Cortadora de paja - Sistema electrico

148.8/2

https://www.tractormanualpdf.info/

MODIF.	ANT.MODIF.	N.ORDIN	Q	DENOMINAZIONE	DESIGNATION	BENENNUNG	DESCRIPTION	DENOMINACIONES
		10444821	2	VITE	VIS	SCHRAUBE	SCREW	TORNILLO
		10794811	1	DADO	ECROU	MUTTER	NUT	TUERCA
		10902221	2	VITE	VIS	SCHRAUBE	SCREW	TORNILLO
		10970721	2	VITE	VIS	SCHRAUBE	SCREW	TORNILLO
		11108021	1	VITE	VIS	SCHRAUBE	SCREW	TORNILLO
		11701711	1	DADO	ECROU	MUTTER	NUT	TUERCA
		12034571	1	ROSETTA ELASTICA	RONDELLE W	FEDERSCHEIBE	SPRING WASHER	ARANDELA ELASTICA
		12034671	1	ROSETTA ELASTICA	RONDELLE W	FEDERSCHEIBE	SPRING WASHER	ARANDELA ELASTICA
		12035371	2	ROSETTA ELASTICA	RONDELLE W	FEDERSCHEIBE	SPRING WASHER	ARANDELA ELASTICA
		12035471	4	ROSETTA ELASTICA	RONDELLE W	FEDERSCHEIBE	SPRING WASHER	ARANDELA ELASTICA
		12035671	2	ROSETTA ELASTICA	RONDELLE W	FEDERSCHEIBE	SPRING WASHER	ARANDELA ELASTICA
		12173890	1	COLLARE	COLLIER	SCHELLE	CLAMP	COLLAR
		12600079	2	ROSETTA ELASTICA DENTI	RONDELLE W	FEDERSCHEIBE	SPRING WASHER	ARANDELA ELASTICA
		13300411	2	VITE	VIS	SCHRAUBE	SCREW	TORNILLO
		15890211	2	DADO	ECROU	MUTTER	NUT	TUERCA
		15890411	4	DADO	ECROU	MUTTER	NUT	TUERCA
		16043621	1	VITE	VIS	SCHRAUBE	SCREW	TORNILLO
		16100811	1	DADO	ECROU	MUTTER	NUT	TUERCA
		300015924	4	GRAFFA	COLLIER	SCHELLE	CLAMP	COLLAR
D 001C		313573030	1	INTERRUTTORE	INTERRUPTEUR	SCHALTER	SWITCH	INTERRUPTOR
D 001C		313599030	1	MICROINTERRUTTORE	MICROINTERRUPT.	SCHALTER	MICROSWITCH	MICROINTERRUPTOR
		370454850	1	UNITA' ALLARME	BOITE ELECTRONIQUE	ELEKTRONISCHE DOSE	ELECTRONIC BOX	CAJITA ELECTRONICA

https://www.tractormanualpdf.info/

MODIF.	ANT. MODIF.	N. ORDIN.	C.	DENOMINAZIONE	DESIGNATION	BENENNUNG	DESCRIPTION	DENOMINACIONES
C 0910		320472950	1	RELE	RELAIS	RELAY	RELAY	RELAIS
		320613550	1	PIATTO COM. MICROINTERR.	PLAQUE	PLATTE	PLATE	PLACA
C 0910	D 0938	320613700	1	CAVO	CABLE	KABEL	CABLE	CABLE
C 0910		320615650	1	CAVO COM. MICROIN.	CABLE	KABEL	CABLE	CABLE
C 0910		321115650	1	PRESSACAVO	PRESSE CABLE	KABEL PRESSE	CABLE PRESS	PRENSA CABLE
C 0910		321115750	1	PRESSACAVO	PRESSE-CABLE	KABEL PRESSE	CABLE PRESS	PRENSA CABLE
C 0910		321133750	1	PIASTRINA	PLAQUETTE	PLATTE	PLATE	PLACA
C 0910		321133850	1	SUPP. MICROINTERR.	SUPPORT	HALTERUNG	SUPPORT	SOPORTE
C 0930		321216950	1	ELEV. COM. SENSORE	ACTIONNER MAGNET.	MAGNETAKTUATOR	MAGNETIC ACTUATOR	ACTUADOR MAGNET.
C 0930		321221100	1	SENSORE	CAPTEUR	SENSOR	SENSOR	SENSOR
C 0938		321223250	1	SUPPORTO SENSORE	SUPPORT	HALTERUNG	SUPPORT	SOPORTE
C 0940	D 0938	321223700	1	CAVO AGGIUNTIVO	CABLE	KABEL	CABLE	CABLE
C 0940	D 0938	321223800	1	CAVO	CABLE	KABEL	CABLE	CABLE
D 0940		321290900	1	CAVO AGGIUNTIVO	CABLE	KABEL	CABLE	CABLE
D 0940		321291250	1	CAVO	CABLE	KABEL	CABLE	CABLE
D 0940		340480287	1	RELE	RELAIS	RELAY	RELAY	RELAIS
		340481600	25	FASCETTA	COLLIER	SCHELLE	CLAMP	COLLAR
D 0810		350356530	1	MOLLA	RESSORT	FEDER	SPRING	RESORTE
		355500515	4	RONDELLA	RONDELLE	SCHEIBE	WASHER	ARANDELA
		355500615	4	RONDELLA	RONDELLE	SCHEIBE	WASHER	ARANDELA
		355570520	2	RONDELLA	RONDELLE	SCHEIBE	WASHER	ARANDELA
		355533520	2	RONDELLA	RONDELLE	SCHEIBE	WASHER	ARANDELA

https://www.tractormanualpdf.info/

https://www.tractormanualpdf.info/

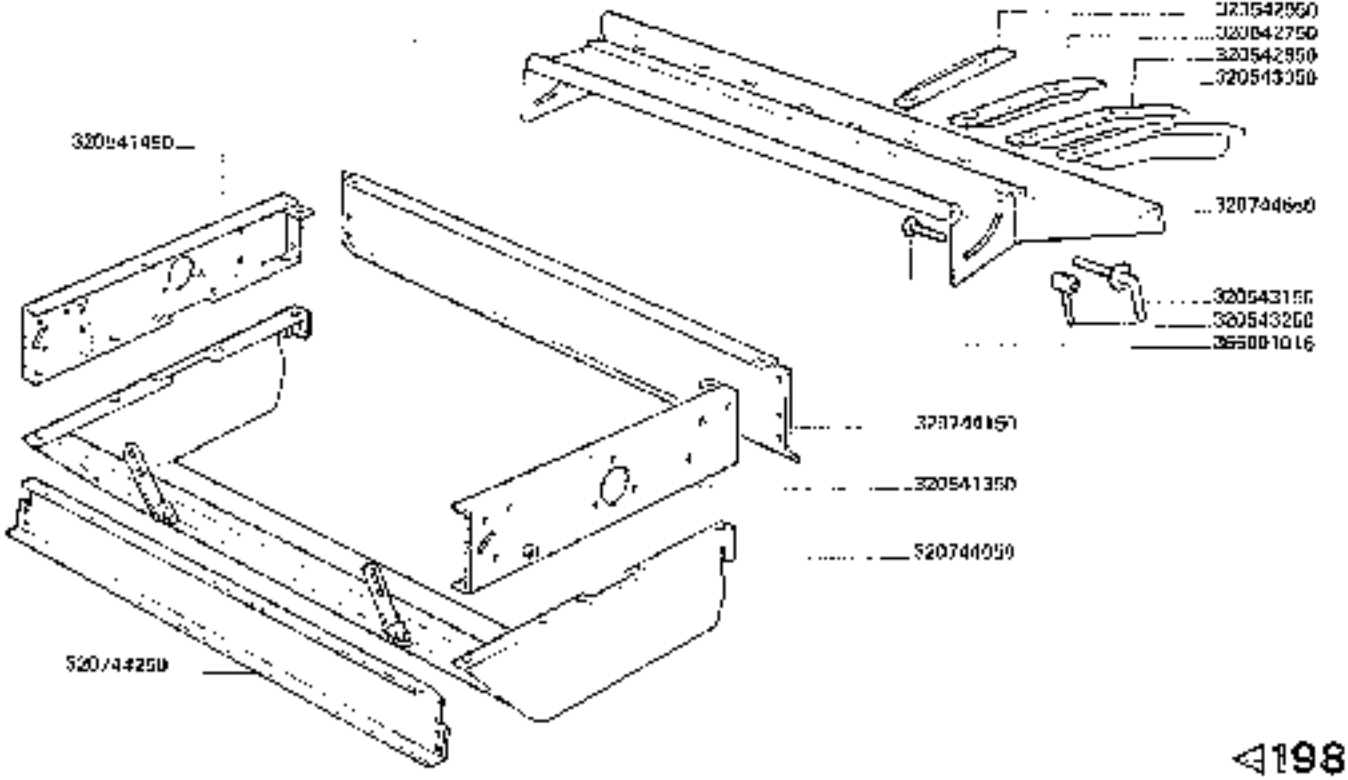

◁1986

3650-3650R
3750-3750R

TRINCIAPAGLIA - ELEMENTI TRINCIAPAGLIA

Hache-paille - Elements hachepaille
Strohhacksler - Strohhacksler elemente

Straw chopper elements
Elementos de paja - Elementos cortadores de paja

148.9

1/3

https://www.tractormanualpdf.info/

VODEF.	ANT. MODIF	N. ORDIN.	Q	DENOMINAZIONE	DESIGNATION	BENENNUNG	DESCRIPTION	DENOMINACIONES
		320541390	1	FIANCO SUP. S.	PARCY	DIP PTEIL S. GESCHWEISST	SIDE PANEL	COSTADO
		320541490	1	FIANCO SUP. D	PARCY	DEEP TEIL R. GESCHWEISST	SIDE PANEL	COSTADO
		320542750	1	DEVIATORE INT. D	DEFLECTEUR	STREUBLECH	CROP DIVIDER	DEFLECTOR
		320542950	1	DEVIATORE INT. S.	DEFLECTEUR	STREUBLECH	CROP DIVIDER	DEFLECTOR
		320543250	1	DEVIATORE EST. D	DEFLECTEUR	STREUBLECH	CROP DIVIDER	DEFLECTOR
		320543450	1	DEVIATORE EST. S.	DEFLECTEUR	STREUBLECH	CROP DIVIDER	DEFLECTOR
		320543150	2	CHIAVISTELLO	VERROU D'ARRET	KNEBELSCHRAUBE	LATCH PIN	PASADOR DE BLOQUEO
		320543250	2	MANETTINO	MANETTE	KURBELGRIFF	HANDLE	MANIJETA
		320744060	1	CASSA TRINCIAPAGLIA	CAISSE	RUMPF GESCHWEISST	HOUSING	CAJA
		320744150	1	TRAVERSA POST.	TOLE ARRIERE	ABSCHLUSSBLECH	REAR PANEL	CHAPA TRAS
		320744250	1	TRAVERSA ANT.	TOLE AVANT	ABSCHLUSSBLECH	FRONT PANEL	CHAPA ANT.
		320744650	1	SPARGIPAGLIA	DEFLECT. DE PAILLE	VERTEILERBLECH	STRAW DEFLECTOR	DEFLECT. DE PAJA
		3860910116	2	VITE	VIS	SCHRAUBE	SCREW	TORNILLO

https://www.tractormanualpdf.info/

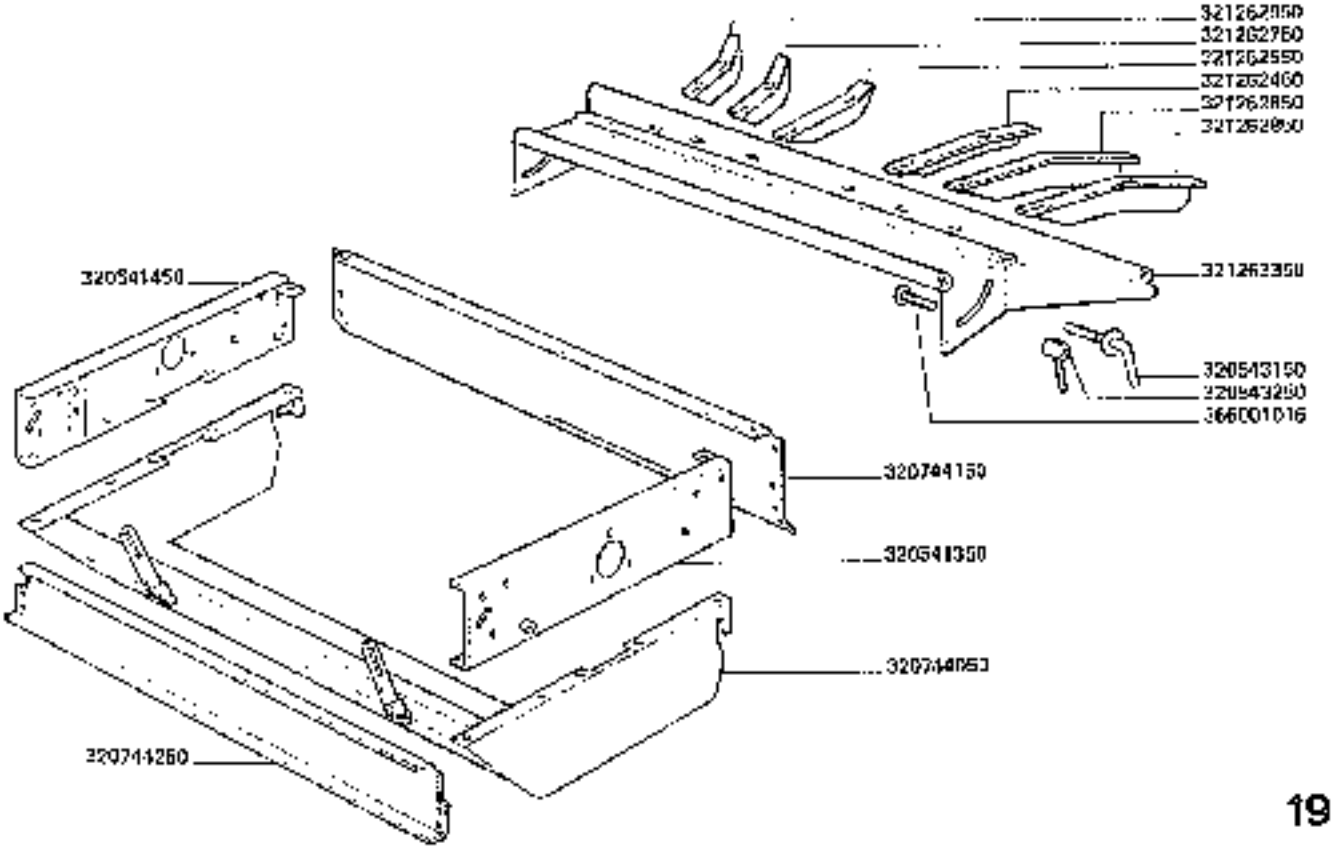

1987

3650-3650R
3750-3750R

TRINCIAPAGLIA - ELEMENTI TRINCIAPAGLIA

Hoche-paille - Éléments hache-paille
Strohhäcksler - Strohhäcksler-elemente
Straw chopper elements
Cortador de paja - Elementos cortador de paja

https://www.tractormanualpdf.info/

148.9

7

MODIF.	ANT. MODIF.	N. ORDIN.	D	DENOMINAZIONE	DESIGNATION	BENENNUNG	DESCRIPTION	DENOMINACIONES
		320541360	1	FIANCO SUP. S	PANNE	OBERTEIL L. GESCHWEISST	SIDE PANEL	COSTADO
		320541460	1	FIANCO SUP. D	PANNE	OBERTEIL R. GESCHWEISST	SIDE PANEL	COSTADO
		320543150	2	[illegible]	VERROU D'ARRET	KAESEBLOCKRAUBE	LATCH PIN	PASADOR DE BLOQUEO
		320593250	2	MANETTINO	MANETTE	KUGELSCHIEF	HANDLE	MANILLA
		320744050	1	CASSA TRINCIAPAGLIA	CAISSE	PUMPE GESCHWEISST	HOUSING	CAJA
		320744150	1	TRAVERSA POST.	TOLE ARRIERE	ABSCHLUSSBLECH	REAR PANEL	CHAPA POST.
		320744250	1	TRAVERSA ANT.	TOLE AVANT	ABSCHLUSSBLECH	FRONT PANEL	CHAPA ANT
		321252450	1	DEVIATORE INT. S.	DEFLECTEUR	STREUBLECH	CROP DIVIDER	DEFLECTOR
		321252550	1	DEVIATORE INT. D	DEFLECTEUR	STREUBLECH	CROP DIVIDER	DEFLECTOR
		321252650	1	DEVIATORE EST. S.	DEFLECTEUR	STREUBLECH	CROP DIVIDER	DEFLECTOR
		321252750	1	DEVIATORE EST. D	DEFLECTEUR	STREUBLECH	CROP DIVIDER	DEFLECTOR
		321252850	1	DEVIATORE EST. S	DEFLECTEUR	STREUBLECH	CROP DIVIDER	DEFLECTOR
		321252950	1	DEVIATORE EST. D.	DEFLECTEUR	STREUBLECH	CROP DIVIDER	DEFLECTOR
		321253350	1	SPAILTIPAGLIA	DEFLECTEUR PAILLE	VERTEILERBLECH	STRAW DEFLECTOR	DEFLECT. DE PAJA
		368001016	2	VITE	VIS	SCHRAUBE	SCREW	TORNILLO

https://www.tractormanualpdf.info/

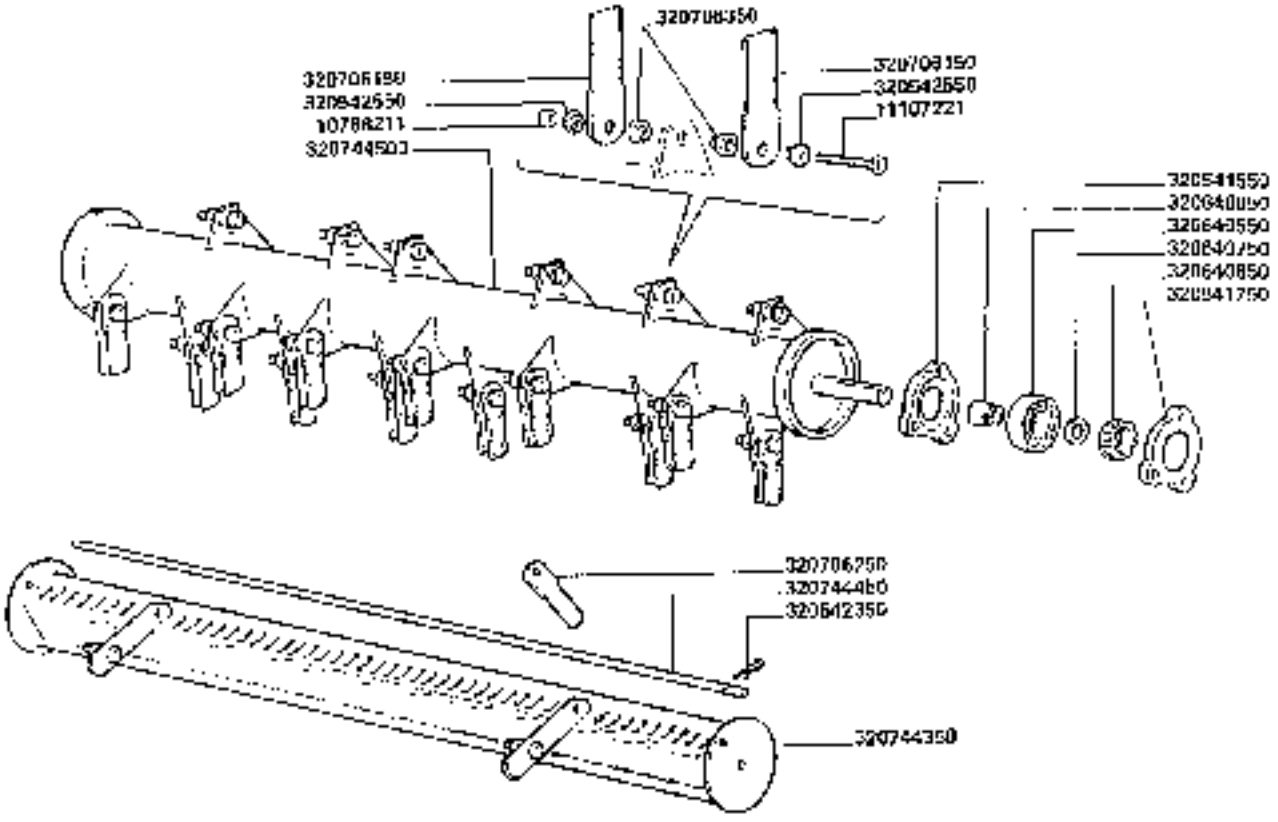

https://www.tractormanualpdf.info/

MODIF.	ANT. MODIF.	N. ORDIN.	Q	DENOMINAZIONE	DESIGNATION	BENENNUNG	DESCRIPTION	DENOMINACIONES
		10700231	20	DADO	ECROU	MUTTER	NUT	TUERCA
		11407221	20	VITE	VIS	SCHRAUBE	SCREW	TORNILLO
		320541550	2	SUPPORTO INT. COMPL.	SUPPORT	HALTERLAG	SUPPORT	SOPORTE
		320541750	2	SUPPORTO EST. COMPL.	SUPPORT	LAGERHALTER	BEARING SUPPORT	SOPORTE
		320542350	1	FERMO DI SICUREZZA	ARRET	ARRETIERUNG	STOP	TOPE
		320542550	48	BOCCOLA EST.	DOUILLE	BUECHSE	BUSH	CASQUILLO
		320640550	2	CUSCINETTO	ROLLEMENT	LAGER	BEARING	RODAMIENTO
		320640650	2	ELEMENTO DI BLOCCO	ELEMENT DE BLOC	BLOCKELEMENTE	BLOCK ELEMENT	ELEMENT DE BLOQUE
		320640750	2	ANELLO DI SICUREZZA	ARRETOIR	SICHERUNGSRING	LOCK RING	ANILLO DE FRENO
		320640850	2	GHIERA	VIROLE	GEWINDERING	RING NUT	VIROLA
		320706150	48	COLTELLO	COUTEAU	SCHLEGEL MESSER	KNIFE	CUCHILLO
		320706250	33	CONTROCOLTELLO	CONTRE-COUTEAU	GEGENMESSER	SHEAR-KNIFE	CONTRA-CUCHILLO
		320706350	48	BOCCOLA INT.	DOUILLE	BUECHSE	BUSH	CASQUILLO
		320706350	1	PIASTRA PORT. CONTROCOL.	PLAQUE	MESSERTRAEGER	PLATE	PLACA
		320744450	1	ASTA	TIGE	RUNDSTAB	ROD	VARILLA
		320744500	1	COMPL. ROTORE	ROTOR	MESSERTROMMEL	ROTOR	ROTOR

https://www.tractormanualpdf.info/

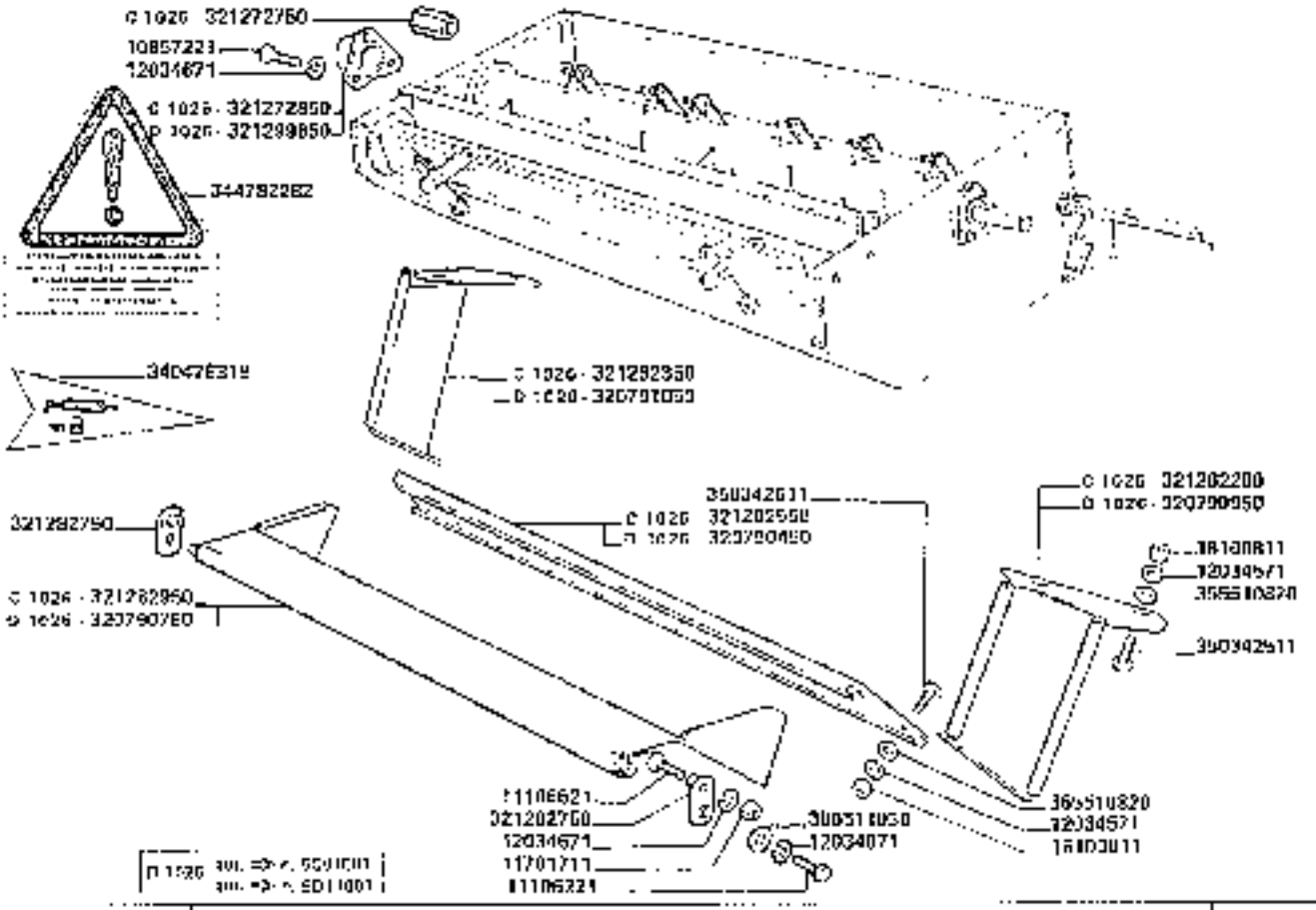

3650-3650R
3750-3750R

TRINCIAPAGLIA- PROTEZIONI

Haene-paille - Protections
Strohhäcksler - Schutzhaube

Straw chopper - Guards
Cortador de paja - Protecciones

148.10

https://www.tractormanualpdf.info/

MODIF.	ANT. MODIF.	N. ORDINE	Q	DENOMINAZIONE	DESIGNATION	BENENNUNG	DESCRIPTION	DENOMINACIONES
		10067221	1	VITE	VIS	SCHRAUBE	SCREW	TORNILLO
		11106221	2	VITE	VIS	SCHRAUBE	SCREW	TORNILLO
		11106621	2	VITE	VIS	SCHRAUBE	SCREW	TORNILLO
		11701711	2	DADO	ECROU	MUTTER	NUT	TUERCA
		12024671	4	ROSETTA ELASTICA	RONDELLE W	FEDERSCHEIBE	SPRING WASHER	ARANDELA ELASTICA
		12024671	5	ROSETTA ELASTICA	RONDELLE W	FEDERSCHEIBE	SPRING WASHER	ARANDELA ELASTICA
		16160171	4	DADO	ECROU	MUTTER	NUT	TUERCA
D 1025		32070450	1	PROTEZIONE FISSA	PROTECTION	SCHUTZBLECH	GUARD	PROTECCION
D 1025		32070750	1	PROTEZIONE MOBILE	PROTECTION	SCHUTZBLECH	GUARD	PROTECCION
D 1025		32070900	1	SUPP. E PROTEZ.	SUPPORT	HALTERUNG	SUPPORT	SOPORTE
D 1025		32071100	1	SUPP. E PROTEZ.	SUPPORT	HALTERUNG	SUPPORT	SOPORTE
C 1026		32127250	1	DADO SPECIALE	ECROU	MUTTER	NUT	TUERCA
C 1026		32127750	1	PROTEZIONE	PROTECTION	SCHUTZ	GUARD	PROTECCION
C 1026		32128250	1	SUPPORTO E PROTEZ.	SUPPORT	HALTERUNG	SUPPORT	SOPORTE
C 1026		32128350	1	SUPPORTO E PROTEZ.	SUPPORT	HALTERUNG	SUPPORT	SOPORTE
C 1026		32128750	1	PROTEZIONE FISSA	PROTECTION	SCHUTZBLECH	GUARD	PROTECCION
		32128750	2	PLASTICA	PLAQUETTE	PLAETTCHEN	PLATE	PLACA
C 1026		32128750	1	PROTEZIONE MOBILE	PROTECTION	SCHUTZBLECH	GUARD	PROTECCION
D 1026		32128900	1	PROTEZIONE	PROTECTION	SCHUTZ	GUARD	PROTECCION
		340478370	2	DECALCOMANIA	DECALCOMANIE	ABZIEHBILD	TRANSFER	CALCOMANIA
		347762262	3	DECALCOMANIA	DECALCOMANIE	ABZIEHBILD	TRANSFER	CALCOMANIA
		350343511	8	VITE	VIS	SCHRAUBE	SCREW	TORNILLO
		356570820	8	RONDELLA	RONDELLE	SCHEIBE	WASHER	ARANDELA
		356514030	2	RONDELLA	RONDELLE	SCHEIBE	WASHER	ARANDELA

https://www.tractormanualpdf.info/

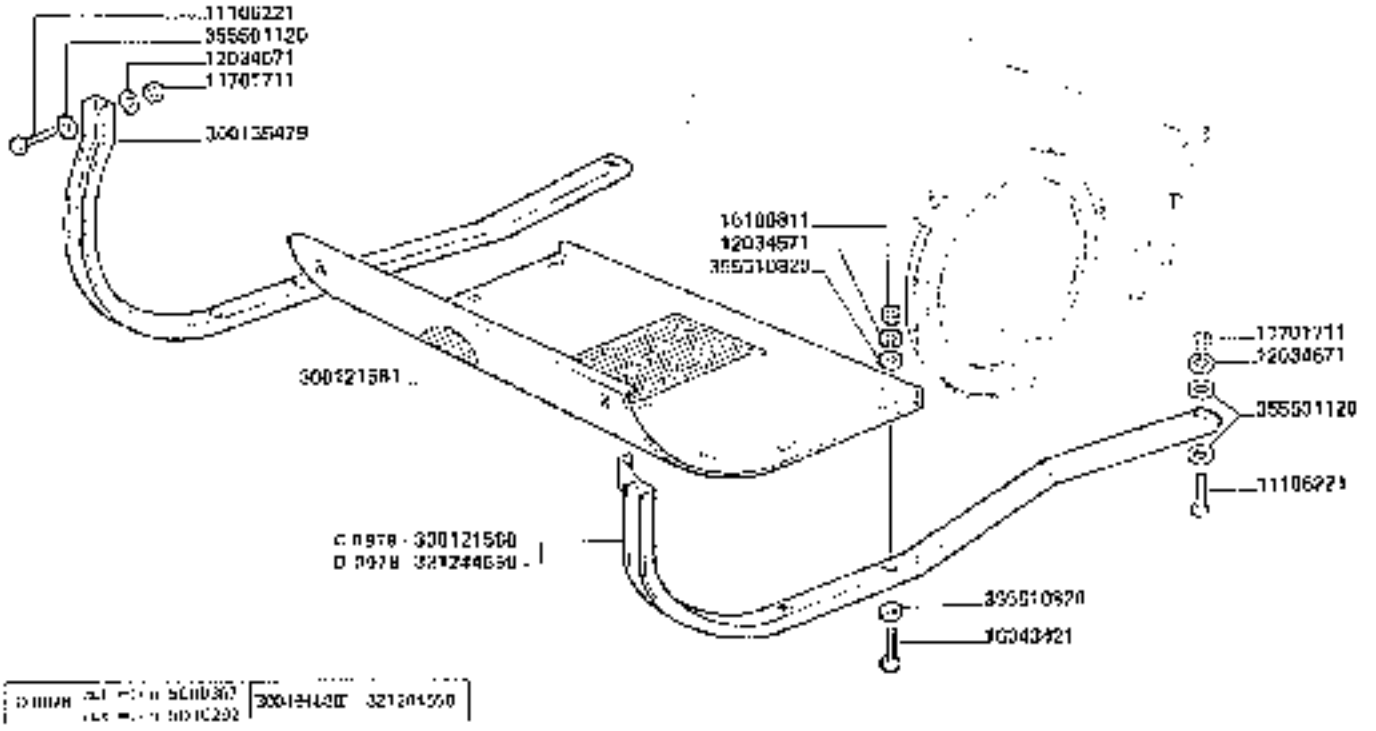

3650-3650R 3750-3750R	PROTEZIONE CASSA VENTILATORE *Protecteur cuisse du ventilateur* *Schaugebläsegehäuse* *Fan housing guard* *Protezione caja del ventilador*	157

https://www.tractormanualpdf.info/

MODIF.	ANT. MODIF.	N. ORDIN	Q	DENOMINAZIONE	DESIGNATION	BENENNUNG	DESCRIPTION	DENOMINACIONES
		11100222	3	VITE	VIS	SCHRAUBE	SCREW	TORNILLO
		11700711	3	DADO	ECROU	MUTTER	NUT	TUERCA
		12030571	6	ROSETTA ELASTICA	RONDELLE W	FEDERSCHEIBE	SPRING WASHER	ARANDELA ELASTICA
		12034671	3	ROSETTA ELASTICA	RONDELLE W	FEDERSCHEIBE	SPRING WASHER	ARANDELA ELASTICA
		16043021	8	VITE	VIS	SCHRAUBE	SCREW	TORNILLO
		16100611	6	DADO	ECROU	MUTTER	NUT	TUERCA
C 0970		300121580	1	PROFILO S. SUPP	SUPPORT	HALTERUNG	SUPPORT	SUPORTE
		300121581	1	FRUTEZ. VENTILATORE	PROTECTION	SCHUTZBLECH	FAN GUARD	PROTECCION
		300135479	1	PROFILO D. SUPP	SUPPORT	HALTERUNG	SUPPORT	SUPORTE
D 0970		321244650	1	PROFILO S. SUPP	SUPPORT	HALTERUNG	SUPPORT	TUERCA
		356501120	9	RONDELLA	RONDELLE	SCHEIBE	WASHER	ARANDELA
		356510820	16	RONDELLA	RONDELLE	SCHEIBE	WASHER	ARANDELA

https://www.tractormanualpdf.info/

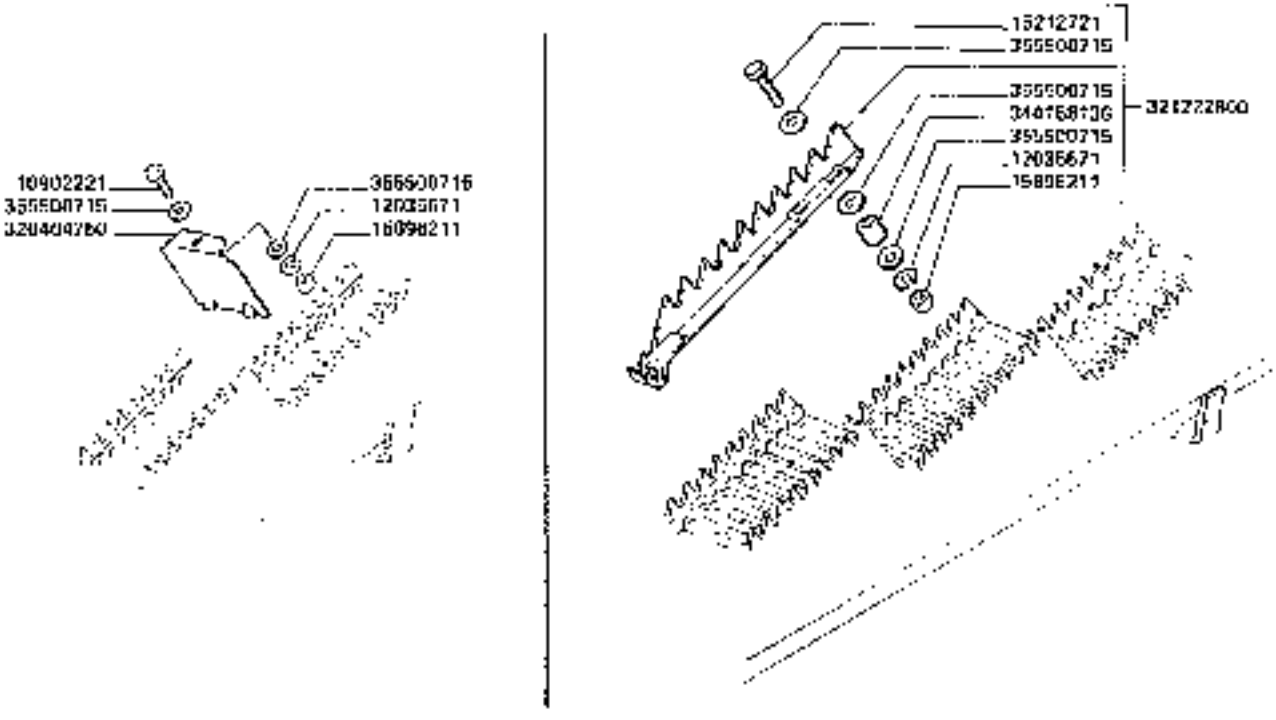

CHIUSURA E ALZAPAGLIA SU SCUOTIPAGLIA

Fermeture et bouse-paille sur secoueurs

Abbiendblechen [illegible]

Straw walker seen blanking plates and rider

[illegible] paja sobre sacudidores

https://www.tractormanualpdf.info/

MODIF.	ANT. MODIF.	N. ORDIN	Q	DENOMINAZIONE	DESIGNATION	BENENNUNG	DESCRIPTION	DENOMINACIONES
		10002221	16	VITE	VIS	SCHRAUBE	SCREW	TORNILLO
		12035671	16	ROSETTA ELASTICA	RONDELLE W	FEDERSCHEIBE	SPRING WASHER	ARANDELA ELASTICA
		15890211	16	DADO	ECROU	MUTTER	NUT	TUERCA
		320404750	16	CHIUSURA ALZATE	FERMETURE	ABDECKLAG	BLANKING PLATE	CIERRE
		356500715	52	RONDELLA	RONDELLE	SCHEIBE	WASHER	ARANDELA
		12035671	11	ROSETTA ELASTICA	RONDELLE W	FEDERSCHEIBE	SPRING WASHER	ARANDELA ELASTICA
		15212721	11	VITE	VIS	SCHRAUBE	SCREW	TORNILLO
		15895211	11	DADO	ECROU	MUTTER	NUT	TUERCA
		321222000	20	COMPL. ALZAPAGLIA A CRESTE PARALLELE	HAUSSEMAILLE A DENTS DE SCIE	STROH-HEBERRETER	STRAW-LIFTER RIDER	LEVANTA PAJA A ESCALON PARALLELE
		344159126	11	BOCCOLA	BAGUE	BUCHSE	BUSH	CASQUETE
		355500715	30	RONDELLA	RONDELLE	SCHEIBE	WASHER	ARANDELA

https://www.tractormanualpdf.info/

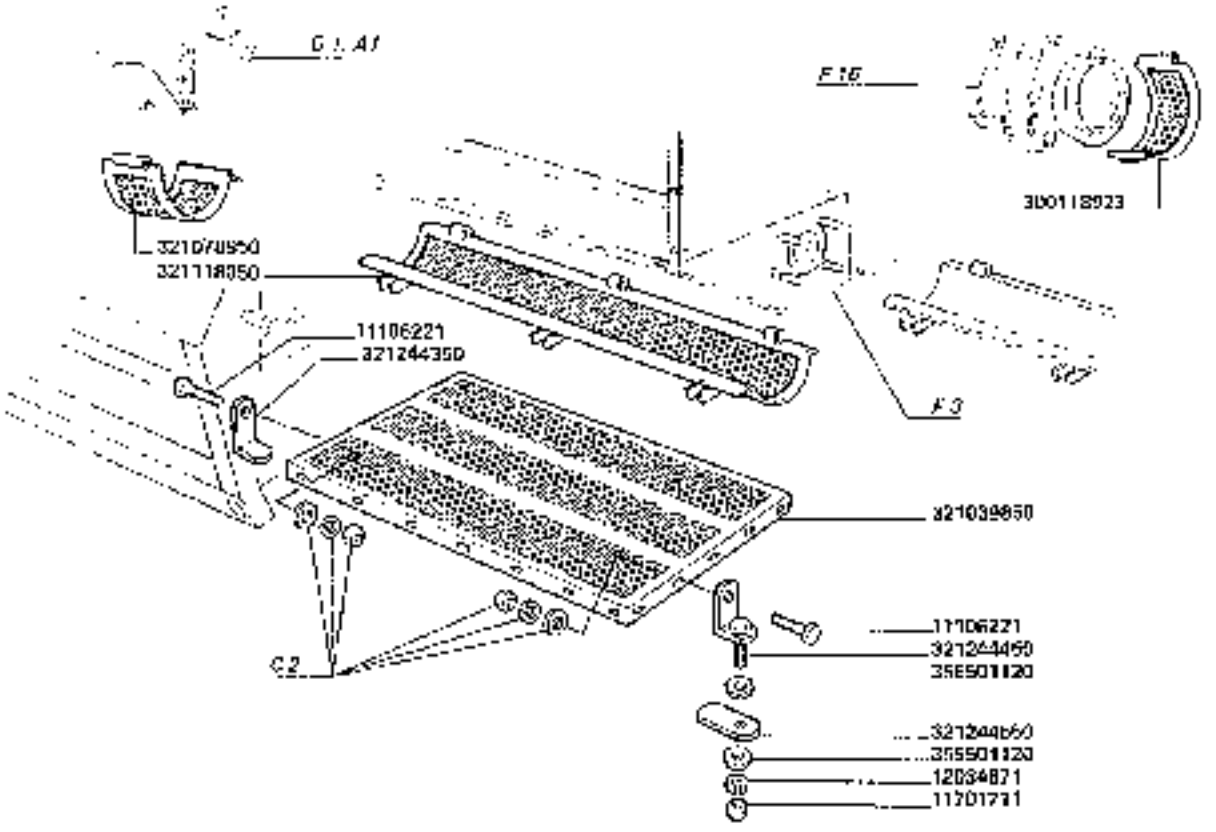

https://www.tractormanualpdf.info/

MODIF.	ANT. MODIF.	N. ORDIN.	Q	DENOMINAZIONE	DESIGNATION	BENENNUNG	DESCRIPTION	DENOMINACIONES
		11190221	4	VITE	VIS	SCHRAUBE	SCREW	TORNILLO
		11701711	2	DADO	ECROU	MUTTER	NUT	TUERCA
		12034071	2	ROSETTA PLASTICA	RONDELLE W	FEDERSCHEIBE	SPRING WASHER	ARANDELA PLASTICA
		300116923	1	PORTELLO INF.	PORTE	DECKEL	DOOR	PORTILLO
		321039050	1	FONDO CASSA	FOND	BODENBLECH	BOTTOM PLATE	CHAPA DE FONDO
		321078950	1	PORTELLO INF. ELEV.	PORTE	DECKEL	DOOR	PORTILLO
		321118050	1	PORTELLO FORATO CANALE	PORTE	DECKEL	DOOR	PORTILLO
		321244350	2	SQUADRETTA	EQUERRE	HALTER	BRACKET	APOYO
		321244450	2	SQUADRETTA	EQUERRE	HALTER	BRACKET	APOYO
		321244550	2	LAMA RITEGNO	PLAQUETTE	PLAKETCHEN	PLATE	PLACA
		355501120	4	RONDELLA	RONDELLE	SCHEIBE	WASHER	ARANDELA

https://www.tractormanualpdf.info/

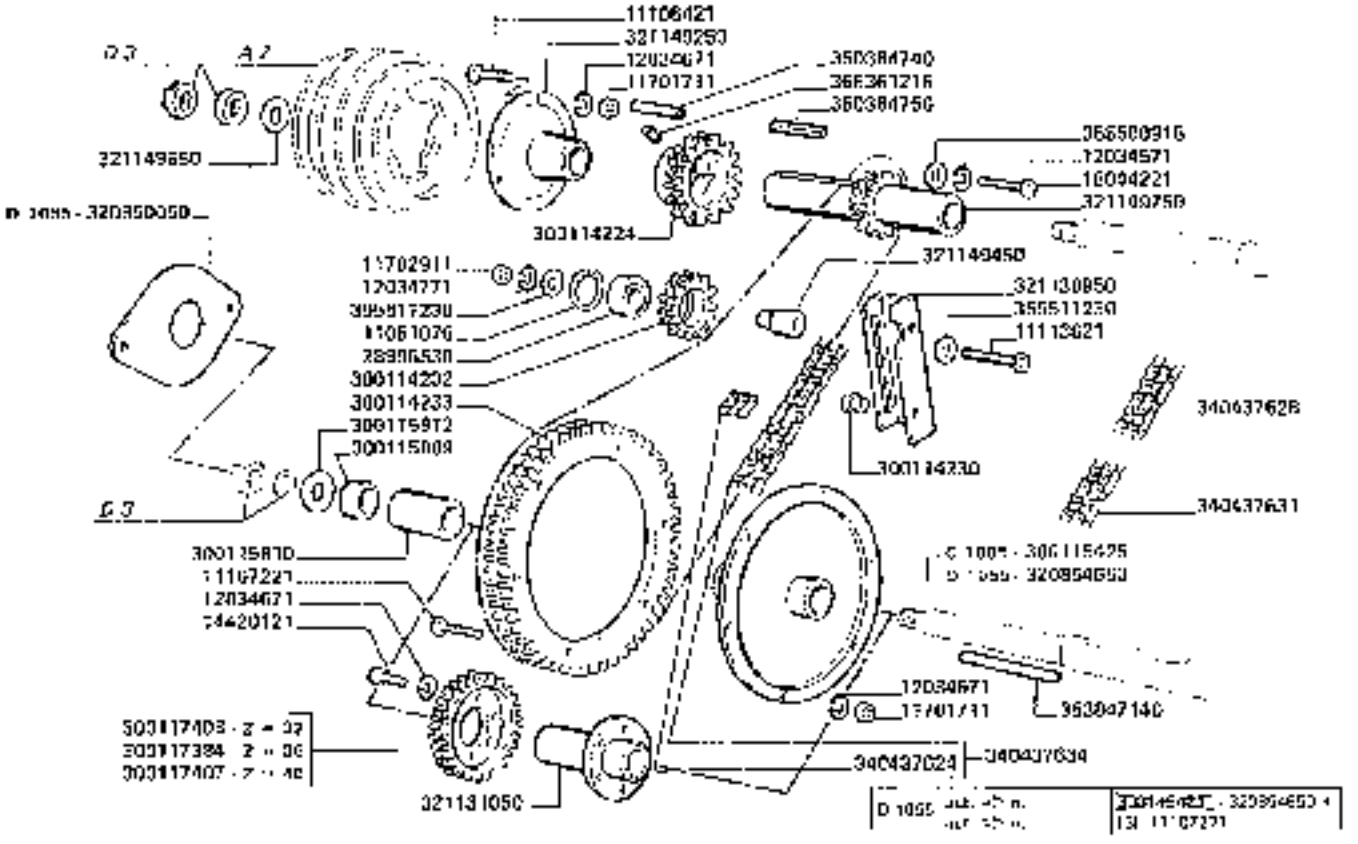

3650-3650R
3750-3750R

TRASMISSIONE BATTITORE A CATENA

Transmission battery a chaine
Kettenantrieb Fahrbahnmeister
Chain drive for grain
Transmission cilindro con catena

https://www.tractormanualpdf.info/

MODIF.	ANT.MODIF.	N.ORIGIN.	Q	DENOMINAZIONE	DESIGNATION	BENENNUNG	DESCRIPTION	DENOMINACIONES
		11061076	1	ANELLO ELASTICO	ARRETOIR	SICHERUNGSRING	LOCKRING	ANILLO DE FRENO
		11106421	9	VITE	VIS	SCHRAUBE	SCREW	TORNILLO
		11107221	5	VITE	VIS	SCHRAUBE	SCREW	TORNILLO
		11113621	1	VITE	VIS	SCHRAUBE	SCREW	TORNILLO
		11701711	4	DADO	ECROU	MUTTER	NUT	TUERCA
		11702911	1	DADO	ECROU	MUTTER	NUT	TUERCA
		12034671	2	ROSETTA ELASTICA	RONDELLE W	FEDERSCHEIBE	SPRING WASHER	ARANDELA ELASTICA
		12034671	13	ROSETTA ELASTICA	RONDELLE W	FEDERSCHEIBE	SPRING WASHER	ARANDELA ELASTICA
		12034771	1	ROSETTA ELASTICA	RONDELLE W	FEDERSCHEIBE	SPRING WASHER	ARANDELA ELASTICA
		14420121	6	VITE	VIS	SCHRAUBE	SCREW	TORNILLO
		16044721	2	VITE	VIS	SCHRAUBE	SCREW	TORNILLO
		20998630	1	CUSCINETTO	ROULEMENT	LAGER	BEARING	RODAMIENTO
		300114224	9	INGRANAGGIO	PIGNON	ZAHNRAD	GEAR	PIÑON
		300114230	2	DADO SPECIALE	ECROU	MUTTER	NUT	TUERCA
		300114232	9	TENDICATENA	PIGNON TENDEUR	KETTENSPANNRATZEL	TENSION SPROCKET	PIÑON TENSOR
		300114233	1	CORONA DENTATA	COURONNE DENTEE	ZAHNSCHANZ	RING GEAR	CORONA DENTADA
C 1055		300115425	9	MOZZO	MOYEU	NABE	HUB	CUBO
		300115809	1	DISTANZIATORE	ENTRETOISE	DISTANZSTUCK	SPACER	ESPACIADOR
		300115830	1	DISTANZIATORE	ENTRETOISE	DISTANZSTUCK	SPACER	ESPACIADOR

...i...

https://www.tractormanualpdf.info/

VORIF	ANT MODIF	N ORDIN	Q	DENOMINAZIONE	DESIGNATION	BENENNUNG	DESCRIPTION	DENOMINACIONES
		200115872	1	RONDELLA	RONDELLE	SCHEIBE	WASHER	ARANDELA
		200117384	1	INGRANAGGIO	PIGNON	ZAHNRAD	GEAR	PIÑON
		200117407	1	INGRANAGGIO	PIGNON	ZAHNRAD	GEAR	PIÑON
		200117408	1	INGRANAGGIO	PIGNON	ZAHNRAD	GEAR	PIÑON
D 1055		320850850	1	CHIUSURA SUPPORTEZ.	FERMETURE	ABDECKPLATTE	COVER	CIERRE
D 1055		320994550	1	MOZZO	MOYEU	NABE	HUB	CUBO
		321130360	1	SUPPORTO TENDICAT.	SUPPORT	HALTERUNG	SUPPORT	SOPORTE
		321131050	1	MOZZO INGR.	MOYEU	NABE	HUB	CUBO
		321149250	1	MOZZO PIT. FRONTA	MOYEU	NABE	HUB	CUBO
		321149450	1	DISTANZIATORE	ENTRETOISE	DISTANZSTUECKE	SPACER	ESPACIADOR
		321149550	1	RONDELLA	RONDELLE	SCHEIBE	WASHER	ARANDELA
		321149750	1	DISTANZIALE	ENTRETOISE	DISTANZSTUECK	SPACER	ESPACIADOR
		340437624	1	MAGLIA GIUNZIONE	MAILLON JONCTION	KETTENGLIEDER	CONNECTING LINK	ESLABON DE EMPATE
		340437628	1	SPEZZONE CATENA	ELEMENT CHAINE	KETTENELEMENTE	CHAIN ELEMENT	ELEMENTO CADENA
		340437637	1	SPEZZONE CATENA	ELEMENT CHAINE	KETTENELEMENTE	CHAIN ELEMENT	ELEMENTO CADENA
		340437634	1	CATENA	CHAINE	KETTE	CHAIN	CADENA
		350394740	1	LINGUETTA	CLAVETTE	KEIL	KEY	CHAVETA
		350304750	1	LINGUETTA	CLAVETTE	KEIL	KEY	CHAVETA
		352847140	1	LINGUETTA	CLAVETTE	KEIL	KEY	CHAVETA
		355500915	2	RONDELLA	RONDELLE	SCHEIBE	WASHER	ARANDELA
		355511230	2	RONDELLA	RONDELLE	SCHEIBE	WASHER	ARANDELA
		386394216	1	VITE	VIS	SCHRAUBE	SCREW	TORNILLO

https://www.tractormanualpdf.info/

https://www.tractormanualpdf.info/

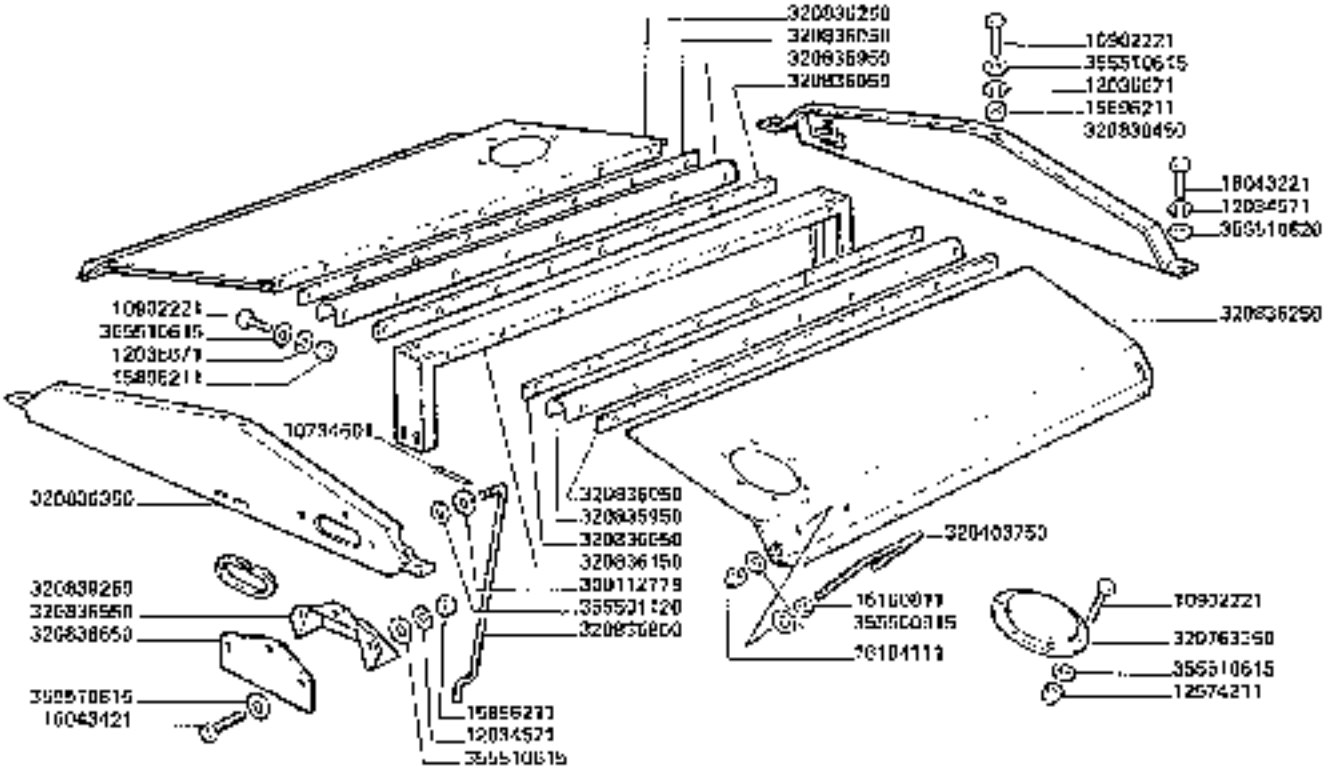

https://www.tractormanualpdf.info/

MODIF.	ANT. MODIF.	N. ORDINE	Q	DENOMINAZIONE	DESIGNATION	BENENNUNG	DESCRIPTION	DENOMINACIONES
		1073460T	1	COPIGLIA	GOUPILLE FENDUE	SPLINT	CUTTER PIN	PASADOR ABIERTO
		10902221	40	VITE	VIS	SCHRAUBE	SCREW	TORNILLO
		12034571	1	ROSETTA ELASTICA	RONDELLE A	FEDERSCHEIBE	SPRING WASHER	ARANDELA ELASTICA
		12036671	40	ROSETTA ELASTICA	RONDELLE A	FEDERSCHEIBE	SPRING WASHER	ARANDELA ELASTICA
		12574211	6	DADO	ECROU	MUTTER	NUT	TUERCA
		12896211	40	DADO	ECROU	MUTTER	NUT	TUERCA
		16043221	8	VITE	VIS	SCHRAUBE	SCREW	TORNILLO
		16043421	3	VITE	VIS	SCHRAUBE	SCREW	TORNILLO
		16100811	4	DADO	ECROU	MUTTER	NUT	TUERCA
		16104111	4	DADO	ECROU	MUTTER	NUT	TUERCA
		320112779	2	GOMMINO	CAOUTCHOUC	GUMMI	RUBBER	GOMA
		320403760	2	MANIGLIA	POIGNEE	GRIFF	HANDLE	EMPUNADURA
		320763950	1	CHIUSURA	FERMETURE	KLAPPE	COVER	CIERRE
		320835950	1	ASTA	TIGE	STANGE	ROD	VARILLA
		320836960	2	CERNIERA	CHARNIERE	SCHARNIER	HINGE	BISAGRA
		320836050	4	PIATTO	PLAQUE	PLATTE	PLATE	PLACA
		320836150	3	TRAVERSA CHIUSURA	SUPPORT	HALTERUNG	SUPPORT	SOPORTE
		320836250	2	SEMICOPERCHIO	DEMI-COUVERCLE	DECKELHALFTE	HALF-COVER	SEMITAPA
		320836350	1	PANNELLO	PANOI	WAND	WALL	PANEL
		320836450	1	PARETE POST.	PANOI	WAND	WALL	PARED
		320836550	1	PROTEZIONE TUBI	PROTECTION	SCHUTZBLECH	GUARD	PROTECCION
		320836060	1	CHIUSURA FORC	FERMETURE	KLAPPE	COVER	CIERRE
		320839250	2	PROFILO SUPPORT	PROFILE DE CAOUT	PROFILGUMMI	RUBBER PROFILE	PERFIL DE GOMA
		355600815	8	RONDELLA	RONDELLE	SCHEIBE	WASHER	ARANDELA
		355601120	1	RONDELLA	RONDELLE	SCHEIBE	WASHER	ARANDELA
		355610815	46	RONDELLA	RONDELLE	SCHEIBE	WASHER	ARANDELA
		355610820	8	RONDELLA	RONDELLE	SCHEIBE	WASHER	ARANDELA

https://www.tractormanualpdf.info/

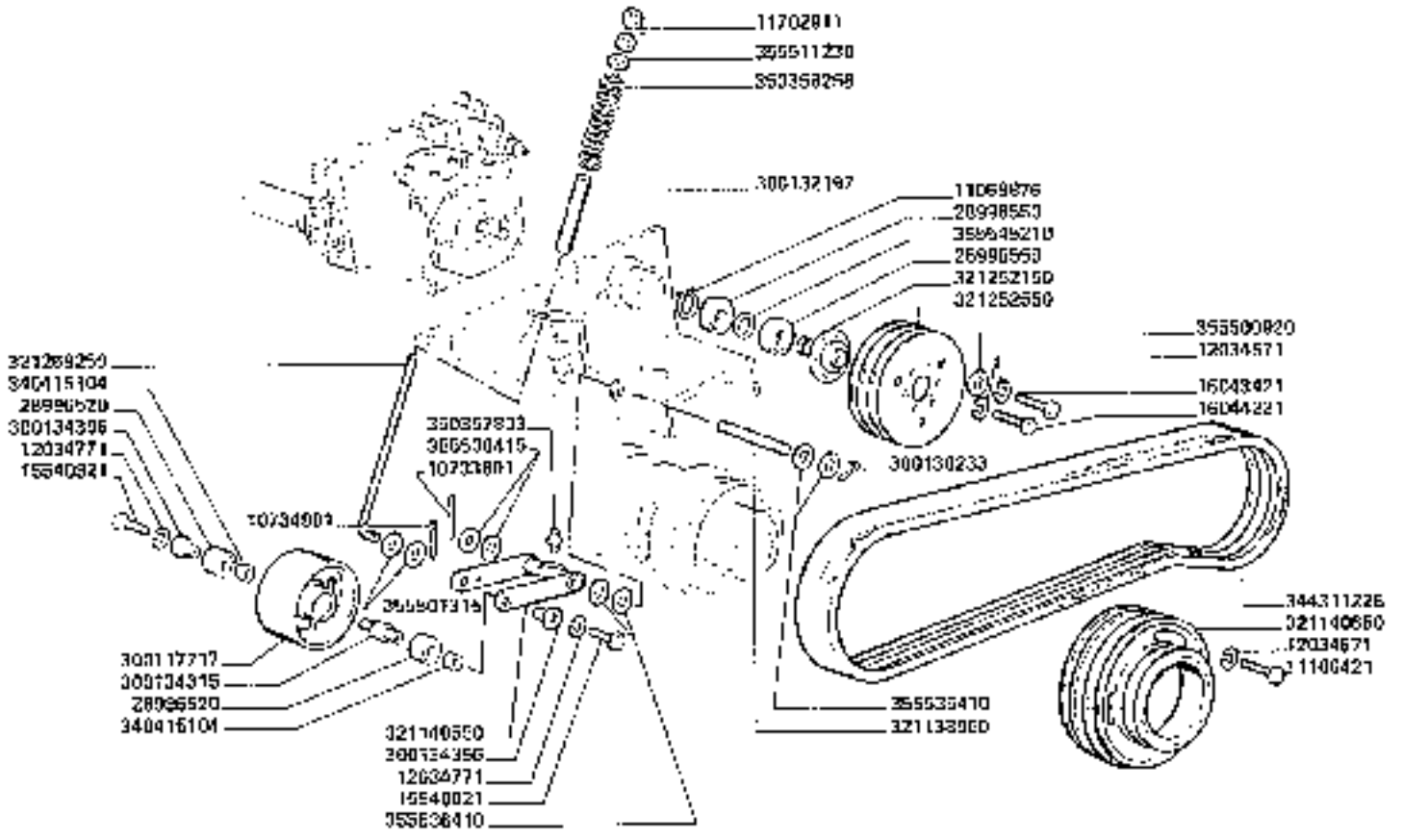

TRINCIASTOCCHI - TRASMISSIONE POMPA

3650
3750

175.1

https://www.tractormanualpdf.info/

MODIF.	ANT. MODIF.	N. ORDIN.	Q	DENOMINAZIONE	DESIGNATION	BENENNUNG	DESCRIPTION	DENOMINACIONES
		10733601	1	COPIGLIA	SCHWEIFFEDER	SPLINT	COTTER PIN	PASADOR ABIERTO
		10734901	1	COPIGLIA	SCHWEIFFEDER	SPLINT	COTTER PIN	PASADOR ABIERTO
		11006876	1	ANELLO ELASTICO	ABSTANDSRING	SICHERUNGSRING	LOCKRING	ANILLO DE FRENO
		11106421	3	VITE	VIS	SCHRAUBE	SCREW	TORNILLO
		11702911	2	DADO	ECROU	MUTTER	NUT	TUERCA
		12034571	2	ROSETTA ELASTICA	RONDELLE W	FEDERSCHEIBE	SPRING WASHER	ARANDELA ELASTICA
		12034671	3	ROSETTA ELASTICA	RONDELLE W	FEDERSCHEIBE	SPRING WASHER	ARANDELA ELASTICA
		12034771	2	ROSETTA ELASTICA	RONDELLE W	FEDERSCHEIBE	SPRING WASHER	ARANDELA ELASTICA
		99040521	2	VITE	VIS	SCHRAUBE	SCREW	TORNILLO
		99043421	7	VITE	VIS	SCHRAUBE	SCREW	TORNILLO
		99044271	1	VITE	VIS	SCHRAUBE	SCREW	TORNILLO
		26900620	2	CUSCINETTO	ROULEMENT	LAGER	BEARING	RODAMIENTO
		26900560	2	CUSCINETTO	ROULEMENT	LAGER	BEARING	RODAMIENTO
		300117717	1	TENDICINGHIA	TENDEUR DE COURR.	RIEMENSPANNER	BELT TENSIONER	TENSOR DE CORREA
		300132107	1	BOCCOLA	DOUILLE	BUCHSE	BUSH	CASQUILLO
		300134315	1	PERNO	AXE	BOLZEN	PIN	EJE
		300134396	2	BOCCOLA ECCENTRICA	DOUILLE	BUCHSE	BUSH	CASQUILLO
		300136233	1	SPIANTO FISSO	GOUPILLE D'ARRET	SICHERUNGSSTIFT	LOCKING PIN	PASADOR
		321130250	1	PERNO	AXE	BOLZEN	PIN	EJE
		321140560	1	BILANCIERE	BALANCIER	SCHWINGE	ROCKER ARM	BALANCIN
		321140650	1	PULEGGIA	POULIE	RIEMENSCHEIBE	PULLEY	POLEA
		321252150	1	FLANGIA	BRIDE	FLANSCH	FLANGE	BRIDA
		321252650	1	PULEGGIA	POULIE	RIEMENSCHEIBE	PULLEY	POLEA
		321260750	1	TIRANTE	TIRANT	SPANNHOLZEN	TIE ROD	TIRANTE
		340416104	2	BOCCOLA	DOUILLE	BUCHSE	BUSH	CASQUILLO
		340311228	1	CINGHIA	COURROIE	RIEMEN	BELT	CORREA
		350350250	1	MOLLA	RESSORT	FEDER	SPRING	RESORTE
		350357803	1	INGRASSATORE	GRAISSEUR	SCHMIERNIPPEL	GREASE NIPPLE	PIN-PASADOR
		355000920	6	RONDELLA	RONDELLE	SCHEIBE	WASHER	ARANDELA
		355501215	2	RONDELLA	RONDELLE	SCHEIBE	WASHER	ARANDELA
		355011230	1	RONDELLA	RONDELLE	SCHEIBE	WASHER	ARANDELA
		355530410	4	RONDELLA	RONDELLE	SCHEIBE	WASHER	ARANDELA
		355545210	1	RONDELLA	RONDELLE	SCHEIBE	WASHER	ARANDELA

https://www.tractormanualpdf.info/

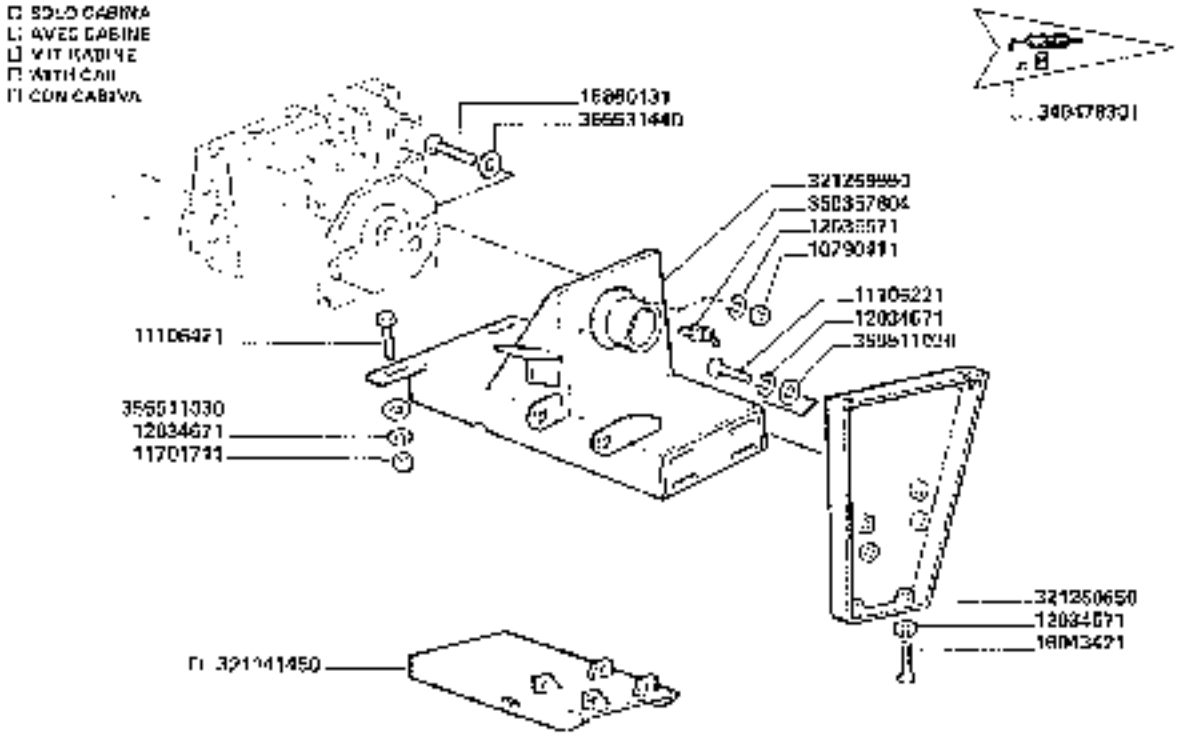

https://www.tractormanualpdf.info/

MODIF.	ANT. MODIF.	N. DISEGN.	D	DENOMINAZIONE	DESIGNATION	BENENNUNG	DESCRIPTION	DENOMINACIONES
		10790411	2	DADO	ECROU	MUTTER	NUT	TUERCA
		11105221	4	VITE	VIS	SCHRAUBE	SCREW	TORNILLO
		11106421	2	VITE	VIS	SCHRAUBE	SCREW	TORNILLO
		11701711	2	DADO	ECROU	MUTTER	NUT	TUERCA
		12034571	2	ROSETTA ELASTICA	RONDELLE W	FEDERSCHEIBE	SPRING WASHER	ARANDELA ELASTICA
		12034671	6	ROSETTA ELASTICA	RONDELLE W	FEDERSCHEIBE	SPRING WASHER	ARANDELA ELASTICA
		12035871	2	ROSETTA ELASTICA	RONDELLE W	FEDERSCHEIBE	SPRING WASHER	ARANDELA ELASTICA
		15860131	2	VITE	VIS	SCHRAUBE	SCREW	TORNILLO
		16343421	2	VITE	VIS	SCHRAUBE	SCREW	TORNILLO
		321141450	1	SUPPORTO COMPRESSORE	SUPPORT	HALTERUNG	SUPPORT	SOPORTE
		321259550	1	SUPPORTO POMPA	SUPPORT	HALTERUNG	SUPPORT	SOPORTE
		321260650	1	MENSOLA	CONSOLE	STUTZE	REINFORCEMENT	REFUERZO
		34047830	1	DECALCOMANIA	DECALCOMANIE	ABZIEHBILD	TRANSFER	CALCOMANIA
		35035780	1	INGRASSATORE	GRAISSEUR	SCHMIERNIPPEL	GREASE NIPPLE	ENGRASADOR
		35551103	6	RONDELLA	RONDELLE	SCHEIBE	WASHER	ARANDELA
		35553140	2	RONDELLA	RONDELLE	SCHEIBE	WASHER	ARANDELA

https://www.tractormanualpdf.info/

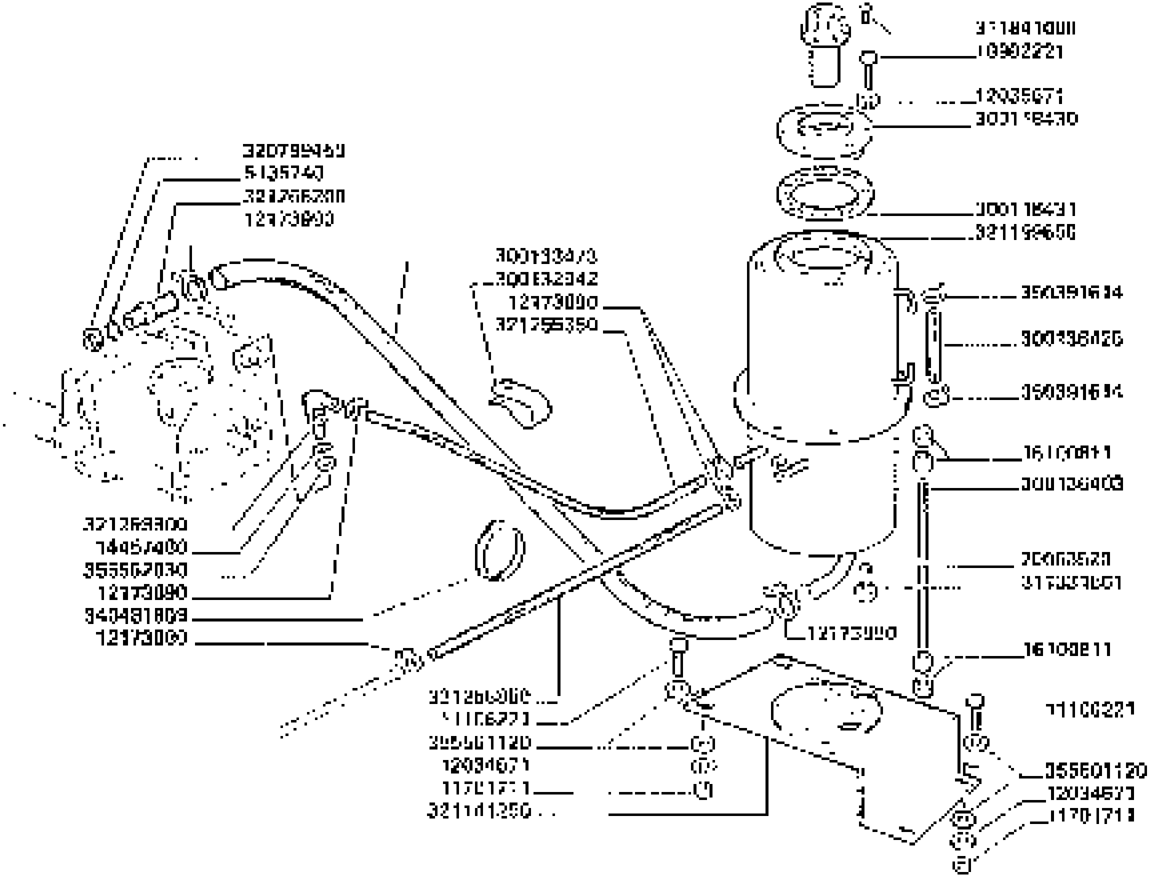

https://www.tractormanualpdf.info/

MODIF.	ANT. MODIF.	N. ORDIN.	C	DENOMINAZIONE	DESIGNATION	BENENNUNG	DESCRIPTION	DENOMINACIONES
	1449720	5135740	1	GUARNIZIONE	JOINT	O-RING	O-RING	JUNTA
		10832221	2	VITE	VIS	SCHRAUBE	SCREW	TORNILLO
		11108221	6	VITE	VIS	SCHRAUBE	SCREW	TORNILLO
		11701711	4	DADO	ECROU	MUTTER	NUT	TUERCA
		12034871	4	ROSETTA ELASTICA	RONDELLE	FEDERSCHEIBE	SPRING WASHER	ARANDELA ELASTICA
		12035071	6	ROSETTA ELASTICA	RONDELLE	FEDERSCHEIBE	SPRING WASHER	ARANDELA ELASTICA
		12173890	4	COLLARE	COLLIER	SCHELLE	CLAMP	COLLAR
		12173950	2	COLLARE	COLLIER	SCHELLE	CLAMP	COLLAR
		14457460	1	GUARNIZIONE	JOINT	O-RING	O-RING	JUNTA
		16100811	8	DADO	ECROU	MUTTER	NUT	TUERCA
		20363520	1	SFERA	BILLE	KUGEL	BALL	BOLA
		30011843 0	1	PIASTRA	PLAQUE	PLATTE	PLATE	PLACA
		30011843 1	1	GUARNIZIONE	JOINT	DICHTUNG	GASKET	JUNTA
		30013292	1	FASCETTA	COLLIER	SCHELLE	CLAMP	COLLAR
		30013343 3	1	TUBO FLESSIBILE	TUYAU FLEXIBLE	SCHLAUCH	HOSE	TUBO FLEXIBLE
		30013040 0	2	TIRANTE	TIRANT	SPANNRIEMEN	TIE-ROD	TIRANTE
		30013642 0	1	TUBO VISCONTI FORATO	TUYAU	ROHR	PIPE	TUBO
		31130156 1	1	DADO	ECROU	MUTTER	NUT	TUERCA
		31196100 0	1	GUARN. SFIATO	RENIFLARD	ENTLUEFTER	VENT	RESPIRADERO
		32070946 0	1	GUARNIZIONE	JOINT	O-RING	O-RING	JUNTA
		32114125 0	1	SUPPORTO SERBATOIO	SUPPORT	HALTERUNG	SUPPORT	SOPORTE
		32119995 0	1	SERBATOIO OLIO	RESERVOIR HUILE	HYDRAULIKTANK	HYDRAULIC TANK	DEPOSITO HIDRAUL
		32125035 0	1	TUBO DI MASSIMO	TUYAU	ROHR	PIPE	TUBO
		32125085 0	3	TUBO	TUYAU	ROHR	PIPE	TUBO
		32126820 0	7	RACCORDO	RACCORD	STUTZEN	CONNECTION	RACOR
		32126030 0	1	RACCORDO	RACCORD	STUTZEN	CONNECTION	RACOR
		34049180 0	4	FASCETTA	COLLIER	HALTERBAND	STRAP	ABRAZADERA
		35039161 4	2	FASCETTA	COLLIER	SCHELLE	CLAMP	COLLAR
		35550119 0	0	RONDELLA	RONDELLE	SCHEIBE	WASHER	ARANDELA
		35550203 0	1	RONDELLA	RONDELLE	SCHEIBE	WASHER	ARANDELA

https://www.tractormanualpdf.info/

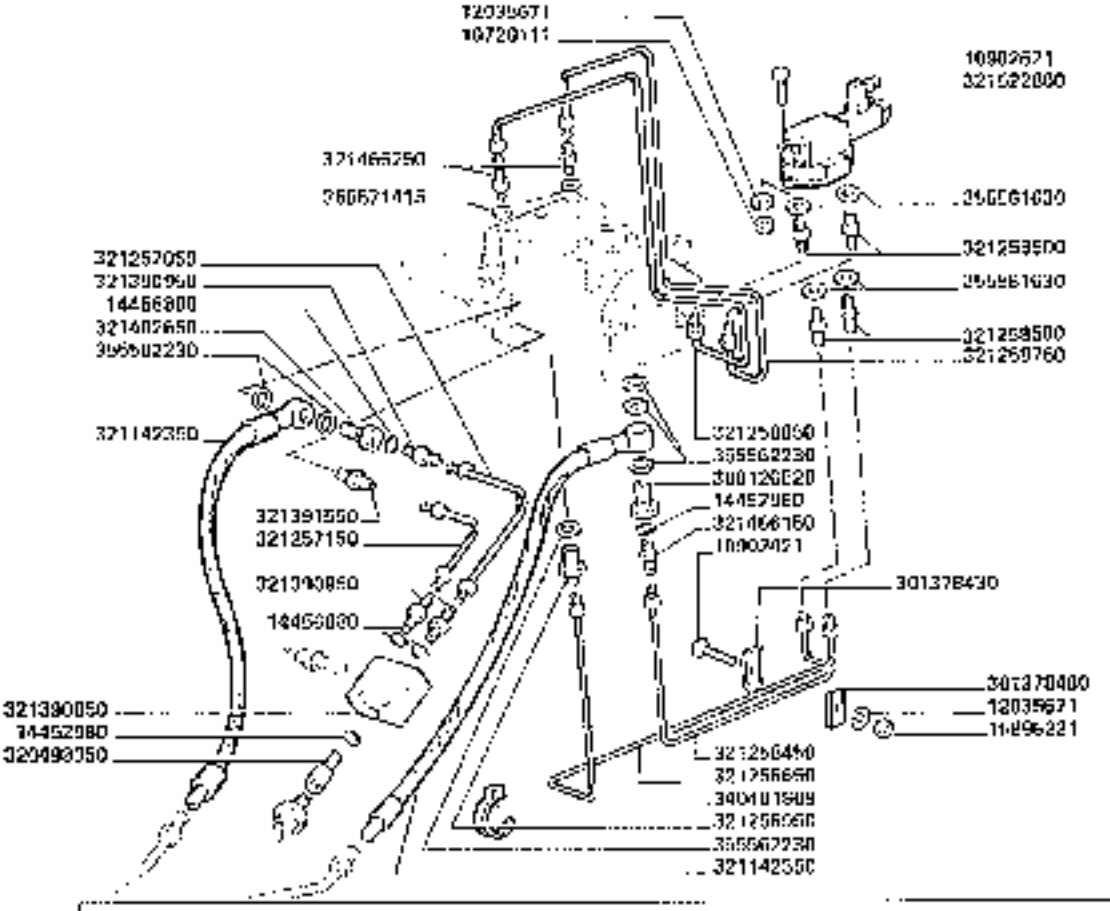

3650
3750

TRINCIASTOCCHI - TUBAZIONI DA POMPA A SCAMBIATORE DI CALORE

Dichiarazione - Tuyauteries entre pompe et échangeur de chaleur

Unterwachsschläuche - Leitungen von pumpen zu wärmetauscher

Stalk elegant - Tubes from pump to heat exchanger

Pilgrim - Tubería de bomba a cambiador de calor

175.4

https://www.tractormanualpdf.info/

MODIF	ANT. MODIF.	N. ORDIN.	Q	DENOMINAZIONE	DESIGNATION	BENENNUNG	DESCRIPTION	DENOMINACIONES
		10720131	2	DADO	ECROU	MUTTER	NUT	TUERCA
		10302621	2	VITE	VIS	SCHRAUBE	SCREW	TORNILLO
		10302621	2	VITE	VIS	SCHRAUBE	SCREW	TORNILLO
		12035071	5	RAGETTA ELASTICA	RONDELLE W	FEDERSCHEIBE	SPRING WASHER	ARANDELA ELASTICA
		14452980	2	GUARNIZIONE	JOINT	DICHTUNG	O RING	JUNTA
		14460900	2	GUARNIZIONE	JOINT	DICHTUNG	O RING	JUNTA
		15396221	3	DADO	ECROU	MUTTER	NUT	TUERCA
		300126529	1	BOCCHETTONE	VIS CREUSE	SCHLISS-RAUBE	PIPE UNION	BOQUILLA
		301378430	3	BRIGLIA	COLLIER	HALTER	RETAINER	ABRAZADERA
		301378400	2	BRIGLIA	COLLIER	HALTER	RETAINER	ABRAZADERA
		320988050	1	RACCORDO	RACCORD	STUTZEN	UNION	RACOR
		321147350	2	TUBO FLESSIBILE	TUYAU FLEXIBLE	SCHLAUCH	HOSE	TUBO FLEXIBLE
		321257050	1	TUBO	TUYAU	ROHR	PIPE	TUBO
		321257150	1	TUBO	TUYAU	ROHR	PIPE	TUBO
		321258450	1	TUBO	TUYAU	ROHR	PIPE	TUBO
		321280530	4	RACCORDO	RACCORD	STUTZEN	UNION	RACOR
		321258650	1	TUBO	TUYAU	ROHR	PIPE	TUBO
		321258750	1	TUBO	TUYAU	ROHR	PIPE	TUBO
		321258850	1	TUBO	TUYAU	ROHR	PIPE	TUBO
		321258950	1	RACCORDO	RACCORD	STUTZEN	UNION	RACOR
		321390650	1	BLOCCHETTO TRASMETTIT.	COLLECTEUR	KOLLEKTOR	MANIFOLD	COLECTOR
		321300950	3	RACCORDO	RACCORD	STUTZEN	UNION	RACOR
		321337550	1	RACCORDO	RACCORD	STUTZEN	UNION	RACOR
		321402650	1	BOCCHETTONE	VIS CREUSE	SCHLISS-RAUBE	PIPE UNION	BOQUILLA
		321460150	1	RACCORDO	RACCORD	STUTZEN	UNION	RACOR
		321460250	2	RACCORDO	RACCORD	STUTZEN	UNION	RACOR
		321622000	1	ELETTROVALVOLA	SOUPAPE ELECTR	STEUERVENTIL	ELECTROVALVE	ELECTROVALVULA
		300499800	3	FASCETTA	COLLIER	HALTERUNG	STRAP	ABRAZADERA
		355567039	4	RONDELLA	RONDELLE	SCHEIBE	WASHER	ARANDELA
		355562230	6	RONDELLA	RONDELLE	SCHEIBE	WASHER	ARANDELA
		355577415	2	RONDELLA	RONDELLE	SCHEIBE	WASHER	ARANDELA

https://www.tractormanualpdf.info/

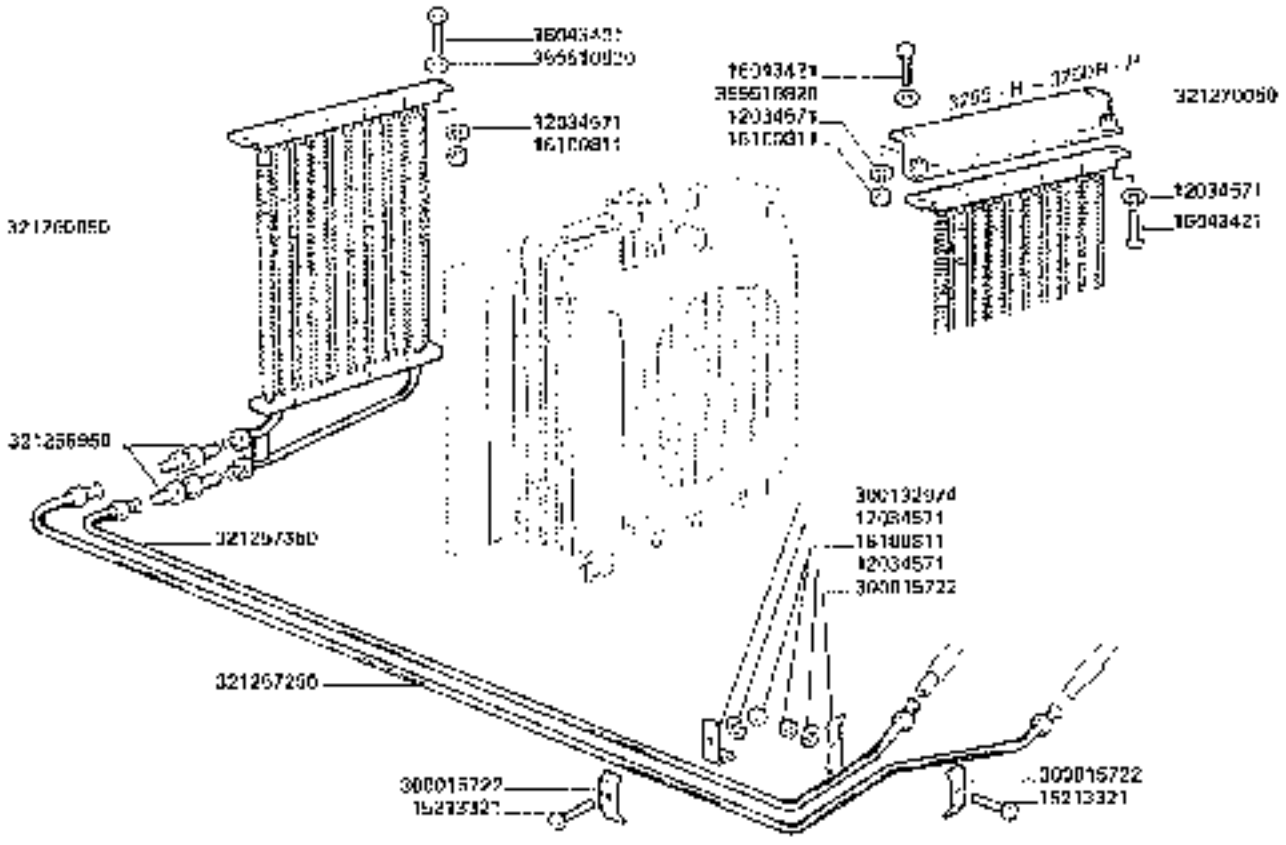

3650
3750

TRINCIASTOCCHI - SCAMBIATORE DI CALORE

Gleichstrom - Echangeur de calor
Unterbaumschleifer - Scambiatore
Stalk chopper - Heat exchanger
Schneider - Cambiador de calor

https://www.tractormanualpdf.info/

175.5

MODIF.	ANT. MODIF.	N. ORDIN.	Q	DENOMINAZIONE	DESIGNATION	BENENNUNG	DESCRIPTION	DENOMINACIONES
		12034571	4	ROSETTA ELASTICA	RONDELLE W	FEDERSCHEIBE	SPRING WASHER	ARANDELA ELASTICA
		16213321	3	VITE	VIS	SCHRAUBE	SCREW	TORNILLO
		16043421	4	VITE	VIS	SCHRAUBE	SCREW	TORNILLO
		18100811	4	DADO	ECROU	MUTTER	NUT	TUERCA
		300015722	4	BRIGLIA	COLLIER	HALTER	RETAINER	ABRAZADERA
		300132974	2	BRIGLIA	COLLIER	HALTER	RETAINER	ABRAZADERA
		321200050	1	SCAMBIATORE DI CALORE	EXANGEUR DE CHALEUR	WAERMETAUSCHER	HEAT EXCHANGER	CAMBIADOR DE CALOR
		321250950	2	PASSAPARETE PER TUBO	RACCORD	STUTZEN	UNION	RACOR
		321257250	1	TUBO	TUYAU	ROHR	PIPE	TUBO
		321257350	1	TUBO	TUYAU	ROHR	PIPE	TUBO
		321270050	1	SUPPORTO	SUPPORT	HALTERUNG	SUPPORT	SOPORTE
		355510820	4	RONDELLA	RONDELLE	SCHEIBE	WASHER	ARANDELA

https://www.tractormanualpdf.info/

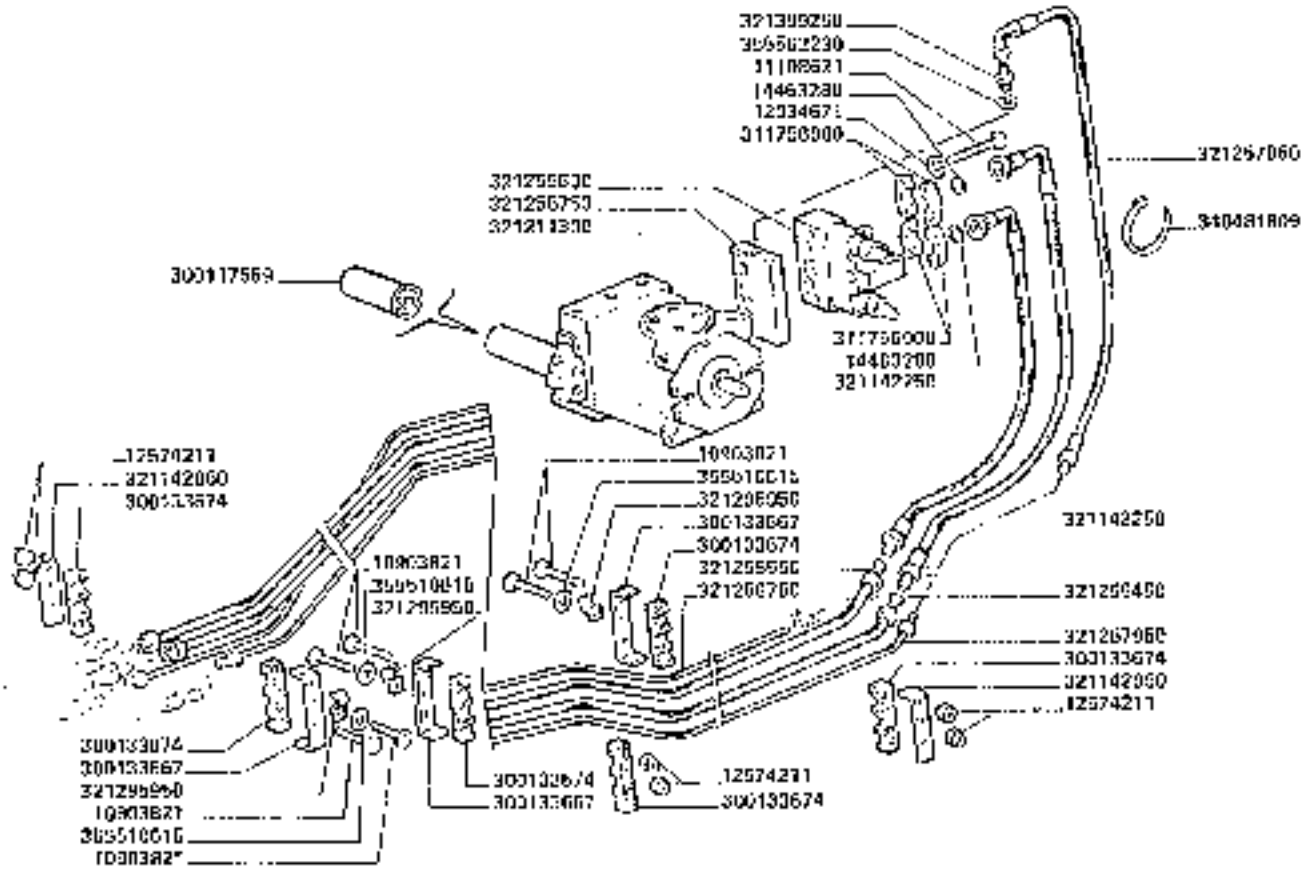

TRINCIASTOCCHI - TUBAZIONI DA POMPA A MOTORE

https://www.tractormanualpdf.info/

MODIF.	NAT. MODIF	N. ORDIN.	Q	DENOMINAZIONE	DESIGNATION	BENENNUNG	DESCRIPTION	DENOMINACIONES
		10903021	8	VITE	VIS	SCHRAUBE	SCREW	TORNILLO
		11108671	4	VITE	VIS	SCHRAUBE	SCREW	TORNILLO
		12004671	4	ROSETTA ELASTICA	RONDELLE W	FEDERSCHEIBE	SPRING WASHER	ARANDELA ELASTICA
		12574211	8	DADO	ECROU	MUTTER	NUT	TUERCA
		14403200	2	GUARNIZIONE	JOINT	O RING	O RING	JUNTA
		300117559	1	CARTUCCIA	CARTOUCHE	PATRONENFILTER	CARTRIDGE	CARTUCHO
		300133667	2	BRIGLIA	COLLIER	HALTER	RETAINER	ABRAZADERA
		300133674	5	TASSELLO A GOMMA	TAMPON	GUMMISTOPFEN	PAD	ALMOHADILLA
		311756090	2	SEMIFLANGIA	DEMI FLASQUES	FLANSCHHALFTE	HALF-FLANGE	SEMI-BRIDA
		321142250	2	TUBO FLESSIBILE	TUYAU FLEXIBLE	SCHLAUCH	HOSE	TUBO FLEXIBLE
		321142850	1	SUPP. ANT. TASSELLI	SUPPORT	HALTER	SUPPORT	SOPORTE
		321142950	1	SUPP. POST. TASSELLI	SUPPORT	HALTER	SUPPORT	SOPORTE
		321277330	1	POMPA	POMPE	PUMPE	PUMP	BOMBA
		321255450	1	TUBO INF. MANDATA	TUYAU	ROHR	PIPE	TUBO
		321255550	1	TUBO SUP. RITORNO	TUYAU	ROHR	PIPE	TUBO
		321266630	1	BLOCCH. MAX SPUNTO	SOUPAPE	VENTIL	VALVE	VALVULA
		321255750	1	PIASTRA INF. BLOCCH.	PLAQUE	PLATTE	PLATE	PLACA
		321256750	1	2° TUBO DEL VAGGIO	TUYAU	ROHR	PIPE	TUBO
		321267850	1	TUBO FLESSIBILE	TUYAU FLEXIBLE	SCHLAUCH	HOSE	TUBO FLEXIBLE
		321257950	1	TUBO LAV. VOTORE	TUYAU	ROHR	PIPE	TUBO
		321295950	3	BRIGLIA	COLLIER	SCHELLE	CLAMP	COLLAR
		321308750	1	RACCORDO	RACCORD	STUTZEN	UNION	RACOR
		340481600	1	FASCETTA	COLLIER	HALTENBAND	STRAP	ABRAZADERA
		355510615	3	RONDELLA	RONDELLE	SCHEIBE	WASHER	ARANDELA
		355502230	1	RONDELLA	RONDELLE	SCHEIBE	WASHER	ARANDELA

https://www.tractormanualpdf.info/

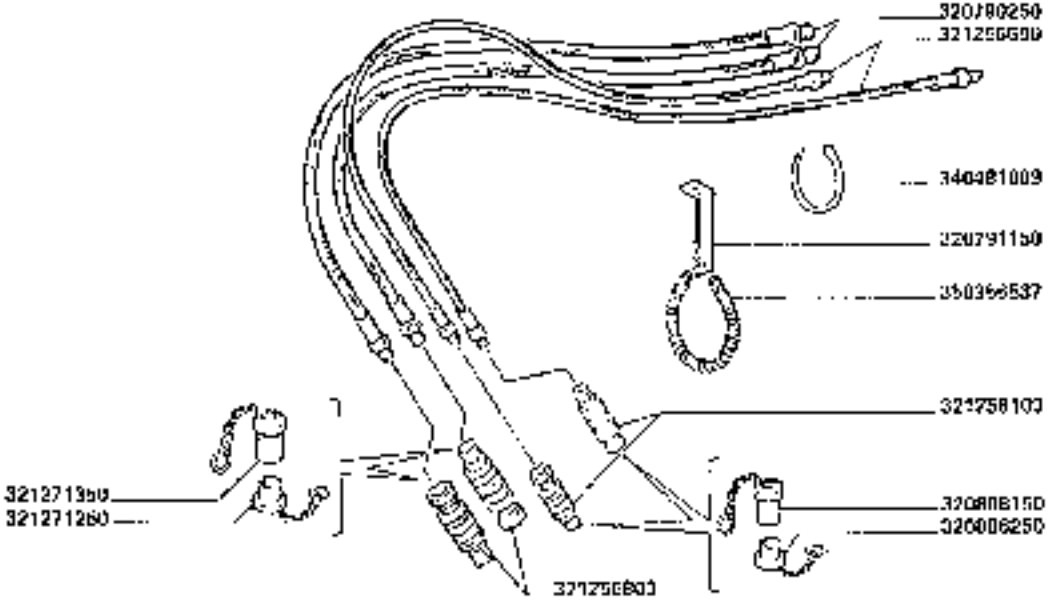

https://www.tractormanualpdf.info/

MODIF	ANT MODIF	N.C.DO IN	Q	DENOMINAZIONE	DESIGNATION	BENENNUNG	DESCRIPTION	DENOMINACIONES
		320790250	2	TUBO FLESSIBILE	TUYAU FLEXIBLE	SCHLAUCH	HOSE	TUBO FLEXIBLE
		320791150	1	SQUADRETTA	EQUERRE	HALTER	BRACKET	APOYO
		320808350	2	TAPPO	BOUCHON	STOPFEN	PLUG	TAPON
		320808250	2	TAPPO	BOUCHON	STOPFEN	PLUG	TAPON
		321256800	2	INNESTO RAPIDO	EMBRAYAGE RAPIDE	ABREISSKUPPLUNG	RAPID COUPLING	RACOR RAPIDO
		321256850	2	TUBO FLESSIBILE	TUYAU FLEXIBLE	SCHLAUCH	HOSE	TUBO FLEXIBLE
		321258300	2	INNESTO RAPIDO	EMBRAYAGE RAPIDE	ABREISSKUPPLUNG	RAPID COUPLING	RACOR RAPIDO
		321271250	2	TAPPO	BOUCHON	STOPFEN	PLUG	TAPON
		321271350	2	TAPPO	BOUCHON	STOPFEN	PLUG	TAPON
		340481000	1	FASCETTA	COLLIER	HALTERBAND	STRAP	ABRAZADERA
		350356537	1	MOLLA	RESSORT	FEDER	SPRING	RESORTE

https://www.tractormanualpdf.info/

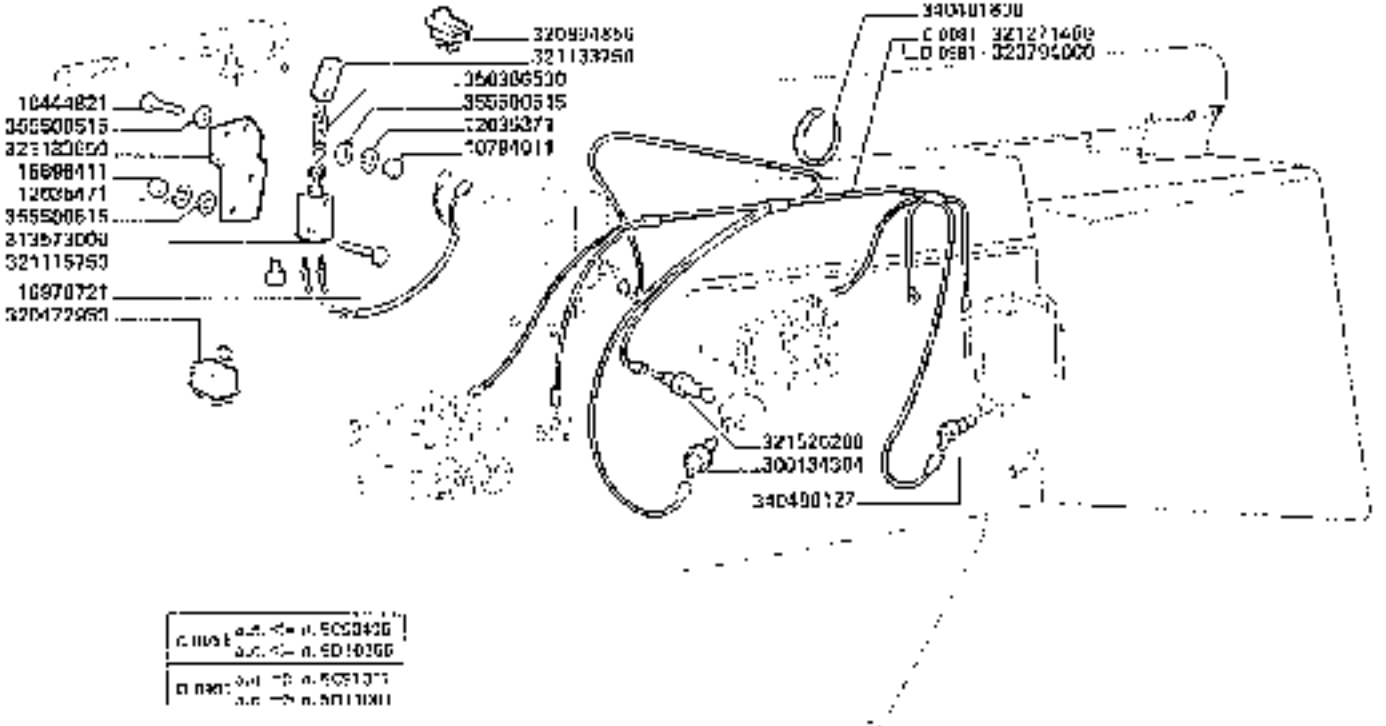

https://www.tractormanualpdf.info/

MOD.IF. ANT.MODIF	N.ORDIN.	Q	DENOMINAZIONE	DESIGNATION	BENENNUNG	DESCRIPTION	DESIGNACIONES
	10444021	2	VITE	VIS	SCHRAUBE	SCREW	TORNILLO
	10784011	2	DADO	ECROU	MUTTER	NUT	TUERCA
	10978721	2	VITE	VIS	SCHRAUBE	SCREW	TORNILLO
	12035371	2	ROSETTA ELASTICA	RONDELLE W	FEDERSCHEIBE	SPRING WASHER	ARANDELA ELASTICA
	12035471	2	ROSETTA ELASTICA	RONDELLE W	FEDERSCHEIBE	SPRING WASHER	ARANDELA ELASTICA
	16096411	2	DADO	ECROU	MUTTER	NUT	TUERCA
	30031304	1	MANICOTTA LIN	CONTACT	KONTAKT	SENDER	CONTACTO
	313573000	1	INTERRUTT. CONTAETTARI	INTERRUPTEUR	SCHALTER	SWITCH	INTERRUPTOR
	320472050	1	RELE	RELAIS	RELAY	RELAY	RELAIS
D 2001	320294000	1	CAVO ACCIUNT. VC	CABLE	KABEL	CABLE	CABLE
	320004050	1	PULSANTE	BOUTON	DRUCKKNOPF	BUTTON	PULSACION
	321175750	1	PRESSACAVO	PRESSE-CABLE	KABELPRESSE	CABLE PRESS	PRENSA CABLE
	321133760	1	PIASTRINA	PLAQUETTE	PLATTE	PLATE	PLACA
	321133050	1	SUPORTO MICROINTERR	SUPPORT	HALTERUNG	SUPPORT	SOPORTE
F 0561	321771450	1	CAVO ACCIUNT. VC	CABLE	KABEL	CABLE	CABLE
	321520200	1	TRASMETTITORE	CONTACTEUR	KONTAKTGEBER	SENDING UNIT	CONTACTOR
	340461806	10	FASCETTA	COLLIER	HALTERSCHELLE	STRAP	ABRAZADERA
	340499127	1	TERMOCONTATTO	TERMO CONTACT	THERMOKONTAKT	T-ERMOCONTACT	TERMO CONTACTO
	350356530	1	MOLLA	RESSORT	FEDER	SPRING	RESORTE
	355500535	4	RONDELLA	RONDELLE	SCHEIBE	WASHER	ARANDELA
	365000035	2	RONDELLA	RONDELLE	SCHEIBE	WASHER	ARANDELA

https://www.tractormanualpdf.info/

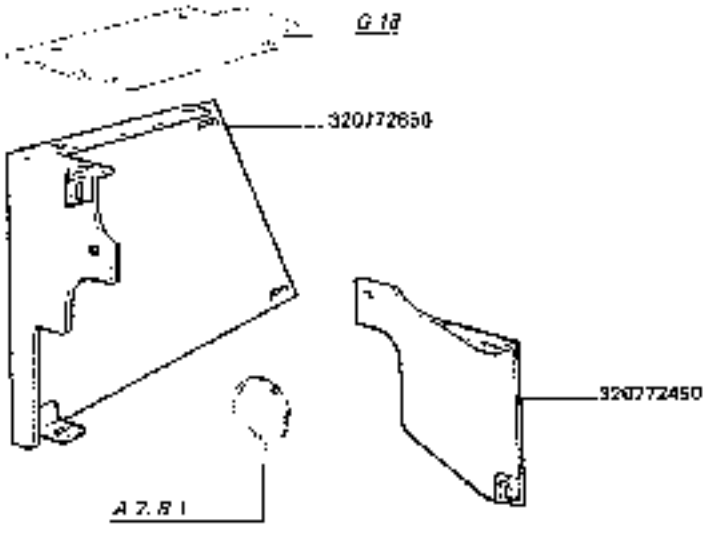

https://www.tractormanualpdf.info/

MODIF	ANT MODIF.	N. ORDIN.	Q	DENOMINAZIONE	DESIGNATION	BENENNUNG	DESCRIPTION	DENOMINACIONES
		320772450	1	PROTEZ. ANT. FILTRO	PROTECTION	SCHUTZBLECH	GUARD	PROTECCION
		320772650	1	PROTEZ. LAT. FILTRO	PROTECTION	SCHUTZBLECH	GUARD	PROTECCION

https://www.tractormanualpdf.info/

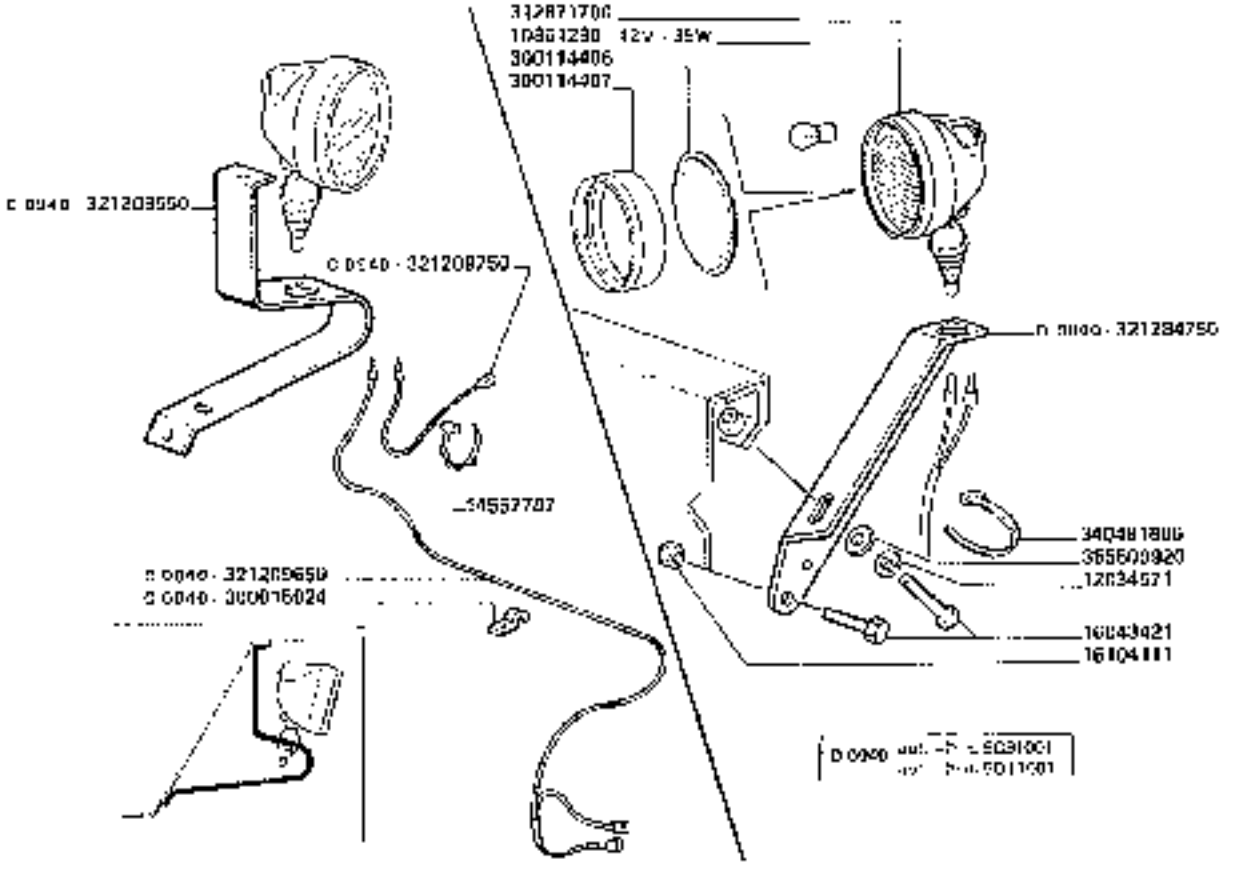

https://www.tractormanualpdf.info/

MODIF	ANT	MODIF	N. DECIM.	Q	DENOMINAZIONE	DESIGNATION	BENENNUNG	DESCRIPTION	DENOMINACIONES
			14567707	10	FASCETTA	COLLIER	HALTERBAND	STRAP	ABRAZADERA
D 0940			300315021	1	GRAFFA	COLLIER	HALTER	BEJAINER	COLLAR
D 0940			321209550	1	SUPPORTO FARO	SUPPORT	HALTERUNG	SUPPORT	SOPORTE
D 0940			321209650	1	CAVO	CABLE	KABEL	CABLE	CABLE
D 0940			321209750	1	CAVO MASSA	CABLE DE MASSE	MASSEKABEL	GROUND CABLE	CABLE DE MASA
			30901290	1	LAMPADA 12V - 35W	LAMPE	LAMP	BULB	BOMBILLA
			42034571	1	ROSETTA ELASTICA	RONDELLE W	FEDERSCHEIBE	SPRING WASHER	ARANDELA ELASTICA
			16043427	2	VITE	VIS	SCHRAUBE	SCREW	TORNILLO
			36104111	1	DADO	ECROU	MUTTER	NUT	TUERCA
			300114496	(1)	VETRO	VERRE	GLAS	GLASS	CRISTAL
			300114497	(1)	COLLARE	MONTURE	RAHMEN	FRAME	COLINGA
			312871730	1	FARO	PROJECTEUR	LIGHT	LIGHT	FARO
D 0940			321204750	1	SUPPORTO FARO	SUPPORT	HALTERUNG	SUPPORT	SOPORTE
			340481836	2	FASCETTA	COLLIER	HALTERBAND	STRAP	ABRAZADERA
			355030920	1	RONDELLA	RONDELLE	SCHEIBE	WASHER	ARANDELA

https://www.tractormanualpdf.info/

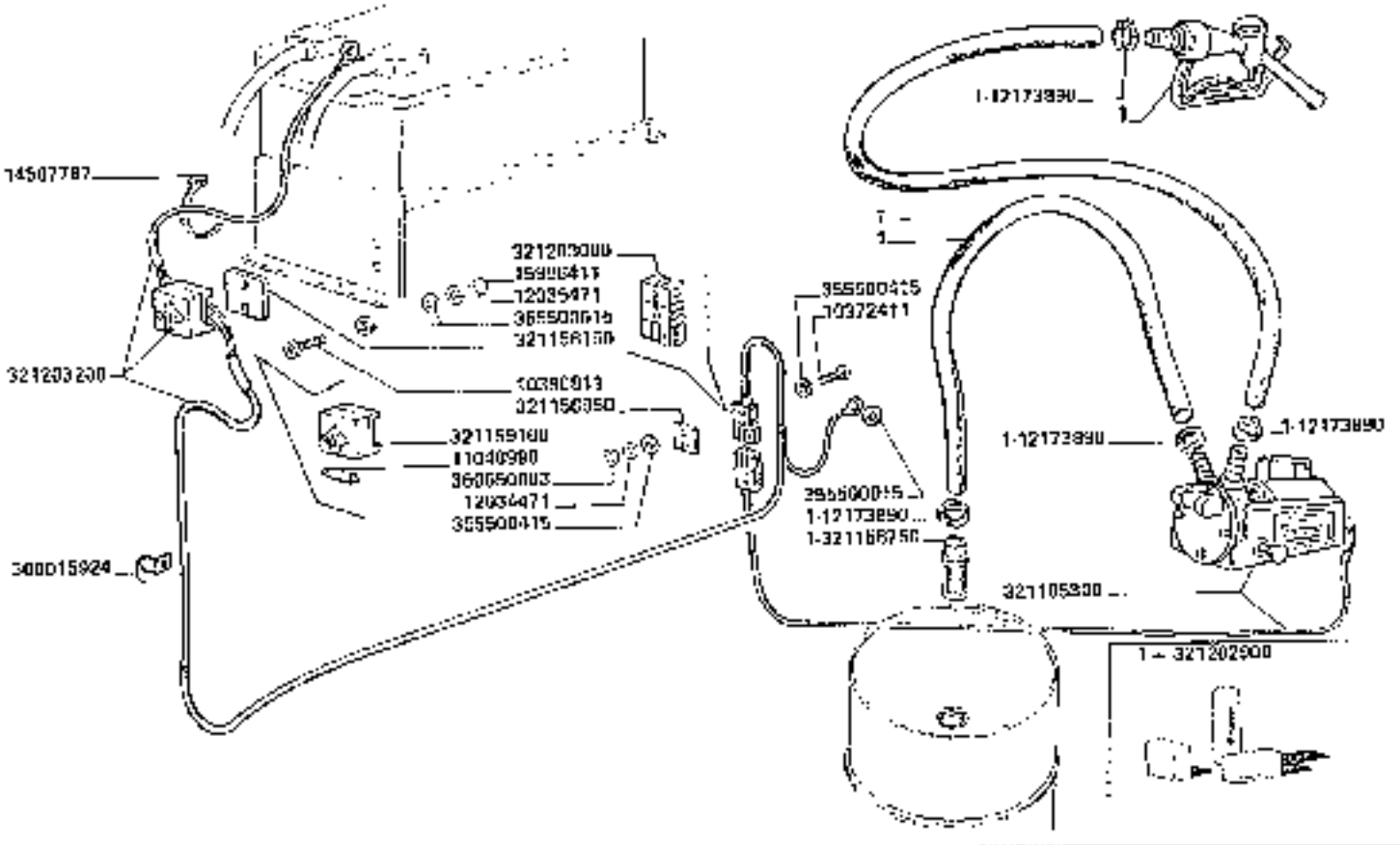

3650-3650R
3750-3750R

ELETTROPOMPA RIFORNIMENTO GASOLIO

Pompe electrique remplissage de gas oil
Zentrale fuel [illegible]

Elect. pump for fuel filling
[illegible] bombe navales gas oil

https://www.tractormanualpdf.info/

MODIF	ANT MODIF	N. ORDIN	Q	DENOMINAZIONE	DESIGNATION	BENENNUNG	DESCRIPTION	DENOMINACIONES
		10372411	2	VITE	VIS	SCHRAUBE	SCREW	TORNILLO
		10390811	2	VITE	VIS	SCHRAUBE	SCREW	TORNILLO
		11040990	(1)	FUSIBILE	FUSIBLE	SICHERUNG	FUSE	FUSIBLE
		12034471	2	ROSETTA ELASTICA	RONDELLE W	FEDERSCHEIBE	SPRING WASHER	ARANDELA ELASTICA
		12095471	2	ROSETTA ELASTICA	RONDELLE W	FEDERSCHEIBE	SPRING WASHER	ARANDELA ELASTICA
		12173890	(4)	COLLARE	COLLIER	SCHELLE	CLAMP	COLLAR
		14567797	(1)	FASCETTA	COLLIER	HALTEBAND	STRAP	ABRAZADERA
		15806411	2	DADO	ECROU	MUTTER	NUT	TUERCA
		200315924	5	GRAFFA	COLLIER	SCHELLE	CLAMP	COLLAR
		321156050	1	PIASTRINA	PLAQUETTE	PLATTE	PLATE	PLANCHUELA
		321158150	1	PIASTRINA ISOLANTE	PLAQUETTE ISOLANT	ISOLIERUNGPLATTE	INSULATOR PLATE	PLANCHUELA AISLAD
		321160750	(1)	FILTRO	FILTRE	FILTER	FILTER	FILTRO
		321159100	(1)	SCATOLA FUSIBILE	BOITE A FUSIBLES	SCHEIBUNGSDOSE	FUSE BOX	CAJA DE FUSIBLES
		321195300	1	COMPLETO POMPA BENZINA	POMPE ELECTRIQUE	ZAPFSAEULE	ELECTRO PUMP	ELECTROBOMBA
		321202900	1	KIT APPLICAZIONE ELETTROPOMPA	KIT POUR APPLICAT POMPE ELECTRIQUE	PUMPENSATZ	PUMP INSTALLATION KIT	KIT POR APLICACION ELECTROBOMBA
		321203000	(1)	CONNETTORE	CONNECTEUR	KONNEKTOR	CONNECTOR	CONECTOR
		321203200	1	CAVO	CABLE	KABEL	CABLE	CABLE
		355500415	4	RONDELLA	RONDELLE	SCHEIBE	WASHER	ARANDELA
		355500616	4	RONDELLA	RONDELLE	SCHEIBE	WASHER	ARANDELA
		355500915	2	RONDELLA	RONDELLE	SCHEIBE	WASHER	ARANDELA
		360650909	2	DADO	ECROU	MUTTER	NUT	TUERCA

https://www.tractormanualpdf.info/

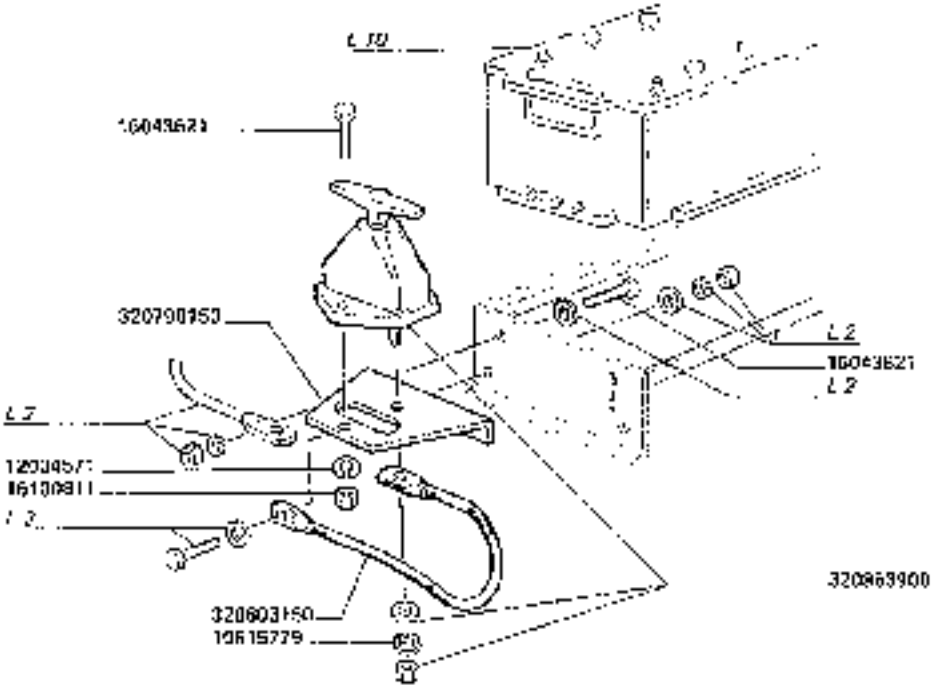

3650-3650R
3750-3750R

DISPOSITIVO INTERRUZIONE CORRENTE BATTERIA

Battery disengaging device

https://www.tractormanualpdf.info/

MODIF.	ANT. MODIF.	N. ORDIN.	Q	DENOMINAZIONE	DESIGNATION	BENENNUNG	DESCRIPTION	DENOMINACIONES
		10015779	2	ROSETTA ELASTICA	RONDELLE W	FEDERSCHEIBE	SPRING WASHER	ARANDELA ELASTICA
		12034521	4	ROSETTA ELASTICA	RONDELLE W	FEDERSCHEIBE	SPRING WASHER	ARANDELA ELASTICA
		16043821	4	VITE	VIS	SCHRAUBE	SCREW	TORNILLO
		16100811	2	DADO	ECROU	MUTTER	NUT	TUERCA
		320798150	1	SUPPORTO	SUPPORT	HALTERUNG	SUPPORT	SOPORTE
		320803150	1	CAVO	CABLE	KABEL	CABLE	CABLE
		320863930	1	STACCABATTERIA	COUPE-BATTERIE	BATTERIE-ABSCHALTER	BATTERY DISENGAGING DEVICE	DISPOSIT. INTERRUPC. CORRIENTE BATERIE

https://www.tractormanualpdf.info/

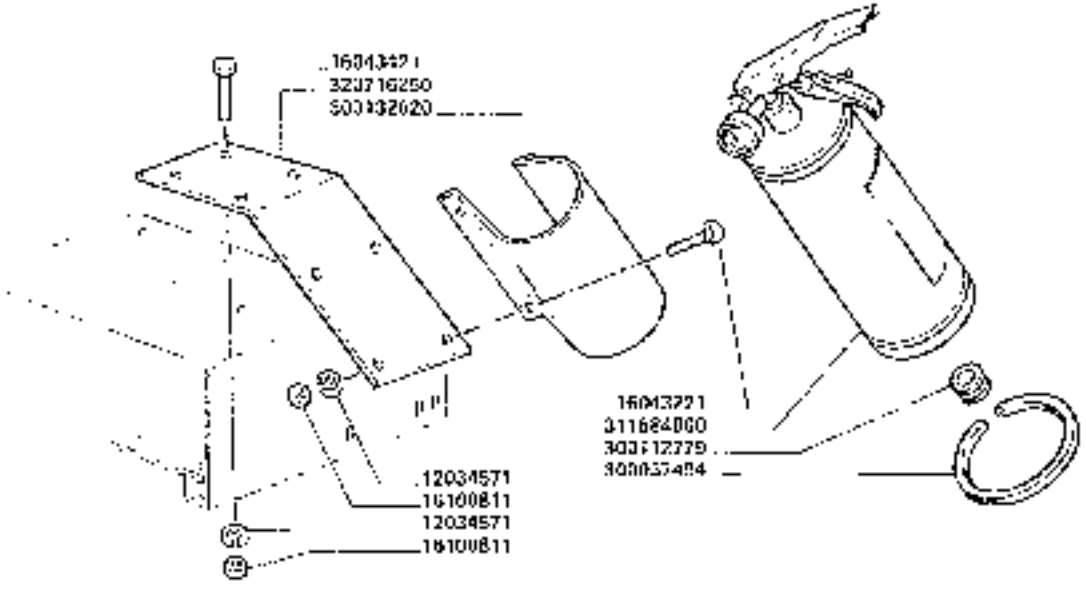

https://www.tractormanualpdf.info/

MODIF.	ANT. MODIF.	N. ORDIN	Q	DENOMINAZIONE	DESIGNATION	BENENNUNG	DESCRIPTION	DENOMINACIONES
		12031571	B	ROSETTA ELASTICA	RONDELLE W	FEDERSCHEIBE	SPRING WASHER	ARANDELA ELASTICA
		16043221	A	VITE	VIS	SCHRAUBE	SCREW	TORNILLO
		16043421	A	VITE	VIS	SCHRAUBE	SCREW	TORNILLO
		16100311	B	DADO	ECROU	MUTTER	NUT	TUERCA
		300037494	1	GUARNIZIONE	JOINT	DICHTUNG	GASKET	JUNTA
		300132779	1	GOMMINO	CAOUTCHOUC	GUMMI	RUBBER	GOMA
		300132820	1	SUPPORTO ESTINTORE	SUPPORT	HALTERUNG	SUPPORT	SOPORTE
		311504300	1	ESTINTORE	EXTINCTEUR	FEUERLOESCHER	FIRE EXTINGUISHER	ESTINTOR
		320736250	1	MENSOLA SUPP.	PLAQUE SUPP.	HALTEPLATTE	SUPPORT	SOPORTE

https://www.tractormanualpdf.info/

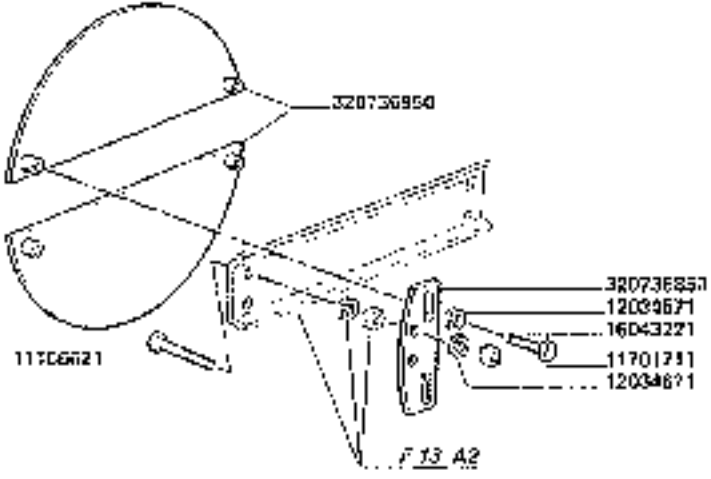

CHIUSURE VENTILATORE PRINCIPALE

Fermetum ventilatoris
Robinets auriculaire

Fan cover
Cierre ventilador

https://www.tractormanualpdf.info/

MODIF.	ANT. MODIF	V. ORDIN.	Q	DENOMINAZIONE	DESIGNATION	BENENNUNG	DESCRIPTION	DENOMINACIONES
		11106621	9	VITE	VIS	SCHRAUBE	SCREW	TORNILLO
		11701777	0	DADO	ECROU	MUTTER	NUT	TUERCA
		12034571	9	ROSETTA ELASTICA	RONDELLE W	FEDERSCHEIBE	SPRING WASHER	ARANDELA ELASTICA
		12034671	9	ROSETTA ELASTICA	RONDELLE W	FEDERSCHEIBE	SPRING WASHER	ARANDELA ELASTICA
		18043221	9	VITE	VIS	SCHRAUBE	SCREW	TORNILLO
		320736860	4	SOPPORTO CHIUSURA	SUPPORT	HALTERUNG	SUPPORT	SOPORTE
		320736950	4	CHIUSURA VENTILATORE	FERMETURE	ABDECKPLATTE	COVER	CIERRE

https://www.tractormanualpdf.info/

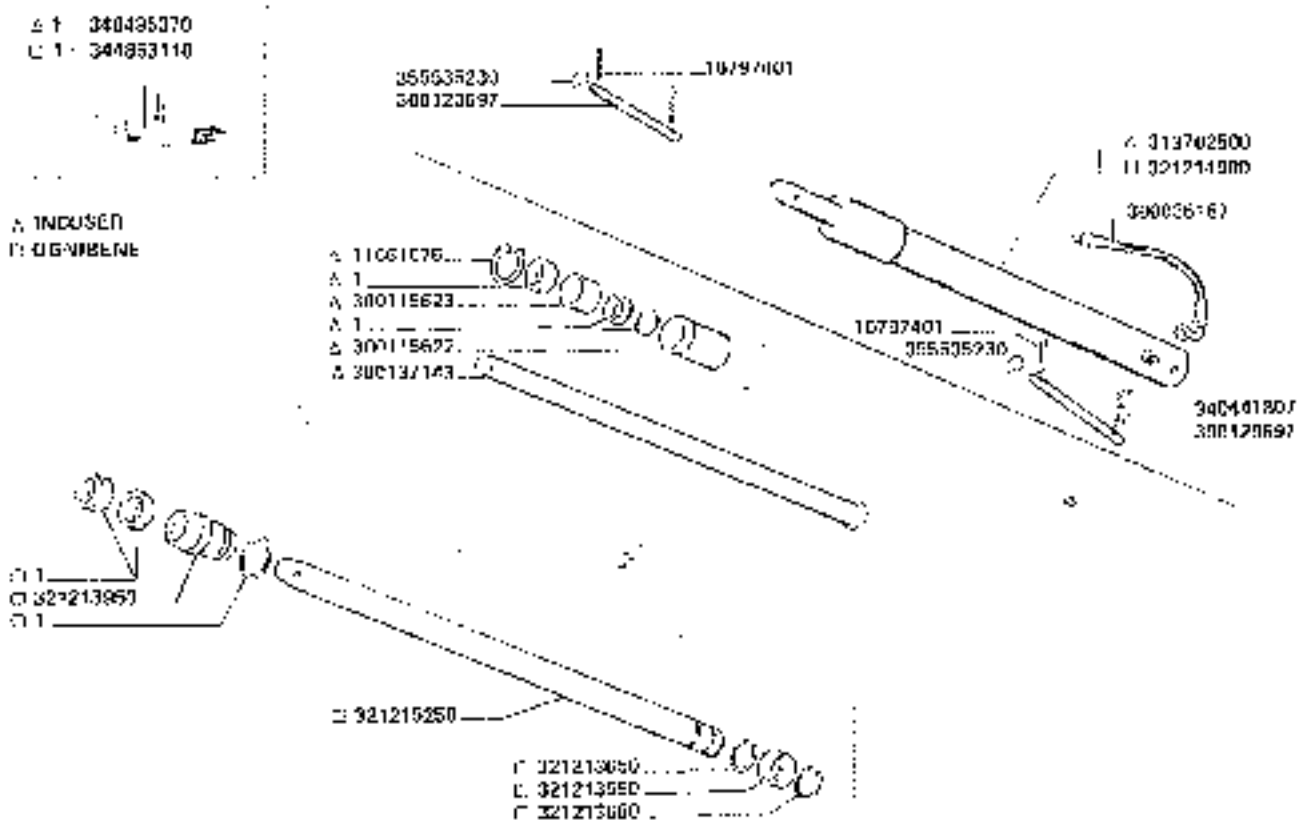

3650-3650R
3750-3750R

APPLICAZIONE TERZO MARTINETTO

Application troisième vérin
Patrimoine 3e vérin

3rd cen. lift-out
Aplicación tercio martinete

190

https://www.tractormanualpdf.info/

MODIF.	AVT. MODIF	N ORDIN.	Q	DENOMINAZIONE	DESIGNATION	BEZEICHNUNG	DESCRIPTION	DENOMINACIONES
		10797401	3	COPIGLIA	GOUPILLE CONIQUE	SPLINT	SPLITCOTTER	PASADOR AHUSADO
		11061076	11	ANELLO ELASTICO	ARRETOIR	SICHERUNGSRING	LOCKRING	ANILLO DE FRENO
		300030767	1	TUBO FLESSIBILE	TUYAU FLEXIBLE	SCHLAUCH	HOSE	TUBO FLEXIBLE
		300115622	11	TESTA	TETE	KOPF	HEAD	CABEZA
		300119023	11	BICCHIERE A PUNTA PARABRIZZA	BAGUE	BUCHSE	BUSH	CASQUILLO
		300120697	2	SPINA	GOUPILLE	STIFT	PIN	PASADOR
		300137743	11	STELO	TIGE DE PISTON	KOLBENSTANGE	PISTON ROD	VASTAGO
		313702500	1	COMPL. MARTINETTO	VERIN	ZYLINDER	RAM	MARTINETE
		321213660	11	CATTINO DI GUIDA	BAGUE	BUCHSE	BUSH	CASQUILLO
		321213650	21	ANELLO ELASTICO	ARRETOIR	SICHERUNGSRING	LOCKRING	ANILLO DE FRENO
		321213950	11	TESTATA	TETE	KOPF	HEAD	CABEZA
		321214900	1	COMPL. MARTINETTO	VERIN	ZYLINDER	RAM	MARTINETE
		321215750	11	STELO	TIGE DE PISTON	KOLBENSTANGE	PISTON ROD	VASTAGO
		340441007	1	CHIAVISTELLO	GOUPILLE FAMADE	VERSTECKER	SPRING CLIP	PASADOR AHUSADO
		340465370	11	SERIE GUARNIZIONI	POCHETTE JOINTS	SATZ DICHTUNGEN	SEAL KIT	SERIE DE JUNTAS
		340053130	11	SERIE GUARNIZIONI	POCHETTE JOINTS	SATZ DICHTUNGEN	SEAL KIT	SERIE DE JUNTAS
		355535290	2	RONDELLA	RONDELLE	SCHEIBE	WASHER	ARANDELA

https://www.tractormanualpdf.info/

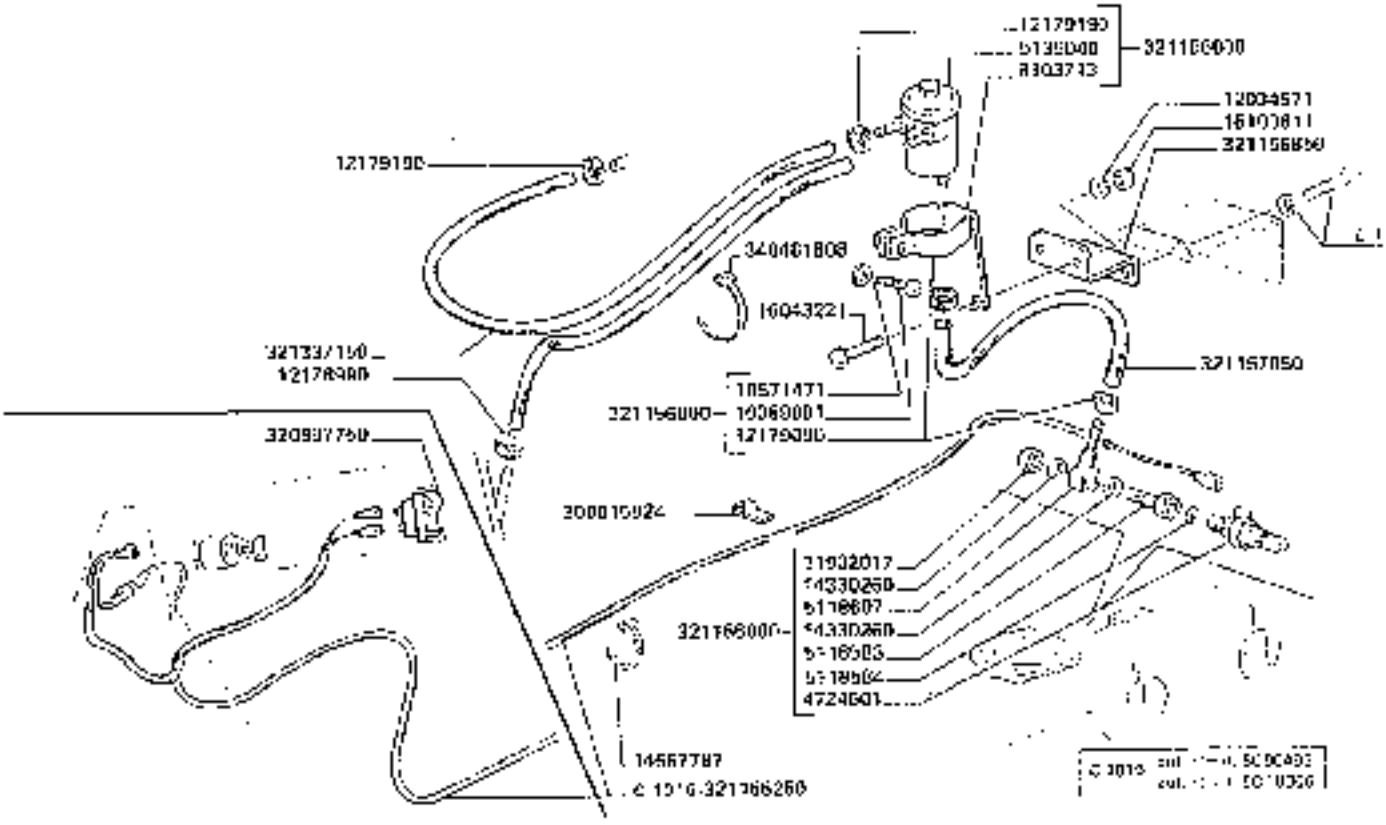

https://www.tractormanualpdf.info/

MODIF.	ANT. MODIF.	N. ORDIN.	Q	DENOMINAZIONE	DESIGNATION	BENENNUNG	DESCRIPTION	DENOMINACIONES
		4774601	1	CANDELETTA PRELUBRIFICANTE	BOUGIE DE PRECH	GLUEHKERZE	GLOW PLUG	BUJIA DE PRECAL.
		5118583	1	BOCCHETTONE	VIS-RACCORD	KOELLSCHRAUBE	UNION	UNION
		5136581	1	GUARNIZIONE	JOINT	DICHTUNG	GASKET	JUNTA
		5136697	1	RACCORDO	RACCORD	STUTZEN	CONNECTION	RACOR
		5139040	1	SERBATOIO	RESERVOIR	BEHAELTER	TANK	DEPOSITO
		8103713	1	SUPPORTO	SUPPORT	HALTERUNG	SUPPORT	SOPORTE
		10308931	1	VITE	VIS	SCHRAUBE	SCREW	TORNILLO
		10527477	1	ROSETTA	RONDELLE	SCHEIBE	WASHER	ARANDELA
		11952017	1	TAPPO	BOUCHON	STOPFEN	PLUG	TAPON
		12034571	2	ROSETTA ELASTICA	RONDELLE W	FEDERSCHEIBE	SPRING WASHER	ARANDELA ELASTICA
		12179090	2	COLLARE	COLLIER	SCHELLE	CLAMP	COLLAR
		12179190	2	COLLARE	COLLIER	SCHELLE	CLAMP	COLLAR
		12178990	2	COLLARE	COLLIER	SCHELLE	CLAMP	COLLAR
		14330263	2	RONDELLA IN RAME	RONDELLE	SCHEIBE	WASHER	ARANDELA
		14567787	2	FASCETTA	COLLIER	HALTERBAND	STRAP	ABRAZADERA
		16043221	2	VITE	VIS	SCHRAUBE	SCREW	TORNILLO
		16103811	2	DADO	ECROU	MUTTER	NUT	TUERCA
		300016824	2	GRAFFA PER CAVO	COLLIER	HALTER	RETAINER	ABRAZADERA
		320807750	1	PRESSOSTATO	PRESSOSTAT	DRUCKSCHALTER	SWITCH	INTERRUPTOR
		321166000	1	TERMOAVVIATORE	THERMOMANOCONTACT	THERMOANLASSER	THERMOSTARTER	TERMOARRANQUE
C 1016		321156250	1	CAVO	CABLE	KABEL	CABLE	CABLE
		321166050	1	SUPPORTO SERBATOIO	SUPPORT	HALTERUNG	SUPPORT	SOPORTE
		321157050	1	TUBO	TUYAU	ROHR	PIPE	TUBO
		321337150	2	TUBO	TUYAU	ROHR	PIPE	TUBO
		340481808	5	FASCETTA	COLLIER	HALTERBAND	STRAP	ABRAZADERA

https://www.tractormanualpdf.info/