LAVERDA

Stampato n. 604.61.069.03
04 - 1991

3790-3790R

Catalogo parti di ricambio
Catalogue des pièces detachées
Ersatzteilkatalog
Spare parts catalogue
Catálogo de piezas de repuesto

Ditta PIETRO LAVERDA S.p.A. - Via F. Laverda 15/17 - 36042 (Breganze) - VICENZA

https://www.tractormanualpdf.info/

Per una corretta interpretazione di questo catalogo vedere:
AVVERTENZE PER LA CONSULTAZIONE DEL CATALOGO (pag. 6)

Pour l'interprétation correcte de ce catalogue voyez:
REGLES POUR LA CONSULTATION DU CATALOGUE (page 7)

For proper interpretation see:
USE OF THE CATALOG (page 8)

Um den Katalog genau auslegen zu können siehe:
HINTEISE ZUM GEBRAUCH DES KATALOGS (Seite 8)

Para la correcta lectura del catálogo vease:
COMO SE MANEJA EL CATALOGO (pág. 10)

Tutti i diritti sono riservati alla FIATGEOTECH S.p.A. - MODENA - ITALY

Il sistema di numerazione che individua i singoli particolari elencati nel presente catalogo non può essere adottato in alcun caso senza autorizzazione scritta della FIATGEOTECH S.p.A. I dati contenuti in questo catalogo sono forniti a titolo indicativo. La FIATGEOTECH S.p.A. potrà apportare in qualunque momento modifiche ai modelli descritti in questo catalogo, per ragioni di natura tecnica o commerciale. Per ulteriori informazioni, il cliente è pregato di rivolgersi al più vicino Concessionario o Sede FIATAGRI.

Les données de cette brochure sont fournies à titre indicatif et pourraient se révéler erronées à la suite modifications apportées par le constructeur, à n'importe quel moment, pour des raisons techniques ou commerciales ainsi que pour satisfaire aux normes en vigueur dans les différents Pays. Pour toute information, nous prions le client de bien vouloir s'adresser au Concessionnaire ou à la Filiale FIATAGRI la plus proche. Tous droits réservés à la FIATGEOTECH S.p.A.
Le système de numérotation des pièces en tête dans ce catalogue ne peut être adopté en aucun cas, sans une autorisation écrite de la FIATGEOTECH S.P.A..

Alle in diesem Prospekt enthaltenen Angaben sind Orientierungsdaten. Es können jedoch von FIATGEOTECH S.p.A. sowohl aus technischen und kaufmännischen Gründen als auch aus der Notwendigkeit heraus, geänderte gesetzliche Erfordernisse der verschiedenen Länder zu berücksichtigen, Änderungen eingeführt werden. Der Kunde ist gebeten, sich für weitere Information an Vertragshändler oder FIATGEOTECH S.p.A. Niederlassungen zu wenden.
Alle Urheberrechte sind von der FIATGEOTECH S.p.A. vorbehalten. Die Benutzung des Numerierungssystems auf Kenntnahme des im vorliegenden Katalog aufgeführten Ersatzteile bedarf in jedem Falle der schriftlichen Genehmigung der FIATAGRI.

The information contained in this brochure is intended to be of a general nature only. The FIATGEOTECH S.p.A. may at any time and from time to time, for technical or other necessary reasons, modify any of the details or specifications of the product described in this brochure. To be sure of getting accurate, detailed and up-to-date information, an intending buyer should contact his nearest FIATAGRI dealer or distributor or branch. All rights reserved by FIATGEOTECH S.p.A. Single item numberation method used in this catalog cannot be used without written consent by FIATGEOTECH S.p.A.

Los datos contenidos en este catálogo se facilitan a título indicativo. FIATGEOTECH S.p.A. podrá introducir en cualquier momento, por razones de naturaleza tanto técnica como comercial, modificaciones en los modelos descritos en este catálogo. Para mayor información, rogamos al cliente se dirija al Concesionario o Filiale FIATAGRI más próximo.
Reservados todos los derechos para FIATGEOTECH S.p.A.. El sistema de numeración de las piezas mostradas en el catálogo no puede ser objeto de imitación o copia de ningún caso sin autorización por escrito de FIATGEOTECH S.p.A.

Copyright by FIATAGRI MODENA

Printed in Italy

FIATGEOTECH - Gestione Industriale Ricambi

3790 - 3790R

Definizione Prodotto e Catalogo

Stampato n. / Printed No. / Gedruckt in Nr. / Impreso Nº | **604.61.069.03 - 04/1991 - 200**

https://www.tractormanualpdf.info/

WARNING

Some components fitted to your vehicle such as gaskets, brake linings, clutch discs, may contain asbestos inhaling asbestos powder is dangerous to health. The following precautions must be observed when working on components containing asbestos:

- Work in the open air or in a well ventilated area.
- Asbestos powder found on the vehicle or produced during operations on the vehicle should be eliminated using extraction methods and not blown or brushed.
- The powder residues must be completely dampened, placed in a sealed container and marked to make sure they are safely eliminated.
- If the components containing asbestos require cutting, drilling or grinding, the part should be dampened first and only manually operated tools should be used or with the motor running at low speed.

ADVERTENCIA

Algunas piezas del vehículo, tales como: juntas, forros de freno, discos de embrague, pueden contener minerales de amianto.
Respirar polvos de amianto es perjudicial para la salud; cuando se trabaja con piezas que contengan amianto se deben tomar las siguientes precauciones:

- Trabajar al aire libre o en lugar bien ventilado
- El polvo de amianto depositado sobre el vehículo y el producido durante los trabajos en el mismo debe eliminarse mediante aspiración, nunca barriendo ni soplando con aire comprimido.
- Los restos de polvo deben humedecerse inmediatamente y recogerse en un contenedor debidamente identificado para su eliminación segura.
- Si fuera necesario mecanizar una pieza que contenga amianto es preciso humedecerla previamente, y emplear útiles manuales para el trabajo, o bien mecánicos a baja velocidad.

https://www.tractormanualpdf.info/

https://www.tractormanualpdf.info/

INDICE GENERALE

Pag.

Norme per le ordinazioni . . 4

Avvertenze per la consultazione del catalogo 6

Elenco dei modelli 11

Indice delle parti di ricambio 13/1

PARTI DI RICAMBIO

Tavole

Elenchi delle parti di Ricambio

INDEX

Page

Commande de pièces détachées 4

Règles pour la consultation du catalogue 7

Liste des modèles 11

Index des pièces détachées 13/1

PIECES DETACHEES

Planches

Liste des pièces détachées

VERZEICHNIS

Seite

Anweisungen zur Bestellung 4

Hinweise zum Gebrauch des Katalogs 8

Liste der Modelle 11

Ersatzteile Verzeichnis . 13/1

ERSATZTEILE

Bildtafeln

Ersatzteilliste

CONTENTS

Page

Ordering parts 4

Use of the catalog 9

Model list 11

Spare parts index 13/1

SPARE PARTS

Plates

Spare parts list

INDICE GENERAL

Pag.

Pedidos de repuesto 4

Cómo se maneja el catálogo 10

Lista de modelos 11

Indice de piezas de repuesto 13/1

PIEZAS DE REPUESTO

Láminas

Listas de piezas de repuesto

https://www.tractormanualpdf.info/

NORME PER LE ORDINAZIONI

Le ordinazioni di parti di ricambio devono essere corredate dalle seguenti indicazioni:

- Tipo di mietitrebbia (1)
- Numero dell'autotelaio (2)
- Tipo del motore (3)
- Numero del motore (4)
- Numero di ordinazione della parte che si richiede *(come indicato nelle tavole e negli elenchi parti di ricambio)*, in base al quale vengono evase le ordinazioni.

COMMANDE DE PIECES DE DÉTACHEES

Les commandes doivent nous parvenir complètes des indications suivantes:

- Type moissonneuse-batteuse (1)
- Numéro du châssis (2)
- Type du moteur (3)
- Numéro du moteur (4)
- Numéro de commande de la pièce requise *(comme indiqué sur les planches et aux listes des pièces)*, d'après lequel les commandes sont expédiées.

ANWEISUNGEN ZUR BESTELLUNG

Bei Bestellung bitten wir stets folgendes anzugeben:

- Typ maehdrescher (1)
- Fahrgestellnummer (2)
- Motorbaumuster (3)
- Motornummer (4)
- Bestellnummer des gewuenschten Ersatzteils *(lt. Bildtafeln u. Listen)*, auf Grund derer Lieferung erfolgt.

ORDERING PARTS

Orders for spare parts must include the following data:

- Combine-harvester type (1)
- Chassis number (2)
- Engine type (3)
- Engine number (4)
- Part number of the ordered spare, as given on plates and lists, that will be used to fill the order.

PEDIDOS DE REPUESTOS

En todos los pedidos de piezas de repuesto tienen que consignarse los datos siguientes:

- modelo cosechadora (1)
- matricula del chasis (2)
- modelo del motor (3)
- matricula del motor (4)
- número de pedido de la pieza requerida *(el que coincidirá con el reseñado en las listas de piezas de repuesto y las láminas)*, en base al cual se evacúa el pedido.

https://www.tractormanualpdf.info/

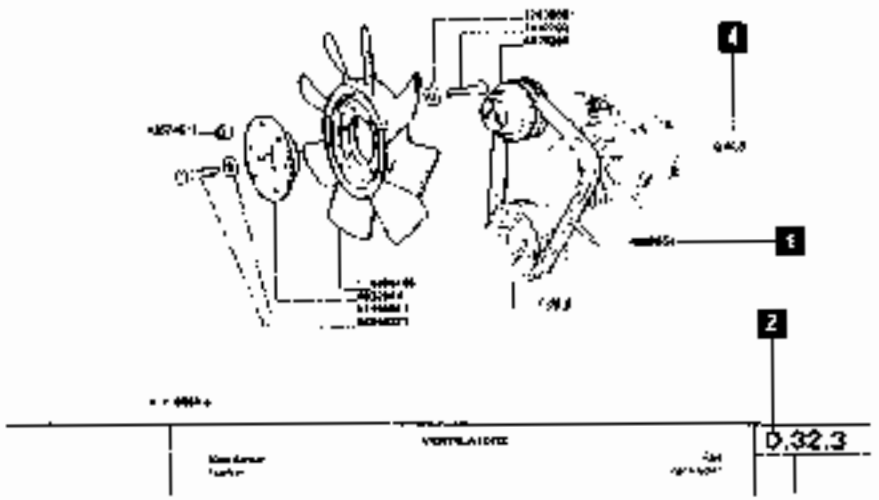

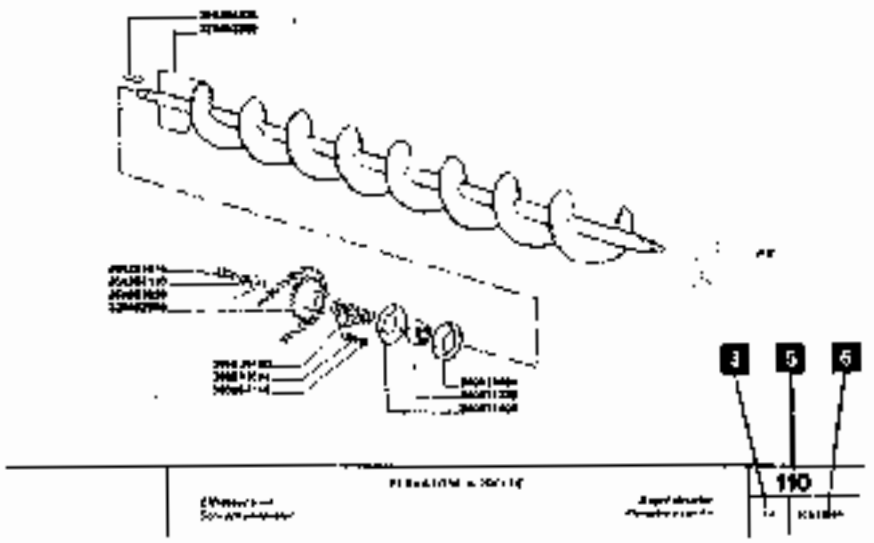

AVVERTENZE PER LA CONSULTAZIONE DEL CATALOGO
REGLES POUR LA CONSULTATION DU CATALOGUE
HINWEISE ZUM GEBRAUCH DES KATALOGS
USE OF THE CATALOG
COMO DE MANEJA EL CATALOGO

1 - Numero di ordinazione
Numéro de commande
Bestellnummernloige
Part number
Número de pedido

2 - I sottogruppi che iniziano per 0.XX.X indicano le parti motore; che iniziano per A.XX.X indicano le parti di mietitrebbia

Les Sousgroupes qui commencant par 0.XX.X indiquent les pieces moteur; par A.XX.X indiquent les pieces du moissonneuse-batteuse

Die Untergruppen die mit 0.XX.X beginnen, umfassen Motorteile; mit A.XX.X beginnen: umfassen maehdrescher

The Subgroups identified by 0.XX.X - la engine components; by A.XX.X list combine-harvester components

Los subgrupos che empeza n par 0.XX.X ind'can las partes del motor; por A.XX.X las panes de la cosechadora

3 - Numero di pagina del sottogruppo
Numero de page du sousgroup
Untergruppen Seite
Subgroup page number
Numero de paginas del subgrupo

4 - Richiami ad altri sottogruppi
Rappel à d'autre sousgroupes
Querverweis auf andere Untergruppen
Referring to other subgroups
Remandos a otros subgrupos

5 - Varianti
Variantes
Varianten
Variations
Variantes

6 - Codice di identificazione tavole
Code de identification des tables
Kodes identifizierung tafol
Plates identification code
Codigo de identificación de las laminas

https://www.tractormanualpdf.info/

AVVERTENZE PER LA CONSULTAZIONE DEL CATALOGO

1 - Ricerca delle parti di ricambio

Per una corretta ricerca delle parti di ricambio illustrate ed elencate nel catalogo è necessario

a) consultare l'«**Elenco dei modelli**» la pag. 11, per individuare il **codice numerico del modello** che interessa;

b) consultare l'indice dei sottogruppi, pag. 12, l'indice delle parti di ricambio, pag. 13, le **tavole** e i relativi **elenchi delle parti di ricambio** del catalogo, come indicato ai successivi punti 2 e 3.

2 - Elenchi delle parti di ricambio

Elencano le parti di ricambio di ciascun sottogruppo, illustrate nelle tavole, e le parti fornite come «Serie», in ordine progressivo di n. di **ordinazione**.

Per una più completa interpretazione delle **denominazioni** delle parti di ricambio è opportuno riferirsi alle illustrazioni delle tavole.

Indicazioni e abbreviazioni usate negli elenchi

SGR	= sottogruppo	SUP	= superiore
N	= numero	INF.	= inferiore
COMPL	= complessivo	EST.	= esterno
SP	= spessore	INT	= interno
S	= parte sinistra (*)	LAT	= laterale
D	= parte destra (*)	CENTR	= centrale
ANT	= anteriore (*)	R.M.	= retromarcia
POST	= posteriore (*)	RAPP	= rapporto
1A, 2A.	= 1a, 2a. velocità		
DIAM	= diametro		

CM = formato a centimetri
M = formato a metri

3 - Tavole

Illustrano le parti di ricambio di ciascun sottogruppo.

Ogni tavola riporta a destra il **numero** del sottogruppo e l'eventuale numero di foglio, la **denominazione** del sottogruppo al centro e le indicazioni di **validità** della tavola a sinistra, con il codice del modello di cui al precedente punto 1a.

Le parti di ricambio illustrate sono contraddistinte dal **numero di ordinazione** con a fianco tutte le indicazioni (modifiche, codici, ecc.) sufficienti in **generale** per poter individuare le parti stesse direttamente sulle tavole.

Indicazioni e abbreviazioni usate nelle tavole.

5609948	= parte di normale fornitura
582689-552403	= parti fornite in alternativa
597206 (01)	= parte propria del modello 01
565065 0.5	= parte avente spessore 0.5 mm
578335 + 0.4	= parte maggiorata di 0.4 mm
C 951 567390	= parte antemodifica 951
C 951 587494	= parte postmodifica 951
A 10	= parte illustrata nel Sgr. A10
	= codice inconveniente

S = parte sinistra (*)
D = parte destra (*)
Ø = diametro mm

= esistenza di «Serie», «Dotazioni», «Cordi», ecc.

Validità della tavola

con le indicazioni del codice di cui al punto 1a

C 935 → aut. n. 5C50629

significa che la tavola vale «fino» alla mietitrebbia con autotelaio n. 5C50629, in conseguenza della modifica 935.

C 935 aut. n. 5C50630→

significa che la tavola vale «dalla» mietitrebbia con autotelaio n. 5C50630, in conseguenza della modifica 935.

(*) *rispetto alla direzione di marcia della mietitrebbia.*

4 - Testi

Elencano, in ordine crescente, il numero di particolare nell'ambito del sottogruppo. Nel caso di **PARTICOLARI MODIFICATI** abbiamo il nuovo numero di ordinazione nella colonna «N. ORDIN.» e il vecchio nella colonna «ANT. MODIF.». Infine, i particolari interessati da modifiche, vengono contraddistinti da una lettera e da un numero nella colonna «MODIF.». La lettera (C...) individua i particolari precedenti, la lettera (D...) i particolari nuovi.

5 - Modifiche

Elencano le modifiche apportate alle macchine durante la produzione, la loro applicazione e le norme di ricambio.

Indicazioni e abbreviazioni usate per le modifiche

C. = modifica n... (per le parti antemodifica)
D. = modifica n... (per le parti postmodifica)

attuazioni

→ aut. n... = «fino» macchina con autotelaio n...
→ mot. n. = «fino» al motore n.
aut. n... → = «dalla» macchina con autotelaio n...
mot. n. → = «dal» motore n.
IX 1986 = nel mese di settembre 1985

Sgr. interessati a norme di ricambio:
H 5.A1 - H 5.B1 = sottogruppi interessati alla modifica

Indicazioni usate per le norme di ricambio

[illegible] = D 2072 (per i tipi a catalogo)
[illegible] = D 2072 (per tutti i tipi)
= applicare tutte le parti postmodifica D 2072
[illegible] = 4086486 + 4092472 (per i tipi a catalogo)
[illegible] = 4086486 + 4092472 (per tutti i tipi)
= applicare 4086486 più 4092472
[illegible] = 4082585 – 4074547 (per i tipi a catalogo)
[illegible] = 4082585 – 4074547 (per tutti i tipi)
– applicare 4082585 eliminando 4074547
nessun numero = le parti antemodifica vengono ancora fornite di ricambio

https://www.tractormanualpdf.info/

RÈGLES POUR LA CONSULTATION DU CATALOGUE

1 - Recherche des pièces détachées

Pour la recherche correcte des pièces de rechange illustrées et numérotées dans le catalogue, il faut

a) consulter la «**Liste des modèles**» *la page 11* afin d'indiquer le code **numérique du modèle** qui intéresse;

b) consulter l'index des sous-groupes, page 17, l'index des pièces détachées, page 19 les planches et les listes des pièces détachées correspondantes du catalogue comme indiqué aux points 2 et 3 suivants.

2 - Listes des pièces détachées

Elles comprennent les pièces de rechange de chaque sous-groupe figurant sur les planches et les pièces livrées comme «Jeux», en ordre progressif de **n. de commande**

Pour une interprétation plus correcte des **désignations** des pièces détachées il est opportun de se reporter aux illustrations des planches.

Symboles et abréviations utilisés dans la liste *(dans la partie en italien seulement)*:

SGR	= sousgroupe	SUP	= supérieur
N	= numéro	INF	= inférieur
COMPL	= ensemble	EST.	= extérieur
SP	= épaisseur	INT.	= intérieur
S	= pièce gauche (*)	LAT	= latéral
D	= pièce droite (*)	CENTR	= central
AnT	= avant (*)	R M	= marche AR
POST	= arrière (*)	RAPP	= rapport

1A, 2A. . . = 1re. 2me. ... vitesses
Ø AM. = diamètre

CM = livré par centimètres
M = livré par mètres

3 - Planches

Elles représentent les pièces détachées de chaque sous-groupe

Chaque planche reporte *la droite)* le numéro **de sous-groupe** et le numéro de feuille éventuel, la **désignation du sousgroupe** *(au centre)* et les **indications de validité de la planche** *(à gauche avec les codes des modèles dont au point 1 a précédent)*:
Les pièces représentées sont repérées par le n. de **commande** accompagné de toutes les indications (modifications, codes, etc.) suffisant en général à repérer les pièces elles-mêmes directement sur les planches!.

Symboles et abréviations utilisés sur les planches.

569948	=	pièce de fourniture standard
582689-582403	=	pièces livrées en alternative
587205 (01)	=	pièce propre au modèle 01
565065 0.5	=	pièce de 0.5 mm d'épaisseur
578933 + 0.4	=	pièce massive de 0.4 mm
C 951 567590	=	pièce antérieure à la modification 951
D 951 567494	=	pièce postérieure au modification 951
A 10	=	pièce illustrée au Sgr. A 10
	=	code de l'inconvénient

S = pièce gauche (*)
d = pièce droite (*)
Ø ... = diamètre .. mm

- existence de «Jeux», «Cotations», etc

Validité de la planche

avec les indications des codes dont au point 1 a

C 955 → aut. n. **5C50829**

veut dire que cette planche est valable «jusqu'à» moissonneuse batteuse avec châssis 5C60829, par suite de la modification 935.

D 955 aut. n. **5C50830**

veut dire que cette planche est valable «à partir de la» moissonneuse batteuse avec châssis 5C60830, par suite de la modification 936.

(*) *par rapport au sens de roulement de la moissonneuse batteuse.*

4 - Textes

Les textes dressent la liste en ordre croissant, des numéros de pièces dans le cadre du sous-ensemble
Dans le cas (DESPIECES MODIFIÉS) nous avons :
le nouveau numéro de commande sous la colonne «N ORD» et l'ancien numéro sous la colonne «ANT. MODIF.»
Enfin les pièces intéressées par la modification sont désignées par une lettre et par un numéro sous la colonne «MODIF.» La lettre (C) correspond aux anciennes pièces, la lettre (D) aux nouvelles

6 Modifications

Dans ces tableaux sont reportées toutes les modifications apportées aux machines en cours de leur production, leurs applications ainsi que les règles d'interchangeabilité.

Symboles et abréviations utilisés pour les modifications

C = modification n. *(pour les pièces anciennes)*
D = modification n. *(pour les pièces actuelles)*

Effectuations

— **aut.** n. + «jusqu'au» machine avec châssis n
— **mot.** n. = «jusqu'au» moteur n
aut. n. ... — = «à partir» du machine avec châssis n
mot. n. . — = «à partir» du moteur n
IX 1985 = au mois de septembre 1985

«Sgr. intéressés à nomme di ricambio»
(Sgr. concernés et Règles pour les remplacements)
H 5.A 1 - H 5.B1 = sousgroupes concernés par la modification

Symboles utilisés dans les règles pour les remplacements
-4055118 = D 2072 *(pour tous types dans le catalogue)*
-4055428C = D 2072 *(pour tous les types)*
= appliquer toutes les pièces actuelles D 2072
-4076908 = 4086486 + 4092472 *(pour les types dans le catalogue)*
-4076908C = 4086486 + 4092472 *(pour tous les types)* appliquer 4086486 et 4092472
-4066297 = 4082585 − 4074547 *(pour les types dans le catalogue)*
-4066297C = 4082585 − 4074547 *(pour tous les types)* appliquer 4082585 en éliminant 4074547
aucun chiffres = les pièces pré-modification sont encore livrées détachées

https://www.tractormanualpdf.info/

HINWEISE ZUM GEBRAUCH DES KATALOGS

1 - Auffinden der Ersatzteile

Zum Auffinden der in vorliegendem Katalog aufgeführten und abgebildeten Ersatzteile ist notwendig

a) die «**Liste der Modelle**» auf Seite 11 nachzuschlagen, um die Kennnummer des in Frage kommenden Modells festzustellen

b) die Bildtafeln, das Verzeichnis der Untergruppen, auf Seite 17, der Ersatzteil den Verzeichnis auf Seite 13 und entsprechenden Ersatzteillisten nachzuschlagen, wie in den folgenden Punkten 2 u. 3 angegeben.

2 - Ersatzteilliste

Die Listen führen die in den Bildtafeln abgebildeten Ersatzteile, die als «Satz» usw.. geliefert werden, in laufender **Bestellnummernfolge** an

Zur besseren Verständigung der **Benennung** der einzelnen Ersatzteile siehe Bildtafeln.

Erläuterungen und **Abkürzungen** auf der Ersatzteillisten:

SGR	=	Untergruppe	SUP.	=	oben
N.	=	Nummer	INF.	=	unten
COMPL	=	Zusammenbau	EST	=	äußen
SP.	=	Stärke	IN'	=	innen
S	=	links [1]	LAT	=	seitlich
D	=	rechts [1]	CENTR	=	Mitte
ANT	=	vorn [1]	R.M.	=	Rückwärtsgang
POST.	=	hinten [1]	RAPP.	=	Untersetzung
1A, 2A...	=	1.. 2... .. Gang			
DURCHM	=	Durchmesser			

CM = vom laufenden Zentimeter erhältlich
M = vom laufenden Meter erhältlich

3 - Bildtafeln

Die Tafeln veranschaulichen die Ersatzteile jeder einzelnen Untergruppe

Auf jeder **Bildtafel** ist folgendes angegeben: die **Untergruppennummer** (rechts) mit der eventuellen Seitenzahl des Katalogblatts, die **Untergruppenbenennung** in der Mitte, sowie die **Gültigkeit der Bildtafel** (links, mit den Kennnummern der Modelle wie in Punkt 1a).

Die abgebildeten Ersatzteile sind mit den **Bestellnummern** und sämtlichen Angaben versehen (Änderungen, Kennnummern, usw.), die im Allgemeinen ausreichen, die gewünschten Teile direkt auf den Bildtafeln zu ermitteln

Erläuterungen und **Abkürzungen** auf den Bildtafeln

569948	=	normalerweise geliefertes Teil
582689-552403	=	abwechselnd gelieferteS Teil
587205 (01)	=	Eigenteil des Modells 01
565065 0.5	=	Teil von 0.5 mm Stärke
578593 + 0.4	=	Teil mit 0.4 mm Übermaß
564648 1 04 1	=	Zusammenbau, dessen Einzelteilliste in Utgr. 1 04 1 abgebildet sind
C 951 567390	=	früheres Teil 951
C 951 587494	=	gegenwärtiges Teil 951
A 10	=	in Utgr. A 10 abgebildetes Teil

s = links [1]
d = rechts [1]
Ø = mm Durchmesser

= Lieferbarkeit von Teilen als «Satz», «Serie», «Ausrüstung» usw

Gültigkeit der Bildtafeln:

durch die im Punkt 1 a angegeben Kennnummern angeführt

C 935 → **aut. n. SC50629**

bedeutet: die Tafel gilt bis Maehdrescher mit Fahrgestell Nr. SC50629, infolge der Änderung 935.

D 935 **aut. n. SC50629**

bedeutet: die Tafel gilt «ab» Maehdrescher mit Fahrgestell Nr. SC50630, infolge der Änderung 935.

[1] *in bezug auf die Fahrtrichtung des maehdrescher.*

4 - Texte

Die Texte führen, in aufsteigender Reihenfolge, die Teile-Nr innerhalb der Untergruppen auf

im Falle von (GEÄNDERTE TEILE) haben wir die neue Bestell-Nr. in der Spalte «N. ORDN.» und die alte Bestell-Nr. in der Spalte «ANT. MODIF.» Schließlich sind die durch Änderungen betroffenen Teile mit einem Buchstaben und mit einer Nummer in der Spalte «MODIF.» gekennzeichnet. Der Buchstabe (C) kennzeichnet die früheren Teile und der Buchstabe (D) die neuen Teile

5 - Änderungen

In diesem Abschnitt sind sämtliche im Laufe der Produktion an den Maehdrescher vorgenommenen **Änderungen** und die **Ersatzanweisungen** aufgeführt

Hinweise und **Abkürzungen** in der Änderungen

C . . = Änderungsnummer *frühere Teile*
C = Änderungsnummer *gegenwärtige Teile*

Einführung

→ aut. n. = «bis» Maehdrescher mit Fahrgestell-Nr. ..
→ mot. n. . . = «bis» Motor-Nr
aut. n. . . . → = «ab» Maehdrescher mit Fahrgestell-Nr. ..
mot. n. . → = «ab» Motor-Nr
IX 1985 = September 1985

«Sgr. interessati a norme di ricambio» (betreffende Untergruppen und Ersatzanweisungen)

H 5.A1 - H 5.B1 = die Änderung betreffende Untergruppen

Erläuterungen auf den Ersatzanweisungen

4085118 = D 2072 (für die im Katalog aufgeführten Typen)
3085448C = D 2072 (für alle Typen)
= sämtliche neuen Teile D 2102 einbauen
4096486 = 4086486 + 4092472 (für die im Katalog aufgeführten Typen)
3096486C = 4096486 + 4092472 (für alle Typen)
= 4096486 und 4092472 einbauen
4066287 = 4082565 – 4074547 (für die im Katalog aufgeführten Typen)
3066287C = 4082565 – 4074547 (für alle Typen)
= 4082565 einbauen u. 4074547 zu entfernen ist

keine Nummer = die früheren Teile sind weiterhin als Ersatzteile lieferbar

https://www.tractormanualpdf.info/

USE OF THE CATALOG

1 - How to locate spares

To find the spares shown and listed in the catalog, proceed as follows

a) consult the «**Model list**» (on page 11) to find the code **number** of the model involved

b) consult the subgroup index (page 17), the spare part index (page 13), the spare parts list and the plates of the catalog, as directed below in 2 and 3

2 - Spare parts list

List the spare parts illustrated in the plates and the parts supplied as «Set», «Kit», of each subgroup according to the **progressive part number**

Refer to plate illustration for a complete interpretation of spare **description**.

Indications and abbreviations used in the list (only in the Italian section)

SGR.	= subgroup	SUP	= upper
N	= number	INF	= lower
COMPL	= assembly	EST	= outer
SP	= thickness	INT	= inner
S	= left (*)	LAT	= side
D	= right (*)	CENTR	= center
ANT	= front (*)	R.M	= reverse
POST	= rear (*)	RAPP	= ratio
1A, 2A	= 1st, 2nd, gear		
DIAM	= diameter		

CM = supplied to the centimeter
M = supplied to the meter

3 - Plates

Illustrations show the spare parts of each subgroup

Below each plate there is the Sgr. **No** (sgr/n) and sheet number (if any), the Sgr. **title** (centre) and plate applicability (left, or codes - see para 7 a).

The spare parts illustrated are identified by respective **parts** numbers together with other indications (indications, codes, etc.) generally sufficient for direct location of parts on plate

Indications and **abbreviations** used in the plates:

569948	=	standard supply part
582689-552403	=	parts supplied as an alternative
587205 (D)	=	part specific for model (D)
565065 0.5	=	0.5 mm thick part
578333 - 0.4	=	0.4 mm o/s part
C 951 567390	=	ante-modification 951 part
n 951 587490	=	post-modification 951 part
A 10	=	part shown in Sgr. A 10

* failure code

S = left (*)
D = right (*)
Ø = mm dia.

= some parts are supplied as «Set», «Kit» etc.

Plate applicability

by the specific indications of code as referred in Data 1a

C 935 — aut. n. **5C50629**

means: consequently to modification 935 the plate is valid up to combine with chassis No **5C50629**

D 935 aut. n.**5C50630+**

means: consequently to modification 935 the plate is valid from combine with chassis No **5C50630**

(*) determined by facing in the same direction as the driver

4 - Texts

List in increasing order part numbers within a subgroup. In the case of (PARTS MODIFIED) the new part no. is in «N. CRGIN» column and the old part no. in «N. MOD» column

Moreover modified parts are identified with a letter and a number in «MODF» column: letter (C) identifies (old) parts, letter (D) identifies new parts

5 - Modifications

List all the **modifications** introduced on combine during production, their **applicability** and the directions for replacement

Indications and **abbreviations** used in modification tables

C = modification No. (for the A.M. parts)
D = modification No. (for the R.M. parts)

effectiveness

→ aut. n. = up to combine with chassis No
→ mot. n. = up to engine No
aut. n. → = from combine with chassis No.
mot. n. → = from engine No
IX 1985 = introduced in september 1985

«Sgr. interessati a norma di ricambio»
(Sgr. involved and directions for replacement)

H 5.A 1 - H 5.B 1 = subgroups involved in the modification

Indication used in the directions for replacement

.4055118 = D 2072 (for types listed on the catalog)
.4055118 = D 2072 (for all types)
= mount all post-modification D 2072 parts
.4076308 = 4086486 + 4092472 (for types listed on the catalog)
.4076308 = 4086486 + 4092472 (for all types)
= mount 4086486 and 4092472
.4066292 = 4082585 — 4074547 (for types listed on the catalog)
.4066292 = 4082585 — 4074547 (for all types)
= mount 4082585 discarding 4074547
no number reported = supply of ante modification parts is continued

https://www.tractormanualpdf.info/

1 · Como se buscan las piezas de repuesto

Para buscar las piezas de repuesto reseñadas en el catálogo, hay que

a) consultar la «**Lista de modelos**» (pág. 11) para conocer el número **de código del modelo** que interesa;

b) consultar el índice de los subgrupos (pág. 17), el índice de piezas de repuesto (pág. 13), la **lista de piezas de repuesto** y las **láminas**, atendiendo a cuanto se explica en los puntos 2 y 3.

2 · Lista de piezas de repuesto

Comprende las piezas de repuesto de cada subgrupo ilustradas en las láminas y las piezas «incluidas en «Juegos» el **orden progresivo del núm. de pedido.**

Para comprender mejor las **denominaciones de las piezas** de repuesto es oportuno mirar las ilustraciones de las láminas.

Notaciones y abreviaturas usadas en la lista en lengua **italiana.**

SGR	= **subgrupo**	SUP.	= superior
N	= número	INF	= inferior
COMPL	= conjunto	EST	= exterior
SP	= espesor, grueso	INT.	= interior
S	= parte izquierda (*)	LAT	= lateral
D	= parte derecha (*)	CENTR.	= central
ANT	= anterior (*)	R.M	= marcha atrás
POST.	= posterior (*)	RAPP	= reducción
1A, 2A	= 1a, 2a, velocidades		
DIAM	= diámetro		

CM = se suministra por centímetros
M = se suministra por metros

3 · Láminas

Representan las piezas de recambio de cada subgrupo.

Al pie de cada hoja, tenemos: *en la parte derecha*, el número del **subgrupo** y el número de la hoja (*eventual*), *en el centro*, la **denominación del subgrupo**, *y a la izquierda*, las **indicaciones de validez** de la lámina y los códigos de los modelos a que se alude en el punto 1a.

Cada pieza de recambio representada lleva el número de **pedido** acompañado de todas las indicaciones (modificaciones, codigos, etc.) que generalmente son suficientes para reconocer las mismas piezas en la lámina.

Notaciones y abreviaturas usadas en las láminas:

569948	= pieza de suministro normal
562889-552403	= piezas de suministro alternativo
587205 (01)	= pieza propia del modelo 01
565065 0,5	= pieza de 0,5 mm de grueso
578335 + 04	= pieza de 0,4 mm sobremedida
C 951 567390	= pieza anterior a la modificación 951
D 957 587494	= pieza posterior a la modificación 951
A 10	= pieza ilustrada en el Sgr. A 10

s = parte izquierda (*)
d = parte derecha (*)
Ø = diámetro en mm

— de algunas piezas se suministran «Juegos»

Validez de la lámina

con las notaciones de los códigos citados en el punto 1a

C 955 → aut. n. **5C50629**

significa que la lámina es válida «hasta» la cosechadora con chasis núm. 5C50629, por efecto de la modificación 936.

D 955 aut. n. **5C50630+**

significa que la lámina es válida «a partir» de la cosechadora con chasis núm. 5C50630, por efecto de la modificación 936.

(*) *respecto de la dirección de la marcha de la cosechadora.*

4 · Texte

Enumeran, en orden creciente, los números de pieza dentro del subgrupo.
En el caso de (PIEZAZ MODIFICADA), el nuevo número de pedido se encuentra en la columna «N. ORDIN.» y el viejo en la columna «ANT. MODIF.»
Por último, las **piezas** afectadas por modificaciones, se señalan con una letra y un número en la columna «MODIF.»: la letra (C) indica las piezas antiguas, la letra (D) indica las nuevas.

5 · Modificaciones

Comprenden todas las modificaciones habidas en las cosechadoras durante su fabricación, **cómo se incorporaron y las normas para los recambios.**

Notaciones y abreviaturas usadas en las tablas de modificaciones

C . . = modificación núm. . (*para las piezas antiguas*)
D . . = modificación núm. . . (*para las piezas nuevas*)

Incorporación:

→ aut. n. . = «hasta» la cosechadora con chasis núm. ..
→ mot. n. . = «hasta» el motor con núm.
aut. n. .. → = «a partir» de la cosechadora con chasis núm. .
mot. n. → = «a partir» del motor con núm.
IX 1985 = en el mes de septiembre 1985

«Sgr. interessati a norme di ricambio»

(= *subgrupos afectados por la modificación y normas para los recambios*)

H 6 A 1 H 5 B 1 — subgrupos afectados por la modificación

Notaciones usadas en las normas para los recambios

4055412 = D 2072 (*para los tipos del catálogo*)
4055412 = D 2072 (*para todos los tipos*)
= colóquense todas la piezas D 2072
4078508 = 4086486 + 4092472 (*para los tipos del catálogo*)
4078508 = 4086486 + 4092472 (*para todos los tipos*)
= colóquense 4086486 y 4092472
4066287 = 4082585 + 4074547 (*para los tipos del catálogo*)
4066287 = 4082585 + 4074547 (*para todos los tipos*)
= colóquense 4082585 anulando 4074547
ningún número = siguen suministrándose recambios de las piezas antiguas

https://www.tractormanualpdf.info/

ELENCO DEI MODELLI

Liste des modèles
Liste der Modelle

Model list
Lista de modelos

Modello Modèle Model	Telaio Model Modelo	Motore Châssis Fahrgestell	Chassis Chasis	Moteur Motor	Engine motor	
3790 3790 R	5D20000 - 5D20349 5D21001		8361 si 10		Allestimento Equipment Ausrüstung Version Tipo	(003)

https://www.tractormanualpdf.info/

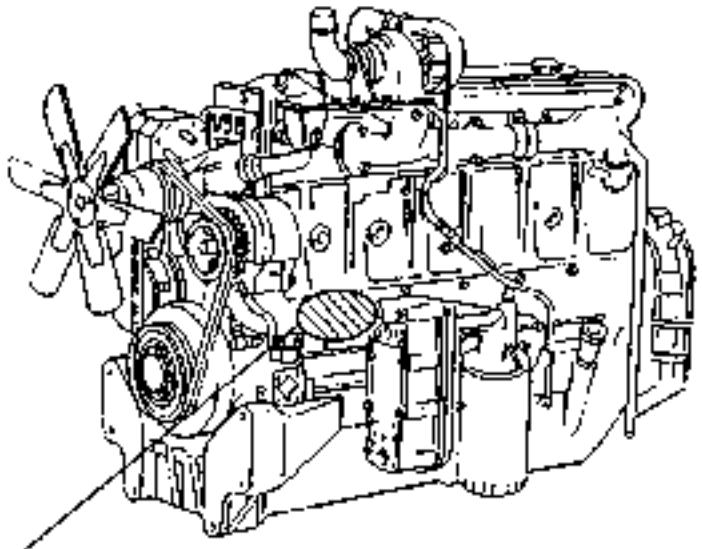

ZONA IDENTIFICAZIONE TIPO: MOTORE, POMPA INIEZIONE

Type identification marking area: Engine, injection Pump.
Emplacement d'identification type: moteur,pompe d'injection.
Zona de identificación del modelo de motor y bomba de inyección.
Zone für Typenkennzeichung: Motor, Einspritzpumpe.

https://www.tractormanualpdf.info/

INDICE PARTI DI RICAMBIO - INDEX DES PIECES DETACHEES - ERSATZTEIL-VERZEICHNIS - SPARE PART INDEX - INDICE DE PIEZAS DE REPUESTO

N. ORDIN.	SGR	N. ORDIN.	SGR.	N. ORDIN.	SGR.	N. ORDIN.	SGR	N. ORDIN	SGR.
296072	K16	772114	0.14.0/A	772288	0 14 0/A	772533	0.14 0/A	773576	0.14.0/A
560017	B10.D5.1	772115	0 14 0/A	772292	0.14.0/A	772534	0.14 0/A	773577	0 14.0/A
564530	0 04 3	772116	0.14.0/A	772298	0.14.0/A	772535	0 14 0/A	773634	0.14.0/A
566026	B10.D4.2	772117	0 14.0/A	772303	0.14.0/A	772558	0.14 0/A	773669	0 14.0/A
579617	B10 D4 2	772124	0 14.0/A	772306	0.14.0/A	772567	0 14 0/A	773689	0 14 0/A
580952	B10.D4.2	772125	0.14.0/A	772307	0 14 0/A	772568	0.14 0/A	773693	0.14.0/A
580953	B10 D4.2	772127	0 14 0/A	772324	0.14 0/A	772578	0 14.0/A	773695	0 14.0/A
589011	B10.D4.2	772128	0 14.0/A	772332	0.14 0/A	772579	0.14.0/A	773699	0.14.0/A
589012	B10.D4.2	772129	0 14.0/A	772334	0.14.0/A	772580	0 14.0/A	773701	0 14 0/A
589013	B10.D4.2	772191	0.14.0/A	772335	0.14 0/A	772581	0.14.0/A	773703	0.14.0/A
591734	B10.D4.2	772211	0 14.0/A	772336	0.14.0/A	772609	0.14.0/A	773712	0 14 0/A
592509	B10 D5 1	772213	0.14.0/A	772351	0 14 0/A	772611	0.14.0/A	773714	0.14.0/A
592517	B10.D5.1	772218	0.14.0/A	772352	0.14.0/A	772618	0 14 0/A	773715	0.14 0/A
592519	B10.D5.1	772227	0.14.0/A	772353	0.14.0/A	772619	0.14.0/A	773716	0.14.0/A
595331	B10.D5.1	772228	0.14.0/A	772354	0.14 0/A	772621	0 14 0/A	773717	0 14 0/A
702537	0 30 2	772229	0.14.0/A	772386	0.14 0/A	772648	0.14.0/A	773718	0.14.0/A
759850	0.14.0	772230	0.14.0/A	772387	0.14 0/A	772649	0.14.0/A	773813	0 14 0/B
767111	0 14.0	772231	0.14.0/A	772388	0.14.0/A	772671	0.14 0/A	773838	0.14 0/A
770057	0 20.3	772232	0.14.0/A	772389	0.14.0/A	772703	0.14.0/A	773839	0.14.0/A
771326	0.14.0	772233	0 14 0/A	772390	0 14.0/A	772726	0 14 0/A	773840	0.14.0/A
771404	0 14 0	772234	0 14 0/A	772477	0 14.0/A	772823	0.14.0/A	773854	0.14.0/A
772036	0.14.0/B	772270	0 14 0/A	772480	0.14.0/A	772825	0 14.0/A	773855	0.14.0/A
772038	0.14 0/B	772272	0.14 0/A	772482	0.14.0/A	772826	0.14 0/A	773963	0.14.0/A
772038	0.14.0/C	772273	0.14 0/A	772483	0.14.0/A	772829	0 14 0/A	773964	0 14 0/A
772039	0.14.0/B	772274	0.14.0/A	772484	0.14.0/A	772847	0.14 0/A	774043	0 14 0/A
772040	0.14.0/B	772275	0.14.0/A	772485	0.14 0/A	772852	0.14.0/A	774244	0.14 0/A
772041	0.14.0/B	772277	0 14 0/A	772486	0.14.0/A	773184	0 14 0/A	774245	0.14 0/A
772044	0 14.0/B	772278	0.14.0/A	772525	0.14.0/A	773204	0.14.0/A	774246	0.14 0/A
772047	0.14.0/B	772279	0 14 0/A	772526	0.14.0/A	773283	0 14 0/A	774276	0 14.0/A
772047	0 14 0/C	772280	0.14.0/A	772527	0.14.0/A	773365	0.14.0/A	774300	0.14.0/A
772057	0.14.0/A	772281	0 14 0/A	772528	0.14.0/A	773391	0.14 0/A	774339	0 14 0/A
772060	0.14.0/A	772284	0.14 0/A	772529	0.14.0/A	773471	0.14.0/A	774340	0.14.0/A
772065	0.14.0/B	772285	0.14 0/A	772530	0.14.0/A	773527	0 14 0/A	774344	0.14.0/A
772084	0.14 0/B	772286	0.14.0/A	772531	0 14 0/A	773534	0.14.0/A	774401	0.14.0/A
772110	0.14.0	772287	0 14 0/A	772532	0.14.0/A	773566	0 14 0/A	774417	0 14.0/A

https://www.tractormanualpdf.info/

INDICE PARTI DI RICAMBIO - INDEX DES PIECES DETACHEES - ERSATZTEIL-VERZEICHNIS - SPARE PART INDEX - INDICE DE PIEZAS DE REPUESTO

N. ORDIN.	SGR.	N. ORDIN.	SGR.	N. ORDIN.	SGR.	N. ORDIN.	SGR.	N. ORDIN.	SGR.
774419	0.14.0/A	1909103	0.20.0/A	4707320	0.04.0	4722162	0.08.1	4750524	0.14.0
774421	0.14.0/A	1909107	0.20.0/A	4707321	0.04.0	4722819	0.14.0	4750525	0.14.0
774485	0.14.0/A	1909790	0.32.0/A	4707322	0.04.0	4722821	0.14.0	4750646	0.14.0
774651	0.14.0/A	1930262	0.32.0	4708079	0.12.0	4724015	0.20.3	4750807	0.04.0
774660	0.14.0/A	1930262	0.32.0/A	4708213	0.10.0	4725248	0.08.4	4750808	0.04.0
774661	0.14.0	1930542	0.30.2	4708213	0.14.0	4726362	0.32.3	4750809	0.04.0
774661	0.14.0/A	1930571	0.02.1	4708220	0.04.3	4726790	0.30.2	4750810	0.04.0
774874	0.14.0/A	1930572	0.02.1	4708424	0.10.0	4726808	0.04.0	4750811	0.04.0
774875	0.14.0/A	1930742	0.08.2	4708557	0.04.0	4726856	0.32.5	4750812	0.04.0
774923	0.14.0/A	1930753	0.08.2	4708657	0.04.3	4727257	0.20.0/A	4750813	0.04.0
774924	0.14.0/A	1930783	A2	4710408	0.30.0	4731414	0.04.0	4750814	0.04.0
774977	0.14.0/A	1930792	A2	4710645	0.08.4	4732109	0.32.0/A	4750815	0.04.0
774978	0.14.0/A	4232606	0.27.0	4711552	0.14.0	4732358	0.04.2	4750816	0.04.0
775120	0.14.0/A	4479391	0.40.0/A	4711596	0.42.0	4732679	0.04.3	4750817	0.04.0
775132	0.14.0/A	4513436	0.40.0	4711597	0.12.0	4733010	0.32.3	4750818	0.04.0
775134	0.14.0/A	4560434	0.04.3	4711702	0.32.0/A	4733103	0.40.0	4750819	0.04.0
775145	0.14.0/A	4601834	0.10.0	4711787	0.08.4	4733185	0.32.3	4750820	0.04.0
775181	0.14.0/A	4617973	A10	4712521	0.40.0	4734133	0.06.0	4750821	0.04.0
775502	0.14.0/A	4623038	0.20.0	4712737	0.14.0	4734315	0.04.3	4750822	0.04.0
1306892	0.14.0/A	4626466	0.20.0/A	4713556	0.06.0	4734747	0.24.0	4752172	0.06.0
1308848	0.36.0/A	4628548	0.04.5	4713668	0.04.3	4735248	0.27.0	4752190	0.06.0
1901385	0.08.0	4632123	0.24.0	4717026	0.40.0/A	4735487	0.30.5	4753563	0.07.1
1901386	0.08.0	4667498	0.10.0	4717884	0.04.3	4735489	0.30.5	4753663	0.20.3
1901387	0.08.0	4667498	0.14.0	4718316	0.04.0	4735490	0.30.5	4753580	0.12.0
1901388	0.08.0	4690738	0.20.0	4718317	0.04.0	4735922	0.27.0	4754068	0.12.0
1901832	0.08.0	4692707	0.30.5	4718318	0.04.0	4735924	0.27.0	4754648	0.30.2
1901833	0.08.0	4692711	0.30.5	4718319	0.04.0	4741301	0.30.2	4754649	0.24.0
1901834	0.08.0	4699521	0.04.3	4718320	0.04.0	4742406	0.07.7	4754651	0.24.0
1901835	0.08.0	4699521	0.12.0	4718321	0.04.0	4742408	0.07.7	4754653	0.31.0
1901836	0.08.0	4700412	0.30.5	4718322	0.04.0	4750237	181	4755110	0.36.0
1901993	0.08.1	4703645	0.30.2	4718323	0.04.0	4750416	0.14.0	4758418	0.20.3
1901994	0.08.1	4704106	0.08.3	4718324	0.04.0	4750417	0.14.0	4756500	0.12.0
1901995	0.08.1	4706879	0.32.0/A	4718900	0.04.3	4750505	0.14.0	4756501	0.12.0
1901996	0.08.1	4706880	0.32.0/A	4718902	0.04.3	4750518	0.14.0	4758794	0.06.0
1901997	0.08.1	4707319	0.06.0	4720881	0.30.2	4750523	0.14.0	4758795	0.06.0

https://www.tractormanualpdf.info/

INDICE PARTI DI RICAMBIO - INDEX DES PIECES DETACHEES - ERSATZTEIL-VERZEICHNIS - SPARE PART INDEX - INDICE DE PIEZAS DE REPUESTO

N. ORDIN.	SGR.	N. ORDIN.	SGR.	N. ORDIN.	SGR.	N. ORDIN.	SGR.	N. ORDIN.	SGR.
4758796	0.06.0	4803082	0.08.3	4846323	0.04.0	4930504	0.14.0	5118570	K1
4758797	0.06.0	4803660	0.06.1	4849997	0.24.0	4931480	0.32.3	5118583	181
4758798	0.06.0	4804290	0.04.5	4850230	0.04.0	4932079	0.14.0	5118584	181
4758799	0.06.0	4804648	0.06.0	4851385	0.04.3	4934253	0.20.3	5118650	130.A
4758800	0.06.0	4806611	0.20.2	4851386	0.04.3	4935624	0.32.3	5118650	130.B
4758801	0.06.0	4806845	0.24.0	4851387	0.04.3	4936415	0.34.0	5118697	181
4764705	0.04.0	4807376	0.36.0	4851437	0.32.0	4964222	B10.D5.1	5120528	B10.D4.2
4764706	0.04.0	4807719	0.20.3	4851438	0.30.5	4964318	0.20.0/A	5121423	M1
4764707	0.04.0	4807721	0.20.3	4851440	0.07.1	4964320	0.20.0/A	5125586	L4
4764708	0.04.0	4808121	0.24.1	4852496	0.24.0	4964487	0.20.0/A	5125586	L4/1
4764709	0.04.0	4808511	0.40.0	4852843	0.07.7	4965120	0.20.0/A	5128503	A3
4766564	0.08.3	4808727	0.32.6	4854034	0.20.2	4971681	B10.D4.2	5130700	H5.D1
4766706	0.14.0	4809425	0.10.0	4856012	0.04.0	4973150	B10.D5.1	5131880	H10
4766813	0.14.0	4809425	0.14.0	4858605	014.0/B	4987889	B10.D5.1	5132435	H5.C6
4771075	0.04.5	4809521	0.14.6	4858605	014.0/C	4989224	B10.D2	5132435	H5.D7
4786841	0.06.0	4811336	0.14.0	4858605	181	5011869	B10.D4.2	5133776	B1.B12
4787632	0.32.3	4811426	0.08.4	4858606	0.20.3	5102156	L8	5135040	181
4795296	0.14.0	4812552	0.04.5	4858607	0.14.0	5102234	L8	5135731	176.4
4795309	0.04.5	4812557	0.04.5	4858608	0.14.0/A	5105280	H17	5135731	B1.B10
4795338	0.31.0	4813602	0.24.0	4858608	0.20.0	5105572	H18	5135735	191.C
4796529	0.32.0/A	4815033	0.30.5	4858608	0.20.0/A	5105572	H19	5135738	H13
4796537	0.32.0	4815586	0.24.0	4858608	0.20.3	5105572	H20	5135739	176.3
4797320	0.20.0	4816287	0.14.0	4858609	0.24.0	5105572	H28	5135739	B1.B5
4798394	0.14.0	4817374	0.14.0	4858609	0.31.0	5109839	L1	5135739	B1.B8
4798423	0.07.7	4817522	0.07.7	4858609	0.32.0	5110152	H17	5135739	B1.B9
4798425	0.12.0	4820917	0.08.4	4858608	0.32.3	5110685	H13	5135739	B1.B9/1
4798427	0.06.0	4821454	0.08.1	4861875	0.08.0	5112607	126.C/1	5135739	K7
4799046	0.14.0	4821552	0.30.5	4863960	0.32.3	5112607	126.D/1	5135740	176.3
4799337	0.30.2	4821710	0.06.0	4864079	0.14.0	5112608	126.C/1	5135740	B1.B8
4800402	0.08.2	4824256	0.24.0	4864082	0.14.0	5112608	126.D/1	5138331	H10
4800403	0.08.2	4826379	0.14.0	4864083	0.20.3	5112713	L4	5140164	H5.B1
4802369	0.08.4	4832171	0.08.0	4871771	0.20.3	5112713	L4/1	5144670	215
4802373	0.34.0	4841297	0.04.3	4871773	0.20.3	5115341	B6.B	5146278	L12
4802731	0.40.0	4845243	0.21.0	4871774	0.20.3	5115341	B6.C	5146516	215
4803059	0.07.1	4845364	0.06.0	4927760	0.32.3	5118569	K1	5146517	215

https://www.tractormanualpdf.info/

INDICE PARTI DI RICAMBIO - INDEX DES PIECES DETACHEES - ERSATZTEIL-VERZEICHNIS - SPARE PART INDEX - INDICE DE PIEZAS DE REPUESTO

N. ORDIN	SGR.	N. ORDIN	SGR.	N. ORDIN.	SGR.	N. ORDIN	SGR.	N. ORDIN.	SGR
5151033	H8/1	8829580	0.04.0	9958972	H7 C	9962479	H7 C	10183217	0.14.0
5155859	181	8829581	0.04.0	9958978	H7 C	9962480	H7.C	10184311	0.20.3
5756090	132/1	8829582	0.04.0	9958979	H7 C	9962481	H7.C	10184417	0.24 0
5756090	H5 C3	8829588	0.04.0	9958980	H7 C	9962482	H7 C	10186490	175.3
5756090	H5 D3	8829611	0 06.0	9958981	H7 C	9962483	H7.C	10186490	181
8103479	0 20 3	8830045	0.06.0	9960181	K14	9962484	H7 C	10186490	A4
8104907	0.02.1	8831256	0.08.4	9960182	K14	9962485	H7 C	10186790	H5.B1
8105210	0.24.0	9007822	0 14.0/C	9960183	K14	9962891	0.24.0/1B	10186790	H5 C6
8105211	0.24.0	9009403	0.14.0/C	9960184	K14	9962894	0.24 0/1B	10186790	H5.D6
8105277	0.31.0	9288137	K14	9960559	H7.C	9962932	0 24 0/A	10186890	H13
8105278	0.31.0	9288146	K14	9960560	H7.C	9962937	0.24.0/A	10205710	0 14 0/A
8105541	0 20.0	9288147	K14	9960561	H7 C	9962938	0.24 0/A	10206020	0.12.0
8105542	0.20.3	9288148	K14	9960562	H7.C	9962939	0.24.0/A	10206320	0 14 0/A
8105911	0.14 0	9288151	K14	9960565	H7 C	9962940	0 24 0/A	10257260	181
8109714	0.34.0	9288154	K14	9960671	0.24.0/1B	9963007	B9.B	10257460	0 31.0
8190143	0.36.0/A	9288161	K14	9961483	H7 C	9963008	II14/1	10257460	0.32.3
8261065	B10.D2	9918125	A10	9961484	H7.C	9963009	II14/1	10260060	0 30.5
8541600	0.04 5	9918145	A10	9961779	0.36 0/B	9963010	II14/1	10260160	0.04.3
8615069	0.30.2	9921420	A2	9961780	0.36.0/B	9963011	B1.B15	10260160	0 07.1
8617913	0.06.0	9926101	0 36.0/A	9961783	0.36.0/B	9963012	B1.B15	10260160	0.30.5
8618504	0.04 3	9927795	0.36.0/B	9961810	K14	9963757	0 24.0/1B	10263360	0.07.1
8620450	0.30.5	9928594	B0.B	9961829	K14	9982912	0.14.0/A	10263360	181
8620457	0.32 0	9930867	0.14.0/C	9961859	H7 C	9982962	0 14 0/C	10263460	0 04.2
8622385	0.06.0	9930868	0.14.0/C	9961860	H7.C	9984028	0 14.0/C	10263460	0 30 2
8622963	0.06.0	9930870	0 14.0/C	9962308	H7 C	9984029	0 14.0/C	10263460	0 32 3
8623773	0.08 4	9930871	0.14.0/C	9962309	H7 C	9984030	0 14 0/C	10264560	0.07.1
8623774	0.08.4	9932887	K14	9962310	H7 C	10101101	217.1	10265160	0.30 2
8623993	0.06 0	9940293	0 40.0/A	9962311	H7 C	10101101	G3	10269150	0.30.2
8628576	0.12.0	9940298	0.40.0/A	9962312	H7 C	10102001	G15	10275040	0.04 3
8628770	0.08 3	9940299	0 40.0/A	9962314	H7 C	10158401	0.06.0	10275040	0.30.2
8628869	0.12 0	9940300	0.40.0/A	9962315	H7 C	10168590	0 20.3	10276401	0.07 1
8629237	0.06 0	9940366	0 36 0/B	9962316	H7 C	10175990	0.20.3	10276711	0.30.2
8629262	0 06 0	9940729	0.40.0/A	9962317	H7 C	10175990	181	10276740	0.30.2
8629263	0.06 0	9941193	0.40.0/A	9962318	H7 C	10180217	0.14.0	10279460	0 04 3
8629321	0.06.0	9958969	H7.C	9962319	H7 C	10182817	0 20 0	10279560	0.04.3

https://www.tractormanualpdf.info/

INDICE PARTI DI RICAMBIO - INDEX DES PIECES DETACHEES - ERSATZTEIL-VERZEICHNIS - SPARE PART INDEX - INDICE DE PIEZAS DE REPUESTO

N. ORDIN.	SGR.	N. ORDIN	SGR.	N. ORDIN.	SGR.	N. ORDIN	SGR.	N. ORDIN.	SGR.
10280060	0.20.0	10377011	215	10717311	C1	10733601	F11/A	10734401	142.8
10280060	0.20.0/A	10377011	H8	10717311	M1	10733601	F16	10734401	F8
10280060	0 20.3	10378821	148.9/1	10717311	M3	10733601	F3	10734401	G19
10296160	0.14.0	10379511	G3	10717421	C1	10733601	G3	10734401	G1 A1
10298350	0.20 0/A	10379511	G3/1	10717421	C8	10733601	G3/'	10734401	G1.B1
10298360	0.14.0	10389311	0 14.0/A	10717421	G5	10733601	G7	10734401	G2.A
10298360	0.30 5	10389421	0.14.0/A	10717421	H9	10733601	H13	10734401	F15.A
10300611	0.14.0/A	10389911	181	10717421	H9/1	10733601	H21	10734401	M3
10300711	0.32.0	10390311	219	10717511	C7	10733601	H24	10734601	148.1
10300711	0 32.3	10390311	L8	10717511	D10/1	10733601	H25	10734601	A1
10304911	0.31.0	10390411	129	10717511	F15 B	10733601	H26	10734601	F15.A
10333310	0 14 0/A	10390601	180	10717511	L9	10733601	H28	10734601	F15.B
10352115	B1.B3	10390801	I4	10717611	142 6	10733701	138	10734601	F15 B/1
10356315	142 5	10390801	L4/1	10717611	C3	10733701	B6.B	10734601	F16
10356415	142 5	10396680	F19	10718021	L1	10733701	B6.C	10734601	F19
10372411	180	10396680	H5.B1	10721121	191 B	10733701	B9 A	10734601	H1
10373511	142 13	10396680	H5 D6	10721121	B10 D2	10733701	B9 B	10734601	H18
10373511	148.8	10405585	L12	10721121	B2	10733701	C9 B2	10734601	H19
10373511	148.8/1	10418700	0.27.0	10721121	B7	10733701	D8	10734601	H20
10373511	L11	10427850	C6	10721911	L3	10733701	F8	10734601	H21
10373511	L11/1	10444821	F3	10723111	142.4	10733701	G5	10734601	M3
10374211	131	10444821	148.8/1	10723111	C6	10733701	H24	10734701	142.16
10374211	B1.B10	10444821	148 8/2	10723111	C9.B2	10733701	H25	10734701	A7
10374801	132/1	10444821	H27	10726611	B6.C	10733701	H28	10734701	A8
10374801	H5.D9.	10445021	217.4	10726611	H10	10733801	148 1	10734701	B1.B1
10375101	B1.B10	10445721	L3	10726711	C2	10733801	C6	10734701	H20
10376511	0.14.0/A	10449890	0 30.5	10726711	E5	10733801	H12	10734901	142 4
10376511	H9/1	10450090	0.14.0	10726711	K12	10733801	H19	10734901	176.1
10376711	G13 A	10517079	217.3	10726711	K4	10734001	H15.B	10734901	H13
10376711	G13.B	10517171	B9.B	10726821	D5	10734204	0.14.0/A	10734901	M3
10376711	G13 C	10519401	0.04.5	10730701	0.07 1	10734301	G'7	10735001	210
10376711	G3	10519604	H7.C	10733601	142 5	10734304	F4	10735001	H19
10376711	G3/1	10520001	0.07.1	10733601	176.1	10734304	G1 B1	10768221	142 4
10377011	0.14.0/A	10569478	L1	10733601	B2	10734304	H16	10768221	C5
10377011	129	10571474	181	10733601	D10/1	10734401	142.11	10768221	F13.B

https://www.tractormanualpdf.info/

INDICE PARTI DI RICAMBIO - INDEX DES PIECES DETACHEES - ERSATZTEIL-VERZEICHNIS - SPARE PART INDEX - INDICE DE PIEZAS DE REPUESTO

N. ORDIN	SGR.	N. ORDIN.	SGR.	N. ORDIN.	SGR.	N. ORDIN.	SGR.	N. ORDIN.	SGR.
10788711	B1.B4	10794011	H18	10861290	173	10902224	142.20	10902224	G3/1
10788711	C1	10794011	H19	10901921	B1 B9	10902224	142.21	10902224	G8
10788711	F12	10794011	H20	10902024	0.20.2	10902224	142.5	10902224	H1
10788711	F12/1	10794011	H27	10902024	111 A	10902224	142.7	10902224	H13
10788711	F13.B	10794011	H28	10902024	142.19	10902224	142.8	10902224	H16
10788711	F19	10794011	L1	10902024	142.2	10902224	142.9	10902224	H25
10788711	H13	10795001	0.14.0/A	10902024	148.8/1	10902224	148.5/1	10902224	H3/1
10788711	H16	10795401	B7	10902024	F16	10902224	148.8/2	10902224	H4/1
10788711	H17	10795901	148.6	10902024	G1.A1	10902224	161	10902224	H5.B1
10788711	H28	10796401	132/1	10902024	H4	10902224	208	10902224	H5.C2
10788711	M1	10796401	219/1	10902024	H4/1	10902224	A5	10902224	H8/1
10790111	D6.C1	10796501	148.4	10902024	H8	10902224	B1.B12	10902224	K19
10790111	G1 A2	10797001	C1	10902124	0 04 3	10902224	B1.B4	10902224	L3
10790421	176.2	10797001	C3	10902124	0.14.0	10902224	C9 B1	10902224	L9
10790421	B2	10797001	D10	10902124	B1 B6	10902224	D4	10902224	M3
10790421	B6 A	10797001	D10/1	10902124	F13.A	10902224	E1	10902324	0.24.0
10790421	C8	10797001	H12	10902124	F19	10902224	E10	10902424	0 14.0/A
10790421	D1	10797401	190	10902124	H24	10902224	E3	10902424	129
10790521	130 B	10797401	C8	10902221	L3	10902224	E7.B	10902424	142.21
10790521	191.B	10797801	C7	10902224	0.14.0/A	10902224	E8	10902424	142.9
10790521	B10.C1	10798401	M3	10902224	111.A	10902224	F13 A	10902424	176 4
10790521	B10 D2	10839510	0 30.0	10902224	111 B	10902224	F14	10902424	217.4
10790521	B1 B12	10839810	0.04.0	10902224	124/1	10902224	F14/1	10902424	B1.B3
10790521	B6 C	10839810	0 04.3	10902224	126.C	10902224	F16	10902424	F1
10791021	0.20.0	10856821	H5.D3	10902224	126.C/1	10902224	F19	10902424	F9.A
10791321	G16	10857221	148.11	10902224	126.D/1	10902224	F4	10902424	G12.B
10791321	G16/1	10857221	F3	10902224	131	10902224	F5	10902424	G12.C
10791423	B6.B	10857780	L6	10902224	132	10902224	F9.A	10902424	G15
10791423	B6 C	10858090	H5 C4	10902224	132/1	10902224	F9.B	10902424	G1.B1
10791423	K10	10858090	H5.D4	10902224	142.1	10902224	G17	10902424	K10
10794011	131	10858090	H8	10902224	142.11	10902224	G1 A1	10902424	L4
10794011	148.8/1	10858090	H8/1	10902224	142.13	10902224	G1.B1	10902424	L4/1
10794011	148.8/2	10858090	L4	10902224	142.18	10902224	G1.B3	10902524	0 14 0/A
10794011	F3	10858090	L4/1	10902224	142.19	10902224	G2.B	10902624	0.04.3
10794011	H17	10858390	L0	10902224	142 2	10902224	G3	10902624	0.14.0/A

https://www.tractormanualpdf.info/

INDICE PARTI DI RICAMBIO - INDEX DES PIECES DETACHEES - ERSATZTEIL-VERZEICHNIS - SPARE PART INDEX - INDICE DE PIEZAS DE REPUESTO

N. ORDIN.	SGR.	N. ORDIN.	SGR.	N. ORDIN.	SGR.	N. ORDIN	SGR.	N. ORDIN.	SGR.
10902624	0.20.3	10977821	B7.B14	11051690	H8	11060576	E6	11066276	H19
10902624	176.4	10977821	H1	11051690	H8/1	11060576	F5	11066276	H20
10902624	B1.B3	10977821	L11	11051690	L4	11060576	G5	11066276	H9/1
10902624	B2	10977821	L11/1	11051690	L4/1	11060576	G9	11066376	A7
10902624	H28	10977821	L12	11058076	H14	11060576	H28	11066376	D3
10902624	H8/1	10977821	L3	11058276	H14/1	11061076	142.15	11066376	F18
10902624	K12	10977821	L4	11058876	0.12.0	11061076	142.6	11066476	148.4
10902624	K13	10977821	L4/1	11058876	H15.B	11061076	148.2	11066476	H16
10902624	K4	10977821	L9	11058976	B1.B9	11061076	165	11066876	217.3
10902624	L12	10978024	L4/1	11058976	B1.B9/1	11061076	190	11066876	A1
10902624	0.04.5	10978721	148.8/1	11059476	142.14	11061076	B1.B12	11066876	F18
10903024	E2/1	10978721	148.8/2	11059476	142.17	11061076	B5	11066876	G1.B3
10903424	F9.A	10978721	176.8	11059476	142.6	11061076	F1	11066976	0.06.0
10903424	H27	10979224	142.4	11059476	142.9	11061076	F2	11067076	A1
10903624	0.27.0	10979224	G9	11059476	A7	11061076	F7	11067376	142.6
10903624	A3	10979224	K4	11059476	D3	11061076	F8	11067376	148.1
10903624	L11/1	10979224	L1	11059476	F18	11061076	G10	11067376	148.4
10903724	K7	10979224	L2	11059476	G1.A3	11061076	G11	11067376	148.7
10903921	176.6	10979421	G7	11059476	G1.B3	11061076	G1.B4	11067376	B1.B1
10903621	B1.B6	10979424	G2.A	11060076	0.08.2	11061076	K9.A	11067376	C1
10977524	F19	11030321	0.40.0/A	11060176	K11	11061476	F2	11067376	D8
10977524	G3	11039720	0.14.0/A	11060276	A1	11061576	148.2	11067376	G5
10977524	G3/1	11048990	180	11060276	A7	11061576	B1.B12	11067376	H23
10977524	H16	11048990	H5.C4	11060276	G1.B4	11061576	E5	11067676	H16
10977524	H27	11048990	H5.D4	11060576	142.15	11061576	G10	11067676	H9
10977724	L1	11048990	H8	11060576	142.3	11061976	K1	11067676	H9/1
10977821	0.14.0	11048990	H8/1	11060576	142.6	11062176	0.04.5	11067876	B2
10977821	0.14.0/A	11048990	L4	11060576	148.1	11062176	B1.B12	11067876	F1
10977821	142.13	11048990	L4/1	11060576	148.4	11062476	F6	11067876	F2
10977821	148.8	11051590	H8	11060576	191.A	11062976	A9	11067876	G12.B
10977821	148.8/1	11051590	H8/1	11060576	C1	11065676	H17	11067876	G12.C
10977821	212	11051590	L4	11060576	C4	11065876	H28	11067876	G6
10977821	217.4	11051590	L4/1	11060576	C7	11066276	D10/1	11068076	G5
10977821	219	11051690	H5.C4	11060576	C9.B1	11066276	D8	11068376	C6
10977821	219/1	11051690	H5.D4	11060576	E5	11066276	G5	11068876	176.1

https://www.tractormanualpdf.info/

INDICE PARTI DI RICAMBIO - INDEX DES PIECES DETACHEES - ERSATZTEIL-VERZEICHNIS - SPARE PART INDEX - INDICE DE PIEZAS DE REPUESTO

N. ORDIN	SGR	N. ORDIN	SGR	N. ORDIN.	SGR	N. ORDIN.	SGR.	N. ORDIN.	SGR.
11068876	217.3	11106024	H10	11106224	F11/A	11106424	B1.B12	11106821	H1
11068876	K1	11106024	H19	11106224	F13.A	11106424	B1.B3	11107024	142.14
11069076	B1.B12	11106024	H5.B2	11106224	F14/1	11106424	B1.B4	11107221	142.9
11069376	F6	11106224	142.1	11106224	F3	11106424	B5	11107221	148.10
11069576	B1.B1	11106224	142.10	11106224	F8	11106424	C9.B1	11107221	165
11070076	191.B	11106224	142.3	11106224	F9.A	11106424	E1	11107221	217.2
11070076	B10.D2	11106224	142.7	11106224	F9.B	11106424	E2/1	11107311	M3
11075476	D5	11106224	148.1	11106224	F9.C	11106424	E3	11107521	H5.B1
11075476	D9	11106224	148.11	11106224	G12.B	11106424	F11.A	11107921	H18
11087876	0.14.0/A	11106224	148.2	11106224	G12.C	11106424	F15.B	11108021	142.17
11098621	C5	11106224	148.7	11106224	G14	11106424	F6	11108021	142.4
11098621	F15.B/1	11106224	157	11106224	G16/1	11106424	F8	11108121	C11
11106024	142.2	11106224	162	11106224	G18	11106424	G14	11108621	F12
11106024	142.6	11106224	176.2	11106224	G1.B4	11106424	G1.A3	11108821	176.6
11106024	148.3	11106224	176.3	11106224	G2.A	11106424	G2.A	11112124	148.10
11106024	148.8/2	11106224	191.A	11106224	G4	11106424	H1	11112221	148.2
11106024	212	11106224	217.3	11106224	G5	11106424	H18	11112221	C9.B3
11106024	B1.B2	11106224	A2	11106224	H1	11106424	H2	11112221	E8
11106024	B1.B6	11106224	A4	11106224	H10	11106424	H5.B1	11112221	H28
11106024	C2	11106224	A7	11106224	H12	11106424	M3	11112424	D10
11106024	C5	11106224	B1.B1	11106224	H15.A	11106624	142.3	11112424	D10/1
11106024	C9.B1	11106224	B1.B3	11106224	H17	11106624	148.11	11112424	D3
11106024	C9.B2	11106224	B1.B4	11106224	H19	11106624	148.2	11112424	G10
11106024	D7	11106224	C1	11106224	H2	11106624	148.4	11112424	G6
11106024	E8/1	11106224	C3	11106224	H20	11106624	185	11112424	H1
11106024	F11	11106224	C9.A1	11106224	H28	11106624	217.3	11112424	M3
11106024	F11/1	11106224	C9.B2	11106224	H5.B1	11106624	219	11112621	217.2
11106024	F13.B	11106224	D12	11106324	0.24.0	11106624	219/1	11112621	B1.B9/1
11106024	F14/1	11106224	D2	11106424	148.1	11106624	B1.B2	11112621	D6.D1
11106024	F6	11106224	E1	11106424	148.2	11106624	E10	11112824	C4
11106024	F8	11106224	E10	11106424	148.6	11106624	F8	11112824	D9
11106024	F9.B	11106224	E3	11106424	165	11106624	E8/1	11112824	H17
11106024	F9.C	11106224	E8	11106424	176.1	11106624	G4	11113221	219
11106024	G14	11106224	E8/1	11106424	176.2	11106624	H13	11113431	148.10
11106024	G9	11106224	F11	11106424	191.A	11106821	142.6	11113521	B6.C

https://www.tractormanualpdf.info/

INDICE PARTI DI RICAMBIO - INDEX DES PIECES DETACHEES - ERSATZTEIL-VERZEICHNIS - SPARE PART INDEX - INDICE DE PIEZAS DE REPUESTO

N. ORDIN	SGR	N. ORDIN.	SGR	N. ORDIN.	SGR.	N. ORDIN.	SGR.	N. ORDIN.	SGR.
11113621	166	11198374	0.04.2	11343724	0 32 0	11701721	148.7	11701721	E3
11114221	217.3	11198374	0 04.3	11369624	191.B	11701721	148 8/2	11701721	E5
11114631	217 3	11198374	0 20.0	11376224	D5	11701721	157	11701721	E8
11115021	217.3	11198374	0.32.0	11394324	D1	11701721	162	11701721	E8/1
11115021	D3	11198374	0.32.3	11394331	B10 D6	11701721	165	11701721	E9.A
11115521	F12	11198374	0 34.0	11408324	148.6	11701721	176 2	11701721	F11
11115521	F12/1	11198374	0 40 0	11408324	B1.B1	11701721	176 3	11701721	F11.A
11116021	B1 B0	11198379	0.04.3	11408324	B9.A	11701721	185	11701721	F12
11116021	B1.B9/1	11198379	0 06.4	11408324	B9.B	11701721	191 A	11701721	F13.A
11116021	B9 B	11198379	0 14.0	11422024	F2	11701721	212	11701721	F13.B
11116221	B6.A	11198379	0 24.0	11422324	210	11701721	217.3	11701721	F14/1
11119231	B4	11198379	0 30 2	11422324	F2	11701721	219/[illegible]	11701721	F15 9
11127421	148.10	11198471	0 36.0	11500211	0 14 0/A	11701721	A2	11701721	F15.B/1
11133521	F12/1	11198673	0.04 3	11599521	130.A	11701721	A3	11701721	F3
11190574	0.20 0	11198673	0.04.5	11599521	130.B	11701721	A4	11701721	F5
11190574	0.24.0	11198673	0.14.0	11599521	D10	11701721	A6	11701721	F6
11193874	0.04.3	11198673	0.30.2	11599621	H1	11701721	B1.B1	11701721	F7
11193874	0 04.5	11198673	0.40.0	11697291	G1 B4	11701721	B1.B2	11701721	G12 B
11193874	0.14.0	11198771	0 30 2	11701721	0.14.0/A	11701721	B1.B4	11701721	G12.C
11193874	0.24.0	11200174	0.40.0/A	11701721	142.1	11701721	C1	11701721	G14
11193874	0.24.1	11227024	B6.A	11701721	142.10	11701721	C2	11701721	G16
11193874	0.27.0	11227031	F1	11701721	142.14	11701721	C3	11701721	G16/1
11193874	0.30.5	11234721	0.04 2	11701721	142.17	11701721	C4	11701721	G18
11193874	0.32 3	11234731	0.08.4	11701721	142.2	11701721	C5	11701721	G1.A3
11193874	0.31.0	11254134	191 B	11701721	142.3	11701721	C9.A1	11701721	G1 B3
11194079	0.32 3	11254134	B10.C1	11701721	142.4	11701721	C9.B1	11701721	G2.A
11194079	0.32.6	11254134	B10 D2	11701721	142.6	11701721	C9 B3	11701721	G4
11195479	0.14.0	11255924	210	11701721	142.7	11701721	D1	11701721	G5
11197774	0.04.3	11255924	C8	11701721	142.8	11701721	D12	11701721	G7
11197774	0.14.0	11255924	F6	11701721	142.9	11701721	D13	11701721	G8
11197774	0.20.3	11306924	A1	11701721	148.1	11701721	D2	11701721	G9
11197774	0.24.0	11306924	A3	11701721	148.11	11701721	D7	11701721	H1
11197774	0.27.0	11306924	A9	11701721	148.2	11701721	D9	11701721	H11
11198071	0.30.0	11307024	0.30.2	11701721	148.4	11701721	E1	11701721	H12
11198071	0.42.0	11343724	0.06.0	11701721	148.6	11701721	E10	11701721	H15.A

https://www.tractormanualpdf.info/

INDICE PARTI DI RICAMBIO - INDEX DES PIECES DETACHEES - ERSATZTEIL-VERZEICHNIS - SPARE PART INDEX - INDICE DE PIEZAS DE REPUESTO

N. ORDIN.	SGR.	N. ORDIN.	SGR.	N. ORDIN.	SGR.	N. ORDIN.	SGR.	N. ORDIN.	SGR.
11701721	H17	11903717	0.30.5	12034571	142.8	12034571	B10.D2	12034571	E1
11701721	H18	11903817	0.04.3	12034571	142.9	12034571	B1.B:2	12034571	E10
11701721	H19	11903817	0.14.0	12034571	148.11	12034571	B1.B2	12034571	E2
11701721	H2	11903817	0.30.5	12034571	148.2	12034571	B1.B3	12034571	E2/1
11701721	H20	12034471	160	12034571	148.3	12034571	B1.B5	12034571	E3
11701721	H26	12034571	1:1.A	12034571	148.4	12034571	B1.B6	12034571	E4
11701721	H3	12034571	122	12034571	148.5	12034571	B1.B8	12034571	E8
11701721	H3/1	12034571	124	12034571	148.5/1	12034571	B1.B9	12034571	E8/1
11701721	H4	12034571	124/1	12034571	148.6	12034571	B1.B9/1	12034571	E9.B
11701721	H5.B1	12034571	126.C	12034571	148.8/2	12034571	B5	12034571	F1
11701721	K4	12034571	126.C/1	12034571	157	12034571	C11	12034571	F11/A
11701721	L2	12034571	126.D/1	12034571	165	12034571	C2	12034571	F13.A
11701721	M3	12034571	128	12034571	176.1	12034571	C3	12034571	F13.B
11702921	130 A	12034571	129	12034571	176.2	12034571	C4	12034571	F14
11702921	130 B	12034571	131	12034571	176.5	12034571	C5	12034571	F14/1
11702921	148.2	12034571	132/1	12034571	179	12034571	C6	12034571	F15.A
11702921	165	12034571	133	12034571	182	12034571	C7	12034571	F15.B
11702921	176.1	12034571	138	12034571	183	12034571	C8	12034571	F15.B/1
11702921	217.1	12034571	139	12034571	185	12034571	C9.B1	12034571	F16
11702921	217.3	12034571	142.1	12034571	191.B	12034571	C9.B3	12034571	F17
11702921	B1.B1	12034571	142.10	12034571	191.E	12034571	D1	12034571	F18
11702921	B1.B9/1	12034571	142.13	12034571	196	12034571	D11.A1	12034571	F3
11702921	C4	12034571	142.14	12034571	214	12034571	D11.A2	12034571	F4
11702921	D6.A1	12034571	142.16	12034571	215	12034571	D11.A3	12034571	F5
11702921	D6.D1	12034571	142.17	12034571	219	12034571	D11.A4	12034571	F8
11702921	E8	12034571	142.18	12034571	219/1	12034571	D11.B1	12034571	G10
11702921	F11	12034571	142.19	12034571	226	12034571	D11.C1	12034571	G12.B
11702921	F11.A	12034571	142.2	12034571	A11	12034571	D11.D1	12034571	G12.C
11702921	F15.B	12034571	142.20	12034571	A12	12034571	D11.E1	12034571	G14
11702921	H1	12034571	142.21	12034571	A2	12034571	D12	12034571	G15
11702921	H17	12034571	142.3	12034571	A3	12034571	D4	12034571	G16
11702921	H28	12034571	142.4	12034571	A4	12034571	D4/1	12034571	G16/1
11903011	K8	12034571	142.5	12034571	A6	12034571	D4/2	12034571	G17
11903171	0.04.3	12034571	142.6	12034571	A7	12034571	D7	12034571	G18
11903711	0.30.5	12034571	142.7	12034571	A8	12034571	D8	12034571	G19

https://www.tractormanualpdf.info/

INDICE PARTI DI RICAMBIO - INDEX DES PIECES DETACHEES - ERSATZTEIL-VERZEICHNIS - SPARE PART INDEX - INDICE DE PIEZAS DE REPUESTO

N. ORDIN.	SGR.	N. ORDIN.	SGR	N. ORDIN.	SGR.	N. ORDIN.	SGR.	N. ORDIN.	SGR
12034571	G1.A1	12034571	H8	12034671	148.4	12034671	C4	12034671	G12 C
12034571	G1 A2	12034571	H8/1	12034671	148 6	12034671	C5	12034671	G14
12034571	G1 A3	12034571	H9	12034671	148.7	12034671	C9.A1	12034671	G16
12034571	G1 B1	12034571	H9/1	12034671	148 8/2	12034671	C9.B1	12034671	G16/1
12034571	G1.B2	12034571	K1	12034671	157	12034671	C9 B2	12034671	G18
12034571	G1.B3	12034571	K10	12034671	162	12034671	C9.B3	12034671	G1.A2
12034571	G2.A	12034571	K12	12034671	165	12034671	D1	12034671	G1 A3
12034571	G2.B	12034571	K13	12034671	176.1	12034671	D12	12034671	G1 B3
12034571	G3	12034571	K17	12034671	176.2	12034671	D13	12034671	G1 B4
12034571	G3/1	12034571	K18	12034671	176.3	12034671	D2	12034671	G2.A
12034571	G4	12034571	K3	12034671	176.6	12034671	D6.C1	12034671	G4
12034571	G5	12034571	K5	12034671	185	12034671	D7	12034671	G5
12034571	G6	12034571	K7	12034671	191,A	12034671	D9	12034671	G6
12034571	G7	12034571	K8	12034671	191,C 1	12034671	E1	12034671	G7
12034571	G8	12034571	L11	12034671	212	12034671	E10	12034671	G8
12034571	G9	12034571	L11/1	12034671	217.3	12034671	E3	12034671	G9
12034571	H1	12034571	L2	12034671	219/1	12034671	E5	12034671	H1
12034571	H11	12034571	L7	12034671	A1	12034671	E6	12034671	H10
12034571	H13	12034571	L9	12034671	A2	12034671	E8	12034671	H12
12034571	H15 A	12034571	M3	12034671	A3	12034671	E8/1	12034671	H15 A
12034571	H16	12034671	0.14.0/A	12034671	A4	12034671	F11	12034671	H15 B
12034571	H17	12034671	142.10	12034671	A6	12034671	F11.A	12034671	H17
12034571	H18	12034671	142 14	12034671	A7	12034671	F13.A	12034671	H18
12034571	H19	12034671	142 17	12034671	A9	12034671	F13.B	12034671	H19
12034571	H2	12034671	142 2	12034671	B1.B1	12034671	F14/1	12034671	H2
12034571	H24	12034671	142.3	12034671	B1.B12	12034671	F15 B	12034671	H20
12034571	H25	12034671	142.4	12034671	B1.B2	12034671	F15.B/1	12034671	H28
12034571	H27	12034671	142.6	12034671	B1.B3	12034671	F3	12034671	H3
12034571	H3	12034671	142.7	12034671	B1.B4	12034671	F6	12034671	H3/1
12034571	H3/1	12034671	142.8	12034671	B1.B6	12034671	F7	12034671	H4
12034571	H4/1	12034671	142 9	12034671	B2	12034671	F8	12034671	H5.B1
12034571	H5.B1	12034671	148 1	12034671	B5	12034671	F9.A	12034671	H5.B2
12034571	H5.B2	12034671	148.11	12034671	C1	12034671	F9 B	12034671	K3
12034571	H6	12034671	148.2	12034671	C2	12034671	F9 C	12034671	K4
12034571	H6/1	12034671	148.3	12034671	C3	12034671	G12.B	12034671	L2

https://www.tractormanualpdf.info/

INDICE PARTI DI RICAMBIO - INDEX DES PIECES DETACHEES - ERSATZTEIL-VERZEICHNIS - SPARE PART INDEX - INDICE DE PIEZAS DE REPUESTO

N. ORDIN.	SGR.	N. ORDIN.	SGR.	N. ORDIN.	SGR.	N. ORDIN.	SGR	N. ORDIN.	SGR
12034871	M3	12034771	F5	12035371	B1.B10	12035571	B1.B9	12035670	142.9
12034771	130.A	12034771	F6	12035371	F3	12035571	B1.B9/1	12035670	148.8/1
12034771	130 B	12034771	G10	12035371	H19	12035571	B2	12035670	148.8/2
12034771	135	12034771	G6	12035371	H27	12035571	B6.A	12035670	161
12034771	136	12034771	G8	12035371	L3	12035571	B9 A	12035670	176.3
12034771	142.3	12034771	G9	12035471	0.14.0/A	12035571	B9.B	12035670	176.4
12034771	148.2	12034771	H1	12035471	129	12035571	C8	12035670	196
12034771	165	12034771	H11	12035471	142 13	12035571	D1	12035670	208
12034771	176.1	12034771	H17	12035471	148.8	12035571	F1	12035670	215
12034771	217.2	12034771	H2	12035471	148.8/1	12035571	F12	12035670	217.4
12034771	A8	12034771	H28	12035471	148 8/2	12035571	F12/1	12035670	A5
12034771	B1.B1	12034771	H9	12035471	176.8	12035571	F2	12035670	A6
12034771	B1 B12	12034771	M3	12035471	180	12035571	F8	12035670	B1.B10
12034771	B1.B2	12034871	130.B	12035471	212	12035571	M3	12035670	B1.B12
12034771	B1.B9/1	12034871	191.B	12035471	217 4	12035670	0.14 0/A	12035670	B1.B3
12034771	B4	12034871	A8	12035471	219	12035670	111.A	12035670	B1.D4
12034771	C1	12034871	B10.C1	12035471	219/1	12035670	111 B	12035670	B1.D6
12034771	C4	12034871	B10 D2	12035471	B1 B14	12035670	124/1	12035670	B1.D8
12034771	C9.B3	12034871	B1.B12	12035471	H1	12035670	126.C	12035670	B1.B9
12034771	D1	12034871	B2	12035471	L1	12035670	126.C/1	12035670	B2
12034771	D10	12034871	B4	12035471	L11	12035670	126.D/1	12035670	C9.B1
12034771	D10/1	12034871	B6.C	12035471	L11/1	12035670	129	12035670	C9.B2
12034771	D11.B1	12034871	C7	12035471	L12	12035670	131	12035670	D4
12034771	D12	12034871	D10/1	12035471	L3	12035670	132	12035670	D6.D1
12034771	D2	12034871	D5	12035471	L4	12035670	132/1	12035670	F1
12034771	D3	12034971	0 14 0/A	12035471	L4/1	12035670	142 1	12035670	F10
12034771	D5	12034971	B2	12035471	L8	12035670	142 11	12035670	E3
12034771	D6 B1	12035071	191 B	12035471	L9	12035670	142.13	12035670	E7.A
12034771	D9	12035071	B10.D2	12035571	130.A	12035670	142 18	12035670	E7.B
12034771	F5	12035071	B2	12035571	130.B	12035670	142.19	12035670	E8
12034771	E6	12035071	E5	12035571	142.6	12035670	142.2	12035670	F1
12034771	E8	12035071	F7	12035571	148.6	12035670	142.20	12035670	F13 A
12034771	F13.B	12035371	148 8/1	12035571	176.2	12035670	142.21	12035670	F14
12034771	F2	12035371	148.8/2	12035571	210	12035670	142.7	12035670	F14/1
12034771	F3	12035371	217 4	12035571	B1.B1	12035670	142.8	12035670	F16

https://www.tractormanualpdf.info/

INDICE PARTI DI RICAMBIO - INDEX DES PIECES DETACHEES - ERSATZTEIL-VERZEICHNIS - SPARE PART INDEX - INDICE DE PIEZAS DE REPUESTO

N. ORDIN.	SGR.	N. ORDIN.	SGR.	N. ORDIN.	SGR.	N. ORDIN.	SGR.	N. ORDIN.	SGR.
12035670	F19	12035670	H9	12164024	142.6	12574221	F1	12638621	0.07.7
12035670	F4	12035670	K10	12164024	B6.A	12574221	F19	12638660	0.06.0
12035670	F5	12035670	K12	12164024	F1	12574221	G17	12638660	0.14.0
12035670	F8	12035670	K13	12164024	F2	12574221	H16	12646704	0.14.0
12035670	F9.A	12035670	K18	12164024	F8	12574221	H21	12646704	0.30.5
12035670	F9.B	12035670	K3	12164024	M3	12574221	H25	12646824	0.06.0
12035670	G12.B	12035670	K4	12164124	B1.B12	12574221	H26	12646904	0.14.0
12035670	G12.C	12035670	K7	12164124	B2	12574221	H8/1	12646904	0.40.0
12035670	G13.A	12035670	L11	12164321	191.A	12574521	0.06.0	13000490	176.3
12035670	G13.B	12035670	L11/1	12164321	C2	12574811	K11	13000490	A5
12035670	G13.C	12035670	L12	12164321	F7	12574921	K15	13000490	K3
12035670	G17	12035670	L3	12164724	0.04.3	12577211	148.10	13000490	L11/1
12035670	G19	12035670	L4	12164724	0.06.0	12577211	217.2	13000590	142.13
12035670	G1.A1	12035670	L4/1	12164724	0.14.0	12577211	A1	13000590	148.8
12035670	G1.B1	12035670	L9	12164724	0.24.0	12577211	A4	13000590	148.8/1
12035670	G1.B3	12035670	M3	12164724	0.34.0	12577211	C11	13000590	148.8/2
12035670	G2.A	12035671	G7	12164724	0.40.0	12577211	C7	13000590	F76.3
12035670	G2.B	12057744	181	12164724	A1	12577211	E10	13000590	180
12035670	G3	12163211	219/1	12164911	A8	12577211	E8	13000590	A2
12035670	G3/1	12163211	B9.B	12164911	B1.B2	12577211	E8/1	13000590	B1.B5
12035670	G8	12163211	D8	12164911	B4	12577211	E9.A	13000590	K4
12035670	H1	12163211	G5	12164911	D11.B1	12577211	E9.B	13000690	0.04.5
12035670	H13	12163211	H18	12164911	D12	12577211	F15.B/1	13000690	B1.B4
12035670	H16	12163211	H19	12164911	D6.B1	12577211	F17	13000690	B1.B8
12035670	H24	12163211	H20	12164911	D6.C1	12577211	G1.B2	13000790	142.18
12035670	H27	12163321	130.A	12164911	F13.B	12577211	H5.B2	13000890	0.24.1
12035670	H28	12163321	148.4	12164911	G8	12577311	F11	13000890	0.32.3
12035670	H3	12163321	C7	12166721	D3	12577311	F11/A	13000890	217.4
12035670	H3/1	12163321	D11.D1	12429821	0.04.3	12577511	148.1	13000890	B1.B6
12035670	H4	12163321	D11.E1	12430121	0.04.3	12577511	217.3	13000890	K10
12035670	H4/1	12163321	G8	12574111	H5.D1	12577511	219	13001190	A2
12035670	H5.B1	12163321	H15.B	12574221	148.5/1	12577511	B6.C	13001590	A2
12035670	H5.C2	12164024	0.40.0/A	12574221	176.6	12598374	L1	13180701	D11.D1
12035670	H8	12164024	130.A	12574221	A6	12598779	182	13180701	D11.E1
12035670	H8/1	12164024	130.B	12574221	E2/1	12638601	0.24.0	13180901	H1

https://www.tractormanualpdf.info/

INDICE PARTI DI RICAMBIO - INDEX DES PIECES DETACHEES - ERSATZTEIL-VERZEICHNIS - SPARE PART INDEX - INDICE DE PIEZAS DE REPUESTO

N. ORDIN.	SGR.	N. ORDIN	SGR	N. ORDIN.	SGR.	N. ORDIN	SGR	N. ORDIN.	SGR.
13181101	E2	13547721	0.40.0	14163270	133	14420121	165	14458281	0 04.3
13272411	H17	13610611	0 27 0	14163270	F8	14420121	G6	14459081	0 31 0
13272411	H18	13798870	G7	14163970	142 2	14420221	142 4	14459381	0 04.3
13272411	H19	13902070	D10/1	14164770	142 13	14420221	B1.B12	14459381	0 12.0
13272411	H20	13902070	H1	14165470	0.14.0	14420221	G6	14460380	F12
13272411	H28	13902270	219	14167570	0.04.0	14420321	176 3	14460380	F12/1
13274411	H6/1	13902270	F11.A	14196670	0 06.0	14420321	B2	14461180	0.14.0
13274411	H8/1	13902570	G3	14233021	0.12.0	14420321	H15 B	14462981	B1 B12
13274811	132/1	13902570	G3/1	14233421	B10 D5.1	14420321	H5 B2	14462981	K3
13275111	H6/1	13904170	D3.1	14238030	0.10.0	14420421	H15.B	14463181	0.10.0
13275111	H8/1	13904470	D3.1	14238721	0 14.0	14420921	B1.B12	14463281	176 6
13276111	G19	14048211	H5.D3	14274731	0.04.3	14424621	B3.A1	14463681	191 B
13276111	H8	14048721	0.40.0	14282470	0 06 0	14424821	B3 A2	14463681	B10.D2
13276111	L4	14084211	0.40 0/A	14282770	0.04.0	14441231	H9	14463781	B1 B9
13279211	H7.C	14125471	H6/1	14305221	A6	14441331	H3	14463781	B1.B9/1
13300411	148.B/1	14143790	132/1	14305320	A6	14441331	H9/1	14463881	0.14 0
13300411	148.B/2	14143790	L4/1	14305320	K3	14441931	D12	14464081	B1.B5
13303311	0.32.0/A	14143990	H5.C4	14305624	H15.A	14442031	G2.B	14464280	0.04 5
13313217	126.C/1	14143990	H5.D4	14306321	G3	14453581	0 42 0	14464380	191 C
13313217	126.D/1	14143990	L4	14306321	G3/1	14453981	0.06.0	14465280	B7
13398376	K1	14143990	L4/1	14306321	K3	14456781	0.14.0	14465680	191 C
13449824	0.14.0	14144090	H5.D4	14306424	142.19	14456881	176.4	14465680	B10 D5.1
13453021	0.24.0	14144690	L7	14306424	C7	14457180	212	14466880	B1.B9
13516821	0.32.3	14147590	L6	14306424	G16	14457180	K10	14466880	B1 B9/1
13517020	0.32.3	14147595	L6	14306424	H5.B1	14457180	K17	14471580	B5
13517630	0.06.0	14148190	126 C	14306624	K1	14457180	K3	14496421	A10
13526170	0.07 1	14148190	126.C/1	14323911	0 04 0	14457180	K4	14506687	H8/1
13532521	0.30.2	14148190	126.D	14326050	0 06.0	14457180	K5	14507297	132/1
13540921	0.04 3	14148190	L6	14326050	B1.B5	14457180	K7	14522472	M1
13543321	0.04 5	14148190	L7	14328701	0 14 0	14457180	K8	14525072	M1
13543424	0.07 1	14150190	H5 D3	14328801	0.04.0	14457281	142.21	14528831	M1
13546121	0 07 1	14151095	126.D/1	14329301	0.04.0	14457581	0.14 0	14529031	M1
13546121	0.20.0	14151590	H5.B1	14331621	D6.A1	14457581	0.30.5	14529433	M1
13546321	0.34.0	14151590	H5 C3	14358721	H8/1	14457681	0 30.2	14549872	M1
13546921	0 40 0	14160670	H15.A	14420021	A7	14458081	0 30.2	14550072	M1

https://www.tractormanualpdf.info/

INDICE PARTI DI RICAMBIO - INDEX DES PIECES DETACHEES - ERSATZTEIL-VERZEICHNIS - SPARE PART INDEX - INDICE DE PIEZAS DE REPUESTO

N. ORDIN.	SGR.	N. ORDIN.	SGR.	N. ORDIN	SGR.	N. ORDIN.	SGR.	N. ORDIN	SGR
14567787	126 C	14610370	G1.A2	15213321	H5.B2	15540431	B1.B12	15860124	130 B
14567787	132	14610370	G1.A3	15213321	L11/1	15540431	F2	15860134	176.2
14567787	148 B	14610370	G1.B2	15213921	G15	15540524	0.14.0	15860134	B10.D3
14567787	148.B/1	14610970	B7	15214021	142.9	15540524	A8	15860134	B10.D3.A
14567787	178	14613970	L7	15214321	C4	15540524	B1.C1	15864324	B6 C
14567787	L11	14641292	H8/1	15214821	G5	15540624	B4	15888824	B1.B13
14567787	L9	14642292	103	15217021	F11.A	15540524	B6.A	15896211	L3
14568487	132	14642292	111 A	15232221	A3	15540524	D1	15896221	0.04.3
14568487	L9	14643292	B1 B6	15232524	H9/1	15540524	D5	15896221	0 14.0/A
14600870	E2/1	14643292	H8	15232721	A8	15540524	D9	15896221	0.27.0
14601370	H18	14759721	0.14.0/A	15232721	G9	15540524	F13.B	15896221	111 A
14601370	H19	15200521	L3	15232821	B1.B1	15540624	D2	15896221	111 B
14604170	H10	15201721	F11/1	15232821	H2	15540624	D5	15896221	124/1
14604370	H11	15211021	H19	15233221	148 1	15540624	H2	15896221	126 C
14604570	F17	15212521	H25	15234221	C4	15540724	D10/1	15896221	126 C/1
14604670	G1.A2	15212521	H26	15235021	148.6	15540824	176.1	15896221	126 D/1
14604670	G1.B2	15212721	161	15235021	210	15540831	0.04 3	15896221	129
14604670	M3	15212721	196	15235421	F2	15540924	142.3	15896221	131
14606970	D10/1	15212721	E7.A	15500511	A9	15540924	D6.A1	15896221	132
14607270	142.1	15212721	E7.B	15500511	D3	15541024	0.07.1	15896221	142 1
14607270	142 13	15212721	K7	15500511	D9	15541024	142.3	15896221	142 11
14607270	142.14	15212721	L11	15501511	0.14.0/A	15541024	M3	15896221	142.18
14607270	142.17	15213321	128	15540324	D11 B1	15541124	0.30.2	15896221	142.19
14607270	142.18	15213321	132/1	15540324	D12	15541124	E5	15896221	142.2
14607270	F17	15213321	176.5	15540324	H2	15541124	E6	15896221	142.20
14607270	F18	15213321	191.B	15540424	148.2	15541324	0.30.2	15896221	142.21
14607270	G1.A2	15213321	B10.D2	15540424	A8	15541324	B1.B2	15896221	142.5
14607270	G1.B2	15213321	B1.B9	15540424	D12	15541324	F5	15896221	142 7
14607670	C6	15213321	B1.B9/1	15540424	D2	15541524	B1.B2	15896221	142.8
14610170	H1	15213321	E10	15540424	F2	15541624	0.07.1	15896221	142.9
14610170	H19	15213321	E8/1	15540424	F3	15541824	0 30.2	15896221	148.8/1
14610170	H20	15213321	G10	15540424	F5	15541921	0.40.0	15896221	148.8/2
14610270	F17	15213321	G1.A1	15540424	H11	15687201	H27	15896221	161
14610270	G1 B2	15213321	G8	15640431	135	15853621	L1	15896221	176.4
14610270	M3	15213321	H18	15540431	196	15860124	130 A	15896221	196

https://www.tractormanualpdf.info/

INDICE PARTI DI RICAMBIO - INDEX DES PIECES DETACHEES - ERSATZTEIL-VERZEICHNIS - SPARE PART INDEX - INDICE DE PIEZAS DE REPUESTO

N. ORDIN.	SGR	N. ORDIN.	SGR.	N. ORDIN.	SGR.	N. ORDIN.	SGR	N. ORDIN.	SGR
15896221	209	15896221	G17	15896424	148.8	15971724	0.04.3	16043021	F1
15896221	215	15896221	G19	15896424	148.8/1	15971824	0.04.3	16043021	F16
15896221	217.4	15896221	G1.A1	15896424	148.8/2	15972024	0.04.3	16043021	F18
15896221	A3	15896221	G1.C1	15896424	176.8	15972621	0.20.0	16043021	H3
15896221	A5	15896221	G1.B3	15896424	180	15977521	F2	16043021	H3/1
15896221	B1.B3	15896221	G2.B	15896424	G3	15977521	M3	16043121	0.30.5
15896221	B1.B4	15896221	G3	15896424	G3/1	15977534	F2	16043121	142.10
15896221	B1.B6	15896221	G3/1	15896424	H1	15977624	142.6	16043121	142.13
15896221	B1.B8	15896221	G8	15896424	L12	15977624	B6.A	16043124	0.14.0
15896221	B1.B9	15896221	H1	15896424	L4	15977631	B10.D6	16043224	0.04.5
15896221	C9.B2	15896221	H13	15896424	L4/1	15977721	F1	16043224	0.14.0
15896221	D4	15896221	H15.A	15896424	L8	15980524	A8	16043224	0.27.0
15896221	D6.D1	15896221	H16	15896424	L9	15981034	191.B	16043224	132
15896221	E10	15896221	H25	15900201	A6	15981124	191.B	16043224	132/1
15896221	E3	15896221	H27	15902701	H6/1	15981234	B10.D2	16043224	142.1
15896221	E7.A	15896221	H3	15914701	129	15981524	191.B	16043224	142.14
15896221	E7.B	15896221	H3/1	15914701	L4	15981634	B10.D2	16043224	142.18
15896221	E8	15896221	H4	15914701	L4/1	15981824	B6.C	16043224	142.19
15896221	F1	15896221	H4/1	15970524	0.04.3	15981830	B10.D2	16043224	142.2
15896221	F13.A	15896221	H5.C2	15970524	0.20.0	15982124	130.B	16043224	142.20
15896221	F14	15896221	H8	15970524	A6	15988421	B2	16043224	142.21
15896221	F14/1	15896221	H8/1	15970624	0.14.0	15988521	191.B	16043224	142.5
15896221	F16	15896221	H9	15970724	0.32.3	15988521	B10.D2	16043224	142.6
15896221	F19	15896221	K10	15970724	0.40.0	15988521	C2	16043224	142.7
15896221	F4	15896221	K12	15970724	A9	16040721	B1.B5	16043224	142.8
15896221	F5	15896221	K13	15970724	D6.C1	16040821	C3	16043224	142.9
15896221	F8	15896221	K18	15970724	K3	16040821	D2	16043224	148.3
15896221	F9.A	15896221	K4	15970924	0.04.2	16040821	F10.B	16043224	148.5
15896221	F9.B	15896221	K7	15970924	0.36.0	16040821	G16/1	16043224	148.5/1
15896221	G12.B	15896221	L2	15970924	0.40.0	16040821	G1.A3	16043224	183
15896221	G12.C	15896221	L3	15970931	0.24.0	16043021	142.1	16043224	195
15896221	G13.A	15896221	L4/1	15971324	0.04.5	16043021	142.13	16043224	211
15896221	G13.B	15896221	L9	15971334	0.07.7	16043021	142.16	16043224	215
15896221	G13.C	15896221	M3	15971334	0.34.0	16043021	142.7	16043224	226
15896221	G15	15896424	129	15971521	0.04.3	16043021	C3	16043224	A11

https://www.tractormanualpdf.info/

INDICE PARTI DI RICAMBIO - INDEX DES PIECES DETACHEES - ERSATZTEIL-VERZEICHNIS - SPARE PART INDEX - INDICE DE PIEZAS DE REPUESTO

N. ORDIN.	SGR.	N. ORDIN	SGR	N. ORDIN.	SGR.	N ORDIN.	SGR	N. ORDIN.	SGR
16043224	A8	16043224	H5.B1	16043424	191 B	16043424	E4	16043424	H13
16043224	B1.B3	16043224	H6	16043424	214	16043424	E8	16043424	H15.A
16043224	B1 B6	16043224	H6/1	16043424	215	16043424	F8/1	16043424	H2
16043224	B1.B8	16043224	L11	16043424	219	16043424	F1	16043424	H24
16043224	C3	16043224	L2	16043424	219/'	16043424	F11/A	16043424	H25
16043224	C4	16043224	L9	16043424	A12	16043424	F13 A	16043424	H27
16043224	C9.B1	16043324	0.30.5	16043424	A2	16043424	F13.B	16043424	H3
16043224	C9.B3	16043424	0.30.0	16043424	A3	16043424	F14	16043424	H3/1
16043224	D4	16043424	0 42.0	16043424	B10 D2	16043424	F14/1	16043424	H5.B1
16043224	D4/2	16043424	111.A	16043424	B1.B3	16043424	F15.A	16043424	H6
16043224	E1	16043424	122	16043424	B1.B6	16043424	F15.B	16043424	H6/1
16043224	E10	16043424	124	16043424	B5	16043424	F15.B/1	16043424	H7.C
16043224	F13.A	16043424	133	16043424	C11	16043424	F16	16043424	H8
16043224	F16	16043424	138	16043424	C2	16043424	F17	16043424	H8/1
16043224	F17	16043424	142.1	16043424	C5	16043424	F4	16043424	H9
16043224	F3	16043424	142 11	16043424	C8	16043424	F5	16043424	K1
16043224	F8	16043424	142.16	16043424	C9.A1	16043424	F8	16043424	K10
16043224	G12.B	16043424	142.17	16043424	C9.B1	16043424	F9.B	16043424	K18
16043224	G12.C	16043424	142.18	16043424	C9.B4	16043424	F9 C	16043424	K5
16043224	G14	16043424	142.2	16043424	D11.A1	16043424	G14	16043424	K8
16043224	G18	16043424	142.20	16043424	D11 A2	16043424	G15	16043424	L7
16043224	G1.A1	16043424	142 3	16043424	D11.A3	16043424	G16	16043624	0.14.0
16043224	G1.A2	16043424	142.4	16043424	D11 A4	16043424	G16/1	16043624	0.24.0
16043224	G1.A3	16043424	142 9	16043424	D11.C1	16043424	G17	16043624	0.30.5
16043224	G1 B1	16043424	148.2	16043424	D11.D1'	16043424	G18	16043624	0.32.3
16043224	G1.B2	16043424	148.5	16043424	D11.E1	16043424	G1 A1	16043624	124/1
16043224	G1 B3	16043424	148.5/1	16043424	D4/1	16043424	G1.A3	16043624	126 C
16043224	G2 A	16043424	148.6	16043424	D4/2	16043424	G1.B1	16043624	132/1
16043224	G2.B	16043424	157	16043424	D7	16043424	G1 B2	16043624	133
16043224	G3	16043424	176.1	16043424	D8 .	16043424	G2 A	16043624	142.1
16043224	G3/1	16043424	176 2	16043424	E1	16043424	G2 B	16043624	142.14
16043224	G7	16043424	176.5	16043424	E10	16043424	G6	16043624	142.17
16043224	G8	16043424	178	16043424	E2	16043424	G7	16043624	142 18
16043224	H16	16043424	183	16043424	E2/1	16043424	G9	16043624	148.2
16043224	H3	16043424	191.A	16043424	E3	16043424	H1	16043624	148 4

https://www.tractormanualpdf.info/

INDICE PARTI DI RICAMBIO INDEX DES PIECES DETACHEES ERSATZTEIL-VERZEICHNIS - SPARE PART INDEX - INDICE DE PIEZAS DE REPUESTO

N. ORDIN.	SGR.	N. ORDIN.	SGR.	N. ORDIN.	SGR.	N. ORDIN.	SGR.	N. ORDIN.	SGR.
16043624	148.8/2	16043624	G1.A1	16043824	D8	16044124	H6.D3	16054621	B1.B6
16043624	182	16043624	G1.A2	16043824	F4	16044224	0.04.3	16054621	C9.B3
16043624	191.B	16043624	G1.B1	16043824	G16	16044224	0.30.0	16054621	E8
16043624	191.E	16043624	G1.B2	16043824	G19	16044224	165	16054621	F1
16043624	196	16043624	G2.B	16043824	G1.A3	16044224	176.1	16054621	H5.B1
16043624	214	16043624	G3/1	16043824	G1.B1	16044224	G16/1	16054721	H5.B2
16043624	215	16043624	G4	16043824	G1.B3	16044224	H3	16055221	H28
16043624	A12	16043624	G5	16043824	G6	16044224	H3/1	16100824	0.04.3
16043624	A4	16043624	G7	16043824	H5.B2	16044321	0.04.3	16100824	0.04.5
16043624	A7	16043624	G8	16043824	H9/1	16044321	148.6	16100824	0.14.0
16043624	B1C.D2	16043624	G9	16043824	K12	16044424	191.E	16100824	0.24.1
16043624	B1.B2	16043624	H1	16043824	K13	16044424	219/1	16100824	0.27.0
16043624	B1.B6	16043624	H11	16043824	K3	16044424	D10	16100824	0.32.3
16043624	C6	16043624	H15.A	16043824	K7	16044424	D10/1	16100824	0.32.6
16043624	D11.B1	16043624	H18	16043824	L11	16044424	H11	16100824	111.A
16043624	D11.E1	16043624	H19	16043924	0.04.3	16044424	L7	16100824	122
16043624	D2	16043624	H24	16043924	0.14.0	16044524	H4/1	16100824	124
16043624	D4/2	16043624	H25	16043924	0.24.0	16044721	B1.B9/1	16100824	124/1
16043624	D7	16043624	H3/1	16043924	0.27.0	16044921	0.14.0	16100824	126.C
16043624	D8	16043624	H5.B2	16043924	0.31.0	16045121	E8/1	16100824	128
16043624	E10	16043624	H9	16043924	E2/1	16045230	0.32.3	16100824	129
16043624	E3	16043624	M3	16044024	0.04.3	16045421	0.31.0	16100824	131
16043624	E8	16043824	0.04.3	16044024	0.30.5	16045821	D7	16100824	133
16043624	E8/1	16043824	0.24.0	16044024	H1	16046031	0.04.3	16100824	139
16043624	F13.A	16043824	0.27.0	16044024	H7.C	16050621	F19	16100824	142.1
16043624	F15.A	16043824	129	16044124	0.04.3	16050621	G17	16100824	142.10
16043624	F15.B	16043824	142.1	16044124	126.C/1	16050621	H16	16100824	142.14
16043624	F15.B/1	16043824	148.2	16044124	126.D/1	16050621	H21	16100824	142.16
16043624	F17	16043824	148.3	16044124	131	16050621	H5.C2	16100824	142.17
16043624	F5	16043824	A3	16044124	142.21	16050621	K12	16100824	142.18
16043624	F8	16043824	A6	16044124	191.E	16050621	K4	16100824	142.19
16043624	G14	16043824	A7	16044124	B1.B12	16054621	139	16100824	142.2
16043624	G15	16043824	B1.B12	16044124	E9.B	16054621	142.20	16100824	142.20
16043624	G16	16043824	B1.B2	16044124	H3	16054621	148.2	16100824	142.21
16043624	G16/1	16043824	B1.B4	16044124	H3/1	16054621	A2	16100824	142.3

https://www.tractormanualpdf.info/

INDICE PARTI DI RICAMBIO - INDEX DES PIECES DETACHEES - ERSATZTEIL-VERZEICHNIS - SPARE PART INDEX - INDICE DE PIEZAS DE REPUESTO

N. ORDIN	SGR.	N. ORDIN	SGR.	N. ORDIN.	SGR.	N. ORDIN	SGR	N. ORDIN	SGR.
16100824	142.4	16100824	B1.B9	16100824	F15.B	16100824	H11	16101514	0.30.2
16100824	142.5	16100824	B1.B9/1	16100824	F15.B/1	16100824	H13	16101514	148.1
16100824	142.7	16100824	C2	16100824	F16	16100824	H14	16101514	A9
16100824	142.8	16100824	C3	16100824	F17	16100824	H15.A	16101514	C4
16100824	142.9	16100824	C4	16100824	F18	16100824	H15.B	16101514	D1
16100824	148.11	16100824	C5	16100824	F3	16100824	H17	16101514	C12
16100824	148.2	16100824	C7	16100824	F4	16100824	H18	16101514	D2
16100824	148.3	16100824	C8	16100824	F5	16100824	H19	16101514	D5
16100824	148.5	16100824	C9.B1	16100824	F8	16100824	H2	16101514	D6.A1
16100824	148.5/1	16100824	C9.B3	16100824	G12.B	16100824	H21	16101514	F6
16100824	148.6	16100824	D1	16100824	G12.C	16100824	H24	16101514	G9
16100824	148.8/2	16100824	D11.D1	16100824	G14	16100824	H25	16101514	H2
16100824	148.9/1	16100824	D11.E1	16100824	G15	16100824	H26	16101514	M3
16100824	157	16100824	D12	16100824	G16	16100824	H27	16101524	0.40.0
16100824	176.3	16100824	D2	16100824	G16/1	16100824	H3	16102211	142.1
16100824	176.5	16100824	D4	16100824	G17	16100824	H3/1	16102211	142.14
16100824	182	16100824	D4/1	16100824	G18	16100824	H4/1	16102211	142.19
16100824	183	16100824	D4/2	16100824	G19	16100824	H5.B1	16102211	F4
16100824	191.A	16100824	D7	16100824	G1.A1	16100824	H5.B2	16102211	G1.A3
16100824	191.B	16100824	D8	16100824	G1.A2	16100824	H6	16102211	G1.B2
16100824	214	16100824	E1	16100824	G1.A3	16100824	H6/1	16102211	G1.B3
16100824	215	16100824	E10	16100824	G1.B1	16100824	H8	16102324	G3
16100824	219	16100824	E2	16100824	G1.B2	16100824	H8/1	16102324	G3/1
16100824	219/1	16100824	E2/1	16100824	G1.B3	16100824	K12	16103621	D5
16100824	226	16100824	E3	16100824	G2.A	16100824	K13	16103621	K2
16100824	A11	16100824	E8	16100824	G2.B	16100824	K17	16104121	132
16100824	A12	16100824	E8/1	16100824	G3	16100824	K18	16104121	132/1
16100824	A2	16100824	E9.B	16100824	G3/1	16100824	K3	16104121	142.11
16100824	A3	16100824	F1	16100824	G4	16100824	K5	16104121	142.9
16100824	A4	16100824	F11/1	16100824	G5	16100824	K8	16104121	148.2
16100824	A7	16100824	F13.A	16100824	G6	16100824	L11	16104121	178
16100824	B10.D2	16100824	F13.B	16100824	G7	16100824	L4	16104121	191.A
16100824	B1.B2	16100824	F14	16100824	G8	16100824	L7	16104121	191.E
16100824	B1.B3	16100824	F14/1	16100824	G9	16100824	L9	16104121	A7
16100824	B1.B6	16100824	F15.A	16100824	H1	16100824	M3	16104121	B1.B6

https://www.tractormanualpdf.info/

INDICE PARTI DI RICAMBIO - INDEX DES PIECES DETACHEES - ERSATZTEIL-VERZEICHNIS - SPARE PART INDEX - INDICE DE PIEZAS DE REPUESTO

N. ORDIN.	SGR.	N. ORDIN.	SGR.	N. ORDIN.	SGR.	N. ORDIN.	SGR.	N. ORDIN.	SGR.
16104121	B1.B9/1	19053182	181	28044190	D6	28996530	F8	79005968	B10 D4 2
16104121	C9.A1	19053182	A1	28044190	D9	28996530	G10	79007451	B10 D5 1
16104121	C9.B3	19053582	0 32 3	28996490	142.14	28996530	G12.B	79010214	0.20.3
16104121	C9.B4	19053582	A2	28996490	142 17	28996530	G12.C	79023452	0 24 0/A
16104121	D10	19075869	H13	28996490	142 6	28996530	G6	79025721	0 24 0/1B
16104121	D10/1	20063060	B1 B8	28996490	142 9	28996540	148.2	79026097	0.36.0/A
16104121	D11.A1	20063520	176 3	28996490	A7	28996550	176.1	79026590	H7.C
16104121	D11.A2	20063520	G7	28996490	D3	28996550	K1	79026610	H7 C
16104121	D11.A3	20063520	K9	28996490	F18	28996580	A9	79026611	H7.C
16104121	D11.A4	20141040	B1.B12	28996490	G1.A3	28996580	B1.B1	79031534	0 24.0/1B
16104121	D11.E1	20685450	B1.B12	28996490	G1.B3	28996670	G1.B4	79033659	0 36.0/A
16104121	E10	20973340	B1.B12	28996510	A1	32052000	H5.D4	79033953	0 36.0/A
16104121	E2/1	23111990	G10	28996510	A6	38812780	0.06 0	79033954	0 36.0/A
16104121	E7.B	24905090	G1 B4	28996510	A7	38814907	0 06 0	79033956	0.36.0/A
16104121	E8	24905110	148.2	28996520	142.10	38819032	0.06 0	79033957	0.36.0/A
16104121	E8/1	26795060	B1.B12	28996520	142.15	38822532	0 04 2	79033958	0.36.0/A
16104121	G16	26799950	B7	28996520	142.3	38823992	0.32.0/A	79045355	0.36.0/A
16104121	G19	26799960	B7	28996520	142.6	38829614	0 06 0	79062701	A2
16104121	G1 A1	26800150	B5	28996520	148.1	38983540	0.32.3	79062792	0 14.0/A
16104121	G1.B1	26800260	B5	28996520	148.4	40101390	0 04 3	79073956	0 24 0/B
16104121	G1 B3	26800560	B1.B12	28996520	176.1	40101393	0.04.3	79073957	0 24.0/B
16104121	H1	26800850	B7	28996520	191.A	40101400	0.04 3	79073958	0 24.0/B
16104121	H5.B1	28040070	142 15	28996520	A6	44019496	K12	79076368	0 14 0/A
16104121	L7	28042320	148 1	28996520	B1.B1	44901504	L4	79081045	0.36.0/B
16105021	B6.A	28042320	148 4	28996520	C4	44901504	L4/1	79081047	0 30 0/B
16107111	A8	28042320	C1	28996520	C9 B1	44901870	L4	79083594	0.40.0/A
16109811	181	28042320	D8	28996520	E6	44901870	L4/1	79092063	H5.C6
16146121	A8	28042320	E5	28996520	F12	44903406	0.07 1	79092063	H5.D7
16160121	E5	28042320	F5	28996520	F12/1	45024056	B10 D4	79100823	0 24.0/1C
16162421	B2	28042320	G5	28996520	G9	45483416	K14	79106752	0 14.0/A
16172811	G2.B	28042330	F2	28996520	H28	61534377	0.06 0	79106753	0 14.0/A
16323531	0.14.0	28042330	F7	28996530	142.8	71316700	L6	79106760	0 14.0/A
19053082	H13	28042340	E5	28996530	165	74060726	0.24 0/1B	98405776	0 06.0
19053181	B1.B7	28042370	F6	28996530	C9.B3	74060935	0.24 0/1B	98407508	0 10.0
19053182	176.3	28043210	C11	28996530	F1	74060939	0.24 0/1B	98407637	0 30 2

https://www.tractormanualpdf.info/

INDICE PARTI DI RICAMBIO - INDEX DES PIECES DETACHEES - ERSATZTEIL-VERZEICHNIS - SPARE PART INDEX - INDICE DE PIEZAS DE REPUESTO

N. ORDIN	SGR.	N. ORDIN.	SGR	N. ORDIN	SGR.	N. ORDIN.	SGR	N. ORDIN.	SGR.
98408514	0.30.2	300010497	148.1	300015720	142.9	300016273	G1.B2	300019289	A10
98409638	0.30.2	300010534	E6	300015720	F18	300016530	F6	300019292	A10
98410326	0.04.5	300010910	C9.B3	300015720	G1.A3	300016611	M1	300019295	A10
98411985	0.04.3	300010910	G11	300015722	176.5	300016613	F19	300019297	A10
98411987	0.04.3	300011474	142.6	300015722	K12	300016613	H16	300019469	191.A
98412099	0.27.0	300011474	F18	300015722	K13	300016613	H27	300019469	C9.A1
98412100	0.24.1	300011474	G1.A3	300015722	K4	300016692	A4	300019469	C9.B4
98412165	0.30.5	300011824	142.4	300015724	142.4	300016693	K6	300019970	C9.B2
98412227	0.32.3	300011962	G12.B	300016836	D6.A1	300016979	E6	300019970	F7
98412269	0.32.0/A	300011962	G12.C	300015911	191.B	300017800	H13	300019999	142.4
98412317	0.32.3	300011962	G6	300015911	B10.D2	300017830	B1.B8	300019999	C9.B2
98412325	0.04.2	300012074	K2	300015924	126.C	300017884	K8	300019999	F7
98412396	0.32.3	300012929	B9.A	300015924	126.C/1	300017925	F13.B	300022224	142.10
98412433	0.32.6	300013852	142.5	300015924	126.D/1	300018047	A9	300022242	A1
98412609	0.24.0	300013852	F3	300015924	148.B	300018047	D3	300031549	F19
98415256	0.31.0	300014733	B1.B12	300015924	148.B/1	300018047	D9	300031549	H16
98415922	0.24.0	300015209	B5	300015924	148.B/2	300018131	E2	300031549	H17
98417468	0.14.0	300015238	B1.B12	300015924	178	300018233	G7	300031549	H28
98418729	0.06.0	300015255	B1.B12	300015924	180	300018353	H13	300031960	B2
98418733	0.06.0	300015269	B7	300015924	181	300018381	142.5	300031960	H28
98420478	0.24.0	300015361	F17	300015924	K17	300018382	142.5	300033199	H11
98421377	0.24.1	300015374	D5	300015924	L1	300018483	B1.B12	300033642	C9.B3
98424520	0.27.0	300015434	142.10	300015924	L3	300018641	F6	300033832	H28
98425143	0.32.3	300015452	B2	300015924	L7	300018642	F6	300036167	190
98426429	0.24.0	300015476	D5	300015924	L9	300018648	D1	300037456	B1.B5
98426492	0.24.0	300015481	B1.B6	300015952	D5	300018666	B10.D5	300037494	183
98430603	0.14.0	300015561	148.1	300015952	D9	300018669	A4	300037629	C9.B2
98432573	A5	300015561	148.4	300015964	D5	300018670	A10	300063527	126.C
98432583	0.04.5	300015610	142.3	300015964	D9	300018671	A10	300063527	126.C/1
98434846	0.07.7	300015610	E5	300015967	B1.B12	300018806	K6	300063527	126.D/1
98434847	0.07.7	300015610	E6	300015989	C6	300019192	B10.D4	300063527	D10/1
98439245	0.07.7	300015616	E5	300015994	K3	300019193	B10.D4	300063527	F11
300010029	B1.B6	300015658	H16	300016078	D6.C1	300019194	B10.D4	300063527	F11.A
300010036	A4	300015677	142.3	300016116	B1.B8	300019272	F2	300063527	F15.B
300010497	142.3	300015720	142.6	300016219	G7	300019272	F7	300063527	G16/1

https://www.tractormanualpdf.info/

INDICE PARTI DI RICAMBIO - INDEX DES PIECES DETACHEES ERSATZTEIL-VERZEICHNIS - SPARE PART INDEX - INDICE DE PIEZAS DE REPUESTO

N. ORDIN.	SGR.	N. ORDIN.	SGR.	N. ORDIN.	SGR.	N. ORDIN.	SGR.	N. ORDIN.	SGR.
300063527	G1 A1	300112390	B1.B6	300113353	212	300114127	C9.B4	300115122	G10
300063527	G1.B1	300112447	E4	300113353	K8	300114128	111 B	300115123	G10
300110254	F17	300112467	D11.B1	300113354	K12	300114128	208	300115131	A6
300110254	F18	300112587	F13.B	300113354	K13	300114202	B5	300115134	130 A
300110580	K3	300112649	G6	300113355	K4	300114224	165	300115151	G16/1
300110585	A9	300112652	142 7	300113356	K3	300114230	165	300115197	130.A
300110591	142.21	300112779	183	300113356	K8	300114231	165	300115197	130.B
300110820	C8	300112806	B1.B12	300113357	K3	300114232	165	300115198	130.A
300110828	H16	300112819	H16	300113479	D3	300114233	165	300115198	130.B
300110828	H17	300112885	D3	300113527	A8	300114320	D3	300115291	B7
300110919	142 4	300112895	H15 A	300113528	A8	300114342	F9.B	300115297	K7
300110926	G1.A3	300112903	142.21	300113556	A6	300114354	F13 D	300115325	F17
300112008	C11	300112940	F5	300113570	A6	300114406	178	300115325	G1.A2
300112008	F6	300112940	G15	300113848	111 B	300114407	178	300115376	K7
300112017	E5	300112949	K3	300113851	111 B	300114474	C7	300115380	C6
300112018	E5	300112950	K1	300113868	E1	300114475	C7	300115423	165
300112028	D3.1	300112951	K1	300113868	E3	300114478	C3	300115548	B10.C2
300112031	D3	300112952	K1	300113894	K13	300114481	C7	300115599	122
300112032	D3.1	300112953	K1	300113894	K8	300114495	C7	300115622	190
300112138	0.30.5	300112954	K1	300113953	B1 B7	300114555	B10.D5	300115622	K9.A
300112170	A9	300112960	115	300113956	B1 B7	300114556	B10 D5	300115623	190
300112176	G6	300112961	115	300113957	E6	300114558	B10 D5	300115623	K9.A
300112183	F7	300112997	A7	300113970	K11	300114560	B10.D5	300115809	165
300112184	142 4	300113028	H14	300114008	H7.B	300114596	C7	300115810	165
300112184	F7	300113029	H14	300114026	H7.B	300114598	C7	300115811	C9.A1
300112237	H19	300113059	L7	300114042	B10.D5	300114607	C3	300115812	165
300112237	H20	300113122	D11.D1	300114044	B10.D5	300114644	B10.D2	300115952	H5.B1
300112255	D8	300113122	D11.E1	300114045	B10.D5	300114645	C9.B2	300115953	H5.B1
300112278	D10	300113134	F7	300114046	B10.D5	300114714	C3	300115956	B10.D6
300112278	E2	300113225	G8	300114073	H5.B1	300114784	111.A	300115999	111.A
300112279	E2	300113248	A9	300114083	H13	300114819	K11	300116078	191 B
300112279	E2/1	300113350	K8	300114096	H13	300114842	A12	300116078	B10.D2
300112318	F5	300113351	K8	300114097	H13	300114866	K8	300116217	C6
300112322	H18	300113352	B1 B4	300114127	191 A	300114963	C7	300116257	A7
300112322	H19	300113352	K8	300114127	C9.A1	300115090	A4	300116298	B7

https://www.tractormanualpdf.info/

INDICE PARTI DI RICAMBIO - INDEX DES PIECES DETACHEES - ERSATZTEIL-VERZEICHNIS - SPARE PART INDEX - INDICE DE PIEZAS DE REPUESTO

N. ORDIN	SGR.	N. ORDIN.	SGR.	N. ORDIN	SGR.	N. ORDIN.	SGR.	N. ORDIN	SGR
300116402	G1.B5	300119372	B2	300121612	G1 B3	300129094	C9.B2	300129758	B6 C
300116409	F16	300119375	B2	300121614	C9 B1	300129102	C9.B2	300129761	B5
300116452	F16	300119379	B1 B12	300121624	G9	300129166	B6.B	300129762	B5
300116453	F16	300119384	B1 B12	300125190	H15.A	300129168	B6.C	300129763	B5
300116499	F17	300119385	B1 B12	300125243	191.A	300129167	B6.B	300129892	C9 B3
300116563	G15	300119386	B1.B12	300125243	K12	300129167	B6.C	300130025	142.4
300116563	G3	300119390	B1.B12	300125497	K2	300129187	B1.B6	300130056	F7
300116563	G3/1	300119392	B1 B12	300125656	F9.C	300129438	B7	300130063	F7
300116587	F17	300119437	B1.B12	300125657	H14	300129486	C9.B2	300130137	E2
300116685	K8	300119440	B2	300125839	H27	300129651	H14	300130220	A6
300116938	K4	300119527	C9.B2	300125840	H27	300129658	C9.B3	300130273	G8
300116939	K3	300120011	H1	300125844	H27	300129659	C9.B3	300130280	H13
300116969	A5	300120012	H1	300125873	C8	300129670	142 6	300130396	G13.B
300117202	A2	300120563	142.4	300125949	103	300129673	142 4	300130396	G13.C
300117203	H1	300120563	C9 B2	300125949	111.A	300129674	B1 B12	300130402	142.20
300117384	165	300120563	M3	300126629	176.4	300129695	B1.B12	300130418	D9
300117407	165	300120697	190	300127024	H14	300129696	B1.B12	300130434	L2
300117408	165	300120697	191.A	300127025	H14	300129700	C9.B3	300130553	142.4
300117559	176.6	300120817	C4	300128212	A7	300129724	B6.B	300130554	142.18
300117689	C1	300120843	191.A	300128263	G6	300129724	B6.C	300130581	142.4
300117717	176.1	300120979	C5	300128679	G3	300129729	B1.B12	300130582	142.6
300118069	142.6	300121055	D7	300128679	G3/1	300129730	B1.B12	300130652	142.4
300118190	A4	300121114	142.14	300128691	G3	300129733	B1.B12	300130726	142.4
300118430	176.3	300121114	G9	300128691	G3/1	300129734	B1 B12	300130829	B10.D2
300118431	176.3	300121383	K7	300128827	103	300129737	B1.B12	300130844	H5 B2
300118433	B1.B4	300121384	K7	300128829	191.B	300129738	B1 B12	300130856	B10.D2
300118523	K8	300121400	142.4	300128898	191.A	300129739	B1.B12	300130883	191.B
300118532	G15	300121512	D6.D1	300128925	F9.B	300129740	B1.B12	300130883	B10.D2
300118789	E9.A	300121581	157	300128936	F9 B	300129741	B1.B12	300130958	G13 B
300118923	162	300121612	142 14	300128942	F9.B	300129743	B1 B12	300130958	G13.C
300118951	H5 C2	300121612	142.17	300128947	F9.B	300129744	B1.B12	300131150	B10.D5
300119327	C9 B2	300121612	142 6	300128948	F9.B	300129754	B5	300131341	191.B
300119355	B1.B12	300121612	142.9	300128949	122	300129757	B5	300131341	B10 D2
300119357	B1 B12	300121612	F18	300128967	D4	300129758	210	300131394	142 19
300119369	B1.B12	300121612	G1.A3	300128970	F9.B	300129758	B6.B	300131394	G16

https://www.tractormanualpdf.info/

INDICE PARTI DI RICAMBIO - INDEX DES PIECES DETACHEES - ERSATZTEIL-VERZEICHNIS - SPARE PART INDEX - INDICE DE PIEZAS DE REPUESTO

N. ORDIN.	SGR.	N. ORDIN.	SGR.	N. ORDIN	SGR.	N. ORDIN	SGR	N. ORDIN.	SGR.
300131394	G3	300132095	B4	300132473	H17	300132942	176.3	300133410	G5
300131394	G3/1	300132100	F1	300132474	H1	300132942	B1.B5	300133469	H1
300131394	H5.B1	300132100	F8	300132474	H17	300132942	B1.B8	300133473	176.3
300131431	B1.B13	300132103	D1	300132546	E1	300132950	H13	300133510	F8
300131526	C3	300132118	F16	300132617	G3	300132962	B1.B9	300133611	F8
300131597	B5	300132129	B8.A	300132617	G3/1	300132962	B1.B9/1	300133627	B1.B4
300131613	191 A	300132133	B6 A	300132620	183	300132963	B1 B9	300133628	B1.B4
300131617	191 A	300132155	B8.A	300132622	C6	300132964	B1.B9	300133667	176.6
300131618	191 A	300132161	F2	300132629	D6 D1	300132967	B1.B8	300133674	176.6
300131661	191.B	300132162	F2	300132647	H16	300132970	K3	300133697	E8/1
300131662	191 B	300132163	F2	300132658	139	300132971	K3	300134304	176 8
300131664	191.B	300132197	148 1	300132659	139	300132973	K13	300134304	B1.B10
300131749	F13.A	300132197	176.1	300132662	139	300132974	139	300134312	G1 A3
300131749	H2	300132197	B1.B1	300132663	139	300132974	176 5	300134315	176.1
300131749	H8	300132214	H15 A	300132706	C8	300132977	K4	300134315	B1 B1
300131749	H8/1	300132277	D10	300132764	G1.B5	300132977	K7	300134318	K3
300131749	L4	300132277	D10/1	300132769	H1	300132978	K4	300134319	K4
300131916	148.1	300132286	B10 C2	300132772	B1.B3	300132983	B1 B9	300134320	K6
300131916	148.4	300132289	F13.B	300132797	B1.B9	300132991	191.B	300134322	K4
300132021	B1.B1	300132311	F4	300132797	B1.B9/1	300132991	B10 D2	300134323	K8
300132056	D10	300132318	G10	300132800	E8	300132992	191.B	300134324	K8
300132056	D10/1	300132327	A8	300132804	212	300132992	B10 D2	300134325	191 C
300132057	D10	300132339	H15 A	300132810	G1.A2	300132993	191.B	300134326	191 C
300132057	D10/1	300132346	B1.B8	300132810	G1 B2	300132993	B10.D2	300134329	191.B
300132059	D10	300132350	B1 B8	300132812	G1.A1	300132994	191.B	300134396	176.1
300132061	D10	300132355	E1	300132812	G1 B5	300132994	B10.D2	300134396	B1.B1
300132061	D10/1	300132356	F8	300132817	B1.B6	300132995	H5.B1	300134399	191 B
300132062	D10	300132358	F14	300132830	D11.A1	300132996	191.B	300134400	M1
300132062	D10/1	300132382	B8	300132830	D11.A2	300132996	B10.D2	300134412	K7
300132078	F12/1	300132385	C9.B1	300132830	D11.A3	300132997	191.B	300134426	K17
300132081	F12	300132386	C9.B2	300132830	D11.A4	300132997	B10.D2	300134463	E8
300132085	F7	300132422	C9.B1	300132831	D11.D1	300133036	L2	300134467	B1.B1
300132088	F7	300132452	E5	300132838	G10	300133049	G14	300134473	F14
300132089	F2	300132464	D12	300132942	132	300133410	C1	300134480	A5
300132092	F13.B	300132473	H1	300132942	132/1	300133410	F5	300134515	K7

https://www.tractormanualpdf.info/

INDICE PARTI DI RICAMBIO - INDEX DES PIECES DETACHEES - ERSATZTEIL-VERZEICHNIS - SPARE PART INDEX - INDICE DE PIEZAS DE REPUESTO

N. ORDIN.	SGR.	N. ORDIN.	SGR.	N. ORDIN.	SGR.	N. ORDIN.	SGR.	N. ORDIN.	SGR.
300134550	191 B	300134779	G2.A	300135479	157	300136012	D2	300136091	D3
300134550	B10.D2	300134799	D11 E1	300135493	H5.C1	300136014	D10	300136096	G15
300134564	191 A	300134848	B1.B5	300135493	H5.D2	300136015	F10 A	300136099	G4
300134564	C9.A1	300134870	G2.B	300135494	H5.C1	300136016	F10.A	300136102	F15 B
300134576	B3.A1	300134871	G2.B	300135494	H5.D2	300136017	F10.A	300136106	F11
300134585	H5.C7	300134875	F5	300135496	H5.C1	300136018	F10.A	300136107	F15 B
300134585	H5.D8	300134878	F5	300135501	H5.C1	300136019	F10.A	300136108	F15 B
300134619	191.C	300134884	F15.A	300135502	H5.C2	300136020	F10 A	300136109	F11
300134620	191.C	300134884	F15 B	300135502	H5.D6	300136021	F10.A	300136113	F2
300134621	191.C	300134884	F15.B/1	300135502	H5.D8	300136022	F10.A	300136114	D7
300134622	191.C	300134899	D11 A3	300135571	D10	300136023	F10.A	300136115	D7
300134623	191.C	300134899	D11.A4	300135577	F2	300136024	F10 A	300136116	E9.A
300134624	191.C	300135003	A2	300135598	D11 E1	300136025	F10.A	300136117	H25
300134625	191.C	300135025	B1.B1	300135627	F13.B	300136026	F10 A	300136121	D8
300134626	191 C	300135036	D11.B1	300135628	128	300136027	F10.A	300136121	G5
300134627	191.C	300135069	D1	300135629	E5	300136028	F10.A	300136124	D8
300134628	191 D	300135077	135	300135728	H27	300136029	F10.A	300136130	C1
300134635	191.D	300135077	136	300135729	H27	300136037	E1	300136131	C1
300134666	B1.B10	300135080	135	300135732	129	300136038	D9	300136132	C1
300134681	A2	300135080	136	300135769	K7	300136039	D5	300136135	G1.A3
300134690	H5.C6	300135084	D10	300135792	165	300136040	G4	300136136	G1.A1
300134694	H5 C6	300135084	D10/1	300135792	K7	300136042	F13.B	300136137	G1.A1
300134695	H5.C6	300135086	D10	300135825	H5 C7	300136045	G10	300136138	G2.A
300134695	H5 D6	300135086	D10/1	300135825	H5.D8	300136052	A8	300136139	D8
300134698	126.D	300135105	B1.B5	300135836	H5.C3	300136053	F4	300136142	D12
300134698	126.D/1	300135109	B1.B14	300135837	H5.C2	300136055	F4	300136144	G9
300134704	H5.C3	300135128	E9.A	300135847	G17	300136071	G1 A1	300136145	G9
300134706	H5.C1	300135136	K8	300135914	F14	300136073	G1 A1	300136146	G10
300134706	H5.D1	300135205	L2	300135914	F14/1	300136074	G1.A2	300136147	G10
300134707	H5.C1	300135311	A5	300135975	B1.B8	300136085	A9	300136148	G9
300134707	H5 D1	300135414	C5	300135984	191.B	300136088	G1.A2	300136152	D1
300134723	H5.C2	300135422	F9.B	300135996	A6	300136089	G1.A2	300136159	142.20
300134723	H5.D6	300135422	F9.C	300136002	F2	300136089	G1 B2	300136161	D3
300134723	H5.D8	300135424	191 B	300136004	D9	300136090	G1.A2	300136162	D9
300134727	G 8	300135448	G10	300136005	D1	300136090	G1.B2	300136163	C1

https://www.tractormanualpdf.info/

INDICE PARTI DI RICAMBIO - INDEX DES PIECES DETACHEES - ERSATZTEIL-VERZEICHNIS - SPARE PART INDEX - INDICE DE PIEZAS DE REPUESTO

N. ORDIN.	SGR	N. ORDIN.	SGR.	N. ORDIN.	SGR.	N. ORDIN.	SGR	N. ORDIN.	SGR.
300136164	C1	300136256	G1.B2	300136346	G1.A1	300136687	B6.C	300136821	H5.B1
300136167	E2	300136257	F16	300136346	G1 B1	300136688	H13	300136833	B10 D2
300136170	G6	300136258	E1	300136349	G5	300136688	K4	300136834	191.B
300136172	D7	300136259	E1	300136359	B1.B12	300136693	K13	300136834	B10 D2
300136173	L2	300136261	G2.A	300136360	G1.A1	300136694	K13	300136842	H5.B1
300136174	G1.A1	300136263	G1.A1	300136361	G1 A1	300136695	B1.B4	300136863	C5
300136174	G1 B1	300136263	G1.D5	300136362	G1.A1	300136696	B1.B4	300136881	B1.B2
300136177	F12	300136267	D12	300136398	C1.A3	300136703	K9	300136882	B1.B2
300136179	A5	300136275	F17	300136401	G17	300136710	K12	300136888	148.8
300136181	F12	300136280	F17	300136403	176.3	300136712	K12	300136905	G9
300136182	F12	300136292	H15.B	300136404	F9.B	300136715	K4	300136918	F9
300136185	D7	300136293	H15.B	300136404	F9.C	300136734	B1.B4	300136938	D3
300136186	D7	300136294	H15.B	300136405	B1 B4	300136749	D10	300136945	B8
300136196	D6 A1	300136295	H15 A	300136424	H15.B	300136749	D10/1	300136946	B8
300136197	D6.A1	300136296	H15 A	300136425	H15 B	300136762	B1.B5	300136956	M3
300136198	A7	300136297	H15 B	300136458	B1 B12	300136766	B1 B9	300136959	H5.B2
300136199	D11.B1	300136298	H15.B	300136459	B1 B12	300136767	B1.B8	300136981	D8
300136215	F8	300136299	H15.A	300136460	B1 B12	300136774	R2	300136982	D8
300136220	F8	300136300	D7	300136483	A7	300136789	H5.B1	300136988	B1.B12
300136223	B10 C1	300136301	D7	300136521	M1	300136790	126 C	300136991	G3
300136224	B10.C1	300136304	H15.B	300136554	H16	300136790	G3	300136991	G3/1
300136224	B10.D1	300136305	G17	300136565	H15.A	300136790	L9	300136992	G3
300136233	176.1	300136311	F14	300136588	H24	300136791	B1 B5	300136992	G3/1
300136233	C1	300136312	L2	300136588	H25	300136804	G8	300136993	G3
300136233	F19	300136315	A4	300136589	H24	300136810	H5 B1	300136993	G3/1
300136233	H12	300136316	D6.A1	300136589	H26	300136810	L8	300136998	B1.B12
300136233	H15.A	300136320	F5	300136591	H25	300136811	B10 D2	300137009	B1.B12
300136233	H19	300136321	F5	300136591	H26	300136812	B10.D2	300137009	L8
300136233	H24	300136330	B1.B1	300136598	B1.B2	300136814	B10 D2	300137011	H12
300136233	H25	300136332	B1 B1	300136636	H15 A	300136815	B10.D2	300137014	H12
300136249	D7	300136343	G2.A	300136638	G14	300136816	B10 D2	300137015	H12
300136250	G1.A1	300136344	G1 A1	300136645	H15 A	300136817	B10.D2	300137016	G5
300136253	F16	300136344	G1.B1	300136647	H15.A	300136818	B10 D2	300137017	H12
300136254	G1 A2	300136345	G1.A1	300136661	H5.B1	300136819	B10 D2	300137026	D6 B1
300136256	G1.A2	300136345	G1.B1	300136687	B6.B	300136820	F16	300137034	G3

https://www.tractormanualpdf.info/

INDICE PARTI DI RICAMBIO - INDEX DES PIECES DETACHEES - ERSATZTEIL-VERZEICHNIS - SPARE PART INDEX - INDICE DE PIEZAS DE REPUESTO

N. ORDIN.	SGR.	N. ORDIN	SGR.	N. ORDIN.	SGR.	N. ORDIN	SGR.	N. ORDIN	SGR
300137046	L1	300137168	142.15	300137213	142.3	300137255	142.18	300137372	B10.D3.A
300137053	G3	300137169	142.3	300137214	142.5	300137256	142.14	300137372	B10.D6
300137076	B1.B4	300137170	142.15	300137215	142.17	300137257	142.19	300137380	B1.B4
300137082	E9.A	300137171	142.15	300137216	142.1	300137258	G12.B	300137384	H5.B1
300137109	H24	300137172	142.15	300137216	142.18	300137259	G12.B	300137385	K3
300137109	H5.B1	300137173	142.14	300137218	142.11	300137262	G6	300137396	B10.C2
300137112	H8	300137175	142.3	300137219	142.11	300137263	G6	300137397	E8
300137112	H8/1	300137179	142.19	300137220	142.6	300137264	G6	300137401	H5.C1
300137114	K6	300137180	142.1	300137221	142.14	300137275	H28	300137407	H5.C1
300137121	142.11	300137181	142.1	300137221	142.9	300137276	H28	300137409	H5.C1
300137124	142.2	300137182	142.10	300137227	142.8	300137279	C6	300137410	H5.C1
300137134	H1	300137183	142.10	300137228	142.8	300137280	C6	300137412	H5.C1
300137135	148.8	300137184	142.7	300137229	142.8	300137281	H28	300137414	H5.C2
300137135	148.8/1	300137185	142.6	300137231	142.14	300137283	H28	300137417	H5.C3
300137135	L11	300137186	142.8	300137232	142.13	300137284	D6.A1	300137417	H5.D3
300137136	142.13	300137187	142.8	300137233	142.12	300137284	D6.B1	300137419	H5.C7
300137136	L11	300137188	142.8	300137235	142.2	300137284	D6.C1	300137421	H5.C7
300137143	190	300137189	142.8	300137236	142.7	300137293	H28	300137421	H5.D8
300137143	K9.A	300137190	142.6	300137237	142.11	300137299	C4	300137423	H5.C3
300137152	142.14	300137191	142.3	300137238	142.11	300137300	C4	300137443	M1
300137153	142.14	300137194	142.2	300137239	142.11	300137301	C4	300137447	H5.C2
300137156	142.11	300137196	142.20	300137240	142.19	300137309	B1.B6	300137453	142.14
300137157	142.11	300137197	142.2	300137241	142.8	300137322	K10	300137460	F8
300137157	142.2	300137198	142.2	300137242	142.8	300137323	B1.B12	300137466	E8
300137157	142.7	300137199	142.2	300137243	142.19	300137326	133	300137487	F9.A
300137158	142.11	300137200	142.1	300137246	142.9	300137329	133	300137488	F9.A
300137159	142.7	300137201	142.18	300137247	142.9	300137330	133	300137491	H28
300137160	142.1	300137202	142.18	300137248	142.13	300137342	E1	300137492	D5
300137161	142.18	300137203	142.18	300137249	142.17	300137343	C8	300137493	D5
300137162	142.16	300137205	142.14	300137250	142.18	300137349	C9.D3	300137494	D5
300137163	142.13	300137208	142.16	300137251	142.13	300137350	C9.D3	300137495	D5
300137164	142.6	300137209	142.17	300137251	L11	300137351	C9.D3	300137496	D5
300137165	142.4	300137210	142.4	300137252	142.1	300137370	B10.D3	300137498	E6
300137166	142.14	300137211	142.4	300137253	142.13	300137371	B10.D3	300137505	G2.A
300137167	142.3	300137212	142.4	300137254	142.17	300137372	B10.D3	300137509	B5

https://www.tractormanualpdf.info/

INDICE PARTI DI RICAMBIO - INDEX DES PIECES DETACHEES - ERSATZTEIL-VERZEICHNIS - SPARE PART INDEX - INDICE DE PIEZAS DE REPUESTO

N. ORDIN	SGR.	N. ORDIN.	SGR.	N. ORDIN.	SGR.	N. ORDIN.	SGR.	N. ORDIN.	SGR
300137514	F1	300137613	G3/1	300137736	L3	300137890	H5 D6	300138008	F1
300137515	F1	300137614	126.C	300137738	E3	300137891	H5.C6	300138010	F9 A
300137516	F1	300137614	126.D	300137739	E3	300137891	H5 D6	300138011	F9 A
300137518	D2	300137615	H5.C2	300137740	E3	300137892	B3 A2	300139000	B1 B9
300137522	D4	300137616	H5.C2	300137752	H5 B2	300137893	B3 A2	300139000	B1 B9/1
300137528	G8	300137617	B1.B1	300137771	B1 B12	300137894	B3 A2	300139001	126 C
300137530	G8	300137622	H5 B1	300137777	142 18	300137896	B3.A2	300139001	126.C/1
300137534	G3	300137624	L9	300137778	142 21	300137897	H5.C6	300139011	C7
300137544	H10	300137625	L9	300137804	B6.B	300137897	H5 D7	300139049	B1.B3
300137546	H9	300137633	G2 B	300137808	132	300137906	H5.C3	300139135	B1.B9
300137546	H9/1	300137634	G2.B	300137808	132/1	300137907	D6 A1	300139135	B1.B9/1
300137547	H9	300137641	E10	300137814	132	300137909	H5 C6	300139185	B1.B5
300137547	H9/1	300137641	H1	300137814	132/1	300137909	H5 D7	300139191	K8
300137548	H9	300137641	H5.B1	300137816	132	300137925	M4	300139192	B1.B5
300137548	H9/1	300137643	C9.B1	300137816	132/1	300137929	M4	300139196	124
300137550	H9	300137649	B1.B9	300137818	D10	300137930	A9	300139196	124/1
300137550	H9/1	300137650	B1.B9	300137818	D10/1	300137932	A9	301004831	148.4
300137551	H9	300137652	B1.B5	300137823	D4	300137935	D11.C1	301004831	B1.B7
300137551	H9/1	300137653	B1.B5	300137824	D4	300137938	D11 C1	301004831	H5.B1
300137552	D10	300137656	B1.B8	300137825	B1 B12	300137939	B10 C1	301004831	L6
300137552	D10/1	300137661	B1 B8	300137834	G2.B	300137947	G1 A3	301056960	H15.A
300137553	L1	300137664	H9	300137842	A11	300137950	F18	301060030	G7
300137560	B1.B6	300137672	142 5	300137849	124	300137951	C2	301060050	G7
300137567	F9 C	300137673	142.2	300137849	124/1	300137952	19 I A	301143040	C6
300137570	F8	300137674	142 2	300137851	K15	300137952	C9.A1	301172230	D11 B1
300137571	F8	300137676	L4	300137852	K15	300137959	D3	301172230	D6.B1
300137572	F8	300137682	142 9	300137853	K2	300137961	D3	301201331	A4
300137573	F8	300137683	142.21	300137855	K15	300137963	D9	301201350	A4
300137581	K10	300137684	142 9	300137856	A3	300137968	G8	301221630	B1 B6
300137584	D1	300137685	142.21	300137860	H5.C7	300137973	F8	301221631	B1.B6
300137593	H5.C3	300137688	B2	300137861	H5.C7	300137977	H5.B2	301354830	A4
300137596	K11	300137689	D10	300137861	H5.D8	300137995	142 19	301354831	A4
300137601	C9.B2	300137690	D10	300137862	H5.C7	300137999	H5.C6	301378430	176 4
300137602	126.C	300137710	G11	300137871	H5.C7	300137999	H5.D7	301378430	B1 B4
300137613	G3	300137728	C2	300137890	H5.C6	300138006	C1	301378430	K10

https://www.tractormanualpdf.info/

INDICE PARTI DI RICAMBIO - INDEX DES PIECES DETACHEES ERSATZTEIL-VERZEICHNIS - SPARE PART INDEX - INDICE DE PIEZAS DE REPUESTO

N. ORDIN	SGR.	N. ORDIN	SGR.	N. ORDIN.	SGR	N. ORDIN	SGR	N. ORDIN.	SGR.
301378430	K12	301592731	L11	311277200	B10 D2	311507755	142.12	313296000	B1 B9
301378430	K13	301592731	L11/1	311303350	D6.C1	311507756	142.12	313298000	B1.B9/1
301378430	K7	301592731	L7	311303351	D6 C1	311507757	142.12	313299000	191 B
301378450	B1.B4	301613961	H12	311303401	D6.C1	311507758	142.12	313299000	B10.D2
301378450	K10	301614600	H11	311331261	K16	311507759	142.12	313345300	B1 B4
301378450	K12	301614600	H12	311331262	K16	311508700	A4	313432500	191.B
301378460	176.4	301615237	H13	311331561	176.3	311584800	183	313432600	191 B
301526135	B1 B13	301615237	H14	311331561	K16	311609600	H13	313457400	B3.A1
301526137	B1.B13	301785230	K2	311331561	K8	311685863	K16	313457700	B3.B1
301530432	E5	301856930	D6 B1	311331562	K16	311685864	K16	313458700	H5.C2
301530433	E5	301856931	D6.B1	311395400	B1 B7	311695461	K16	313458702	H5 C2
301530434	E5	301856932	D6.B1	311395500	B1.B7	311756000	176.6	313461800	191.C
301530435	E5	301865550	142.3	311409500	H13	311816500	191.C	313478600	K2
301530730	B10 D4	301865550	E5	311444700	H15.A	311819763	214	313478600	K2
301530731	B10.D4	301928800	A4	311455201	B10.D5	311841000	176.3	313537700	D3.I
301530732	B10 D4	303357565	191 A	311455202	B10.D2	311841000	B7 D4	313540400	H5 C3
301530738	B10.D4	303357565	C4	311455700	191 B	311841100	D1.D4	313540400	H5.D3
301533832	D6.C1	303399760	191 A	311455700	B10.D2	311943500	B1.B12	313545400	191.D
301540161	F7	303399760	C4	311455700	B10 D5	311943500	B5	313545500	191.D
301540161	G1.A2	311041500	142.10	311456001	B10.D2	312703600	191.B	313546700	H5.C3
301540161	G1.B2	311202961	D3 1	311507740	142 12	312871700	178	313573000	129
301542431	K11	311203000	D3 1	311507741	142 12	312904301	K6	313573000	148.8/1
301542431	K15	311203200	D3	311507742	142.12	312925161	K16	313573000	148.8/2
301545750	G1.A3	311203300	D3 1	311507743	142.12	312925162	K16	313573000	176 8
301545751	G1.A3	311203400	D3.1	311507744	142.12	312935305	K6	313580100	H5 C3
301551552	M1	311206900	D6.A1	311507745	142.12	312939360	C9.B2	313581700	B7 B15
301551553	M1	311206901	D6.A1	311507746	142 12	312969000	B3 A1	313585000	208
301592030	H13	311214961	142.4	311507747	142.12	312974500	B1.B12	313592400	H5.C7
301592031	H13	311214961	F7	311507748	142.12	312974500	B5	313599000	148.8/1
301592630	H13	311246200	D11 B7	311507749	142.12	312975600	B5	313599000	148.8/2
301592731	219	311246201	D11.B1	311507750	142.12	313210000	F1	313600900	F10.A
301592731	219/1	311246300	D11 B1	311507751	142.12	313210000	F8	313623500	D3
301592731	B1 B3	311247200	D6.B1	311507752	142 12	313251500	B1 B4	313643700	H5.C4
301592731	K17	311247300	D6.B1	311507753	142.12	313272600	B3.B7	313643700	H5.D4
301592731	L1	311247301	D6.B1	311507754	142 12	313285900	L2	313643801	H5.B1

https://www.tractormanualpdf.info/

INDICE PARTI DI RICAMBIO INDEX DES PIECES DETACHEES - ERSATZTEIL-VERZEICHNIS - SPARE PART INDEX - INDICE DE PIEZAS DE REPUESTO

N. ORDIN.	SGR.	N. ORDIN	SGR	N. ORDIN	SGR.	N. ORDIN	SGR.	N. ORDIN	SGR.
313659160	H21	313793100	A9	320425650	H9	320434450	H24	320446950	K5
313662700	B1.B3	313797100	H3	320425750	L4	320434650	H21	320447750	K10
313678700	L2	313799600	B9.B	320425850	H9	320434750	H24	320447750	K17
313690600	B1 B15	313900700	B1.B9	320425950	H8	320434750	H26	320447750	K4
313690700	B1.B15	313900700	B1.B9/1	320426000	H9	320434950	H24	320447750	K7
313692300	B3 A1	313907100	A3	320426000	H9/1	320434950	H26	320448650	K12
313702500	190	313921400	K1	320426250	H9	320435050	H24	320448950	K12
313702500	191 A	320400250	C1	320426350	H8	320435250	H21	320449050	K12
313702500	K8	320400650	C3	320426450	H8	320435350	H26	320449150	K12
313714800	B3.A1	320400650	C9.A1	320426450	H8/1	320435450	H24	320450250	142.13
313720862	142 16	320401350	G2.A	320426550	H9	320435550	H24	320460750	L4
313726100	E10	320402050	C6	320426550	H8/1	320435550	H26	320460750	L4/1
313731200	C9 A1	320402150	C0	320426850	H11	320435650	H24	320460850	L4
313731201	C9.B4	320403250	C9.B4	320426950	H11	320435750	H24	320460850	L4/1
313735100	C9 B2	320403750	E3	320427150	H11	320435850	H25	320460950	L11
313741500	126.D	320403750	G17	320428150	H13	320436050	H25	320460950	L11/1
313741500	126 D/1	320403750	C3	320430250	H16	320436150	H25	320461600	L6
313741600	H5.C3	320403750	G3/1	320430350	F19	320436250	H25	320461700	L6
313741600	H5 D3	320403850	C9.B1	320430350	H16	320436450	H25	320461800	L5
313742300	H5.C3	320404150	C9.B1	320430750	F19	320436550	H26	320462000	L6
313744300	M1	320404650	G7	320430750	H16	320436950	H28	320462800	131
313745700	H5.C7	320404750	161	320431150	H18	320437000	H28	320463150	131
313745700	H5.D8	320404850	G7	320431150	H19	320437350	H28	320463250	H5.B1
313758700	126 C	320404950	G7	320431250	H18	320437550	D4/1	320463550	148.8
313758700	126 C/1	320405250	G7	320431450	H18	320437650	D4/1	320463950	A2
313763500	H5.C7	320405350	G7	320431650	H16	320437650	E8	320463950	D4/2
313763500	H5.D8	320406550	G12.B	320431750	H4	320437750	D4/1	320463950	G18
313780900	132	320406550	G12.C	320432150	H20	320437750	E8	320463950	H5.B1
313780900	132/1	320407050	G13 A	320432450	H17	320441150	A3	320463950	H6
313781000	132	320408050	G16	320432750	H19	320441650	A3	320464050	H6
313781000	132/1	320408750	H19	320432850	H19	320444550	B5	320464300	129
313781100	132	320408750	H20	320433750	H21	320445050	L10	320464500	129
313781100	132/1	320413850	D8	320433750	H24	320445450	G3	320464750	129
313785900	H5.C6	320424650	F2	320433750	H26	320445450	G3/1	320464850	148.8
313785900	H5.D7	320424950	F4	320434350	H24	320446850	K12	320464850	148.8/1

https://www.tractormanualpdf.info/

INDICE PARTI DI RICAMBIO - INDEX DES PIECES DETACHEES - ERSATZTEIL-VERZEICHNIS - SPARE PART INDEX - INDICE DE PIEZAS DE REPUESTO

N. ORDIN.	SGR.	N. ORDIN	SGR.	N. ORDIN	SGR.	N. ORDIN	SGR.	N. ORDIN.	SGR.
320464850	148.8/2	320478750	M4	320511950	148.8	320520750	H5.C4	320538950	B10.D4.1
320464850	217.4	320479650	K5	320511950	148.8/1	320520850	H5.C4	320539050	B10.D4.1
320465100	L6	320480650	B9.A	320512150	B10.D4.1	320520850	H5.D4	320539750	111.A
320466350	132/1	320484450	H3	320512250	B10.D4.1	320521050	H5.C4	320539850	H5.B1
320466350	E7.B	320486950	H5.C2	320512350	B10.D4.1	320521150	H5.C4	320541000	H5.D3
320471650	L3	320488150	H5.B1	320512450	B10.D4.1	320521250	H5.C6	320541150	H5.D3
320472000	132	320488250	H5.B1	320518250	H24	320521250	H5.D6	320541350	148.9
320472250	132	320489950	H5.B1	320518650	H5.C6	320521300	G7	320541350	148.9/1
320472650	H1	320490150	H5.B1	320518650	H5.D7	320523100	H5.C6	320541450	148.9
320472750	L1	320490350	H5.B1	320518750	H5.C6	320523100	H5.D7	320541450	148.9/1
320472950	148.8	320490550	H5.B1	320518750	H5.D7	320524850	H5.C1	320541550	148.10
320472950	148.8/1	320490950	H5.B1	320518850	H5.C6	320524950	H5.C1	320541750	148.10
320472950	148.8/2	320491050	H5.B1	320518950	H5.C6	320525050	H5.C1	320542350	148.10
320472950	176.8	320496850	B1.B10	320519050	H5.C6	320525150	H5.C1	320542550	148.10
320472950	L3	320496950	B1.B10	320519050	H5.D6	320525250	H5.C1	320542750	148.9
320472950	L4	320498050	176.4	320519150	H5.C6	320525350	H5.C1	320542850	148.9
320472950	L9	320498050	B1.B10	320519150	H5.D7	320525450	H5.C1	320542950	148.9
320473300	L4	320498250	B1.B3	320519350	H5.C2	320525550	H5.C6	320543050	148.9
320473850	H9	320499800	132	320519550	H5.C2	320525550	H5.D7	320543150	148.9
320474050	H9	320500650	B1.B10	320519550	H5.D6	320525650	H5.C6	320543150	148.9/1
320474150	H9	320500750	K12	320519650	H5.C2	320525650	H5.D7	320543250	148.9
320474250	H9	320500950	K4	320519750	H5.C2	320525750	H5.C6	320543250	148.9/1
320474350	H9	320500950	K8	320519850	H5.C2	320525750	H5.D7	320544350	142.9
320474450	H9	320501350	H16	320519850	H5.D2	320525850	H5.C6	320545550	D10/1
320474450	H9/1	320501650	C4	320519950	H5.C2	320525850	H5.D7	320547350	G2.A
320474550	H10	320501750	F16	320520000	H5.C4	320525950	H5.C6	320547450	G2.A
320474650	H10	320502750	B9.B	320520150	H5.C4	320525950	H5.D7	320549850	H11
320474950	B1.B1	320504250	D6.D1	320520350	H5.C4	320526450	G1.B1	320549950	H1
320475150	B1.B3	320504350	D6.D1	320520350	H5.D4	320532250	D4/1	320550650	G8
320475350	B1.B3	320504450	D6.D1	320520450	H5.C4	320533450	H5.C7	320555650	219
320475450	B1.B3	320504850	130.A	320520450	H5.D4	320533450	H5.D8	320577650	L9
320475550	B1.B3	320505400	191.B	320520550	H5.C4	320536150	C4	320580650	B4
320477250	129	320506400	B10.D2	320520550	H5.C4	320538150	B10.D4.2	320580850	B1.B5
320477450	G5	320507650	191.A	320520650	H5.C4	320538750	B10.D4.1	320582150	B1.B5
320477550	G5	320509700	H5.C4	320520650	H5.D4	320538850	B10.D4.1	320583950	A9

https://www.tractormanualpdf.info/

INDICE PARTI DI RICAMBIO - INDEX DES PIECES DETACHEES - ERSATZTEIL-VERZEICHNIS - SPARE PART INDEX - INDICE DE PIEZAS DE REPUESTO

N. ORDIN.	SGR.	N. ORDIN.	SGR.	N. ORDIN	SGR	N. ORDIN.	SGR.	N. ORDIN.	SGR
320587250	B10.D5.I	320604250	148.6	320643150	M4	320662150	H18	320674350	B1.B6
320587350	191 C.1	320605750	G1.B5	320644250	H5.B1	320662350	H20	320675950	G16
320587450	191.C.I	320606250	148.2	320644550	C2	320662850	G14	320676250	G15
320587550	191 C I	320606650	191.A	320646250	G18	320663950	K5	320676850	G16
320587650	191.C.1	320607250	G1.B5	320647350	F1	320664350	F11	320676950	G16
320587700	191 C.1	320611650	E9.B	320648150	F1	320664650	H12	320676950	G16/1
320587850	191.C.1	320611750	E9.B	320648350	F1	320664750	H12	320677350	G16
320587950	191.C.1	320611950	E9.B	320649650	F16	320664850	H12	320677450	M4
320588050	191 C.1	320613450	196	320649950	D10/1	320666150	C6	320677550	M4
320588200	191.C.1	320613550	148.8/1	320651500	A2	320666250	C6	320677650	H3
320588150	B5	320613550	148.8/2	320652250	131	320666650	C6	320678350	G14
320589550	148.8	320613600	148.8/1	320652950	L7	320666950	H15.A	320678450	G14
320589750	G1.B5	320613700	148.8/1	320653150	D1	320667350	H1	320679050	K4
320589850	G1 B5	320613700	148.8/2	320653250	D1	320667450	H15.A	320681250	K4
320589950	G1.B5	320615950	E9.B	320653350	E1	320667550	H15.A	320681750	E3
320590050	F16	320616450	E9.B	320653450	E1	320667650	H15.A	320681850	E3
320590150	F16	320618850	130.A	320653752	C2	320667750	H15.A	320681950	E3
320590250	F16	320618850	130.B	320655350	D3	320667850	H15.A	320682150	G16
320590350	F16	320622950	G1.B3	320655450	D3	320667950	H18	320682250	G15
320590450	G1 B5	320623150	G1 B2	320655550	D3	320668050	H19	320682550	G15
320590550	F16	320623150	G1.B3	320656250	D2	320668050	H20	320682650	G16/1
320591150	215	320623450	G1.B3	320658350	D2	320668150	H19	320682950	F17
320591250	G1.B5	320623950	130.A	320657350	G8	320668250	H19	320683050	F16
320592050	G1 B5	320623950	130.B	320657450	G8	320668250	H20	320683100	L1
320592150	F17	320628950	G8	320657550	G8	320668350	H19	320683250	H5.B1
320592250	F17	320630350	B4	320658600	132	320668350	H20	320684100	L4
320597550	K4	320638450	H1	320658700	132	320668450	H15.A	320685450	H5 B1
320598850	G12.B	320638550	H1	320660050	E3	320670050	H21	320686000	L7
320598850	G12.C	320640650	148.10	320660250	E3	320670250	H21	320686100	L7
320600650	M4	320640650	148.10	320661250	G15	320670650	210	320686550	131
320600750	G13 C	320640750	148.10	320661550	H6	320670750	H1	320686850	L9
320601150	A5	320640850	148.10	320661650	H6	320671050	L7	320687650	D7
320601850	148.6	320641050	E2	320661850	H19	320672550	E8	320687750	H1
320603360	G6	320641050	E2/1	320661950	H20	320673650	H1	320688050	C8
320604150	G9	320643050	M4	320662050	H18	320674250	H1	320688150	G12 B

https://www.tractormanualpdf.info/

INDICE PARTI DI RICAMBIO - INDEX DES PIECES DETACHEES - ERSATZTEIL-VERZEICHNIS - SPARE PART INDEX - INDICE DE PIEZAS DE REPUESTO

N. ORDIN	SGR.	N. ORDIN	SGR.	N. ORDIN	SGR	N. ORDIN	SGR	N. ORDIN.	SGR.
320688150	G12.C	320703750	191.C.1	320713350	G2.B	320731050	A2	320741850	210
320688350	124	320704150	148.2	320713450	G2.B	320731150	A2	320741950	210
320688450	G12.B	320704450	H5.B1	320713450	H1	320731250	A2	320742000	191.D.1
320689950	E3	320704550	131	320713550	124	320732450	148.5	320742100	191.D.1
320689350	A3	320704650	131	320713650	G3	320732550	148.5	320742250	210
320689450	A3	320704750	131	320713750	G3	320732650	148.5	320742450	210
320689550	A3	320705050	148.2	320713950	D10/1	320732850	148.5	320742550	210
320689650	E3	320705150	148.2	320714350	D10/1	320733050	148.5	320742650	210
320689750	E3	320705450	K10	320714450	D10/1	320733050	148.5/1	320742750	210
320690450	C6	320705600	H16	320714650	D10/1	320733250	148.5	320743350	E1
320690800	E7.A	320705750	H16	320715550	D10/1	320733250	148.5/1	320744050	148.9
320692250	H15.A	320705950	H16	320716250	183	320734050	148.7	320744050	148.9/1
320692350	H15.A	320706050	H16	320716650	G16	320734150	148.7	320744150	148.9
320693150	G2.B	320706150	148.10	320717250	G3	320734850	A6	320744150	148.9/1
320693250	G2.B	320706250	148.10	320718750	191.D.1	320735400	E8	320744250	148.9
320693850	G1.A1	320706350	148.10	320718850	191.D.1	320735400	E8/1	320744250	148.9/1
320693850	G1.B1	320706750	K4	320720550	H2	320735950	F15.B	320744350	148.10
320694450	G1.A1	320706850	C1	320720650	G2.A	320736350	D10/1	320744450	148.10
320694450	G1.B1	320706950	F16	320720750	G2.A	320736850	185	320744500	148.10
320694550	G1.A1	320707150	F8	320720950	A2	320736950	185	320744650	148.9
320694550	G1.B1	320707250	F1	320721550	111.B	320737150	131	320746250	111.A
320694750	H4	320707850	H5.B1	320721850	148.8	320737250	131	320746650	191.B
320695550	191.B	320708000	H5.C2	320721850	148.8/1	320739250	G13.C	320747400	E7.A
320695650	191.B	320708650	126.C	320723150	111.A	320739350	G13.C	320747750	D2
320695750	191.B	320708850	126.C	320723250	111.A	320739450	G13.C	320747850	D2
320697950	H8	320708950	H13	320723350	111.A	320739650	G13.B	320749250	D10/1
320698350	148.1	320709950	G2.A	320724250	C11	320739750	G1.B4	320749550	D10/1
320700650	148.7	320710050	D8	320724350	C11	320739850	G1.B4	320749850	136
320701050	A3	320710150	K4	320724450	C11	320739950	G1.B4	320749950	135
320701200	E7.A	320710250	A2	320724550	C11	320741050	G1.B3	320750350	F1
320701200	E7.B	320711350	E8	320724650	C11	320741150	G1.B3	320750550	F1
320701350	F8	320711550	A2	320724750	C11	320741250	K3	320750650	F1
320701450	F8	320711850	G1B	320726150	G2.B	320741550	G3/1	320750900	D11.A2
320702700	191.B	320712050	A2	320728050	B6.A	320741650	G3/1	320750952	D11.A1
320703200	191.B	320713050	M4	320729050	C8	320741750	G3/1	320750952	D11.A2

https://www.tractormanualpdf.info/

INDICE PARTI DI RICAMBIO INDEX DES PIECES DETACHEES - ERSATZTEIL-VERZEICHNIS - SPARE PART INDEX - INDICE DE PIEZAS DE REPUESTO

N. ORDIN.	SGR	N. ORDIN	SGR.	N. ORDIN.	SGR	N ORDIN	SGR.	N. ORDIN.	SGR
320750952	D11.A3	320763950	L7	320796550	E10	320805550	B1.B6	320813250	E10
320750952	D11 A4	320768450	219	320796650	E10	320805750	191 D	320813350	148.5/1
320750952	D11.B1	320768450	219/1	320796750	D4/2	320805800	191.D	320813600	H7 B
320750952	D11 C1	320769650	H5.C1	320796850	E10	320805950	191 D	320813950	M4
320750952	D11.D1	320772550	176.9	320797050	E10	320806050	191.D	320814550	M4
320750952	D11.E1	320772750	176 9	320797250	E10	320806150	191.D	320815650	H13
320751000	D11.A1	320775950	G8	320797250	F5	320806250	191.D	320815750	H13
320751100	D11 D1	320776350	H4/1	320797350	G2.B	320806350	191 D 1	320816150	B2
320751200	D11 A3	320776450	131	320798150	182	320806450	191.D.1	320816850	G2.A
320751300	D11.A4	320776550	131	320799450	E10	320806550	191.D.1	320817850	M4
320751400	D11.C1	320776650	H4/1	320799650	E8/1	320806650	191.D.1	320817950	M4
320751600	D11 E1	320776750	H4/1	320799950	H5.C3	320806750	191 D.1	320818050	M4
320753650	D10/1	320778450	191 B	320799950	H5 D3	320806850	191 D.1	320818150	M4
320753850	B1 B6	320779450	B10.D2	320800250	E8/1	320807450	132/1	320818250	A6
320754150	H5.D1	320779950	129	320800350	E8/1	320807550	132/1	320818750	148.5/1
320756150	H4/1	320781050	142 13	320800450	F5	320807750	181	320818850	148 5/1
320756250	H4	320781150	K14	320800550	F5	320808150	176.7	320818950	148.5/1
320756250	H4/1	320781250	K14	320800650	E10	320808250	176.7	320819150	148.5/1
320756350	H4/1	320781350	K14	320800750	D4/2	320808350	A6	320819550	148.5/1
320756400	132/1	320781450	K14	320800850	D4/2	320808550	142.21	320819650	148.5/1
320757250	H6	320781950	G1.B5	320800950	F5	320808650	132/1	320819750	148.5/1
320758350	H18	320789450	176 3	320802450	F14/1	320809350	H19	320820050	176.9
320758350	H19	320790150	176.6	320802550	K18	320809450	A1	320820450	H5.D1
320758450	H8/1	320790250	176 7	320802650	E10	320809550	A1	320820550	H5 D1
320758550	M4	320790450	148.11	320802850	E10	320809650	A1	320820650	H5.D1
320758750	M4	320790750	148 11	320802950	E10	320809750	A1	320820750	H5.D1
320758850	H27	320790950	148.11	320803150	182	320810050	A1	320820850	H5.D1
320758950	H27	320791050	148 11	320803250	F14/1	320810150	H28	320820950	H5 D1
320759100	H3/1	320791150	176 7	320803350	F5	320810550	148.6	320821050	H5.D1
320759450	H5.B1	320792200	L4/1	320803450	E8/1	320810850	149.6	320821050	H5 D2
320759550	H3/1	320792350	G17	320804650	A7	320811050	H8/1	320821150	H5.D1
320759650	H3/1	320793850	196	320804750	A7	320811400	L3	320821150	H5.D2
320759750	H3/1	320793950	E10	320804850	176.8	320811750	A6	320821250	H5.D2
320760200	132/1	320794250	148 2	320804950	L4	320812450	126.C/1	320821350	H5.D2
320761950	L4/1	320795950	132/1	320804950	L4/1	320812450	126.D/1	320821450	H5.D2

https://www.tractormanualpdf.info/

INDICE PARTI DI RICAMBIO - INDEX DES PIECES DETACHEES - ERSATZTEIL-VERZEICHNIS - SPARE PART INDEX - INDICE DE PIEZAS DE REPUESTO

N. ORDIN.	SGR.	N. ORDIN.	SGR	N. ORD.N.	SGR.	N. ORDIN.	SGR	N. ORDIN	SGR
320821550	H5.D2	320828250	H5.B2	320840850	F11.A	320849650	G1.B1	320874550	B10.C5
320821650	H5.D2	320828350	M4	320840950	F11.A	320849950	F7	320874550	C4
320821750	H5.D3	320828450	M4	320841050	M4	320850050	165	320874650	B10.C5
320821850	H5.D2	320828650	M4	320841650	B9.A	320850250	142.1	320874650	C4
320821950	H5.D3	320828750	M4	320841750	B1.B9/1	320850250	C1.B3	320875950	C3
320822050	H5.D6	320828850	M4	320841850	E7.A	320850350	G1.B3	320876050	C9.A1
320822150	H5.D6	320828950	M4	320841850	E7.B	320852750	226	320876150	E10
320822250	H5.D6	320829050	M4	320841950	B9.A	320853750	K4	320876250	E10
320822350	H5.D6	320829150	M4	320842350	H5.B1	320854150	F1	320876350	E10
320822450	H5.D6	320829250	M4	320842450	H5.B1	320854150	F8	320877850	B10.C5
320822500	H5.D8	320829350	H5.B2	320843350	F1	320854650	165	320877950	191.E
320822600	H5.D8	320829450	H5.B2	320843850	103	320857450	M4	320878050	191.F
320822750	H5.D8	320831650	H6/1	320843950	103	320859650	148.6	320878450	G1.B1
320822850	H5.D8	320831850	130.A	320844050	103	320859900	212	320878550	G1.B1
320822950	H5.D8	320831850	130.B	320844500	M4	320860000	B1.B14	320879200	L4/1
320823050	H5.D8	320831950	132/1	320845350	K6	320862000	L4	320882850	E2/1
320823250	H5.D5	320832000	132/1	320845550	D10/1	320862000	L4/1	320883150	E2/1
320823350	H5.D7	320832250	K8	320845700	H13	320865250	B10.D2	320883250	E2/1
320823550	H5.D5	320832350	A8	320845950	214	320865350	124/1	320883350	E2/1
320823650	H5.D5	320834450	L3	320845950	215	320865450	124/1	320883450	E1
320823750	H5.D9	320834550	E7.B	320846250	F6	320865550	124/1	320883550	E1
320823850	H5.D9	320834650	E7.B	320847050	G1.B5	320865650	124/1	320883700	132/1
320823950	H5.D9	320834850	D11.B1	320847150	G1.B5	320866250	H5.B2	320885050	H5.D6
320824050	H5.D2	320835150	D11.A1	320847250	G1.B5	320866350	B10.C2	320885550	B5
320824150	H5.D3	320835150	D11.A2	320847550	F15.B/1	320866550	124/1	320885650	B5
320824250	H5.C3	320835150	D11.A3	320847650	F15.B/1	320866650	124/1	320886000	T11.A
320824250	H5.D3	320835150	D11.A4	320847750	F15.B/1	320867150	124/1	320886350	D11.B1
320824350	H5.D3	320835150	D11.C1	320848050	G1.B5	320871650	G12.C	320886450	D11.B1
320824450	148.6	320835150	D11.D1	320848350	F19	320871750	G12.B	320886700	181
320824550	148.6	320835150	D11.E1	320848550	E10	320871900	B9.B	320887850	C3
320825250	B1.B7	320837750	B6.B	320849050	H1	320872800	K1	320887950	C9.B4
320827650	F1	320837950	B6.C	320849150	D12	320873250	214	320888050	242
320827750	M4	320839550	F5	320849350	G1.B1	320873450	214	320889950	G16/1
320827950	M4	320840650	F11.A	320849450	G1.B5	320874150	B10.D2	320890050	G16/1
320828050	M4	320840750	F11.A	320849550	G1.B5	320874350	215	320890150	G16/1

https://www.tractormanualpdf.info/

INDICE PARTI DI RICAMBIO - INDEX DES PIECES DETACHEES - ERSATZTEIL-VERZEICHNIS - SPARE PART INDEX - INDICE DE PIEZAS DE REPUESTO

N. ORDIN.	SGR	N. ORDIN.	SGR.	N. ORDIN.	SGR	N. ORDIN.	SGR.	N. ORDIN.	SGR
320890250	F15.A	320925150	219	320938750	H8/1	320989200	A4	320999350	217.2
320890250	F15.B/1	320927550	H8/1	320939100	L4/1	320989450	A4	320999450	217.2
320892150	212	320928050	E8/1	320949050	B10.C2	320992550	217.2	320999550	217.3
320892350	132	320929600	K8	320951500	217.4	320992650	217.2	320999650	217.3
320892350	132/1	320929250	176.2	320952850	D12	320993250	217.2	321001950	A8
320892550	D6	320930500	212	320956200	H13	320993650	217.2	321002050	A8
320892850	D6	320932100	219	320957050	H13	320993750	217.2	321002250	A2
320893150	E1	320932200	212	320957100	129	320993850	217.2	321002450	B1.B6
320894050	B1.B13	320932200	219	320957200	148.8/1	320994450	217.1	321002950	A7
320894350	B1.B13	320932400	212	320957200	148.8/2	320994650	217.3	321003250	A7
320894550	B1.B12	320932800	E7.B	320957200	176.8	320995650	217.2	321003350	A7
320894750	B1.B13	320932950	176.8	320957750	H5.D3	320995750	217.2	321004550	A11
320894900	B1.B12	320933000	219	320965600	B2	320995850	217.2	321004650	G18
320896850	C9.B2	320933100	219	320967850	A12	320995950	217.2	321004750	G18
320896150	B5	320933200	219	320968050	A12	320996050	217.2	321004850	G18
320896250	B4	320933200	219/1	320968900	208	320996150	217.2	321004950	G18
320896450	D11.E1	320933300	219	320969050	208	320996250	217.2	321005850	142.11
320896650	D11.E1	320933450	219	320969150	208	320996350	217.2	321005950	142.5
320896750	F11.A	320933550	176.8	320969550	208	320996450	217.2	321008250	B5
320896950	F11.A	320933550	212	320969650	208	320996550	217.2	321008750	B5
320899350	E10	320933550	219	320972950	122	320997350	217.1	321009000	F9.A
320899350	E8/1	320933550	219/1	320973050	122	320997450	217.1	321010150	D2
320899350	F5	320933600	219	320975350	H5.C6	320997550	217.1	321010250	H2
320899350	K18	320933750	176.8	320975350	H5.D7	320997550	217.2	321010350	D1
320900150	219	320933750	181	320975700	B2	320997650	217.2	321010450	H11
320900150	219/1	320933750	212	320977050	C5	320997850	217.2	321010550	H11
320900250	F13.B	320933750	219	320981450	K6	320998150	217.3	321010650	H12
320901200	B1.B10	320933750	219/1	320982950	D8	320998250	217.3	321010750	H12
320902050	G5	320933800	219	320983050	G5	320998350	217.3	321010850	M4
320902550	E2/1	320937600	L1	320983150	D8	320998550	217.3	321011050	F15.A
320906050	G15	320937850	L1	320984350	217.4	320998650	217.1	321011150	F15.B
320906650	F13.B	320937950	L1	320984450	217.4	320998950	217.2	321011250	F15.B
320920850	B10.D6	320938000	L4/1	320985050	217.4	320999050	217.2	321011350	F15.B
320924950	219	320938150	L4/1	320985150	217.4	320999150	217.2	321011350	F15.B/1
320925050	219	320938250	181	320989000	217.4	320999250	217.2	321011450	F15.B

https://www.tractormanualpdf.info/

INDICE PARTI DI RICAMBIO - INDEX DES PIECES DETACHEES - ERSATZTEIL-VERZEICHNIS - SPARE PART INDEX - INDICE DE PIEZAS DE REPUESTO

N. ORDIN.	SGR.	N. ORDIN	SGR.	N. ORDIN	SGR	N. ORDIN.	SGR	N. ORDIN.	SGR
321011550	F15.B	321039600	B1 B9/1	321057150	K7	321072350	L11	321081150	139
321011650	F15 A	321039850	162	321057250	K7	321072450	L11	321081250	139
321011750	F15.A	321040150	H3	321057350	K7	321072750	B1.B12	321081950	B2
321011850	F15 A	321040550	B7	321057450	K7	321072850	142 20	321082050	B1 B12
321011950	F15 A	321042450	A3	321057650	K8	321072950	B5	321082150	B1.B12
321012050	F15 A	321042550	A3	321057650	K10	321073100	K12	321082250	B1.B12
321012150	F13.B	321050550	B6 A	321057750	K10	321073350	F8	321084250	130.A
321014050	142 21	321051350	B1.B6	321057850	K10	321074250	B7	321084300	H17
321014350	H9.B1	321052150	138	321057950	K10	321074350	142.1	321084351	H17
321014450	142 2	321052450	B6.B	321058050	K17	321074450	142.1	321084550	B1 B1
321014750	142.7	321052650	142.16	321058150	K12	321074650	142 5	321084650	D2
321014850	142 7	321052950	142.17	321058250	K12	321075150	B1.B12	321084750	D2
321014950	142.2	321053050	142.17	321058350	K12	321075350	142.5	321084850	F13.A
321015050	142.7	321053150	138	321058550	K4	321075450	E8	321084950	F15.A
321015150	142.21	321053250	138	321060050	B1.B4	321076150	E8	321084950	F15 B
321017350	C9.B3	321053650	B6.B	321060150	G4	321076250	E8	321084950	F15 B/1
321017450	C9.B3	321054300	B6.B	321060250	142.20	321076350	E8	321085050	F13 B
321023700	F9 A	321054300	B6.C	321060350	F9	321076350	E8/1	321085150	F13 A
321027250	F3	321054650	210	321060450	F4	321076450	E8	321085250	B1.B1
321030650	D12	321054850	B6 B	321060750	142.20	321076650	E8	321085350	F13 A
321031150	E9.A	321054650	B6 C	321060850	142.11	321076650	E8/1	321085650	142 10
321031250	E9.A	321055650	E1	321062400	K13	321077050	G13 C	321086350	B1.B6
321032750	D1	321056750	B1 B8	321062650	142.19	321078250	H10	321087250	M4
321032950	G2.B	321055950	B1.B9	321062750	142 7	321078550	F8	321087350	M4
321033050	G2.B	321056050	142.7	321062850	D12	321078650	E2	321089350	A7
321033650	G3	321056150	B1.B9	321063050	D12	321078650	E2/1	321089450	F12/1
321093650	G3/1	321056150	B1.B9/1	321063150	H13	321078750	F8	321089550	F12/1
321034250	B5	321056250	B1.B9	321063250	H13	321078850	E9.A	321089650	F12/1
321034350	B5	321056250	B1.B9/1	321070050	F6	321078950	162	321090850	D3
321034450	B5	321056350	K4	321070150	F6	321079150	G1.A1	321090950	D3
321036550	C2	321056650	K10	321071750	B1.B14	321079150	G1.B1	321091050	148.2
321036650	C9.B1	321056700	K5	321071850	B1.B14	321079750	142.16	321091100	B1.B12
321036750	C2	321056850	G4	321071900	B1.B14	321079850	142 16	321091250	F11/1
321037050	B7	321056950	K4	321072000	A2	321080550	B1.B13	321091650	142.19
321039600	B1.B9	321057050	K4	321072250	F8	321081050	139	321092050	D12

https://www.tractormanualpdf.info/

INDICE PARTI DI RICAMBIO - INDEX DES PIECES DETACHEES - ERSATZTEIL-VERZEICHNIS - SPARE PART INDEX - INDICE DE PIEZAS DE REPUESTO

N. ORDIN.	SGR.	N. ORDIN.	SGR.	N. ORDIN.	SGR.	N. ORDIN.	SGR	N. ORDIN.	SGR.
321092650	C1	321110450	B6.C	321119550	B5	321133650	H5.B1	321149550	165
321092750	C1	321111100	B10.D2	321119750	191 B	321133750	148.8/1	321149950	D4/1
321094050	G1.A1	321111750	B1.B5	321119750	B10.D2	321133750	148.8/2	321150050	D4/1
321094050	G1.B1	321115250	D11 B1	321119850	B10 D2	321133750	176.8	321150550	B6.C
321094150	H5.B2	321115350	B1.B10	321120150	H5.C6	321133850	148.8/1	321150650	B6 C
321094350	F11/A	321115350	H5 B1	321120150	H5.D7	321133850	148.8/2	321150750	B6.C
321094450	F11/A	321115650	148.8/1	321120250	H5.C6	321133850	176.8	321155150	F14
321094750	F11/A	321115650	148.8/2	321120250	H5 D7	321133950	B5	321155400	B3.B2
321096100	F11/1	321115650	219	321120350	H5.C6	321134250	F15.A	321155550	F8
321096750	H5.C2	321115750	129	321120350	H5.D7	321138950	176.1	321155950	F15.A
321096750	H5.C7	321115750	148.8/1	321120850	B10 D3.A	321139050	148.2	321155950	F15.B/1
321096850	H5.C7	321115750	148.8/2	321120950	B10.D3.A	321140550	176.1	321156100	181
321096850	H5 D2	321115750	176.8	321121000	B4	321140650	176.1	321156250	181
321096850	H5.D3	321116050	B6.A	321123450	D10/1	321141250	176.3	321156650	F14
321096850	H5 D8	321116250	L9	321123550	M1	321141450	176.2	321156750	F14
321097450	D9	321116350	L9	321123850	G13	321142350	176.4	321156950	180
321097550	D9	321116550	L9	321128250	G14	321142850	176.6	321157050	181
321097650	B2	321117350	C9.A1	321128850	E9.B	321142950	176.6	321157150	K8
321097650	H13	321117450	B5	321128950	E9.B	321144250	191.B	321157450	H3
321097750	B1.B15	321117650	B5	321129050	E9.B	321144350	191.B	321158150	180
321097950	L1	321117750	A3	321129150	E9.B	321144450	191.B	321158750	180
321098050	L1	321118050	162	321129250	E9.B	321144550	191.B	321159100	180
321098853	B1.B6	321118100	B4	321129350	E9.B	321145450	191.A	321159750	H1
321100950	142.13	321118250	B1.B9	321129450	E9.B	321145550	191.A	321159850	H1
321105050	D9	321118250	B1.B9/1	321129550	E9.B	321145650	191.A	321160050	130.B
321105150	B1.B2	321118450	F3	321129650	E9.B	321145850	191.A	321160350	130.A
321105450	G14	321118550	F3	321130450	E9.A	321145900	191.A	321160350	130.B
321105550	G14	321119050	D11 A1	321130950	165	321146250	M4	321160450	F9.A
321105650	G14	321119050	D11.A2	321131050	165	321146350	G4	321161150	K8
321105700	D9	321119050	D11 A3	321131150	D13	321147150	B6.C	321161250	K8
321107250	B1.B6	321119050	D11.A4	321131950	C6	321147250	B6.C	321161350	K8
321107450	A7	321119150	D11 A1	321132050	191.B	321147350	B6.C	321171050	M4
321110150	B6.B	321119150	D11.A2	321132150	191.B	321147900	H5.C6	321171150	H1
321110250	B6 B	321119150	D11 A3	321133250	F13.B	321149350	165	321171550	E5
321110350	B6.C	321119150	D11.A4	321133450	H5.B1	321149450	165	321171850	142 1

https://www.tractormanualpdf.info/

INDICE PARTI DI RICAMBIO · INDEX DES PIECES DETACHEES · ERSATZTEIL-VERZEICHNIS - SPARE PART INDEX · INDICE DE PIEZAS DE REPUESTO

N. ORDIN.	SGR	N. ORDIN.	SGR.	N. ORDIN.	SGR	N. ORDIN.	SGR	N. ORDIN.	SGR
321171950	142.1	321183350	H7.B	321198650	F13.A	321205000	L7	321210750	D11.A1
321172050	142.18	321184950	A12	321198750	F13.A	321205150	L7	321210750	D11.A2
321172350	G1.B1	321185050	A12	321198850	F13.A	321205950	161	321210750	D11.A3
321172450	G1.B1	321185100	A12	321198950	F13.A	321206250	C9.B3	321210750	D11.A4
321172650	G1.B2	321185450	A12	321199050	F13.A	321206650	H6	321211050	D10/1
321173050	G1.B1	321185500	A12	321199650	176.3	321206850	H5.C3	321211250	D11.A1
321173150	G1.B2	321185700	H13	321199850	K6	321206850	H5.D3	321211250	D11.A2
321173250	G1.B2	321186150	B10.D2	321200050	176.5	321207050	F8	321211250	D11.A3
321173350	G1.B2	321186900	K6	321200350	H14	321207150	F8	321211250	D11.A4
321173450	G1.B1	321188400	K6	321200450	H14	321207250	H5.B1	321211250	D11.C1
321173650	G1.B1	321188500	K6	321200850	B6.C	321207350	G8	321211250	D11.D1
321173750	G1.B3	321188700	K6	321201050	D11.A1	321207650	G12.B	321211250	D11.E1
321174950	142.1	321188900	K6	321201050	D11.A2	321207750	G12.C	321211300	176.6
321175050	C1	321189000	K6	321201050	D11.A3	321207850	C2	321211750	L11/1
321175950	111.A	321189200	K6	321201050	D11.A4	321208100	K8	321212050	E1
321176250	142.1	321189300	K6	321201650	E1	321208250	D11.B1	321212250	C9.B1
321176450	142.1	321189400	K6	321201750	F5	321208550	D10/1	321212350	L11/1
321176650	G1.B4	321189500	K6	321201850	F11/A	321208850	D11.A1	321213550	190
321176850	142.18	321189900	K6	321202050	F11.A	321208850	D11.A2	321213650	K9.B
321177050	142.18	321190000	K6	321202350	D2	321208850	D11.A3	321213650	190
321177650	142.1	321190100	K6	321202550	111.A	321208850	D11.A4	321213650	K9.B
321177750	142.1	321190450	K6	321202650	C9.B1	321208850	D11.C1	321213950	190
321178150	G1.B2	321191100	K2	321202900	180	321208850	D11.D1	321213850	K9.B
321178450	142.18	321191600	K2	321203000	180	321208850	D11.E1	321214650	F8
321178950	G8	321191800	K2	321203200	180	321208950	D11.B1	321214750	F8
321179050	G8	321192450	K2	321203350	D12	321209100	K8	321214900	190
321181950	B6.A	321193300	K6	321203450	D12	321209300	K8	321214800	191.A
321182450	H7.B	321193500	K6	321203550	D12	321209400	K8	321214900	K8
321182650	H7.B	321193650	E6	321203650	F1	321209550	178	321215250	190
321182650	H7.B	321195150	H11	321204150	B1.B14	321209650	178	321215250	K9.B
321182850	H7.B	321195300	180	321204750	103	321209750	178	321215450	H1
321182900	H7.B	321195450	B10.C2	321204750	111.A	321210000	L12	321216350	G1.B1
321183050	H7.B	321196000	126.C/1	321204850	103	321210150	L12	321216450	142.1
321183150	H7.B	321196150	126.C/1	321204850	111.A	321210450	B4	321216550	G1.B1
321183250	H7.B	321198550	D1	321204900	L7	321210650	E1	321216850	F3

https://www.tractormanualpdf.info/

INDICE PARTI DI RICAMBIO - INDEX DES PIECES DETACHEES - ERSATZTEIL-VERZEICHNIS - SPARE PART INDEX - INDICE DE PIEZAS DE REPUESTO

N. ORDIN	SGR.	N. ORDIN	SGR	N. ORDIN.	SGR.	N. ORDIN.	SGR.	N. ORDIN	SGR
321217050	B1.B6	321225550	148.2	321234050	G2.B	321252350	D11.E1	321257050	176.4
321217150	B1.B6	321225750	148.2	321234950	G3/1	321252550	176.1	321257150	176.4
321217750	H11	321225850	148.2	321235050	142.19	321252650	H2	321257450	176.5
321218050	D11.D1	321225950	148.2	321235150	G3/1	321252750	H2	321257550	176.5
321218450	F8	321226050	148.2	321235250	G3/1	321253050	H6/1	321257650	176.5
321218750	L11/1	321226150	148.2	321235450	G3/1	321253150	H6/1	321257850	176.6
321218950	148.8/2	321226250	148.2	321235550	G3/1	321253250	H6/1	321257950	176.6
321219150	L11/1	321226350	148.2	321235950	F8	321253350	H9/1	321258100	176.7
321219250	L11/1	321226450	148.2	321237850	B1.B9/1	321253450	H9/1	321258450	176.4
321221100	148.8/2	321226550	148.2	321237950	B1.B9/1	321253550	H8/1	321258500	176.4
321221100	217.4	321226650	148.2	321238050	B1.B9/1	321253650	H8/1	321258650	176.4
321221250	142.13	321226750	148.2	321238150	B1.B9/1	321253750	H21	321258750	176.4
321221250	L11/1	321226850	148.2	321238250	B1.B9/1	321253750	H24	321258850	176.4
321221350	A6	321226950	148.1	321241550	G3/1	321253750	H26	321258950	176.4
321221450	L11/1	321227050	148.4	321241650	G2.B	321253850	H16	321259050	H26
321221750	F3	321227150	148.4	321241750	G2.B	321253950	H15.A	321259150	H24
321222250	B10.C2	321227250	148.4	321241850	G2.B	321254050	H17	321259550	176.2
321222550	C1	321227350	148.4	321244350	162	321254150	H18	321259600	L4
321223250	148.8/2	321227450	148.4	321244450	162	321254150	H19	321259600	L4/1
321223350	142.13	321227550	148.2	321244550	162	321254150	H20	321259750	H16
321223450	142.13	321227650	148.2	321244650	157	321254150	H28	321260050	H26
321223700	148.8/2	321227750	148.3	321244750	148.4	321254250	H15.A	321260150	H24
321223800	148.8/2	321227850	148.7	321244750	148.6	321254350	H9/1	321260250	H21
321224050	148.5/1	321227950	148.7	321245850	F8	321255150	132/1	321260350	H15.A
321224150	148.5/1	321228050	C9.B3	321246050	H5.B2	321255250	F3	321260450	H15.A
321224250	148.5/1	321228150	C9.B3	321250350	F8	321255350	176.5	321260650	176.2
321224350	148.5/1	321228650	C1	321250750	196	321255450	176.6	321260750	H8/1
321224450	148.6	321229050	F8	321250850	196	321255550	176.6	321260850	132/1
321224550	148.6	321229350	B6.C	321251450	F1	321255600	176.6	321260950	H6/1
321224650	148.1	321229450	142.13	321251550	D12	321255750	176.6	321261150	H6/1
321224950	149.6	321230150	L6	321251750	B7	321255800	176.7	321261500	H5.D5
321225150	148.1	321230250	L3	321251850	142.11	321256650	176.7	321261700	H17
321225250	148.1	321230450	B6.B	321251950	142.11	321256750	176.6	321261950	H15.A
321225350	148.1	321230650	B1.E8	321252050	142.12	321256850	176.3	321262200	H5.D2
321225450	148.1	321230750	B1.E8	321252150	176.1	321256950	176.5	321262450	148.9/1

https://www.tractormanualpdf.info/

INDICE PARTI DI RICAMBIO - INDEX DES PIECES DETACHEES - ERSATZTEIL-VERZEICHNIS - SPARE PART INDEX - INDICE DE PIEZAS DE REPUESTO

N. ORDIN.	SGR	N. ORDIN.	SGR.	N. ORDIN.	SGR.	N. ORDIN.	SGR	N. ORDIN.	SGR.
321262550	148.9/1	321268850	H25	321274650	B1.B2	321279650	H21	321284450	H8/1
321262650	148.9/1	321269050	H25	321274750	148.4	321279750	F19	321284450	H8/1
321262750	148.9/1	321269250	176.1	321274850	H18	321279850	F16	321284450	L3
321262850	148.9/1	321269350	H8/1	321274850	H19	321280050	F16	321284450	L4
321262950	148.9/1	321269450	D12	321274950	H20	321280150	H5.B1	321284450	L4/1
321263350	148.9/1	321269700	F7.B	321275050	H28	321280250	H5.B1	321284500	L1
321263750	H5.B1	321269650	H21	321275250	H8/1	321280350	H5.B1	321284650	H3
321263850	H5.B1	321269850	H24	321275450	G15	321280450	B1.B3	321284650	H3/1
321264250	H1	321269650	H25	321275550	A4	321280550	G2.A	321284750	178
321264350	H5.B1	321269850	H26	321275650	A4	321280650	K18	321284850	E10
321264450	H5.B1	321269950	F15.A	321276150	H3/1	321280750	G2.A	321284850	E8/1
321264550	H1	321269950	F15.B/1	321276200	132/1	321280850	F16	321285500	G3
321265850	132/1	321270250	H3/1	321276450	148.4	321280950	F16	321285500	G3/1
321265950	H15.A	321271250	176.7	321276550	148.4	321281050	G14	321285650	H5.B1
321266050	H15.A	321271350	176.7	321276650	148.4	321281150	H9.D1	321285750	148.3
321266150	132/1	321271650	H8/1	321276750	H10	321281450	126.C/1	321285850	148.3
321266250	132/1	321271750	H6/1	321276850	B1.B3	321281450	126.D/1	321285950	E8/1
321266350	132/1	321271850	H6/1	321277150	H9/1	321281650	132/1	321286050	E6/1
321266450	132/1	321272050	H6/1	321277250	H9/1	321281750	F17	321286150	F14/1
321266550	132/1	321272150	H6/1	321277350	H10	321281850	F18	321286250	F14/1
321266650	F19	321272250	H6/1	321277450	H9/1	321282000	B1.B10	321286550	F19
321266650	H24	321272350	H6/1	321277550	H9/1	321282150	E8/1	321286650	F19
321266650	H26	321272750	148.11	321277650	H9	321282250	148.11	321286750	F19
321266750	H13	321272950	H24	321277650	H9/1	321282350	148.11	321286950	F19
321266850	H8/1	321273150	H8/1	321277750	H9/1	321282750	148.11	321287050	F19
321266950	132/1	321273250	F19	321277850	H24	321282950	148.11	321287950	126.C/1
321267050	132/1	321273250	H24	321277850	H26	321283350	K10	321287950	126.D/1
321267150	132/1	321273350	H15.A	321278050	B1.B3	321283450	148.3	321288050	H15.A
321267250	H16	321273450	H6/1	321278350	G14	321283550	D4/2	321288350	126.C/1
321267350	G2.A	321273550	H6/1	321278550	148.6	321283650	D4/2	321288350	126.D/1
321267550	G1.A1	321273750	H13	321278750	L7	321284250	G2.A	321288450	126.C/1
321267750	G1.B1	321273850	H13	321278850	L7	321284450	132/1	321288450	126.D/1
321267850	G1.B1	321274350	B1.B3	321278950	H16	321284450	217.4	321288550	L6
321268200	176.3	321274450	B1.B3	321279450	148.2	321284450	219	321288650	L12
321268300	176.3	321274550	B1.B2	321279550	F19	321284450	219/1	321288700	L7

https://www.tractormanualpdf.info/

INDICE PARTI DI RICAMBIO - INDEX DES PIECES DETACHEES - ERSATZTEIL-VERZEICHNIS - SPARE PART INDEX - INDICE DE PIEZAS DE REPUESTO

N. ORDIN.	SGR.	N. ORDIN.	SGR.	N. ORDIN.	SGR.	N. ORDIN.	SGR.	N. ORDIN.	SGR.
321288850	B1.B3	321296450	H1	321490650	H5.D2	321603150	H5.D1	321669550	217.1
321289150	F14/1	321296550	H1	321493950	G1.B4	321603950	H5.D5	321669650	217.1
321289250	M4	321296650	H1	321503050	H5.D4	321604050	H5.D5	321669850	217.1
321289350	G16/1	321296750	H1	321508250	132/1	321604150	H5.D2	321670050	217.1
321289450	G16/1	321296850	L7	321520200	176.6	321604250	H5.D1	321670250	217.1
321289550	G16/1	321297050	142.1	321522800	176.4	321604300	H5.D3	321670450	217.1
321289650	G16/1	321297250	B4	321534850	148.2	321645750	H13	321670550	217.1
321289750	G16/1	321297350	L7	321536950	132/1	321645850	H13	321670650	217.1
321290900	148.8/2	321298850	B1.B3	321551650	E8/1	321653950	B6.C	321670750	217.1
321291050	132/1	321299550	G1.B1	321551650	F5	321664450	217.1	321670850	217.1
321291250	148.8/2	321299650	G1.B1	321551650	K18	321665450	217.2	321670950	217.1
321291650	G16/1	321299850	148.11	321561100	L3	321665550	217.2	321671050	217.3
321291750	G16/1	321318950	126.C/1	321564100	219	321665650	217.3	321671150	217.3
321291850	G16/1	321318950	126.D/1	321564100	219/1	321665950	217.2	321671250	217.3
321292850	E3	321318950	L4/1	321564100	L3	321666150	217.3	321671350	217.3
321293150	142.13	321365050	132/1	321564850	217.4	321666450	217.3	321671450	217.3
321293250	L6	321384750	B1.B14	321564850	L3	321666550	217.3	321671550	217.3
321293350	H1	321390850	176.4	321570700	E8/1	321666600	217.2	321671650	217.3
321293450	H1	321390950	176.4	321571950	132/1	321666850	217.2	321671750	217.3
321293550	H1	321391550	176.4	321574900	129	321667050	217.2	321671850	217.3
321293650	H1	321399250	176.6	321578900	H7.C	321667250	217.2	321672050	217.3
321294350	G19	321402650	176.4	321602100	H5.C2	321667450	217.2	321672150	217.3
321294450	G19	321402900	132/1	321602100	H5.D2	321667450	217.3	321672250	217.3
321294550	G19	321411050	132/1	321602250	H5.C2	321667550	217.2	321672350	217.3
321294650	G19	321411450	132/1	321602250	H5.D2	321667750	217.2	321672450	217.3
321294750	G19	321412250	132/1	321602300	H5.C2	321667850	217.2	321672550	217.3
321295150	G19	321431500	132/1	321602300	H5.D2	321668150	217.2	321672650	217.3
321295250	G19	321432100	132/1	321602450	H5.C2	321668250	217.2	321672750	217.3
321295300	F19	321447250	219	321602450	H5.D2	321668450	217.2	321672950	217.3
321295450	F19	321466150	176.4	321602650	H5.C3	321668650	217.2	321673150	217.3
321295950	176.6	321466250	176.4	321602650	H5.D3	321668750	217.2	321673250	217.3
321296050	H1	321486000	E8	321602700	H5.C3	321669050	217.1	321673350	217.3
321296150	H1	321490350	H5.D1	321602700	H5.D3	321669150	217.1	321673450	217.3
321296250	H1	321490400	H5.D1	321602950	H5.D2	321669250	217.1	321673550	217.3
321296350	H1	321490500	H5.D1	321603050	H5.D6	321669450	217.1	321673650	217.3

https://www.tractormanualpdf.info/

INDICE PARTI DI RICAMBIO - INDEX DES PIECES DETACHEES - ERSATZTEIL-VERZEICHNIS - SPARE PART INDEX - INDICE DE PIEZAS DE REPUESTO

N. ORDIN.	SGR.	N. ORDIN	SGR	N. ORDIN.	SGR.	N. ORDIN.	SGR.	N. ORDIN	SGR
321673850	D5	321701400	176.8	321718350	C7	321968150	D11.A2	340411205	G4
321675050	B10 C2	321701450	B1.B10	321718550	A4	321968150	D11 A3	340411206	148.2
321675050	B10.C5	321702550	G1 B3	321718600	A4	321968150	D11.A4	340411206	C5
321677200	B1 B5	321702850	219/1	321718900	A4	321980600	B3 A2	340411206	E6
321677350	B1.B15	321702950	219/1	321720300	L3	322031750	G5	340411207	217 2
321677350	B1 B5	321703350	B1.B10	321721250	133	322033450	K8	340411207	217.3
321677350	B1.B9	321703900	B1.B10	321721250	H3/1	322042950	G17	340411236	142.1
321677350	B1.B9/1	321704600	219/1	321721850	148.10	322043050	K7	340411236	142.13
321678650	E9.B	321705150	G17	321721950	148 10	322043150	K7	340411236	142.17
321678750	E9 B	321705350	G17	321722050	148.10	322043450	K7	340411236	142 18
321678800	165	321705800	219/1	321722150	148 10	322043850	K7	340411236	142.6
321679250	H5 C2	321705900	219/1	321722350	148.10	322086050	B10 D2	340411236	F17
321679450	H28	321706100	176.8	321722650	148 10	322105650	H5 D8	340411236	F18
321680950	F8	321707700	I 1	321722850	148 10	322105750	H5 D8	340411236	G1.A2
321682250	H5.B1	321708050	176.8	321723000	148 10	322105850	H5 D8	340411236	G1 A3
321682350	B1.B12	321708050	B1 B10	321723250	148.10	322105950	H5 D8	340411236	G1 B2
321683200	B1.B6	321708050	L1	321723350	148 10	322106050	H5.D8	340411237	142.4
321683400	B1.B7	321711000	L4/1	321723450	148.9/1	322106150	H5.D8	340411237	F2
321683500	B1.B7	321711250	132/1	321723650	148.9/1	322106250	H5.D8	340411238	C6
321684750	F3	321711350	132/1	321848400	219/1	322106350	H5.D8	340411238	C9.B2
321685950	B8	321711450	132/1	321871650	D1	322106550	H5.D6	340411238	C9.B3
321688550	A1	321711500	132/1	321908350	L4/1	340405365	191.B	340411239	C6
321688150	A7	321711600	129	321910400	148.8/2	340405365	B10.D2	340411404	142.1
321689250	A7	321711700	132/1	321911550	132/1	340406565	B5	340411404	142 13
321692200	D1	321711800	148.8/2	321930450	F14/1	340411203	142.9	340411404	142.14
321692300	D1	321711900	148.8/2	321932600	219/1	340411204	142 1	340411404	142 17
321692950	C2	321712150	132/1	321932700	219/1	340411204	142.14	340411404	142.18
321692952	C2	321712350	132/1	321935650	219/1	340411204	142.18	340411404	142 6
321694150	D11 D1	321712450	H5.D8	321935850	219/1	340411204	F18	340411404	F18
321694550	D11.D1	321712500	H5.D8	321935950	F12/1	340411204	G1 A3	340411404	G1 A3
321695550	G8	321712600	H5.D8	321936050	219/1	340411204	G1.B3	340411405	142.3
321695750	E1	321715000	L4/1	321936950	219/1	340411205	142 3	340411405	142.4
321695850	E1	321715200	129	321966950	E7.B	340411205	F13.B	340411405	F6
321698200	B3 A2	321716950	A7	321957700	E7.B	340411205	F6	340411406	C5
321701250	D6.A1	321717050	A7	321968150	D11.A1	340411205	F7	340411406	C9.B2

https://www.tractormanualpdf.info/

INDICE PARTI DI RICAMBIO - INDEX DES PIECES DETACHEES - ERSATZTEIL-VERZEICHNIS - SPARE PART INDEX - INDICE DE PIEZAS DE REPUESTO

N. ORDIN	SGR.	N. ORDIN.	SGR.	N. ORDIN.	SGR	N. ORDIN.	SGR.	N. ORDIN.	SGR.
340411406	C9.B3	340415529	H9/1	340432433	142.3	340437291	G9	340440325	M1
340411406	E6	340415531	H1	340433129	H5.B2	340437300	191.A	340440330	M1
340411407	217.2	340415531	H17	340433144	A7	340437300	C4	340440331	M1
340411424	142.3	340415569	F12/1	340433192	A7	340437300	M3	340440350	M1
340411457	142.9	340415667	130.B	340433419	128	340437301	M3	340440381	M1
340411458	142.14	340415605	F15.A	340433424	F11	340437323	C4	340440382	M1
340411458	142.18	340415605	F15.B/1	340433456	142.3	340437328	191.A	340441012	138
340411458	F17	340415605	F4	340433457	E6	340437624	165	340441012	F19
340411458	G1.A2	340415605	G1.B1	340433475	G4	340437628	165	340441012	H1
340411458	G1.B2	340415606	H1	340433539	E5	340437631	165	340441012	H25
340411458	G1.B3	340415607	D8	340433984	H28	340437633	165	340441012	H9
340411459	F13.B	340415608	F15.A	340435124	D3	340437636	165	340441012	H9/1
340411459	G4	340415608	F15.B	340435150	F11/1	340437637	165	340441106	142.8
340411604	C7	340415614	B1.B3	340437200	142.14	340438000	M3	340441106	F15.A
340415000	B1.B5	340415625	D10	340437200	142.17	340438001	M3	340441106	G2.B
340415003	H5.B2	340415625	D10/1	340437200	142.6	340440003	M1	340441111	142.2
340415060	F15.A	340415632	142.6	340437200	142.9	340440012	M1	340441801	B9.A
340415065	C7	340415650	F1	340437200	F18	340440100	M1	340441804	217.2
340415069	F11	340415662	F12/1	340437200	G1.A3	340440101	M1	340441804	H13
340415069	F11/A	340415663	F12/1	340437200	G1.B3	340440102	M1	340441807	148.4
340415077	H5.B1	340415804	H19	340437200	G9	340440103	M1	340441807	148.6
340415102	F12	340415813	H13	340437200	M3	340440104	M1	340441807	190
340415104	176.1	340415814	H13	340437201	142.17	340440107	M1	340441807	C8
340415104	B1.B1	340415821	D11.D1	340437201	142.6	340440119	M1	340441807	M3
340415156	E5	340415821	D11.E1	340437201	F18	340440126	M1	340449006	F1
340415204	L11/1	340415821	H15.B	340437201	G1.A3	340440130	M1	340449006	F8
340415206	L11	340415822	F15.B	340437201	G1.B3	340440131	191.B	340449017	142.6
340415219	F1	340415822	F15.B/1	340437201	G9	340440131	B10.D2	340478280	M4
340415219	F8	340415826	K7	340437210	G1.A3	340440153	M1	340478281	M4
340415507	Q16/1	340415832	G5	340437222	142.9	340440171	M1	340478301	142.21
340415508	E8	340415842	H25	340437241	142.6	340440186	M1	340478301	148.1
340415517	C4	340415855	H13	340437248	F18	340440301	M1	340478301	148.4
340415519	H1	340415857	H13	340437264	142.14	340440306	M1	340478301	176.2
340415526	H9	340415863	142.10	340437269	G1.B3	340440320	M1	340478301	M4
340415527	H11	340432246	K1	340437286	142.17	340440323	M1	340478319	148.11

https://www.tractormanualpdf.info/

INDICE PARTI DI RICAMBIO - INDEX DES PIECES DETACHEES - ERSATZTEIL-VERZEICHNIS - SPARE PART INDEX INDICE DE PIEZAS DE REPUESTO

N. ORDIN.	SGR.	N. ORDIN.	SGR.	N. ORDIN.	SGR.	N. ORDIN.	SGR.	N. ORDIN.	SGR.
340478319	M4	340481703	132	340481810	L12	344158143	B1.B1	344782209	M4
340478323	M4	340481703	132/1	340481810	L3	344158144	D9	344782279	142.21
340480284	H5.C6	340481703	148.3	340481810	L4/1	344158144	G15	344782280	142.21
340480287	126.C/1	340481703	L9	340481810	L6	344158146	L3	344782282	148.11
340480287	126.D/1	340481706	132	340481810	L8	344311127	C1	344782282	217.4
340480287	148.8/2	340481809	176.3	340481811	A2	344311134	F5	344814163	132.1
340480287	176.8	340481809	176.4	340481811	L1	344311137	148.1	344814166	L7
340480287	212	340481809	176.6	340485259	K8	344311137	148.3	344814323	142.13
340480287	219/1	340481809	176.7	340485326	K11	344311226	B1.B1	344853101	K6
340480287	L3	340481809	181	340485370	190	344311226	176.1	344853109	K2
340480287	L4/1	340481809	B1.B9/1	340485370	K9.A	344311318	D7	344853110	190
340480287	L9	340481809	H17	340485379	K2	344375100	C9.B1	344853110	K9.B
340480400	B1.B14	340481809	H5.B1	340485387	H14	344375100	M3	350320235	132/1
340480443	L9	340481809	L3	340485389	B3.A1	344375101	C9.B1	350320265	B1.B10
340480448	B1.B10	340481810	126.C/1	340485391	B1.B15	344375101	M3	350336525	F7
340480465	L4	340481810	126.D/1	340485393	K15	344375191	C9.B1	350342510	148.5/1
340480465	L4/1	340481810	129	340485394	D3	344381101	191.A	350342510	E10
340481003	L5	340481810	132/1	340485505	K7	344381101	C9.A1	350342510	G3
340481009	131	340481810	142.13	340485922	A4	344381101	C9.B4	350342510	G3/1
340481009	H5.C4	340481810	148.8/2	340486008	I5	344381131	C9.B4	350342511	124/1
340481009	L7	340481810	176.8	340486115	L5	344381140	C9.A1	350342511	148.11
340481101	132	340481810	178	340486152	L1	344381148	191.A	350342511	148.5/1
340481101	132/1	340481810	180	340486179	L1	344382100	F17	350342511	D10/1
340481126	L4	340481810	181	340486184	L5	344382100	G1.A2	350342511	F3
340481129	H5.C4	340481810	212	340486193	L1	344382100	G1.B2	350342511	G1.B1
340481129	H5.D4	340481810	217.4	340486210	L5	344382100	M3	350342511	G7
340481129	L4	340481810	219	340486312	L5	344382101	G1.A2	350342512	D7
340481129	L4/1	340481810	219/1	344015145	E9.B	344382103	F17	350342512	E7.B
340481354	219	340481810	B1.B14	344158115	B1.B6	344382103	G1.B2	350342513	F13.B
340481354	219/1	340481810	G3	344158116	H5.B1	344782162	M4	350342520	C4
340481366	L2	340481810	G3/1	344158136	161	344782171	M4	350342520	C7
340481703	126.C	340481810	H5.B1	344158136	196	344782179	M4	350342520	D1
340481703	126.C/1	340481810	K13	344158136	E7.A	344782205	M4	350342520	D9
340481703	126.D/1	340481810	L1	344158136	E7.B	344782206	M4	350342520	G7
340481703	131	340481810	L11/1	344158141	C7	344782207	M4	350342525	D13

https://www.tractormanualpdf.info/

INDICE PARTI DI RICAMBIO - INDEX DES PIECES DETACHEES - ERSATZTEIL-VERZEICHNIS - SPARE PART INDEX - INDICE DE PIEZAS DE REPUESTO

N. ORDIN.	SGR.	N. ORDIN.	SGR.	N. ORDIN.	SGR	N. ORDIN.	SGR.	N. ORDIN.	SGR.
350342525	E6	350356184	D8	350356547	A7	350357803	G1.B4	350379219	H26
350342525	G7	350356184	G5	350356647	F11/A	350357803	G5	350379273	C1
350342530	G9	350356189	142.4	350356552	C3	350357803	K1	350379344	D10/1
350342535	H19	350356189	F7	350356683	H1	350357804	176.2	350379350	F3
350342550	D1	350356235	F11	350356808	F4	350357805	B6.A	350379367	C3
350345110	191.C.1	350356236	F11.A	350356828	A7	350357851	111.A	350379391	130.A
350345110	B1.B9	350356256	148.1	350356828	H28	350357851	217.3	350379391	130.B
350345110	B1.B9/1	350356256	176.1	350356904	H27	350357851	A1	350379391	B9.A
350345216	B1.B9	350356256	B1.B1	350356912	142.16	350357851	G7	350379391	B9.B
350345216	B1.B9/1	350356325	D10/1	350356912	A7	350357852	C1	350379621	B1.B12
350354026	B1.B1	350356327	F15.A	350356925	F18	350357853	B1.B1	350380535	142.13
350354030	A9	350356328	B1.B4	350356925	G1.B3	350357853	F12/1	350380535	142.6
350354030	D3	350356368	H27	350357144	B2	350358110	K3	350380540	G4
350354030	D9	350356440	142.11	350357144	B4	350358113	B1.B12	350380550	142.3
350354220	B7	350356444	H13	350357803	142.14	350358187	B10.D5	350380550	F13.B
350354530	B10.D2	350356461	F15.A	350357803	142.17	350358309	B5	350380560	E6
350354533	191.B	350356461	F15.B	350357803	148.1	350358309	G10	350380760	D9
350354533	B10.D2	350356461	F15.B/1	350357803	148.4	350358319	B1.B12	350380990	D6.A1
350356004	142.11	350356494	L7	350357803	176.1	350358719	D3.1	350380990	D6.B1
350356007	D7	350356510	142.2	350357803	191.B	350359400	G10	350380990	D6.C1
350356046	H9/1	350356510	F19	350357803	A9	350359405	191.B	350381730	H15.B
350356056	C9.B2	350356511	142.5	350357803	B10.D2	350359405	B10.D2	350382430	G1.B4
350356100	D3	350356513	D2	350357803	B2	350359452	H6.B1	350382434	142.15
350356120	F15.B/1	350356514	H1	350357803	B4	350359457	B1.B6	350382434	G10
350356120	H15.A	350356521	H13	350357803	B5	350359458	H6.B1	350382450	G11
350356127	B1.B8	350356530	148.3/1	350357803	B6.B	350359458	H8	350382730	148.2
350356127	D11.A1	350356530	148.3/2	350357803	B6.C	350370725	C2	350382740	148.2
350356127	D11.A2	350356530	176.3	350357803	B7	350378335	H1	350382975	A9
350356127	D11.A3	350356531	G16/1	350357803	C2	350378335	M3	350383435	G10
350356127	D11.A4	350356531	H16	350357803	D3	350378635	A7	350383440	F6
350356129	A1	350356534	D8	350357803	D5	350378635	M3	350383450	G10
350356168	H13	350356537	129	350357803	F11	350378735	H1	350384425	G1.B4
350356174	H16	350356537	176.7	350357803	F11/1	350379219	H21	350384428	G6
350356182	H1	350356539	C1	350357803	F12	350379219	H24	350384465	C9.B2
350356184	C1	350356540	G5	350357803	G11	350379219	H25	350384485	142.4

https://www.tractormanualpdf.info/

INDICE PARTI DI RICAMBIO - INDEX DES PIECES DETACHEES - ERSATZTEIL-VERZEICHNIS - SPARE PART INDEX - INDICE DE PIEZAS DE REPUESTO

N. ORDIN.	SGR.	N. ORDIN.	SGR.	N. ORDIN.	SGR.	N. ORDIN.	SGR.	N. ORDIN.	SGR.
350384485	F7	355500510	H27	355500715	142.11	355500715	H4/1	355500915	180
350384740	165	355500515	I29	355500715	142.2	355500715	H5.C2	355500915	191.A
350384740	C9.B3	355500515	I31	355500715	142.7	355500715	H6	355500915	219/1
350384740	D5	355500515	148.8	355500715	142.9	355500715	H8/1	355500915	A12
350384740	H15.B	355500515	148.8/1	355500715	148.5/1	355500715	L11	355500915	A2
350384740	I128	355500515	148.8/2	355500715	161	355500715	L12	355500915	A4
350388205	C5	355500515	212	355500715	196	355500715	L3	355500915	B1.B12
350388209	148.2	355500515	217.4	355500715	A5	355500715	L4	355500915	B1.B3
350388209	148.3	355500515	219	355500715	B1.B10	355500715	L4/1	355500915	B1.B6
350399006	H1	355500515	219/1	355500715	B1.B3	355500715	L9	355500915	B5
350399026	H1	355500515	B1.B14	355500715	E3	355500715	M3	355500915	C2
353561116	C6	355500515	F3	355500715	E7.A	355500615	L9	355500915	C4
353561120	142.8	355500515	L1	355500715	E7.B	355500915	111.A	355500915	C9.A1
353561120	F15.A	355500515	L11/1	355500715	F13.A	355500915	122	355500915	C9.B1
353561130	B1.B8	355500515	I12	355500715	F16	355500915	124/1	355500915	C9.B3
353561131	C7	355500515	I3	355500715	F19	355500915	129	355500915	D1
353561132	B1.B12	355500515	L4/1	355500715	F9.A	355500915	132/1	355500915	D10/1
353561142	D10	355500515	L9	355500715	G12.B	355500915	142.1	355500915	D4/1
353561142	D10/1	355500610	H15	355500715	G12.C	355500915	142.11	355500915	D7
353561145	H9/1	355500615	148.8/1	355500715	G13.A	355500915	142.13	355500915	E1
353571755	K15	355500615	148.8/2	355500715	G13.B	355500915	142.16	355500915	E2
353583183	B1.B12	355500615	176.8	355500715	G13.C	355500915	142.18	355500915	E2/1
353583183	G10	355500615	180	355500715	G15	355500915	142.19	355500915	E3
353587130	191.B	355500615	H1	355500715	G17	355500915	142.20	355500915	E8
353587177	B1.B8	355500615	H8/1	355500715	G19	355500915	142.21	355500915	F11/1
353847110	D9	355500615	L4/1	355500715	G1.A1	355500915	142.5	355500915	F13.A
353847125	C6	355500615	L8	355500715	G1.B1	355500915	142.7	355500915	F13.B
353847130	165	355500620	132/1	355500715	G1.B3	355500915	142.8	355500915	F14
353847240	D3	355500715	124/1	355500715	G3	355500915	142.9	355500915	F15.A
355500410	142.13	355500715	126.C	355500715	G3/1	355500915	148.2	355500915	F15.B
355500410	148.8	355500715	126.C/1	355500715	G7	355500915	148.3	355500915	F15.B/1
355500410	148.8/1	355500715	126.D/1	355500715	H13	355500915	148.5	355500915	F16
355500410	L11	355500715	129	355500715	H24	355500915	148.5/1	355500915	F17
355500410	L11/1	355500715	132	355500715	H3/1	355500915	148.6	355500915	F3
355500415	180	355500715	132/1	355500715	H4	355500915	165	355500915	F4

https://www.tractormanualpdf.info/

INDICE PARTI DI RICAMBIO - INDEX DES PIECES DETACHEES - ERSATZTEIL-VERZEICHNIS - SPARE PART INDEX - INDICE DE PIEZAS DE REPUESTO

N. ORDIN.	SGR.	N. ORDIN.	SGR.	N. ORDIN.	SGR	N. ORDIN.	SGR	N. ORDIN	SGR
355500915	F8	355500915	K17	355501120	D2	355501130	142.6	355501330	F2
355500915	F9.B	355500915	K3	355501120	D9	355501130	142.8	355501520	C1
355500915	F9.C	355500915	K5	355501120	E1	355501130	142.9	355501520	F11
355500915	G12.B	355500915	K8	355501120	E10	355501130	148.1	355501520	F11/A
355500915	G12.C	355500915	L11	355501120	E5	355501130	191 A	355501525	B6.A
355500915	G14	355500915	L11/1	355501120	E8	355501130	A2	355501530	142.6
355500915	G15	355500915	L2	355501120	E8/1	355501130	C9 B1	355501530	D10
355500915	G16/1	355500920	176.1	355501120	F11/A	355501130	D6.C1	355501530	D10/1
355500915	G17	355500920	178	355501120	F13.B	355501130	E9.A	355501530	F2
355500915	G19	355500920	D11.B1	355501120	F15.A	355501130	E9.B	355501530	F8
355500915	G1.A1	355500920	D11.E1	355501120	F15.B	355501130	F12	355501530	G16
355500915	G1 B1	355500920	D8	355501120	F15.B/1	355501130	H1	355501530	G16/1
355500915	G1 B3	355500920	G17	355501120	F8	355501310	D5	355501530	H18
355500915	G2.B	355500920	G2.A	355501120	F9 A	355501315	176.1	355501530	H19
355500915	G3	355500920	H13	355501120	F9 B	355501315	F19	355501530	H20
355500915	G3/1	355501115	F15 B/1	355501120	F9 C	355501315	H28	355501530	H5 D1
355500915	G6	355501115	F19	355501120	G16/1	355501320	219	355501530	L11/1
355500915	G7	355501120	142.17	355501120	G18	355501320	219/1	355501540	210
355500915	G8	355501120	142.3	355501120	G1.A3	355501320	A8	355501550	B1.B1
355500915	H11	355501120	148.2	355501120	G1.B2	355501320	B1 B1	355501550	B1 B9
355500915	H13	355501120	148.3	355501120	G3	355501320	B1.B9/1	355501550	B1.B9/1
355500915	H15.A	355501120	157	355501120	G3/1	355501320	D5	355501550	D1
355500915	H15.B	355501120	162	355501120	G4	355501320	D6.A1	355501720	142.8
355500915	H16	355501120	176.3	355501120	G7	355501320	D6 D1	355501730	149.4
355500915	H21	355501120	A1	355501120	H1	355501320	H1	355501730	C7
355500915	H24	355501120	A4	355501120	H15 A	355501320	H17	355501740	C7
355500915	H25	355501120	B1 B1	355501120	H18	355501320	H2	355502120	C6
355500915	H26	355501120	B1 B2	355501120	H19	355501320	H9	355502130	142.4
355500915	H3	355501120	B1 B3	355501120	H2	355501330	130 A	355502150	191.A
355500915	H5 B1	355501120	B1 B4	355501120	H4	355501330	130 B	355502320	C7
355500915	H5 B2	355501120	C1	355501120	H5 B1	355501330	135	355510415	217.4
355500915	H6/1	355501120	C11	355501120	K3	355501330	136	355510415	H19
355500915	H8	355501120	C2	355501120	L1	355501330	C1	355510415	L3
355500915	H9	355501120	D10/1	355501125	A1	355501330	D11.B1	355510615	111.B
355500915	K10	355501120	D13	355501130	142.14	355501330	D12	355510615	132/

https://www.tractormanualpdf.info/

INDICE PARTI DI RICAMBIO - INDEX DES PIECES DETACHEES ERSATZTEIL-VERZEICHNIS - SPARE PART INDEX - INDICE DE PIEZAS DE REPUESTO

N. ORDIN.	SGR	N. ORDIN.	SGR.	N. ORDIN.	SGR	N. ORDIN.	SGR	N. ORDIN	SGR.
355510615	142.1	355510820	142.17	355510820	D11 E1	355510820	G7	355511030	148.11
355510615	142.18	355510820	142.18	355510820	D12	355510820	G8	355511030	148.2
355510615	142.19	355510820	142.20	355510820	D4/2	355510820	G9	355511030	148.4
355510615	176.6	355510820	142.3	355510820	D7	355510820	H1	355511030	176.2
355510615	208	355510820	142.5	355510820	D8	355510820	H13	355511030	219/1
355510615	215	355510820	148.11	355510820	E1	355510820	H17	355511030	A1
355510615	217.4	355510820	148.2	355510820	E10	355510820	H2	355511030	A6
355510615	C9.B2	355510820	148.4	355510820	E3	355510820	H2	355511030	B1.B2
355510615	D4	355510820	148.5	355510820	E4	355510820	H3/1	355511030	B1.B4
355510615	E10	355510820	148.5/1	355510820	E8	355510820	H4/1	355511030	C9.B2
355510615	E8	355510820	157	355510820	E8/1	355510820	H5.B1	355511030	D2
355510615	F14	355510820	176.5	355510820	F1	355510820	H5.B2	355511030	E1
355510615	F14/1	355510820	191.E	355510820	F13.A	355510820	H6	355511030	E3
355510615	F4	355510820	214	355510820	F14	355510820	H6/1	355511030	F11
355510615	F5	355510820	215	355510820	F14/1	355510820	H8	355511030	F11/1
355510615	G1.B1	355510820	226	355510820	F16	355510820	H8/1	355511030	F13.A
355510615	G2.A	355510820	A11	355510820	F17	355510820	H9	355511030	F14/1
355510615	G2.B	355510820	A12	355510820	F3	355510820	K18	355511030	F15.D/1
355510615	G3	355510820	A2	355510820	F4	355510820	L11/1	355511030	F17
355510615	G3/1	355510820	A3	355510820	F5	355510820	L7	355511030	F3
355510615	G8	355510820	A7	355510820	G14	355510820	L9	355511030	F9.B
355510615	H5.B1	355510820	A8	355510820	G15	355510830	C2	355511030	F9.C
355510615	H9/1	355510820	B1.B2	355510820	G16	355510830	F1	355511030	G14
355510615	K18	355510820	B1.B5	355510820	G18	355510830	F3	355511030	G16
355510620	148.6/1	355510820	B1.B6	355510820	G1.A2	355511010	H5.B1	355511030	G2.A
355510620	148.6/2	355510820	B1.B8	355510820	G1.A3	355511020	142.9	355511030	G8
355510620	E1	355510820	C11	355510820	G1.B1	355511020	G5	355511030	H15.A
355510620	F13.A	355510820	C4	355510820	G1.B2	355511020	H12	355511030	H3
355510815	B1.B9/1	355510820	C5	355510820	G2.A	355511020	H19	355511030	H3/1
355510820	126.C	355510820	D11.A1	355510820	G2.B	355511020	H2	355511030	H5.B1
355510820	126.C/1	355510820	D11.A2	355510820	G3	355511030	142.17	355511040	C9.B1
355510820	126.D/1	355510820	D11.A3	355510820	G3/1	355511030	142.3	355511050	F17
355510820	139	355510820	D11.A4	355510820	G4	355511030	142.4	355511050	G1.A2
355510820	142.1	355510820	D11.C1	355510820	G5	355511030	142.7	355511050	G1.B2
355510820	142.14	355510820	D11.D1	355510820	G6	355511030	145.1	355511120	F15.A

https://www.tractormanualpdf.info/

INDICE PARTI DI RICAMBIO - INDEX DES PIECES DETACHEES - ERSATZTEIL-VERZEICHNIS - SPARE PART INDEX - INDICE DE PIEZAS DE REPUESTO

N. ORDIN.	SGR	N. ORDIN	SGR.	N. ORDIN.	SGR.	N. ORDIN.	SGR.	N. ORDIN	SGR
355511120	F15.B	355520620	G3/1	355532410	H25	355536120	H9/1	355538704	G12.C
355511120	F15 B/1	355520720	217 1	355532420	H21	355536210	142.1	355538706	G12.B
355511220	148.10	355520820	B1.B6	355532420	H24	355536210	142.14	355538706	G12.C
355511230	142.3	355520820	G2.B	355532420	H25	355536210	142.17	355538710	G6
355511230	165	355520830	A7	355532620	D10/1	355536210	142.18	355538720	F15.B
355511230	176.1	355520830	G1.B3	355532620	H12	355536210	F18	355538840	B7
355511230	B1.B1	355520830	G6	355532620	H16	355536210	G1.A3	355540120	F7
355511230	B1 B2	355520830	H5 B1	355532620	H24	355536220	D10	355540220	G5
355511230	B4	355521010	H28	355532730	138	355536220	D10/1	355540420	H28
355511230	C4	355521030	126.C	355532730	148.1	355536220	H11	355541404	G1.B4
355511230	E5	355521030	H5 B2	355532730	148.4	355536230	H11	355541405	148 2
355511230	F3	355521050	G1.B4	355532810	K15	355536230	K7	355541406	G1.B4
355511230	F5	355521240	148.6	355533210	C1	355536310	148.7	355541410	146 2
355511230	F8	355521240	C9.B3	355533520	217.4	355536320	148.7	355541410	C9.B1
355511230	G9	355530130	C7	355533520	218	355536410	B1.B1	355541710	C9 B1
355511240	148.1	355530210	F12	355533520	219/1	355536410	H1	355544610	C6
355511240	148.2	355530405	H9/1	355533520	D5	355536415	170.1	355545210	142.10
355511250	D3	355530410	F11.A	355533520	L3	355536430	148.1	355545210	176 1
355511260	E6	355530620	E2	355533810	142 16	355536430	148.4	355545220	C6
355511260	E6	355530620	F11/A	355533810	A7	355536430	210	355545620	142 18
355511260	F2	355530830	D1	355533810	F18	355536430	B1.B1	355545705	142.15
355511260	G10	355530830	D2	355533810	G1 B3	355536430	H1	355545810	B1 B12
355511260	G6	355530830	G8	355533820	H10	355536520	H19	355546504	G10
355511330	217.2	355530840	142.3	355533820	H12	355536520	H20	355546504	G11
355511330	217.3	355530930	H9/1	355533820	H18	355536610	D10	355546504	G12.B
355511350	148.6	355531210	D8	355533820	H19	355536615	D10/1	355546504	G12.C
355511410	148.6	355531210	H19	355533820	K12	355536706	H13	355546504	G1.B4
355511430	148.6	355531210	H20	355533820	K4	355536720	H13	355546505	142.15
355511440	F12	355531220	G5	355534350	C9.B2	355537020	H19	355546506	G10
355511720	C7	355531220	H9/1	355534350	E5	355537920	C7	355546506	G11
355520615	C9 B1	355531430	F1	355535210	A1	355537920	H16	355546506	G12.B
355520615	F9.B	355531430	F8	355535215	A1	355537930	H1	355546506	G12.C
355520620	142.21	355531440	176 2	355535230	190	355538603	G10	355546506	G1.B4
355520620	F1	355531930	F12/1	355535240	C7	355538605	G10	355546508	G10
355520620	G3	355531860	F2	355535410	H28	355538704	G12.B	355546510	G6

https://www.tractormanualpdf.info/

INDICE PARTI DI RICAMBIO - INDEX DES PIECES DETACHEES - ERSATZTEIL-VERZEICHNIS - SPARE PART INDEX - INDICE DE PIEZAS DE REPUESTO

N. ORDIN.	SGR.	N. ORDIN.	SGR.	N. ORDIN.	SGR.	N. ORDIN.	SGR.	N. ORDIN.	SGR.
355546520	D5	355547410	B5	355562430	H14	366000812	148.5	366161222	M3
355547004	B1.B12	355561030	B1.B12	355571010	K9	366000812	H4/1	366161424	B2
355547004	G10	355561030	B5	355571020	A2	366000814	C9.B3	366161626	B2
355547006	B1.B12	355561215	A4	355571020	B2	366000814	E2	366172030	191.B
355547006	G10	355561230	H13	355571415	176.4	366000814	E2/1	366172030	B10.D2
355547008	B1.B12	355561230	H14	355571415	H5.B1	366000814	G19	366210848	C4
355547204	B1.B12	355561430	A4	355572415	H13	366000814	G2.A	366340814	A7
355547206	B1.B12	355561430	B1.B10	360650003	180	366000814	G4	366361012	217.3
355547208	B7	355561430	B1.B6	360652730	B7	366000814	H1	366361016	217.3
355547302	B1.B12	355561430	L1	360653103	142.13	366000816	H1	366361016	C9.B1
355547303	B1.B12	355561630	103	360653103	148.8	366001014	E1	366361016	F13.B
355547304	B1.B12	355561630	176.4	360653103	148.8/1	366001014	E8	366361018	142.4
355547306	B1.B12	355561630	K7	360653103	L11	366001014	H4	366361018	G1.A3
355547308	B1.B12	355561830	K3	360653103	L11/1	366001014	M3	366361018	G1.B3
355547310	B1.B12	355561830	K8	360653408	H3	366001016	148.9	366361216	165
355547320	B1.B12	355562030	176.3	366000612	C9.B2	366001016	148.9/1	391500251	E9.A
355547403	B5	355562230	176.4	366000612	F1	366111222	B1.B12	700050210	182
355547404	B5	355562230	176.6	366000612	F8	366161218	G8		
355547408	B5	355562230	A5	366000612	G1.B1	366161222	D6.C1		

https://www.tractormanualpdf.info/

ERA	VED.	SGR.	ERA	VED.	SGR.	ERA	VED.	SGR.	ERA	VED.	SGR.
592520	592519	B10.D5.1	4795627	98412396	0.32.3	9924335	0	0.36.0/A	61689530	98415256	0.31.0
705736	4864079	0.14.0	4796114	98411985	0.04.3	9932993	45483416	K14	61689530	98415256	0.31.0
772195	9982912	0.14.0/A	4796116	98411987	0.04.3	9939943	0	0.36.0/A	79025698	0	0.24.0/1B
772566	79106753	0.14.0/A	4798421	98405776	0.06.0	9961467	71316700	L6	79025704	0	0.24.0/1B
772577	79106752	0.14.0/A	4798426	4821710	0.06.0	10136396	0	0.32.3	79026098	0	0.36.0/A
773564	1306692	0.14.0/A	4799337	0	0.30.2	10181717	4864082	0.14.0	79033669	0	0.36.0/A
773702	79106760	0.14.0/A	4799609	98439245	0.07.7	10184311	4864083	0.20.3	79070385	79083594	0.40.0/A
774922	775181	0.14.0/A	4800421	98425143	0.32.3	10257060	4858609	0.24.0	79075684	0	0.36.0/A
1308810	0	0.36.0/A	4803098	98412100	0.24.1	10257060	4858609	0.31.0	79075885	0	0.36.0/A
1308813	0	0.36.0/A	4803138	98412317	0.32.3	10257060	4858609	0.32.0	79075905	0	0.36.0/A
1902586	1930742	0.08.2	4804069	98424520	0.27.0	10257060	4858609	0.32.3	79075906	0	0.36.0/A
1930234	1930753	0.08.2	4806746	4854034	0.20.2	10263360	10257460	0.31.0	79087210	0	0.36.0/A
4536832	4851385	0.04.3	4806847	98426492	0.24.0	10276711	10276740	0.30.2	300011017	0	D6.B1
4579771	98412227	0.32.3	4815586	98412509	0.24.0	10280060	4858608	0.14.0/A	300015510	320644550	C2
4595833	10304911	0.31.0	4818721	4858223	0.07.7	10280060	4858608	0.20.0	300015753	321269850	H21
4708105	4861875	0.08.0	4818722	4858224	0.07.7	10280060	4858608	0.20.0/A	300015753	321269850	H24
4708423	98407508	0.10.0	4826375	98430603	0.14.0	10282460	10280060	0.20.0/A	300015753	321269850	H25
4708556	4851387	0.04.3	4849997	98415922	0.24.0	10336410	14160670	H15 A	300015753	321269850	H26
4711479	4851438	0.30.5	4851441	98412269	0.32.0/A	10374611	0	0.36.0/A	300017828	19053162	A4
4711705	4851441	0.32.0/A	4852585	98412325	A.04.2	11903711	11903717	0.30.5	300019291	4617973	A10
4712083	4851437	0.32.0	4858223	98434846	0.07.7	12053790	5102156	L8	300019293	9918109	A10
4718901	4851386	0.04.3	4858224	98434847	0.07.7	12084385	98432583	0.04.5	300019298	9918145	A10
4720315	4852585	0.04.2	4864486	4727257	0.20.0/A	12164721	0	0.36.0/A	300019299	9918125	A10
4723428	98412099	0.27.0	5130105	5138331	H10	12173890	13000690	B1.B4	300037128	300137641	H1
4733825	13540921	0.04.3	5137958	5146278	L12	12173890	13000590	B1.B5	300037423	321677350	B1.D15
4746085	4851440	0.07.1	5137959	5146278	L12	12173890	13000690	B1.B8	300037423	320905850	B1.B5
4754590	98415256	0.31.0	5141702	5155659	181	12174790	13000890	B1.B6	300037423	321677350	B1.B0
4754590	98415256	0.31.0	7903367	0	0.36.0/A	14330260	4858605	0.14.0/B	300037423	321677350	B1.B9/1
4759398	98426429	0.24.0	8190144	0	0.36.0/A	14330260	4858605	0.14.0/C	300112035	0	D3.1
4760489	4845364	0.06.0	8816691	4734133	0.06.0	14330260	4858605	181	300113001	5118569	K1
4765377	98421377	0.24.1	8826149	98412433	0.32.6	14515910	350379621	B1.B12	300113002	5118570	K1
4777193	4806611	0.20.2	8997793	0	0.36.0/A	15896221	0	0.36.0/A	300113003	13398376	K1
4777194	4806611	0.20.2	9916100	0	0.36.0/A	38930379	98412165	0.30.5	300113064	9961467	L6
4777195	4806611	0.20.2	9918109	14496421	A10	40002440	40101393	0.04.3	300113953	19053181	B1.B7
4780206	98420478	0.24.0	9920324	0	0.36.0/A	40002650	40101400	0.04.3	300114477	320751550	C3

https://www.tractormanualpdf.info/

[illegible]	VED	SGR	ERA	VED	SGR	ERA	VED	SGR	ERA	VED	SGR
300115310	321205150	L7	300136067	320875950	C3	300137123	321251850	142.11	300137830	321695550	G8
300115466	322096050	B10.D2	300136068	320876050	C9.A	300137282	321679450	H28	300137833	320726150	G2.B
300118700	320641050	E2	300136125	322031750	G5	300137354	320902050	G5	300137895	321696200	B3.A2
300118700	320641050	E2	300136143	321251550	D12	300137419	322106350	H5.D6	300137927	320857450	M4
300119342	19053382	A5	300136150	321283250	G15	300137499	321199150	F1	300137946	355532810	K15
300121560	321244650	157	300136163	321230150	L8	300137549	321277650	H9	300137949	320603350	G6
300125650	320845700	H14	300136184	16045821	D7	300137584	321871550	D1	300137962	10396680	H5.D6
300125836	320758850	H27	300136223	320749950	I35	300137626	321682350	B1.B12	300137972	320871750	G12.B
300125841	320758950	H27	300136244	320846250	F6	300137642	320867950	C9.B4	300137979	321273750	H13
300129650	321200450	H14	300136246	320849950	F7	300137651	321274650	B1.B2	300137980	321273850	H13
300129652	321097650	H13	300136247	320983150	D8	300137665	320648350	F1	300137982	320604150	G9
300129684	320896250	B4	300136374	321109350	A4	300137666	320977050	C5	300138007	320827650	F1
300130960	320739650	G13.B	300136341	321242850	F8	300137676	321908350	L2/1	301354830	320989450	A4
300131265	5118650	130.A	300136392	321284650	H3	300137693	321198550	D1	301354831	320989200	A4
300131265	5118650	130.B	300136426	19053182	176.3	300137694	321198550	D1	301530739	45024056	B10.D4
300132017	320734850	A6	300136597	321274550	B1.B2	300137706	321118950	D11.A1	301551650	313744300	M1
300132070	0	D3.1	300136605	321293650	H1	300137706	321118950	D11.A2	301551550	313744300	M1
300132219	321280450	B1.B3	300136606	321293550	H1	300137706	321118950	D11.A3	301661300	300016613	H16
300132313	321221350	A6	300136607	320549950	H1	300137706	321118950	D11.A4	303356730	19053182	A4
300132351	321251750	B7	300136608	321293350	H1	300137748	321072950	B5	303655900	321171200	G17
300132369	321685950	B8	300136609	321293450	H1	300137764	321119050	D11.A1	303745700	321235650	B1.B5
300132475	321288850	B1.B	300136619	320758350	H18	300137764	321119050	D11.A2	311531000	321204900	L7
300132732	321281050	G14	300136619	320758350	H19	300137764	321119050	D11.A3	311549100	296072	K16
300132787	320597550	K4	300136662	321113550	A4	300137764	321119050	D11.A4	312150800	320751600	D11.E1
300132948	19053082	H13	300136688	301378430	K10	300137768	321246050	H5.B2	312968900	320965600	B2
300134578	0	B3.B1	300136688	301378430	K12	300137780	321210750	D11.A1	313456000	320816000	B2
300134580	0	B3.B1	300136689	301378430	K7	300137780	321210750	D11.A2	313601000	320751100	D11.D1
300134798	320906850	F13.B	300136727	321283350	K10	300137780	321210750	D11.A3	313622500	320750900	D11.A2
300135099	32130450	E9.A	300136742	0	H5.B1	300137780	321210750	D11.A4	313622600	320751300	D11.A4
300135099	321130450	E9.A	300136765	321118250	B1.B9	300137781	321201050	D11.A1	313622700	320751000	D11.A1
300135544	320841850	E7.A	300136790	0	G3	300137781	321201050	D11.A2	313703700	321718900	A4
300135544	320841850	E7.A	300136813	320865250	B10.D2	300137781	321201050	D11.A3	313726100	320735400	E8
300135602	321718350	C7	300136832	320896150	B5	300137781	321201050	D11.A4	313726100	320735400	E8
300135601	320824250	H5.C3	300136913	0	M3	300137819	320892350	132	313755200	0	D10
300136032	321097550	D9	300136994	320717250	G3	300137819	320892350	132/1	313763200	391500296	M1

https://www.tractormanualpdf.info/

ERA	VED.	SGR.	ERA	VED.	SGR.	ERA	VED	SGR.	ERA	VED.	SGR.
313770900	320751200	D11.A3	320473150	320804950	L4	320712450	321171150	H1	321016150	321688550	A1
313782800	321205000	L7	320473200	321259600	L4	320713850	321211050	D10/1	321018550	321206250	C9.B3
313789800	5132435	H5.C6	320473750	321269950	F15.A	320714050	320749250	D10/1	321034300	321118100	B4
313789800	5132435	H5.D7	320474750	320549850	H11	320714150	320750350	F1	321037250	321276850	B1 B3
313793300	320751400	D11.C1	320475250	321274350	B1.B3	320714250	320749550	D10/1	321037350	321131950	C6
320274150	19053582	A2	320490250	321133550	H5.B1	320714550	320753850	D10/1	321054200	5115341	B6 B
320400068	321692962	C2	320510350	0	H5 B1	320714950	320740150	H25	321054200	5115341	B6.C
320400850	320874650	C4	320513250	321206150	H2	320718650	0	H5.B1	321056450	320853750	K4
320401350	0	G2.A	320539550	320769650	H5.C1	320720060	320874550	C4	321058950	321146350	G4
320401350	0	G2.A	320593350	320989050	G5	320723550	0	H5.B1	321060650	321155550	F6
320408850	320962950	D8	320615450	320757250	I16	320726450	320708000	H5.C2	321062350	321161050	B4
320408850	320593350	G5	320615550	320957200	148.8/1	320728750	320809350	H19	321071650	300135109	B1.E14
320412050	321119150	D11 A1	320615550	320957200	148.8/2	320736050	320871850	G12.C	321071900	321291100	B1.E14
320412050	321119150	D11.A2	320615550	320957200	176.8	320737350	321296850	L7	321072550	321217250	B1.B3
320412050	321119150	D11 A3	320651100	320844500	M4	320737450	321297350	L7	321075400	0	E8
320412050	321119150	D11 A4	320651650	1930792	A2	320743250	320893150	E1	321075700	321269700	H7 B
320424050	321252750	H2	320651750	1930783	A2	320743250	320893150	E1	321076050	321201750	F5
320424450	0	H2	320652050	320694750	H4	320751550	320987850	C3	321079050	321267550	G1.A1
320426050	320756250	H4	320652750	321278750	L7	320759250	321721250	133	321080350	320894050	B1 B13
320425150	321206650	H6	320652850	321278850	L7	320759250	321721250	H3/1	321080450	320894350	B1 B13
320426750	321195150	H11	320662250	320728750	H19	320761850	320879200	L4/1	321080650	320894750	B1.B13
320428200	321185700	H13	320667050	321264250	H1	320794000	321706100	176.8	321081850	321251950	142.11
320428550	321645850	H13	320667150	321215450	H1	320801050	321930450	F14/1	321082750	320816150	B2
320428650	321645750	H13	320670150	321279650	H21	320816000	320975700	B2	321084250	320945950	130.A
320431050	321274850	H18	320677250	321275450	G15	320825300	321883200	B1.B6	321085400	321683400	B1.B7
320431050	321274850	H19	320681650	321292850	E3	320931750	321653950	B6.C	321085550	321683500	B1 B7
320432050	321274950	H20	320681650	321292850	E3	320833750	0	B1.B7	321089250	320900250	F13.B
320445100	321212900	G3	320683350	321296150	H1	320863900	700050210	183	321090750	321935950	F12/1
320448750	44019496	K12	320683500	8104907	0.02.1	320892950	321673850	D5	321105200	321191800	K2
320461900	321288550	L6	320683500	8104907	0.02.1	320905650	321677200	B1.B5	321105350	321276350	G14
320464250	321715200	I29	320688550	320759450	H5.B1	320905850	321677350	B1.B5	321106900	320825300	B1.B6
320464600	320957100	I29	320690900	320747400	E7.A	320945950	321084250	130.A	321107350	321195750	A6
320465000	321293250	L6	320690900	320747400	E7.A	320946550	321160050	130 B	321109350	321275650	A4
320472500	320901200	B1 B10	320691750	321217750	H11	320957400	0	176.8	321110050	321290450	B6.B
320473000	320862000	L4	320701550	321275550	A4	321010050	320747750	D2	321116450	320937850	L1

https://www.tractormanualpdf.info/

ERA	VED.	SGR	ERA	VED.	SGR.	ERA	VED.	SGR.	ERA	VED.	SGR.
321117550	320885850	B5	321199150	320843350	F1	321278250	320928050	E8/1	340433467	340433475	G1
321118950	321968150	D11.A1	321201550	98410328	D.04.5	321281250	320890250	F15.B/1	340433983	340433984	H28
321118950	321968150	D11.A2	321203750	321251450	F1	321281900	321703900	B1.B10	340437634	340437633	165
321118950	321968150	D11.A3	321203850	321251450	F1	321282650	320790450	148.11	340473000	320862000	L4/1
321118950	321968150	D11.A4	321206150	321252850	H2	321283250	320906050	G15	340480009	321720300	L3
321119850	320779450	B10.D2	321207450	320775950	G8	321286850	320848350	F19	340480256	5125586	L4
321134350	320890250	F15.A	321208450	320845550	D10/1	321286950	321298850	B1.B3	340480256	5125586	L4/1
321134350	321281250	F15.A	321209850	321692950	C2	321289050	0	B1.B3	340480442	44901504	L4
321144150	320779950	129	321210250	320883450	E1	321289850	320890150	G16/1	340481026	14144090	H5.D4
321155300	321980800	B3.B2	321210260	320883450	E1	321291100	320860000	B1.B14	340486126	340486127	B1.B10
321156350	320807750	181	321210350	320883550	E1	321318950	0	126.C/1	340486127	321708050	176.8
321156550	321255250	F3	321210350	320883550	E1	321318950	0	126.D/1	340486127	321708050	L1
321157050	19053182	181	321212900	321285500	G3	321337150	19053182	161	344063135	5133776	B1.B12
321160050	320946550	180.8	321212900	321285500	G3/1	321551750	320899350	E10	344782138	320758550	M4
321161050	321182250	B4	321216950	321684750	F3	321551750	320899350	E10	344782264	320758750	M4
321171200	320792350	G17	321217250	321288950	B1.B3	321551750	320899350	E8/1	344782281	320829450	H5.B2
321171650	320850250	G1.B3	321217350	321289050	B1.B3	321551750	320899350	E8/1	350356045	350356007	D7
321171750	320850350	G1.B3	321222800	321205950	161	321551750	320899350	F5	350356127	350356325	D10/1
321176550	320849650	G1.B1	321223950	321250250	F8	340411009	0	143.3	350356128	350356127	D11.A1
321182250	321210450	B4	321230350	320834450	L3	340411009	0	F6	350356128	350356127	D11.A2
321193750	320886350	B10.C2	321235650	320905650	B1.B5	340411010	0	C5	350356128	350356127	D11.A3
321193850	321675050	B10.C2	321250250	321690950	F8	340411012	0	142.1	350356128	350356127	D11.A4
321199950	321222250	B10.C2	321252850	321253650	H8/1	340411012	0	142.14	350356173	353561142	D10
321194050	321675050	B10.C5	321252950	321253050	H6/1	340411012	0	G1.A3	350356530	350356521	H13
321194150	320877850	B10.C5	321263650	0	H5.B1	340411013	0	143.3	353687130	8281085	B10.D2
321195750	320811750	A6	321264950	321632250	H5.B1	340411040	0	142.9	366171628	15981034	191.B
321196150	320874150	B10.D2	321272450	321253150	H6/1	340411041	0	142.14	391500296	0	M1
321196200	313741500	126.D/1	321272850	321299850	148.11	340411041	0	142.18	391500296	0	M3
321196350	0	126.D/1	321276300	320833750	132/1	340411042	0	G4			
321196450	0	F1	321278250	320928050	E8/1	340415002	0	H5.B1			

https://www.tractormanualpdf.info/

https://www.tractormanualpdf.info/

INDICE DEI GRUPPI - TABLE DES GROUPES - GRUPPEN INDEX - GROUP INDEX - INDICE DE LOS GRUPOS

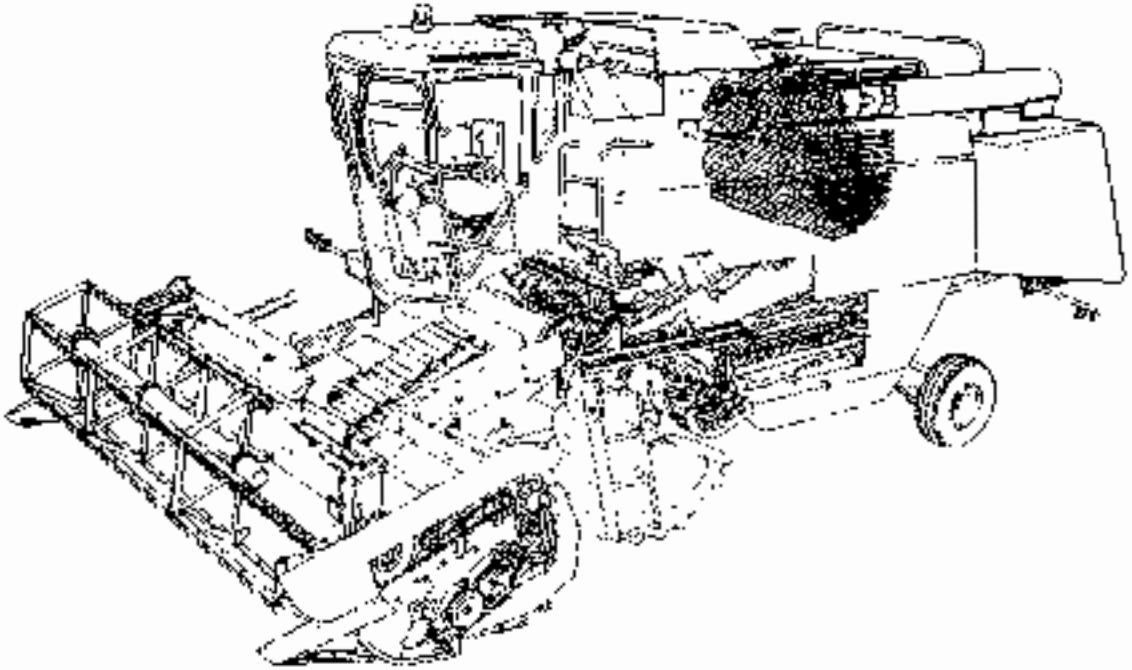

A

MOTORE
MOTEUR
MOTOR
ENGINE
MOTOR

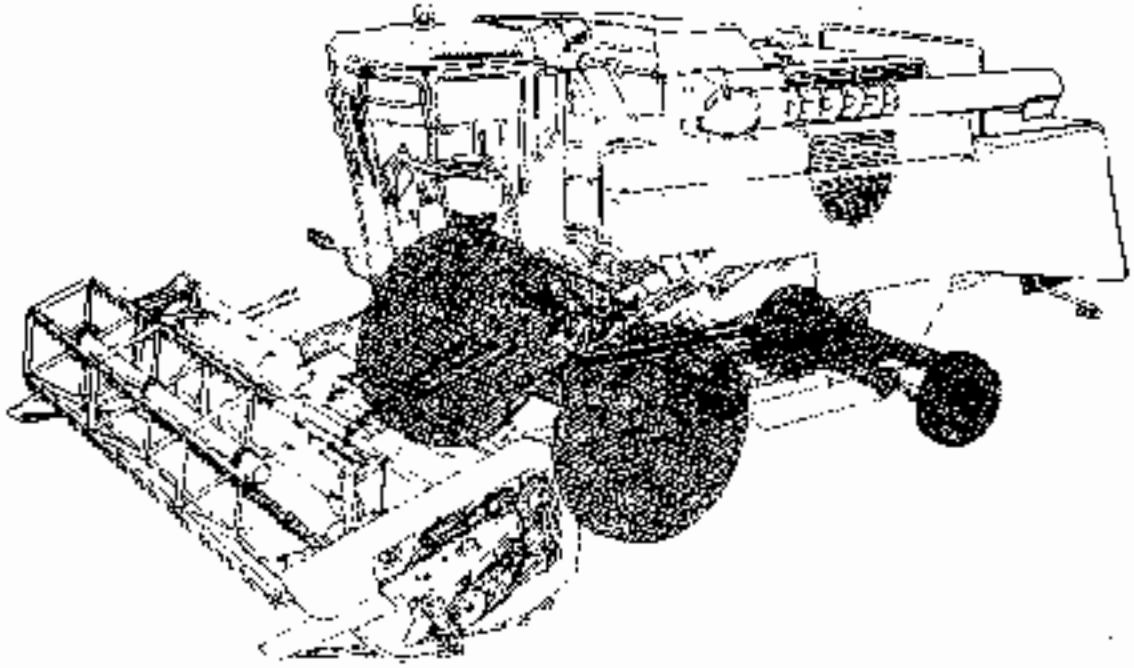

B

TRAZIONE
TRACTION
ANTRIEB
TRACTION
TRACCION

https://www.tractormanualpdf.info/

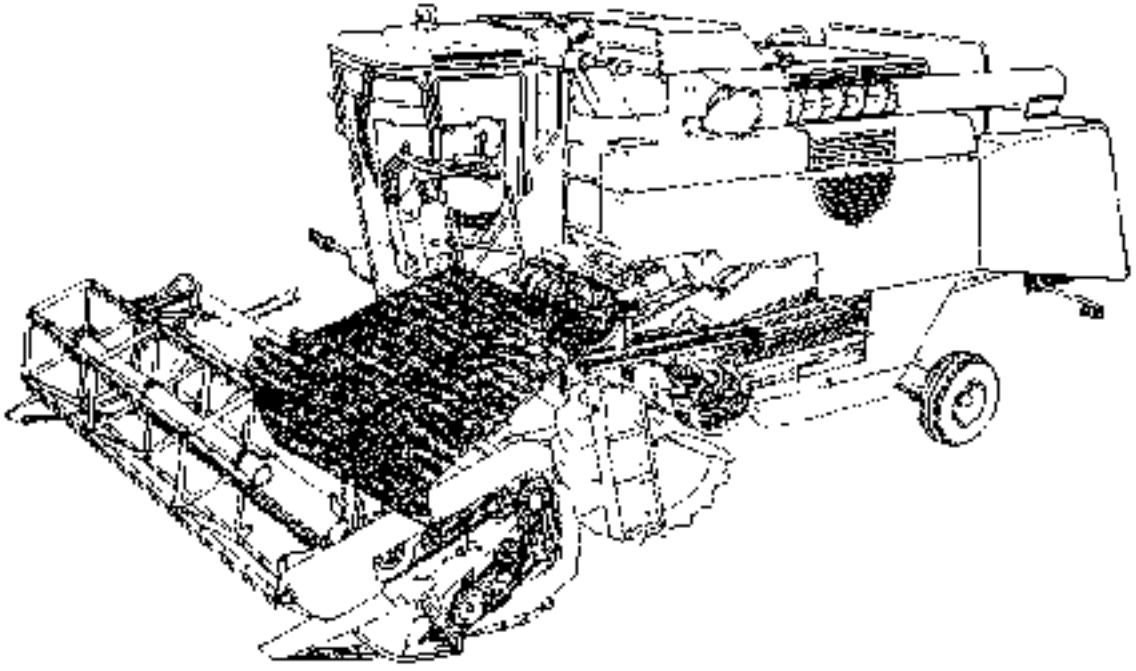

C

ELEVATORE
ELEVATEUR
ELEVATOR
ELEVATOR
ELEVADOR

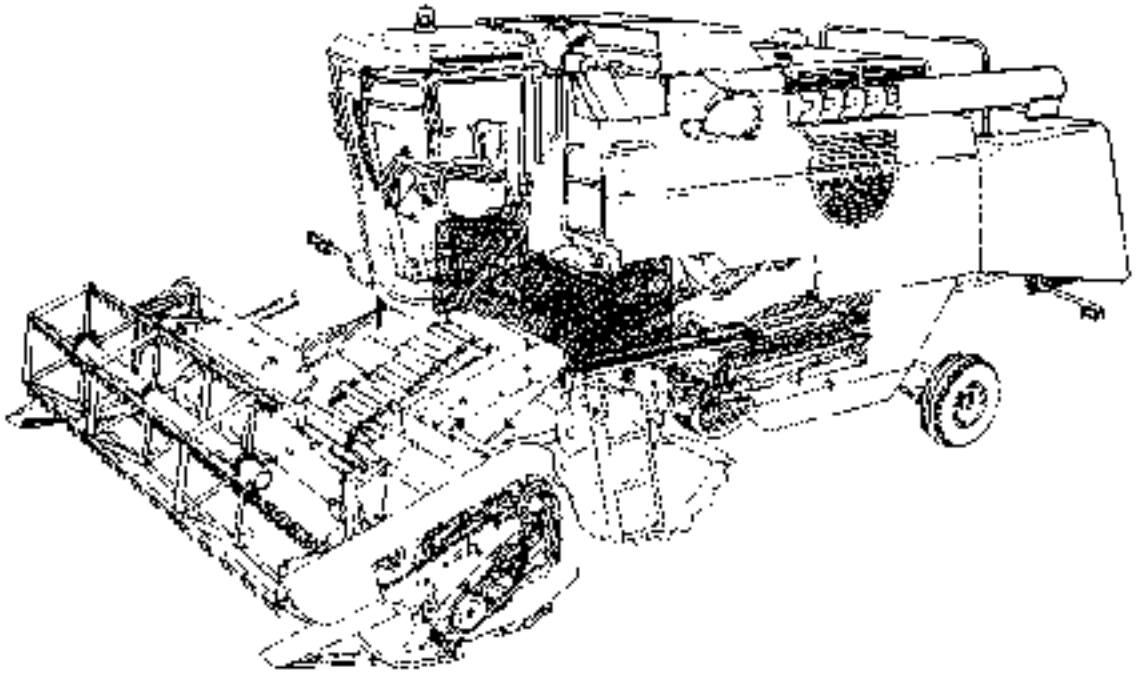

D

BATTITURA
BATTAGE
DRESCHWERK
THRESHER
TRILLADURA

https://www.tractormanualpdf.info/

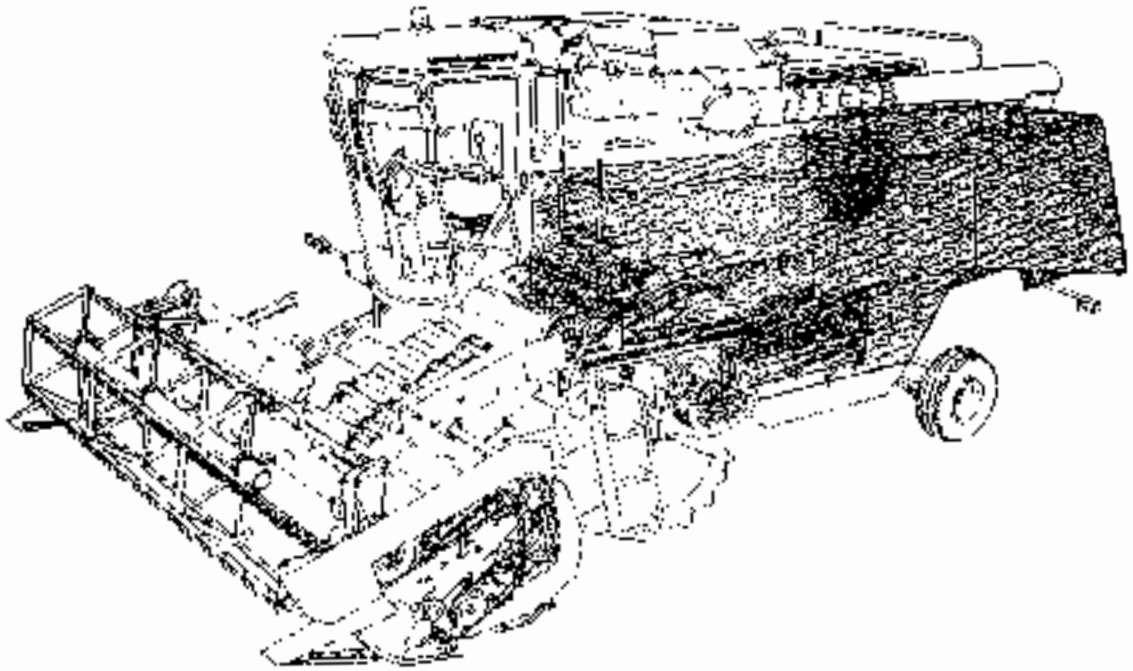

E

SCUOTITURA
SECOUEMENT
SCHETTLER
STRAW WALKERS
SACODIDURA

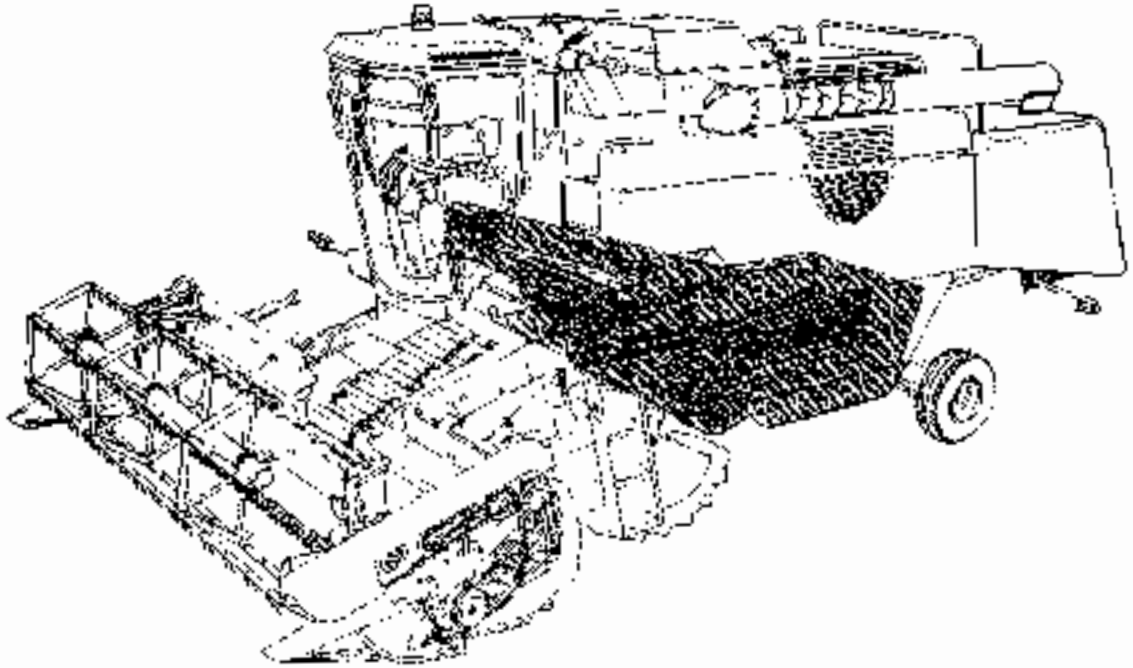

F

PULITURA
NETTOYAGE
REINIGUNG
CLEANNING
LIMPIA

https://www.tractormanualpdf.info/

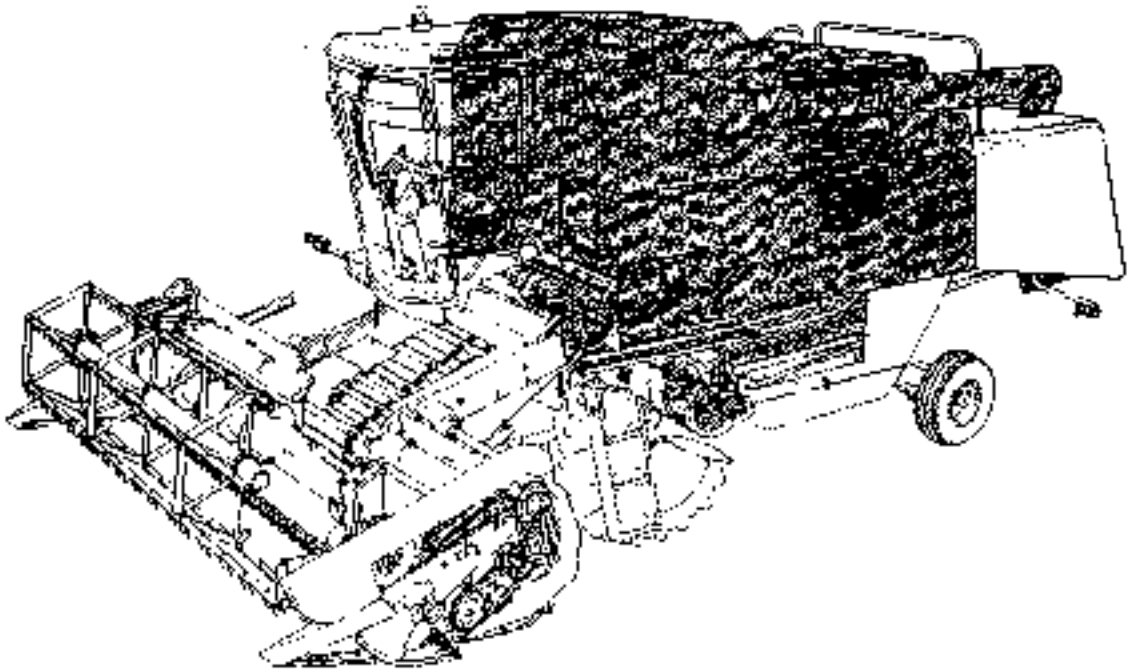

G

SERBATOIO E CARENATURE
TREMIE ET CARENAGES
KORNTANK UND KAROSSERIE
TANK AND FAIRINGS
TOLVA Y CARENADOS

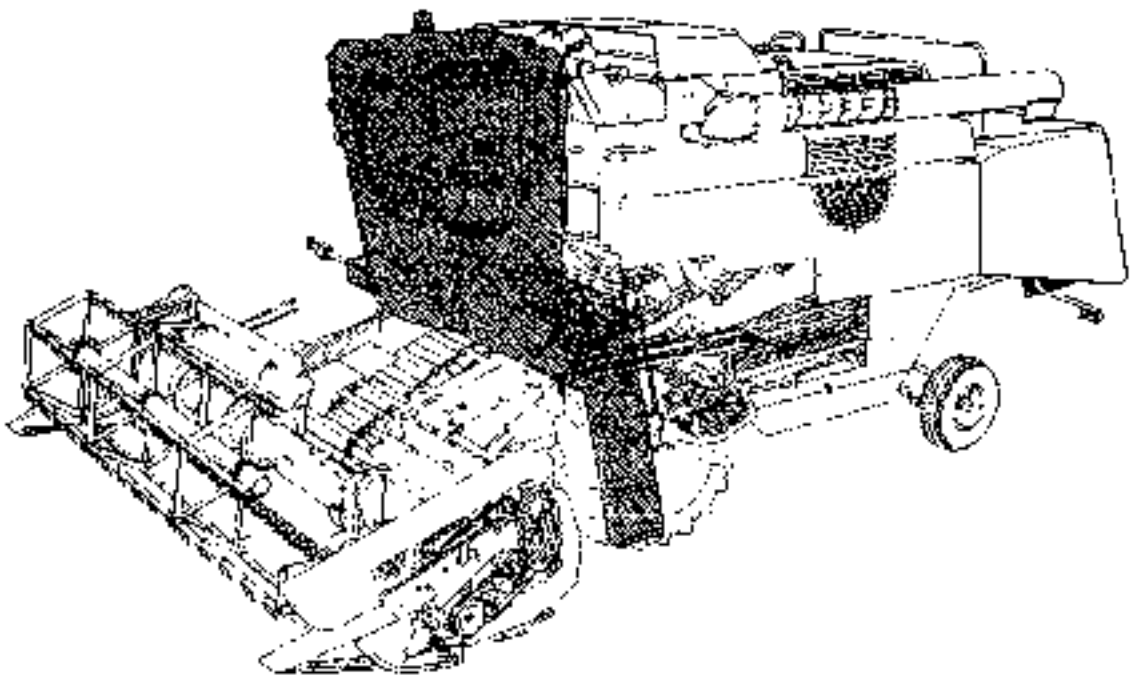

H

PIATTAFORMA DI GUIDA
POSTE DE CONDUITE
FAHRERSTAND
DRIV'S PLATFORM
PLATAFORMA DE CONDUCCION

https://www.tractormanualpdf.info/

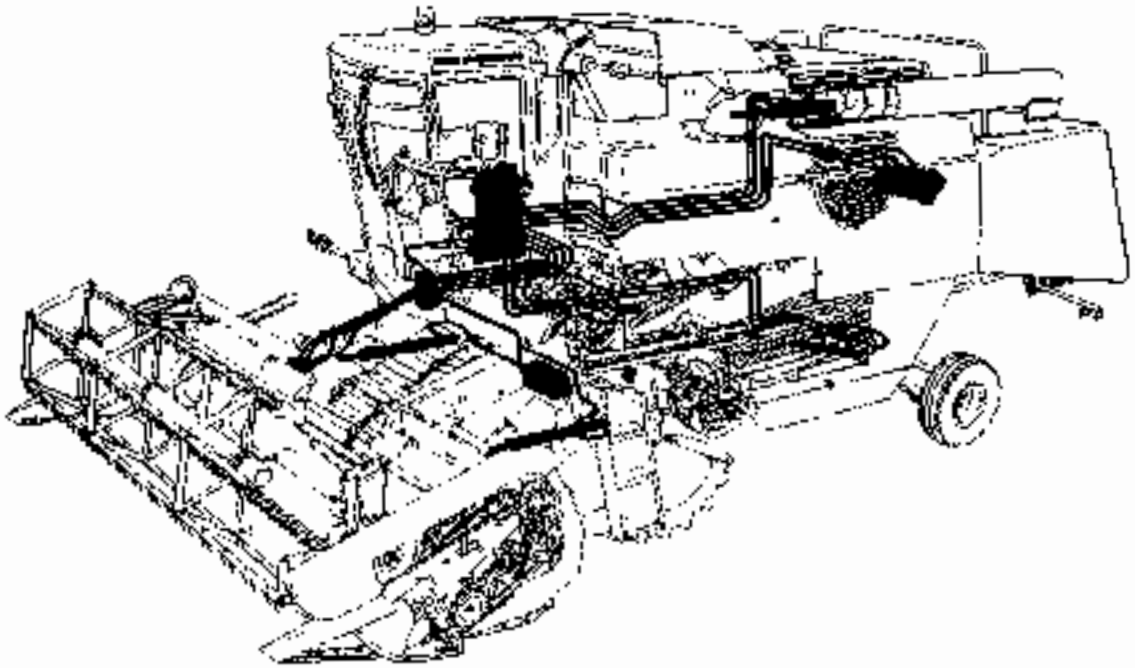

K

IMPIANTO IDRAULICO
INSTALL. HYDRAULIQUE
HYDRAULISCHE ANLAGE
HYDRAULIC SYSTEM
SISTEMA HIDRAULICO

L

IMPIANTO ELETTRICO
INSTALL. ELECTRIQUE
ELEKTRISCHE ANLAGE
ELECTRIC SYSTEM
SISTEMA ELECTRICO

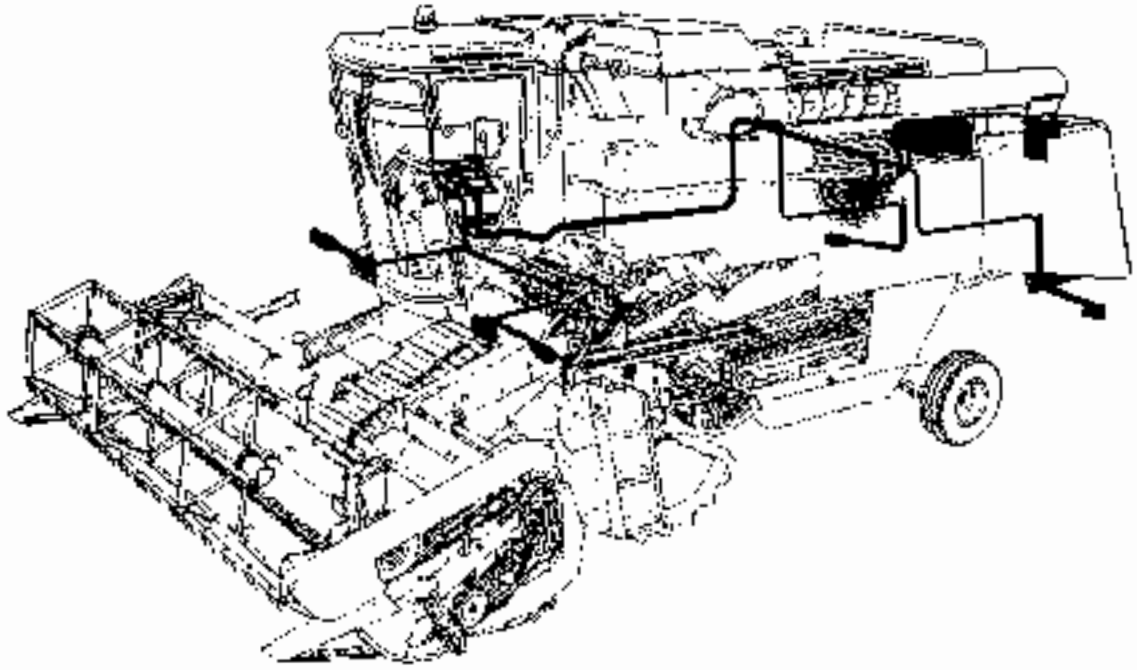

https://www.tractormanualpdf.info/

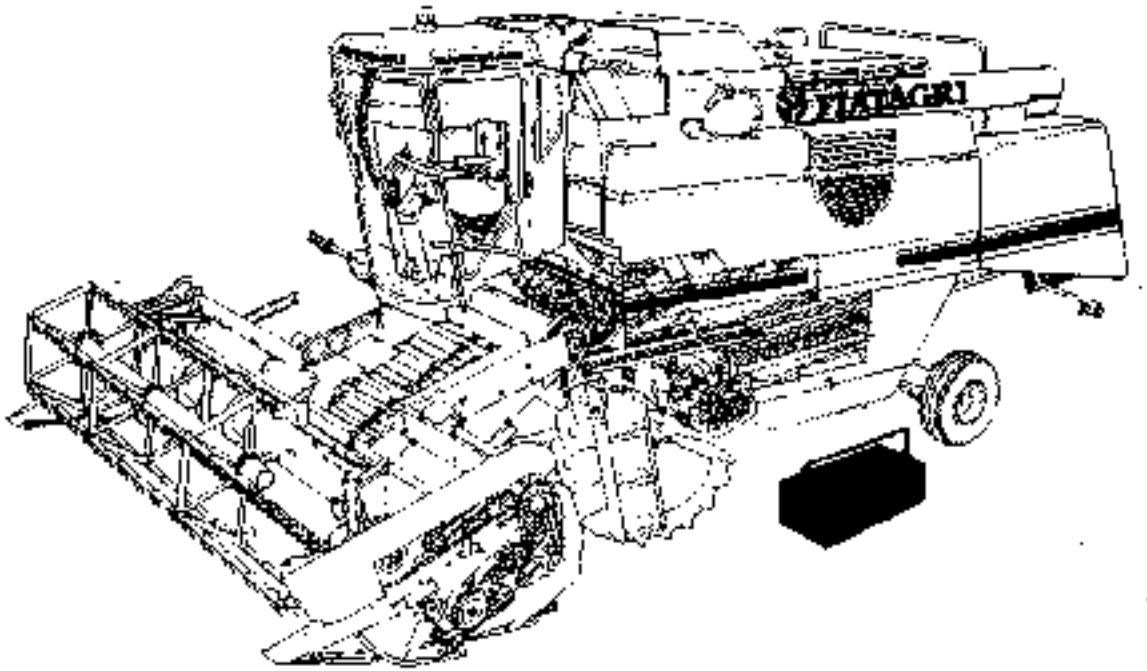

M

DOTAZIONE E DECALCOMANIE
DOTATION ET DECALCOMANIES
WERKZEUGE UND ABZIEHBILDE
TOOLS AND TRANSFERS
DOTACCION Y CALCOMANIAS

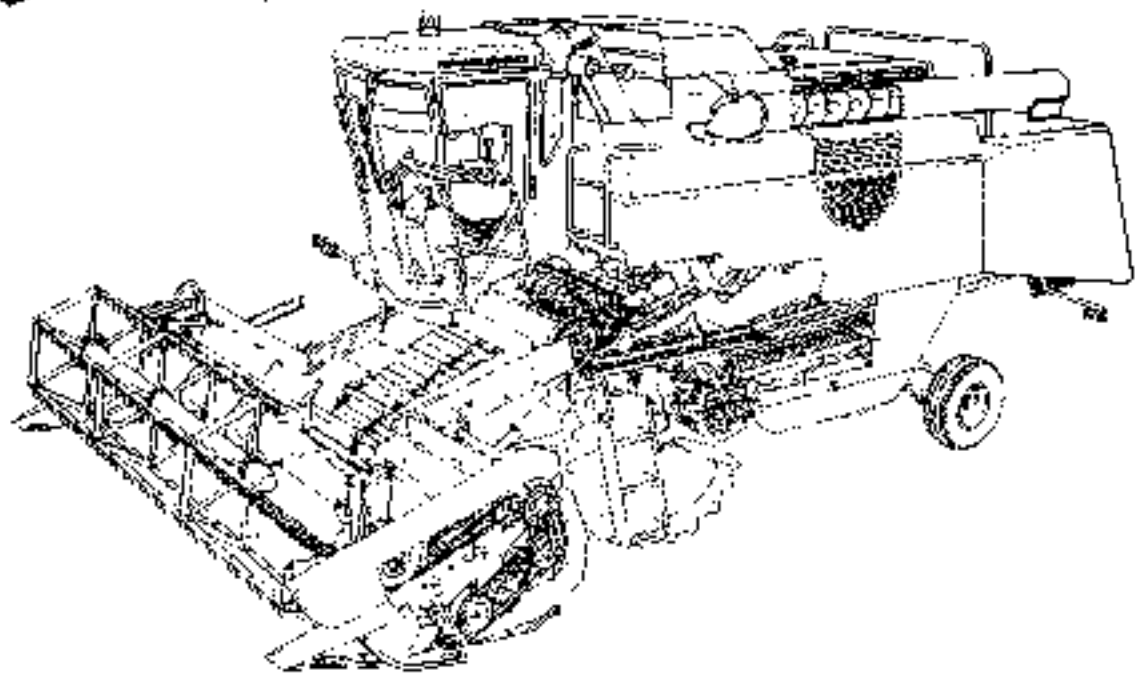

VARIANTI
VARIANTES
VARIANTEN
VARIATIONS
VARIANTES

https://www.tractormanualpdf.info/

0.02.1	MOTORE	MOTEUR	MOTOR	ENGINE	MOTOR
0.04.0	BASAMENTO E CILINDRI	BATI ET CULASSE	KURBELGEHAUSE UND ZYLINDER	CRANKCASE AND CYLINDER	BLOQUE DE CILINDROS Y CULATA
0.04.2	COPPA OLIO	CARTER A HUILE	OELWANNE	OIL SUMP	CARTER DE ACEITE
0.04.3	COPERCHI DEL BASAMENTO	COUVERCLES DU BATI	KURBELGEHAEUSEDECKEL	CRANKCASE COVERS	TAPAS DE BLOQUE CILINDROS
0.04.5	SFIATATOI MOTORE	RENIFLARD	BELUEFTUNG DES MOTORS	ENGINE BREATHERS	RESPIRADERO MOTOR
0.06.0	TESTA CILINDRI	JOINT A ROTULE CYLINDRE	ZYLINDERKOPF	HEAD CYLINDER	ARTICULACION CILINDROS
0.07.1	CONDOTTO DI ASPIRAZIONE	CONDUIT D'ADMISSION	SAUGKRUMMER	INTAKE MANIFOLD	COLECTOR DE ADMISION
0.07.7	CONDOTTO DI SCARICO	CONDUIT D'ECHAPPEMENT	AUSPUFFKRUEMMER	EXHAUST MANIFOLD	COLECTOR DE ESCAPE
0.08.0	ALBERO MOTORE	VILEBREQUIN	KURBELWELLE	CRANKSHAFT	CIGUEÑAL
0.08.1	BIELLA	BIELLE	PLEUEL	CONNECTING ROD	BIELA
0.08.2	STANTUFFI	PISTONS	KOLBEN	PISTONS	EMBOLOS
0.08.3	VOLANO	VOLANT	SCHWUNGMASSE	FLYWHEEL	VOLANTE
0.08.4	SMORZATORE	AMORTISSEUR	SCHWINGUNGSDAEMPFER	DAMPER	ANTIVIBRADOR
0.10.0	INGRANAGGI E ALBERI COMANDI INTERMEDI	ENGRANAGES ET ARBRES DE COMMANDES MEDIANS	ZAHNRAEDER UND WELLEN FUER MITTELANTRIEBE	INTERMEDIATE DRIVE GEARS AND SHAFTS	ENGRANAJES Y ARBOLES DE ARRASTRE INTERMEDIOS
0.12.0	RUOTISMI DI COMANDO - ASTE E PUNTERIE	PIGNONNERIE DE COMMANDE - POUSSOIRS ET TIGES	ANTRIEBSRAEDER - STOESSEL UND STANGEN	DRIVE-GEARING - TAPPETS AND PUSHRODS	ENGRANAJES DE MANDO - EMPUJADORES Y VARILLA
0.14.0	POMPA DI INIEZIONE	POMPE A INJECTION	EINSPRITZPUMPE	INJECTION PUMP	BOMBA DE INYECCION
0.14.0/A	POMPA DI INIEZIONE	POMPE A INJECTION	EINSPRITZPUMPE	INJECTION PUMP	BOMBA DE INYECCION
0.14.0/B	POMPA DI INIEZIONE PORTAPOLVERIZZATORE 4750417 (Weber-Altecna)	POMPE D'INJECTION - PORTE PULVERISEUR	EINSPRITZPUMPE - ZERSTAEUBERTRAEGER	INJECTION PUMP - PULVERIZER-CASE	BOMBA DE INYECCION - PORTA-PULVERIZADOR
0.14.0/C	POMPA DI INIEZIONE PORTAPOLVERIZZATORE 771404 (Bosch)	POMPE D'INJECTION - PORTE PULVERISEUR	EINSPRITZPUMPE - ZERSTAEUBERTRAEGER	INJECTION PUMP - PULVERIZER-CASE	BOMBA DE INYECCION - PORTA-PULVERIZADOR

https://www.tractormanualpdf.info/

0.20.0	FILTRO COMBUSTIBILE	FILTRE A COMBUSTIBLE	KRAFTSTOFFILTER	FUEL FILTER	FILTRO DE COMBUSTIBLE
0.20.0/A	FILTRO COMBUSTIBILE 4890738	FILTRE A COMBUSTIBLE	KRAFTSTOFFILTER	FUEL FILTER	FILTRO DE COMBUSTIBLE
0.20.2	TUBAZIONI DI INIEZIONE	CANALISATIONS D'INJECTION	EINSPRITZLEITUNGEN	INJECTION PIPES	TUBERIAS DE INYECCION
0.20.3	TUBAZIONI ALIMENTAZIONE	CANALISATION DE COMBUSTIBLE	KRAFTSTOFFLEITUNGEN	FUEL LINES	TUBERIAS DE COMBUITIBLE
0.24.0	SOVRALIMENTAZIONE	SURALIMENTATION	AUFLADUNG	SUPERCHARGING SYSTEM	SOBREALIMENTACION
0.24.0/A	SOVRALIMENTAZIONE 4924256 (Holset)	SURALIMENTATION	AUFLADUNG	SUPERCHARGING SYSTEM	SOBREALIMENTACION
0.24.0/B	SOVRALIMENTAZIONE 4813602 (K.K.K.)	SURALIMENTATION	AUFLADUNG	SUPERCHARGING SYSTEM	SOBREALIMENTACION
0.24.0/1B	SOVRALIMENTAZIONE 4845243 (GARRET)	SURALIMENTATION	AUFLADUNG	SUPERCHARGING SYSTEM	SOBREALIMENTACION
0.24.0/1C	SOVRALIMENTAZIONE 4852496 (K.K.K.)	SURALIMENTATION	AUFLADUNG	SUPERCHARGING SYSTEM	SOBREALIMENTACION
0.24.1	TUBAZIONI SOVRALIMENTAZIONE	CANALISATIONS SURALIMENTATION	TURBOAUFLADUNG-LEITUNGEN	SUPERCHARGING LINES	TUBERIAS SOBREALIMENTACION
0.27.0	INDICATORE LIVELLO OLIO	INDICATEUR DE NIVEAU D'HUILE	OELSTANDANZEIGER	OIL LEVEL GAUGE	INDICATOR DE NIVEL DE ACEITE
0.30.0	POMPA OLIO	POMPE A HUILE	SCHMIEROELPUMPE	LUBE OIL PUMP	BOMBA DE ACEITE LUBRIF.
0.30.2	FILTRO OLIO	FILTRE A HUILE	SCHMIEROELFILTER	LUBE OIL FILTER	FILTRO DE ACEITE LUBRIF.

../..

https://www.tractormanualpdf.info/

0.30.5	TUBAZIONI LUBRIFICAZIONI	CANALISATION DE HUILE	SCHMIEROELLEITUNGEN	LUBE OIL LINES	TUBERIAS DE ACEITE LUBRIF
0.31.0	SCAMBIATORE DI CALORE	ECHANGEUR DE CHALEUR	WAERMETAUSCHER	HEAT EXCHANGER	CAMBIADOR DE CALOR
0.32.0	POMPA ACQUA	POMPE A EAU	WASSERPUMPE	WATER PUMP	BOMBA DE AGUA
0.32.0/A	POMPA ACQUA E COMANDI	POMPE A EAU ET COMMANDES	WASSERPUMPE UND ANTRIEB	WATERPUMP AND DRIVES	BOMBA DE AGUA E ARRASTRES
0.32.3	TUBAZIONI ACQUA	CANALISATION DE L'EAU	WASSERROHRLEITUNGEN	WATER LINES	TUBERIAS DE AGUA
0.32.6	REGOLATORE TEMPERATURA	REGULATEUR DE TEMPERATURE	TEMPERATURREGLER	TEMPERATUR CONTROL	REGULADOR DE TEMPERATURA
0.34.0	PULEGGE E CINGHIE	POULIES ET COURROIES	RIEMENSCHEIBE	PULLEY AND BELTS	POLEAS Y CORREAS
0.36.0	MOTORINO AVVIAMENTO	DEMARREUR	ANLASSER	STARTER	MOTOR DE ARRANQUE
0.36.0/A	MOTORINO AVVIAMENTO 4756110 (BOSCH)	DEMARREUR	ANLASSER	STARTER	MOTOR DE ARRANQUE
0.36.0/B	MOTORINO AVVIAMENTO 4807376 (MARELLI)	DEMARREUR	ANLASSER	STARTER	MOTOR DE ARRANQUE
0.40.0	ALTERNATORE	ALTERNATEUR	WECHSELSTROMGENERATOR	ALTERNATOR	ALTERNADOR
0.40.0/A	ALTERNATORE	ALTERNATEUR	WECHSELSTROMGENERATOR	ALTERNATOR	ALTERNADOR
0.42.0	COMANDO CRONOGIROMETRO	COMMANDE D'OROTACHYMETRE	ANTRIEB FUER STUNDENZAEHLER UND DREHZAHLMESSER	MULTIMETER DRIVE	ARRASTRE DEL CRONOTACOMETRO

https://www.tractormanualpdf.info/

https://www.tractormanualpdf.info/

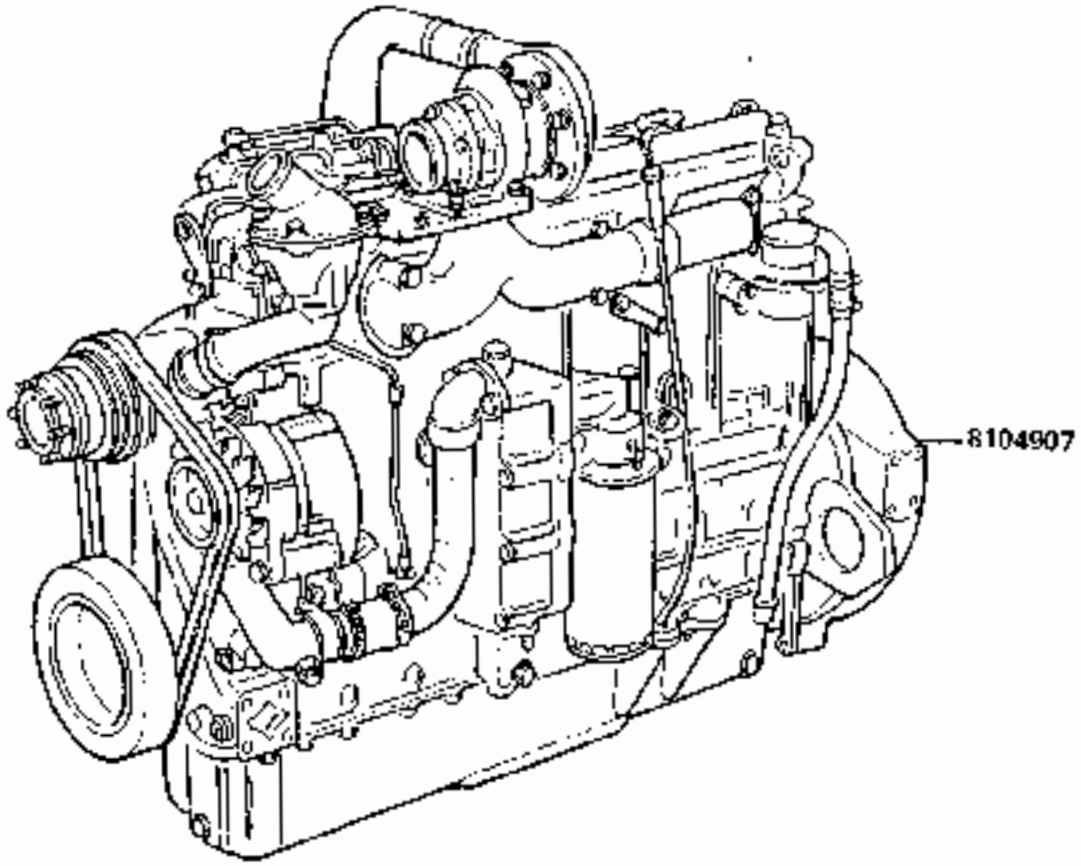

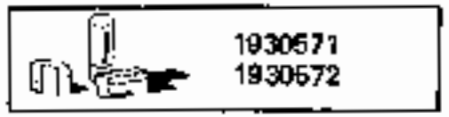

https://www.tractormanualpdf.info/

MODIF.	ANT. MODIF.	N. ORDIN.	Q	DENOMINAZIONE	DESIGNATION	BENENNUNG	DESCRIPTION	DENOMINACIONES
		1930571	1	SERIE GUARNIZIONI MOTORE	POCHETTE JOINTS DU MOTEUR	MOTORDICHTUNGEN-SATZ	SET OF ENGINE GASKETS	SERIE GUARNICION MOTOR
		1930572	1	SERIE RETTIFICA VALVOLE	POCHET RECTIFIC. SOUPAPES	VENTILBERICHTIG-SATZ	VALVE REFACING SET	SERIE RECTIFICA VALVULAS
	320683500	8104907	1	MOTORE 175 CV - 128.8 KW	MOTEUR	MOTOR	ENGINE	MOTOR

1930571 COMPOSTO DA:

DISEGNO	Q.tà	C.D.	DISEGNO	Q.tà	C.D.	DISEGNO	Q.tà	C.D.
767111	6	123G	4858224	2	123G	10298460	2	123G
772047	6	131R	4858226	1	123G	12638660	5	131G
4538832	1	123G	4858228	3	123G	14330260	12	123G
4579771	1	123G	4858230	1	123G	14453581	1	123G
4632123	1	123G	4858276	4	123G	14456781	1	123G
4707860	1	123G	8829321	2	123G	14457581	5	123G
4708556	1	123G	10257060	3	123G	14457681	2	123G
4734747	1	123G	10257460	1	123G	14458081	4	123G
4760489	1	129G	10260060	2	123G	14458281	1	123G
4796338	1	123G	10260160	3	123G	14459081	2	123G
4796114	1	123G	10263360	2	123G	14459381	1	123G
4796116	1	123G	10263460	12	123G	14461180	1	123G
4803098	1	123G	10264560	1	123G	14463181	1	123G
4851437	1	123G	10265160	2	123G	14463881	1	123G
4851438	1	123G	10279460	4	123G	14464280	1	123G
4851440	2	123G	10279560	1	123G	38830379	1	123G
4852585	1	127G	10280060	19	123G	40002440	1	123G
4858078	1	123G	10296160	5	123G	40101400	1	123G
4858221	1	127G	10298350	1	123G			
4858223	1	123G	10298360	17	123G			

1930572 COMPOSTO DA.

DISEGNO	Q.tà	C.D.	DISEGNO	Q.tà	C.D
767111	6	123G	4858276	4	123G
772047	6	131R	8829321	2	123G
4579771	1	123G	10257060	5	123G
4632123	1	123G	10257460	1	123G
4707860	1	123G	10260060	2	123G
4734747	1	123G	10260160	1	123G
4746085	2	123G	10263360	1	123G
4760489	1	129G	10263460	2	123G
4803098	1	123G	10264560	1	123G
4851437	1	123G	10296160	5	123G
4858078	1	123G	10298360	2	123G
4858223	1	123G	12638660	4	131G
4858224	2	123G	14330260	12	123G
4858228	3	123G	14464280	1	123G
4858230	1	123G			

https://www.tractormanualpdf.info/

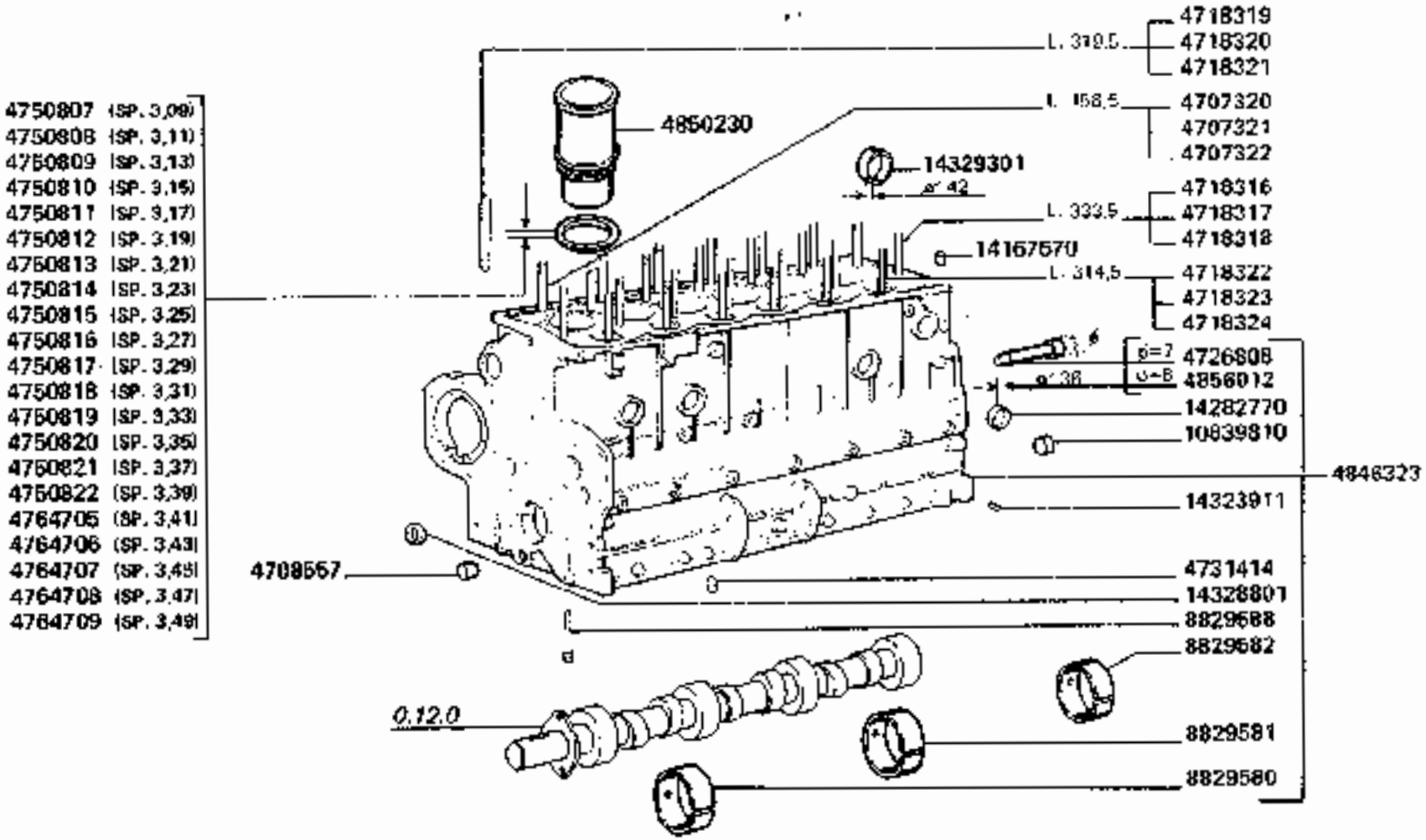

3790-3790R

BASAMENTO E CILINDRI

Bati er culasse
Kurbelgehäuse und Zylinder

Crankcase and cylinder
Bloque de cilindros y culata

0.04.0

https://www.tractormanualpdf.info/

MODIF.	ANT.MODIF.	N. ORDIN.	Q	DENOMINAZIONE	DESIGNATION	BENENNUNG	DESCRIPTION	DENOMINACIONES
		4707320	6	PRIGIONIERO	GOUJON	STIFTSCHRAUBE	STUD	ESPARRAGO
		4707321	6	PRIGIONIERO (Rosso)	GOUJON	STIFTSCHRAUBE	STUD	ESPARRAGO
		4707322	6	PRIGIONIERO (Azzurro)	GOUJON	STIFTSCHRAUBE	STUD	ESPARRAGO
		4708557	2	GRANO	ERGOT	PASSTIFT	DOWEL	PITON
		4718316	4	PRIGIONIERO	GOUJON	STIFTSCHRAUBE	STUD	ESPARRAGO
		4718317	4	PRIGIONIERO (Rosso)	GOUJON	STIFTSCHRAUBE	STUD	ESPARRAGO
		4718318	4	PRIGIONIERO (Azzurro)	GOUJON	STIFTSCHRAUBE	STUD	ESPARRAGO
		4718319	10	PRIGIONIERO	GOUJON	STIFTSCHRAUBE	STUD	ESPARRAGO
		4718320	10	PRIGIONIERO (Rosso)	GOUJON	STIFTSCHRAUBE	STUD	ESPARRAGO
		4718321	10	PRIGIONIERO (Azzurro)	GOUJON	STIFTSCHRAUBE	STUD	ESPARRAGO
		4718322	6	PRIGIONIERO	GOUJON	STIFTSCHRAUBE	STUD	ESPARRAGO
		4718323	6	PRIGIONIERO (Rosso)	GOUJON	STIFTSCHRAUBE	STUD	ESPARRAGO
		4718324	6	PRIGIONIERO (Azzurro)	GOUJON	STIFTSCHRAUBE	STUD	ESPARRAGO
		4726808	6	UGELLO ø 7	GICLEUR	DUESE	JET	BOQUILLA
		4731414	1	TAPPO	BOUCHON	STOPFEN	PLUG	TAPON
		4750807	1	SPESSORE DI REGISTRO	CALE D'EPAISSEUR	DISTANZSCHEIBE	SHIM	SUPLEMENTO
		4750808	1	SPESSORE DI REGISTRO	CALE D'EPAISSEUR	DISTANZSCHEIBE	SHIM	SUPLEMENTO
		4750809	1	SPESSORE DI REGISTRO	CALE D'EPAISSEUR	DISTANZSCHEIBE	SHIM	SUPLEMENTO
		4750810	1	SPESSORE DI REGISTRO	CALE D'EPAISSEUR	DISTANZSCHEIBE	SHIM	SUPLEMENTO
		4750811	1	SPESSORE DI REGISTRO	CALE D'EPAISSEUR	DISTANZSCHEIBE	SHIM	SUPLEMENTO
		4750812	1	SPESSORE DI REGISTRO	CALE D'EPAISSEUR	DISTANZSCHEIBE	SHIM	SUPLEMENTO
		4750813	1	SPESSORE DI REGISTRO	CALE D'EPAISSEUR	DISTANZSCHEIBE	SHIM	SUPLEMENTO
		4750814	1	SPESSORE DI REGISTRO	CALE D'EPAISSEUR	DISTANZSCHEIBE	SHIM	SUPLEMENTO
		4750815	1	SPESSORE DI REGISTRO	CALE D'EPAISSEUR	DISTANZSCHEIBE	SHIM	SUPLEMENTO
		4750816	1	SPESSORE DI REGISTRO	CALE D'EPAISSEUR	DISTANZSCHEIBE	SHIM	SUPLEMENTO
		4750817	1	SPESSORE DI REGISTRO	CALE D'EPAISSEUR	DISTANZSCHEIBE	SHIM	SUPLEMENTO
		4750818	1	SPESSORE DI REGISTRO	CALE D'EPAISSEUR	DISTANZSCHEIBE	SHIM	SUPLEMENTO

../..

https://www.tractormanualpdf.info/

MODIF.	ANT. MODIF.	N. ORDIN.	Q	DENOMINAZIONE	DESIGNATION	BENENNUNG	DESCRIPTION	DENOMINACIONES
		4750819	1	SPESSORE DI REGISTRO	CALE D'EPAISSEUR	DISTANZSCHEIBE	SHIM	SUPLEMENTO
		4750820	1	SPESSORE DI REGISTRO	CALE D'EPAISSEUR	DISTANZSCHEIBE	SHIM	SUPLEMENTO
		4750821	1	SPESSORE DI REGISTRO	CALE D'EPAISSEUR	DISTANZSCHEIBE	SHIM	SUPLEMENTO
		4750822	1	SPESSORE DI REGISTRO	CALE D'EPAISSEUR	DISTANZSCHEIBE	SHIM	SUPLEMENTO
		4764705	1	SPESSORE DI REGISTRO	CALE D'EPAISSEUR	DISTANZSCHEIBE	SHIM	SUPLEMENTO
		4764706	1	SPESSORE DI REGISTRO	CALE D'EPAISSEUR	DISTANZSCHEIBE	SHIM	SUPLEMENTO
		4764707	1	SPESSORE DI REGISTRO	CALE D'EPAISSEUR	DISTANZSCHEIBE	SHIM	SUPLEMENTO
		4764708	1	SPESSORE DI REGISTRO	CALE D'EPAISSEUR	DISTANZSCHEIBE	SHIM	SUPLEMENTO
		4764709	1	SPESSORE DI REGISTRO	CALE D'EPAISSEUR	DISTANZSCHEIBE	SHIM	SUPLEMENTO
		4846323	1	BASAMENTO MOTORE	BATI MOTEUR	KURBELGEHAEUSE	CRANK CASE	BLOQUE DE CILINDROS
		4850230	6	CAMICIA	CHEMISE	ZYLINDERLAUF-BUECHSE	CYLINDER LINER	CAMISA
		4856012	6	UGELLO ø8	GICLEUR	DUESE	JET	BOQUILLA
		8829580	1	BOCCOLA	DOUILLE	BUECHSE	BUSHING	CASQUILLO
		8829581	1	BOCCOLA	DOUILLE	BUECHSE	BUSHING	CASQUILLO
		8829582	1	BOCCOLA	DOUILLE	BUECHSE	BUSHING	CASQUILLO
		8829588	14	VITE	VIS	SCHRAUBE	SCREW	TORNILLO
		10839810	3	GRANO	ERGOT	PASSTIFT	DOWEL	PITON
		14167570	2	SPINA	GOUPILLE	STIFT	PIN	PASADOR
		14282770	6	TAPPO	BOUCHON	STOPFEN	PLUG	TAPON
		14323911	4	TAPPO	BOUCHON	STOPFEN	PLUG	TAPON
		14328801	2	TAPPO	BOUCHON	STOPFEN	PLUG	TAPON
		14329301	1	TAPPO	BOUCHON	STOPFEN	PLUG	TAPON

https://www.tractormanualpdf.info/

https://www.tractormanualpdf.info/

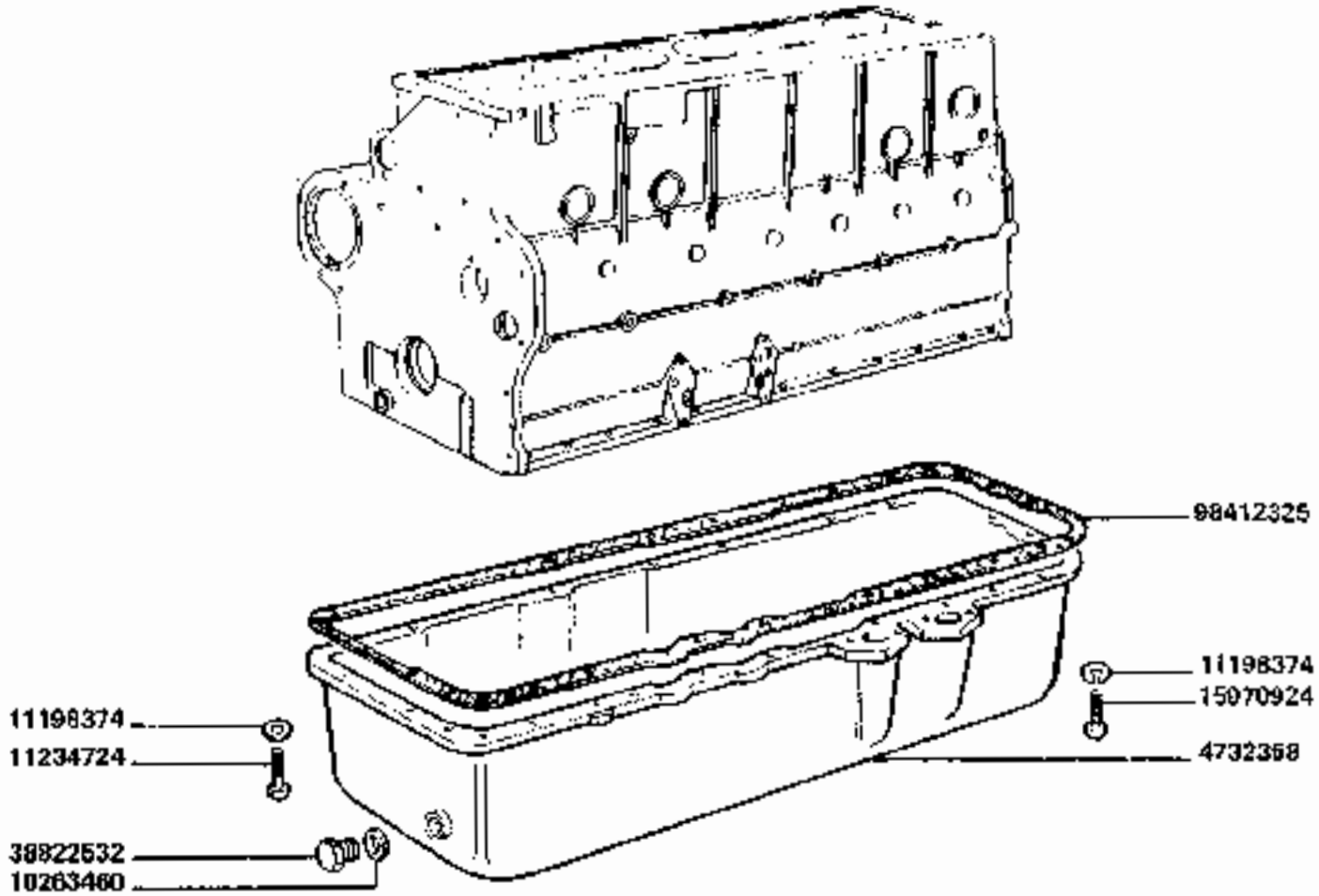

3790-3790R

COPPA OLIO

Carter à huile
Oelwanne

Oil sump
Cartor de aceite

0.04.2

https://www.tractormanualpdf.info/

MODIF.	ANT. MODIF.	N. ORDIN.	Q.	DENOMINAZIONE	DESIGNATION	BENENNUNG	DESCRIPTION	DENOMINACIONES
		4732358	1	COPPA OLIO	CARTER A HUILE	OELWANNE	OIL PAN	CARTER DE ACEITE
		10263460	3	GUARNIZIONE DI TENUTA	JOINT	DICHTUNG	GASKET	JUNTA
		11198374	30	ROSETTA DI SICUREZZA	RONDELLE FREIN	SICHERUNGSRING	LOCKWASHER	ARANDELA DE FRENO
		11234724	3	VITE	VIS	SCHRAUBE	SCREW	TORNILLO
		15970924	27	VITE	VIS	SCHRAUBE	SCREW	TORNILLO
		38822532	3	TAPPO	BOUCHON	STOPFEN	PLUG	TAPON
	4862586	98412325	1	GUARNIZIONE DI TENUTA	JOINT	DICHTUNG	GASKET	JUNTA

https://www.tractormanualpdf.info/

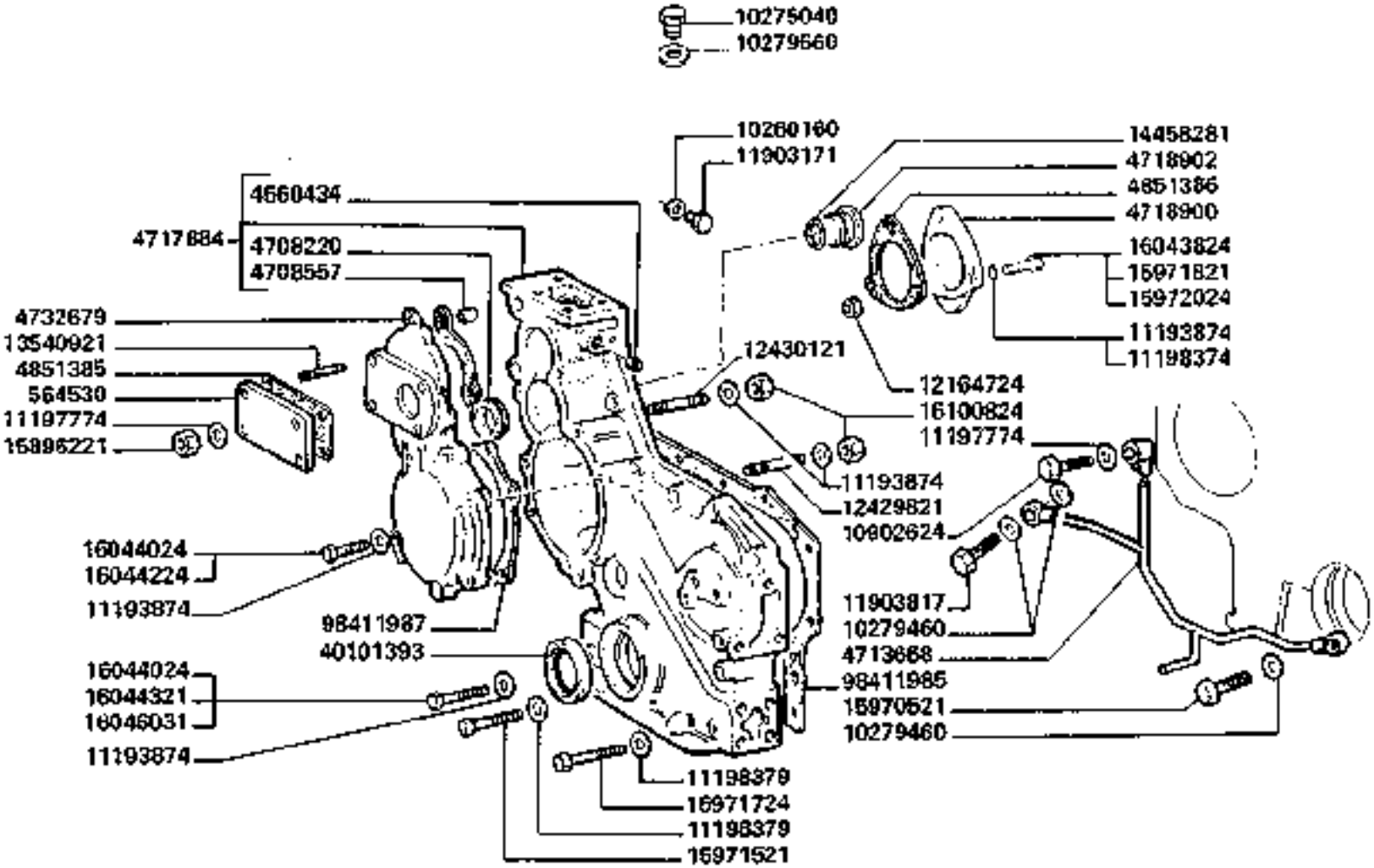

3790-3790R

COPERCHI DEL BASAMENTO

Couvercles du bati
Kurbelgehäusedeckel

Crankcase covers
Tapas de bloque cilindros

0.04.3

1/2

https://www.tractormanualpdf.info/

MODIF.	ANT.MODIF.	N. ORDIN	Q	DENOMINAZIONE	DESIGNATION	BENENNUNG	DESCRIPTION	DENOMINACIONES
		564530	1	COPERCHIO	COUVERCLE	DECKEL	COVER	TAPA
		4560434	1	TAPPO	BOUCHON	STOPFEN	PLUG	TAPON
		4699521	1	TAPPO	BOUCHON	STOPFEN	PLUG	TAPON
		4708220	1	BOCCOLA	DOUILLE	BUECHSE	BUSH	CASQUILLO
		4708557	1	GRANO	ERGOT	PASSTIFT	DOWEL	PITON
		4713668	1	TUBO RIGIDO	TUYAU	ROHR	PIPE	TUBO
		4717884	1	COPERCHIO	COUVERCLE	DECKEL	COVER	TAPA
		4718900	1	COPERCHIO	COUVERCLE	DECKEL	COVER	TAPA
		4718002	1	TAPPO	BOUCHON	STOPFEN	PLUG	TAPON
		4732679	1	COPERCHIO	COUVERCLE	DECKEL	COVER	TAPA
		4734316	1	CAMPANA	CLOCHE	GEHAEUSE	BELL HOUSING	CAMPANA
		4841297	1	COPERCHIO	COUVERCLE	DECKEL	COVER	TAPA
	4588832	4851385	1	GUARNIZIONE DI TENUTA	JOINT	DICHTUNG	GASKET	JUNTA
	4718901	4851386	1	GUARNIZIONE DI SOSTEGNO	GARNITURE	UNTERLAGE	LINING	FORRO
	4708556	4851387	1	GUARNIZIONE	JOINT	DICHTUNG	GASKET	JUNTA
		8818504	1	COPERCHIO	COUVERCLE	DECKEL	COVER	TAPA
		10260160	1	GUARNIZIONE DI TENUTA	JOINT	DICHTUNG	GASKET	JUNTA
		10275040	1	TAPPO	BOUCHON	STOPFEN	PLUG	TAPON
		10279460	4	GUARNIZIONE DI TENUTA	JOINT	DICHTUNG	GASKET	JUNTA
		10279560	1	GUARNIZIONE DI TENUTA	JOINT	DICHTUNG	GASKET	JUNTA
		10839610	3	GRANO	ERGOT	PASSTIFT	DOWEL	PITON
		10902124	2	VITE	VIS	SCHRAUBE	SCREW	TORNILLO
		10902624	1	VITE	VIS	SCHRAUBE	SCREW	TORNILLO
		11193874	28	ROSETTA DI SICUREZZA ø 8	RONDELLE FREIN	SICHERUNGSRING	LOCKWASHER	ARANDELA DE FRENO
		11197774	7	ROSETTA DI SICUREZZA	RONDELLE FREIN	SICHERUNGSRING	LOCKWASHER	ARANDELA DE FRENO
		11198374	2	ROSETTA DI SICUREZZA ø 10	RONDELLE FREIN	SICHERUNGSRING	LOCKWASHER	ARANDELA DE FRENO
		11198379	4	ROSETTA DI SICUREZZA	RONDELLE FREIN	SICHERUNGSRING	LOCKWASHER	ARANDELA DE FRENO
		11198679	2	ROSETTA DI SICUREZZA	RONDELLE FREIN	SICHERUNGSRING	LOCKWASHER	ARANDELA DE FRENO

https://www.tractormanualpdf.info/

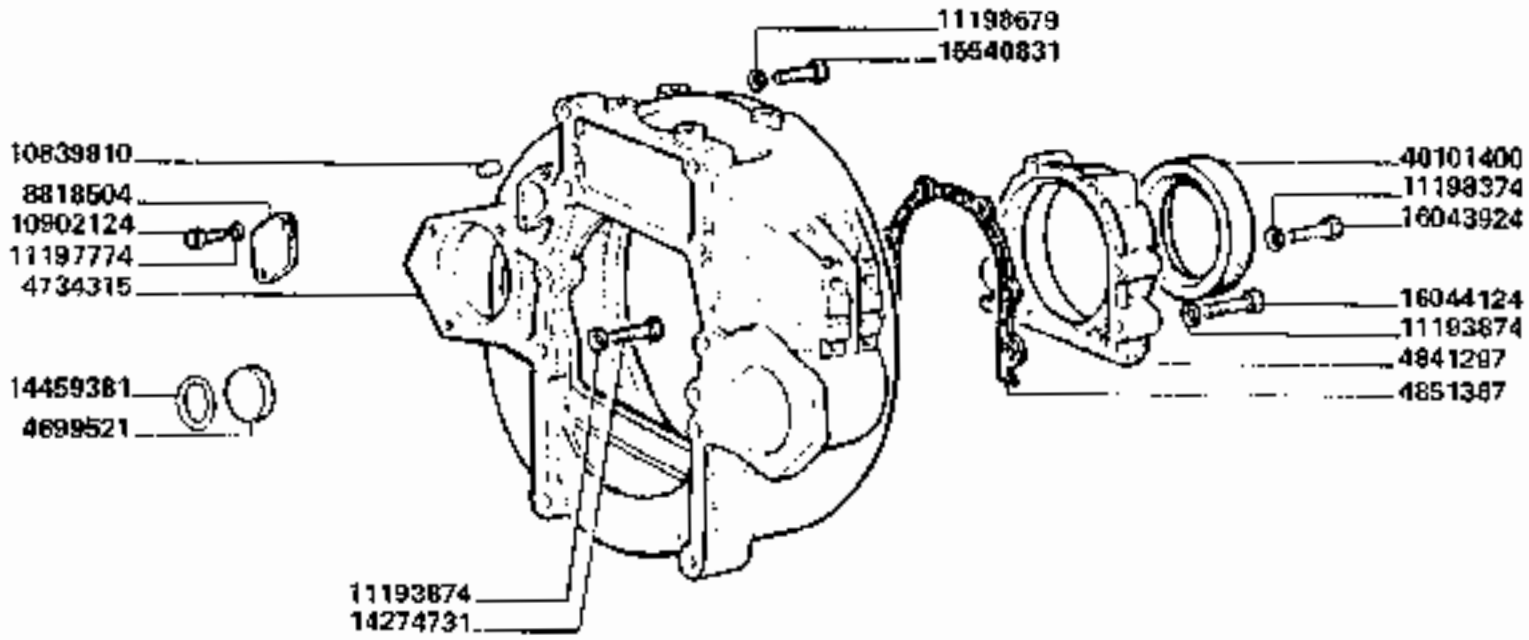

3790-3790R

COPERCHI DEL BASAMENTO

Couvercles du bati
Kurbelgehaeusedeckel

Crankcase covers
Tapas de bloque cilindros

0.04.3

2

https://www.tractormanualpdf.info/

MODIF.	ANT. MODIF.	N. ORDIN.	Q	DENOMINAZIONE	DESIGNATION	BENENNUNG	DESCRIPTION	DENOMINACIONES
		11903171	1	TAPPO	BOUCHON	STOPFEN	PLUG	TAPON
		11903817	2	BOCCHETTONE	VIS-RACCORD	HOHLSCHRAUBE	BANJO BOLT	BOQUILLA
		12164724	2	DADO	ECROU	MUTTER	NUT	TUERCA
		12429821	3	PRIGIONIERO	GOUJON	STIFTSCHRAUBE	STUD	ESPARRAGO
		12430121	1	PRIGIONIERO	GOUJON	STIFTSCHRAUBE	STUD	ESPARRAGO
	4733825	13540921	4	PRIGIONIERO	GOUJON	STIFTSCHRAUBE	STUD	ESPARRAGO
		14274731	6	VITE	VIS	SCHRAUBE	SCREW	TORNILLO
		14458281	1	GUARNIZIONE DI TENUTA	JOINT	DICHTUNG	GASKET	JUNTA
		14459381	1	GUARNIZIONE DI TENUTA	JOINT	DICHTUNG	GASKET	JUNTA
		15540831	2	VITE	VIS	SCHRAUBE	SCREW	TORNILLO
		15896221	4	DADO	ECROU	MUTTER	NUT	TUERCA
		15970521	1	VITE	VIS	SCHRAUBE	SCREW	TORNILLO
		15971521	2	VITE	VIS	SCHRAUBE	SCREW	TORNILLO
		15971724	2	VITE	VIS	SCHRAUBE	SCREW	TORNILLO
		15971821	1	VITE L = 100	VIS	SCHRAUBE	SCREW	TORNILLO
		15972024	1	VITE L = 110	VIS	SCHRAUBE	SCREW	TORNILLO
		16043824	1	VITE L = 30	VIS	SCHRAUBE	SCREW	TORNILLO
		16043924	4	VITE	VIS	SCHRAUBE	SCREW	TORNILLO
		16044024	14	VITE L = 40	VIS	SCHRAUBE	SCREW	TORNILLO
		16044124	2	VITE	VIS	SCHRAUBE	SCREW	TORNILLO
		16044224	1	VITE L = 50	VIS	SCHRAUBE	SCREW	TORNILLO
		16044321	1	VITE L = 56	VIS	SCHRAUBE	SCREW	TORNILLO
		16046031	1	VITE L = 140.	VIS	SCHRAUBE	SCREW	TORNILLO
		16100824	4	DADO	ECROU	MUTTER	NUT	TUERCA
	40002440	40101393	1	GUARNIZIONE DI TENUTA	JOINT	DICHTUNG	GASKET	JUNTA
	40002650	40101400	1	GUARNIZIONE DI TENUTA	JOINT	DICHTUNG	GASKET	JUNTA
	4796114	98411985	1	GUARNIZIONE DI TENUTA	JOINT	DICHTUNG	GASKET	JUNTA
	4796116	98411987	1	GUARNIZIONE DI TENUTA	JOINT	DICHTUNG	GASKET	JUNTA

https://www.tractormanualpdf.info/

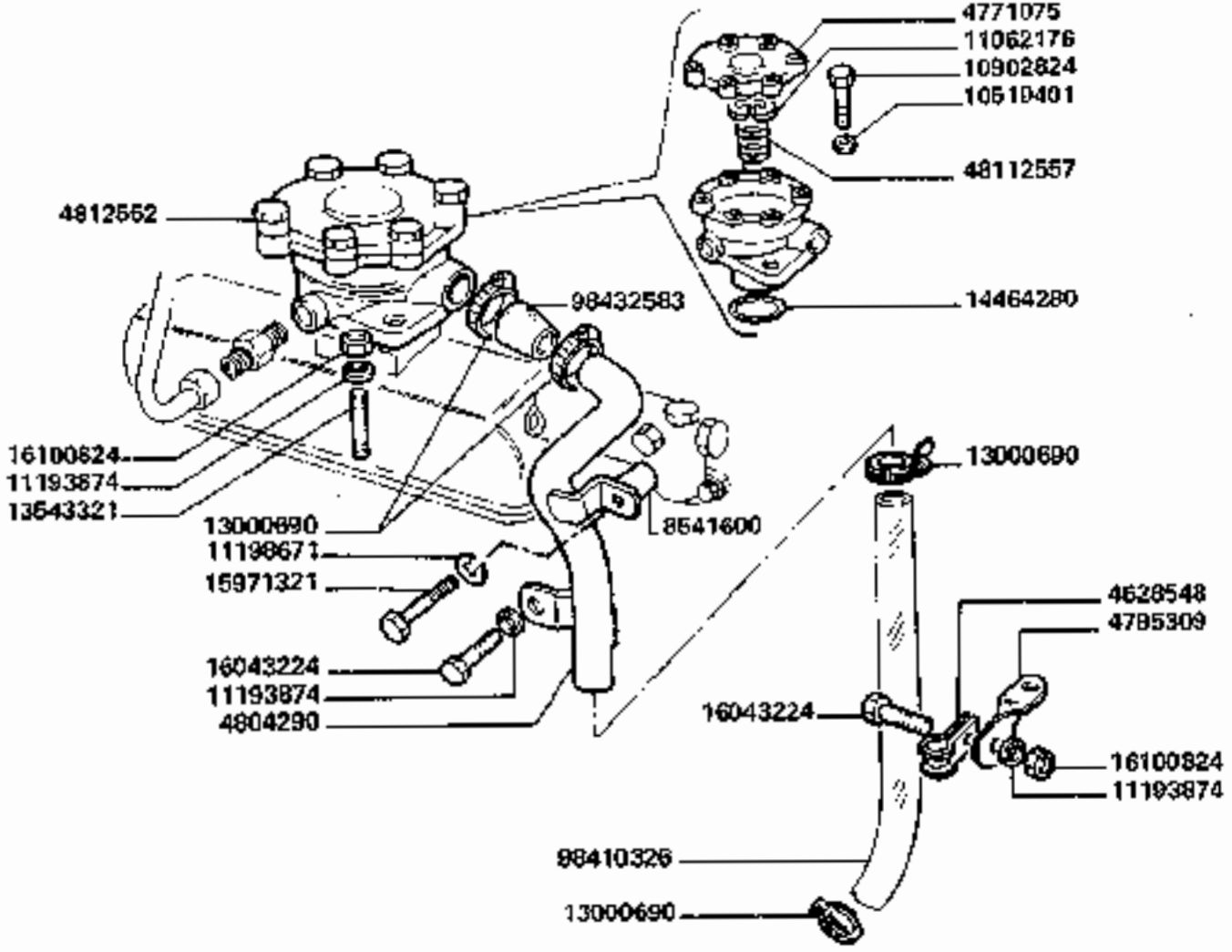

3790-3790R

SFIATATOI MOTORE

Reniflard
Belueftung des motors

Engine breathers
Respiradero motor

0.04.5

https://www.tractormanualpdf.info/

MODIF.	ANT MODIF.	N. ORDIN.	Q	DENOMINAZIONE	DESIGNATION	BENENNUNG	DESCRIPTION	DENOMINACIONES
		4628548	1	FERMAGLIO	AGRAFE	KLEMMSTUECK	CLIP	SUJETADOR
		4771075	1	COPERCHIO	COUVERCLE	DECKEL	COVER	TAPA
		4795309	1	STAFFA	ETRIER	HALTER	BRACKET	SOPORTE
		4804290	1	TUBO RIGIDO	TUYAU	ROHR	PIPE	TUBO
		4812552	1	SFIATATOIO	RENIFLARD	ENTLUEFTER	VENT	RESPIRADERO
		4812557	1	MOLLA	RESSORT	FEDER	SPRING	RESORTE
		8541600	1	DISTANZIALE	ENTRETOISE	ABSTANDSTUECK	SPACER	SEPARADOR
		10519401	8	ROSETTA PIANA	RONDELLE	SCHEIBE	WASHER	ARANDELA
		10902824	6	VITE	VIS	SCHRAUBE	SCREW	TORNILLO
		11062176	1	ANELLO DI SICUREZZA	ARRETOIR	SICHERUNGSRING	LOCKRING	ANILLO DE FRENO
		11193874	4	ROSETTA DI SICUREZZA	RONDELLE FREIN	SICHERUNGSRING	LOCKWASHER	ARANDELA DE FRENO
		11198671	1	ROSETTA DI SICUREZZA	RONDELLE FREIN	SICHERUNGSRING	LOCKWASHER	ARANDELA DE FRENO
		13000690	4	COLLARE	COLLIER	SCHELLE	COLLAR	ABRAZADERA
		13543321	2	PRIGIONIERO	GOUJON	STIFTSCHRAUBE	STUD	ESPARRAGO
		14464280	1	GUARNIZIONE DI TENUTA	JOINT	DICHTUNG	GASKET	JUNTA
		15971321	6	VITE	VIS	SCHRAUBE	SCREW	TORNILLO
		16043224	2	VITE	VIS	SCHRAUBE	SCREW	TORNILLO
		16100624	3	DADO	ECROU	MUTTER	NUT	TUERCA
	321201550	98410326	1	TUBO DI SFIATO	TUBE DE VENT	ENTLUEFTUNGS-LEITUNG	VENT PIPE	TUBO DE VENTILACION
	12084385	98432583	1	MANICOTTO FLESSIBILE	MANCHON	MUFFE	HOSE	MANGA

https://www.tractormanualpdf.info/

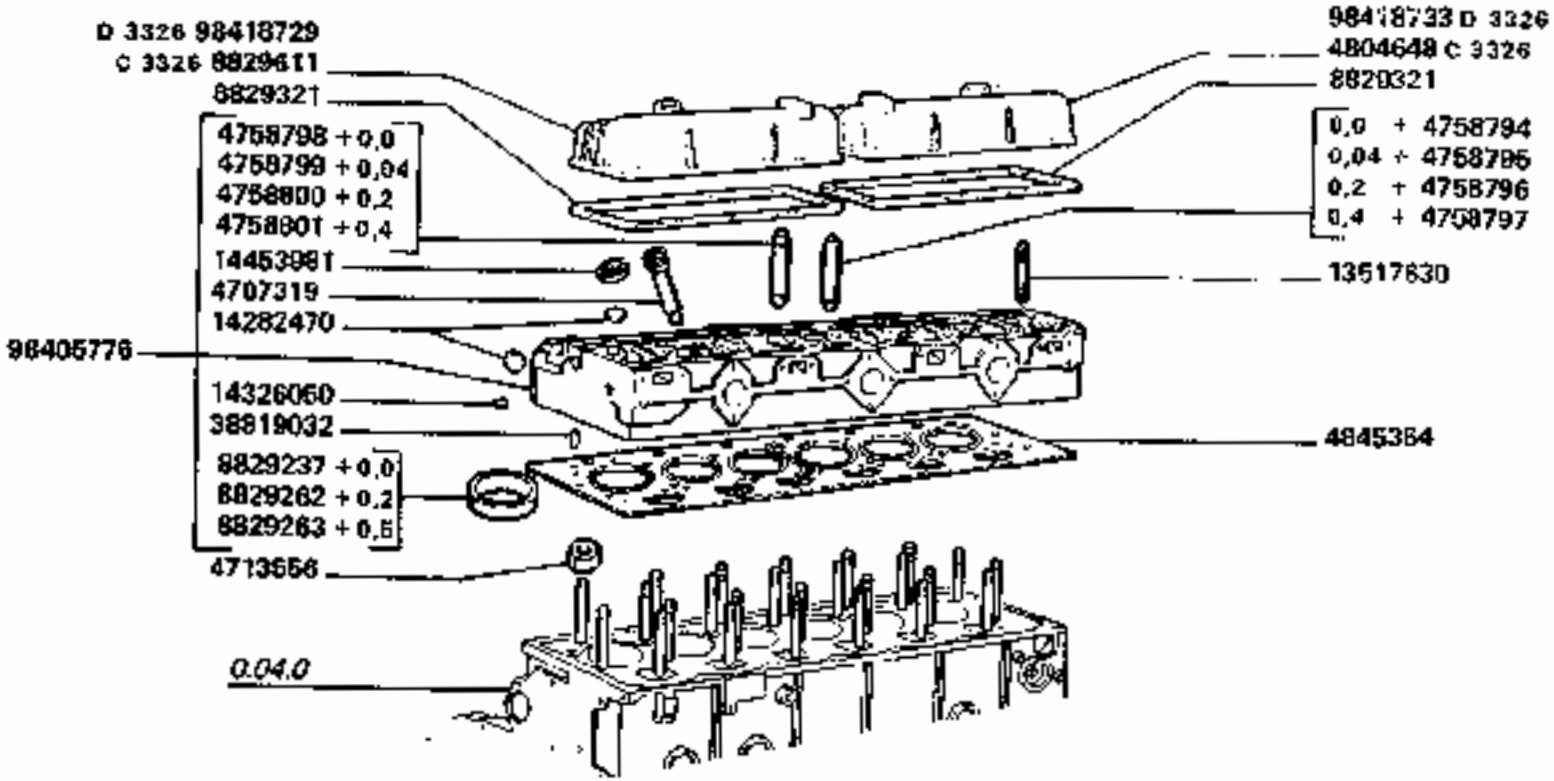

D 3326 aut. => n.	8829641 = (3)98418727 + 98418729 + (2)98418748 + (2)98418749 + (2)98418750	4804648 = (3)98418727 + 4806153 + (2)13543321 + (2)13863919 + 98418733 + (2)98418748 + (2)98418749 + (2)98418750

3790-3790R

TESTA CILINDRI

Joint à rotule cylindre
Zylinderkopf

Head cylinder
Articulación cilindros

0.06.0

1/2

https://www.tractormanualpdf.info/

MODIF.	ANT. MODIF.	N. ORDIN.	Q	DENOMINAZIONE	DESIGNATION	BENENNUNG	DESCRIPTION	DENOMINACIONES
		4707319	6	BUSSOLA	DOUILLE	GEWINDEBUECHSE	BUSHING	CASQUILLO
		4713556	26	DADO	ECROU	MUTTER	NUT	TUERCA
	8819601	4734133	12	SCODELLINO DI RITEGNO	ARRETOIR	HALTERING	RETAINER	RETENEDOR
		4752172	6	SUPPORTO	SUPPORT	LAGER	SUPPORT	SOPORTE
		4752190	2	ALBERO	ARBRE	WELLE	SHAFT	ARBOL
		4758794	6	GUIDA VALVOLA ASPIRAZIONE	GUIDE SOUPAPE D'ADMISSION	EINLASSVENTIL-FUEHRUNG	INTAKE VALVE GUIDE	GUIA VALVULA DE ADMISION
		4758795	6	GUIDA VALVOLA ASPIRAZIONE MAGG.	GUIDE SOUPAPE D'ADMISSION	EINLASSVENTIL-FUEHRUNG	OVERSIZE INTAKE VALVE GUIDE	GUIA VALVULA DE ADMISION
		4758796	6	GUIDA VALVOLA ASPIRAZIONE MAGG.	GUIDE SOUPAPE D'ADMISSION	EINLASSVENTIL-FUEHRUNG	OVERSIZE INTAKE VALVE GUIDE	GUIA VALVE DE ADMISION
		4758797	6	GUIDA VALVOLA ASPIRAZIONE MAGG.	GUIDE SOUPAPE D'ADMISSION	EINLASSVENTIL-FUEHRUNG	OVERSIZE INTAKE VALVE GUIDE	GUIA VALVULA DE ADMISION
		4758798	6	GUIDA VALVOLA SCARICO	GUIDE SOUPAPE D'ECHAPPEMENT	AUSLASSVENTIL-FUEHRUNG	OVERSIZE EXHAUST VALVE GUIDE	GUIA VALVULA DE ESCAPE
		4758799	6	GUIDA VALVOLA SCARICO MAGG.	GUIDE SOUPAPE D'ECHAPPEMENT	AUSLASSVENTIL-FUERUNG	OVERSIZE EXHAUST VALVE GUIDE	GUIA VALVULA DE ESCAPE
		4758800	6	GUIDA VALVOLA SCARICO MAGG.	GUIDE SOUPAPE D'ECHAPPEMENT	AUSLASSVENTIL-FUEHRUNG	OVERSIZE EXHAUST VALVE GUIDE	GUIA VALVULA DE ESCAPE
		4758801	6	GUIDA VALVOLA SCARICO MAGG.	GUIDE SOUPAPE D'ECHAPPEMENT	AUSLASSVENTIL-FUEHRUNG	OVERSIZE EXAUST VALVE GUIDE	GUIA VALVULA DE ESCAPE
		4786841	12	VITE	VIS	SCHRAUBE	SCREW	TORNILLO
		4798427	12	MOLLA	RESSORT	FEDER	SPRING	RESORTE
C 3326		4804648	1	COPERCHIO	COUVERCLE	DECKEL	COVER	TAPA
	4798428	4821710	6	VALVOLA DI ASPIRAZIONE	SOUPAPE D'ADMISS.	EINLASSVENTIL	INTAKE VALVE	VALVULA DE ADMIS.
	4760489	4845364	1	GUARNIZIONE TESTA CILINDRI	JOINT DE LA CULASSE	ZYLINDER KOPF-DICHTUNG	CYLINDER HEAD GASKET	GUARNICION CABEZA CILINDROS
		8822385	6	SCODELLINO DI RITEGNO	ARRETOIR	HALTERING	RETAINER	RETENEDOR
		8822963	6	SCODELLINO DI RITEGNO	ARRETOIR	HALTERING	RETAINER	RETENEDOR
		8823993	12	BILANCERE	CULBUTEUR	KIPPHEBEL	ROCKER	BALANCIN

../..

https://www.tractormanualpdf.info/

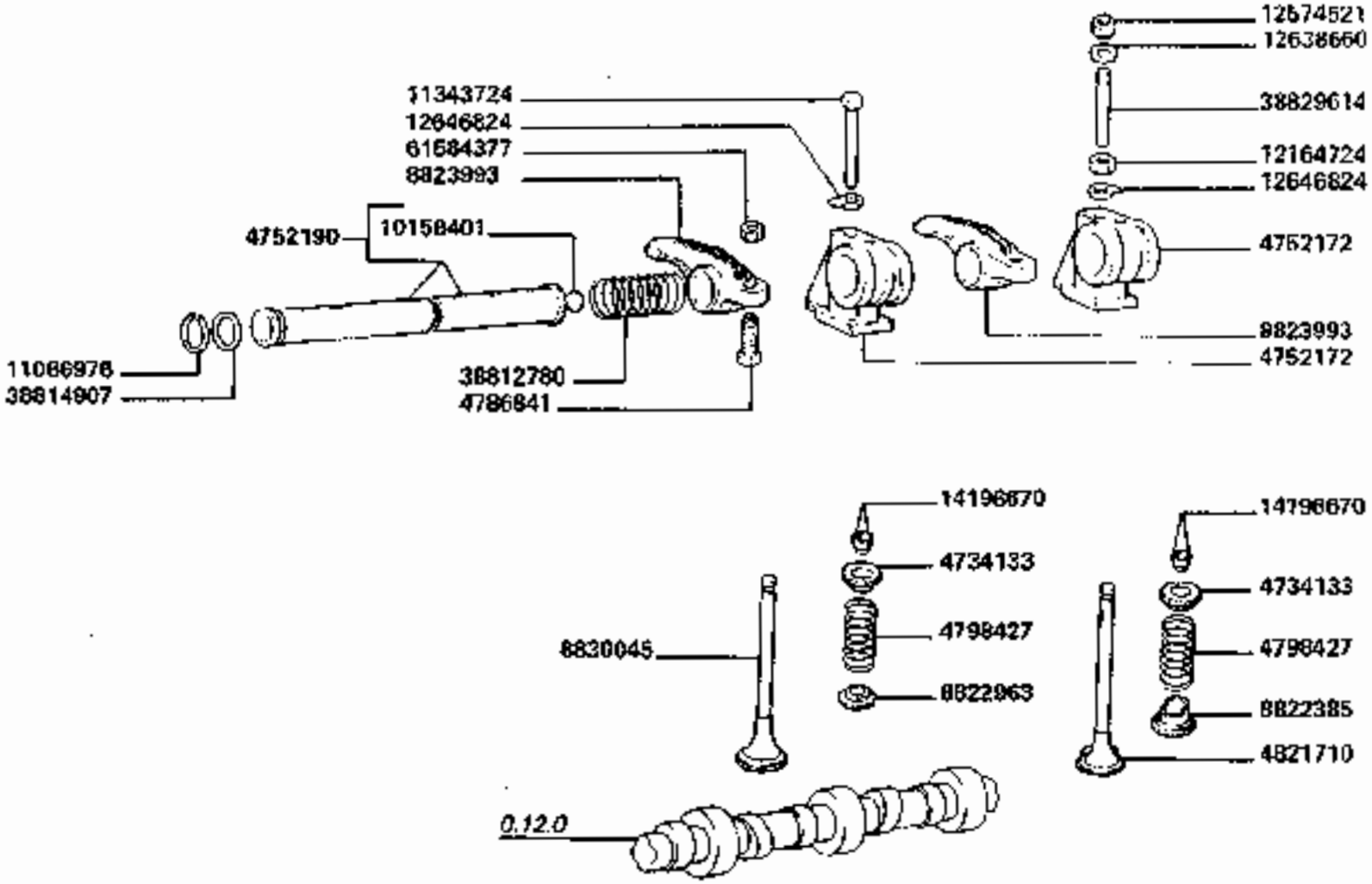

https://www.tractormanualpdf.info/

MODIF.	ANT. MODIF.	N. ORDIN.	Q	DENOMINAZIONE	DESIGNATION	BENENNUNG	DESCRIPTION	DENOMINACIONES
		8829237	6	SEDE VALVOLA	SIEGE DE SOUPAPE	VENTILSITZ	VALVE SEAT	ASIENTO DE VALVULA
		8829262	6	SEDE VALVOLA	SIEGE DE SOUPAPE	VENTILSITZ	VALVE SEAT	ASIENTO DE VALVULA
		8829263	6	SEDE VALVOLA	SIEGE DE SOUPAPE	VENTILSITZ	VALVE SEAT	ASIENTO DE VALVULA
		8829321	2	GUARNIZIONE DI TENUTA	JOINT	DICHTUNG	GASKET	JUNTA
C 3326		8829611	1	COPERCHIO	COUVERCLE	DECKEL	COVER	TAPA
		8830045	6	VALVOLA DI SCARICO	SOUPAPE D'ECHAPP.	AUSLASSVENTIL	EXHAUST VALVE	VALVULA DE ESCAPE
		10158401	4	TAPPO	BOUCHON	STOPFEN	PLUG	TAPON
		11066976	4	ANELLO DI SICUREZZA	ARRETOIR	SICHERUNGSRING	LOCKRING	ANILLO DE FRENO
		11343724	2	VITE	VIS	SCHRAUBE	SCREW	TORNILLO
		12164724	4	DADO	ECROU	MUTTER	NUT	TUERCA
		12574521	4	DADO	ECROU	MUTTER	NUT	TUERCA
		12638660	4	ROSETTA PIANA	RONDELLE	SCHEIBE	WASHER	ARANDELA
		12646824	6	ROSETTA PIANA	RONDELLE	SCHEIBE	WASHER	ARANDELA
		13517630	12	PRIGIONIERO	GOUJON	STIFTSCHRAUBE	STUD	ESPARRAGO
		14196670	24	SEMICONO PUNTERIE	DEMI-CONE	KEGELSTUECK	COTTER	CHAVETA CONICA
		14282470	19	TAPPO	BOUCHON	STOPFEN	PLUG	TAPON
		14326050	2	TAPPO	BOUCHON	STOPFEN	PLUG	TAPON
		14453981	12	GUARNIZIONE DI TENUTA	JOINT	DICHTUNG	GASKET	JUNTA
		38812780	4	MOLLA	RESSORT	FEDER	SPRING	RESORTE
		38814907	4	ROSETTA PIANA	RONDELLE	SCHEIBE	WASHER	ARANDELA
		38819032	6	GRANO	ERGOT	PASSTIFT	DOWEL	PITON
		38829614	4	PRIGIONIERO	GOUJON	STIFTSCHRAUBE	STUD	ESPARRAGO
		61584377	6	DADO	ECROU	MUTTER	NUT	TUERCA
	4798421	98406776	1	TESTA DEI CILINDRI	CULASSE	ZYLINDERKOPF	CYLINDER HEAD	CULATA
D 3326		98418729	1	COPERCHIO	COUVERCLE	DECKEL	COVER	TAPA
D 3326		98418733	1	COPERCHIO	COUVERCLE	DECKEL	COVER	TAPA

https://www.tractormanualpdf.info/

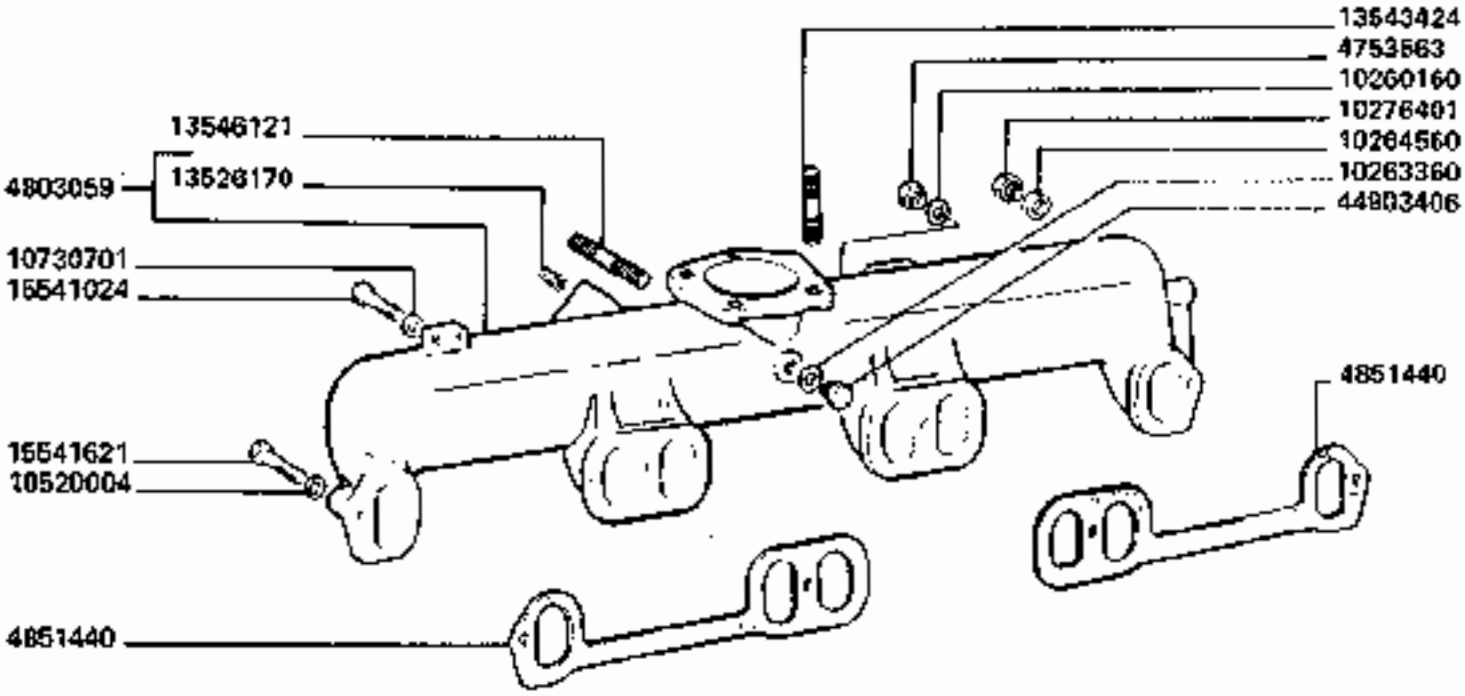

3790-3790R

CONDOTTO DI ASPIRAZIONE

Conduit d'admission
Saugkrummer

Intake manifold
Colector de admision

0.07.1

https://www.tractormanualpdf.info/

MODIF.	ANT. MODIF.	N. ORDIN.	Q	DENOMINAZIONE	DESIGNATION	BENENNUNG	DESCRIPTION	DENOMINACIONES
		4753563	1	TAPPO	BOUCHON	STOPFEN	PLUG	TAPON
		4803059	1	CONDOTTO COMPL.	CONDUIT	LEITUNG	DUCT	CONDUCTO
	4746085	4851440	2	GUARNIZIONE DI TENUTA	JOINT	DICHTUNG	GASKET	JUNTA
		10260160	1	GUARNIZIONE DI TENUTA	JOINT	DICHTUNG	GASKET	JUNTA
		10263380	1	GUARNIZIONE DI TENUTA	JOINT	DICHTUNG	GASKET	JUNTA
		10264560	1	GUARNIZIONE DI TENUTA	JOINT	DICHTUNG	GASKET	JUNTA
		10276401	1	TAPPO	BOUCHON	STOPFEN	PLUG	TAPON
		10520004	4	ROSETTA DI SICUREZZA	RONDELLE FREIN	SICHERUNGSRING	LOCKWASHER	ARANDELA DE FRENO
		10730701	4	ROSETTA PIANA	RONDELLE	SCHEIBE	WASHER	ARANDELA
		13526170	1	VITE	VIS	SCHRAUBE	SCREW	TORNILLO
		13543424	4	PRIGIONIERO	GOUJON	STIFTSCHRAUBE	STUD	ESPARRAGO
		13546121	2	PRIGIONIERO	GOUJON	STIFTSCHRAUBE	STUD	ESPARRAGO
		15541024	3	VITE	VIS	SCHRAUBE	SCREW	TORNILLO
		15541621	2	VITE	VIS	SCHRAUBE	SCREW	TORNILLO
		44903406	1	TAPPO	BOUCHON	STOPFEN	PLUG	TAPON

https://www.tractormanualpdf.info/

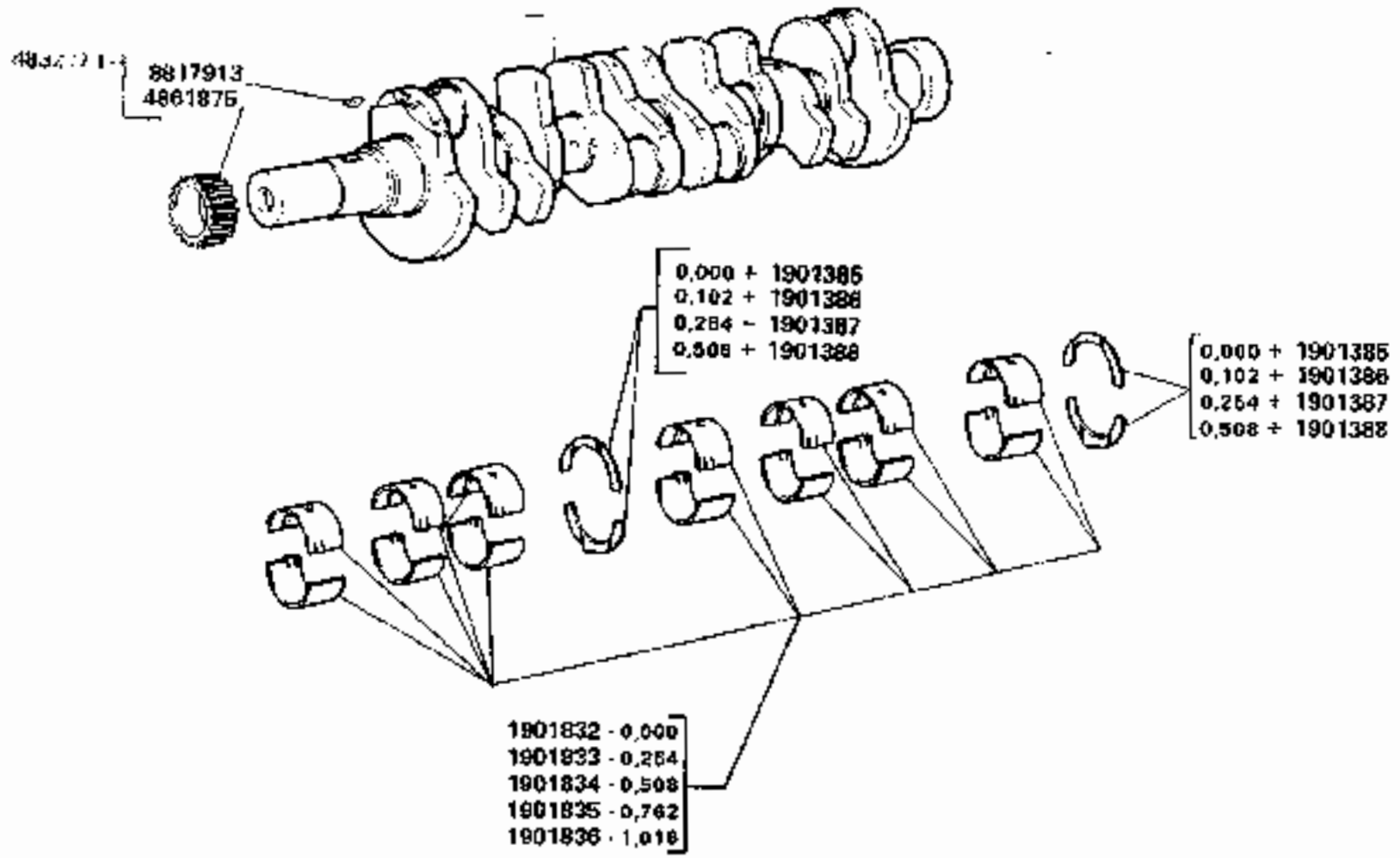

3790-3790R

Vilebrequin
Kurbelwelle

ALBERO MOTORE

Crankshaft
Cigueñal

0.08.0

https://www.tractormanualpdf.info/

MODIF.	ANT. MODIF.	N. ORDIN.	Q	DENOMINAZIONE	DESIGNATION	BENENNUNG	DESCRIPTION	DENOMINACIONES
		1901385	1	SERIE SEMIANELLI	JEU DEMI-BAGUES	RINGHALFTESATZ	HALF-RINGS SET	JUEGO SEMIANILLOS
		1901386	1	SERIE SEMIANELLI +0,102	JEU DEMI-BAGUES	RINGHAELFTESATZ	HALF-RINGS SET	JUEGO SEMIANILLOS
		1901387	1	SERIE SEMIANELLI +0,254	JEU DEMI-BAGUES	RINGHAELFTESATZ	HALF-RINGS SET	JUEGO SEMIANILLOS
		1901388	1	SERIE SEMIANELLI +0,508	JEU DEMI-BAGUES	RINGHAELFTESATZ	HALF-RINGS SET	JUEGO SEMIANILLOS
		1901832	1	SERIE SEMICUSCINETTI	POCHETTE DEMI-COUSSINETS	SCHALENHAELFTE-SERIE	SET OF HALF-BEARINGS	SERIE SEMICOJENETES
		1901833	1	SERIE SEMICUSCINETTI -0,254	POCHETTE DEMI-COUSSINETS	SCHALENHAELFTE-SERIE	SET OF SHELLS	SERIE SEMICOJENETES
		1901834	1	SERIE SEMICUSCINETTI -0,508	POCHETTE DEMI-COUSSINETS	SCHALENHAELFTE-SERIE	SET OF SHELLS	SERIE SEMICOJENETES
		1901835	1	SERIE SEMICUSCINETTI -0,762	POCHETTE DEMI-COUSSINETS	SCHALENHAELFTE-SERIE	SET OF SHELLS	SERIE SEMICOJENETES
		1901836	1	SERIE SEMICUSCINETTI -1,016	POCHETTE DEMI-COUSSINETS	SCHALENHAELFTE-SERIE	SET OF SHELLS	SERIE SEMICOJENETES
		4832171	1	ALBERO MOTORE	VILEBREQUIN	KURBELWELLE	CRANK SHAFT	CIGUEÑAL
	4708105	4861875	1	INGRANAGGIO CONDUTTORE	PIGNON CONDUCTEUR	TRIEBENDES ZAHNRAD	DRIVING GEAR	PIÑON CONDUCTOR
		8817913	1	LINGUETTA	LINGUET	SCHEIBENFEDER	KEY	CHAVETA

https://www.tractormanualpdf.info/

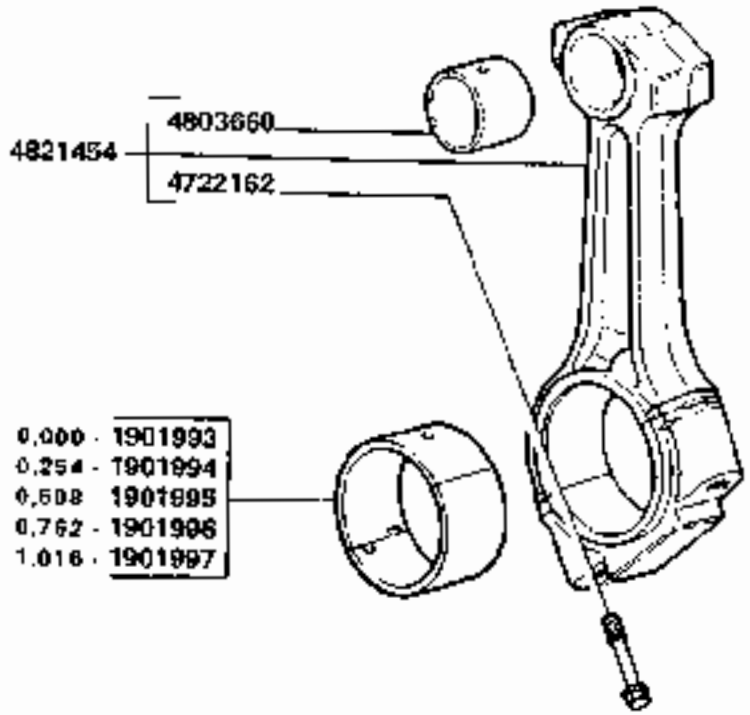

3790-3790R

Bielle
Pleuel

BIELLA

Connecting rod
Biela

0.08.1

https://www.tractormanualpdf.info/

MODIF.	ANT. MODIF.	N. ORDIN.	Q.	DENOMINAZIONE	DESIGNATION	BENENNUNG	DESCRIPTION	DENOMINACIONES
		1901993	6	SERIE SEMICUSCINETTI	POCHETTE DEMI-COUSSINETS	SCHALENHAELFTE-SERIE	SET OF HALF-BEARINGS	SERIE SEMICOJENETES
		1901994	6	SERIE SEMICUSCINETTI -0,254	POCHETTE DEMI-COUSSINETS	SCHALENHAELFTE-SERIE	SET OF SHELLS	SERIE SEMICOJENETES
		1901995	6	SERIE SEMICUSCINETTI -0,508	POCHETTE DEMI-COUSSINETS	SCHALENHAELFTE-SERIE	SET OF SHELLS	SERIE SEMICOJENETES
		1901996	6	SERIE SEMICUSCINETTI -0,762	POCHETTE DEMI-COUSSINETS	SCHALENHAELFTE-SERIE	SET OF SHELLS	SERIE SEMICOJENETES
		1901997	6	SERIE SEMICUSCINETTI -1,016	POCHETTE DEMI-COUSSINETS	SCHALENHAELFTE-SERIE	SET OF SHELLS	SERIE SEMICOJENETES
		4722162	12	VITE	VIS	SCHRAUBE	SCREW	TORNILLO
		4303660	6	BOCCOLA	DOUILLE	BUECHSE	BUSH	CASQUILLO
		4321464	6	BIELLA STANTUFFO	BIELLE	PLEUEL	CONNECTING ROD	BIELA

https://www.tractormanualpdf.info/

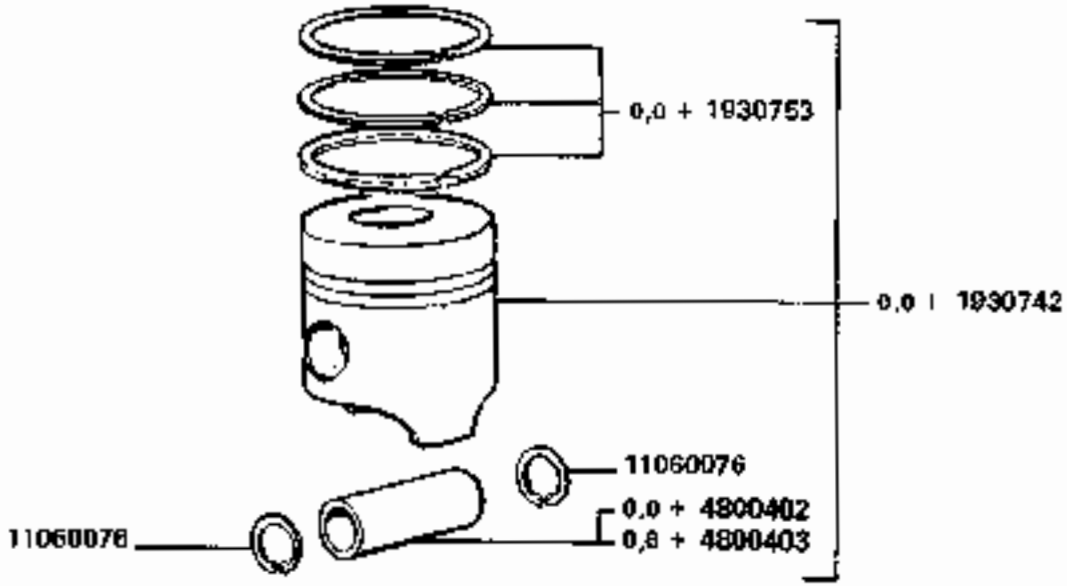

https://www.tractormanualpdf.info/

MODIF.	ANT. MODIF.	N. ORDIN.	Q	DENOMINAZIONE	DESIGNATION	BENENNUNG	DESCRIPTION	DENOMINACIONES
	1802586	1930742	6	STANTUFFO COMPL. +0.0	PISTON	KOLBEN	PISTON, ASSY	EMBOLO
	1830234	1930573	6	SERIE ANELLI	POCKET. SEGMENTS	RINGSERIE	SET OF RINGS	SERIE ANILLO
		4800402	6	PERNO DELLO STANTUFFO	AXE DE PISTON	KOLBENBOLZEN	PISTON PIN	BULON DE EMBOLO
		4800403	6	PERNO DELLO STANTUFFO +0.2	AXE DE PISTON	KOLBENBOLZEN	PISTON PIN	BULON DE EMBOLO
		11060076	12	ANELLO DI SICUREZZA	ARRETOIR	SICHERUNGSRING	LOCK RING	ANILLO DE FRENO

https://www.tractormanualpdf.info/

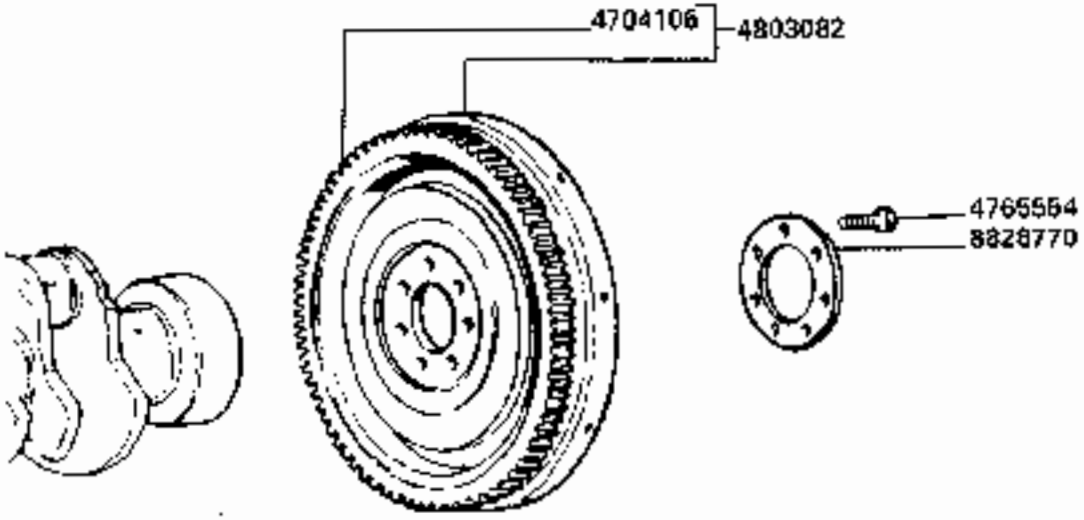

https://www.tractormanualpdf.info/

MODIF.	ANT. MODIF.	N. ORDIN.	Q	DENOMINAZIONE	DESIGNATION	BENENNUNG	DESCRIPTION	DENOMINACIONES
		4704106	1	CORONA DENTATA	COURONNE DENTEE	ZAHNKRANZ	RING GEAR	CORONA DENTADA
		4765554	7	VITE	VIS	SCHRAUBE	SCREW	TORNILLO
		4803082	1	VOLANO DEL MOTORE COMPL.	VOLANT DU MOTEUR	SCHWUNGRAD	FLYWHEEL	VOLANTE DEL MOTOR
		8828770	1	ANELLO	BAGUE	RING	RING	ANILLO

https://www.tractormanualpdf.info/

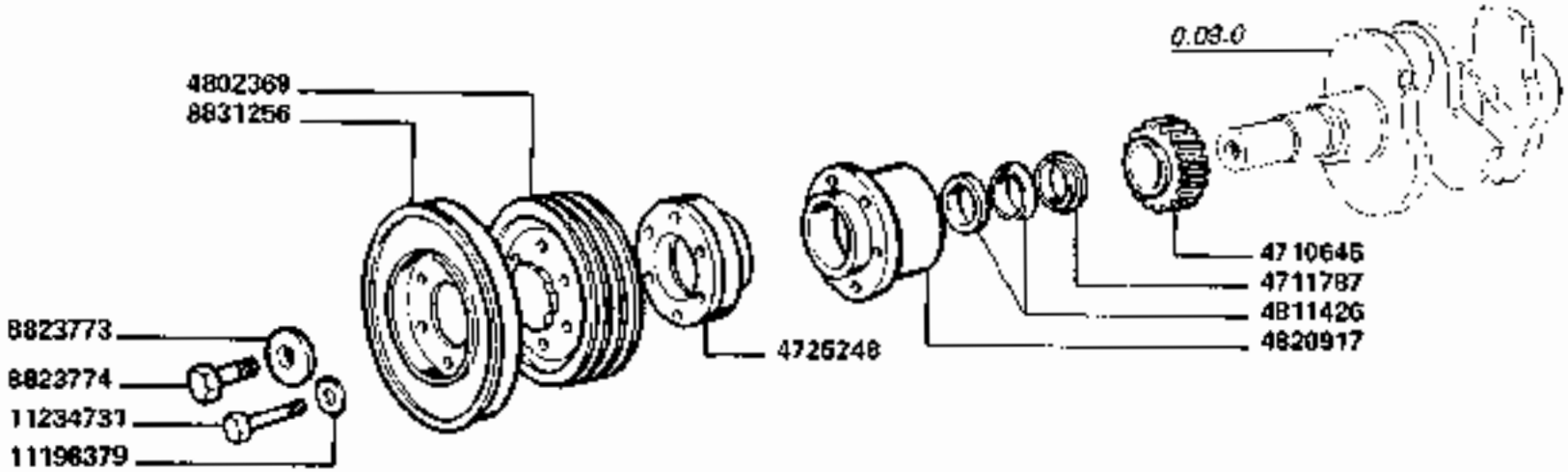

3790-3790R

SMORZATORE

Amortisseur
Schwingungsdaempfer

Damper
Antivibrador

0.08.4

https://www.tractormanualpdf.info/

MODIF.	ANT. MODIF.	N. ORDIN.	Q	DENOMINAZIONE	DESIGNATION	BENENNUNG	DESCRIPTION	DENOMINACIONES
		4710645	1	INGRANAGGIO	PIGNON	ZAHNRAD	GEAR	PINON
		4711787	1	DISTANZIALE	ENTRETOISE	ABSTANDSTUECK	SPACER	SEPARADOR
		4725248	1	DISTANZIALE	ENTRETOISE	ABSTANDSTUECK	SPACER	SEPARADOR
		4802369	1	PULEGGIA	POULIE	RIEMENSCHEIBE	PULLEY	POLEA
		4811426	2	DISTANZIALE	ENTRETOISE	ABSTANDSTUECK	SPACER	SEPARADOR
		4820917	1	MOZZO	MOYEU	NABE	HUB	BUJE
		8823773	1	ROSETTA PIANA	RONDELLE	SCHEIBE	WASHER	ARANDELA
		8823774	1	VITE	VIS	SCHRAUBE	SCREW	TORNILLO
		8831256	1	SMORZATORE	AMORTISSEUR	SCHWINGUNGS DAEMPFER	DAMPER	ANTIVRIBRADOR
		11198379	6	ROSETTA DI SICUREZZA	RONDELLE FREIN	SICHERUNGSRING	LOCKWASHER	ANILLO DE FRENO
		11234731	6	VITE	VIS	SCHRAUBE	SCREW	TORNILLO

https://www.tractormanualpdf.info/

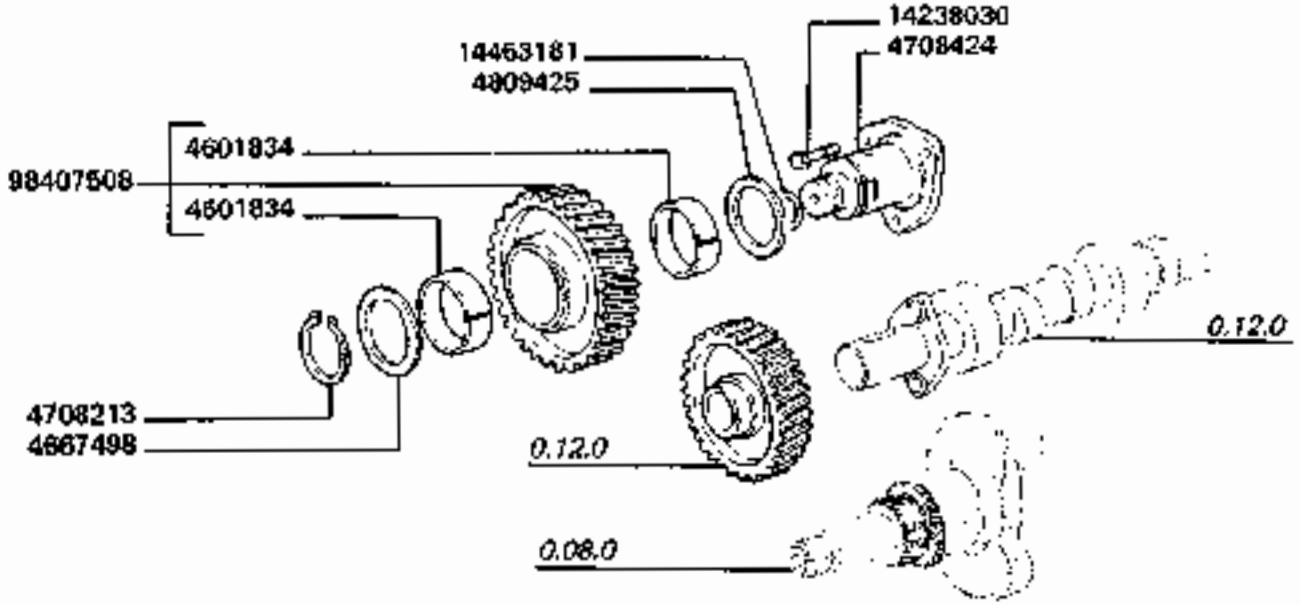

3790-3790R

INGRANAGGI E ALBERI COMANDI INTERMEDI

Engrenages et arbres de commandes médians
Zahnraeder und Wellen fuer Mittelantriebe
Intermediate drive years and shafts
Engranajes y árboles de arrastre intermedios

0.10.0

https://www.tractormanualpdf.info/

MODIF	ANT.MODIF.	N.ORDIN.	Q	DENOMINAZIONE	DESIGNATION	BENENNUNG	DESCRIPTION	DENOMINACIONES
		4601834	2	BOCCOLA	DOUILLE	BUECHSE	BUSHING	CASQUILLO
		4667498	1	ROSETTA PIANA	RONDELLE	SCHEIBE	WASHER	ARANDELA
		4708213	1	ANELLO DI SICUREZZA	ARRETOIR	SICHERUNGSRING	LOCKRING	ANILLO DE FRENO
		4708424	1	PERNO	AXE	BOLZEN	PIN	EJE
		4809425	1	ROSETTA PIANA	RONDELLE	SCHEIBE	WASHER	ARANDELA
		14238030	3	VITE	VIS	SCHRAUBE	SCREW	TORNILLO
		14463181	1	GUARNIZIONE DI TENUTA	JOINT	DICHTUNG	GASKET	JUNTA
	4708423	98407608	1	INGRANAGGIO CONDOTTO	PIGNON CONDUIT	ANGETRIEBENES ZAHNRAD	DRIVEN GEAR	PINON CONDUCIDO

https://www.tractormanualpdf.info/

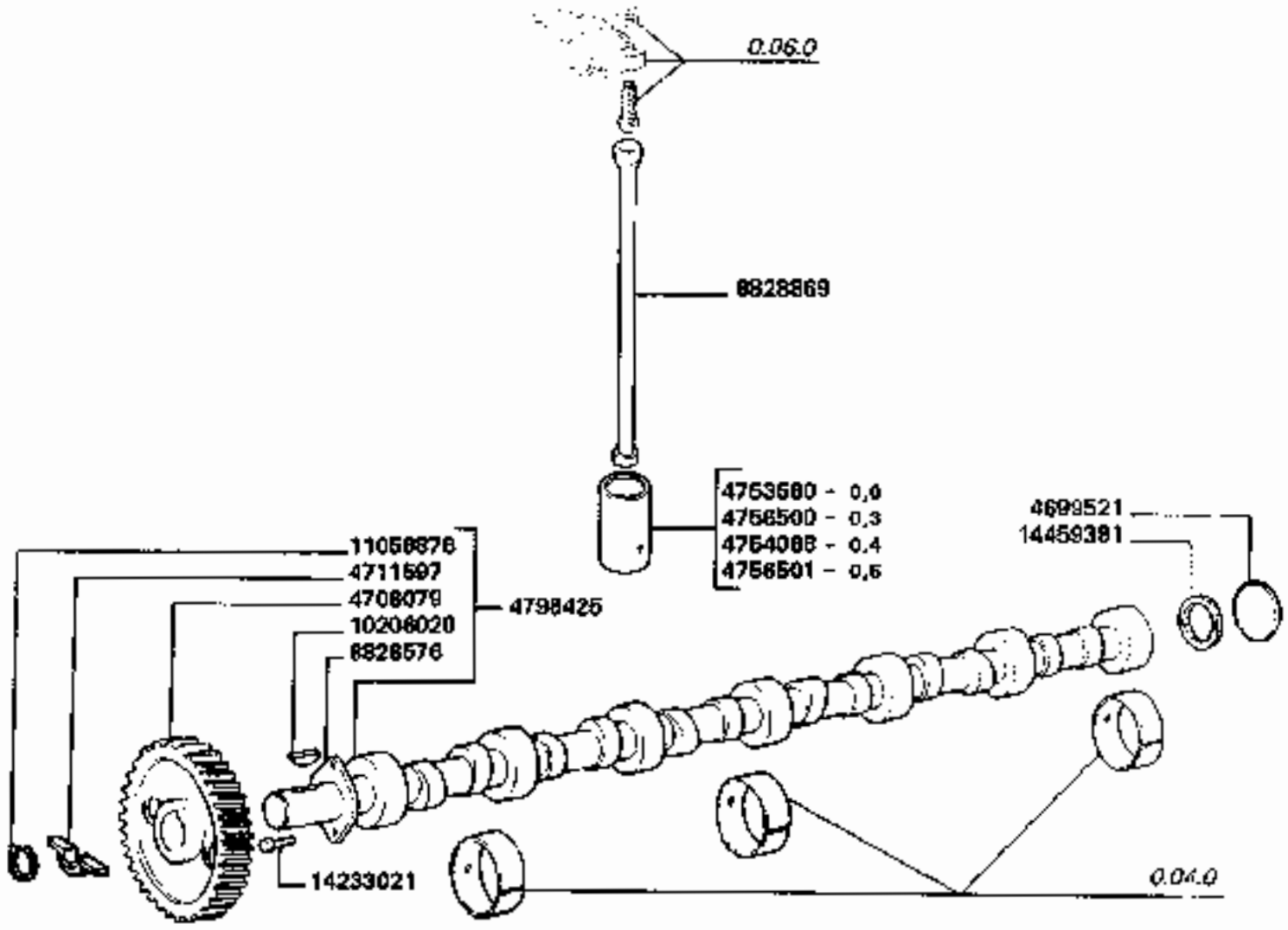

3790-3790R

RUOTISMI DI COMANDO - ASTE E PUNTERIE

Pignonnerie de commande - poussoirs et tiges
Antriebsraeder - stoessel und stangen

Drive-gearing - tappets and pushrods
Engranajes de mando - empujadores y varilla

0.12.0

https://www.tractormanualpdf.info/

MODIF.	ANT. MODIF.	N. ORDIN.	Q.	DENOMINAZIONE	DESIGNATION	BENENNUNG	DESCRIPTION	DENOMINACIONES
		4699521	1	TAPPO	BOUCHON	STOPFEN	PLUG	TAPON
		4708079	1	INGRANAGGIO CONDOTTO	PIGNON CONDUIT	ANGETRIEBENES ZAHNRAD	DRIVEN GEAR	PINON CONDUCIDO
		4711597	1	BLOCCHETTO TRASCINAMENTO	BLOC D'ENTRAINEMENT	MITNEHMER	COUPLING BLOCK	PIEZA DE ARRASTRE
		4753580	12	PIATTELLO PUNTERIA	PASTILLE DE POUSSOIR	DISTANZSCHEIBE FUER STOESSEL	TAPPET PLATE	PLATILLO DE EMPUJADOR
		4754088	12	PUNTERIA +0,4	POUSSOIR	STOESSEL	TAPPET	EMPUJADOR
		4756500	12	PUNTERIA +0,3	POUSSOIR	STOESSEL	TAPPET	EMPUJADOR
		4756501	12	PUNTERIA +0,5	POUSSOIR	STOESSEL	TAPPET	EMPUJADOR
		4798425	1	ALBERO AD ECCENTRICI	ARBRE A CAMES	EXZENTERWELLE	CAMSHAFT	ARBOL DE LEVAS
		8828576	1	FLANGIA	BRIDE	FLANSCH	FLANGE	BRIDA
		8828869	12	ASTA	TIGE	STANGE	ROD	VARILLA
		10206020	1	LINGUETTA	LINGUET	SCHEIBENFEDER	KEY	CHAVETA
		11058876	1	ANELLO DI SICUREZZA	ARRETOIR	SICHERUNGSRING	LOCKRING	ANILLO DE FRENO
		14233021	2	VITE	VIS	SCHRAUBE	SCREW	TORNILLO
		14459381	1	GUARNIZIONE DI TENUTA	JOINT	DICHTUNG	GASKET	JUNTA

https://www.tractormanualpdf.info/

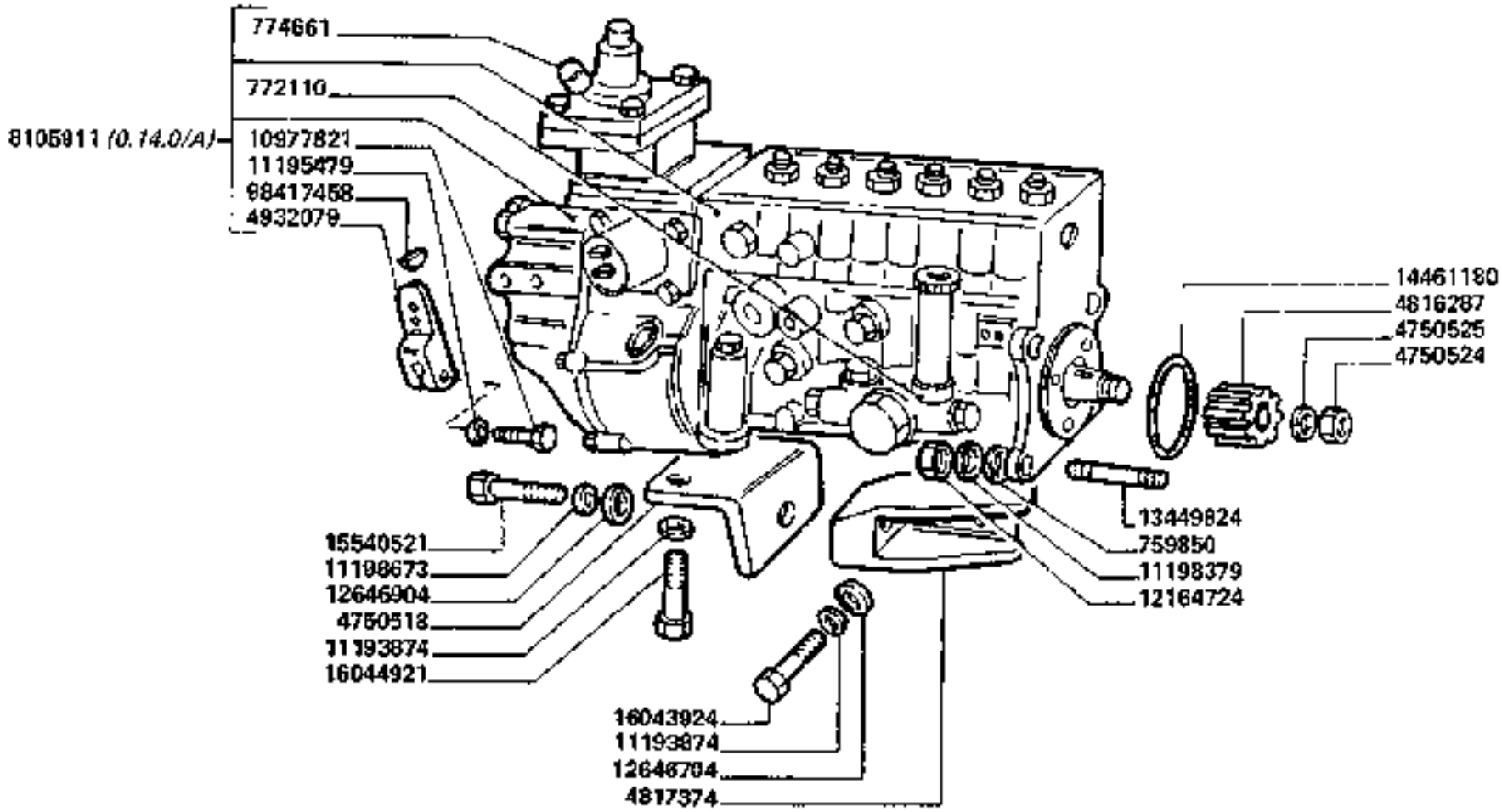

3790-3790R

POMPA DI INIEZIONE

Pompe a injection
Einspritzpumpe

Injection pump
Bomba de inyeccion

0.14.0

1/4

https://www.tractormanualpdf.info/

MODIF.	ANT. MODIF.	N. ORDIN.	Q	DENOMINAZIONE	DESIGNATION	BENENNUNG	DESCRIPTION	DENOMINACIONES
		759850	4	ROSETTA PIANA	RONDELLE	SCHEIBE	WASHER	ARANDELA
		767111	6	GUARNIZIONE DI TENUTA	JOINT	DICHTUNG	GASKET	JUNTA
		771326	12	ROSETTA PIANA	RONDELLE	SCHEIBE	WASHER	ARANDELA
		771404	6	PORTAPOLVERIZZATORE	PORTE-INJECTEUR	DUESENHALTER	NOZZLE HOLDER	PORTAINYECTOR
		772110	1	POMPA DI ALIMENTAZIONE	POMPE D'ALIMENTATION	KRAFTSTOFFPUMPE	FUEL PUMP	BOMBA DE ALIMENTACION
		774661	1	DISPOSITIVO DI REGOLAZIONE	DISPOSITIF DE REGLAGE	REGELGRUPPE	GOV. REGULATING ASSY	DISPOSITIVO DE REGULACION
		4667498	1	ROSETTA PIANA	RONDELLE	SCHEIBE	WASHER	ARANDELA
		4708213	1	ANELLO DI SICUREZZA	ARRETOIR	SICHERUNGSRING	LOCKRING	ANILLO DE FRENO
		4711552	1	COPERCHIO	COUVERCLE	DECKEL	COVER	TAPA
		4712737	1	MANICOTTO RIGIDO	MANCHON	MUFFE	FORMED HOSE	MANGUITO
		4722819	1	INGRANAGGIO	PIGNON	ZAHNRAD	GEAR	PINON
		4722821	1	INGRANAGGIO	PIGNON	ZAHNRAD	GEAR	PINON
		4750416	6	POLVERIZZATORE	INJECTEUR	DUESE	NOZZLE	PULVERIZADOR
		4750417	6	PORTAPOLVERIZZATORE	PORTE-INJECTEUR	DUESENHALTER	NOZZLE HOLDER	PORTA INYECTOR
		4750505	6	POLVERIZZATORE	INJECTEUR	DUESE	NOZZLE	PULVERIZADOR
		4750518	1	STAFFA	ETRIER	HALTER	BRACKET	SOPORTE
		4750523	1	BOCCOLA DENTATA	BAGUE DENTEE	ZAHNBUECHSE	SPLINED BUSH	MANGUITO DE ARRASTRE
		4750524	1	DADO	ECROU	MUTTER	NUT	TUERCA

.../...

https://www.tractormanualpdf.info/

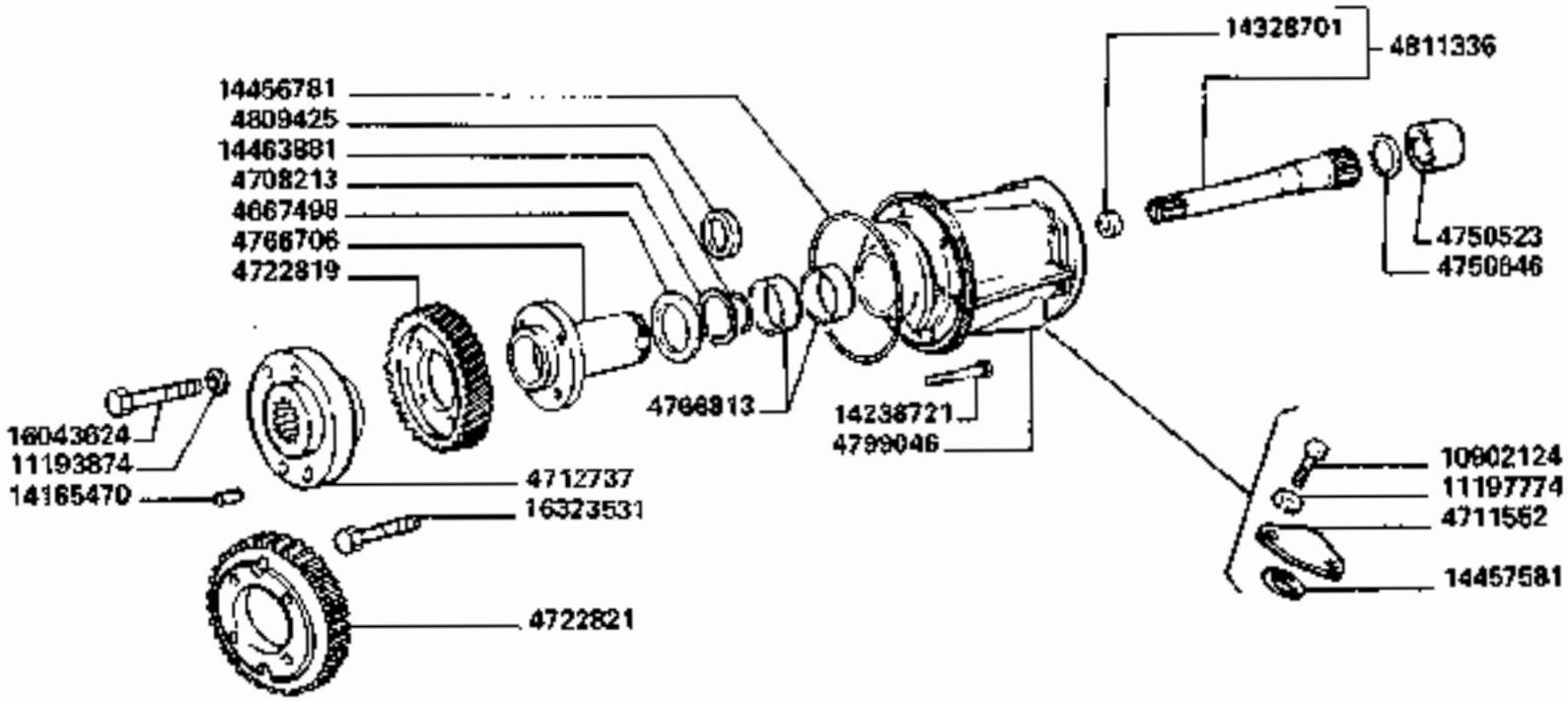

3790-3790R

POMPA DI INIEZIONE

Pompe à injection
Einspritzpumpe

Injection pump
Bomba de inyección

0.14.0

2

https://www.tractormanualpdf.info/

MODIF.	ANT. MODIF.	N. ORDIN.	Q	DENOMINAZIONE	DESIGNATION	BENENNUNG	DESCRIPTION	DENOMINACIONES
		4750525	1	ROSETTA PIANA	RONDELLE	SCHEIBE	WASHER	ARANDELA
		4750546	1	ANELLO DI SICUREZZA	ARRETOIR	SICHERUNGSRING	LOCKRING	ANILLO DE FRENO
		4766706	1	ALBERO	ARBRE	WELLE	SHAFT	ARBOL
		4766813	2	BOCCOLA	DOUILLE	BUECHSE	BUSHING	CASQUILLO
		4795296	6	STAFFA	ETRIER	HALTER	BRACKET	SOPORTE
C 3183		4798394	1	TUBO RIGIDO	TUYAU	ROHR	PIPE	TUBO
		4799046	1	SUPPORTO	SUPPORT	LAGER	SUPPORT	SOPORTE
		4808425	1	ROSETTA PIANA	RONDELLE	SCHEIBE	WASHER	ARANDELA
		4809521	1	TUBO RIGIDO	TUYAU	ROHR	PIPE	TUBO
		4811336	1	ALBERO	ARBRE	WELLE	SHAFT	ARBOL
		4816287	1	BOCCOLA DENTATA	BAGUE DENTEE	ZAHNBUECHSE	SPLINED BUSHING	MANGUITO DE ARRASTRE
		4817374	1	SUPPORTO	SUPPORT	LAGER	SUPPORT	SOPORTE
D 3183		4826379	1	TUBO RIGIDO	TUYAU	ROHR	PIPE	TUBO
		4858607	2	GUARNIZIONE DI TENUTA	JOINT	DICHTUNG	GASKET	JUNTA
	705736	4864079	1	BOCCHETTONE	VIS-RACCORD	HOHLSCHRAUBE	BANJO BOLT	BOQUILLA
	10181717	4864082	2	BOCCHETTONE	VIS-RACCORD	HOHLSCHRAUBE	BANJO BOLT	BOQUILLA
D 3183		4930504	1	BOCCHETTONE	VIS-RACCORD	HOHLSCHRAUBE	BANJO BOLT	BOQUILLA
		4932079	1	LEVA	LEVIER	HEBEL	LEVER	PALANCA
		8105911	1	POMPA INIEZIONE	POMPE D'INJECTION	EINSPRITZPUMPE	INJECTION PUMP	BOMBA DE INYECCION

../..

https://www.tractormanualpdf.info/

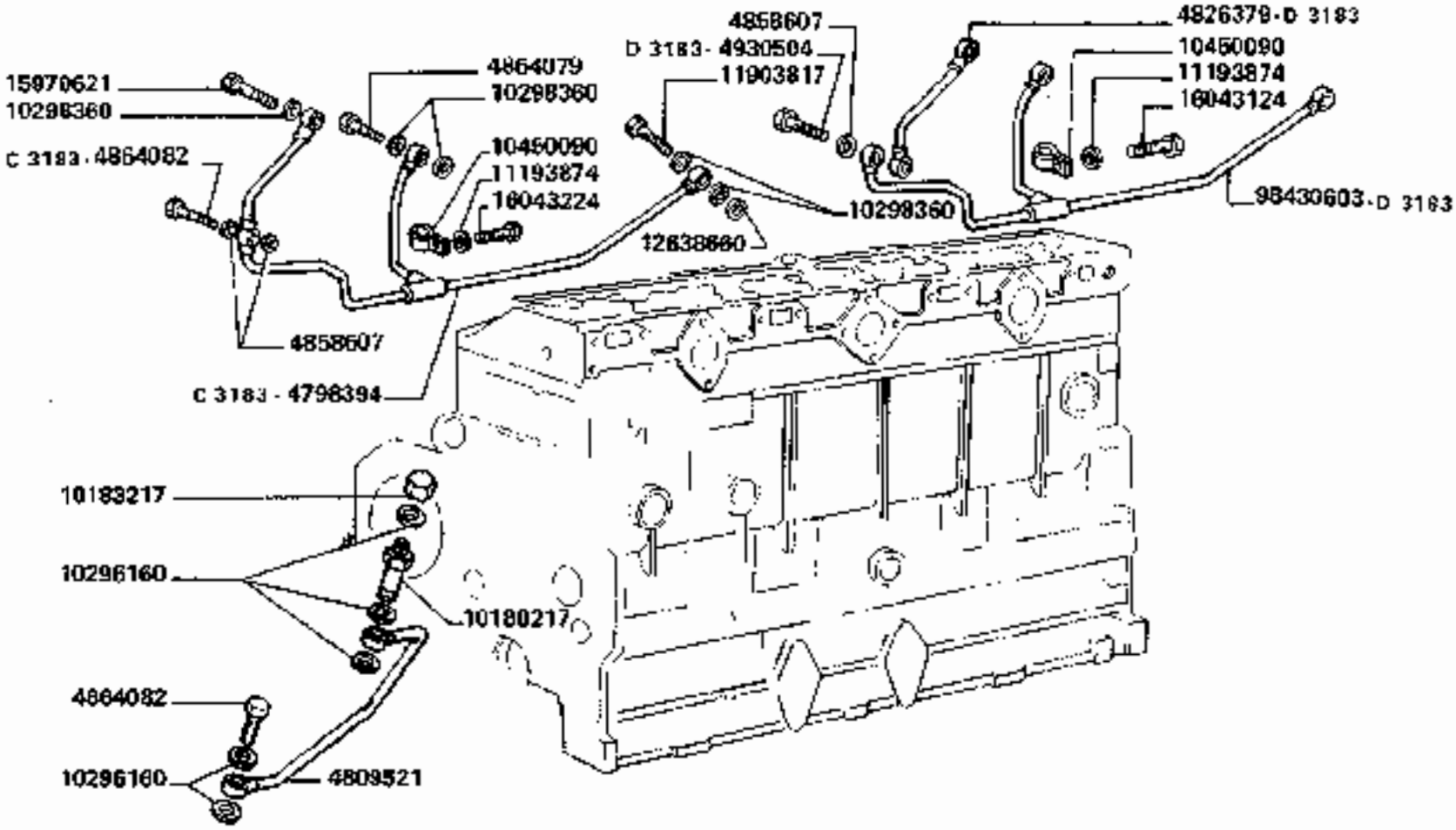

D 3183 art. ~~[illegible]~~ n.	~~[illegible]~~ = 4826375 + 4826379 + 4930504 + 4858607 + 10450090 ÷ 11193874 + (2) 16043124

https://www.tractormanualpdf.info/

MODIF.	ANT. MODIF.	N. ORDIN.	Q	DENOMINAZIONE	DESIGNATION	BENENNUNG	DESCRIPTION	DENOMINACIONES
		10180217	1	BOCCHETTONE	VIS-RACCORD	HOHLSCHRAUBE	BANJO BOLT	BOQUILLA
		10183217	1	TAPPO	BOUCHON	STOPFEN	PLUG	TAPON
		10298160	6	GUARNIZIONE DI TENUTA	JOINT	DICHTUNG	GASKET	JUNTA
		10298360	2	GUARNIZIONE DI TENUTA	JOINT	DICHTUNG	GASKET	JUNTA
D 3183		10450090	1	STAFFETTA FISSAGGIO	COLLIER	HALTER	RETAINER	ABRAZADERA
		10902124	2	VITE	VIS	SCHRAUBE	SCREW	TORNILLO
		10977821	1	VITE	VIS	SCHRAUBE	SCREW	TORNILLO
		11193874	8	ROSETTA DI SICUREZZA	RONDELLE FREIN	SICHERUNGSRING	LOCKWASHER	ARANDELA DE FRENO
		11195479	1	ROSETTA DI SICUREZZA	RONDELLE FREIN	SICHERUNGSRING	LOCKWASHER	ARANDELA DE FRENO
		11197774	2	ROSETTA DI SICUREZZA	RONDELLE FREIN	SICHERUNGSRING	LOCKWASHER	ARANDELA DE FRENO
		11198379	4	ROSETTA DI SICUREZZA	RONDELLE FREIN	SICHERUNGSRING	LOCKWASHER	ARANDELA DE FRENO
		11198673	1	ROSETTA DI SICUREZZA	RONDELLE FREIN	SICHERUNGSRING	LOCKWASHER	ARANDELA DE FRENO
		11903817	3	BOCCHETTONE	VIS-RACCORD	HOHLSCHRAUBE	BANJO BOLT	BOQUILLA
		12164724	4	DADO	ECROU	MUTTER	NUT	TUERCA
		12638660	1	ROSETTA PIANA	RONDELLE	SCHEIBE	WASHER	ARANDELA
		12646704	2	ROSETTA PIANA	RONDELLE	SCHEIBE	WASHER	ARANDELA
		12646904	1	ROSETTA PIANA	RONDELLE	SCHEIBE	WASHER	ARANDELA
		13449824	4	PRIGIONIERO	GOUJON	STIFTSCHRAUBE	STUD	ESPARRAGO

https://www.tractormanualpdf.info/

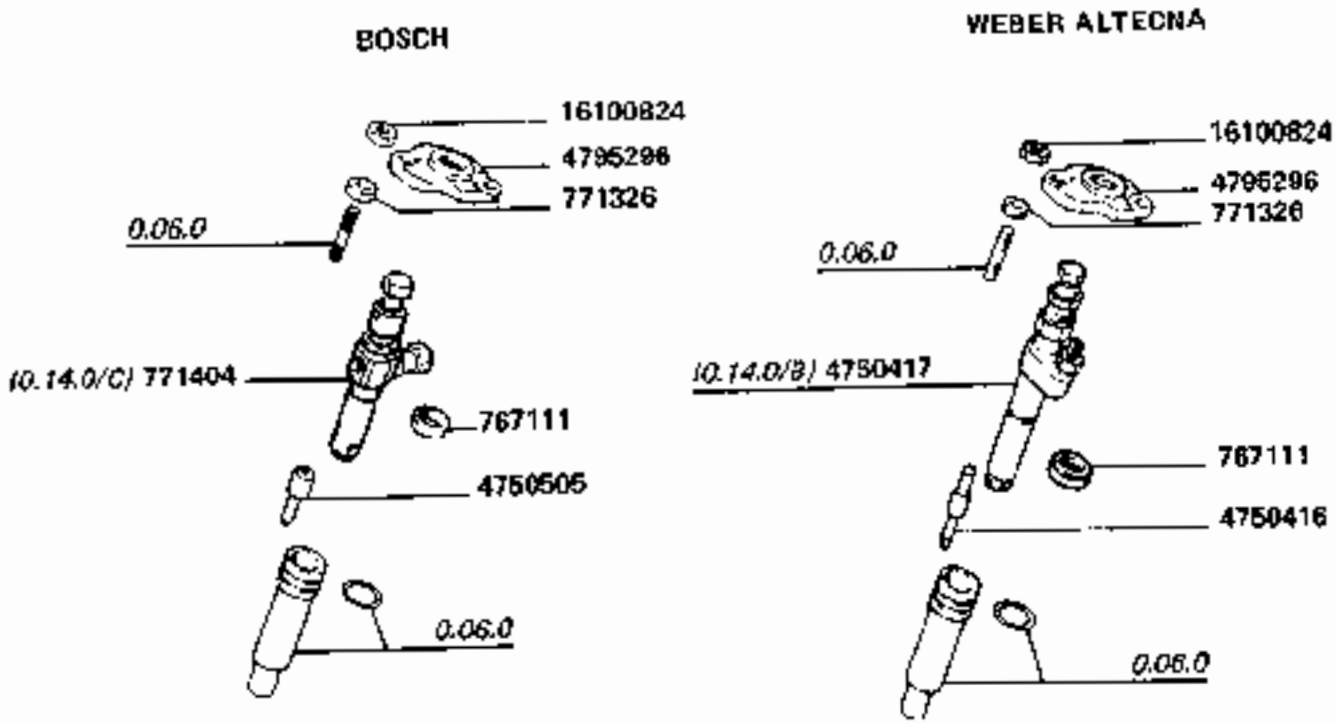

3790-3790R

POMPA DI INIEZIONE

Pompe à injection
Einspritzpumpe

Injection pump
Bomba de inyección

0.14.0

https://www.tractormanualpdf.info/

MODIF.	ANT. MODIF.	N. ORDIN.	Q	DENOMINAZIONE	DESIGNATION	BENENNUNG	DESCRIPTION	DENOMINACIONES
		14165470	1	SPINA	GOUPILLE	STIFT	PIN	PASADOR
		14238721	6	VITE	VIS	SCHRAUBE	SCREW	TORNILLO
		14328701	1	TAPPO	BOUCHON	STOPFEN	PLUG	TAPON
		14456781	1	GUARNIZIONE DI TENUTA	JOINT	DICHTUNG	GASKET	JUNTA
		14457581	1	GUARNIZIONE DI TENUTA	JOINT	DICHTUNG	GASKET	JUNTA
		14461180	1	GUARNIZIONE DI TENUTA	JOINT	DICHTUNG	GASKET	JUNTA
		14463881	1	GUARNIZIONE DI TENUTA	JOINT	DICHTUNG	GASKET	JUNTA
		15540621	1	VITE	VIS	SCHRAUBE	SCREW	TORNILLO
		15970621	1	VITE	VIS	SCHRAUBE	SCREW	TORNILLO
D 3183		16043124	2	VITE	VIS	SCHRAUBE	SCREW	TORNILLO
		16043224	2	VITE	VIS	SCHRAUBE	SCREW	TORNILLO
		16043624	2	VITE	VIS	SCHRAUBE	SCREW	TORNILLO
		16043924	2	VITE	VIS	SCHRAUBE	SCREW	TORNILLO
		16044921	2	VITE	VIS	SCHRAUBE	SCREW	TORNILLO
		16100824	12	DADO	ECROU	MUTTER	NUT	TUERCA
		16323531	4	VITE	VIS	SCHRAUBE	SCREW	TORNILLO
		98417458	1	LINGUETTA	LINGUET	SCHEIBENFEDER	KEY	CHAVETA
D 3183	4826376	98430603	1	TUBO RIGIDO	TUYAU	ROHR	PIPE	TUBO

https://www.tractormanualpdf.info/

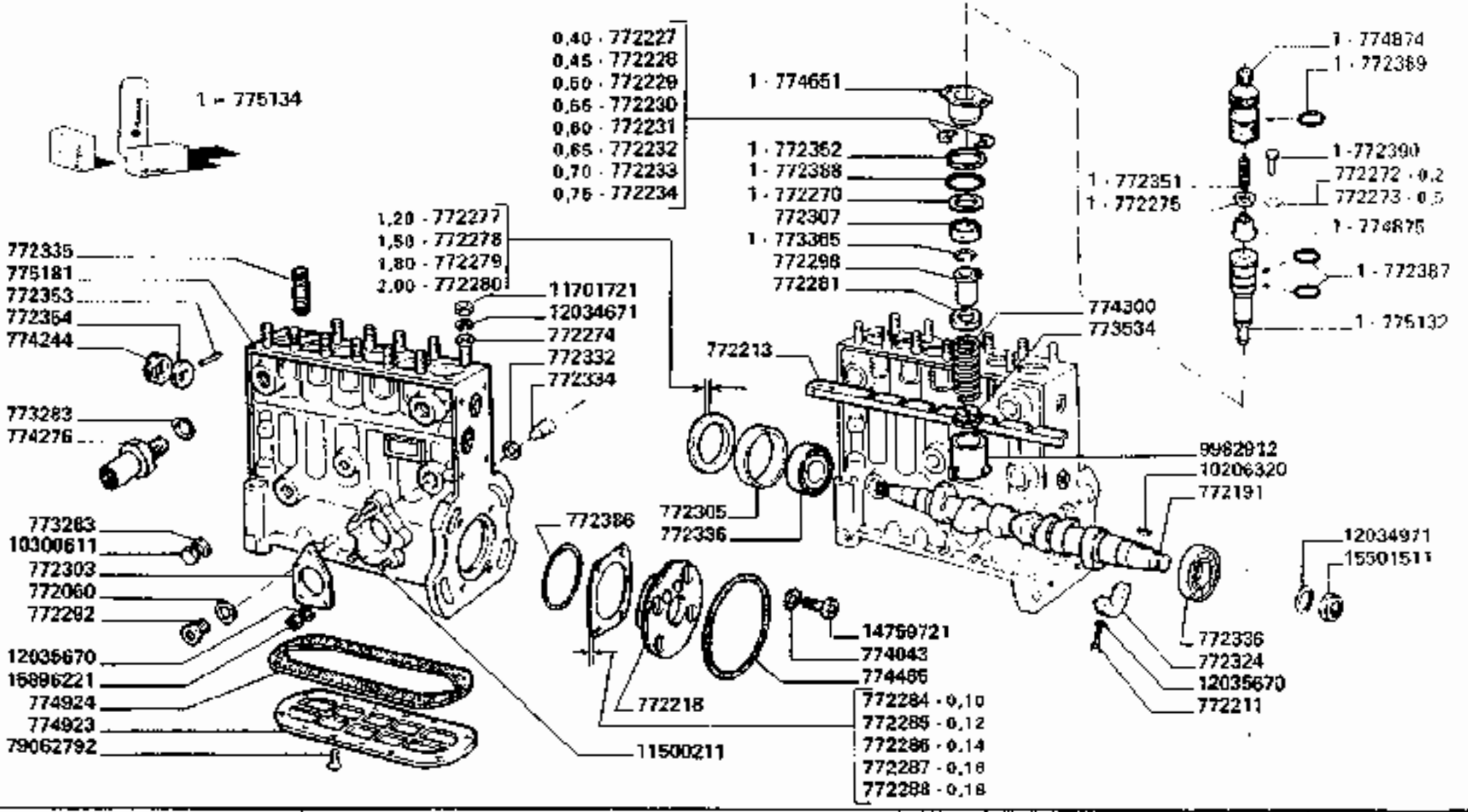

3790-3790R

POMPA DI INIEZIONE

Pompe à injection
Einspritzpumpe

Injection pump
Bomba de inyección

0.14.0/A

1/5

https://www.tractormanualpdf.info/

MODIF.	ANT.MODIF.	N. ORDIN.	Q	DENOMINAZIONE	DESIGNATION	BENENNUNG	DESCRIPTION	DENOMINACIONES
		772067	1	GUARNIZIONE DI TENUTA	JOINT	DICHTUNG	GASKET	JUNTA
		772080	2	GUARNIZIONE DI TENUTA	JOINT	DICHTUNG	GASKET	JUNTA
		772114	1	MOLLA	RESSORT	FEDER	SPRING	RESORTE
		772115	1	GUARNIZIONE DI TENUTA	JOINT	DICHTUNG	GASKET	JUNTA
		772116	1	TAPPO	BOUCHON	STOPFEN	PLUG	TAPON
		772117	1	ANELLO DI TENUTA	JOINT D'ETANCHEITE	DICHTRING	O RING SEAL	JUNTA HERMETICA
		772124	1	ANELLO DI SICUREZZA	ARRETOIR	SICHERUNGSRING	LOCKRING	ANELLO DE FRENO
		772125	2	VALVOLA	SOUPAPE	VENTIL	VALVE	VALVULA
		772127	2	MOLLA	RESSORT	FEDER	SPRING	RESORTE
		772128	2	GUARNIZIONE DI TENUTA	JOINT	DICHTUNG	GASKET	JUNTA
		772129	1	TAPPO	BOUCHON	STOPFEN	PLUG	TAPON
		772191	1	ALBERO AD ECCENTRICI	ARBRE A CAMES	EXZENTERWELLE	CAM SHAFT	ARBOL DE LEVAS
		772211	2	VITE	VIS	SCHRAUBE	SCREW	TORNILLO
		772213	1	ASTA DI REGOLAZIONE	TIGE DE REGLAGE	EINSTELLSTANGE	ADJUSTING ROD	VARILLA DE REGLAJE
		772218	1	COPERCHIO	COUVERCLE	DECKEL	COVER	TAPA
		772227	12	SPESSORE DI REGISTRO	CALE D'EPAISSEUR	DISTANZSCHEIBE	SHIM	SUPLEMENTO
		772228	12	SPESSORE DI REGISTRO	CALE D'EPAISSEUR	DISTANZSCHEIBE	SHIM	SUPLEMENTO
		772229	12	SPESSORE DI REGISTRO	CALE D'EPAISSEUR	DISTANZSCHEIBE	SHIM	SUPLEMENTO
		772230	12	SPESSORE DI REGISTRO	CALE D'EPAISSEUR	DISTANZSCHEIBE	SHIM	SUPLEMENTO
		772231	12	SPESSORE DI REGISTRO	CALE D'EPAISSEUR	DISTANZSCHEIBE	SHIM	SUPLEMENTO
		772232	12	SPESSORE DI REGISTRO	CALE D'EPAISSEUR	DISTANZSCHEIBE	SHIM	SUPLEMENTO
		772233	12	SPESSORE DI REGISTRO	CALE D'EPAISSEUR	DISTANZSCHEIBE	SHIM	SUPLEMENTO
		772234	12	SPESSORE DI REGISTRO	CALE D'EPAISSEUR	DISTANZSCHEIBE	SHIM	SUPLEMENTO
		772270	12	ROSETTA PIANA	RONDELLE	SCHEIBE	WASHER	ARANDELA
		772272	12	SPESSORE DI REGISTRO	CALE D'EPAISSEUR	DISTANZSCHEIBE	SHIM	SUPLEMENTO
		772273	12	SPESSORE DI REGISTRO	CALE D'EPAISSEUR	DISTANZSCHEIBE	SHIM	SUPLEMENTO
		772274	12	ROSETTA PIANA	RONDELLE	SCHEIBE	WASHER	ARANDELA
		772276	12	ROSETTA PIANA	RONDELLE	SCHEIBE	WASHER	ARANDELA
		772277	1	SPESSORE DI REGISTRO	CALE D'EPAISSEUR	DISTANZSCHEIBE	SHIM	SUPLEMENTO
		772278	1	SPESSORE DI REGISTRO	CALE D'EPAISSEUR	DISTANZSCHEIBE	SHIM	SUPLEMENTO
		772279	1	SPESSORE DI REGISTRO	CALE D'EPAISSEUR	DISTANZSCHEIBE	SHIM	SUPLEMENTO
		772280	1	SPESSORE DI REGISTRO	CALE D'EPAISSEUR	DISTANZSCHEIBE	SHIM	SUPLEMENTO
		772281	6	PIATTELLO	COUPELLE	TELLERSCHEIBE	CAP	PLATILLO
		772284	1	SPESSORE DI REGISTRO	CALE D'EPAISSEUR	DISTANZSCHEIBE	SHIM	SUPLEMENTO

https://www.tractormanualpdf.info/

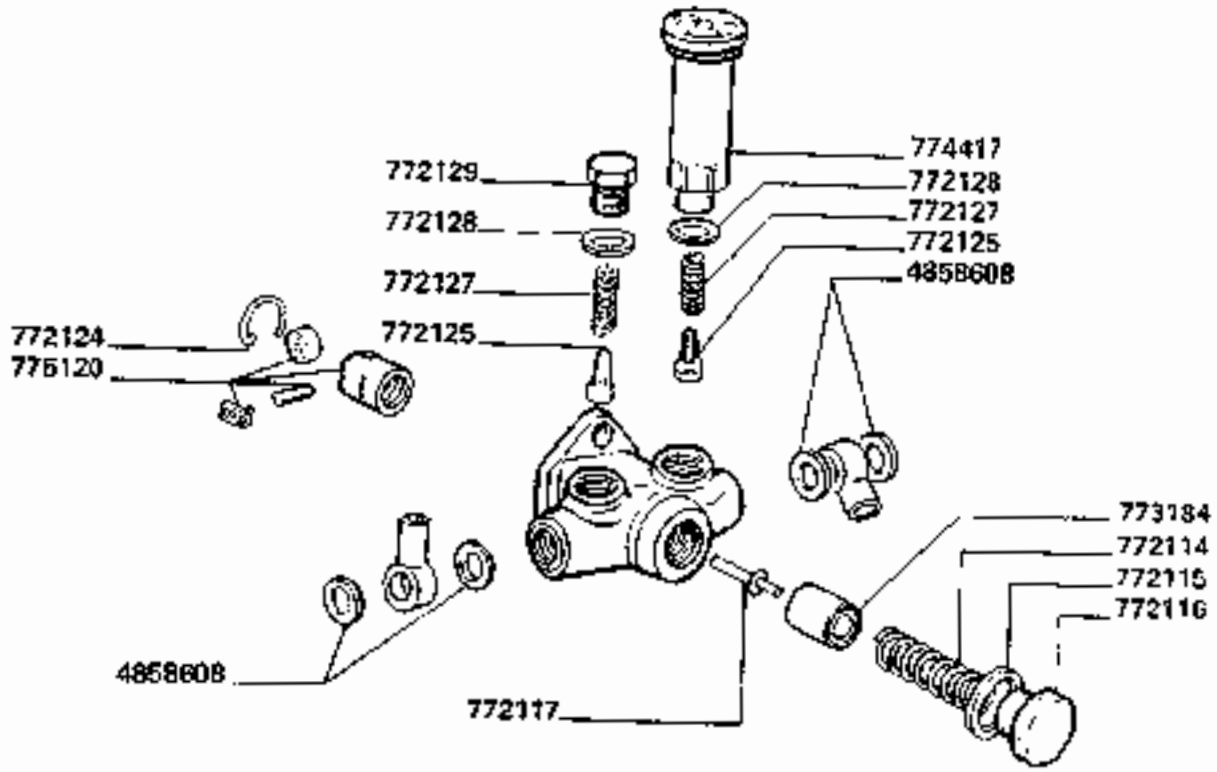

3790-3790R

POMPA DI INIEZIONE (772110)

Pompe à injection
Einspritzpumpe

Injection pump
Bomba de inyección

0.14.0/A

2

https://www.tractormanualpdf.info/

MODIF.	ANT. MODIF.	N. ORDIN.	Q	DENOMINAZIONE	DESIGNATION	BENENNUNG	DESCRIPTION	DENOMINACIONES
		772285	1	SPESSORE DI REGISTRO	CALE D'EPAISSEUR	DISTANZSCHEIBE	SHIM	SUPLEMENTO
		772286	1	SPESSORE DI REGISTRO	CALE D'EPAISSEUR	DISTANZSCHEIBE	SHIM	SUPLEMENTO
		772287	1	SPESSORE DI REGISTRO	CALE D'EPAISSEUR	DISTANZSCHEIBE	SHIM	SUPLEMENTO
		772288	1	SPESSORE DI REGISTRO	CALE D'EPAISSEUR	DISTANZSCHEIBE	SHIM	SUPLEMENTO
		772292	1	TAPPO	BOUCHON	STOPFEN	SHIM	SUPLEMENTO
		772296	1	MANICOTTO DI REGOLAZ.	MANCHON DE REGL.	SPANNSCHLOSS	ADJUSTMENT SLEEVE	TUERCA DE REGLAJE
		772303	1	GUARNIZIONE DI TENUTA	JOINT	DICHTUNG	GASKET	JUNTA
		772306	1	DISTANZIALE	ENTRETOISE	ABSTANDSTUECK	SPACER	SEPARADOR
		772307	6	DIAGNOSI POMPA IN LINEA	TROUSSE POMPE EN LIGNE	DIAGNOSE EINSPRITZ PUMPE	INLINE PUMP DISGNOSIS KIT	DIAGNOSTICO BOMBA LINEA
		772324	1	SUPPORTO	SUPPORT	LAGER	SUPPORT	SOPORTE
		772332	7	GUARNIZIONE DI TENUTA	JOINT	DICHTUNG	GASKET	JUNTA
		772334	8	TAPPO	BOUCHON	STOPFEN	PLUG	TAPON
		772335	12	PRIGIONIERO	GOUJON	STIFTSCHRAUBE	STUD	ESPARRAGO
		772336	2	CUSCINETTO	ROULEMENT	LAGER	BEARING	RODAMIENTO
		772351	6	MOLLA	RESSORT	FEDER	SPRING	RESORTE
		772352	6	DISTANZIALE	ENTRETOISE	ABSTANDSTUECK	SPACER	SEPARADOR
		772353	1	SEMICONO PUNTERIE	DEMI-CONE	KEGELSTUECK	COTTER	CHAVETA CONICA
		772354	2	BOCCOLA	DOUILLE	BUECHSE	BUSHING	CASQUILLO
		772386	1	GUARNIZIONE DI TENUTA	JOINT	DICHTUNG	GASKET	JUNTA
		772387	13	ANELLO DI TENUTA	JOINT D'ETANCHEITE	DICHTRING	O RING SEAL	JUNTA HERMETICA
		772388	6	GUARNIZIONE DI TENUTA	JOINT	DICHTUNG	GASKET	JUNTA
		772389	6	GUARNIZIONE DI TENUTA	JOINT	DICHTUNG	GASKET	JUNTA
		772390	6	TAPPO	BOUCHON	STOPFEN	PLUG	TAPON
		772477	1	ALBERINO	AXE	WELLE	SHAFT	ARBOL
		772480	1	VITE	VIS	SCHRAUBE	SCREW	TORNILLO
		772482	2	ANELLO	BAGUE	RING	RING	ANILLO
		772483	2	ROSETTA PIANA	RONDELLE	SCHEIBE	WASHER	ARANDELA
		772484	1	ROSETTA PIANA	RONDELLE	SCHEIBE	WASHER	ARANDELA
		772485	1	LINGUETTA	LINGUET	SCHEIBENFEDER	KEY	CHAVETA
		772486	1	LEVA	LEVIER	HEBEL	LEVER	PALANCA
		772525	1	ROSETTA PIANA	RONDELLE	SCHEIBE	WASHER	ARANDELA
		772526	1	ROSETTA PIANA	RONDELLE	SCHEIBE	WASHER	ARANDELA
		772527	1	ROSETTA PIANA	RONDELLE	SCHEIBE	WASHER	ARANDELA
		772528	1	ROSETTA PIANA	RONDELLE	SCHEIBE	WASHER	ARANDELA

.../...

https://www.tractormanualpdf.info/

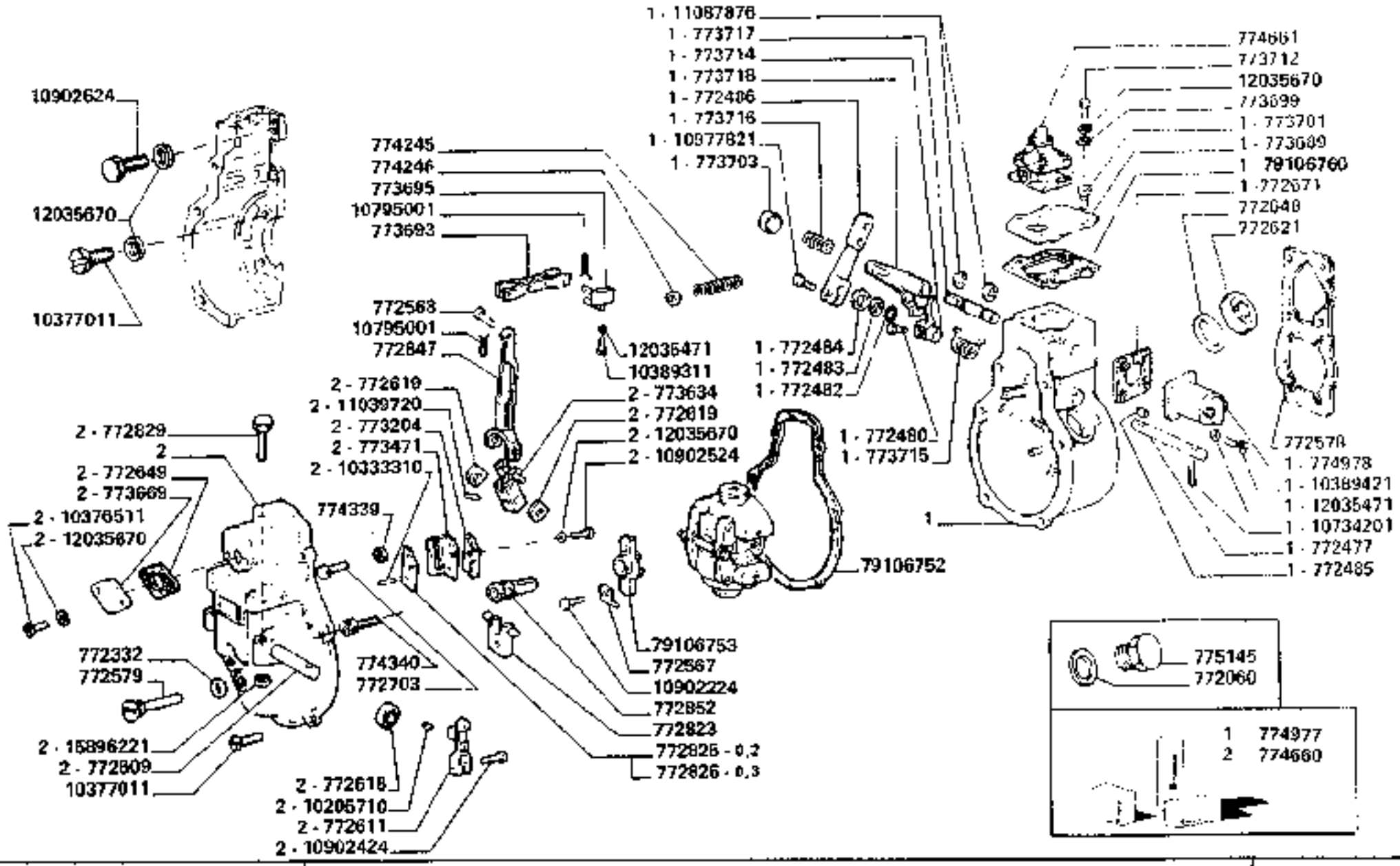

3790-3790R

POMPA DI INIEZIONE

Pompe à injection
Einspritzpumpe

Injection pump
Bomba de inyección

0.14.0/A

3

https://www.tractormanualpdf.info/

MODIF.	ANT. MODIF.	N. ORDIN.	Q	DENOMINAZIONE	DESIGNATION	BENENNUNG	DESCRIPTION	DENOMINACIONES
		772529	1	ROSETTA PIANA	RONDELLE	SCHEIBE	WASHER	ARANDELA
		772530	1	ROSETTA PIANA	RONDELLE	SCHEIBE	WASHER	ARANDELA
		772531	1	ROSETTA PIANA	RONDELLE	SCHEIBE	WASHER	ARANDELA
		772532	1	ROSETTA PIANA	RONDELLE	SCHEIBE	WASHER	ARANDELA
		772533	1	ROSETTA PIANA	RONDELLE	SCHEIBE	WASHER	ARANDELA
		772534	1	ROSETTA PIANA	RONDELLE	SCHEIBE	WASHER	ARANDELA
		772535	1	ROSETTA PIANA	RONDELLE	SCHEIBE	WASHER	ARANDELA
		772558	1	ROSETTA PIANA	RONDELLE	SCHEIBE	WASHER	ARANDELA
		772567	2	PIASTRINA	PLAQUETTE	PLAETTCHEN	PLATE	PLACA
		772568	1	PERNO	AXE	BOLZEN	PIN	EJE
		772578	1	GUARNIZIONE DI TENUTA	JOINT	DICHTUNG	GASKET	JUNTA
		772579	1	PERNO	AXE	BOLZEN	PIN	EJE
		772580	1	ROSETTA PIANA	RONDELLE	SCHEIBE	WASHER	ARANDELA
		772581	1	ROSETTA PIANA	RONDELLE	SCHEIBE	WASHER	ARANDELA
		772609	1	ALBERO	ARBRE	WELLE	SHAFT	ARBOL
		772611	1	LEVA	LEVIER	HEBEL	LEVER	PALANCA
		772618	2	ANELLO	BAGUE	RING	RING	ANILLO
		772619	2	PIASTRINA	PLAQUETTE	PLAETTCHEN	PLATE	PLACA
		772621	2	TAPPO	BOUCHON	STOPFEN	PLUG	TAPON
		772648	2	ROSETTA DI TENUTA	JOINT D'ETANCHEITE	DICHTRING	GASKET	JUNTA HERMETICA
		772649	1	GUARNIZIONE DI TENUTA	JOINT	DICHTUNG	GASKET	JUNTA
		772671	1	GUARNIZIONE DI TENUTA	JOINT	DICHTUNG	GASKET	JUNTA
		772703	1	VITE	VIS	SCHRAUBE	SCREW	TORNILLO
		772726	1	CAPPELLETTO	CHAPEAU	SCHUTZKAPPE	CAP	CAPUCHON
		772823	1	GIUNTO	ACCOUPLEMENT	KUPPLUNG	COUPLING	ARRASTRE
		772825	1	SPESSORE DI REGISTRO	CALE D'EPAISSEUR	DISTANZSCHEIBE	SHIM	SUPLEMENTO
		772826	1	SPESSORE DI REGISTRO	CALE D'EPAISSEUR	DISTANZSCHEIBE	SHIM	SUPLEMENTO
		772829	1	VITE	VIS	SCHRAUBE	SCREW	TORNILLO
		772847	1	LEVA	LEVIER	HEBEL	LEVER	PALANCA
		772852	1	PERNO	AXE	BOLZEN	PIN	EJE
		773184	1	STANTUFFO	PISTON	KOLBEN	PISTON	EMBOLO
		773204	1	PIASTRINA	PLAQUETTE	PLAETTCHEN	PLATE	PLACA
		773283	2	GUARNIZIONE DI TENUTA	JOINT	DICHTUNG	GASKET	JUNTA

https://www.tractormanualpdf.info/

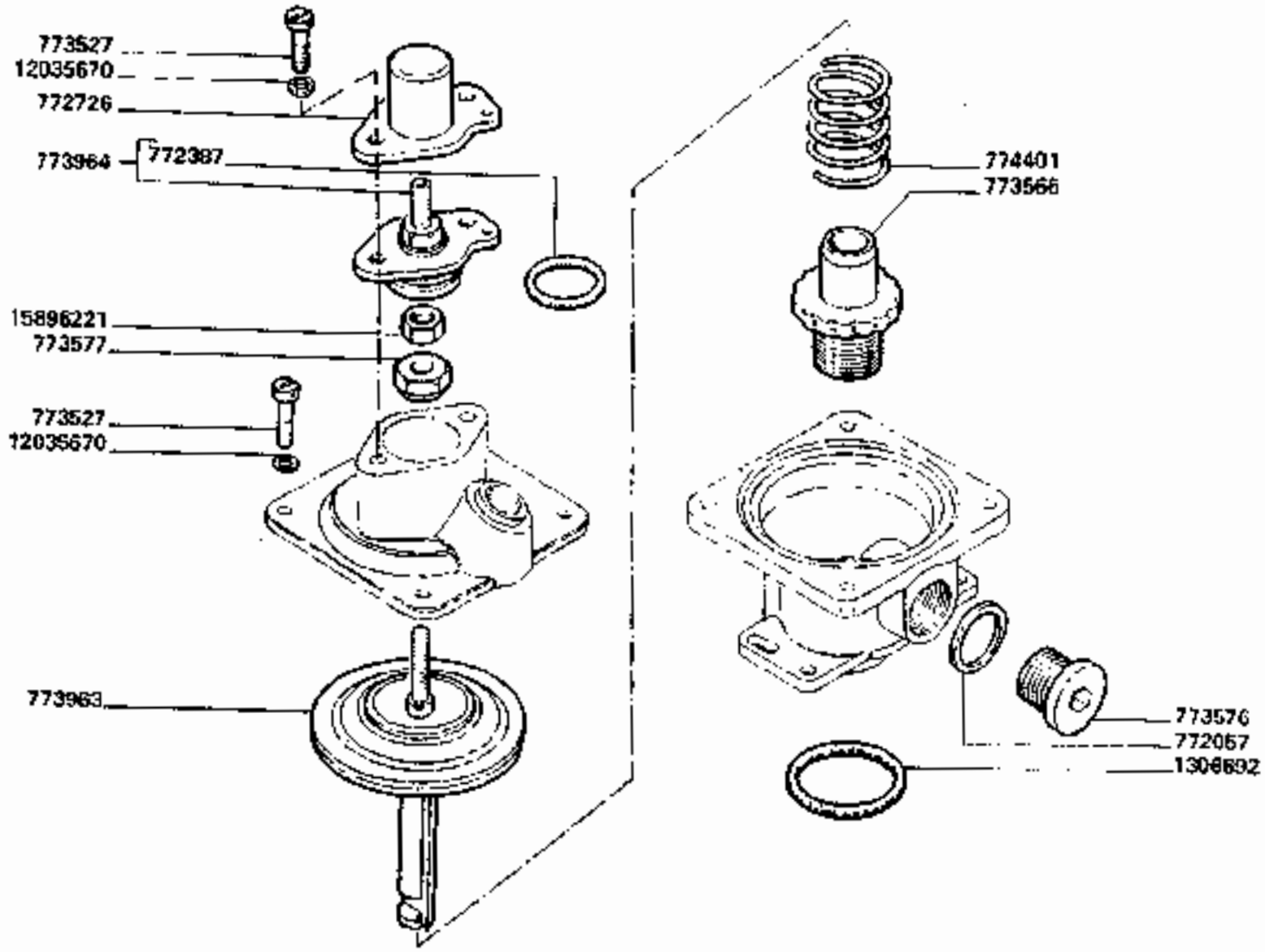

3790-3790R

POMPA DI INIEZIONE (774661)

Pompe à injection
Einspritzpumpe

Injection pump
Bomba de inyección

0.14.0/A

https://www.tractormanualpdf.info/

MODIF.	ANT. MODIF.	N. ORDIN.	Q	DENOMINAZIONE	DESIGNATION	BENENNUNG	DESCRIPTION	DENOMINACIONES
		773365	8	DISTANZIALE	ENTRETOISE	ABSTANDSTUECK	SPACER	SEPARADOR
		773391	1	SPESSORE DI REGISTRO	CALE D'EPAISSEUR	DISTANZSCHEIBE	SHIM	SUPLEMENTO
		773471	1	PIASTRINA	PLAQUETTE	PLAETTCHEN	PLATE	PLACA
		773527	8	VITE	VIS	SCHRAUBE	SCREW	TORNILLO
		773534	8	PIATTELLO	COUPELLE	TELLERSCHEIBE	CAP	PLATILLO
		773566	1	BOCCOLA	DOUILLE	BUECHSE	BUSHING	CASQUILLO
		773576	1	TAPPO	BOUCHON	STOPFEN	PLUG	TAPON
		773577	1	DADO	ECROU	MUTTER	NUT	TUERCA
		773634	1	LEVA	LEVIER	HEBEL	LEVER	PALANCA
		773669	1	COPERCHIO	COUVERCLE	DECKEL	COVER	TAPA
		773689	1	COPERCHIO	COUVERCLE	DECKEL	COVER	TAPA
		773693	1	FORCELLA	FOURCHE	GABEL	FORK	HORQUILLA
		773695	1	PERNO	AXE	BOLZEN	PIN	EJE
		773699	4	ROSETTA ELASTICA	RONDELLE	SCHEIBE	WASHER	ARANDELA
		773701	4	VITE	VIS	SCHRAUBE	SCREW	TORNILLO
		773703	1	TAPPO	BOUCHON	STOPFEN	PLUG	TAPON
		773712	4	VITE	VIS	SCHRAUBE	SCREW	TORNILLO
		773714	1	LEVA	LEVIER	HEBEL	LEVER	PALANCA
		773715	1	MOLLA	RESSORT	FEDER	SPRING	RESORTE
		773716	1	MOLLA	RESSORT	FEDER	SPRING	RESORTE
		773717	1	PERNO	AXE	BOLZEN	PIN	EJE
		773718	1	LEVA	LEVIER	HEBEL	LEVER	PALANCA
		773838	1	SCODELLINO	CUVETTE	TELLERSCHEIBE	CUP	PLATILLO
		773839	1	PERNO	AXE	BOLZEN	PIN	EJE
		773840	1	GHIERA	VIROLE	GEWINDERING	GLAND NUT	VIROLA
		773854	2	GHIERA	VIROLE	GEWINDERING	GLAND NUT	VIROLA
		773855	2	PIATTELLO	COUPELLE	TELLERSCHEIBE	CAP	PLATILLO
		773963	1	ALBERINO	AXE	WELLE	SHAFT	ARBOL
		773964	1	FERMAGLIO	AGRAFE	KLEMMSTUECK	CLIP	SUJETADOR
		774043	4	GUARNIZIONE DI TENUTA	JOINT	DICHTUNG	GASKET	JUNTA
		774244	1	GHIERA	VIROLE	GEWINDERING	GLAND NUT	VIROLA
		774245	1	MOLLA	RESSORT	FEDER	SPRING	RESORTE
		774246	1	PIATTELLO	COUPELLE	TELLERSCHEIBE	CAP	PLATILLO

https://www.tractormanualpdf.info/

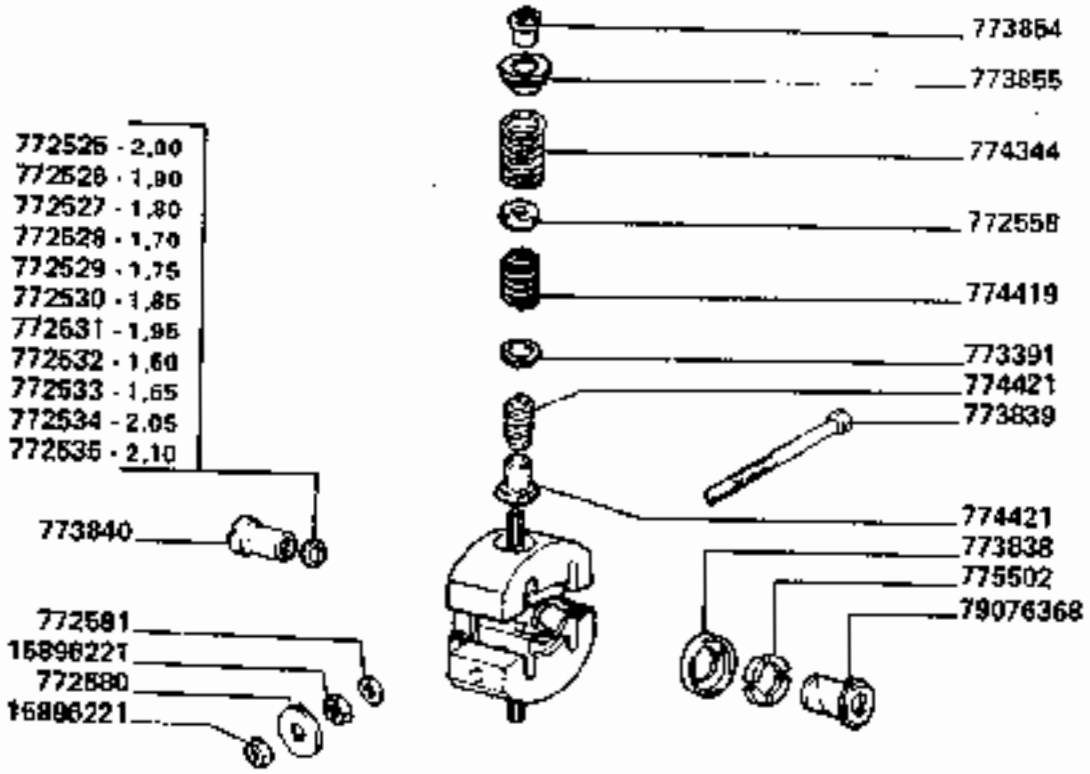

https://www.tractormanualpdf.info/

MODIF.	ANT. MODIF.	N. ORDIN.	Q	DENOMINAZIONE	DESIGNATION	BENENNUNG	DESCRIPTION	DENOMINACIONES
		774276	1	VALVOLA COMPL.	SOUPAPE	VENTIL	VALVE	VALVULA
		774300	6	MOLLA	RESSORT	FEDER	SPRING	RESORTE
		774339	1	DADO	ECROU	MUTTER	NUT	TUERCA
		774340	1	VITE	VIS	SCHRAUBE	SCREW	TORNILLO
		774344	2	MOLLA	RESSORT	FEDER	SPRING	RESORTE
		774401	1	MOLLA	RESSORT	FEDER	SPRING	RESORTE
		774417	1	POMPA DI ALIMENTAZIONE	POMPE D'ALIMENTATION	KRAFTSTOFFPUMPE	FUEL PUMP	BOMBA DE ALIMENTACION
		774419	2	MOLLA	RESSORT	FEDER	SPRING	RESORTE
		774421	2	PIATTELLO	COUPELLE	TELLERSCHEIBE	CAP	PLATILLO
		774485	1	GUARNIZIONE DI TENUTA	JOINT	DICHTUNG	GASKET	JUNTA
		774651	6	FLANGIA	BRIDE	FLANSCH	FLANGE	BRIDA
		774660	1	COPERCHIO COMPL	COUVERCLE	DECKEL	COVER	TAPA
		774661	1	DISPOSITIVO DI REGOLAZIONE	DISPOSITIF DE REGLAGE	REGELGRUPPE	GOV. REGULATING, ASSY	DISPOSITIVO DE REGULACION
		774874	8	RACCORDO	RACCORD	STUTZEN	CONNECTION	RACOR
		774875	8	VALVOLA	SOUPAPE	VENTIL	VALVE	VALVULA
		774923	1	COPERCHIO INF.	COUVERCLE	DECKEL	COVER	TAPA
		774924	1	GUARNIZIONE DI TENUTA	JOINT	DICHTUNG	GASKET	JUNTA
		774977	1	SCATOLA COMPL.	CARTER	GEHAEUSE	BOX	CAJA
		774978	1	ELETTROMAGNETE COMPL.	ELECTRO AIMANT	MAGNETSCHALTER	SOLENOID	MAGNETO
		775120	1	PUNTERIA	POUSSOIR	STOESSEL	TAPPET	EMPUJADOR
		775132	6	CILINDRO DELLA POMPA	CYLINDRE DE POMPE	PUMPENZYLINDER	PUMP BARREL	CILINDRO DE LA BOMBA
		775134	1	CORREDO	EQUIPMENT	SATZ	KIT	JUEGO
		775145	1	TAPPO	BOUCHON	STOPFEN	PLUG	TAPON
	774922	775161	1	CORPO COMPL.	CORPS	GEHAEUSE	BOX	CAJA
		775502	4	TASSELLO ELASTICO	TAMPON	GUMMISTUECK	RUBBER PAD	ALMOHADILLA
	773564	1306692	1	ANELLO DI TENUTA	JOINT D'ETANCHEITE	DICHTRING	O RING SEAL	JUNTA HERMETICA
	10280060	4858608	4	GUARNIZIONE DI TENUTA	JOINT	DICHTUNG	GASKET	JUNTA
	772195	9982912	6	PUNTERIA A RULLO	POUSSOIR A GALET	ROLLENSTOESSEL	ROLLER TAPPET	EMPUJ. DE RODILLO
		10205710	1	LINGUETTA	LINGUET	SCHEIBENFEDER	KEY	CHAVETA
		10206320	1	LINGUETTA	LINGUET	SCHEIBENFEDER	KEY	CHAVETA
		10300611	1	TAPPO	BOUCHON	STOPFEN	PLUG	TAPON
		10333310	2	PERNO	AXE	BOLZEN	PIN	EJE
		10376511	2	VITE	VIS	SCHRAUBE	SCREW	TORNILLO

.../...

https://www.tractormanualpdf.info/

MODIF.	ANT. MODIF.	N. ORDIN.	Q	DENOMINAZIONE	DESIGNATION	BENENNUNG	DESCRIPTION	DENOMINACIONES
		10377011	10	VITE	VIS	SCHRAUBE	SCREW	TORNILLO
		10389311	2	VITE	VIS	SCHRAUBE	SCREW	TORNILLO
		10389421	4	VITE	VIS	SCHRAUBE	SCREW	TORNILLO
		10734201	2	COPIGLIA	GOUPILLE	SPLINT	SPLIT PIN	PASADOR ABIERTO
		10795001	2	COPIGLIA	GOUPILLE	SPLINT	SPLIT PIN	PASADOR ABIERTO
		10902224	2	VITE	VIS	SCHRAUBE	SCREW	TORNILLO
		10902424	1	VITE	VIS	SCHRAUBE	SCREW	TORNILLO
		10902524	1	VITE	VIS	SCHRAUBE	SCREW	TORNILLO
		10902624	2	VITE	VIS	SCHRAUBE	SCREW	TORNILLO
		10977821	1	VITE	VIS	SCHRAUBE	SCREW	TORNILLO
		11039720	2	SPINA	GOUPILLE	STIFT	PIN	PASADOR
		11087876	2	ANELLO DI SICUREZZA	ARRETOIR	SICHERUNGSRING	LOCKRING	ANILLO DE FRENO
		11500211	3	PRIGIONIERO	GOUJON	STIFTSCHRAUBE	STUD	ESPARRAGO
		11701721	12	DADO	ECROU	MUTTER	NUT	TUERCA
		12034671	12	ROSETTA DI SICUREZZA	RONDELLE FREIN	SICHERUNGSRING	LOCKWASHER	ARANDELA DE FRENO
		12034971	1	ROSETTA DI SICUREZZA	RONDELLE FREIN	SICHERUNGSRING	LOCKWASHER	ARANDELA DE FRENO
		12035471	6	ROSETTA DI SICUREZZA	RONDELLE FREIN	SICHERUNGSRING	LOCKWASHER	ARANDELA DE FRENO
		12035670	28	ROSETTA DI SICUREZZA	RONDELLE FREIN	SICHERUNGSRING	LOCKWASHER	ARANDELA DE FRENO
		14759721	4	VITE	VIS	SCHRAUBE	SCREW	TORNILLO
		15501511	1	DADO	ECROU	MUTTER	NUT	TUERCA
		15896221	7	DADO	ECROU	MUTTER	NUT	TUERCA
		79062792	12	VITE	VIS	SCHRAUBE	SCREW	TORNILLO
		79076368	1	MANICOTTO DI TRASCINAMENTO	MANCHON	MITNEHMER	DRIVE	MANGUITO
	772577	79106752	1	GUARNIZIONE DI TENUTA	JOINT	DICHTUNG	GASKET	JUNTA
	772566	79106753	1	SUPPORTO	SUPPORT	LAGER	SUPPORT	SOPORTE
	773702	79106760	1	GUARNIZIONE DI TENUTA	JOINT	DICHTUNG	GASKET	JUNTA

https://www.tractormanualpdf.info/

https://www.tractormanualpdf.info/

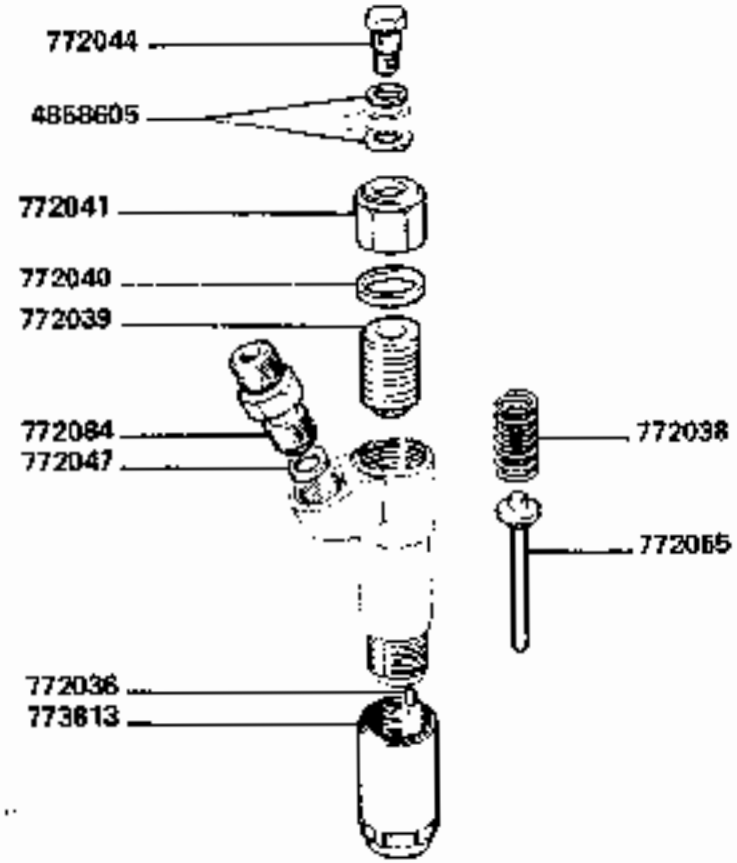

3790-3790R

POMPA DI INIEZIONE - PORTAPOLVERIZZATORE (4750417) (Weber-Altecna)

Pompe d'injection - Porte pulvériseur
Einspritzpumpe - Zerstaubertraeger
Injection pump - Pulverizer-case
Bomba de inyeccion - Porta-pulverizador

0.14.0/B

https://www.tractormanualpdf.info/

MODIF.	ANT. MODIF.	N. ORDIN.	Q	DENOMINAZIONE	DESIGNATION	BENENNUNG	DESCRIPTION	DENOMINACIONES
		772036	2	GRANO	ERGOT	PASSTIFT	DOWEL	PITON
		772038	1	MOLLA	RESSORT	FEDER	SPRING	RESORTE
		772039	1	VITE DI REGOLAZIONE	VIS DE REGLAGE	EINSTELLSCHRAUBE	ADJUSTINGSCREW	TORNILLO DE REGL.
		772040	1	GUARNIZIONE DI TENUTA	JOINT	DICHTUNG	GASKET	JUNTA
		772041	1	DADO	ECROU	MUTTER	NUT	TUERCA
		772044	1	VITE	VIS	SCHRAUBE	SCREW	TORNILLO
		772047	1	ROSETTA PIANA	RONDELLE	SCHEIBE	WASHER	ARANDELA
		772065	1	ASTA	TIGE	STANGE	ROD	VARILLA
		772084	1	RACCORDO	RACCORD	STUTZEN	CONNECTION	RACOR
		773813	1	DADO	ECROU	MUTTER	NUT	TUERCA
	14330260	4858605	2	GUARNIZIONE DI TENUTA	JOINT	DICHTUNG	GASKET	JUNTA

https://www.tractormanualpdf.info/

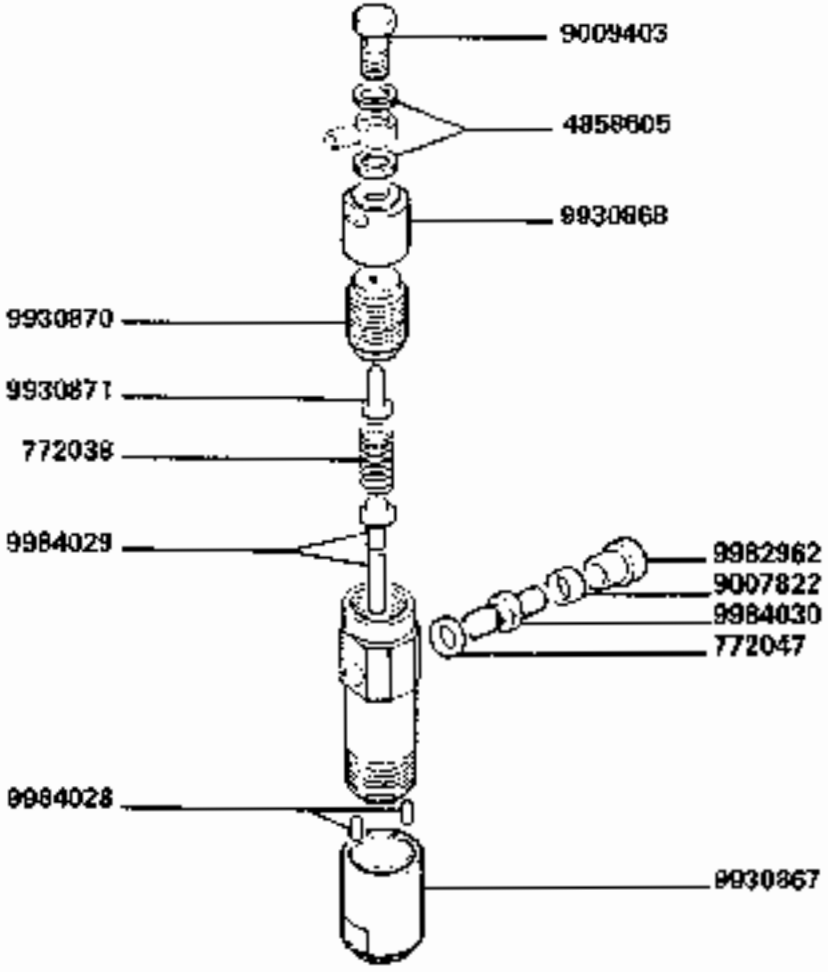

3790-3790R

POMPA DI INIEZIONE - PORTAPOLVERIZZATORE (771404 (Bosch)

Pompe d'injection - Porte pulvériseur
Einspritzpumpe - Zerstäubertraeger

Injection pump - Pulverizer-case
Bomba de inyeccion - Porta-pulverizador

0.14.0/C

https://www.tractormanualpdf.info/

MODIF.	ANT. MODIF.	N. ORDIN.	Q.	DENOMINAZIONE	DESIGNATION	BENENNUNG	DESCRIPTION	DENOMINACIONES
		772038	1	MOLLA	RESSORT	FEDER	SPRING	RESORTE
		772047	1	ROSETTA PIANA	RONDELLE	SCHEIBE	WASHER	ARANDELA
	14330260	4858605	2	GUARNIZIONE DI TENUTA	JOINT	DICHTUNG	GASKET	JUNTA
		9007822	1	ROSETTA PIANA	RONELLE	SCHEIBE	WASHER	ARANDELA
		9009403	1	BOCCHETTONE	VIS-RACCORD	HOHLSCHRAUBE	BANJO BOLT	BOQUILLA
		9930867	1	DADO	ECROU	MUTTER	NUT	TUERCA
		9930868	1	RACCORDO	RACCORD	STUTZEN	CONNECTION	RACOR
		9930870	1	GHIERA	VIROLE	GEWINDERING	GLAND NUT	VIROLA
		9930871	1	VITE	VIS	SCHRAUBE	SCREW	TORNILLO
		9982962	1	RACCORDO	RACCORD	STUTZEN	CONNECTION	RACOR
		9984028	2	GRANO	ERGOT	PASSTIFT	DOWEL	PITON
		9984029	1	ASTA	TIGE	STANGE	ROD	VARILLA
		9984030	1	RACCORDO	RACCORD	STUTZEN	CONNECTION	RACOR

https://www.tractormanualpdf.info/

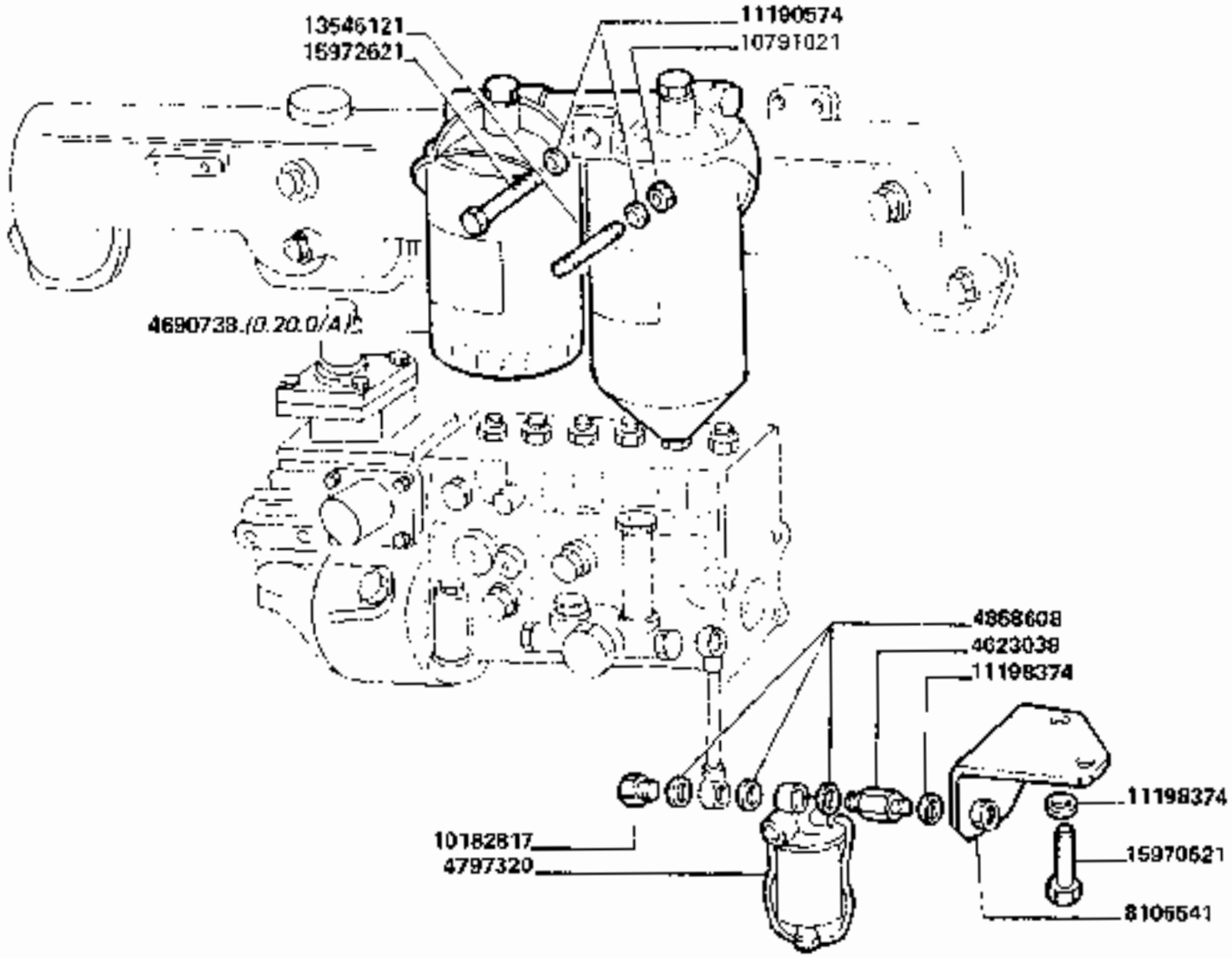

3790-3790R

FILTRO COMBUSTIBILE

Filtre a combustible
Kraftstoffilter

Fuel filter
Filtro de combustible

0.20.0

https://www.tractormanualpdf.info/

MODIF.	ANT. MODIF.	N. ORDIN.	Q	DENOMINAZIONE	DESIGNATION	BENENNUNG	DESCRIPTION	DENOMINACIONES
		4623038	1	RACCORDO	RACCORD	STUTZEN	CONNECTION	RACOR
		4690738	1	FILTRO COMBUSTIBILE	FILTRE A COMBUST.	KRAFTSTOFFILTER	FUEL FILTER	FILTRO DE COMBUST.
		4797320	1	FILTRO	FILTRE	FILTER	FILTER	FILTRO
	10280060	4858608	3	GUARNIZIONE DI TENUTA	JOINT	DICHTUNG	GASKET	JUNTA
		8105541	1	SUPPORTO	SUPPORT	LAGER	SUPPORT	SOPORTE
		10182817	1	TAPPO	BOUCHON	STOPFEN	PLUG	TAPON
		10791021	2	DADO	ECROU	MUTTER	NUT	TUERCA
		11190574	3	ROSETTA DI SICUREZZA	RONDELLE FREIN	SICHERUNGSRING	LOCKWASHER	ARANDELA DE FRENO
		11198374	3	ROSETTA DI SICUREZZA	RONDELLE FREIN	SICHERUNGSRING	LOCKWASHER	ARANDELA DE FRENO
		13546121	2	PRIGIONIERO	GOUJON	STIFTSCHRAUBE	STUD	ESPARRAGO
		15970621	2	VITE	VIS	SCHRAUBE	SCREW	TORNILLO
		15972621	1	VITE	VIS	SCHRAUBE	SCREW	TORNILLO

https://www.tractormanualpdf.info/

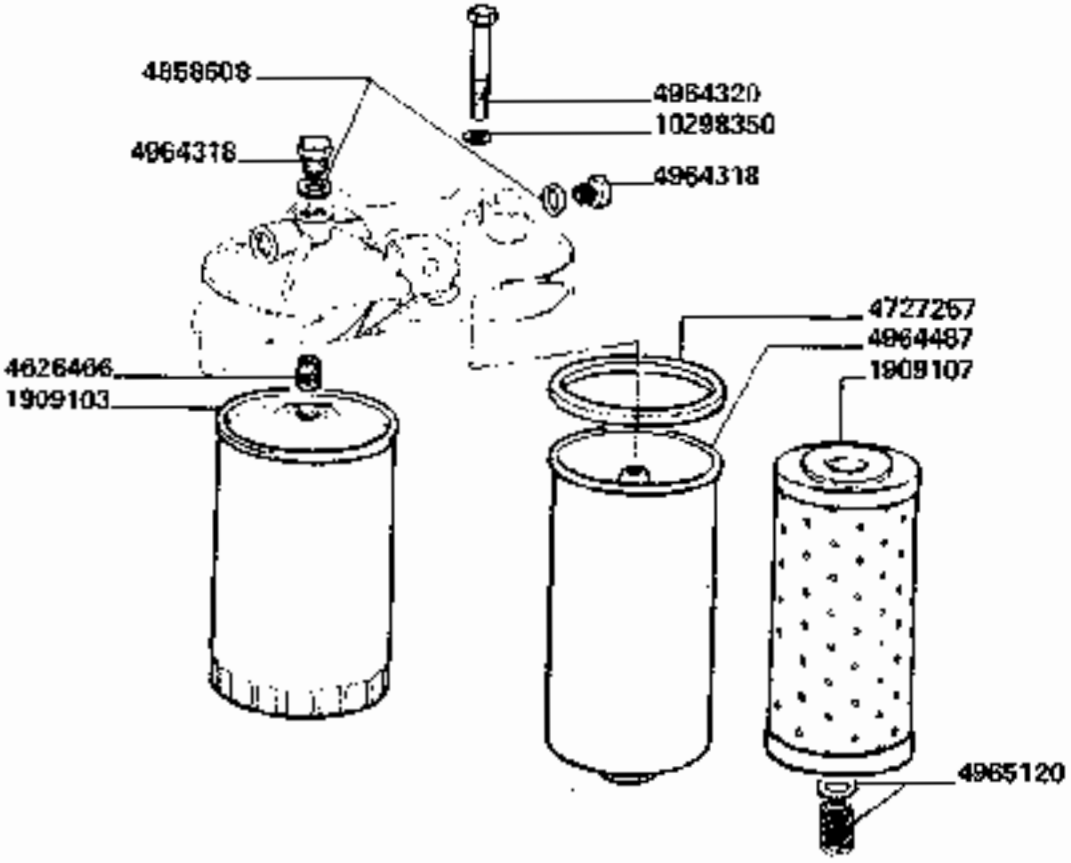

3790-3790R

FILTRO COMBUSTIBILE *(4690739)*

Filtre a combustible
Kraftstoffilter

Fuel filter
Filtro de combustible

0.20.0/A

https://www.tractormanualpdf.info/

MODIF.	ANT. MODIF.	N. ORDIN.	Q	DENOMINAZIONE	DESIGNATION	BENENNUNG	DESCRIPTION	DENOMINACIONES
		1909103	1	ELEMENTO FILTRANTE	ELEMENT FILTRANT	FILTEREINSATZ	FILTERING ELEMENT	FILTRO
		1909107	1	ELEMENTO FILTRANTE	ELEMENT FILTRANT	FILTEREINSATZ	FILTERING ELEMENT	FILTRO
		4626466	1	RACCORDO	RACCORD	STUTZEN	CONNECTION	RACOR
	4964486	4727257	1	GUARNIZIONE DI TENUTA	JOINT	DICHTUNG	GASKET	JUNTA
		4858608	2	GUARNIZIONE DI TENUTA	JOINT	DICHTUNG	GASKET	JUNTA
		4964318	2	TAPPO	BOUCHON	STOPFEN	PLUG	TAPON
		4964320	1	VITE	VIS	SCHRAUBE	SCREW	TORNILLO
		4964487	1	CONTENITORE	CONTAINEUR	BEHAELTER	CONTAINER	RECIPIENTE
		4965120	1	MOLLA	RESSORT	FEDER	SPRING	RESORTE
		10298350	1	GUARNIZIONE DI TENUTA	JOINT	DICHTUNG	GASKET	JUNTA

https://www.tractormanualpdf.info/

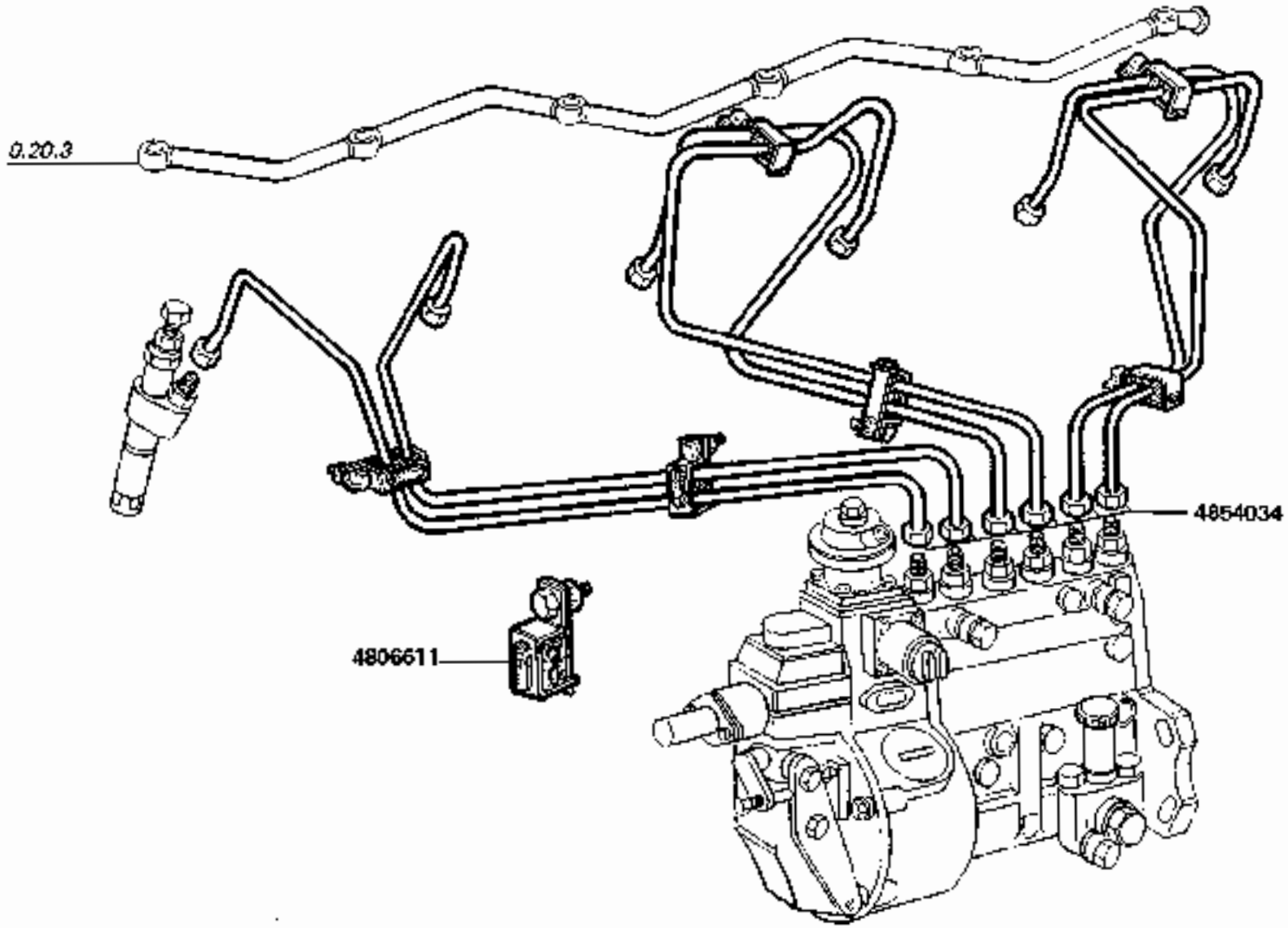

3790-3790R

TUBAZIONI DI INIEZIONE

Canalisations d'injection
Einspritzleitungen

Injection pipes
Tubaries de inyeccion

0.20.2

https://www.tractormanualpdf.info/

MODIF.	ANT. MODIF.	N. ORDIN.	Q	DENOMINAZIONE	DESIGNATION	BENENNUNG	DESCRIPTION	DENOMINACIONES
		4808611	(1)	MORSETTO COMPL.	COLLIER	KLEMME	CLAMP	COLLAR
	4806746	4854034	1	TUBO COMPL.	TUYAU	ROHR	PIPE	TUBO

https://www.tractormanualpdf.info/

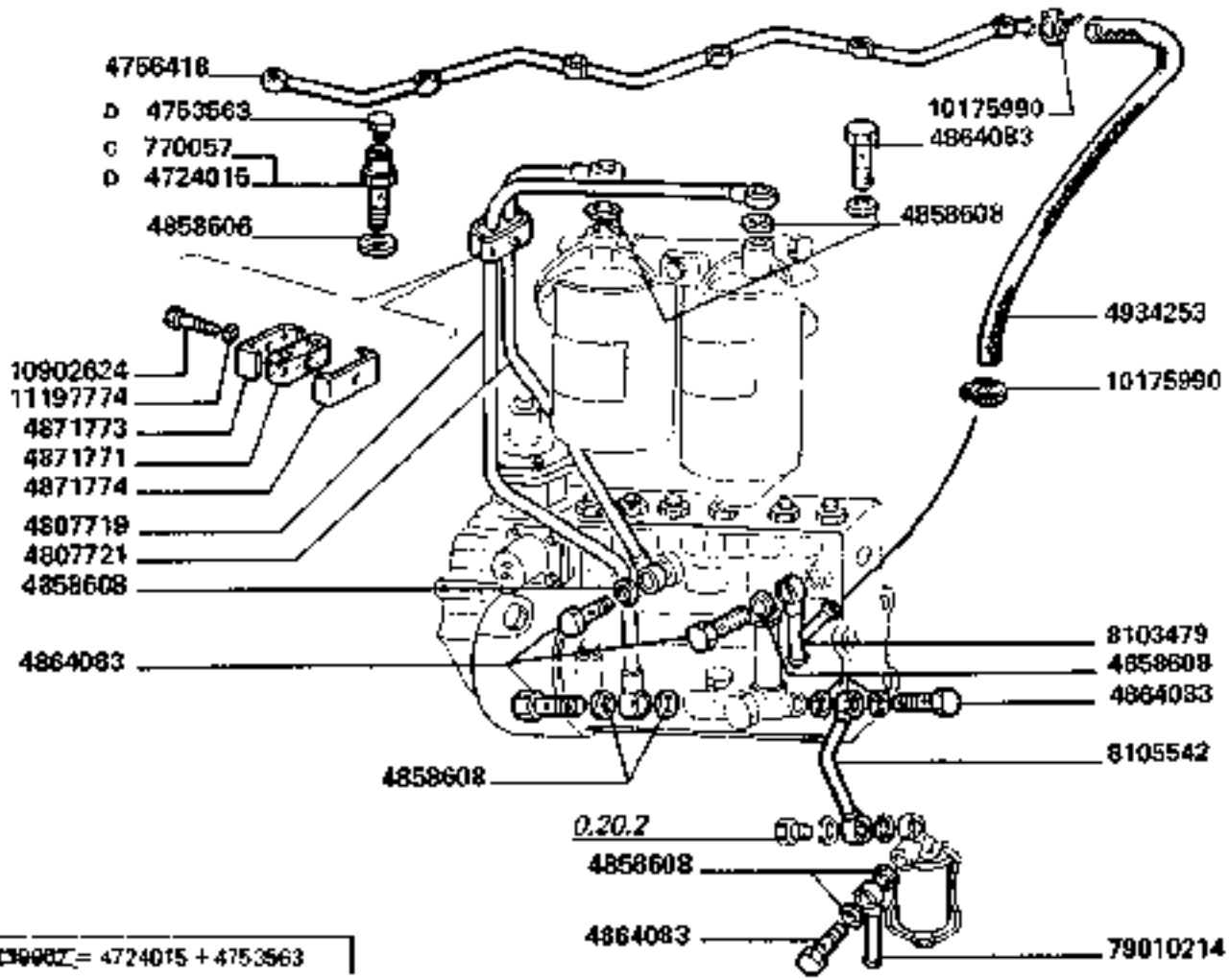

D aut. ⇒ n.	739982 = 4724015 + 4753563

3790-3790R

TUBAZIONI ALIMENTAZIONE

Canalisation de combustibile
Kraftstoffleitungen

Fuel lines
Tuberias de combustible

0.20.3

https://www.tractormanualpdf.info/

MODIF.	ANT. MODIF.	N. ORDIN.	Q	DENOMINAZIONE	DESIGNATION	BENENNUNG	DESCRIPTION	DENOMINACIONES
C		770057	1	BOCCHETTONE	VIS-RACCORD	HOHLSCHRAUBE	UNION	BOQUILLA
D		4724015	1	BOCCHETTONE	VIS-RACCORD	HOHLSCHRAUBE	UNION	BOQUILLA
D		4753563	1	TAPPO	BOUCHON	STOPFEN	PLUG	TAPON
		4756418	1	TUBO RIGIDO	TUYAU	ROHR	PIPE	TUBO
		4807719	1	TUBO RIGIDO	TUYAU	ROHR	PIPE	TUBO
		4807721	1	TUBO RIGIDO	TUYAU	ROHR	PIPE	TUBO
		4858606	1	GUARNIZIONE DI TENUTA	JOINT	DICHTUNG	GASKET	JUNTA
		4858608	14	GUARNIZIONE DI TENUTA	JOINT	DICHTUNG	GASKET	JUNTA
	10184911	4864083	5	BOCCHETTONE	VIS-RACCORD	HOHLSCHRAUBE	BANJO BOLT	BOQUILLA
		4871771	1	BLOCCHETTO CHIUSURA	BARILLETS DE SERRURE	SCHLOSSZYLINDER	LOCK CYLINDERS	CILINDROS DE CERRADURA
		4871773	1	MORSETTO	COLLIER	KLEMME	CLAMP	COLLAR
		4871774	1	MORSETTO	COLLIER	KLEMME	CLAMP	COLLAR
		4934253	1	TUBO FLESSIBILE	TUYAU FLEXIBLE	SCHLAUCH	HOSE	MANGA FLEXIBLE
		8103479	1	RACCORDO	RACCORD	STUTZEN	CONNECTION	RACOR
		8105542	1	TUBO RIGIDO	TUYAU	ROHR	PIPE	TUBO
		10175990	2	COLLARE	COLLIER	SCHELLE	CLAMP	COLLAR
		10902624	1	VITE	VIS	SCHRAUBE	SCREW	TORNILLO
		11197774	1	ROSETTA DI SICUREZZA	RONDELLE FREIN	SICHERUNGSRING	LOCKWASHER	ARANDELA ELASTICA
		79010214	1	RACCORDO	RACCORD	STUTZEN	CONNECTION	RACOR

https://www.tractormanualpdf.info/

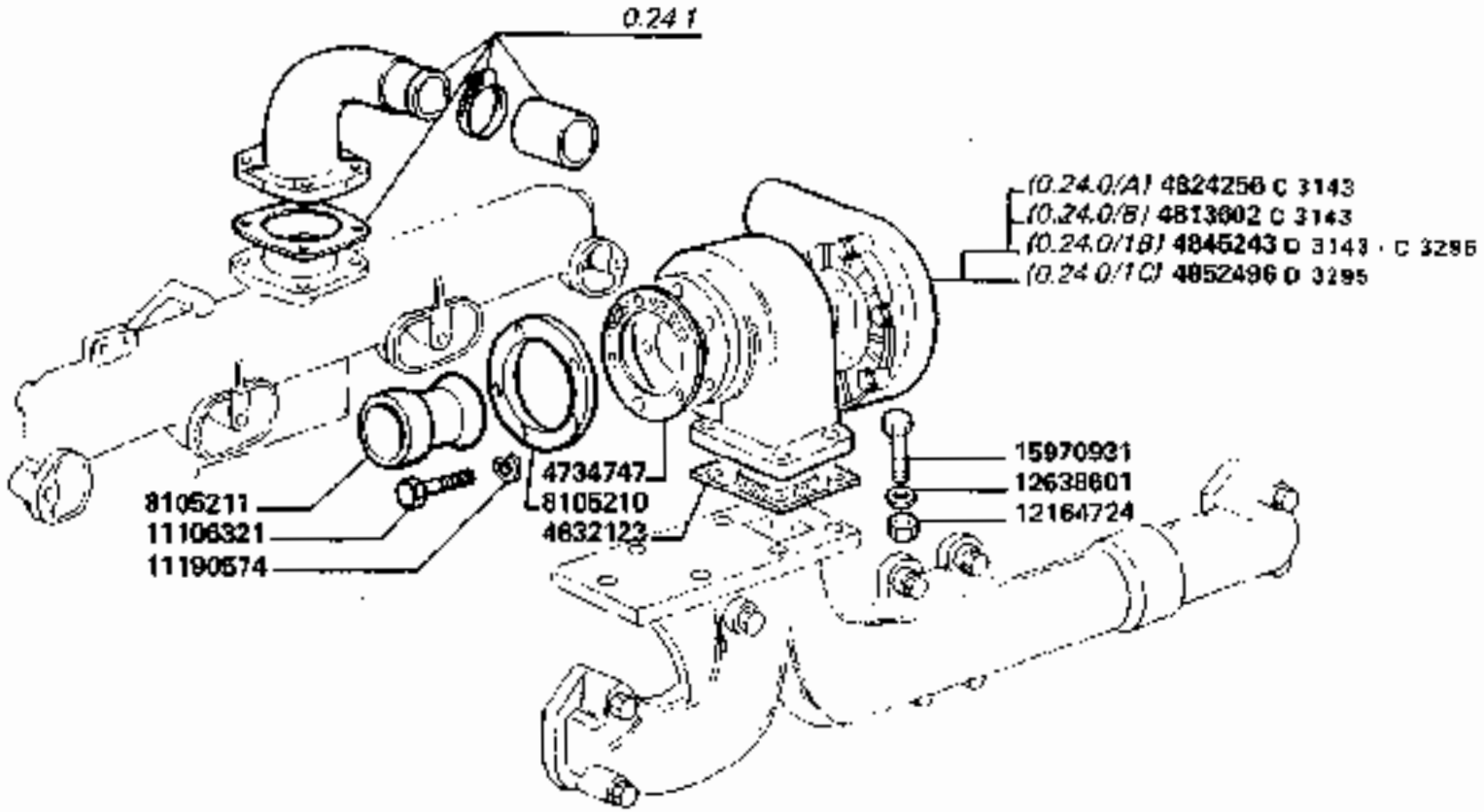

D 3143 sut. => n.	4813602 = 4852496 4824256 = 4845243	D 3295 sut. => n.	4845243 = 4852496

3790-3790R

SOVRALIMENTAZIONE

Subalimentation
Aufladung

Supercharging system
Sobreelimentacion

0.24.0

1/2

https://www.tractormanualpdf.info/

MODIF.	ANT. MODIF.	N. ORDIN.	Q	DENOMINAZIONE	DESIGNATION	BENENNUNG	DESCRIPTION	DENOMINACIONES
		4632123	1	GUARNIZIONE DI TENUTA	JOINT	DICHTUNG	GASKET	JUNTA
		4734747	1	GUARNIZIONE DI TENUTA	JOINT	DICHTUNG	GASKET	JUNTA
		4754648	1	STAFFA	ETRIER	HALTER	BRACKET	SOPORTE
		4754651	1	STAFFA	ETRIER	HALTER	BRACKET	SOPORTE
		4806845	1	TUBO RIGIDO	TUYAU	ROHR	PIPE	TUBO
C 3143		4813602	1	TURBOCOMPRESSORE	TURBOCOMPRESSUER	TURBINENLUFT-PRESSER	TURBOCHARGER	TURBOCOMPRESOR
C 3143		4824266	1	TURBOCOMPRESSORE COMPL. (HOLSET)	TURBOCOMPRESSEUR	TURBINENLUFT-PRESSER	TURBOCHARGER	TURBO COMPRESOR
D 3143 C 3295		4845243	1	TURBOCOMPRESSORE	TURBOCOMPRESSEUR	TURBINELUFT-PRESSER	TURBOCHARGER	TURBOCOMPRESOR
D 3295		4852496	1	TURBOCOMPRESSORE	TURBOCOMPRESSEUR	TURBINELUFT-PRESSER	TURBOCHARGER	TURBOCOMPRESOR
	10257080	4858609	2	GUARNIZIONE DI TENUTA	JOINT	DICHTUNG	GASKET	JUNTA
		8106210	1	DISTANZIALE	ENTRETOISE	ABSTANDSTUECK	SPACER	SEPARADOR
		8106211	1	ANELLO	BAGUE	RING	RING	ANILLO
		10184417	1	BOCCHETTONE	VIS-RACCORD	HOHLSCHRAUBE	BANJO BOLT	BOQUILLA

https://www.tractormanualpdf.info/

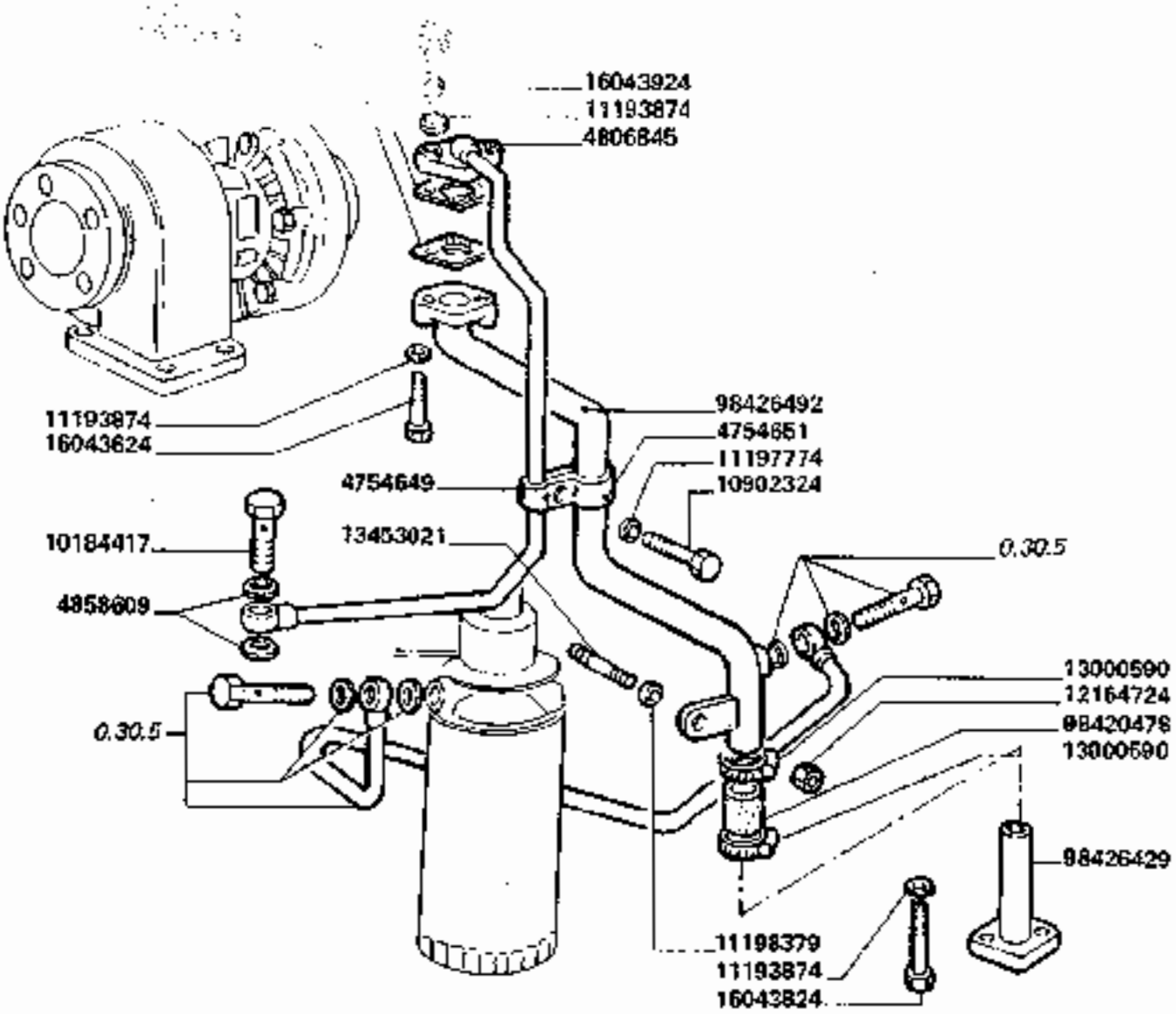

https://www.tractormanualpdf.info/

MODIF.	ANT. MODIF.	N. ORDIN.	Q	DENOMINAZIONE	DESIGNATION	BENENNUNG	DESCRIPTION	DENOMINACIONES
		30902324	1	VITE	VIS	SCHRAUBE	SCREW	TORNILLO
		11106321	4	VITE	VIS	SCHRAUBE	SCREW	TORNILLO
		11190674	4	ROSETTA DI SICUREZZA	RONDELLE FREIN	SICHERUNGSRING	LOCKWASHER	ARANDELA DE FRENO
		11193874	6	ROSETTA DI SICUREZZA	RONDELLE FREIN	SICHERUNGSRING	LOCKWASHER	ARANDELA DE FRENO
		11197774	1	ROSETTA DI SICUREZZA	RONDELLE FREIN	SICHERUNGSRING	LOCKWASHER	ARANDELA DE FRENO
		11198379	1	ROSETTA DI SICUREZZA	RONDELLE FREIN	SICHERUNGSRING	LOCKWASHER	ARANDELA DE FRENO
		12164724	5	DADO	ECROU	MUTTER	NUT	TUERCA
		12638601	4	ROSETTA PIANA	RONDELLE	SCHEIBE	WASHER	ARANDELA
		13000590	2	COLLARE	COLLIER	SCHELLE	CLAMP	COLLAR
		13453021	1	PRIGIONIERO	GOUJON	STIFTSCHRAUBE	STUD	ESPARRAGO
		15970931	4	VITE	VIS	SCHRAUBE	SCREW	TORNILLO
		16043624	2	VITE	VIS	SCHRAUBE	SCREW	TORNILLO
		16043824	2	VITE	VIS	SCHRAUBE	SCREW	TORNILLO
		16043924	2	VITE	VIS	SCHRAUBE	SCREW	TORNILLO
	4815586	98412509	1	GUARNIZIONE DI TENUTA	JOINT	DICHTUNG	GASKET	JUNTA
	4849997	98415922	1	GUARNIZIONE DI TENUTA	JOINT	DICHTUNG	GASKET	JUNTA
	4790206	98420479	1	MANICOTTO FLESSIBILE	MANCHON	MUFFE	HOSE	MANGA
	4759398	98426429	1	TUBO RIGIDO	TUYAU	ROHR	PIPE	TUBO
	4806847	98426492	1	TUBO RIGIDO	TUYAU	ROHR	PIPE	TUBO

https://www.tractormanualpdf.info/

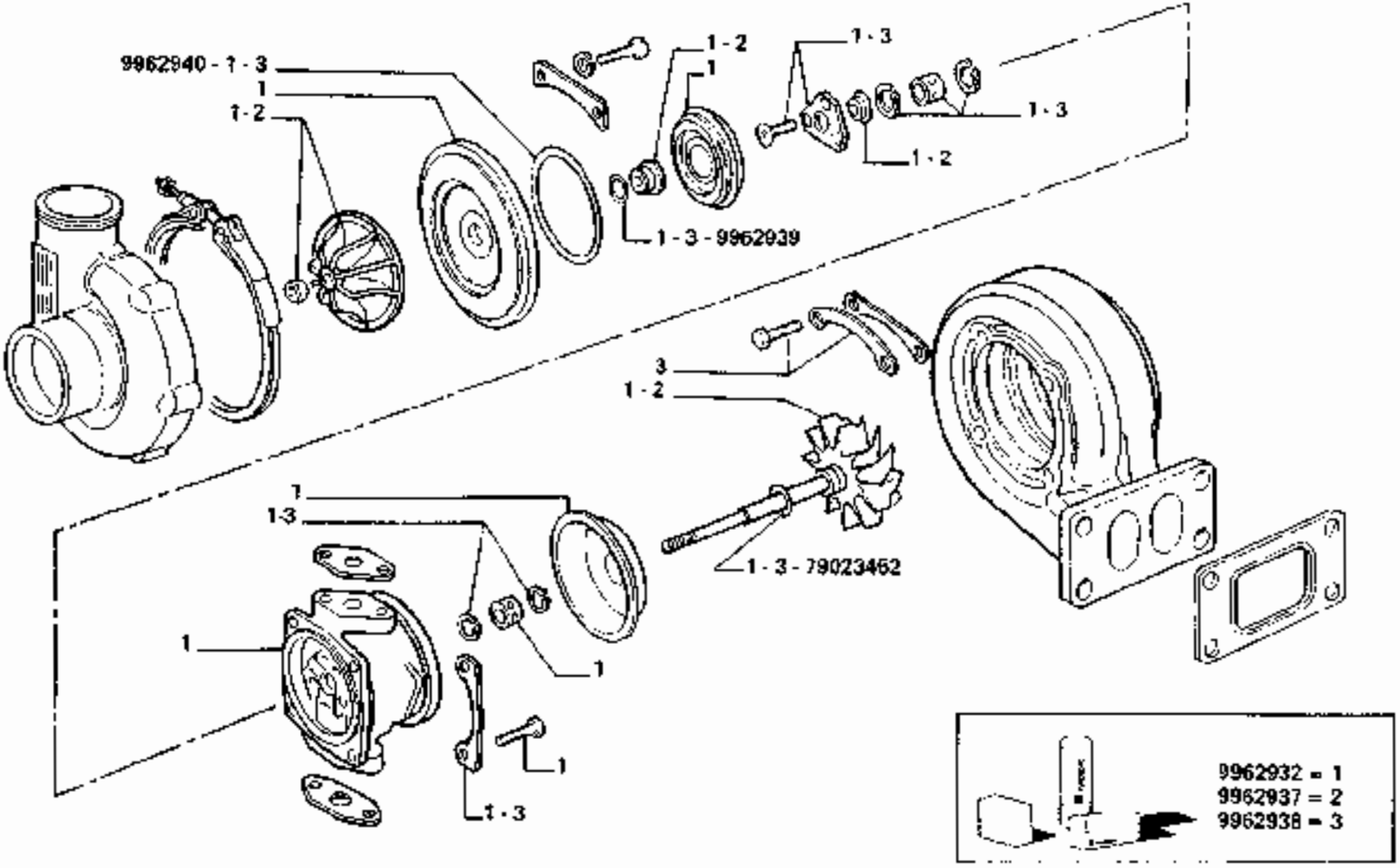

3790-3790R

SOVRALIMENTAZIONE 4824256 (HOLSET)

Subalimentation
Aufladung

Supercharging system
Sobrealimentacion

0.24.0/A

https://www.tractormanualpdf.info/

MODIF.	ANT. MODIF.	N. ORDIN.	Q	DENOMINAZIONE	DESIGNATION	BENENNUNG	DESCRIPTION	DENOMINACIONES
		9962932	1	CORREDO COMP. DA 1	EQUIPMENT	SATZ	KIT	JUEGO
		9962937	2	CORREDO COMP. DA 2	EQUIPMENT	SATZ	KIT	JUEGO
		9962938	3	CORREDO COMP. DA 3	EQUIPMENT	SATZ	KIT	JUEGO
		9962939	1	GUARNIZIONE DI TENUTA	JOINT	DICHTUNG	GASKET	JUNTA
		9962940	1	GUARNIZIONE DI TENUTA	JOINT	DICHTUNG	GASKET	JUNTA
		79023452	1	GUARNIZIONE DI TENUTA	JOINT	DICHTUNG	GASKET	JUNTA

https://www.tractormanualpdf.info/

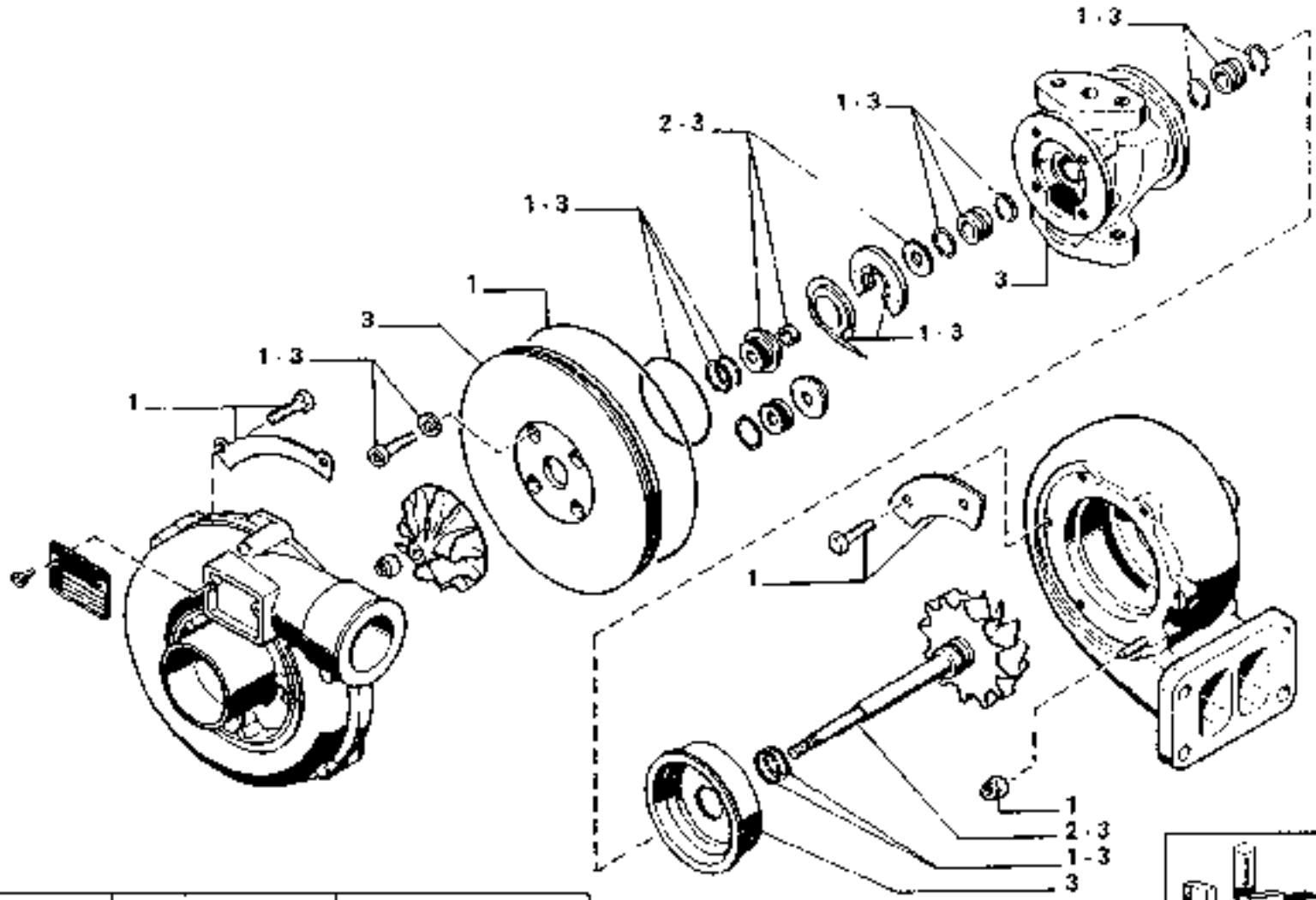

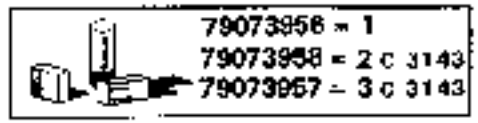

C 3143 aut. => n.	79073956 = 4852496	79073957 = 4852496

3790-3790R

SOVRALIMENTAZIONE 4313602 K.K.K.

Suralimentation
Aufladung

Supercharging system
Sobreelimentacion

0.24.0/B

https://www.tractormanualpdf.info/

MODIF.	ANT. MODIF.	N. ORDIN.	Q	DENOMINAZIONE	DESIGNATION	BENENNUNG	DESCRIPTION	DENOMINACIONES
		79073956	1	CORREDO COMP. DA 1	EQUIPMENT	SATZ	KIT	JUEGO
C 3143		79073957	1	CORREDO COMP. DA 3	EQUIPMENT	SATZ	KIT	JUEGO
C 3143		79073958	1	CORREDO COMP. DA 2	EQUIPMENT	SATZ	KIT	JUEGO

https://www.tractormanualpdf.info/

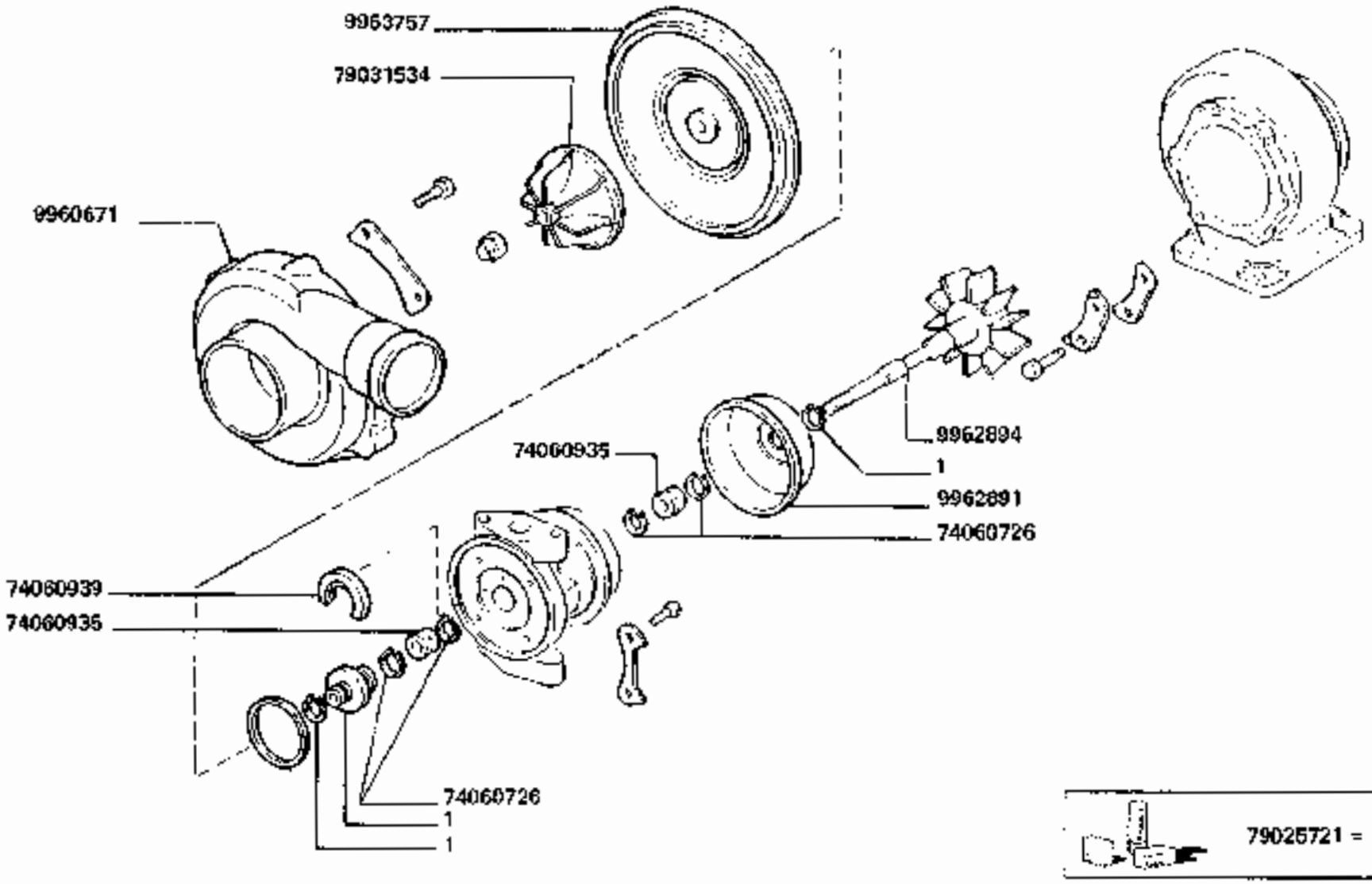

3790-3790R

SOVRALIMENTAZIONE 4845243 (GARRET)

Suralimentation
Aufladung

Supercharging system
Sobrealimentacion

0.24.01B

https://www.tractormanualpdf.info/

MODIF.	ANT. MODIF.	N. ORDIN.	Q	DENOMINAZIONE	DESIGNATION	BENENNUNG	DESCRIPTION	DENOMINACIONES
		9960671	1	COPERCHIO	COUVERCLE	DECKEL	COVER	TAPA
		9962891	4	RIPARO	PROTECTION	ABDECKUNG	PROTECTION	DEFENSA
		9962894	1	GIRANTE	ROTOR	PUMPENRAD	IMPELLER	IMPULSOR
		9963757	1	PIASTRA	PLAQUE	PLATTE	PLATE	PLACA
		74060726	4	FERMAGLIO	AGRAFE	KLEMMSTUECK	CLIP	SUJETADOR
		74060935	2	CUSCINETTO	ROULEMENT	LAGER	BEARING	RODAMIENTO
		74060939	1	CUSCINETTO	ROULEMENT	LAGER	BEARING	RODAMIENTO
		79025721	1	CORREDO	EQUIPMENT	SATZ	KIT	JUEGO
		79031534	1	GIRANTE	ROTOR	PUMPENRAD	IMPELLER	IMPULSOR

https://www.tractormanualpdf.info/

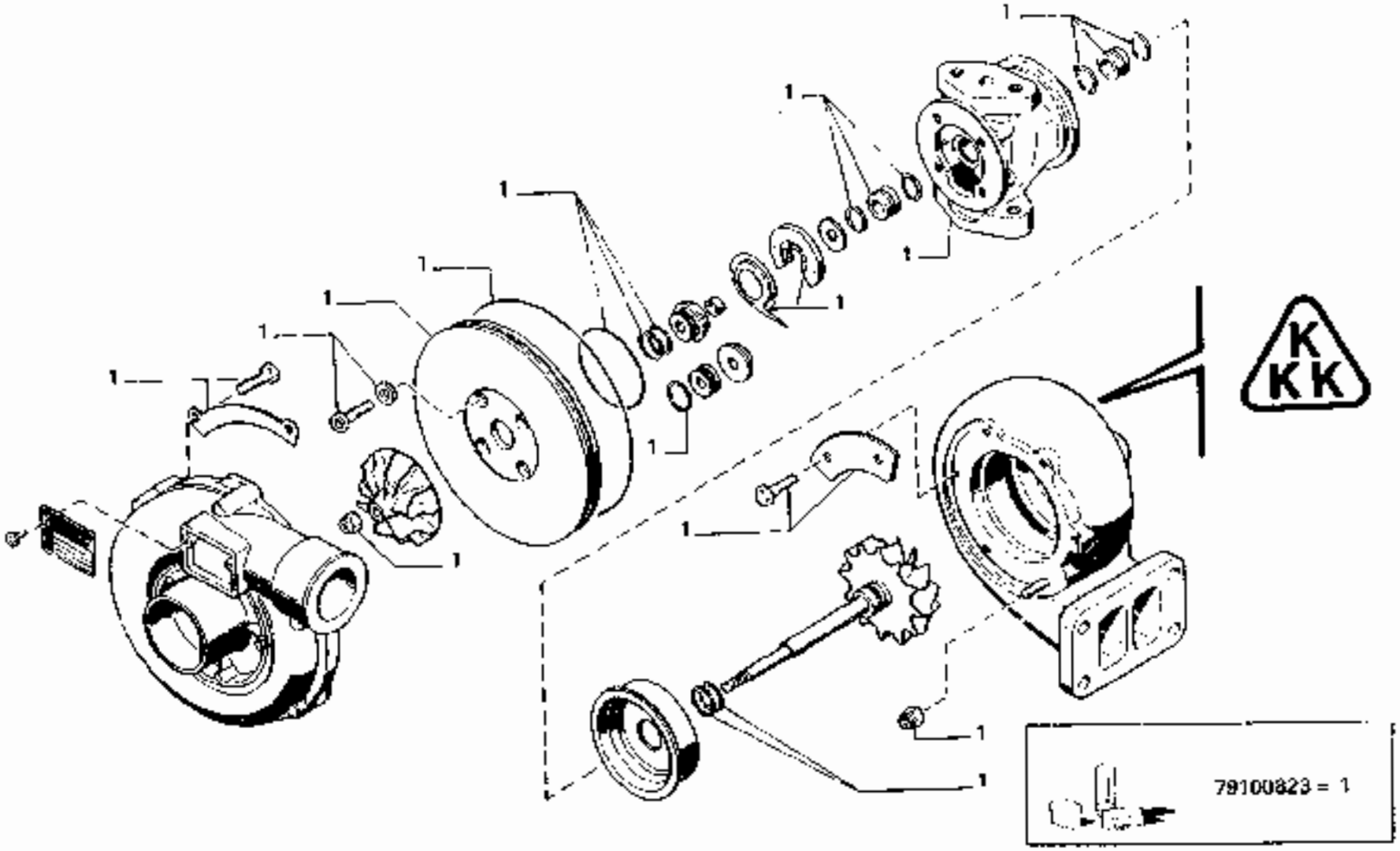

3790-3790R

SOVRALIMENTAZIONE 4852496 (K.K.K.)

Suralimentation
Aufladung

Supercharging system
Sobrealimentacion

0.24.0/1C

https://www.tractormanualpdf.info/

MODIF.	ANT. MODIF.	N. ORDIN.	Q	DENOMINAZIONE	DESIGNATION	BENENNUNG	DESCRIPTION	DENOMINACIONES
		79100823	1	CORREDO COMP. DA 1	EQUIPMENT	SATZ	KIT	JUEGO

https://www.tractormanualpdf.info/

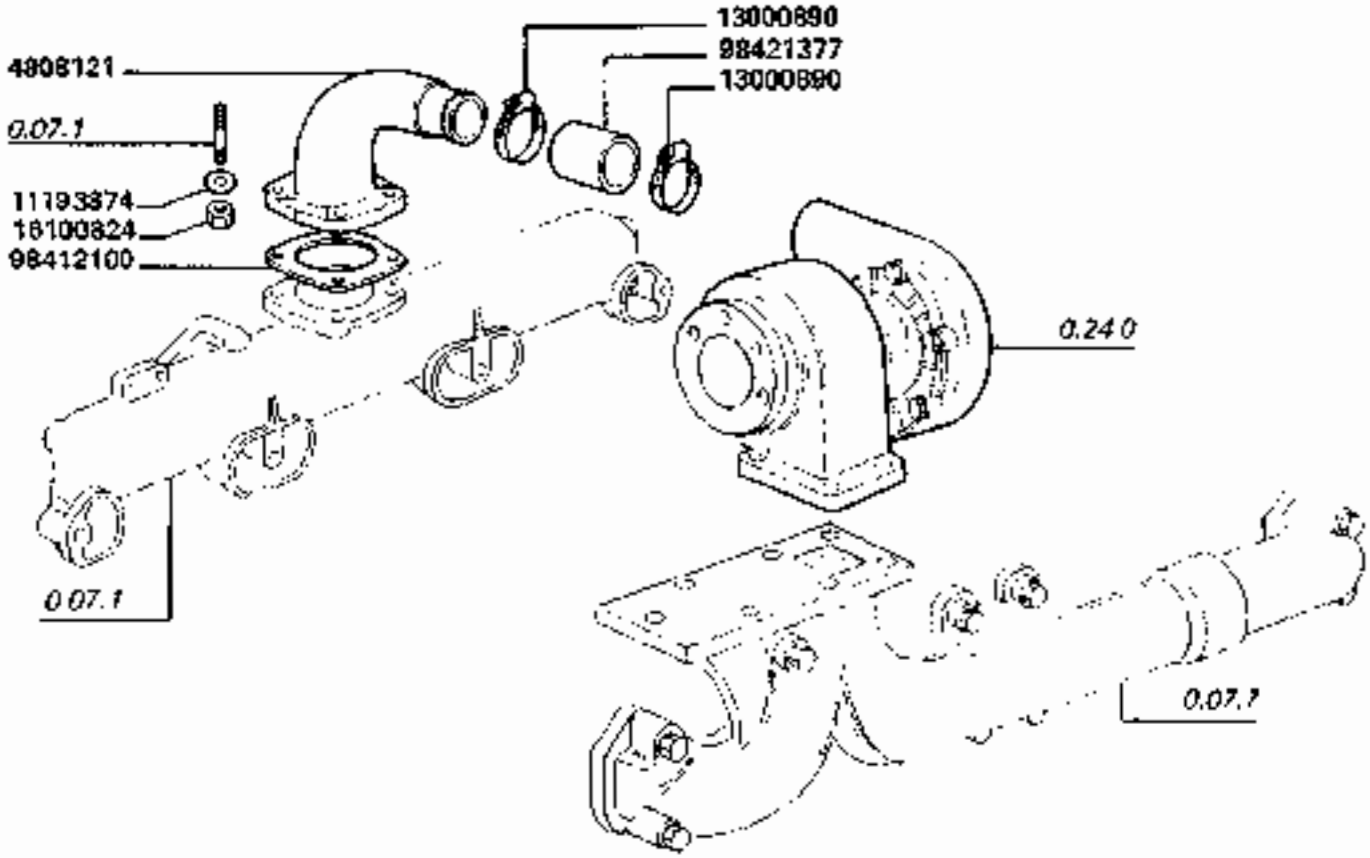

3790-3790R

TUBAZIONI SOVRALIMENTAZIONE

Canalisations suralimentation
Turboaufladungleitungen

Supercharging lines
Tuberias sobreelimentaciòn

0.24.1

https://www.tractormanualpdf.info/

MODIF.	ANT.MODIF.	N. ORDIN.	Q	DENOMINAZIONE	DESIGNATION	BENENNUNG	DESCRIPTION	DENOMINACIONES
		4808121	2	GOMITO	COUDE	KNIESTUECK	ELBOW	CODO
		11193874	4	ROSETTA DI SICUREZZA	RONDELLE FREIN	SICHERUNGSRING	LOCKWASHER	ARANDELA DE FRENO
		13000890	2	COLLARE	COLLIER	SCHELLE	CLAMP	COLLAR
		16100824	4	DADO	ECROU	MUTTER	NUT	TUERCA
	4803098	98412100	1	GUARNIZIONE DI TENUTA	JOINT	DICHTUNG	GASKET	JUNTA
	4765377	98421377	1	MANICOTTO FLESSIBILE	MANCHON	MUFFE	HOSE	MANGA

https://www.tractormanualpdf.info/

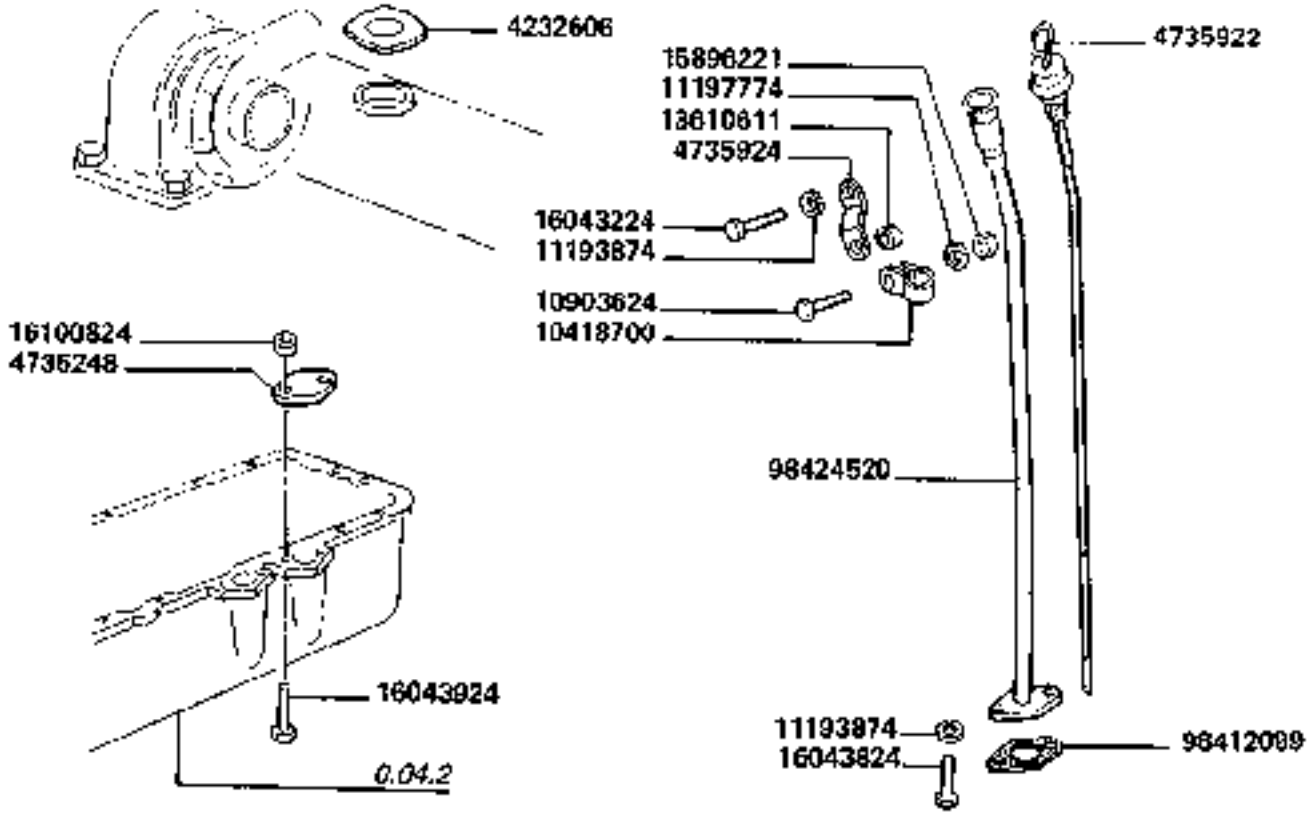

3790-3790R

INDICATORE LIVELLO OLIO

Indicateur de niveau d'huile
Oelstandanzeiger

Oil level gauge
Indicator de nivel de aceite

0.27.0

https://www.tractormanualpdf.info/

MODIF.	ANT. MODIF.	N. ORDIN.	Q	DENOMINAZIONE	DESIGNATION	BENENNUNG	DESCRIPTION	DENOMINACIONES
		4232606	2	TAPPO	BOUCHON	STOPFEN	PLUG	TAPON
		4735248	1	COPERCHIO	COUVERCLE	DECKEL	COVER	TAPA
		4735922	1	ASTA DI LIVELLO	JAUGE DE NIVEAU	MESSTAB	LEVEL ROD	VARILLA DE NIVEL
		4735924	1	STAFFA	ETRIER	HALTER	BRACKET	SOPORTE
		10418700	1	COLLARE	COLLIER	SCHELLE	CLAMP	COLLAR
		10903624	1	VITE	VIS	SCHRAUBE	SCREW	TORNILLO
		11193874	5	ROSETTA DI SICUREZZA	RONDELLE FREIN	SICHERUNGSRING	LOCKWASHER	ARANDELA DE FRENO
		11197774	1	ROSETTA DI SICUREZZA	RONDELLE FREIN	SICHERUNGSRING	LOCKWASHER	ARANDELA DE FRENO
		13610811	1	DISTANZIALE	ENTRETOISE	ABSTANDSTUECK	SPACER	SEPARADOR
		15896221	1	DADO	ECROU	MUTTER	NUT	TUERCA
		16043224	1	VITE	VIS	SCHRAUBE	SCREW	TORNILLO
		16043824	2	VITE	VIS	SCHRAUBE	SCREW	TORNILLO
		16043924	2	VITE	VIS	SCHRAUBE	SCREW	TORNILLO
		16100824	2	DADO	ECROU	MUTTER	NUT	TUERCA
	4723428	98412099	2	GUARNIZIONE DI TENUTA	JOINT	DICHTUNG	GASKET	JUNTA
	4804069	98424520	1	TUBO RIGIDO	TUYAU	ROHR	PIPE	TUBO

https://www.tractormanualpdf.info/

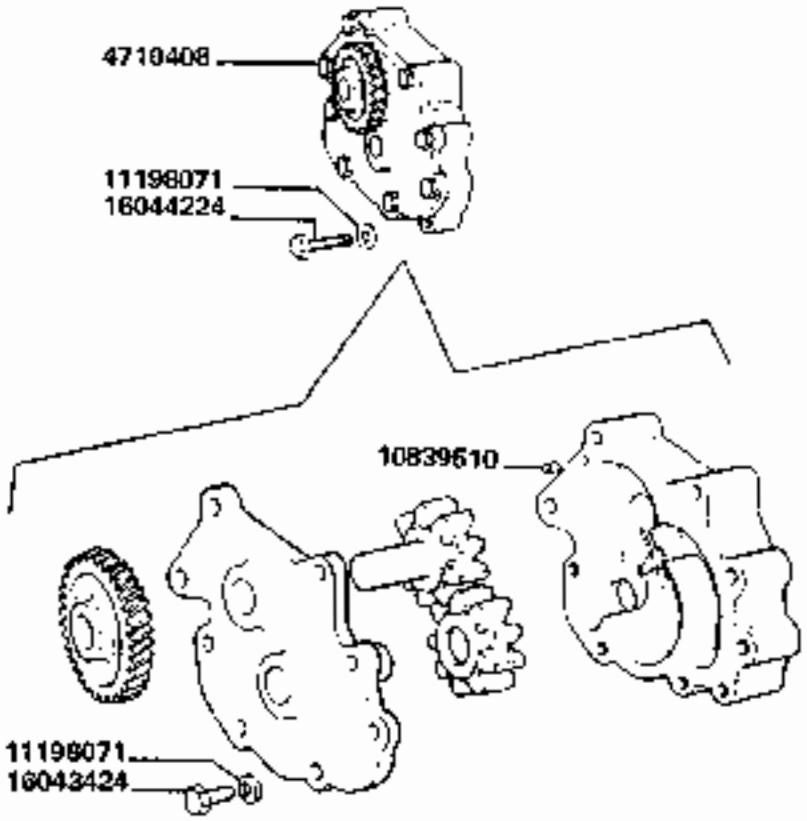

https://www.tractormanualpdf.info/

MODIF.	ANT. MODIF.	N. ORDIN.	Q	DENOMINAZIONE	DESIGNATION	BENENNUNG	DESCRIPTION	DENOMINACIONES
		4710408	1	POMPA OLIO COMPL.	POMPE A HUILE	OELPUMPE	OIL PUMP	BOMBA DE ACEITE
		10839510	1	GRANO	ERGOT	PASSTIFT	DOWEL	PITON
		11198071	8	ROSETTA DI SICUREZZA	RONDELLE FREIN	SICHERUNGSRING	LOCKWASHER	ARANDELA DE FRENO
		16043424	4	VITE	VIS	SCHRAUBE	SCREW	TORNILLO
		16044224	4	VITE	VIS	SCHRAUBE	SCREW	TORNILLO

https://www.tractormanualpdf.info/

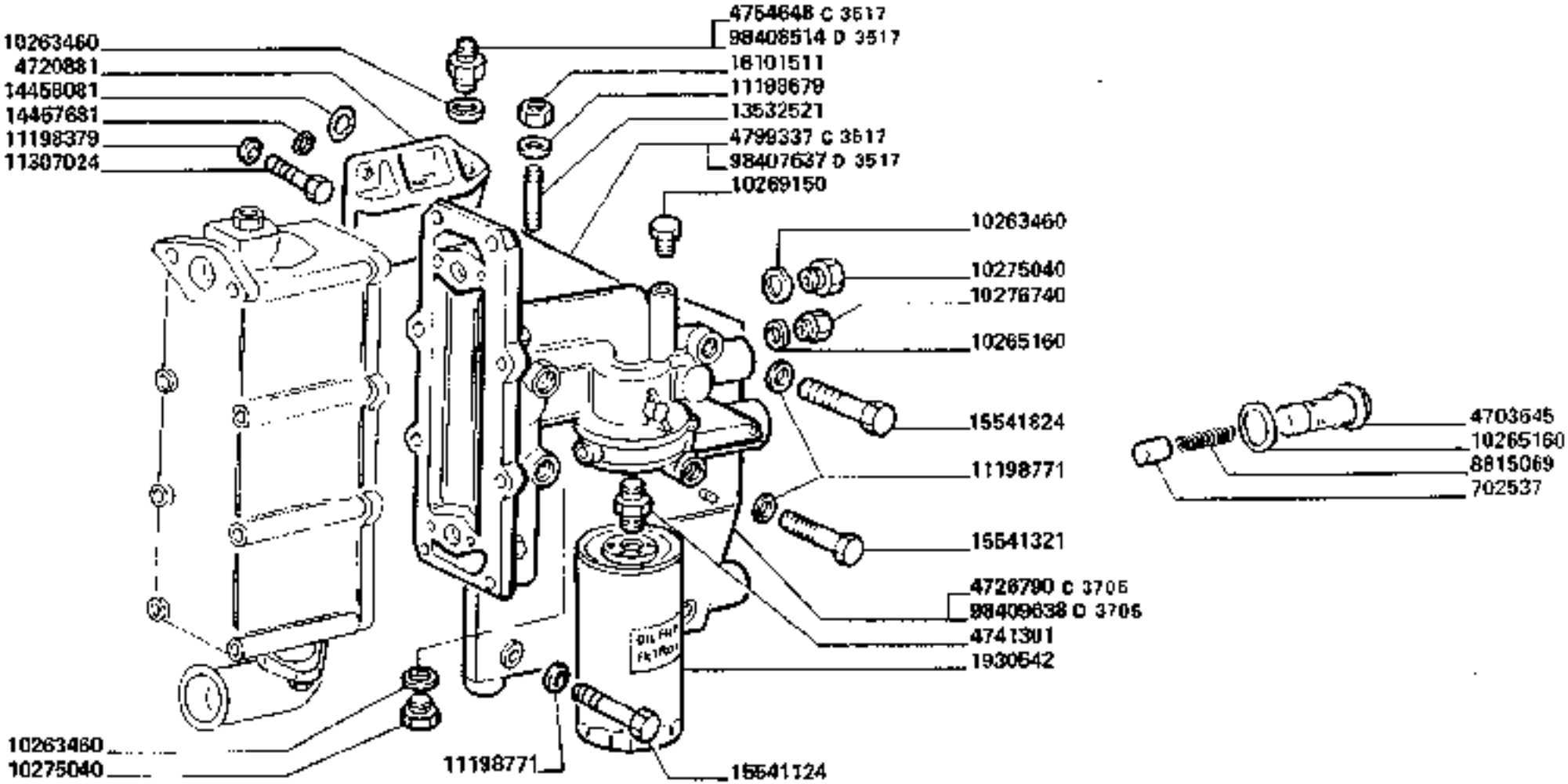

D 3705 aut. ⇒ n.	~~4726790~~ — (4) 10263460 + (3) 10275040 + (4) 13463621 + 98408614 + 98409638	D 3517 aut. ⇒ n.	~~4799337~~ — 4741301 + 98407637 + (3) 10263460 + 10265160 + (3) 10275040 + 10276740

3790-3790R

FILTRO OLIO

Filtres a huile
Schmierölfilter

Lube oil filters
Filtro de aceite lubrif.

0.30.2

https://www.tractormanualpdf.info/

MODIF.	ANT. MODIF.	N. ORDIN.	Q	DENOMINAZIONE	DESIGNATION	BENENNUNG	DESCRIPTION	DENOMINACIONES
		702537	1	VALVOLA	SOUPAPE	VENTIL	VALVE	VALVULA
		1930542	1	ELEMENTO FILTRANTE	ELEMNT FILTRANT	FILTEREINSATZ	FILTERING ELEMENT	FILTRO
		4703645	1	CORPO	CORPS	GEHAUSE	BODY	CUERPO
		4720881	1	SUPPORTO	SUPPORT	LAGER	SUPPORT	SOPORTE
C 3705		4726790	1	DISTANZIALE	ENTRETOISE	ABSTANDSTUECK	SPACER	SEPARADOR
		4741301	1	RACCORDO	RACCORD	STUTZEN	CONNECTION	RACOR
C 3517		4754648	1	RACCORDO	RACCORD	STUTZEN	CONNECTION	RACOR
C 3517		4799337	1	SUPPORTO	SUPPORT	LAGER	SUPPORT	SOPORTE
		8815069	1	MOLLA	RESSORT	FEDER	SPRING	RESORTE
		10263460	7	GUARNIZIONE DI TENUTA	JOINT	DICHTUNG	GASKET	JUNTA HERMETICA
		10265160	2	GUARNIZIONE DI TENUTA	JOINT	DICHTUNG	GASKET	JUNTA
		10269150	1	TAPPO	BOUCHON	STOPFEN	PLUG	TAPON
		10276040	6	TAPPO	BOUCHON	STOPFEN	PLUG	TAPON
	10276711	10276740	1	TAPPO	BOUCHON	STOPFEN	PLUG	TAPON
		11198379	3	ROSETTA DI SICUREZZA	RONDELLE FREIN	SICHERUNGSRING	LOCKWASHER	ARANDELA DE FRENO
		11198679	2	ROSETTA DI SICUREZZA	RONDELLE FREIN	SICHERUNGSRING	LOCKWASHER	ARANDELA DE FRENO
		11198771	4	ROSETTA DI SICUREZZA	RONDELLE FREIN	SICHERUNGSRING	LOCKWASHER	ARANDELA DE FRENO
		11307024	3	VITE	VIS	SCHRAUBE	SCREW	TORNILLO
		13532521	2	PRIGIONIERO	GOUJON	STIFTSCHRAUBE	STUD	ESPARRAGO
		14457681	1	GUARNIZIONE DI TENUTA	JOINT	DICHTUNG	GASKET	JUNTA
		14458081	4	GUARNIZIONE DI TENUTA	JOINT	DICHTUNG	GASKET	JUNTA
		15541124	4	VITE	VIS	SCHRAUBE	SCREW	TORNILLO
		15541321	1	VITE	VIS	SCHRAUBE	SCREW	TORNILLO
		15541824	3	VITE	VIS	SCHRAUBE	SCREW	TORNILLO
		16101511	2	DADO	ECROU	MUTTER	NUT	TUERCA
D 3517		98407637	1	SUPPORTO	SUPPORT	LAGER	SUPPORT	SOPORTE
D 3517		98408514	1	RACCORDO	RACCORD	STUTZEN	CONNECTION	RACOR
D 3705		98409638	1	DISTANZIALE	ENTRETOISE	ABSTANDSTUECK	SPACER	SEPARADOR

https://www.tractormanualpdf.info/

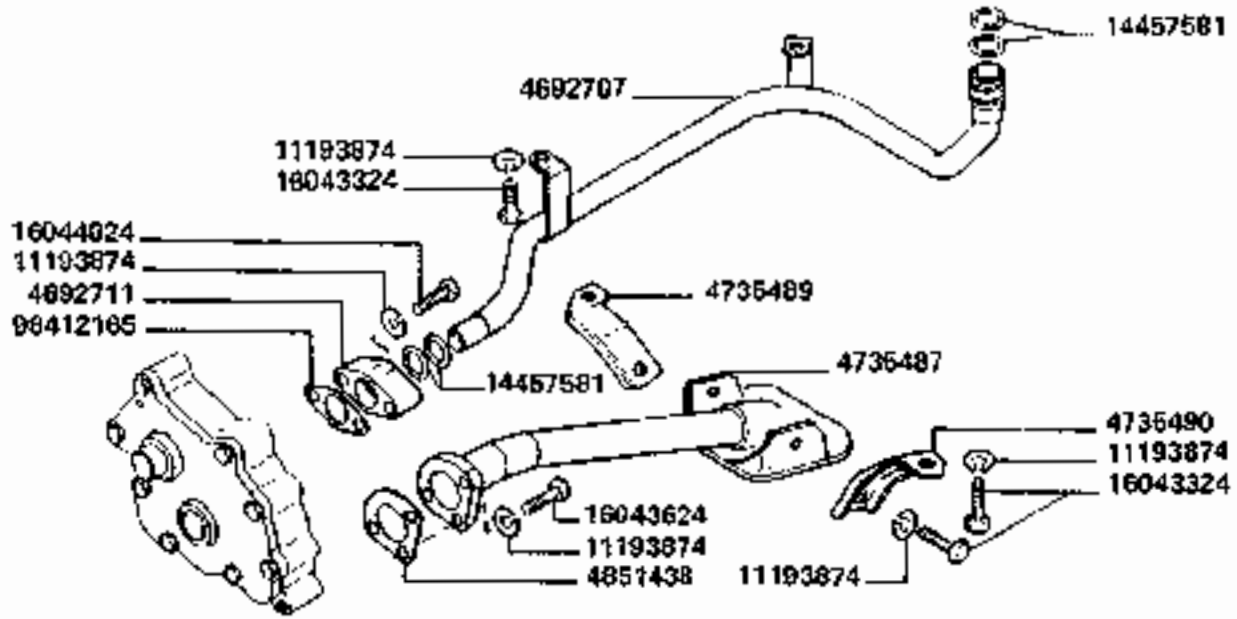

3790-3790R

TUBAZIONI LUBRIFICAZIONI

Canalisation de huile
Schmieroelleitungen

Lube oil lines
Tuberias de aceite lubrif.

0.30.5

1/3

https://www.tractormanualpdf.info/

MODIF.	ANT. MODIF.	N. ORDIN.	Q	DENOMINAZIONE	DESIGNATION	BENENNUNG	DESCRIPTION	DENOMINACIONES
		4692707	1	TUBO RIGIDO	TUYAU	ROHR	PIPE	TUBO
		4692711	1	RACCORDO	RACCORD	STUTZEN	CONNECTION	RACOR
		4700412	1	TUBO RIGIDO	TUYAU	ROHR	PIPE	TUBO
		4735487	1	TUBO RIGIDO	TUYAU	ROHR	PIPE	TUBO
		4735489	1	STAFFA	ETRIER	HALTER	BRACKET	SOPORTE
		4735490	1	STAFFA	ETRIER	HALTER	BRACKET	SOPORTE
		4815033	1	TUBO RIGIDO	TUYAU	ROHR	PIPE	TUBO
		4821552	1	TUBO RIGIDO	TUYAU	ROHR	PIPE	TUBO
	4711479	4851438	1	GUARNIZIONE DI TENUTA	JOINT	DICHTUNG	GASKET	JUNTA
		8820450	1	BOCCHETTONE	VIS-RACCORD	HOHLSCHRAUBE	BANJO BOLT	BOQUILLA
		10260060	3	GUARNIZIONE DI TENUTA	JOINT	DICHTUNG	GASKET	JUNTA
		10260160	1	GUARNIZIONE DI TENUTA	JOINT	DICHTUNG	GASKET	JUNTA
		10298360	11	GUARNIZIONE DI TENUTA	JOINT	DICHTUNG	GASKET	JUNTA
		10449890	2	STAFFETTA FISSAGGIO	COLLIER	HALTER	RETAINER	ABRAZADERA
		11193874	12	ROSETTA DI SICUREZZA	RONDELLE FREIN	SICHERUNGSHING	LOCKWASHER	ARANDELA DE FRENO
		11903171	1	TAPPO	BOUCHON	STOPFEN	PLUG	TAPON
	11903711	11903717	1	BOCCHETTONE	VIS-RACCORD	HOHLSCHRAUBE	BANJO BOLT	BOQUILLA
		11903817	4	BOCCHETTONE	VIS-RACCORD	HOHLSCHRAUBE	BANJO BOLT	BOQUILLA
		12646704	1	ROSETTA PIANA	RONDELLE	SCHEIBE	WASHER	ARANDELA
		14457581	4	GUARNIZIONE DI TENUTA	JOINT	DICHTUNG	GASKET	JUNTA
		16043124	1	VITE	VIS	SCHRAUBE	SCREW	TORNILLO
		16043324	4	VITE	VIS	SCHRAUBE	SCREW	TORNILLO
		16043624	3	VITE	VIS	SCHRAUBE	SCREW	TORNILLO
		16044024	2	VITE	VIS	SCHRAUBE	SCREW	TORNILLO
	38830379	98412185	1	GUARNIZIONE DI TENUTA	JOINT	DICHTUNG	GASKET	JUNTA
		300112138	1	RACCORDO	RACCORD	STUTZEN	CONNECTION	RACOR

https://www.tractormanualpdf.info/

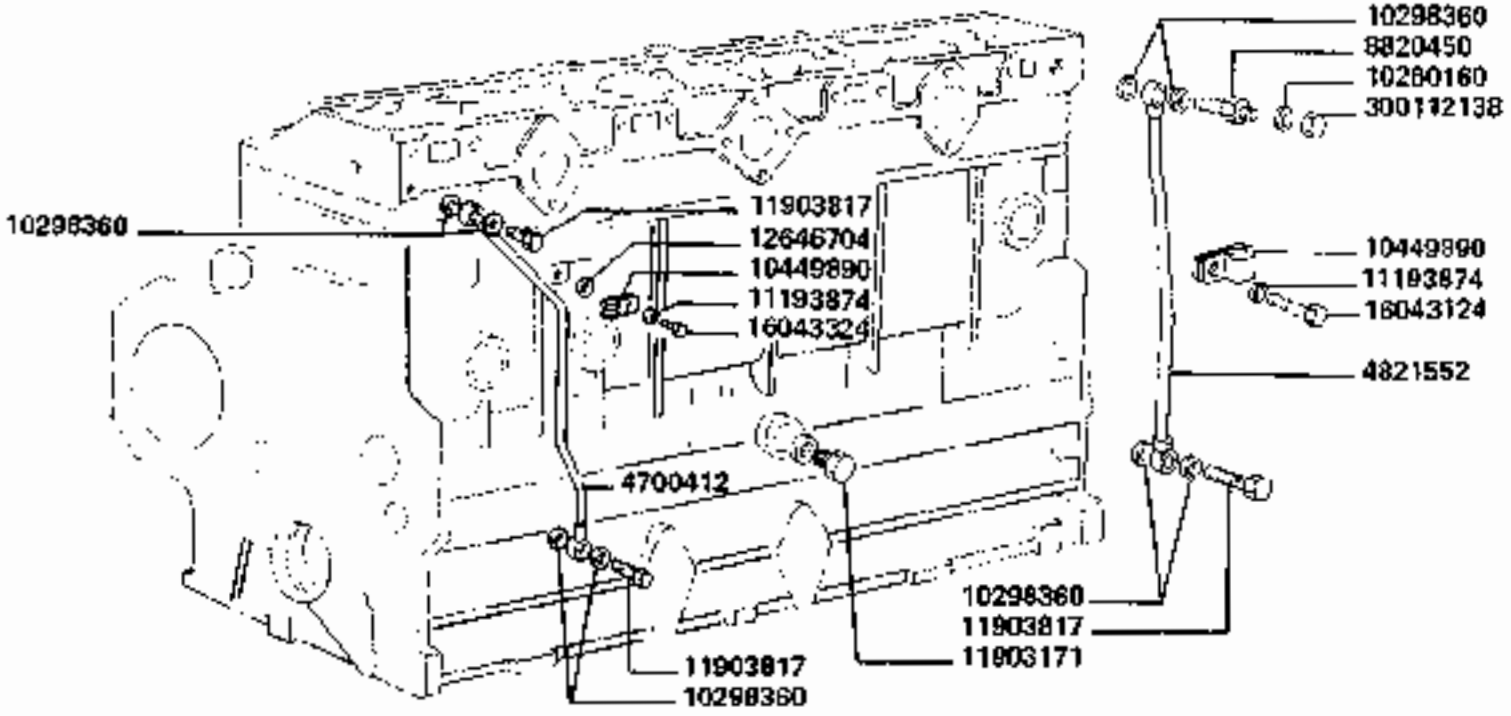

3790-3790R

TUBAZIONI LUBRIFICAZIONI

Canalisation de huile
Schmiermelleitungen

Lube oil lines
Tuberias de aceite lubrif.

0.30.5

2

https://www.tractormanualpdf.info/

https://www.tractormanualpdf.info/

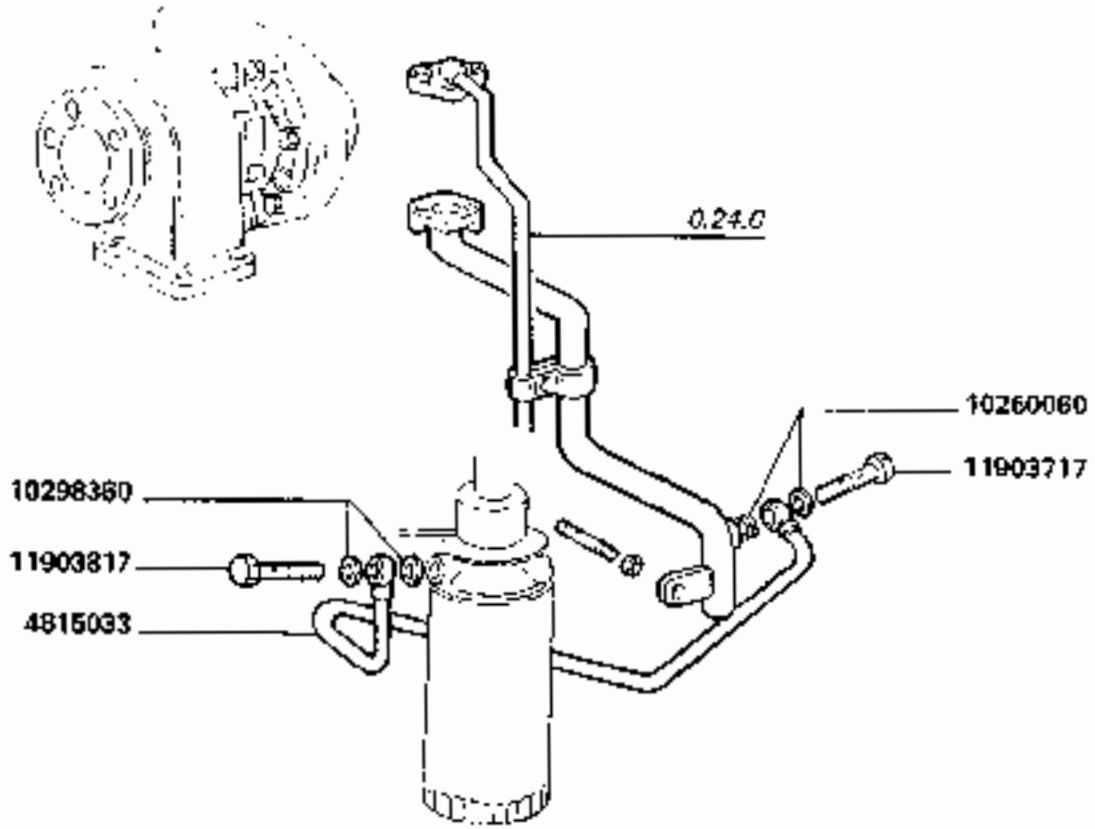

3790-3790R

TUBAZIONI LUBRIFICAZIONI

Canalisation de huile
Schmieroelleitungen

Lube oil lines
Tuberia de aceite lubrif.

0.30.5

https://www.tractormanualpdf.info/

https://www.tractormanualpdf.info/

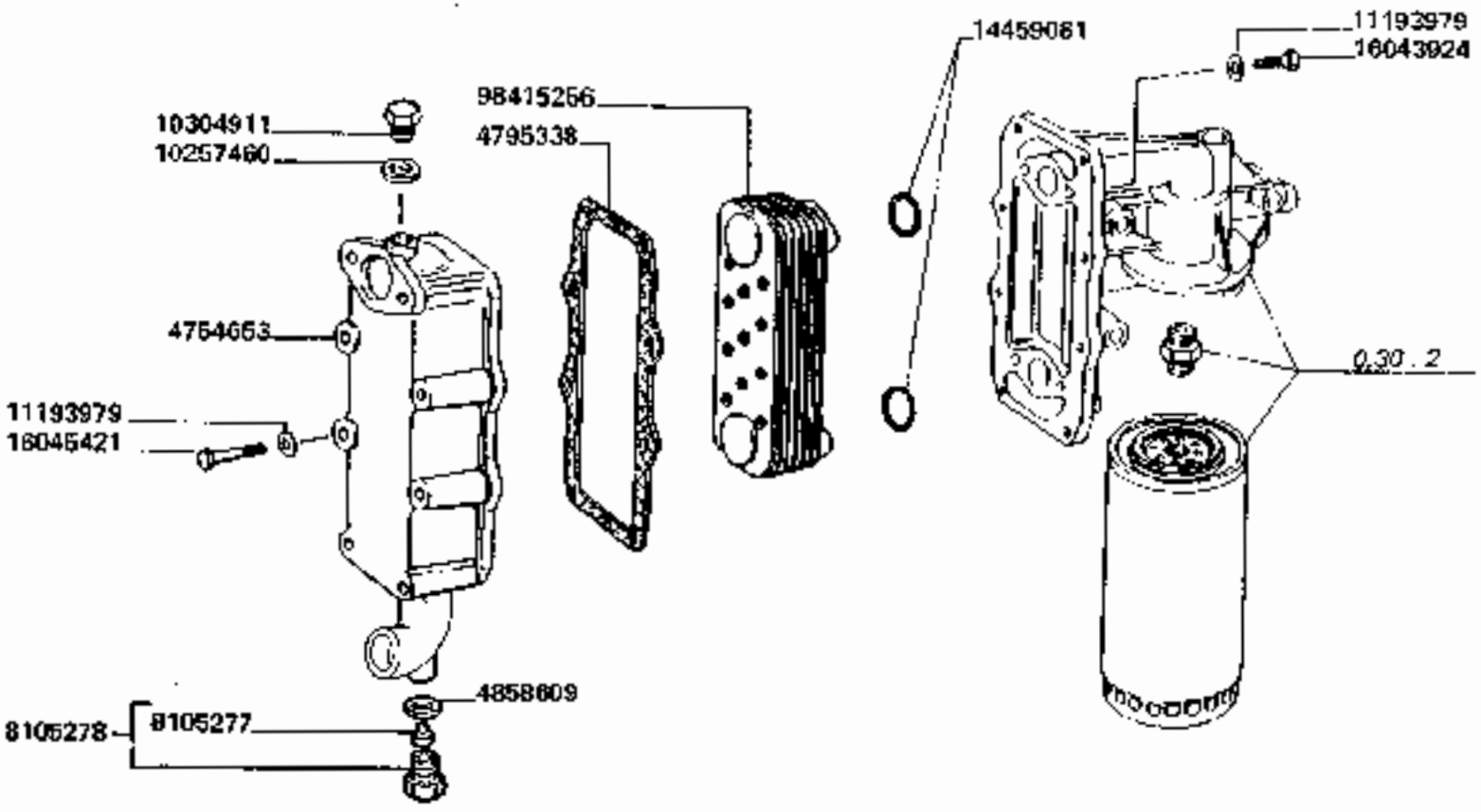

3790-3790R

SCAMBIATORE DI CALORE

Echangeur de chaleur
Waermetauscher

Heat exchanger
Cambiador de calor

0.31.0

https://www.tractormanualpdf.info/

MODIF.	ANT. MODIF.	N. ORDIN.	Q	DENOMINAZIONE	DESIGNATION	BENENNUNG	DESCRIPTION	DENOMINACIONES
		4754653	1	SCATOLA	CARTER	GEHAUSE	CASE	CAJA
		4795338	1	GUARNIZIONE DI TENUTA	JOINT	DICHTUNG	GASKET	JUNTA
	10257060	4858609	1	GUARNIZIONE DI TENUTA	JOINT	DICHTUNG	GASKET	JUNTA
		8105277	1	OGIVA DI TENUTA	CONE D'ETANCHEITE	DICHTUNG	FERULE	EMPALME CONICO
		8105278	1	TAPPO	BOUCHON	STOPFEN	PLUG	TAPON
	10263380	10257460	1	GUARNIZIONE DI TENUTA	JOINT	DICHTUNG	GASKET	JUNTA
	4505833	10304911	1	TAPPO	BOUCHON	STOPFEN	PLUG	TAPON
		11193979	10	ROSETTA DI SICUREZZA	RONDELLE FREIN	SICHERUNGSRING	LOCKWASHER	ARANDELA DE FRENO
		14459081	2	GUARNIZIONE DI TENUTA	JOINT	DICHTUNG	GASKET	JUNTA
		16043924	4	VITE	VIS	SCHRAUBE	SCREW	TORNILLO
		16045421	6	VITE	VIS	SCHRAUBE	SCREW	TORNILLO
		98415256	1	SCAMBIATORE DI CALORE	ECHANGEUR DE TEMPERATURE	WAERMETAUSCHER	HEAT EXCHANGER	CAMBIADOR DE CALOR

https://www.tractormanualpdf.info/

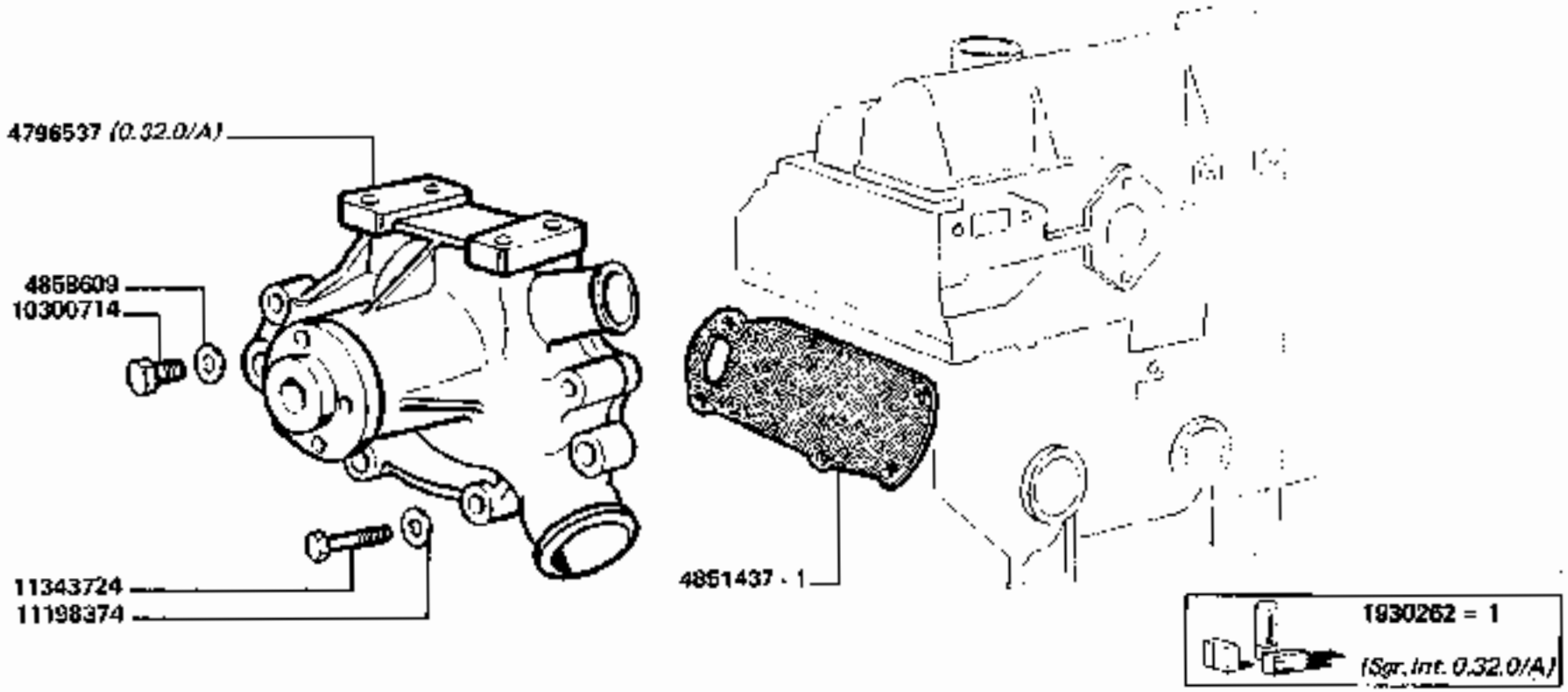

3790-3790R

POMPA ACQUA

Pompe à eau
Wasserpumpe

Water pump
Bomba de agua

0.32.0

https://www.tractormanualpdf.info/

MODIF.	ANT. MODIF.	N. ORDIN.	Q	DENOMINAZIONE	DESIGNATION	BENENNUNG	DESCRIPTION	DENOMINACIONES
		1930282	1	CORREDO	EQUIPMENT	SATZ	KIT	JUEGO
		4796537	1	POMPA ACQUA COMPL.	POMPE A EAU	WASSERPUMPE	WATER PUMP	BOMBA DE AGUA
	4712083	4851437	1	GUARNIZIONE DI TENUTA	JOINT	DICHTUNG	GASKET	JUNTA
	10267080	4858609	1	GUARNIZIONE DI TENUTA	JOINT	DICHTUNG	GASKET	JUNTA
		10300714	1	TAPPO	BOUCHON	STOPFEN	PLUG	TAPON
		11198374	5	ROSETTA DI SICUREZZA	RONDELLE FREIN	SICHERUNGSRING	LOCKWASHER	ARANDELA DE FRENO
		11343724	5	VITE	VIS	SCHRAUBE	SCREW	TORNILLO

https://www.tractormanualpdf.info/

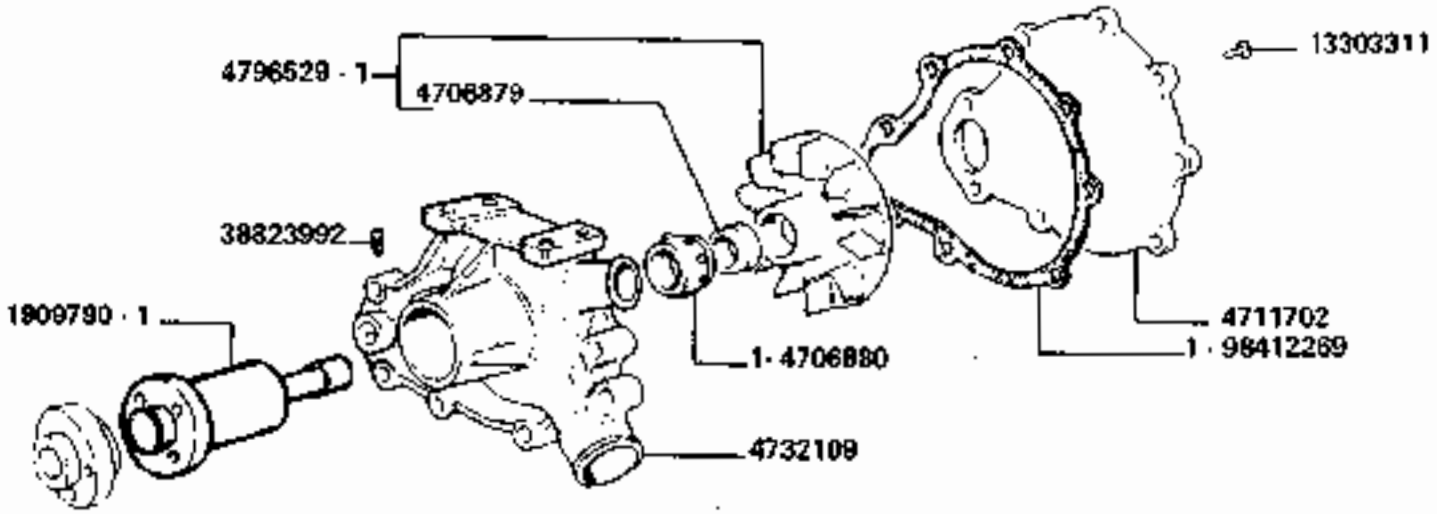

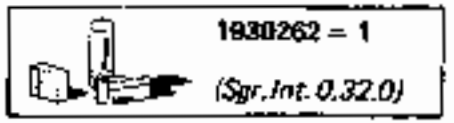

3790-3790R

POMPA ACQUA E COMANDI

Pompe à eau et commandes
Wasserpumpe und antrieb

Water pump and drives
Bomba de agua e arrastres

0.32.0/A

https://www.tractormanualpdf.info/

MODIF.	ANT. MODIF.	N. ORDIN.	Q	DENOMINAZIONE	DESIGNATION	BENENNUNG	DESCRIPTION	DENOMINACIONES
		1909790	1	MOZZO	MOYEU	NABE	HUB	BUJE
		1930262	1	CORREDO	EQUIPMENT	SATZ	KIT	JUEGO
		4706879	1	BOCCOLA	DOUILLE	BUECHSE	BUSHING	CASQUILLO
		4706880	1	GUARNIZIONE DI TENUTA	JOINT	DICHTUNG	GASKET	JUNTA
		4711702	1	COPERCHIO	COUVERCLE	DECKEL	COVER	TAPA
		4732109	1	CORPO	CORPS	GEHAUSE	BODY	CUERPO
		4796529	1	GIRANTE	ROTOR	PUMPENRAD	IMPELLER	IMPULSOR
		13303311	3	VITE	VIS	SCHRAUBE	SCREW	TORNILLO
		38823902	1	GRANO	ERGOT	PASSTIFT	DOWEL	PITON
	4851441	98412269	1	GUARNIZIONE DI TENUTA	GARNITURE	UNTERLAGE	LINING	FORRO

https://www.tractormanualpdf.info/

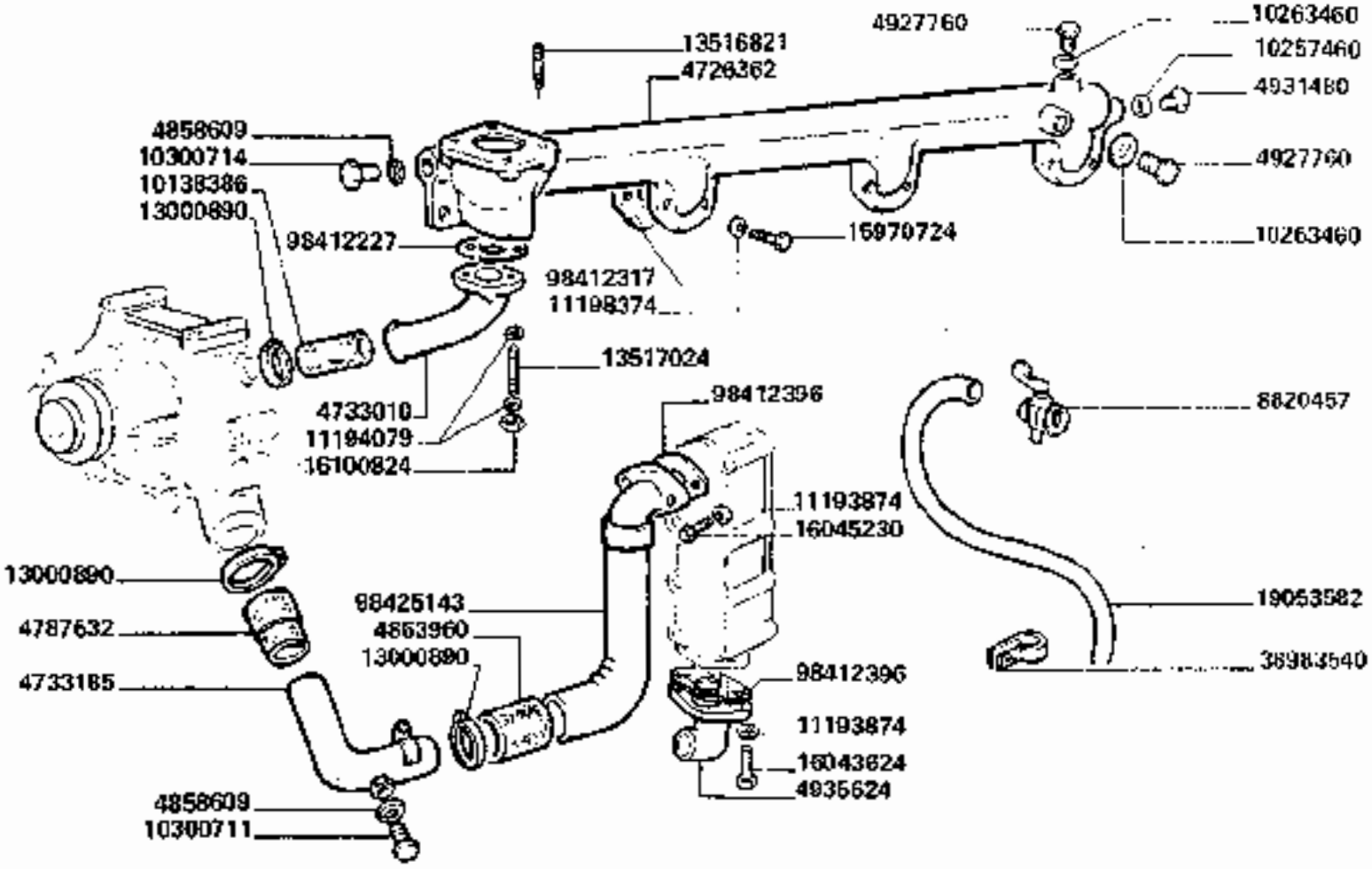

3790-3790R

TUBAZIONI ACQUA

Canalisation de l'eau
Wasserrohrleitungen

Water lines
Tuberies de agua

0.32.3

https://www.tractormanualpdf.info/

MODIF.	ANT. MODIF.	N. ORDIN.	Q	DENOMINAZIONE	DESIGNATION	BENENNUNG	DESCRIPTION	DENOMINACIONES
		4726382	1	CONDOTTO	CONDUIT	LEITUNG	DUCTING	CONDUCTO
		4733010	1	GOMITO	COUDE	KNIESTUECK	ELBOW	CODO
		4733185	1	TUBO RIGIDO	TUYAU	ROHR	PIPE	TUBO
		4787632	1	MANICOTTO FLESSIBILE	MANCHON	MUFFE	HOSE	MANGA
	10257060	4858609	2	GUARNIZIONE DI TENUTA	JOINT	DICHTUNG	GASKET	JUNTA
		4863960	1	MANICOTTO	MANCHON	MUFFE	DRIVE	MANGUITO
		4927760	2	RACCORDO	RACCORD	STUTZEN	CONNECTION	RACOR
		4931480	1	RACCORDO	RACCORD	STUTZEN	CONNECTION	RACOR
		4935624	1	TUBO	TUYAU	ROHR	PIPE	TUBO
		8820457	1	RUBINETTO	ROBINET	HAHN	COCK	GRIFO
		10257460	1	GUARNIZIONE DI TENUTA	JOINT	DICHTUNG	GASKET	JUNTA
		10263480	2	GUARNIZIONE DI TENUTA	JOINT	DICHTUNG	GASKET	JUNTA
		10300714	1	TAPPO	BOUCHON	STOPFEN	PLUG	TAPON
		11193874	11	ROSETTA DI SICUREZZA	RONDELLE FREIN	SICHERUNGSRING	LOCKWASHER	ARANDELA DE FRENO
		11194079	4	ROSETTA DI SICUREZZA	RONDELLE FREIN	SICHERUNGSRING	LOCKWASHER	ARANDELA DE FRENO
		11198374	8	ROSETTA DI SICUREZZA	RONDELLE FREIN	SICHERUNGSRING	LOCKWASHER	ARANDELA DE FRENO
		13000890	6	COLLARE	COLLIER	SCHELLE	COLLAR	ABRAZADERA
		13516821	4	PRIGIONIERO	GOUJON	STIFTSCHRAUBE	STUD	ESPARRAGO
		13517024	2	PRIGIONIERO	GOUJON	STIFTSCHRAUBE	STUD	ESPARRAGO
		16970724	7	VITE	VIS	SCHRAUBE	SCREW	TORNILLO
		16043624	2	VITE	VIS	SCHRAUBE	SCREW	TORNILLO
		16045230	2	VITE	VIS	SCHRAUBE	SCREW	TORNILLO
		16100824	2	DADO	ECROU	MUTTER	NUT	TUERCA
		19063582	1	TUBO FLESSIBILE	TUYAU FLEXIBLE	SCHLAUCH	HOSE	MANGA FLEXIBLE
		38983540	1	FASCETTA	COLLIER	HALTERBAND	STRAP	ABRAZADERA
	4579771	98412227	1	GUARNIZIONE DI TENUTA	JOINT	DICHTUNG	GASKET	JUNTA
	4803138	98412317	4	GUARNIZIONE DI TENUTA	JOINT	DICHTUNG	GASKET	JUNTA
	4795627	98412396	2	GUARNIZIONE DI TENUTA	JOINT	DICHTUNG	GASKET	JUNTA
	4800421	98425143	1	TUBO RIGIDO	TUYAU	ROHR	PIPE	TUBO

https://www.tractormanualpdf.info/

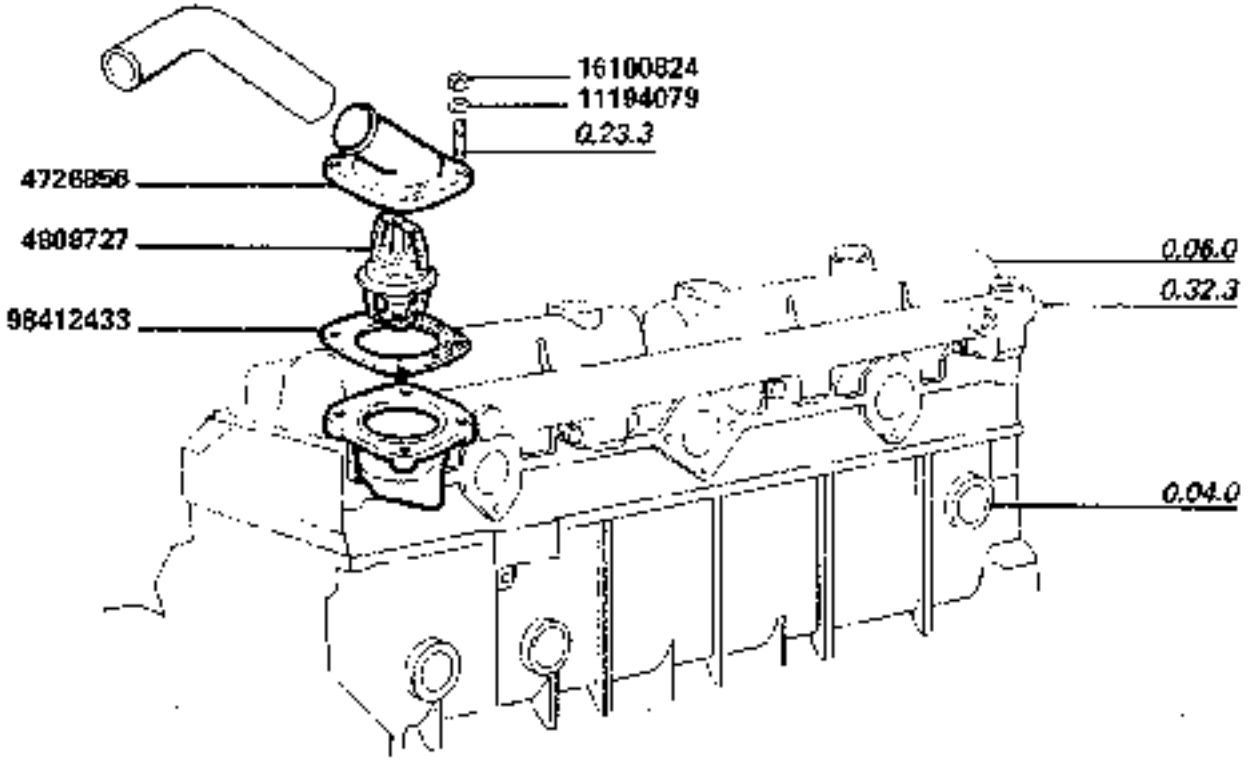

3790-3790R

REGOLATORE TEMPERATURA

Regulateur de température
Temperaturregler

Temperatur control
Regulador de temperatura

0.32.6

https://www.tractormanualpdf.info/

MODIF.	ANT. MODIF.	N. ORDIN.	Q	DENOMINAZIONE	DESIGNATION	BENENNUNG	DESCRIPTION	DENOMINACIONES
		4726856	1	GOMITO	COUDE	KNIESTUECK	ELBOW	CODO
		4808727	1	TERMOSTATO	THERMOSTAT	THERMOSTAT	THERMOSTAT	TERMOSTATO
		11194079	4	ROSETTA DI SICUREZZA	RONDELLE FREIN	SICHERUNGSRING	LOCKWASHER	ARANDELA DE FRENO
		16100824	4	DADO	ECROU	MUTTER	NUT	TUERCA
	6828149	98412433	1	GUARNIZIONE DI TENUTA	JOINT	DICHTUNG	GASKET	JUNTA

https://www.tractormanualpdf.info/

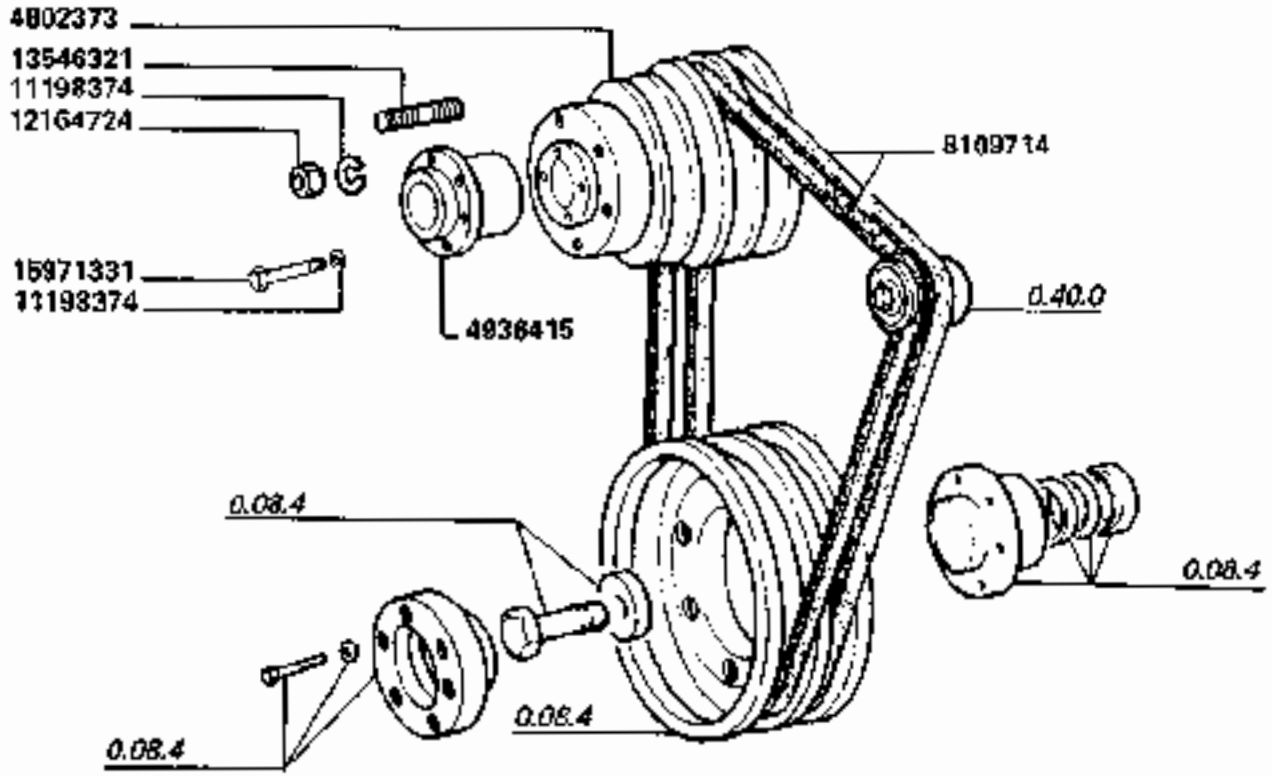

3790-3790R

PULEGGE E CINGHIE

Poulies et courroies
Riemenscheibe

Pulley and belts
Poleas y correas

0.34.0

https://www.tractormanualpdf.info/

MODIF.	ANT. MODIF.	N. ORDIN.	Q	DENOMINAZIONE	DESIGNATION	BENENNUNG	DESCRIPTION	DENOMINACIONES
		4802373	1	PULEGGIA	POULIE	RIEMENSCHEIBE	PULLEY	POLEA
		4936415	1	MOZZO	MOYEU	NABE	HUB	BUJE
		8109714	2	GRUPPO CINGHIE	GORUPE DE COURROIES	RIEMENSATZ	SET OF BELTS	GRUPO DE CORREAS
		11198374	16	ROSETTA DI SICUREZZA	RONDELLE FREIN	SICHERUNGSHING	LOCKWASHER	ARANDELA DE FRENO
		12164724	6	DADO	ECROU	MUTTER	NUT	TUERCA
		13546321	6	PRIGIONIERO	GOUJON	STIFTSCHRAUBEN	STUD	ESPARRAGO
		15971331	4	VITE	VIS	SCHRAUBE	SCREW	TORNILLO

https://www.tractormanualpdf.info/

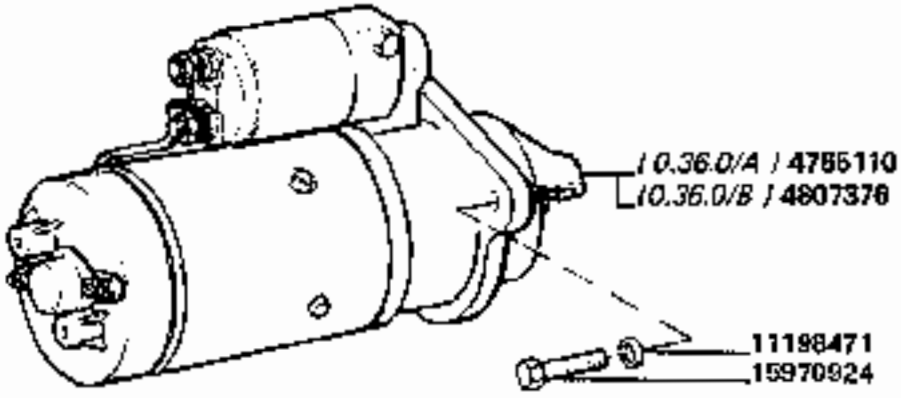

https://www.tractormanualpdf.info/

MODIF.	ANT. MODIF.	N. ORDIN.	Q	DENOMINAZIONE	DESIGNATION	BENENNUNG	DESCRIPTION	DENOMINACIONES
		4755110	1	MOTORINO AVVIAMENTO (BOSCH)	DEMARREUR	ANLASSER	STARTER MOTOR	MOTOR DE ARRANQUE
		4807376	1	MOTORINO AVVIAMENTO (MARELLI)	DEMARREUR	ANLASSER	STARTER MOTOR	MOTOR DE ARRANQUE
		11198471	3	ROSETTA DI SICUREZZA	RONDELLE FREIN	SICHERUNGSRING	LOCKWASHER	ARANDELA DE FRENO
		15970924	3	VITE	VIS	SCHRAUBE	SCREW	TORNILLO

https://www.tractormanualpdf.info/

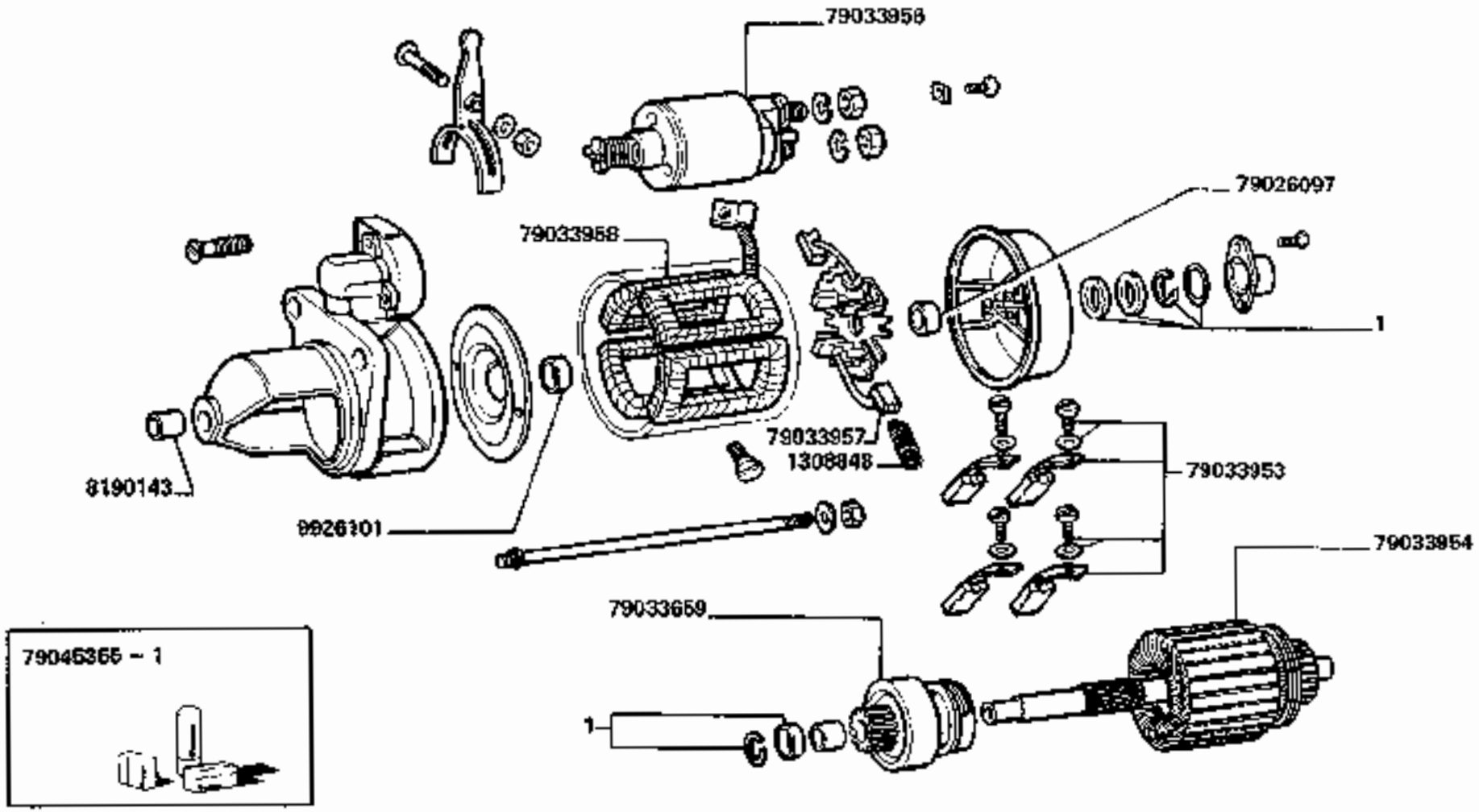

3790-3790R

MOTORINO AVVIAMENTO 4755110 (BOSCH)

Demarreur
Anlasser

Starter
Motor de arranque

0.36.0/A

https://www.tractormanualpdf.info/

MODIF.	ANT.MODIF.	N. ORDIN.	Q	DENOMINAZIONE	DESIGNATION	BENENNUNG	DESCRIPTION	DENOMINACIONES
		1308848	4	MOLLA	RESSORT	FEDER	SPRING	RESORTE
		8190143	1	BOCCOLA	DOUILLE	BUECHSE	BUSHING	CASQUILLO
		9926101	1	BOCCOLA	DOUILLE	BUECHSE	BUSH	CASQUILLO
		79026097	1	BOCCOLA	DOUILLE	BUECHSE	BUSHING	CASQUILLO
		79033659	1	INNESTO AVVIAMENTO	ENCLENCHEMENT	RITZELTRIEB	DRIVE UNIT	ACOPLAMIENTO
		79033963	1	CORREDO	EQUIPMENT	SATZ	KIT	JUEGO
		79033954	1	INDOTTO	INDUIT	ANKER	ARMATURE	INDUCIDO
		79033966	1	ELETTROMAGNETE COMPL.	ELECTRO AIMANT	MAGNETSCHALTER	SOLENOID	MAGNETO
		79033957	1	PORTASPAZZOLA	PORTE-BALAI	BUERSTENTRAEGER	BRUSH HOLDER	PORTAESCOBILLA
		79033958	1	AVVOLGIMENTO	ENROULEMENT	WICKLUNG	WINDING	BOBINA
		79045355	1	CORREDO COMPOSTO DA 1	EQUIPMENT	SATZ	KIT	JUEGO

https://www.tractormanualpdf.info/

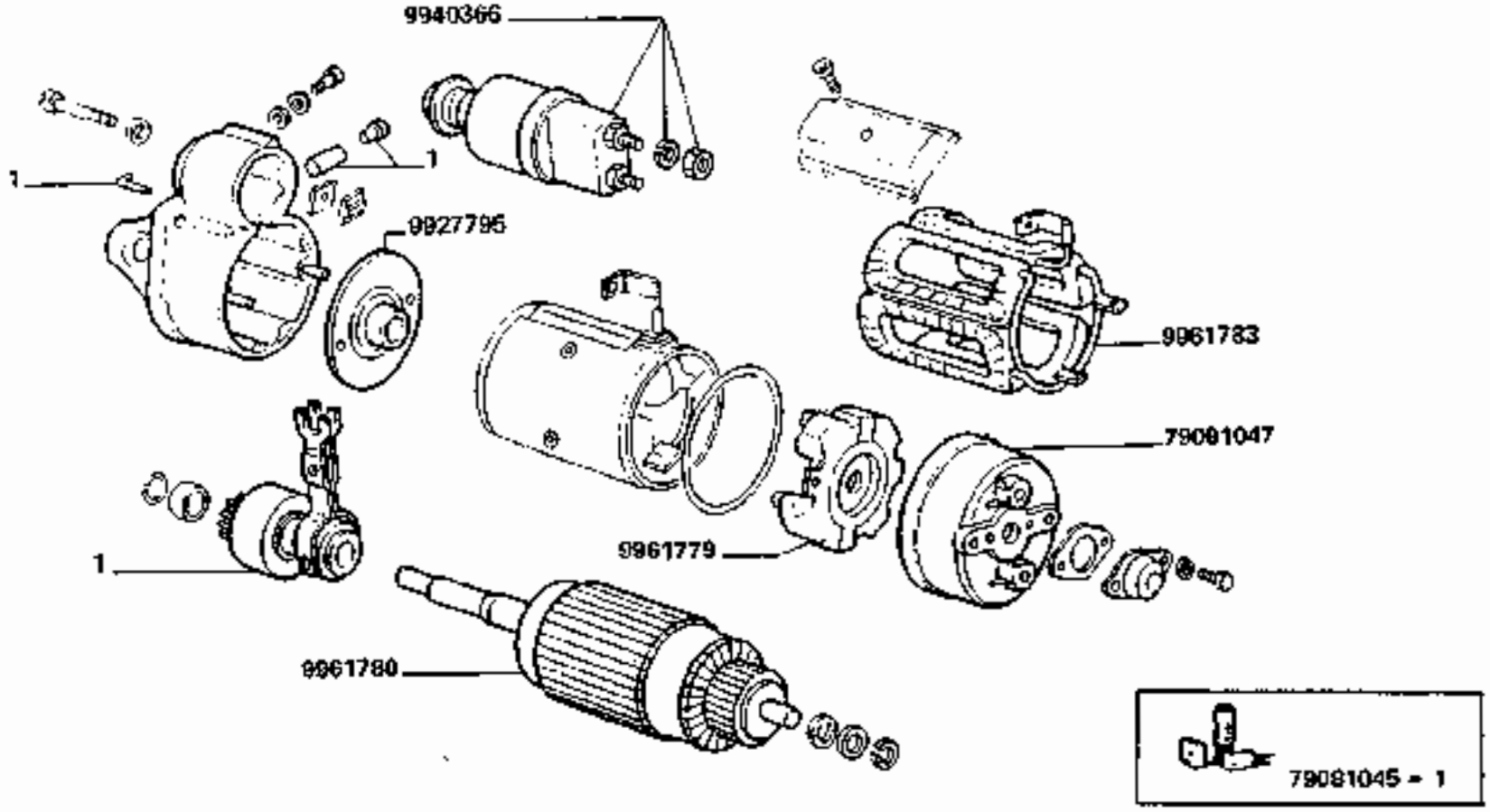

3790-3790R

Démarreur
Anlasser

MOTORINO D'AVVIAMENTO 4807376 **(Marelli)**

Starter motor
Motor de arranque

0.36.0/E

https://www.tractormanualpdf.info/

MODIF.	ANT. MODIF.	N. ORDIN.	Q	DENOMINAZIONE	DESIGNATION	BENENNUNG	DESCRIPTION	DENOMINACIONES
		9927795	1	SUPPORTO	SUPPORT	LAGER	SUPPORT	SOPORTE
		9940386	1	ELETTROMAGNETE COMPL.	ELECTRO	MAGNETSCHALTER	SOLENOID	MAGNETO
		9961779	1	SUPPORTO	SUPPORT	LAGER	SUPPORT	SOPORTE
		9961780	1	INDOTTO	INDUIT	ANKER	ARMATURE	INDUCIDO
		9961783	1	AVVOLGIMENTO	ENROULEMENT	WICKLUNG	WINDING	BOBINA
		79081045	1	CORREDO, COMPOSTO DA I...	POCHETTE CONTE NANT ...	AUSRUESTUNG BESTEND AUS ...	KIT-CONSISTING OF ...	EQUIPO-COMPUESTO DE ...
		79081047	1	CALOTTA	CALOTTE	KAPPE	CAP	TAPA

https://www.tractormanualpdf.info/

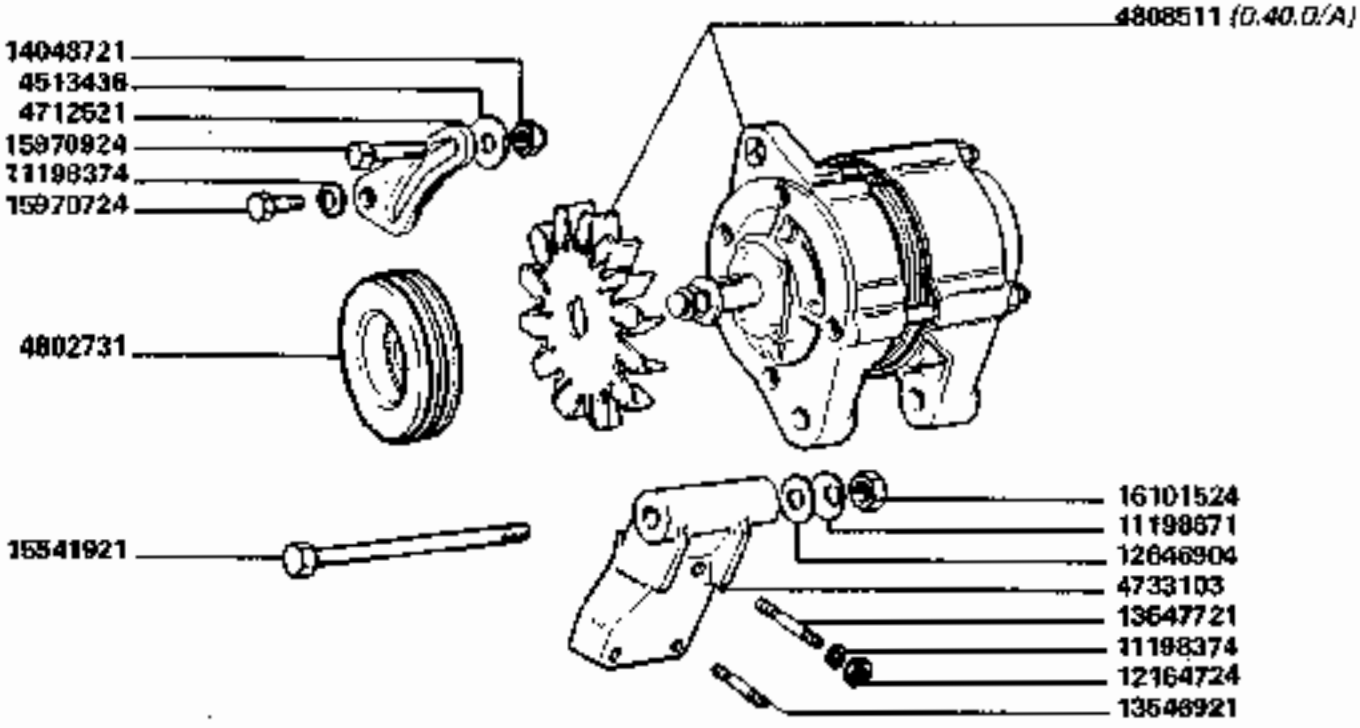

3790-3790R

ALTERNATORE

Alternateur
Wechselstromgenerator

Alternator
Alternador

0.40.0

https://www.tractormanualpdf.info/

MODIF.	ANT.MODIF.	N ORDIN.	Q	DENOMINAZIONE	DESIGNATION	BENENNUNG	DESCRIPTION	DENOMINACIONES
		4513436	1	ROSETTA DI SICUREZZA	RONDELLE FREIN	SICHERUNGSRING	LOCKWASHER	ARANDELA DE FRENO
		4712521	1	TENDICINGHIA	TENDEUR DE COURR.	RIEMENSPANNER	BELT STRETCHER	TENSOR DE CORREA
		4733103	1	SUPPORTO	SUPPORT	LAGER	SUPPORT	SOPORTE
		4802731	1	PULEGGIA	POULIE	RIEMENSCHEIBE	PULLEY	POLEA
		4808511	1	ALTERNATORE	ALTERNATEUR	DREHSTROMLICHT—MSCHINE	ALTERNATOR	ALTERNADOR
		11198374	4	ROSETTA DI SICUREZZA	RONDELLE FREIN	SICHERUNGSRING	LOCKWASHER	ARANDELA DE FRENO
		11198671	1	ROSETTA DI SICUREZZA	RONDELLE FREIN	SICHERUNGSRING	LOCKWASHER	ARANDELA DE FRENO
		12164724	3	DADO	ECROU	MUTTER	NUT	TUERCA
		12646904	1	ROSETTA PIANA	RONDELLE	SCHEIBE	WASHER	ARANDELA
		13546921	2	PRIGIONIERO	GOUJON	STIFTSCHRAUBE	STUD	ESPARRAGO
		13547721	1	PRIGIONIERO	GOUJON	STIFTSCHRAUBE	STUD	ESPARRAGO
		14048721	1	DADO	ECROU	MUTTER	NUT	TUERCA
		15541921	1	VITE	VIS	SCHRAUBE	SCREW	TORNILLO
		15970724	1	VITE	VIS	SCHRAUBE	SCREW	TORNILLO
		15970924	1	VITE	VIS	SCHRAUBE	SCREW	TORNILLO
		16101524	1	DADO	ECROU	MUTTER	NUT	TUERCA

https://www.tractormanualpdf.info/

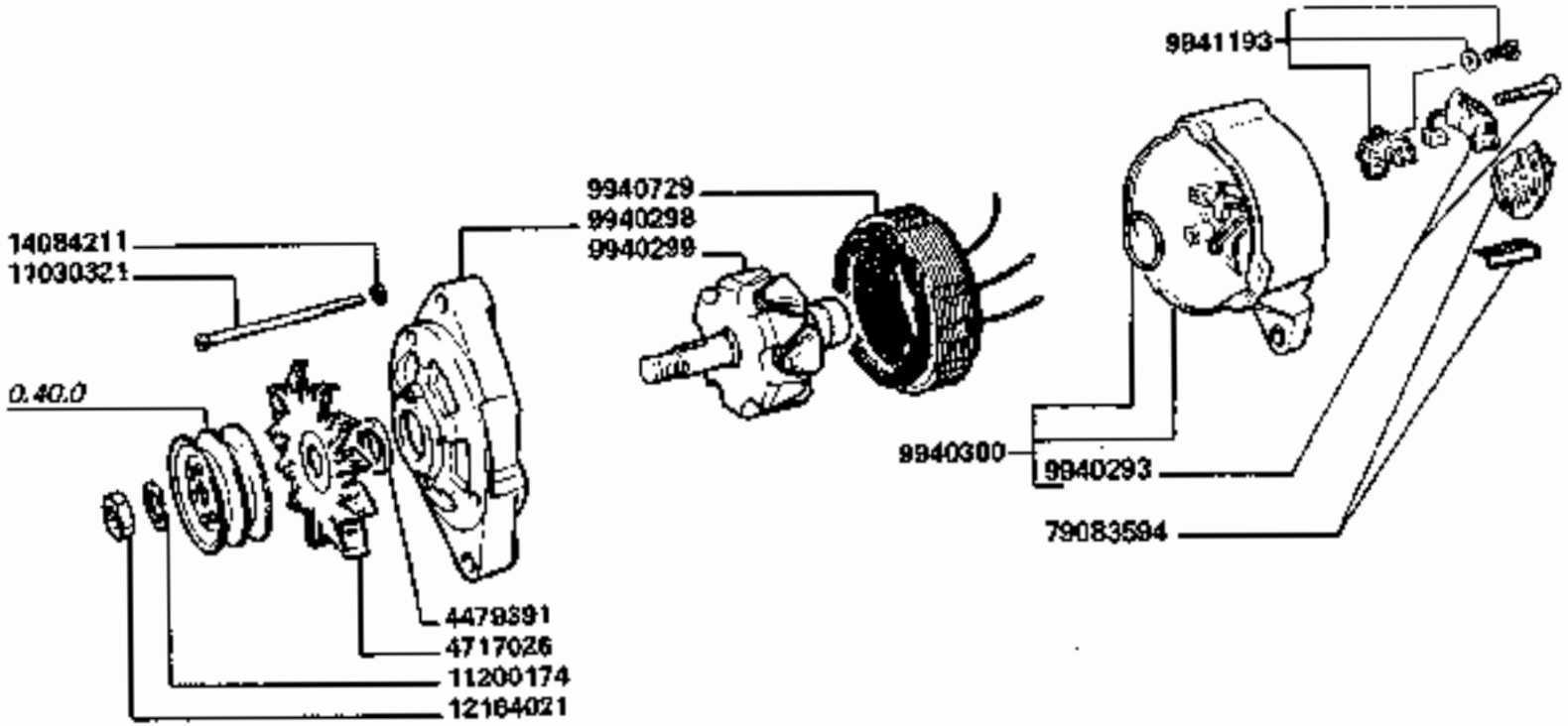

3790-3790R

ALTERNATORE (4809511) (Marelli)

Alternateur
Wechselstromgenerator

Alternator
Alternador

0.40.0/A

https://www.tractormanualpdf.info/

MODIF.	ANT. MODIF.	N. ORDIN.	Q.	DENOMINAZIONE	DESIGNATION	BENENNUNG	DESCRIPTION	DENOMINACIONES
		4479391	1	DISTANZIALE	ENTRETOISE	ABSTANDSTUECK	SPACER	SEPARADOR
		4717026	1	VENTOLA	SOUFFLERIE	GEBLAESE	BLOWER	VENTILADOR
		9940293	1	PONTE	PONT	TRIEBACHSE	AXLE	PUENTE
		9940298	1	SUPPORTO	SUPPORT	LAGER	SUPPORT	SOPORTE
		9940299	1	ROTORE	ROTOR	LAUFER	ROTOR	ROTOR
		9940300	1	SUPPORTO COMPL.	SUPPORT	LAGER	SUPPORT	SOPORTE
		9940729	1	STATORE	STATOR	STATOR	STATOR	ESTATOR
		9941193	1	REGOLATORE DI TENSIONE COMPL.	REGULATEUR DE TENSION	SPANNUNGSREGLER	VOLTAGE REGULATOR	REGULADOR DE TENSION
		11030321	3	VITE	VIS	SCHRAUBE	SCREW	TORNILLO
		11200171	1	ROSETTA DI SICUREZZA	RONDELLE FREIN	SICHERUNGSRING	LOCKWASHER	ARANDELA DE FRENO
		12164021	1	DADO	ECROU	MUTTER	NUT	TUERCA
		14084211	3	DADO	ECROU	MUTTER	NUT	TUERCA
	79070385	79083594	1	CORREDO	EQUIPMENT	SATZ	KIT	JUEGO

https://www.tractormanualpdf.info/

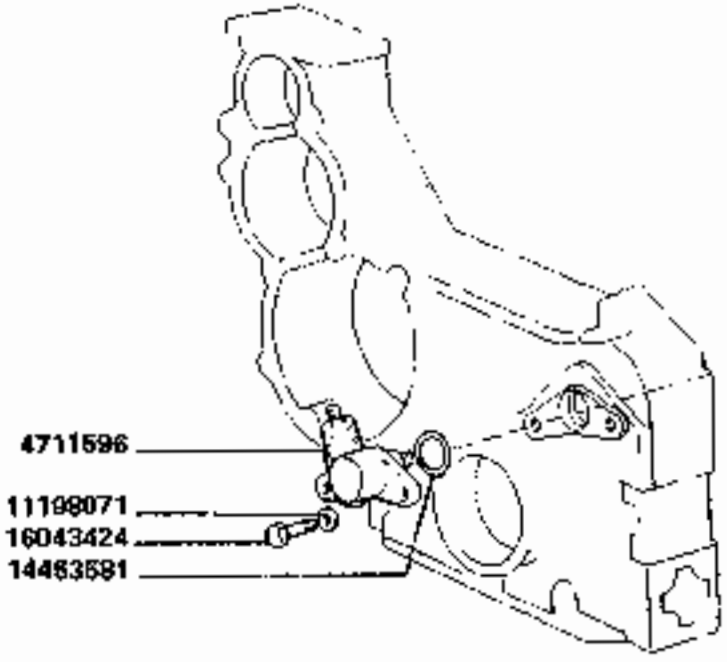

3790-3790R

COMANDO CRONOGIROMETRO

Commande d'orotachymètre
Antrieb fuer Stundenzaehler und Drehzahlmesser

Multimeter drive
Arrastre del cronotacómetro

0.42.0

https://www.tractormanualpdf.info/

MODIF.	ANT. MODIF.	N. ORDIN.	Q	DENOMINAZIONE	DESIGNATION	BENENNUNG	DESCRIPTION	DENOMINACIONES
		4711596	1	RINVIO ANGOLARE	RENVOI D'ANGLE	WINKELANTRIEB	DRIVE, ASSY	REENVIO ANGULAR
		11198071	2	ROSETTA DI SICUREZZA	RONDELLE FREIN	SICHERUNGSRING	LOCKWASHER	ARANDELA DE FRENO
		14453581	1	GUARNIZIONE DI TENUTA	JOINT	DICHTUNG	GASKET	JUNTA
		16043424	2	VITE	VIS	SCHRAUBE	SCREW	TORNILLO

https://www.tractormanualpdf.info/

A 1	VENTILATORE	VENTILATEUR	GEBLAESE	FAN	VENTILADOR
A 2	ASPIRAZIONE	ASPIRATION	ANSAUG	SUCTION	ADMISION
A 3	SCARICO	ECHAPPEMENT	AUSPUFF	EXHAUST	ESCAPE
A 4	SERBATOIO COMBUSTIBILE	RESERVOIR COMBUSTIBLE	KRAFSTOFTANK	FUEL TANK	DEPOSITO COMBUSTIBLE
A 5	TUBO SCARICO OLIO	TUYAU DE VIDANGE	OELABFLUSSSROHR	OIL DRAIN PIPE	TUBE DE DESAGUE PARA EL ACEITE
A 6	FILTRO RADIATORE	FILTRE RADIATEUR	KUEHLERFILTER	RADIATOR FILTER	FILTRO RADIADOR
A 7	TRASMISSIONE FILTRO RADIATORE	TRANSMISSION FILTRE RADIATEUR	KUEHLERFILTERANTRIEB	FILTER TRANSMISSION RADIATOR	TRASMISION FILTRO RADIADOR
A 8	SUPPORTI MOTORE	SUPPORTS MOTEUR	MOTORHALTER	ENGINE SUPPORTS	SOPORTE MOTOR
A 9	ALBERO PRESA DI FORZA	ARBRE DE PRISE DE MOUVEMENT	ZAPFWELLE	SHAFT POWER TAKE OFF	ARBOL TOMA DE FUERZA
A 10	ELEMENTI FILTRO GASOLIO	ELEMENTS FILTRE A COMBUSTIBILE	KRAFTSTOFFILTER-ELEMENTE	FUEL ELEMENTS FILTER	ELEMENTOS FILTRO DE COMBUSTIBILE
A 11	CHIUSURA RADIATORE	FERMETURE RADIATEUR	ABDECKUNG KUEHLER	COVER RADIATOR	CIERRE RADIADOR
A 12	PROLUNGA FILTRO ASPIRAZIONE	RALLONGE FILTRE D'ASPIRATION	VERLAENGERUNG FUER ANSAUGFILTER	EXTENSION FOR INTAKE FILTER	PROLONGA FILTRO DE ASPIRACION
A	**MOTORE**	**MOTEUR**	**MOTOR**	**ENGINE**	**MOTOR**

https://www.tractormanualpdf.info/

https://www.tractormanualpdf.info/

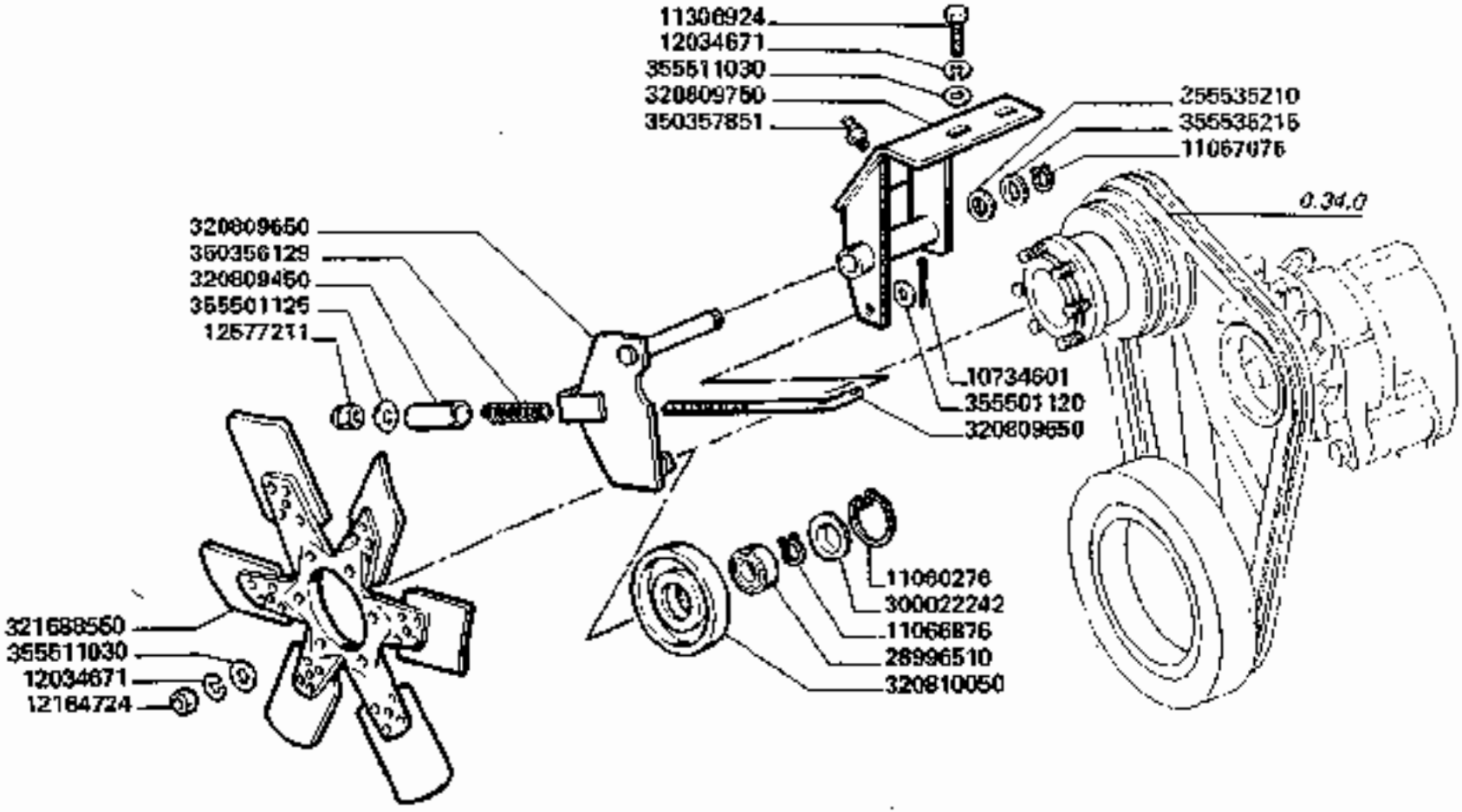

3790-3790R

VENTILATORE

Ventilateur
Gebläse

Fan
Ventilador

A1

https://www.tractormanualpdf.info/

MODIF.	ANT. MODIF.	N. ORDIN.	Q	DENOMINAZIONE	DESIGNATION	BENENNUNG	DESCRIPTION	DENOMINACIONES
		10734601	1	COPIGLIA	GOUPILLE FENDUE	SPLINT	COTTER PIN	PASADOR ABIERTO
		11060276	1	ANELLO ELASTICO	ARRETOIR	SICHERUNGSRING	LOCKRING	ANILLO DE FRENO
		11068876	1	ANELLO ELASTICO	ARRETOIR	SICHERUNGSRING	LOCKRING	ANILLO DE FRENO
		11067076	1	ANELLO ELASTICO	ARRETOIR	SICHERUNGSRING	LOCKRING	ANILLO DE FRENO
		11306924	2	VITE	VIS	SCHRAUBE	SCREW	TORNILLO
		12034671	8	ROSETTA ELASTICA	RONDELLE W	FEDERSCHEIBE	SPRING WASHER	ARANDELA ELASTICA
		12164724	6	DADO	ECROU	MUTTER	NUT	TUERCA
		12577211	1	DADO	ECROU	MUTTER	NUT	TUERCA
		28996510	1	CUSCINETTO	ROULEMENT	LAGER	BEARING	RODAMIENTO
		300022242	1	ANELLO	BAGUE	RING	RING	ANILLO
		320809450	1	DISTANZIATORE	ENTRETOISE	DISTANZSTUECK	SPACER	ESPACIADOR
		320809550	1	TIRANTE	TIRANT	SPANNBOLZEN	TIE-ROD	TIRANTE
		320809650	1	BRACCIO TENDITORE	BRAS	ARM	ARM	BRAZO
		320809750	1	SUPPORTO	SUPPORT	HALTERUNG	SUPPORT	SOPORTE
		320810050	1	TENDICINGHIA	TENDEUR DE COURR.	RIEMENSPANNER	BELT TENSIONER	TENSOR DE CORREA
	321016150	321683550	1	VENTILATORE	SOUFFLEIRE	GEBLAESE	BLOWER	VENTILADOR
		350356129	1	MOLLA	RESSORT	FEDER	SPRING	RESORTE
		350357851	1	INGRASSATORE	GRAISSEUR	SCHMIERNIPPEL	GREASE NIPPLE	ENGRASADOR
		355501120	1	RONDELLA	RONDELLE	SCHEIBE	WASHER	ARANDELA
		355501125	1	RONDELLA	RONDELLE	SCHEIBE	WASHER	ARANDELA
		355511030	8	RONDELLA	RONDELLE	SCHEIBE	WASHER	ARANDELA
		355535210	1	RONDELLA	RONDELLE	SCHEIBE	WASHER	ARANDELA
		355535215	1	RONDELLA	RONDELLE	SCHEIBE	WASHER	ARANDELA

https://www.tractormanualpdf.info/

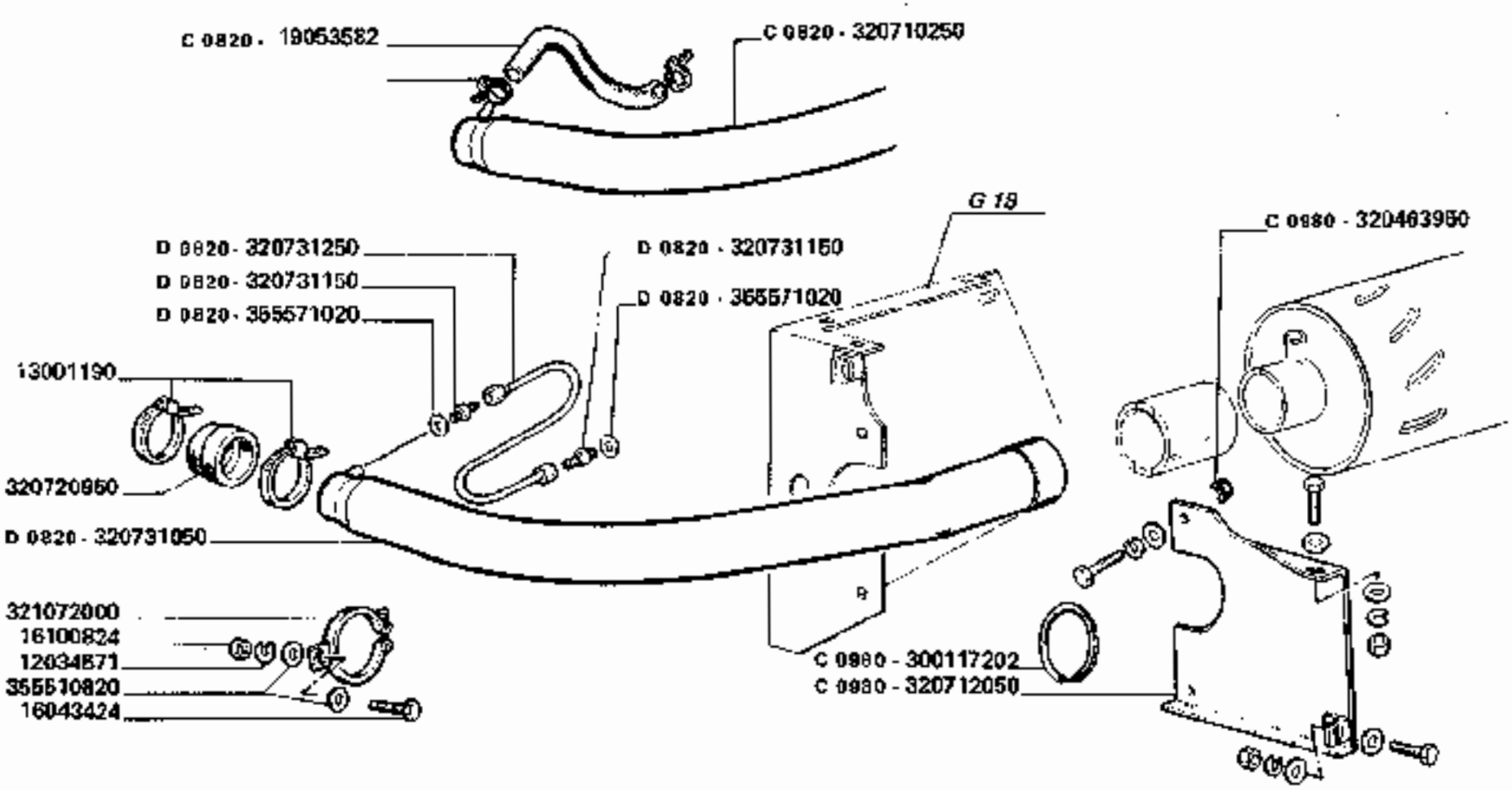

D 0820 aut. ⇒ n. 5D20045	320340860 = 320731050 + (2) 320731150 + 320731250 + (2) 355571020
C 0980 aut. ⇒ n. 5D20349	(A 12)

3790-3790R

ASPIRAZIONE

Aspiration
Ansaug

Suction
Admision

A2

2

https://www.tractormanualpdf.info/

MODIF.	ANT. MODIF.	N. ORDIN.	Q	DENOMINAZIONE	DESIGNATION	BENENNUNG	DESCRIPTION	DENOMINACIONES
C 0920		320710250	1	TUBO ASPIRAZIONE	TUYAU D'ASPIRAT.	ANSAUGROHR	INTAKE PIPE	TUBO DE ADMISION
		320711560	1	SUPPORTO FILTRO	SUPPORT	HALTERUNG	SUPPORT	SOPORTE
C 0980		320712050	1	PROTEZIONE ANT.	PROTECTEUR	SCHUTZBLECH	GUARD	PROTECCION
		320720950	1	MANICOTTO	MANCHON	SCHLAUCH	SLEEVE	MANGUITO
D 0820		320731050	1	TUBO ASPIRAZIONE	TUYAU D'ASPIRAT.	ANSAUGROHR	INTAKE PIPE	TUBO DE ADMISION
D 0920		320731150	2	RACCORDO	RACCORD	STUTZEN	CONNECTION	RACOR
D 0920		320731250	1	TUBO SFIATO	TUYAU DE VENT	ENTLUFTLEITUNG	VENT PIPE	TUBO DE VENTILAC.
		321002260	1	TRAVERSA SUPP.	TRAVERSE	QUERSTANGE	CROSS PIECE	TRAVERSANO
		321072000	1	COMPL. BRIGLIA	COLLIER CPT	SCHELLE KPL	CLAMP, ASSY	CONJ. COLLAR
		340481811	2	FASCETTA	COLLIER	HALTERBAND	STRAP	ABRAZADERA
		355500915	4	RONDELLA	RONDELLE	SCHEIBE	WASHER	ARANDELA
		355501130	2	RONDELLA	RONDELLE	SCHEIBE	WASHER	ARANDELA
		355510820	8	RONDELLA	RONDELLE	SCHEIBE	WASHER	ARANDELA
D 0820		355571020	2	RONDELLA IN RAME	RONDELLE	SCHEIBE	WASHER	ARANDELA

https://www.tractormanualpdf.info/

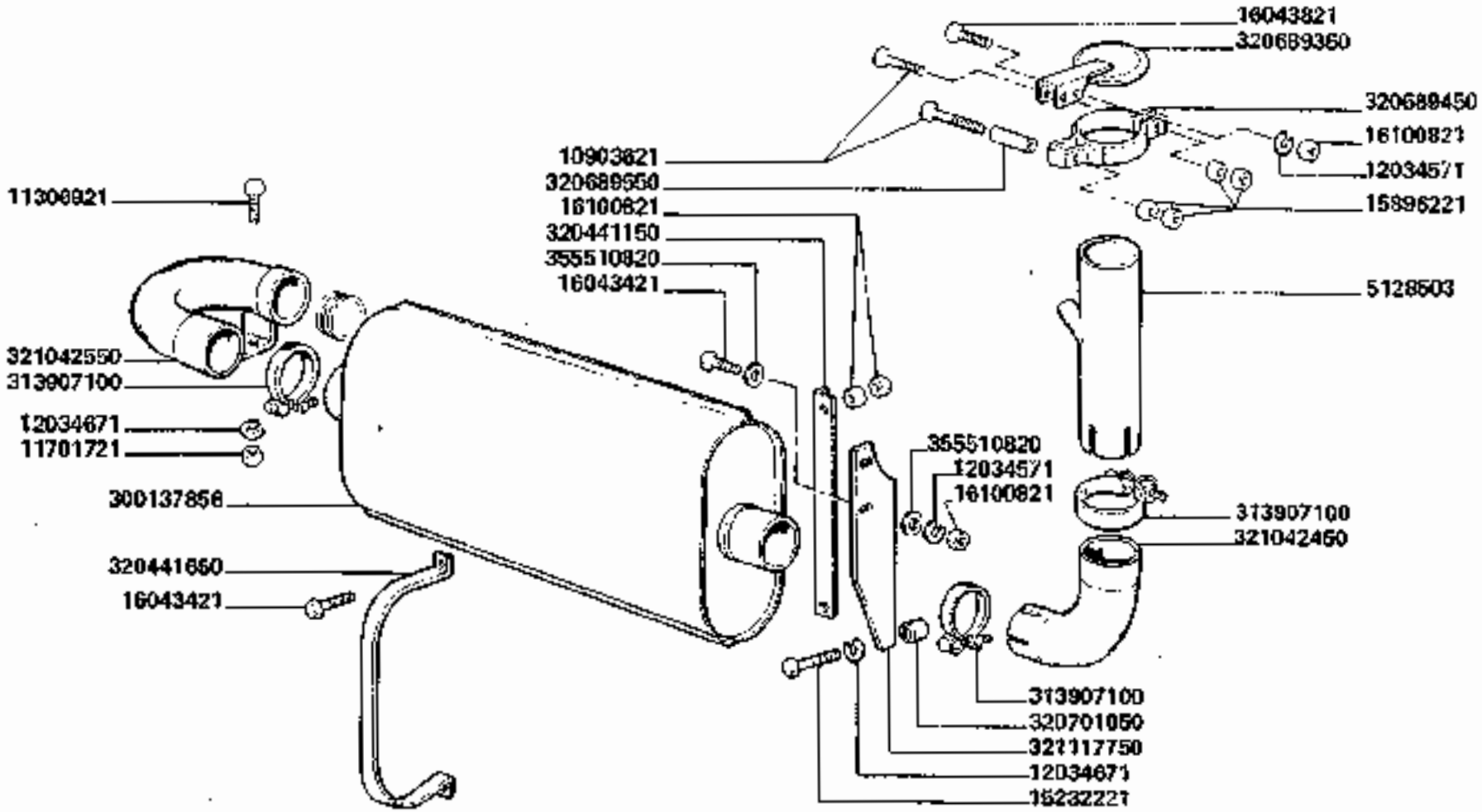

3790-3790R

SCARICO

Echappement
Auspuff

Exhaust
Escape

A3

https://www.tractormanualpdf.info/

MODIF.	ANT. MODIF.	N. ORDIN.	Q	DENOMINAZIONE	DESIGNATION	BENENNUNG	DESCRIPTION	DENOMINACIONES
		5128503	1	EIETTORE	EJECTEUR	EJECTOR	EJECTOR	EJECTOR
		10903621	2	VITE	VIS	SCHRAUBE	SCREW	TORNILLO
		11306921	2	VITE	VIS	SCHRAUBE	SCREW	TORNILLO
		11701721	2	DADO	ECROU	MUTTER	NUT	TUERCA
		12034671	3	ROSETTA ELASTICA	RONDELLE W	FEDERSCHEIBE	SPRING WASHER	ARANDELA ELASTICA
		12034671	5	ROSETTA ELASTICA	RONDELLE W	FEDERSCHEIBE	SPRING WASHER	ARANDELA ELASTICA
		15232221	2	VITE	VIS	SCHRAUBE	SCREW	TORNILLO
		15896221	4	DADO	ECROU	MUTTER	NUT	TUERCA
		16043421	4	VITE	VIS	SCHRAUBE	SCREW	TORNILLO
		16043821	1	VITE	VIS	SCHRAUBE	SCREW	TORNILLO
		16100821	7	DADO	ECROU	MUTTER	NUT	TUERCA
		300137656	1	SILENZIATORE	SILENCIEUX	AUSPUFFTOPF	EXAUST SILENCIER	SILENCIADOR
		313907100	3	FASCETTA COMPL.	COLLIER	SCHELLE	CLAMP	COLLAR
		320441150	1	ANGOLARE	ETRIER	HALTER	BRACKET	SOPORTE
		320441650	1	BRIGLIA	BRIDE	SCHELLE	CLAMP	BRIDA
		320689350	1	COPERCHIO	COUVERCLE	DECKEL	COVER	TAPA
		320689450	1	BRIGLIA	BRIDE	SCHELLE	CLAMP	COLLAR
		320689550	1	BOCCOLA	BAGUE	BUECHSE	BUSH	CASQUILLO
		320701050	2	SPESSORE	EPAISSEUR	DISTANZSTUECK	SHIM	ESPESOR
		321042450	1	SEMIGOMITO	TUYAU	ROHR	PIPE	TUBO
		321042550	1	GOMITO	COUDE	KNIESTUECK	ELBOW	CODO
		321117750	1	SUPPORTO	SUPPORT	HALTERUNG	SUPPORT	SOPORTE
		355510820	4	RONDELLA	RONDELLE	SCHEIBE	WASHER	ARANDELA

https://www.tractormanualpdf.info/

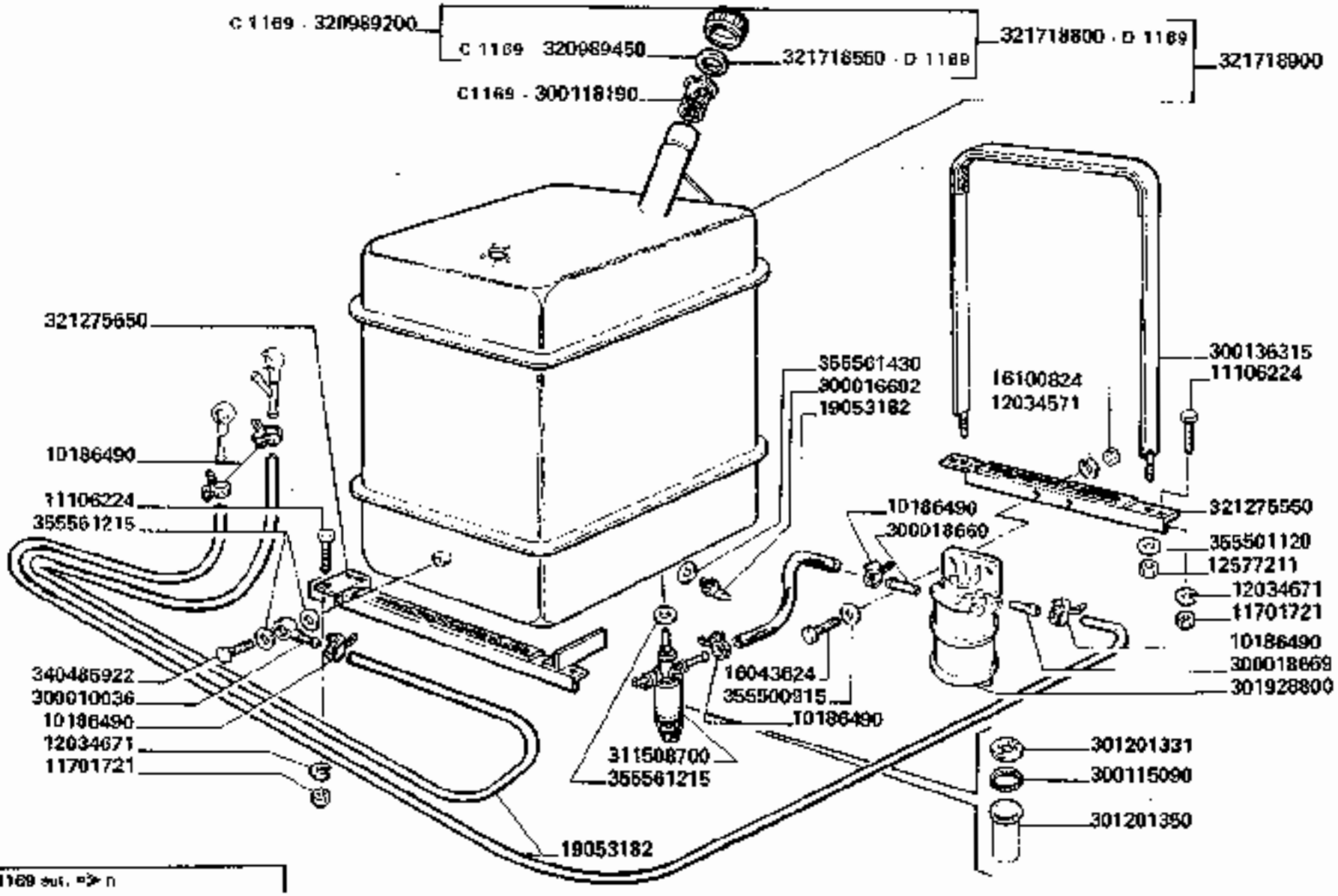

3790-3790R

SERBATOIO COMBUSTIBILE

Reservoir combustible
Kraftstoftank
Fuel tank
Deposito combustible

A 4

https://www.tractormanualpdf.info/

MODIF.	ANT.MODIF.	N. ORDIN.	Q	DENOMINAZIONE	DESIGNATION	BENENNUNG	DESCRIPTION	DENOMINACIONES
		10186490	6	COLLARE	COLLIER	SCHELLE	CLAMP	COLLAR
		11106224	4	VITE	VIS	SCHRAUBE	SCREW	TORNILLO
		11701721	4	DADO	ECHOU	MUTTER	NUT	TUERCA
		12034671	2	ROSETTA ELASTICA	RONDELLE W	FEDERSCHEIBE	SPRING WASHER	ARANDELA ELASTICA
		12034671	4	ROSETTA ELASTICA	RONDELLE W	FEDERSCHEIBE	SPRING WASHER	ARANDELA ELASTICA
		12577211	4	DADO	ECROU	MUTTER	NUT	TUERCA
		16043624	2	VITE	VIS	SCHRAUBE	SCREW	TORNILLO
		16100824	2	DADO	ECROU	MUTTER	NUT	TUERCA
		19053182	M	TUBO	TUYAU	ROHR	PIPE	TUBO
		300010036	1	RACCORDO	RACCORD	STUTZEN	CONNECTION	RACOH
		300016692	1	RUBINETTO	ROBINET	ABLASSHAHN	DRAIN COCK	GRIFO
		300018669	2	TUBO RACCORDO	TUYAU	ROHR	PIPE	TUBO
		300115090	(1)	GUARNIZIONE	JOINT	DICHTUNG	GASKET	JUNTA
C 1169		300118180	(1)	FILTRO	FILTRE	FILTER	FILTER	FILTRO
		300136315	2	BRUGLIA FISS. SERBATOIO	BRIDE	TANKSCHELLE	TANK CLAMP	COLLAR
		301201331	(1)	FILTRO	FILTRE	FILTER	FILTER	FILTRO
		301201350	(1)	BICCHIERE	CUVE EN VERRE	FILTERBOX	BOWL	TAZA
		301928800	1	FILTRO SEDIMENTATORE	FILTRE SEDIMENT.	FILTER	DECANTING FILTER	FILTRO SEDIMENTAD.
		311508700	1	FILTRO A BICCH. COMPL.	FILTRE	FILTER	FILTER	FILTRO
C 1169	301354831	320989200	(1)	TAPPO	BOUCHON	VERSCHLUSS	PLUG	TAPON
C 1169	301354830	320989450	(1)	GUARNIZIONE	JOINT	DICHTUNG	GASKET	JUNTA
	320701550	321275550	1	SUPPORTO POSTERIORE	SUPPORT	HALTERUNG	SUPPORT	SOPORTE
	321109350	321275650	1	ANGOLARE SUPPORTO	SUPPORT	HALTERUNG	SUPPORT	SOPORTE
D 1169		321718550	(1)	GUARNIZIONE	JOINT	DICHTUNG	GASKET	JUNTA
D 1169		321718800	(1)	TAPPO	BOUCHON	VERSCHLUSS	PLUG	TAPON
	313703700	321718900	1	SERBATOIO COMPL	RESERVOIR CPT	TANK KPL	TANK, ASSY	CONJ. DEPOSITO
		340485922	1	BOCCHETTONE	VIS CREUSE	HOHLSCHRAUBE	PIPE UNION	BOQUILLA
		355500915	2	RONDELLA	RONDELLE	SCHEIBE	WASHER	ARANDELA
		355501120	4	RONDELLA	RONDELLE	SCHEIBE	WASHER	ARANDELA
		355561215	3	RONDELLA	RONDELLE	SCHEIBE	WASHER	ARANDELA
		355561430	1	RONDELLA	RONDELLE	SCHEIBE	WASHER	ARANDELA

https://www.tractormanualpdf.info/

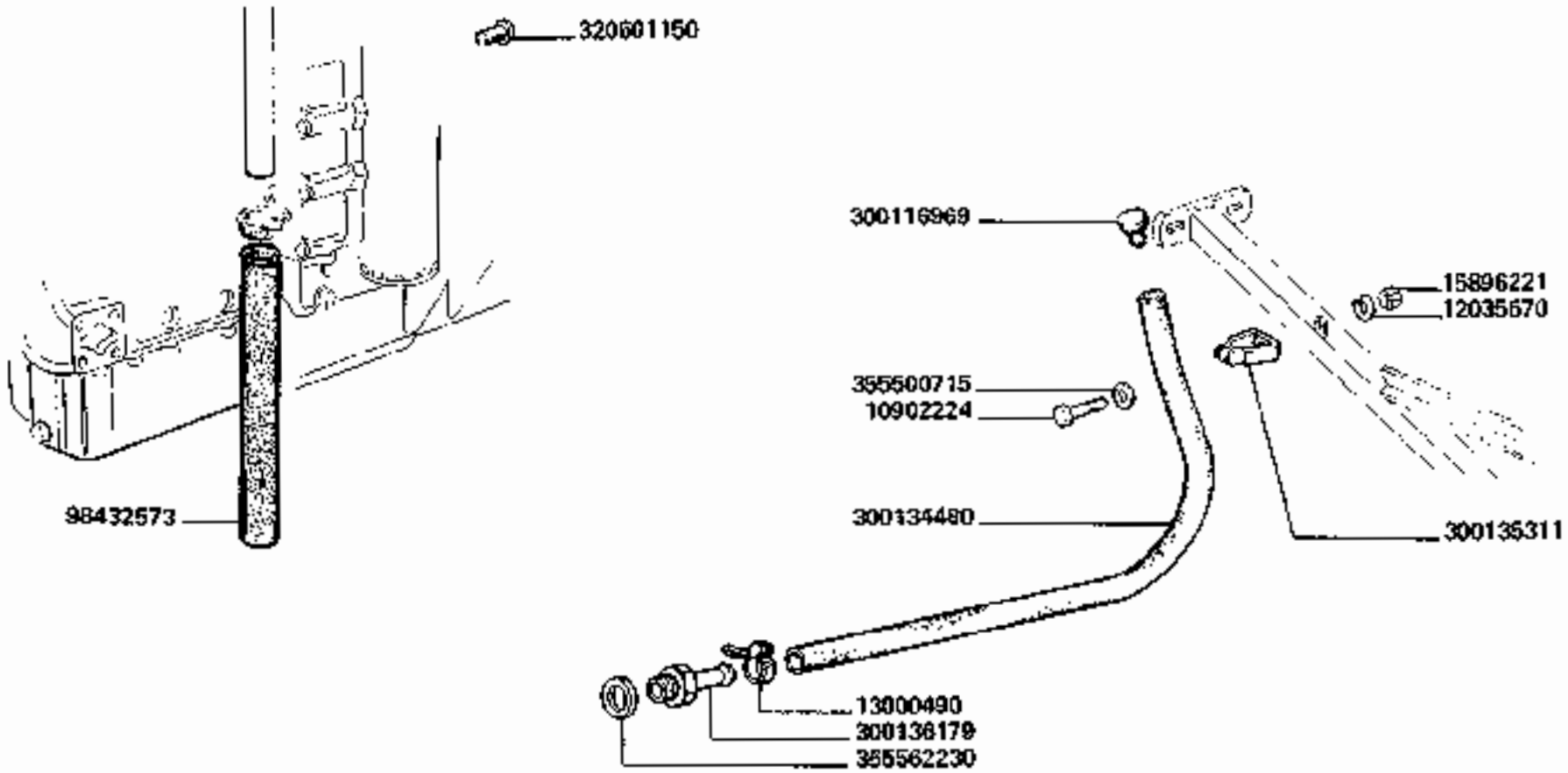

3790-3790R

TUBO SCARICO OLIO

Tuyau de vidange
Oelabflussrohr

Oil drain pipe
Tube de desague para el aceite

A 5

https://www.tractormanualpdf.info/

MODIF.	ANT.MODIF.	N. ORDIN.	Q.	DENOMINAZIONE	DESIGNATION	BENENNUNG	DESCRIPTION	DENOMINACIONES
		10902224	1	VITE	VIS	SCHRAUBE	SCREW	TORNILLO
		12035670	1	ROSETTA ELASTICA	RONDELLE W	FEDERSCHEIBE	SPRING WASHER	ARANDELA ELASTICA
		13000490	1	COLLARE	COLLIER	SCHELLE	CLAMP	COLLAR
		15896221	1	DADO	ECROU	MUTTER	NUT	TUERCA
		98432573	M	TUBO SCARICO ACQUA	TUYAU DE VIDANGE	ABFLUSSROHR	WATER DRAIN PIPE	TUBE DE DESAGUE
		300116968	1	TAPPO	BOUCHON	STOPFEN	PLUG	TAPON
		300134480	1	TUBO SCARICO OLIO	TUYAU DE VIDANGE	OELABFLUSSROHR	OIL DRAIN PIPE	TUBE DE DESAGUE
		300135311	1	FASCETTA	COLLIER	SCHELLE	CLAMP	COLLAR
		300136779	1	BOCCHETTONE	VIS-RACCORD	HOHLSCHRAUBE	BANJO BOLT	BOQUILLA
		320601150	3	TAPPO	BOUCHON	STOPFEN	PLUG	TAPON
		355600715	1	RONDELLA	RONDELLE	SCHEIBE	WASHER	ARANDELA
		355562230	1	RONDELLA	RONDELLE	SCHEIBE	WASHER	ARANDELA

https://www.tractormanualpdf.info/

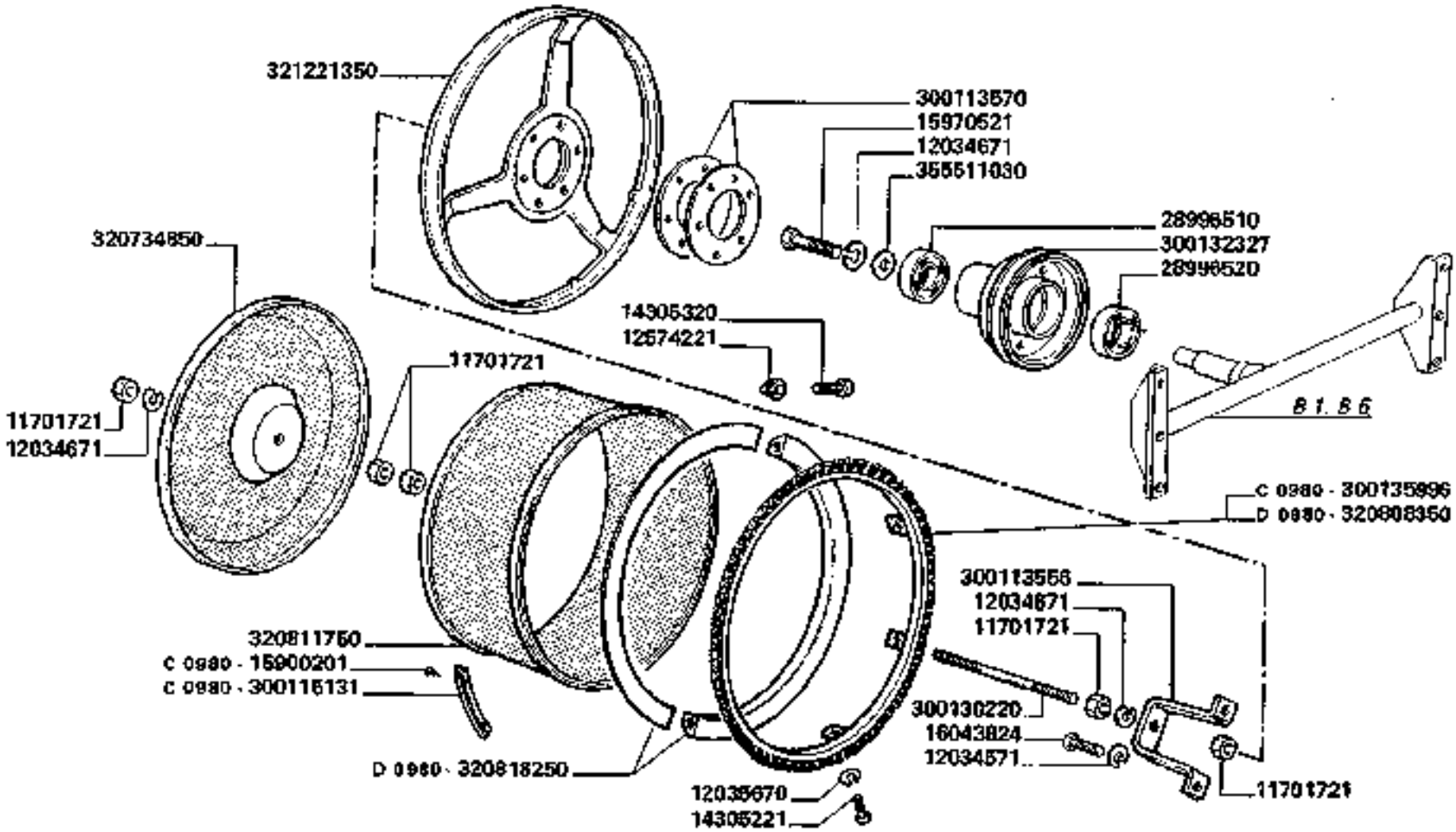

D 0980 fot. => n. 5D21088	300135896 = (6) 12035670 + (2) 12574221 + (6) 14305221 + (2) 14305320 + 320808350 + (2) 320818250 + (B1.B6) 321098853 + (6) 14843292

3790-3790R

FILTRO RADIATORE

Filtre radiateur
Kuehlerfilter

Radiator filter
Filtro radiador

A6

https://www.tractormanualpdf.info/

MODIF.	ANT.MODIF.	N. ORDIN.	Q	DENOMINAZIONE	DESIGNATION	BENENNUNG	DESCRIPTION	DENOMINACIONES
		11701721	5	DADO	ECROU	MUTTER	NUT	TUERCA
		12034671	6	ROSETTA ELASTICA	RONDELLE W	FEDERSCHEIBE	SPRING WASHER	ARANDELA ELASTICA
		12034671	3	ROSETTA ELASTICA	RONDELLE W	FEDERSCHEIBE	SPRING WASHER	ARANDELA ELASTICA
		12035670	8	ROSETTA ELASTICA	RONDELLE W	FEDERSCHEIBE	SPRING WASHER	ARANDELA ELASTICA
		12574221	2	DADO	ECROU	MUTTER	NUT	TUERCA
		14305221	8	VITE	VIS	SCHRAUBE	SCREW	TORNILLO
		14305320	2	VITE	VIS	SCHRAUBE	SCREW	TORNILLO
C 0980		15900201	16	VITE	VIS	SCHRAUBE	SCREW	TORNILLO
		15970521	1	VITE	VIS	SCHRAUBE	SCREW	TORNILLO
		16043824	5	VITE	VIS	SCHRAUBE	SCREW	TORNILLO
		28996510	1	CUSCINETTO	ROULEMENT	LAGER	BEARING	RODAMIENTO
		28996520	1	CUSCINETTO	ROULEMENT	LAGER	BEARING	RODAMIENTO
		300113556	1	ATTACCO TIRANTE	SUPPORT	HALTERUNG	SUPPORT	SOPORTE
		300113570	3	FLANGIA DI SPESS.	FLASQUE	FLANSCH	FLANGE	BRIDE
C 0980		300115131	8	PIASTRINA	PLAQUETTE	PLAETTCHEN	PLATE	PLANCHUELA
		300130220	1	TIRANTE	TIRANT	SPANNBOLZEN	TIE-ROD	TIRANTE
		300132327	1	PULEGGIA	POULIE	RIEMENSCHEIBE	PULLEY	POLEA
C 0980		300135996	1	SPAZZOLA FILTRO	JOINT A BROSSE	BUERSTE	RING FOR BRUST	JUNTA A ESCOBILLA
	300132017	320734850	1	COPERCHIO FILTRO	COUVERCLE	DECKEL	COVER	TAPA
D 0980		320808350	1	SPAZZOLA FILTRO	JOINT A BROSSE	BUERSTE	RING FOR BRUST	JUNTA A ESCOBILLA
	321195750	320811750	1	FILTRO ROTANTE	FILTRE	FILTER	FILTER	FILTRO
D 0980		320818250	2	SEMIANELLO	BAGUE DE BUTEE	DRUCKSCHEIBE	THRUST RING	ANILLO DE PROTECC.
	300132313	321221350	1	ANELLO SUPPORTO FILT.	ANNEAU SUPPORT	RINGHALTER	SUPPORT RING	ANILLO SOPORTE
		355511030	1	RONDELLA	RONDELLE	SCHEIBE	WASHER	ARANDELA

https://www.tractormanualpdf.info/

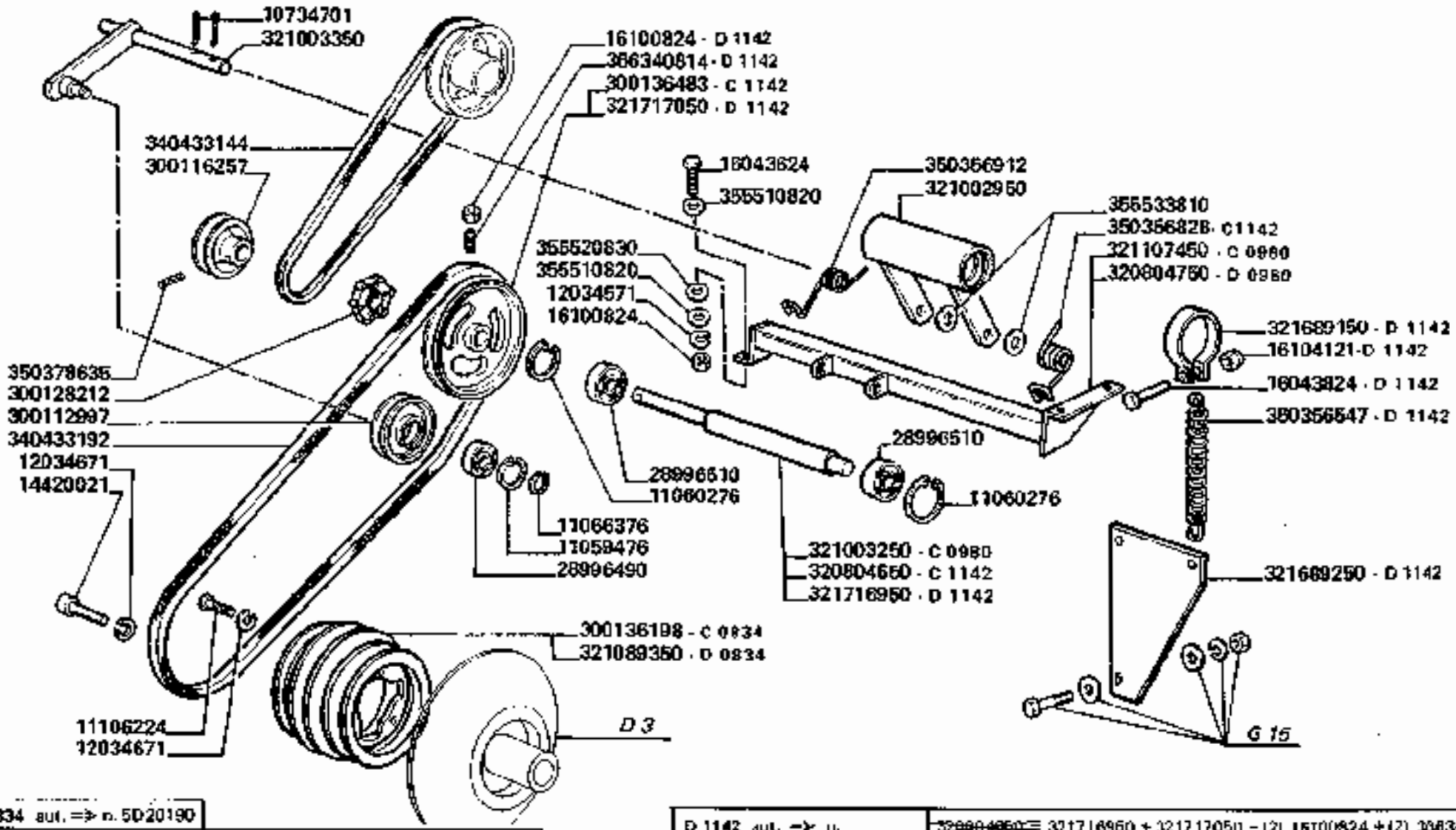

D 0834 aut. => n. 5D20190	
D 0980 aut. => n. 5D20096	321107450 + 321089250 = 320804750 + 320804660 + 350366828

D 1142 aut. => n.	320804660 = 321716960 + 321717050 - (2) 16100824 + (2) 366340814
D 1142 aut. => n.	300136483 = 321717050 + (2) 16100824 + (2) 366340814

3790-3790R

TRASMISSIONE FILTRO RADIATORE

Transmission filtre radiateur
Kuehlerfilterantrieb

Filter transmission radiator
Trasmision filtro radiador

A7

https://www.tractormanualpdf.info/

MODIF.	ANT.MODIF.	N ORDIN.	Q	DENOMINAZIONE	DESIGNATION	BENENNUNG	DESCRIPTION	DENOMINACIONES
		10734701	4	COPIGLIA	GOUPILLE FENDUE	SPLINT	COTTER PIN	PASADOR ABIERTO
		11059476	1	ANELLO ELASTICO	ARRETOIR	SICHERUNGSRING	LOCKRING	ANILLO DE FRENO
		11060276	2	ANELLO ELASTICO	ARRETOIR	SICHERUNGSRING	LOCKRING	ANILLO DE FRENO
		11066376	1	ANELLO ELASTICO	ARRETOIR	SICHERUNGSRING	LOCKRING	ANILLO DE FRENO
		11106224	2	VITE	VIS	SCHRAUBE	SCREW	TORNILLO
		12034671	1	ROSETTA ELASTICA	RONDELLE W	FEDERSCHEIBE	SPRING WASHER	ARANDELA ELASTICA
		12034671	3	ROSETTA ELASTICA	RONDELLE W	FEDERSCHEIBE	SPRING WASHER	ARANDELA ELASTICA
		14420021	1	VITE	VIS	SCHRAUBE	SCREW	TORNILLO
		16043624	1	VITE	VIS	SCHRAUBE	SCREW	TORNILLO
D 1142		16043824	3	VITE	VIS	SCHRAUBE	SCREW	TORNILLO
		16100824	1	DADO	ECROU	MUTTER	NUT	TUERCA
D 1142		16104121	1	DADO	ECROU	MUTTER	NUT	TUERCA
		28996490	1	CUSCINETTO	ROULEMENT	LAGER	BEARING	RODAMIENTO
		28996510	2	CUSCINETTO	ROULEMENT	LAGER	BEARING	RODAMIENTO
		300112997	1	TENDITORE	TENDEUR	SPANNROLLE	TENSIONER	TENSOR
		300116257	1	PULEGGIA	POULIE	RIEMENSCHEIBE	PULLEY	POLEA
		300128212	1	BOCCOLA	BAGUE	BUECHSE	BUSH	CASQUILLO
C 0834		300138198	1	PULEGGIA	POULIE	RIEMENSCHEIBE	PULLEY	POLEA
C 1142		300136483	1	PULEGGIA CONDOTTA	POULIE	RIEMENSCHEIBE	PULLEY	POLEA
C 1142		320804650	1	ALBERO RINVIO	ARBRE	WELLE	SHAFT	ARBOL
D 0980		320804750	1	SUPPORTO RINVIO	SUPPORT	HALTERUNG	SUPPORT	SOPORTE

https://www.tractormanualpdf.info/

MODIF.	ANT. MODIF.	N. ORDIN.	Q	DENOMINAZIONE	DESIGNATION	BENENNUNG	DESCRIPTION	DENOMINACIONES
		321002950	1	SUPPORTO ALBERO	SUPPORT	HALTERUNG	SUPPORT	SOPORTE
C 0980		321003250	1	ALBERO RINVIO	ARBRE	WELLE	SHAFT	ARBOL
		321003350	1	BILANCIERE	BALANCIEUR	SCHWINGE	ROCKER ARM	BALANCIN
D 0834		321089350	1	PULEGGIA	POULIE	RIEMENSCHEIBE	PULLEY	POLEA
C 0940		321107450	1	SUPPORTO RINVIO	SUPPORT	HALTERUNG	SUPPORT	SOPORTE
D 1142		321689150	1	BRIGLIA	BRIDE	SCHELLE	CLAMP	BRIDA
D 1142		321689250	1	PIASTRA	PLAQUE	PLATTE	PLATE	PLACA
D 1142		321716950	1	ALBERO RINVIO	ARBRE	WELLE	SHAFT	SOPORTE
D 1142		321717050	1	PULEGGIA CONDOTTA	POULIE	RIEMENSCHEIBE	PULLEY	POLEA
		340433144	1	CINGHIA	COURROIE	RIEMEN	BELT	CORREA
		340433192	1	CINGHIA	COURROIE	RIEMEN	BELT	CORREA
D 1142		350356547	1	MOLLA	RESSORT	SPRING	FEDER	RESORTE
C 1142		350356828	1	MOLLA	RESSORT	SPRING	FEDER	RESORTE
		350356912	1	MOLLA	RESSORT	FEDER	SPRING	RESORTE
		350378635	1	SPINA ELASTICA	GOUPILLE ELAST.	SPANNUELSE	ROLL PIN	PASADOR
		356510820	2	RONDELLA	RONDELLE	SCHEIBE	WASHER	ARANDELA
		356520830	1	RONDELLA	RONDELLE	SCHEIBE	WASHER	ARANDELA
		356533810	3	RONDELLA	RONDELLE	SCHEIBE	WASHER	ARANDELA
D 1142		366340814	2	VITE	VIS	SCHRAUBE	SCHREW	TORNILLO

https://www.tractormanualpdf.info/

https://www.tractormanualpdf.info/

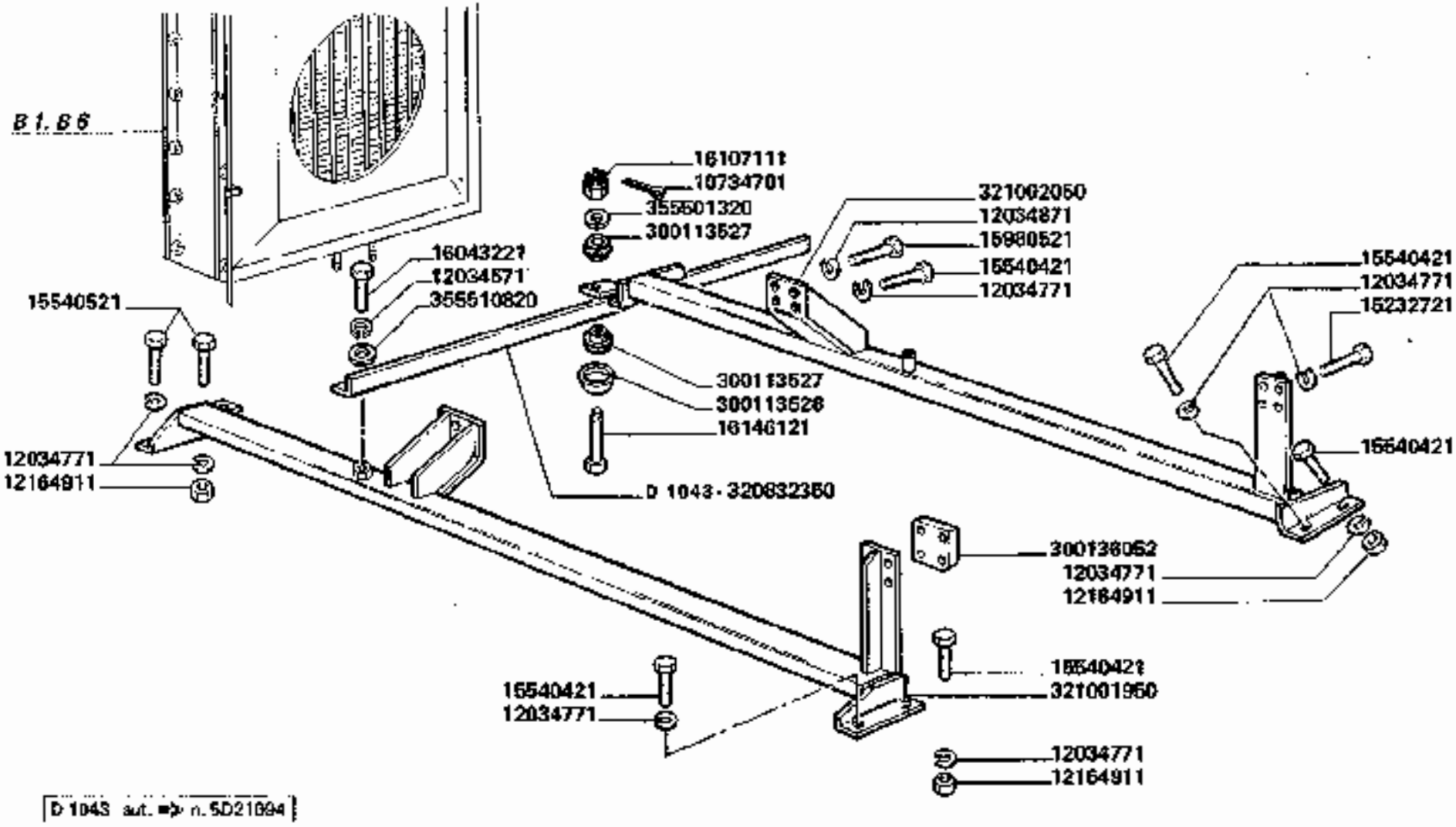

3790-3790R

SUPPORTI MOTORE

Supports moteur
Motorhalter

Engine supports
Soporte motor

A8

https://www.tractormanualpdf.info/

MODIF.	ANT. MODIF.	N. ORDIN.	Q	DENOMINAZIONE	DESIGNATION	BENENNUNG	DESCRIPTION	DENOMINACIONES
		10734701	7	COPIGLIA	GOUPILLE FENDUE	SPLINT	COTTER PIN	PASADOR ABIERTO
		12034571	2	ROSETTA ELASTICA	RONDELLE W	FEDERSCHEIBE	SPRING WASHER	ARANDELA ELASTICA
		12034771	22	ROSETTA ELASTICA	RONDELLE W	FEDERSCHEIBE	SPRING WASHER	ARANDELA ELASTICA
		12034871	4	ROSETTA ELASTICA	RONDELLE W	FEDERSCHEIBE	SPRING WASHER	ARANDELA ELASTICA
		12164911	2	DADO	ECROU	MUTTER	NUT	TUERCA
		15232721	8	VITE	VIS	SCHRAUBE	SCREW	TORNILLO
		15540421	10	VITE	VIS	SCHRAUBE	SCREW	TORNILLO
		15540521	2	VITE	VIS	SCHRAUBE	SCREW	TORNILLO
		15980521	4	VITE	VIS	SCHRAUBE	SCREW	TORNILLO
		16043221	2	VITE	VIS	SCHRAUBE	SCREW	TORNILLO
		16107111	2	DADO	ECROU	MUTTER	NUT	TUERCA
		16146121	2	VITE	VIS	SCHRAUBE	SCREW	TORNILLO
		300113527	4	AMMORTIZZATORE	AMORTISSEUR	GUMMI	ABSORBER	AMORTIGUADOR
		300113528	2	SCODELLINO	CUVETTE	TELLERSCHEIBE	BOWL	PLATILLO
		300136052	2	SPESSORE	EPAISSEUR	DISTANZSTUECK	SHIM	ESPESOR
D 1043		320632350	1	SUPPORTO FISS. CAVO	SUPPORT	HALTERUNG	SUPPORT	SOPORTE
		321001950	1	TRAVERSA ANT.	SUPPORT AVANT	VORDERHALTERUNG	FRONT SUPPORT	SOPORTE ANT.
		321002050	1	TRAVERSA POST.	SUPPORT ARR.	HINTERHALTERUNG	REAR SUPPORT	SOPORTE POST.
		355501320	2	RONDELLA	RONDELLE	SCHEIBE	WASHER	ARANDELA
		355510820	2	RONDELLA	RONDELLE	SCHEIBE	WASHER	ARANDELA

https://www.tractormanualpdf.info/

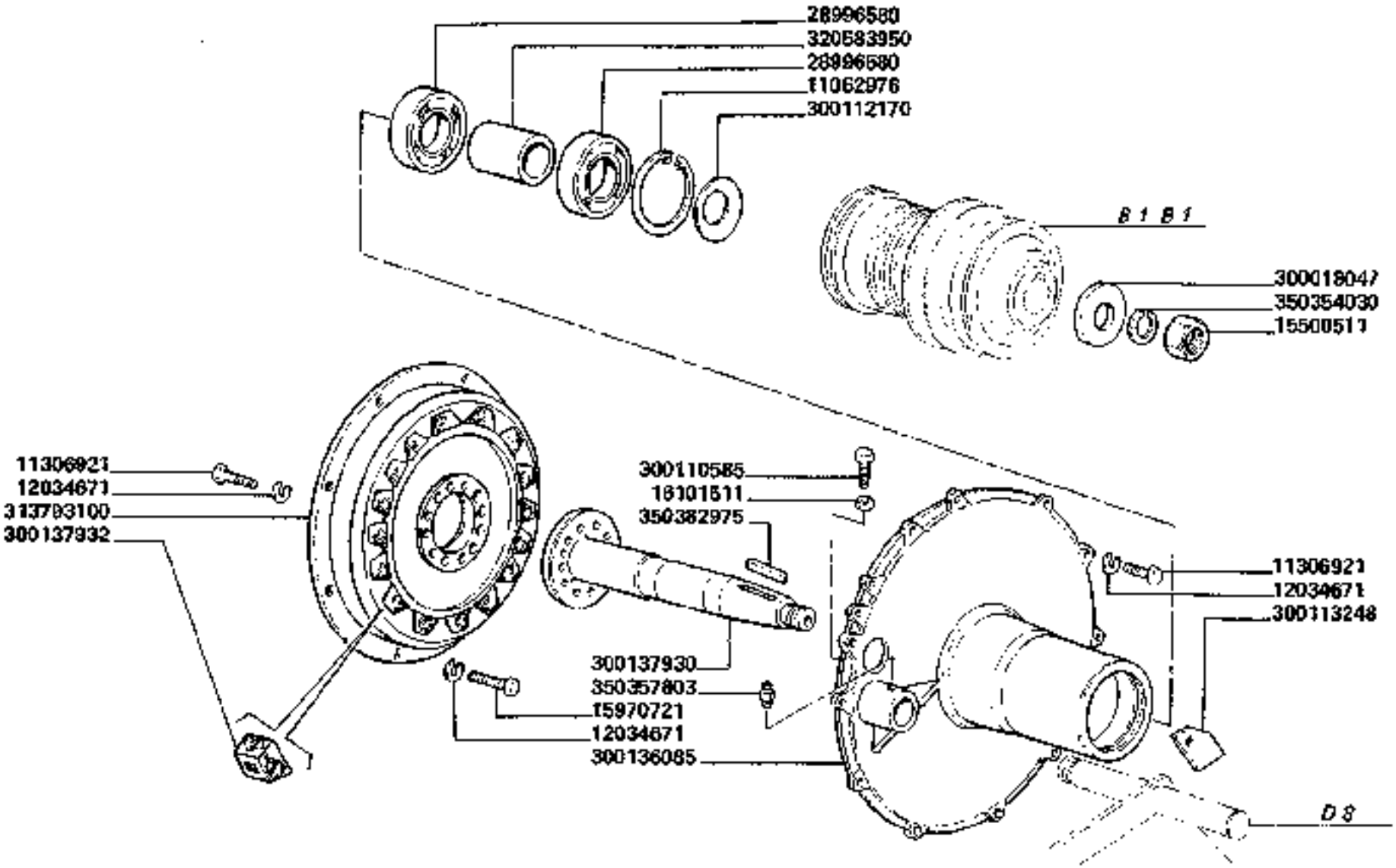

3790-3790R

ALBERO PRESA DI FORZA

Arbre de prise de mouvement
Zapfwelle

Shaft power take off
Arbol toma de fuerza

A 9

https://www.tractormanualpdf.info/

MODIF.	ANT.MODIF.	N. ORDIN.	Q	DENOMINAZIONE	DESIGNATION	BENENNUNG	DESCRIPTION	DENOMINACIONES
		11062976	1	ANELLO ELASTICO	ARRETOIR	SICHERUNGSRING	LOCKRING	ANILLO DE FRENO
		11306921	23	VITE	VIS	SCHRAUBE	SCREW	TORNILLO
		12034671	31	ROSETTA ELASTICA	RONDELLE W	FEDERSCHEIBE	SPRING WASHER	ARANDELA ELASTICA
		15500511	1	DADO	ECROU	MUTTER	NUT	TUERCA
		15970721	8	VITE	VIS	SCHRAUBE	SCREW	TORNILLO
		16101511	1	DADO	ECROU	MUTTER	NUT	TUERCA
		28996580	2	CUSCINETTO	ROULEMENT	LAGER	BEARING	RODAMIENTO
		300018047	1	RONDELLA	RONDELLE	SCHEIBE	WASHER	ARANDELA
		300110585	1	VITE	VIS	SCHRAUBE	SCREW	TORNILLO
		300112170	1	RONDELLA	RONDELLE	SCHEIBE	WASHER	ARANDELA
		300113248	1	COPERCHIO FORO SPIA	COUVERCLE	KLAPPE	COVER	TAPA
		300136085	1	SUPPORTO ALBERO	SUPPORT	HALTERUNG	SUPPORT	SOPORTE
		300137930	1	ALBERO PRESA DI FORZA	ARBRE	WELLE	SHAFT	ARBOL
		300137932	(20)	TASSELLO	TAMPON	GUMMISTUECK	PAD	ALMOHADILLA
		313793100	1	ACCOPPIAMENTO	ACCOUPLEMENT	KUPPLUNG	COUPLING	ACOPLADURA
		320583950	1	DISTANZIATORE	ENTRETOISE	DISTNAZSTUECK	SAPCER	ESPESOR
		350354030	1	ROSETTA ELASTICA	RONDELLE W	FEDERSCHEIBE	SPRING WASHER	ARANDELA ELASTICA
		350357803	1	INGRASSATORE	GHAISSEUR	SCHMIERNIPPEL	GREASE NIPPLE	ENGRASADOR
		350382975	1	LINGUETTA	CLAVETTE	KEIL	KEY	CHAVETA

https://www.tractormanualpdf.info/

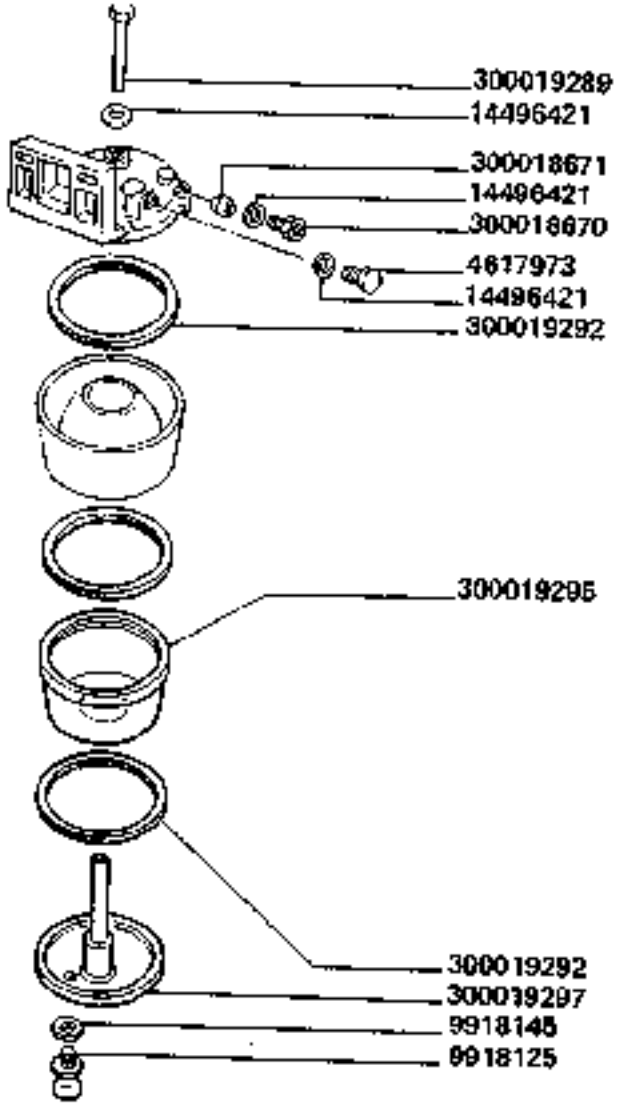

3790-3790R

ELEMENTI FILTRO GASOLIO

Elements filtre à combustible
Kraftstoffilterelemente
Fuel elements filter
Elementos filtro de combustible

A10

https://www.tractormanualpdf.info/

MODIF.	ANT. MODIF.	N. ORDIN.	Q	DENOMINAZIONE	DESIGNATION	BENENNUNG	DESCRIPTION	DENOMINACIONES
	300019291	4617973	2	VITE	VIS	SCHRAUBE	SCREW	TORNILLO
	300019299	9918125	1	TAPPO	BOUCHON	STOPFEN	PLUG	TAPON
	300019298	9918145	1	GUARNIZIONE	JOINT	RADIALDICHTRING	SEAL	JUNTA
	9918109	14496421	6	RONDELLA	RONDELLE	SCHEIBE	WASHER	ARANDELA
		300018670	2	RACCORDO	RACCORD	STUTZEN	CONNECTION	RACOR
		300018671	2	BICONO	OLIVE	SCHNEIDRING	OLIVE	DOBLE CONO
		300019289	1	VITE	VIS	SCHRAUBE	SCREW	TORNILLO
		300019292	2	GUARNIZIONE	JOINT	RADIALDICHTRING	SEAL	JUNTA
		300019295	1	POZZETTO TRASPARENTE	CUVE EN VERRE	GLOCKE	BOWL	TAZA
		300019297	1	BASE FILTRO	EMBASE	ABSATZFILTER	DECANTING FILTER	BASE

https://www.tractormanualpdf.info/

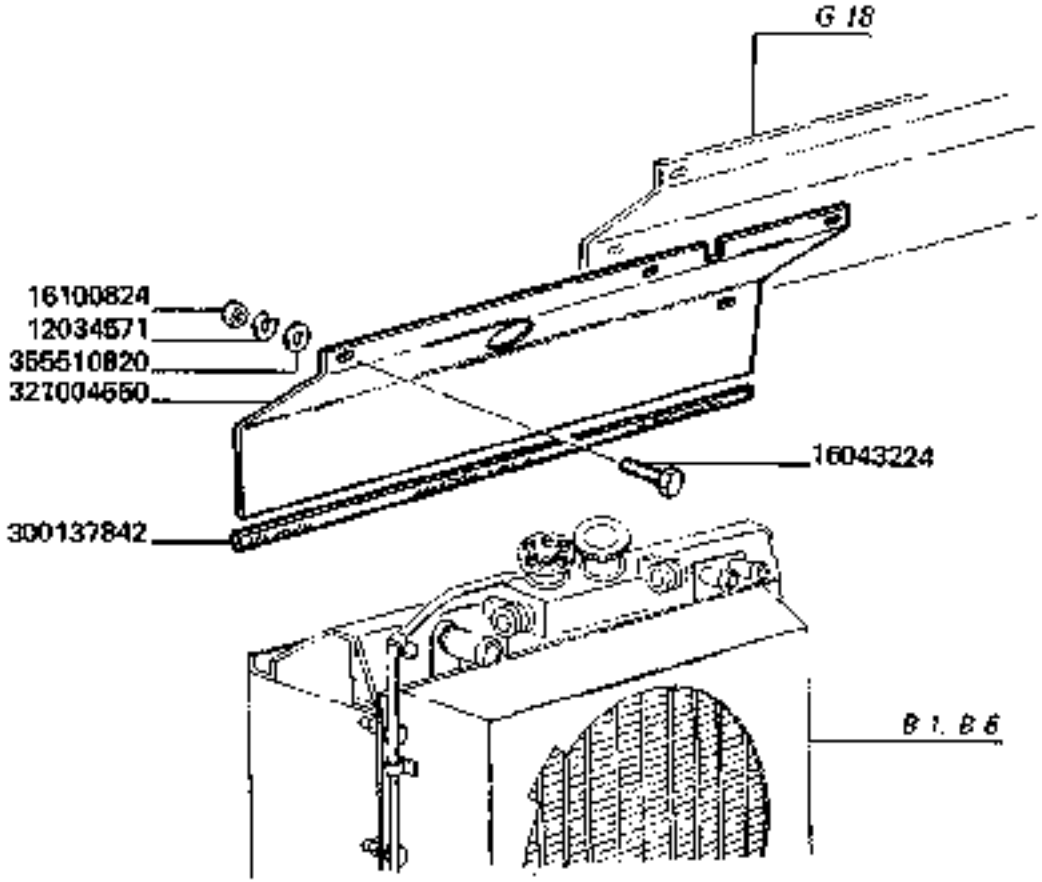

3790-3790R

CHIUSURA RADIATORE

Fermeture radiateur
Abdeckung kuehler

Cover radiator
Cierre radiador

A11

https://www.tractormanualpdf.info/

MODIF.	ANT. MODIF.	N. ORDIN.	Q	DENOMINAZIONE	DESIGNATION	BENENNUNG	DESCRIPTION	DENOMINACIONES
		12034571	2	ROSETTA ELASTICA	RONDELLE W	FEDERSCHEIBE	SPRING WASHER	ARANDELA ELASTICA
		16043224	2	VITE	VIS	SCHRAUBE	SCREW	TORNILLO
		16100824	2	DADO	ECROU	MUTTER	NUT	TUERCA
		300137842	1	PROFILO IN GOMMA	PROFIL CAOUTCH.	PROFILGUMMI	RUBBER PROFILE	PROFIL DE GOMA
		321004550	1	CHIUSURA ANT. SUP.	FERMETURE	ABDECKUNG	COVER	CIERRE
		355510820	2	RONDELLA	RONDELLE	SCHEIBE	WASHER	ARANDELA

https://www.tractormanualpdf.info/

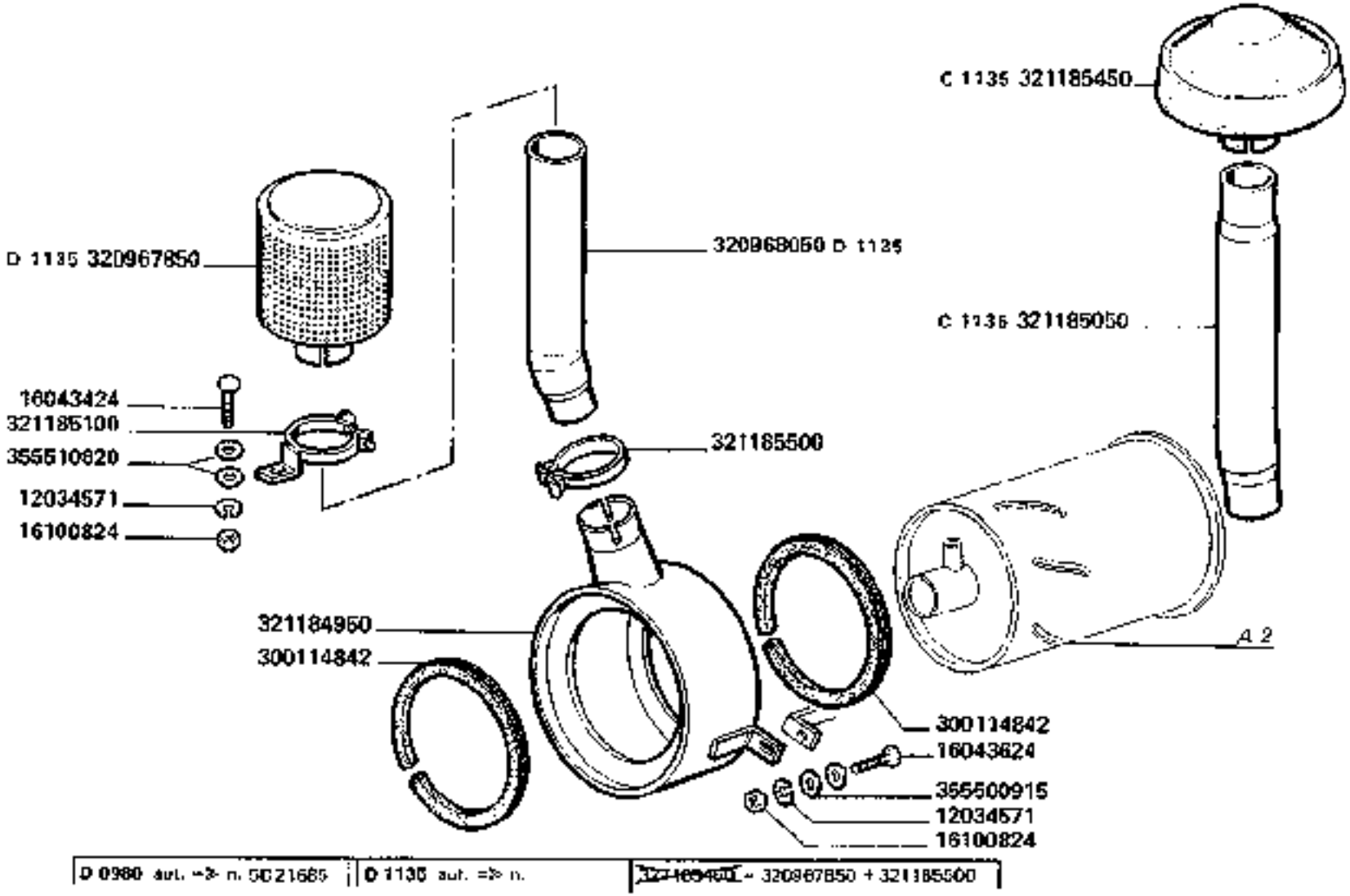

3790-3790R

PROLUNGA FILTRO ASPIRAZIONE

Rallonge filtre d'aspiration
Verlängerung für ansaugfilter
Extension for intake filter
Prolonga filtro de aspiracion

A12

https://www.tractormanualpdf.info/

MODIF.	ANT. MODIF.	N. ORDIN.	Q	DENOMINAZIONE	DESIGNATION	BENENNUNG	DESCRIPTION	DENOMINACIONES
		12034571	2	ROSETTA ELASTICA	RONDELLE W	FEDERSCHEIBE	SPRING WASHER	ARANDELA ELASTICA
		16043424	1	VITE	VIS	SCHRAUBE	SCREW	TORNILLO
		16043624	1	VITE	VIS	SCHRAUBE	SCREW	TORNILLO
		16100824	2	DADO	ECROU	MUTTER	NUT	TUERCA
		300114842	2	PROFILO PROTEZ.	PROFIL CAOUTCH.	PROFILGUMMI	RUBBER PROFILE	PROFIL DE GOMA
D 1135		320967850	1	FILTRO	FILTER	FILTRE	FILTRE	FILTRO
D 1135		320968050	1	PROLUNGA FILTRO	RALLONGE	VERLAENGERUNG	EXTENSION	PROLONGA
		321184950	1	CONVOGLIATORE	CONVOYEUR	LEITBLECH	CONVEYOR	CONVOYADOR
C 1135		321185050	1	PROLUNGA FILTRO	RALLONGE	VERLAENGERUNG	EXTENSION	PROLONGA
		321185100	1	BRIGLIA COMPL.	COLLIER	SCHELLE	CLAMP	COLLAR
C 1135		321185450	1	FILTRO	FILTER	FILTRE	FILTRE	FILTRO
		321185500	2	BRIGLIA COMPL.	COLLIER	SCHELLE	CLAMP	COLLAR
		355500915	2	RONDELLA	RONDELLE	SCHEIBE	WASHER	ARANDELA
		355510820	2	RONDELLA	RONDELLE	SCHEIBE	WASHER	ARANDELA

https://www.tractormanualpdf.info/

	TRAZIONE IDROSTATICA	*TRACTION HYDROSTATIQUE*	*HYDROSTATISCHEN ANTRIEB*	*HYDROSTATIC TRANSMISSION*	*TRACCION HIDROSTATICA*
B 1. B 1	TRASMISSIONE POMPA	TRANSMISSION DE LA POMPE	PUMPENANTRIEB	PUMP DRIVE	TRASMISION DE LA BOMBA
B 1. B 2	TELAIO POMPA	CADRE DE LA POMPE	PUMPENRAHMEN	PUMP FRAME	BASTIDOR DE LA BOMBA
B 1. B 3	COMANDO POMPA AVANZAMENTO	COMMANDE POMPE D'AVANCEMENT	ANTRIEBSPUMPEN-STEUERUNG	TRACTION PUMP CONTROL	MANDO BOMBA DE AVANCE
B 1. B 4	SERBATOIO OLIO	RESERVOIR DE HUILE	OELTANK	OIL TANK	DEPOSITO ACEITE
B 1. B 5	TUBAZIONI MANDATA POMPA	TUYAUTERIES D'ALIMENTATION POMPE TRACTION HIDROSTATIQUE	ROHRE FUER ZU UND AUSFLUSS DER HYDROSTATISCHANTRIEB-SPUMPE	HYDROSTATIC DRIVE PUMP DELIVERY TUBINGS	TUBERIAS ENVIO BOMBA
B 1. B 6	RADIATORE	RADIATEUR	KUEHLER	RADIATOR	RADIADOR
B 1 B 7	ELEMENTI RADIATORE	ELEMENTS DE RADIATEUR	KUEHLERELEMENTE	RADIATOR ELEMENTS	ELEMENTOS RADIADOR
B 1 B 8	TUBAZIONI RITORNO POMPA	TUYAUTERIES DE RETOUR POMPE TRACTION HYDROSTATIQUE	ROHRE FUER ZU UND RUEK DER HYDROSTATISCH-ANTRIEBSPUMPE	HYDROSTATIC DRIVE PUMP RETURN TUBINGS	TUBARIAS RETORNO BOMBA
B 1. B 9	TUBAZIONI POMPA E MOTORE TRAZIONE IDROSTATICA	TUYAUTERIES POMPE ET MOTEUR TRACTION HYDROSTATIQUE	ROHRE FUER MOTOR UND POMPE DES HYDROSTATISCHEN ANTRIEBS	HYDROSTATIC DRIVE PUMP AND MOTOR TUBINGS	TUBERIAS BOMBA Y MOTOR
B 1. B 9/1	TUBAZIONI POMPA E MOTORE TRAZIONE IDROSTATICA	TUYAUTERIES POMPE ET MOTEUR TRACTION HYDROSTATIQUE	ROHRE FUER MOTOR UND POMPE DES HYDROSTATISCHEN ANTRIEBS	HYDROSTATIC DRIVE PUMP AND MOTOR TUBINGS	TUBERIAS BOMBA Y MOTOR
B 1 10	DISPOSITIVO DI SICUREZZA PER TRAZIONE IDROSTATICA	DISPOSITIF DE SECURITE POUR TRACTION HYDROSTATIQUE	SICHERHEITVORRICHTUNG FUER HYDROSTATISCHEN ANTRIEB	SAFETY DISPOSALS FOR HYDROSTATIC TRACTION	DISPOSITIVOS SEGURIDAD POR LA TRACCION HIDROSTATICA
B 1. B 12	ELEMENTI CAMBIO	ELEMENTS BOITE DE VITESSES	GETRIEBEELEMENTE	GEAR ELEMENTS	ELEMENTOS DE LA CAJA DEL CAMBIO
B 1. B 13	ELEMENTI DIFFERENZIALE	ELEMENTS DIFFERENTIEL	ELEMENTE DIFFERENTIAL	DIFFERENTIAL ELEMENTS	ELEMENTOS DIFERENCIAL
B 1. B 14	COMANDO ELETTROIDRAULICO	COMMANDE ELECTROHYDRAULIQUE	ELEKTROHYDRAULIK STEUERUNG	ELECTRO-HYDRAULIC ELETROHIDRAULICO	MANDO
B 1. B 15	SERIE GUARNIZIONI POMPA E MOTORE	POCHETTE JOINT POMPE ET MOTEUR	SATZ DICHTUNGEN FUER MOTOR UND PUMPE	SEAL KIT FOR PUMP AND MOTOR	SERIE DE JUNTAS BOMBA Y MOTOR

https://www.tractormanualpdf.info/

	BASE	*BASE*	*GRUNDTEILE*	*BASIC PARTS*	*BASE*
B 2	FRENI	FREINS	BREMSEN	BRAKES	FRENOS
B 3. A 1	ELEMENTI FRENI (BREMBO)	ELEMENTS FREINS	ELEMENTE-BREMSEN	BRAKES ELEMENTS	ELEMENTOS FRENOS
B 3. A 2	ELEMENTI FRENI (STILMEC)	ELEMENTS FREINS	ELEMENTE-BREMSEN	BRAKES ELEMENTS	ELEMENTOS FRENOS
B 3. B 1	ELEMENTI FRENO DI STAZIONAMENTO (BREMBO)	ELEMENTS FREIN DE STATIONNEMENT	HANDBREMSE ELEMENTE	PARKING BRAKE ELEMENTS	ELEMENTOS FRENO DE ESTACIONAMIENTO
B 3. B 2	ELEMENTI FRENO DI STAZIONAMENTO (STILMEC)	ELEMENTS FREIN DE STATIONNEMENT	HANDBREMSE ELEMENTE	PARKING BRAKE ELEMENTS	ELEMENTOS FRENO DE ESTACIONAMIENTO
B 4	ASSALE ANTERIORE E RIDUTTORI	ESSIEU AVANT ET REDUCTEURS	VORDERACHSE UND UNTERSAETZER	FRONT AXLE AND REDUCERS	EJE ANTERIOR Y REDUCTORES
B 5	ELEMENTI RIDUTTORI	ELEMENTS REDUCTEURS	UNTERSAETZERELEMENTE	REDUCERS ELEMENTS	ELEMENTOS REDUCTORES
B 6. A	SUPPORTO ASSALE POSTERIORE	SUPPORT D'ESSIEU ARRIERE	HALTERUNG FUER HINTERACHSE	REAR AXLE SUPPORT	SOPORTE EJE POSTERIOR
B 6. B	ASSALE POSTERIORE FISSO	ESSIEU ARRIERE FIXE	HINTERACHSE FEST	REAR AXLE FIXED	EJE POSTERIOR FIJO
B 6. C	ASSALE POSTERIORE REGOLABILE	ESSIEU ARRIERE REGLABLE	HINTERACHSE VERSTELL	REAR AXLE ADJUSTABLE	EJE POSTERIOR REGULABLE
B 7	FUSO RUOTE DIRETTRICI	FUSEE ROUES DIRECTRICES	ACHSSCHENKEL HINTER-RAEDER	DIRECTION WHEELS STEERING	MANGUETA RUEDAS DIRECTRICES
B 8	RUOTE DIRETTRICI CON PNEUMATICI	ROUES DIRECTRICES AVEC PNEUS	VORDERRAEDER MIT BEREIFUNG	DIRECTION WHEELS WITH TYRES	RUEDAS DIRECTRICES CON NEUMATICOS
B 9. A	GANCIO DI TRAINO NORMALE	CROCHET D'ATTELAGE NORMALE	ABSCHIEPPHAKEN NORMALER	TOW HOOK NORMAL	ENGANCHE DEL REMOLQUE NORMAL
B 9. B	GANCIO DI TRAINO ROCKINGER	CROCHET D'ATTELAGE ROCKINGER	ABSCHIEPPHAKEN ROCKINGER	TOW HOOK ROCKINGER	ENGANCHE DEL REMOLQUE ROCKINGER

../..

https://www.tractormanualpdf.info/

	RUOTE MOTRICI CON PNEUMATICI	*ROUES MOTRICES AVEC PNEUS*	*HINTERRAEDER MIT BEREIFUNG*	*DRIVE WHEELS WITH TYRES*	*RUEDAS MOTRICES CON NEUMATICOS*
B 10. C 1	SEMIASSE	DEMI ESSIEUX	ACHSWELLEN	HALF SHAFT	SEMIEJES
B 10. C 2	PNEUMATICI ANTERIORI	PNEUMATIQUES AVANT	VORDERE REIFEN	FRONT TYRES	NEUMATICOS DELANTEROS
B 10. C 5	PNEUMATICI ANTERIORI	PNEUMATIQUES AVANT	VORDERE REIFEN	FRONT TYRES	NEUMATICOS DELANTEROS
	CINGOLATURA	*CHENILLES*	*RAUPENKETTEN*	*CRAWLER TRACKS*	*ORUGAS*
B 10. D 1	SEMIASSI	DEMI ESSIEUX	ACHSWELLEN	HALF-SHAFT	SEMIEJES
B 10. D 2	CINGOLATURA	CHENILLES	RAUPENKETTEN	CRAWLER TRACKS	ORUGAS
B 10. D 3	PATTINI (L = 750 mm)	PATIN	GLEITSTUECK	SHOE	PATIN
B 10. D 3 A	PATTINI APERTI (L = 750 mm)	PATIN OUVERTS	OFFEN-GLEITSTUECK	SHOE OPEN	PATIN ABIERTOS
B 10. D 4	ELEMENTI CATENARIA (BERCO)	ELEMENTS CHAINES	KETTELEMENTE	CHAIN ELEMENTS	ELEMENTOS CADENAS
B 10. D 4. 1	ELEMENTI CATENARIA (SIMMEL)	ELEMENTS CHAINES	KETTELEMENTE	CHAIN ELEMENTS	ELEMENTOS CADENAS
B 10. D 4. 2	ELEMENTI CATENARIA (FIAT)	ELEMENTS CHAINES	KETTELEMENTE	CHAIN ELEMENTS	ELEMENTOS CADENAS
B 10. D 5	ELEMENTI RULLI E RUOTE TENDICINGOLO (BERCO)	ELEMENTS GALETS ET ROUES TENDEUSES	ROLLENELEMENTE UND SPANNRAEDER	ROLLERS ELEMENTS AND IDIER WHEELS	ELEMENTOS RODILLOS Y RUEDAS TENSORAS DE CADENA
B 10. D 5. 1	ELEMENTI RULLI E RUOTE TENDICINGOLO (SIMMEL)	ELEMENTS GALETS ET ROUES TENDEUSES	ROLLENELEMENTE UND SPANNRAEDER	ROLLERS ELEMENTS AND IDIER WHEELS	ELEMENTOS RODILLOS Y RUEDAS TENSORAS DE CADENA
B 10. D 6	PATTINI IN GOMMA (L = 700 mm)	PATIN DE CAOUTCHOUC	GLEITSTUECKGUMMI	RUBBER SHOE	PATIN DE GOMA

https://www.tractormanualpdf.info/

https://www.tractormanualpdf.info/

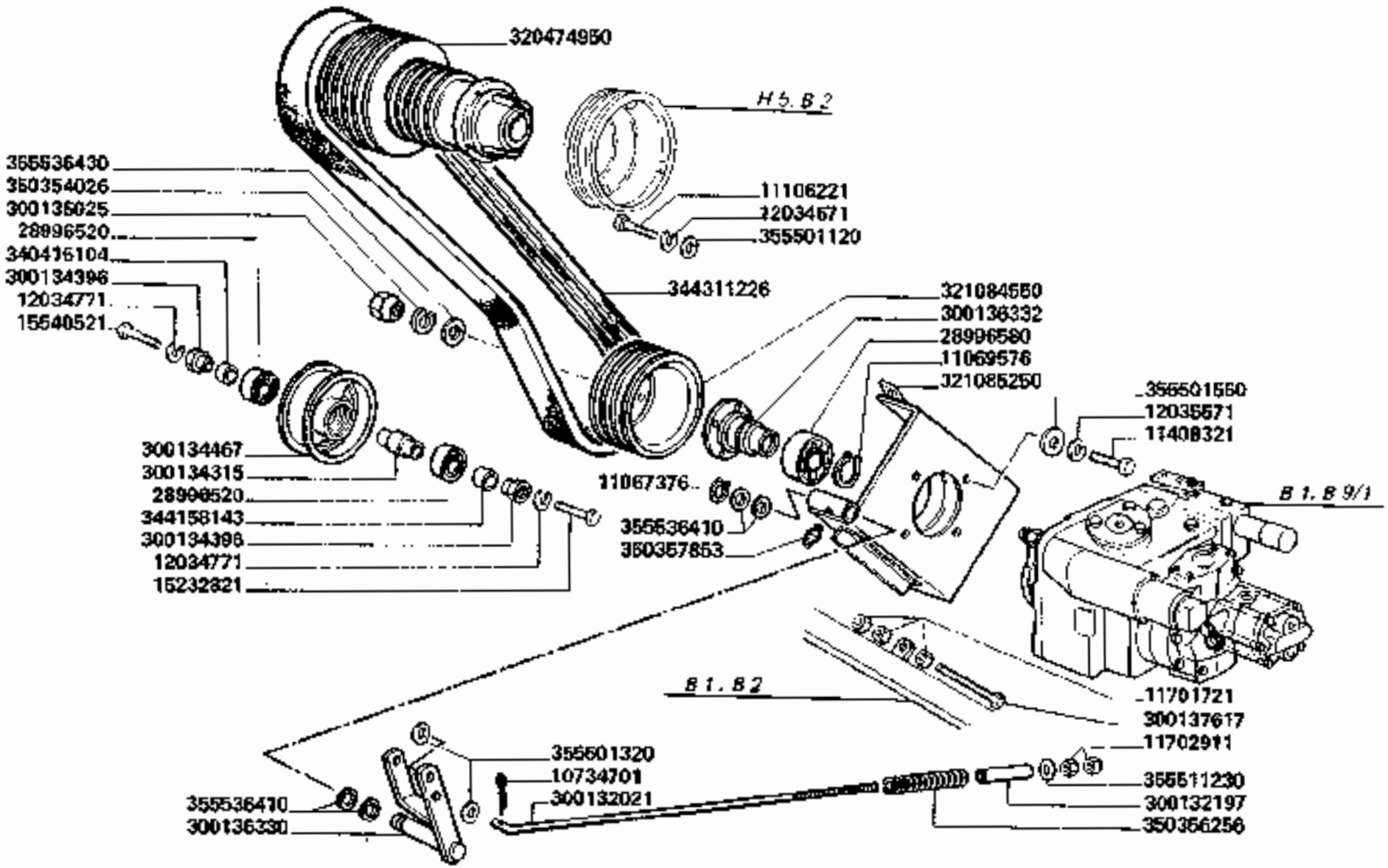

3790-3790R

TRASMISSIONE POMPA

Transmission de la pompe
Pumpenantrieb

Pump drive
Trasmision de la bomba

B1.B1

https://www.tractormanualpdf.info/

MODIF.	ANT. MODIF.	N. ORDIN.	Q	DENOMINAZIONE	DESIGNATION	BENENNUNG	DESCRIPTION	DENOMINACIONES
		10734701	1	COPIGLIA	GOUPILLE FENDUE	SPLINT	COTTER PIN	PASADOR ABIERTO
		11067376	1	ANELLO ELASTICO	ARRETOIR	SICHERUNGSRING	LOCKRING	ANILLO DE FRENO
		11069576	1	ANELLO ELASTICO	ARRETOIR	SICHERUNGSRING	LOCKRING	ANILLO DE FRENO
		11106221	6	VITE	VIS	SCHRAUBE	SCREW	TORNILLO
		11408321	4	VITE	VIS	SCHRAUBE	SCREW	TORNILLO
		11701721	3	DADO	ECROU	MUTTER	NUT	TUERCA
		11702911	2	DADO	ECROU	MUTTER	NUT	TUERCA
		12034671	6	ROSETTA ELASTICA	RONDELLE W	FEDERSCHEIBE	SPRING WASHER	ARANDELA ELASTICA
		12034771	2	ROSETTA ELASTICA	RONDELLE W	FEDERSCHEIBE	SPRING WASHER	ARANDELA ELASTICA
		12035571	4	ROSETTA ELASTICA	RONDELLE W	FEDERSCHEIBE	SPRING WASHER	ARANDELA ELASTICA
		15232821	1	VITE	VIS	SCHRAUBE	SCREW	TORNILLO
		15540521	1	VITE	VIS	SCHRAUBE	SCREW	TORNILLO
		28996520	2	CUSCINETTO	ROULEMENT	LAGER	BEARING	RODAMIENTO
		28996530	1	CUSCINETTO	ROULEMENT	LAGER	BEARING	RODAMIENTO
		300132021	1	TIRANTE	TIRANT	SPANNBOLZEN	TIE-ROD	TIRANTE
		300132197	1	BOCCOLA	BAGUE	BUECHSE	BUSH	CASQUILLO
		300134315	1	PERNO	AXE	BOLZEN	PIN	EJE
		300134396	2	BOCCOLA ECCENTRICA	BAGUE	BUECHSE	BUSH	CASQUILLO
		300134467	1	TENDICINGHIA	POULIE TENDEUR	SPANNROLLE	BELT TENSIONING	POLEA DE TENSOR
		300135025	1	DADO	ECROU	MUTTER	NUT	TUERCA
		300136330	1	FORCELLA	FOURCHE	GABEL	FORK	HORQUILLA
		300136332	1	FLANGIA PER POMPA	FLASQUE	FLANSCH	FLANGE	BRIDA
		300137617	1	TIRANTE	TIRANT	SPANNER	TIE-ROD	TIRANTE
		320474950	1	PULEGGIA	POULIE	RIEMENSCHEIBE	PULLEY	POLEA
		321084550	1	PULEGGIA	POULIE	RIEMENSCHEIBE	PULLEY	POLEA
		321085250	1	SUPPORTO POMPA	SUPPORT	HALTERUNG	SUPPORT	SOPORTE
		340415104	1	BOCCOLA	BAGUE	BUECHSE	BUSH	CASQUILLO
		344158143	1	BOCCOLA	BAGUE	BUECHSE	BUSH	CASQUILLO
		344311226	1	CINGHIA	COURROIE	RIEMEN	BELT	CORREA
		350354026	1	ROSETTA ELASTICA	RONDELLE W	FEDERSCHEIBE	SPRING WASHER	ARANDELA ELASTICA
		350356256	1	MOLLA	RESSORT	FEDER	SPRING	RESORTE
		350357853	1	INGRASSATORE	GRAISSEUR	SCHMIERNIPPEL	GREASE NIPPLE	ENGRASADOR
		355501120	6	RONDELLA	RONDELLE	SCHEIBE	WASHER	ARANDELA
		355501320	2	RONDELLA	RONDELLE	SCHEIBE	WASHER	ARANDELA
		355501550	4	RONDELLA	RONDELLE	SCHEIBE	WASHER	ARANDELA
		355511230	2	RONDELLA	RONDELLE	SCHEIBE	WASHER	ARANDELA
		355536410	2	RONDELLA	RONDELLE	SCHEIBE	WASHER	ARANDELA
		355536430	1	RONDELLA	RONDELLE	SCHEIBE	WASHER	ARANDELA

https://www.tractormanualpdf.info/

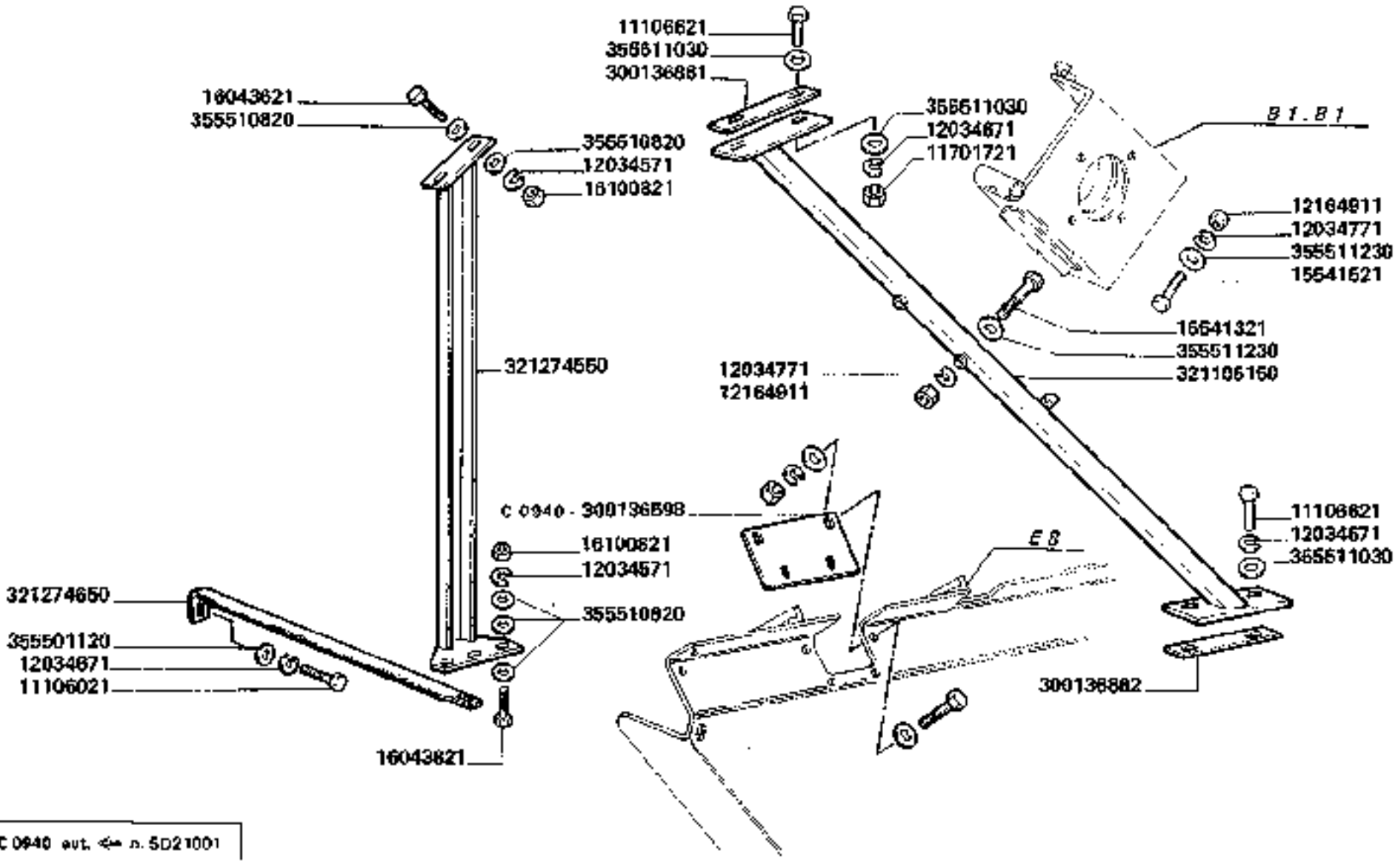

3790-3790R

TELAIO POMPA

Cadre de la pompe
Pumpenrahmen

Pump frame
Bastidor de la bomba

B1.B2

https://www.tractormanualpdf.info/

MODIF.	ANT. MODIF.	N. ORDIN.	Q	DENOMINAZIONE	DESIGNATION	BENENNUNG	DESCRIPTION	DENOMINACIONES
		11108021	1	VITE	VIS	SCHRAUBE	SCREW	TORNILLO
		11106621	4	VITE	VIS	SCHRAUBE	SCREW	TORNILLO
		11701721	2	DADO	ECROU	MUTTER	NUT	TUERCA
		12034571	6	ROSETTA ELASTICA	RONDELLE W	FEDERSCHEIBE	SPRING WASHER	ARANDELA ELASTICA
		12034671	5	ROSETTA ELASTICA	RONDELLE W	FEDERSCHEIBE	SPRING WASHER	ARANDELA ELASTICA
		12034771	4	ROSETTA ELASTICA	RONDELLE W	FEDERSCHEIBE	SPRING WASHER	ARANDELA ELASTICA
		12164911	4	DADO	ECROU	MUTTER	NUT	TUERCA
		15541321	2	VITE	VIS	SCHRAUBE	SCREW	TORNILLO
		15541521	2	VITE	VIS	SCHRAUBE	SCREW	TORNILLO
		16043621	2	VITE	VIS	SCHRAUBE	SCREW	TORNILLO
		16043821	4	VITE	VIS	SCHRAUBE	SCREW	TORNILLO
		16100821	5	DADO	ECROU	MUTTER	NUT	TUERCA
C 0940		300136598	1	LAMIERA CHIUSURA	FERMETURE	ABDECKPLATTE	BLANKING PLATE	CIERRE
		300136881	3	SPESSORE SUP. AGGIUST.	CALE D'EPAISSEUR	DISTANZSTUECK	SHIM	ESPESOR
		300136882	3	SPESSORE INF. AGGIUST.	CALE D'EPAISSEUR	DISTANZSTUECK	SHIM	ESPESOR
		321105150	1	TUBO ATTACCO SUPP.	SUPPORT	HALTERUNG	SUPPORT	SOPORTE
	300136597	321274660	1	TRAVE SUPPORTO	RAIDISSEUR	QUERRAHMEN	BEAM SUPPORT	REFUERZO
	300137651	321274650	1	TUBO IRRIGIDIMENTO	RAIDISSEUR	VERSTAERKUNGROHR	STIFFENER	REFUERZO
		355501120	1	RONDELLA	RONDELLE	SCHEIBE	WASHER	ARANDELA
		355510820	16	RONDELLA	RONDELLE	SCHEIBE	WASHER	ARANDELA
		355511030	7	RONDELLA	RONDELLE	SCHEIBE	WASHER	ARANDELA
		355511230	4	RONDELLA	RONDELLE	SCHEIBE	WASHER	ARANDELA

https://www.tractormanualpdf.info/

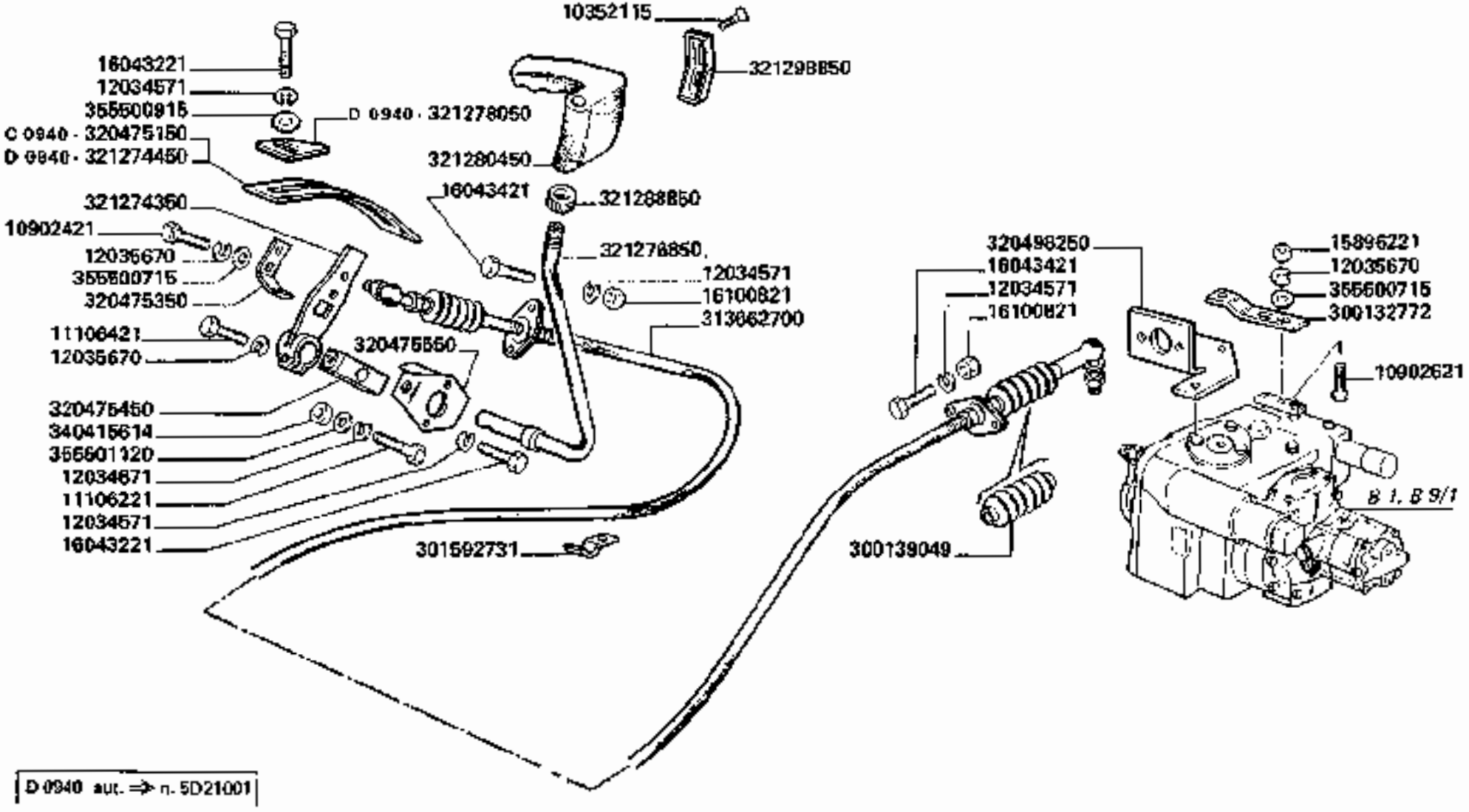

3790-3790R

COMANDO POMPA AVANZAMENTO

Commande pompe d'avancement
Antriebspumpensteuerung

Traction pump control
Mando bomba de avance

B1.B3

https://www.tractormanualpdf.info/

MODIF.	ANT.MODIF.	N. ORDIN.	Q	DENOMINAZIONE	DESIGNATION	BENENNUNG	DESCRIPTION	DENOMINACIONES
		10852115	2	VITE	VIS	SCHRAUBE	SCREW	TORNILLO
		10902421	1	VITE	VIS	SCHRAUBE	SCREW	TORNILLO
		10902621	2	VITE	VIS	SCHRAUBE	SCREW	TORNILLO
		11106221	2	VITE	VIS	SCHRAUBE	SCREW	TORNILLO
		11106421	1	VITE	VIS	SCHRAUBE	SCREW	TORNILLO
		12034571	8	ROSETTA ELASTICA	RONDELLE W	FEDERSCHEIBE	SPRING WASHER	ARANDELA ELASTICA
		12034671	3	ROSETTA ELASTICA	RONDELLE W	FEDERSCHEIBE	SPRING WASHER	ARANDELA ELASTICA
		12035670	4	ROSETTA ELASTICA	RONDELLE W	FEDERSCHEIBE	SPRING WASHER	ARANDELA ELASTICA
		15098221	2	DADO	ECROU	MUTTER	NUT	TUERCA
		16043221	3	VITE	VIS	SCHRAUBE	SCREW	TORNILLO
		16043421	5	VITE	VIS	SCHRAUBE	SCREW	TORNILLO
		16100821	4	DADO	ECROU	MUTTER	NUT	TUERCA
		300132772	1	PROLUNGA LEVA	RALLONGE	VERLAENGERUNG	LEVER EXTENSION	PROLONGA
		300139049	(2)	MANICOTTO A SOFFIETTO	SOUFFLET	GUMMISCHUTZ	BELLOW	PROTECCION DE GOMA
		301592731	1	GRAFFA ANCORAGGIO	COLLIER	HALTER	RETAINER	ABRAZADERA
		313662700	1	TRASMISS. COM. POMPA	FLEXBALL	BOWDENZUG	FLEXBALL	FLEXBALL
C 0940		320475150	1	SETTORE DI GUIDA LEVA	SECTEUR DU GUID.	FURHRUNGSWANGE	GUIDE LEVER	GUIA PALANCA
		320475350	1	BALESTRINA	RESSORT	FEDER	LEAFSPRING	RESORTE
		320475450	1	SUPPORTO GIREVOLE	SUPPORT	HALTERUNG	SUPPORT	SOPORTE
		320475660	1	STAFFA SUPP. LEVA	ETRIER	HALTERRAHMEN	BRACKET	ABRAZADERA
		320498250	1	SUPPORTO	SUPPORT	HALTERRAHMEN	SUPPORT	SOPORTE
	320475250	321274350	1	LEVA	LEVIER	HEBEL	LEVER	PALANCA
D 0940		321274450	1	SETTORE DI GUIDA LEVA	SECTEUR DU GUID.	FURHRUNGSWANNE	GUIDE LEVER	GUIA PALANCA
	321037250	321276850	1	LEVA AVANZAMENTO	LEVIER	HEBEL	LEVER	PALANCA
D 0940		321278050	1	PIASTRINA LIMIT. CORSA	PLAQUETTE DE LIMIT.	BEGRENZUNGPLATTE	LIMITINGPLATE	PLACA DE LIMITACION
	300132219	321280450	1	IMPUGNATURA	POIGNEE	GRIFF	LEVER KNOB	EMPUNADURA
	300132475	321288850	1	GHIERA BLOCCAGGIO	BAGUE DE SERRAGE	GEWINDERING	RING NUT	VIROLA
	321288950	321298850	1	PIASTRINA TENUTA	PLAQUETTE	PLAETTCHEN	PLATE	PLANCHUELA
		340415614	2	BOCCOLA	BAGUE	BUECHSE	BUSH	CASQUILLO
		356500715	3	RONDELLA	RONDELLE	SCHEIBE	WASHER	ARANDELA
		356500915	2	RONDELLA	RONDELLE	SCHEIBE	WASHER	ARANDELA
		356501120	2	RONDELLA	RONDELLE	SCHEIBE	WASHER	ARANDELA

https://www.tractormanualpdf.info/

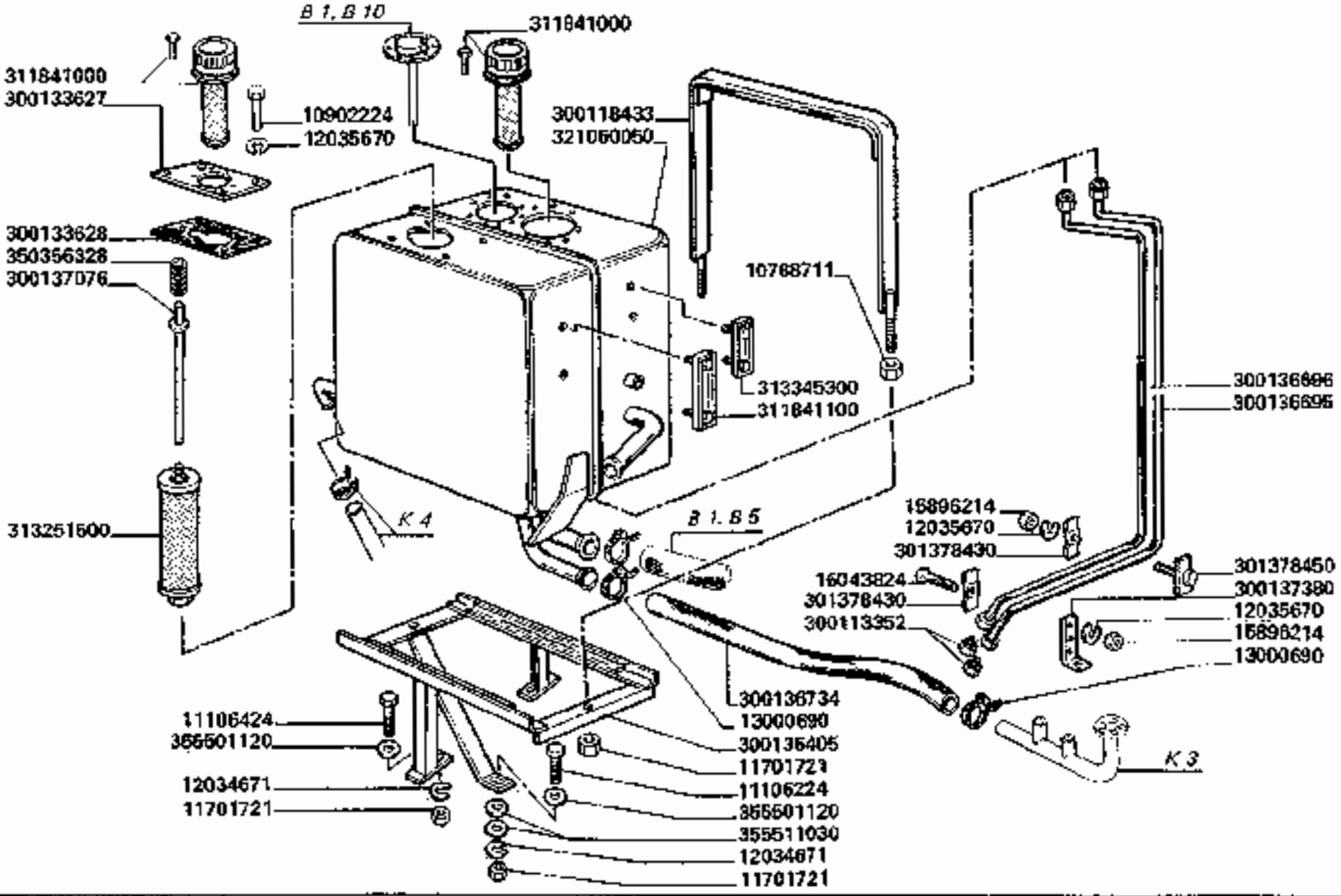

3790-3790R

SERBATOIO OLIO

Reservoir de huile
Oeltank

Oil tank
Deposito aceite

B1.B4

https://www.tractormanualpdf.info/

MODIF.	ANT.MODIF.	N. ORDIN.	Q	DENOMINAZIONE	DESIGNATION	BENENNUNG	DESCRIPTION	DENOMINACIONES
		10788711	2	DADO	ECROU	MUTTER	NUT	TUERCA
		10802224	4	VITE	VIS	SCHRAUBE	SCREW	TORNILLO
		11106224	2	VITE	VIS	SCHRAUBE	SCREW	TORNILLO
		11106424	1	VITE	VIS	SCHRAUBE	SCREW	TORNILLO
		11701721	5	DADO	ECROU	MUTTER	NUT	TUERCA
		12034671	3	ROSETTA ELASTICA	RONDELLE W	FEDERSCHEIBE	SPRING WASHER	ARANDELA ELASTICA
		12035670	9	ROSETTA ELASTICA	RONDELLE W	FEDERSCHEIBE	SPRING WASHER	ARANDELA ELASTICA
	12173880	13000690	2	COLLARE	COLLIER	SCHELLE	CLAMP	COLLAR
		15896214	5	DADO	ECROU	MUTTER	NUT	TUERCA
		16043824	1	VITE	VIS	SCHRAUBE	SCREW	TORNILLO
		300113352	2	TAPPO	BOUCHON	GEWINDESTOPFEN	PLUG	TAPON
		300118433	1	COLLARE	COLLIER	SCHELLE	CLAMP	COLLAR
		300133627	1	PIASTRA	PLAQUE	PLATTE	PLATE	PLACA
		300133628	1	GUARNIZIONE	JOINT	DICHTUNG	GASKET	JUNTA
		300136405	1	SUPP. SERBATOIO OLIO	SUPPORT	HALTERUNG	SUPPORT	SOPORTE
		300136695	1	TUBO SCARICO OLIO IDROST.	TUYAU DE VIDANGE	OELABFLUSSROHR	OIL DRAIN PIPE	TUBE
		300136696	1	TUBO SCARICO OLIO IDR.	TUYAU DE VIDANGE	OELABFLUSSROHR	OIL DRAIN PIPE	TUBE
		300136734	1	TUBO ASPIRAZ. POMPE	TUYAU D'ASPIRAT.	ANSAUGROHR	INTAKE PIPE	TUBO DE ADMIS.
		300137076	1	ASTA FISS. FILTRO	TIGE	STANGE	ROD	VARILLA
		300137380	1	SUPPORTO TUBI	SUPPORT	HALTERUNG	SUPPORT	SOPORTE
		301378430	2	BRIGLIA	COLLIER	HALTER	RETAINER	ABRAZADERA
		301378460	1	BRIGLIA	COLLIER	HALTER	RETAINER	ABRAZADERA
		311841000	2	SFIATO COMPL.	RENIFLARD CPT	ENTLUEFTER KPL	VENT. ASSY	CONJ. RESPIRADERO
		311841100	1	INDIC. LIVELLO OLIO SERV.	INDICAT. DE NIVEAU	OELSTANDANZEIGER	OIL LEVEL INDICATOR	INDICADOR DE NIVEL
		313251500	1	FILTRO OLIO	FILTRE CPT	OELFILTER KPL	OIL FILTER, ASSY	CONJ. FILTRO
		313345300	1	INDICATORE LIVELLO OLIO	INDICAT. DE NIVEAU	OELSTANDANZEIGER	OIL LEVEL INDICATOR	INDICADOR DE NIVEL
		321080050	1	SERBATOIO OLIO IDR.	RESERVOIR	HYDRAULIKTANK	HYDRAULIC TANK	DEPOSITO DE ACEITE
		350356328	1	MOLLA	RESSORT	FEDER	SPRING	RESORTE
		355501120	3	RONDELLA	RONDELLE	SCHEIBE	WASHER	ARANDELA
		355511030	2	RONDELLA	RONDELLE	SCHEIBE	WASHER	ARANDELA

https://www.tractormanualpdf.info/

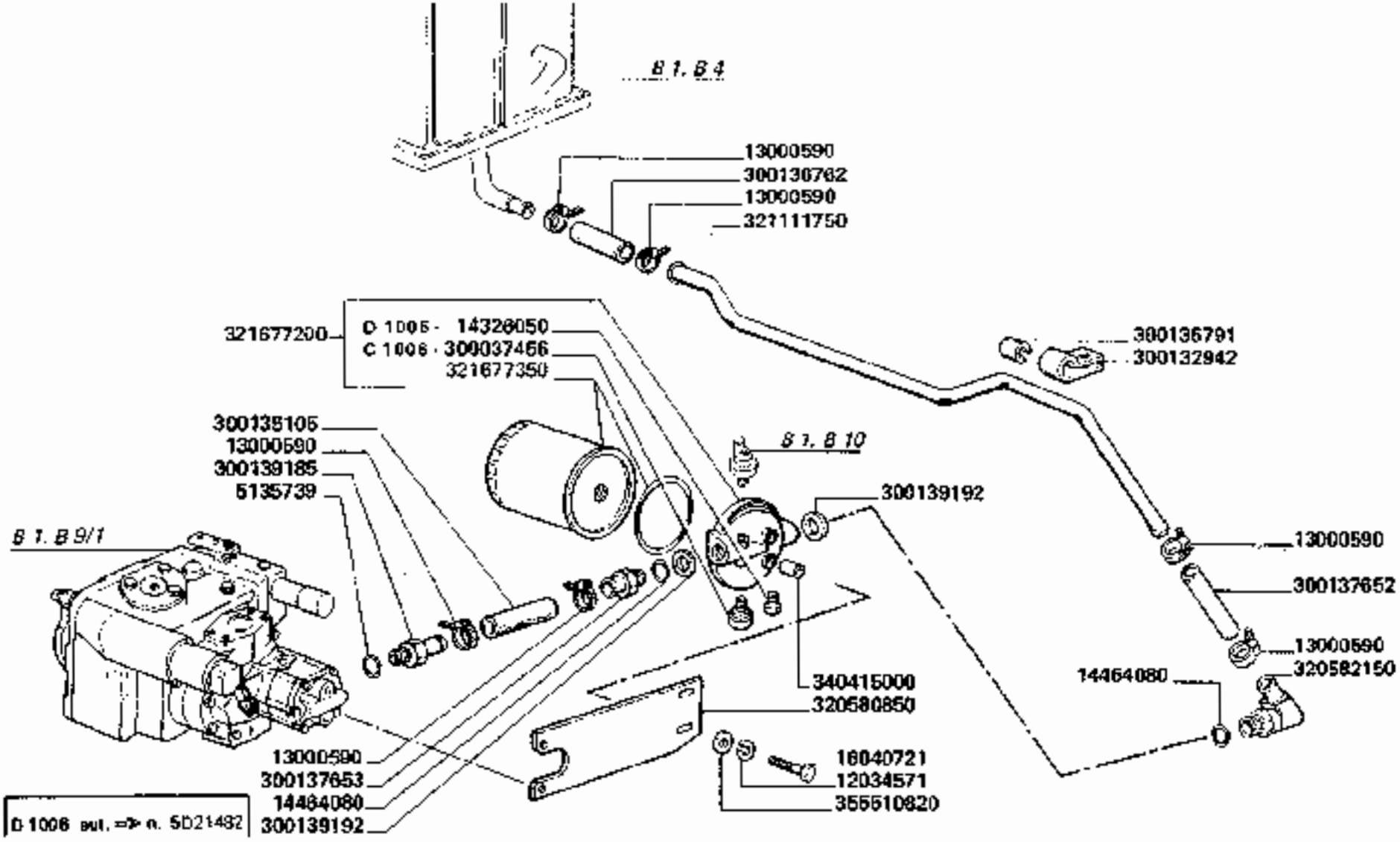

3790-3790R

TUBAZIONI MANDATA POMPA

Tuyauteries d'alimentation pompe traction hidrostatique
Rohre fuer zu und ausfluss der hydrostatischantriebspumpe
Hydrostatic drive pump delivery tubings
Tuberias en via bomba

B1.B5

https://www.tractormanualpdf.info/

MODIF.	ANT. MODIF.	N. ORDIN.	Q	DENOMINAZIONE	DESIGNATION	BENENNUNG	DESCRIPTION	DENOMINACIONES
		5135739	1	GUARNIZIONE	JOINT	O-RING	O.RING	JUNTA
		12034571	2	ROSETTA ELASTICA	RONDELLE W	FEDERSCHEIBE	SPRING WASHER	ARANDELA ELASTICA
	12173890	13000590	6	COLLARE	COLLIER	SCHELLE	CLAMP	COLLAR
D 1006		14326050	(1)	TAPPO	BOUCHON	STOPFEN	PLUG	TAPON
		14464080	1	GUARNIZIONE	JOINT	O.RING	O-RING	JUNTA
		16040721	2	VITE	VIS	SCHRAUBE	SCREW	TORNILLO
C 1006		300037456	(1)	MANOMETRO OLIO	MANOM. D'HUILE	OELMANOMETER	OIL PRESSURE GAUGE	MANOMETRO DE AC.
		300132942	1	FASCETTA	COLLIER	SCHELLE	CLAMP	COLLAR
		300136105	1	TUBO FLESSIBILE	TUYAU FLEXIBLE	SCHLAUCH	HOSE	TUBO FLEXIBLE
		300136762	1	MANICOTTO	MANCHON	SCHLAUCH	SLEEVE	MANGUITO
		300136791	1	GUARNIZIONE	JOINT	DICHTUNG	GASKET	JUNTA
		300137652	1	MANICOTTO	MANCHON	SCHLAUCH	SLEEVE	MANGUITO
		300137653	1	RACCORDO	RACCORDO	STUTZEN	CONNECTION	RACOR
		300139185	1	RACCORDO	RACCORD	STUTZEN	CONNECTION	RACOR
		300139192	2	RONDELLA	RONDELLE	SCHEIBE	WASHER	ARANDELA
		320580850	1	SUPPORTO FILTRO	SUPPORT	HALTERUNG	SUPPORT	SOPORTE
		320582150	1	RACCORDO	RACCORD	STUTZEN	CONNECTION	RACOR
		321111750	1	TUBO ASPIRAZIONE	TUYAU D'ASPIRAT	ANSAUGROHR	INTAKE PIPE	TUBO DE ADMISION
	320905660	321677200	1	FILTRO	FILTRE	FILTER	FILTER	FILTRO
	320905850	321677350	(1)	CARTUCCIA	CARTOUCHE DE FILT	FILTEREINSATZ	FILTER ELEMENT	CARTUCHO FILT.
		340415000	2	BOCCOLA	DOUILLE	BUECHSE	BUSH	CASQUILLO
		355510820	2	RONDELLA	RONDELLE	SCHEIBE	WASHER	ARANDELA

https://www.tractormanualpdf.info/

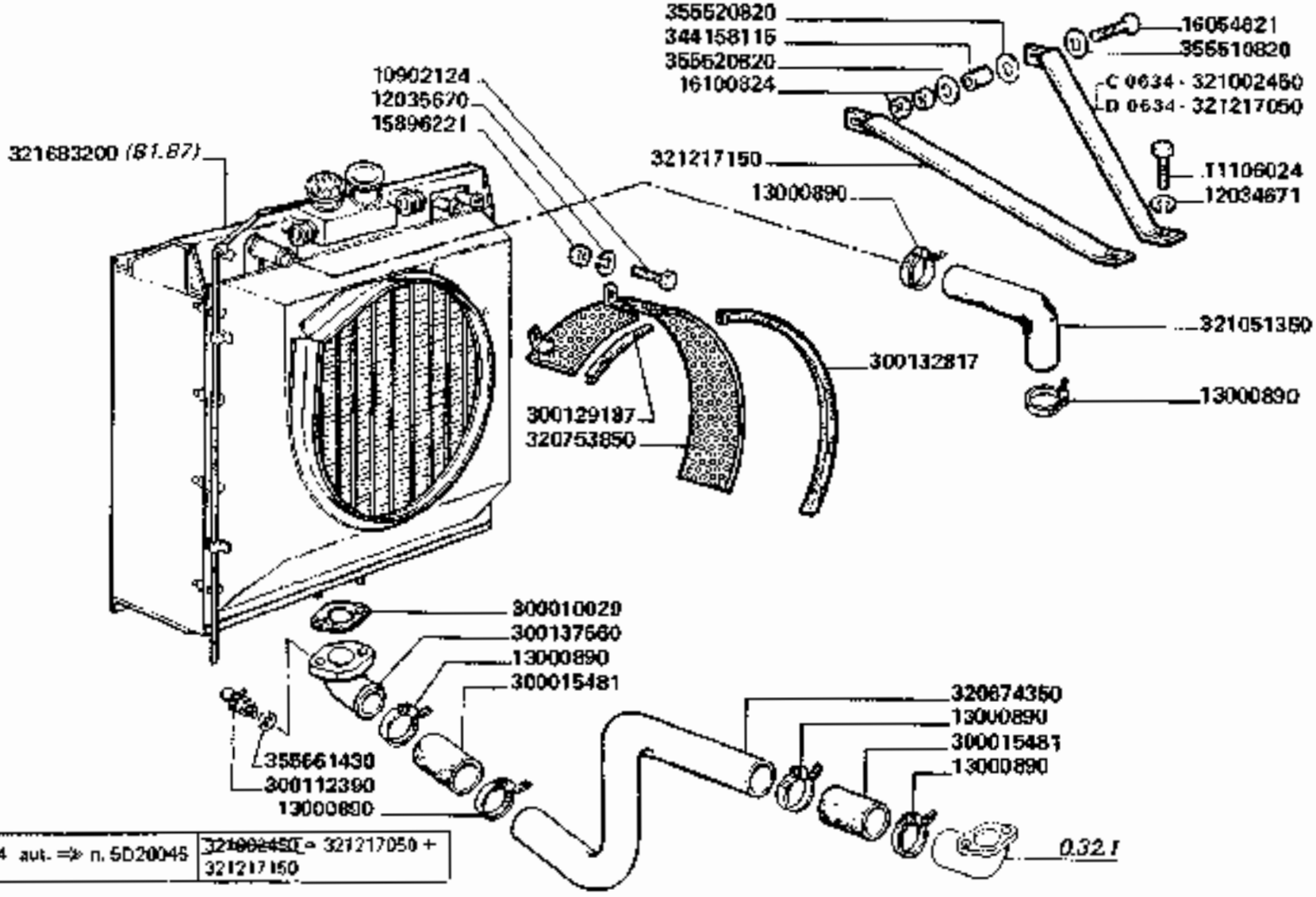

D 0634 aut. => n. 5D20045	321002450 - 321217050 + 321217150

3790-3790R

RADIATORE

Radiateur
Kuehler

Radiator
Radiator

B1.B6

1/2

https://www.tractormanualpdf.info/

MODIF.	ANT. MODIF.	N. ORDIN.	Q	DENOMINAZIONE	DESIGNATION	BENENNUNG	DESCRIPTION	DENOMINACIONES
		10902124	3	VITE	VIS	SCHRAUBE	SCREW	TORNILLO
		11106024	1	VITE	VIS	SCHRAUBE	SCREW	TORNILLO
		12034571	18	ROSETTA ELASTICA	RONDELLE W	FEDERSCHEIBE	SPRING WASHER	ARANDELA ELASTICA
		12034671	1	ROSETTA ELASTICA	RONDELLE W	FEDERSCHEIBE	SPRING WASHER	ARANDELA ELASTICA
		12035670	3	ROSETTA ELASTICA	RONDELLE W	FEDERSCHEIBE	SPRING WASHER	ARANDELA ELASTICA
	12174790	13000890	6	COLLARE	COLLIER	SCHELLE	CLAMP	COLLAR
C0890		14643282	6	RIVETTO	RIVET	NIETE	RIVET	REMACHE
		15896214	3	DADO	ECROU	MUTTER	NUT	TUERCA
		16043224	6	VITE	VIS	SCHRAUBE	SCREW	TORNILLO
		16043424	8	VITE	VIS	SCHRAUBE	SCREW	TORNILLO
		16043624	6	VITE	VIS	SCHRAUBE	SCREW	TORNILLO
		16054621	3	VITE	VIS	SCHRAUBE	SCREW	TORNILLO
		16100824	10	DADO	ECROU	MUTTER	NUT	TUERCA
		16104121	2	DADO	ECROU	MUTTER	NUT	TUERCA
		300010029	1	GUARNIZIONE	JOINT	DICHTUNG	GASKET	JUNTA
		300015481	2	MANICOTTO	MANCHON	SCHLAUCH	SLEEVE	MANGUITO
		300112390	1	RUBINETTO SCARICO	ROBINET DE VIDAN.	ABLASSHAHN	DRAIN COCK	GRIFO DE VACIADO
		300129187	1	GUARNIZIONE	JOINT	DICHTUNG	GASKET	JUNTA
		300132817	1	PROFILO SU PARETE	PROFIL DE CAOUTCH.	PROFILGUMMI	RUBBER PROFILE	PERFIL DE GOMA
		300134848	1	PROFILO DI PROTEZ.	PROFIL DE CAOUTCH.	PROFILGUMMI	RUBBER PROFILE	PERFIL DE GOMA
		300137309	2	GUARNIZIONE	JOINT	DICHTUNG	GASKET	JUNTA
		300137560	1	RACCORDO INF.	RACCORD	STUTZEN	UNION	RACOR

./..

https://www.tractormanualpdf.info/

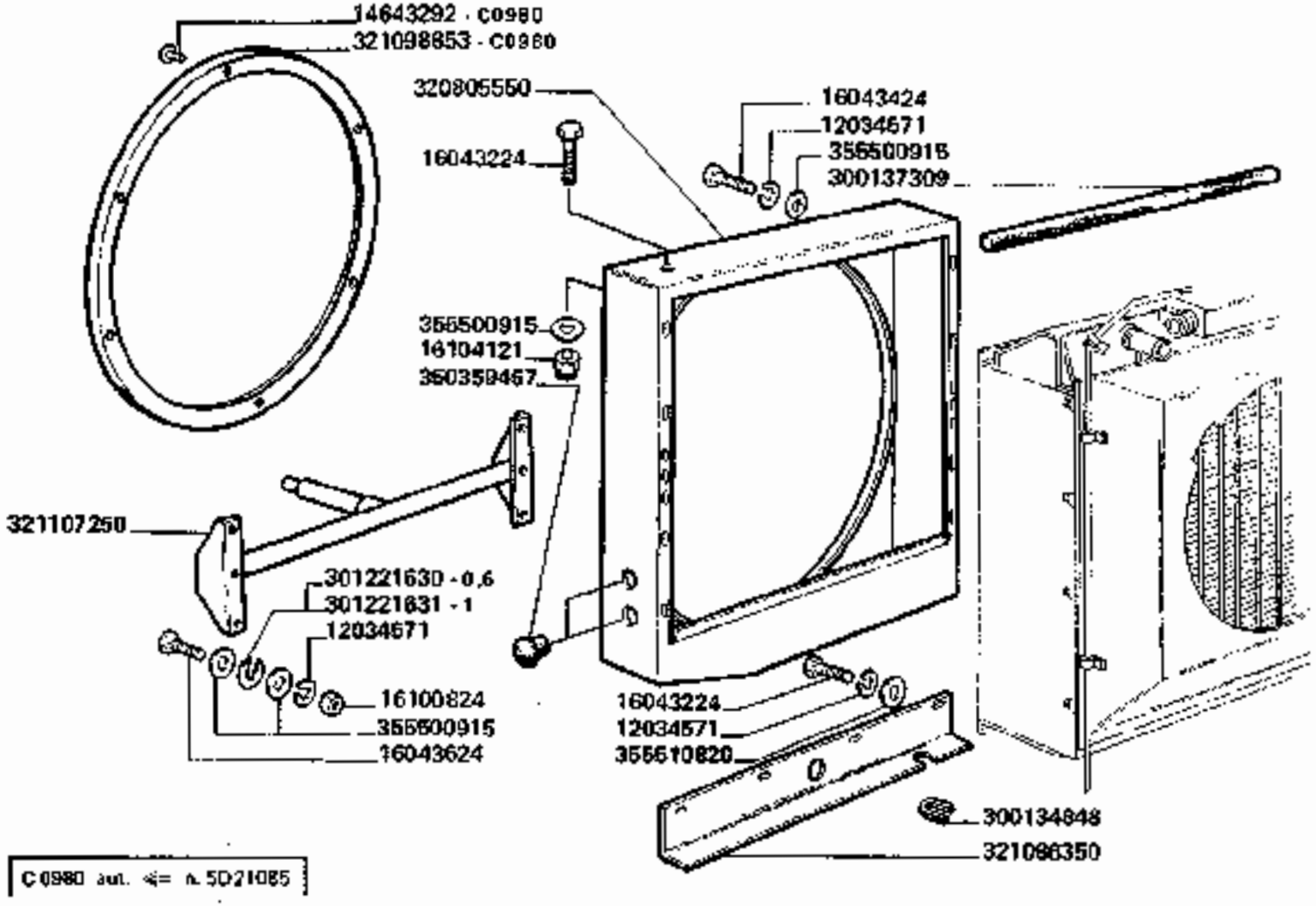

https://www.tractormanualpdf.info/

MODIF.	ANT. MODIF.	N. ORDIN.	Q	DENOMINAZIONE	DESIGNATION	BENENNUNG	DESCRIPTION	DENOMINACIONES
		301221630	4	SPESSORE	EPAISSEUR	DISTANZSTUECK	SHIM	ESPESOR
		301221631	4	SPESSORE	EPSISSEUR	DISTANZSTUECK	SHIM	ESPESOR
		320674350	1	TUBO RITORNO	TUYAU	ROHR	PIPE	TUBO
		320753850	1	PROTEZIONE VENTIL.	PROTECTION	SCHUTZBLECH	GUARD	PROTECCION
		320806550	1	CONVOGLIATORE	CONVOYEUR	LEITBLECH	CONVEYOR	CONVOYADOR
C 0634		321002450	1	TIRANTE POST.	RAIDISSEUR	STREBE	STIFFENER	REFUERZO
		321051350	1	MANICOTTO SUP.	MANCHON	SCHLAUCH	SLEEVE	MANGUITO
		321086350	1	CHIUSURA INF. RADIAT.	FERMETURE	ABDECKUNG	COVER	CIERRE
C 0880		321098853	1	ANELLO	ANNEAU	RING	RING	ANILO
		321107250	1	TRAVE SUPP. FILTRO	SUPPORT	HALTERUNG	SUPPORT	SOPORTE
D 0634		321217050	1	TIRANTE POST.	RAIDISSEUR	STREBE	STIFFENER	TIRANTE
		321217150	1	TIRANTE ANT.	RAIDISSEUR	STREBE	STIFFENER	TIRANTE
	320826300	321683200	1	RADIATORE COMPL.	RADIATEUR	KUEHLER	RADIATOR	RADIADOR
		344158115	2	BOCCOLA	BAGUE	BUCCHSE	BUSH	CASQUILLO
		350359457	2	TAPPO	BOUCHON	STOPFEN	PLUG	TAPON
		355600915	22	RONDELLA	RONDELLE	SCHEIBE	WASHER	ARANDELA
		355610820	5	RONDELLA	RONDELLE	SCHEIBE	WASHER	ARANDELA
		355620820	4	RONDELLA	RONDELLE	SCHEIBE	WASHER	ARANDELA
		356561430	1	GUARNIZIONE	JOINT	DICHTUNG	GASKET	JUNTA

https://www.tractormanualpdf.info/

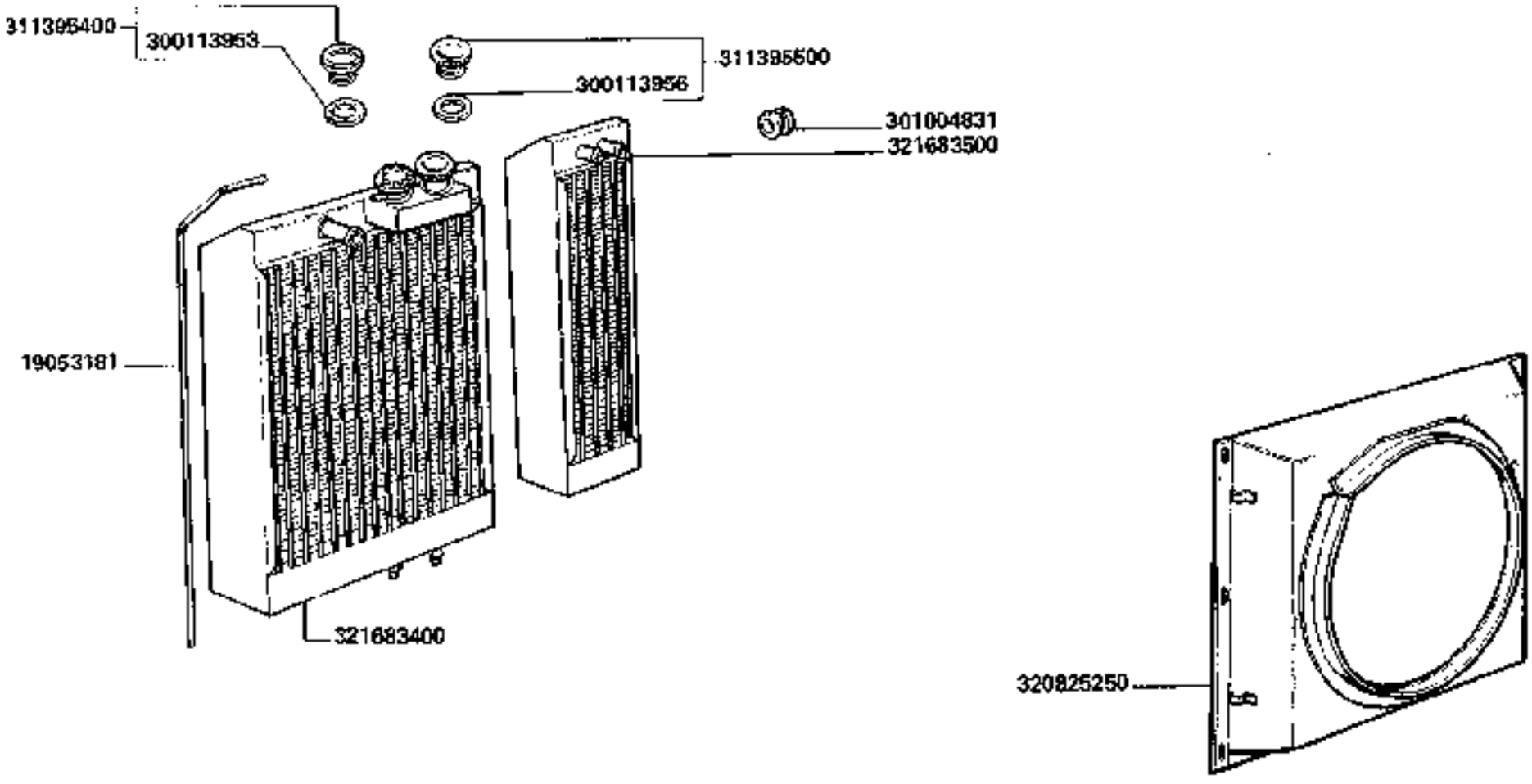

3790-3790R

Elements de radiateur
Kuehlerelemente

ELEMENTI RADIATORE 320825300

Radiator elements
Elementos radiador

B1.B7

https://www.tractormanualpdf.info/

MODIF.	ANT. MODIF.	N. ORDIN.	Q	DENOMINAZIONE	DESIGNATION	BENENNUNG	DESCRIPTION	DENOMINACIONES
	300113953	19053161	M	TUBO	TUYAU	ROHR	PIPE	TUBO
		300113953	(1)	GUARNIZIONE	JOINT	DICHTUNG	GASKET	JUNTA
		300113956	(1)	GUARNIZIONE	JOINT	DICHTUNG	GASKET	JUNTA
		301004831	1	GOMMINO	AMORTISSEUR	GUMMI	ABSORBER	AMORTIGUADOR
		311395400	1	VALVOLA	CLAPET	VENTIL	VALVE	VALVULA
		311395500	1	TAPPO	BOUCHON	STOPFEN	PLUG	TAPON
	321045050	320825250	1	CONVOGLIATORE	CONVOYEUR	AUSLASSLEITBLECH	OUTLET CONVEYOR	CONVOYADOR
	321085400	321683400	1	RADIATORE	RADIATEUR	KUEHLER	RADIATOR	RADIADOR
	321085550	321683500	1	RADIATORE OLIO	RADIATEUR D'HUILE	OELKUEHLER	OIL RADIATOR	RADIADOR DE ACEITE

https://www.tractormanualpdf.info/

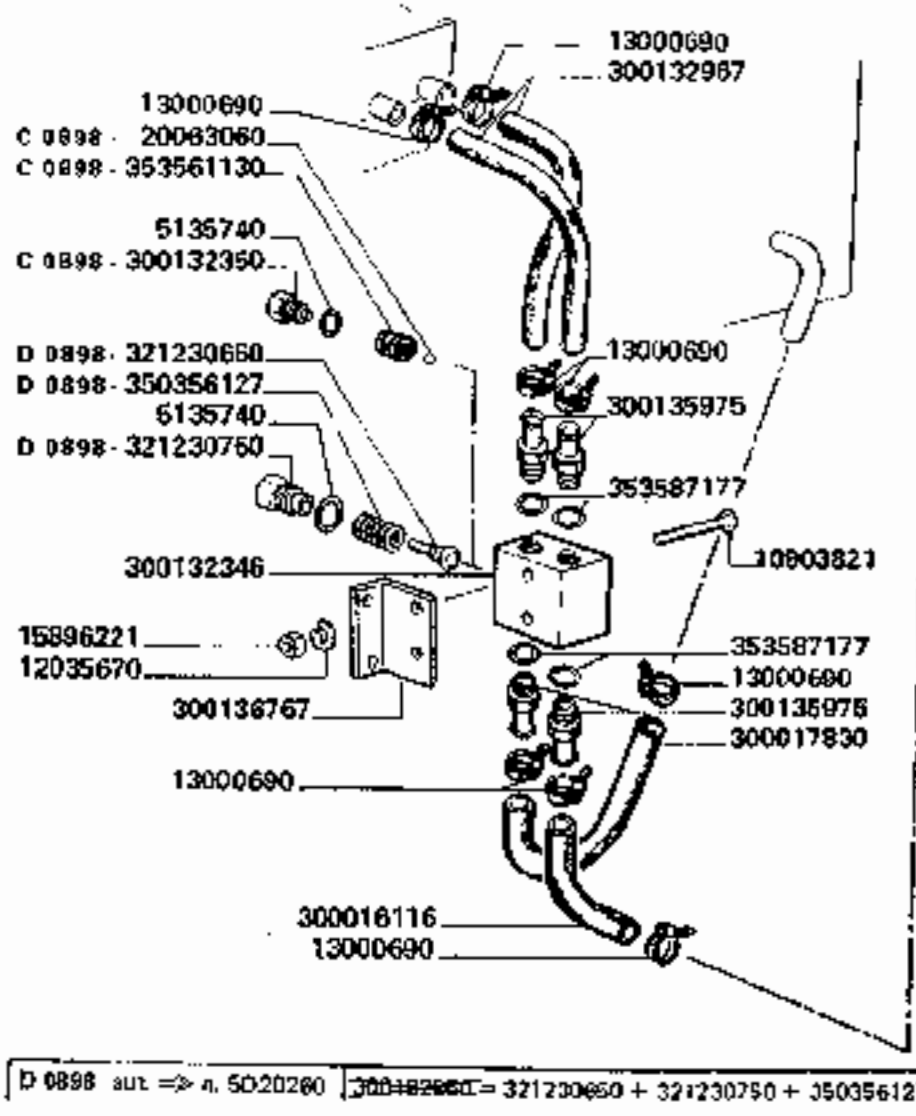

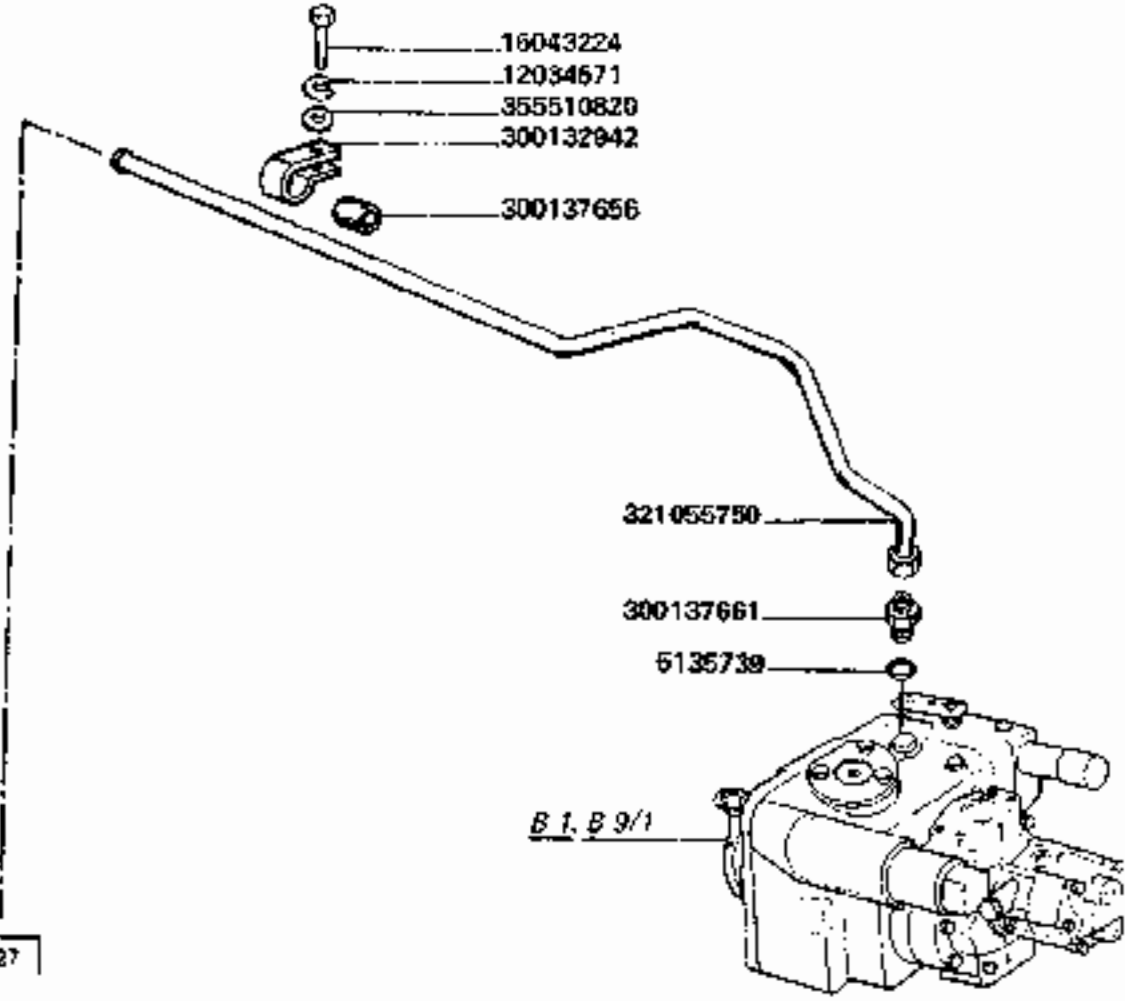

3790-3790R

TUBAZIONI RITORNO POMPA

Tuyauteries de retour pompe traction hydrostatique
Rohre fuer zu und ruek der hydrostatischantriebspumpe
Hydrostatic drive pump return tubings
Tuberias retorno bomba

B1.B8

https://www.tractormanualpdf.info/

MODIF.	ANT. MODIF.	N. ORDIN.	Q	DENOMINAZIONE	DESIGNATION	BENENNUNG	DESCRIPTION	DENOMINACIONES
		5135739	1	GUARNIZIONE	JOINT	O-RING	O-RING	JUNTA
		5135740	1	GUARNIZIONE	JOINT	O-RING	O.RING	JUNTA
		10903821	2	VITE	VIS	SCHRAUBE	SCREW	TORNILLO
		12034571	1	ROSETTA ELASTICA	RONDELLE W	FEDERSCHEIBE	SPRING WASHER	ARANDELA ELASTICA
		12035670	2	ROSETTA ELASTICA	RONDELLE W	FEDERSCHEIBE	SPRING WASHER	ARANDELA ELASTICA
	12173890	13000690	8	COLLARE	COLLIER	SCHELLE	CLAMP	COLLAR
		15896214	2	DADO	ECROU	MUTTER	NUT	TUERCA
		16043224	1	VITE	VIS	SCHRAUBE	SCREW	TORNILLO
C 0898		20063060	1	SFERA	BILLE	KUGEL	BALL	BOLA
		300016116	1	TUBO ASPIRAZIONE	TUYAU D'ASPIRATION	ANSAUGROHR	INTAKE PIPE	TUBO DE ADMISION
		300017830	1	TUBO ASPIRAZIONE	TUYAU D'ASPIRATION	ANSAUGROHR	INTAKE PIPE	TUBO DE ADMISION
		300132346	1	VALVOLA BY PASS	CLAPET	VENTIL	VALVE	VALVULA
C 0898		300132350	1	TAPPO BY PASS	BOUCHON	STOPFEN	PLUG	TAPON
		300132942	1	FASCETTA	COLLIER	HALTER	RETAINER	ABRAZADERA
		300132967	2	TUBO RITORNO	TUYAU	ANSCHLAGROHR	PIPE	TUBO
		300135975	4	RACCORDO BY PASS	RACCORD	STUTZEN	UNION	RACOR
		300136767	1	SUPPORTO BY PASS	SUPPORT	HALTERUNG	SUPPORT	SOPORTE
		300137656	1	GUARNIZIONE	JOINT	DICHTUNG	GASKET	JUNTA
		300137661	1	RACCORDO	RACCORD	STUTZEN	UNION	RACOR
		321056750	1	TUBO DRENAGGIO	TUYAU	ROHR	PIPE	TUBO
D 0898		321230650	1	CONTROSEDE	CONTRE-SIEGE	GEGENSITZ	COUNTERSEAT	CONTRASEDE
D 0898		321230750	1	TAPPO BY PASS	BOUCHON	STOPFEN	PLUG	TAPON
D 0898		350356127	1	MOLLA	RESSORT	FEDER	SPRING	RESORTE
C 0898		353561130	1	MOLLA	RESSORT	FEDER	SPRING	RESORTE
		353587177	4	GUARNIZIONE	JOINT	O-RING	O.RING	JUNTA
		355510820	1	RONDELLA	RONDELLE	SCHEIBE	WASHER	ARANDELA

https://www.tractormanualpdf.info/

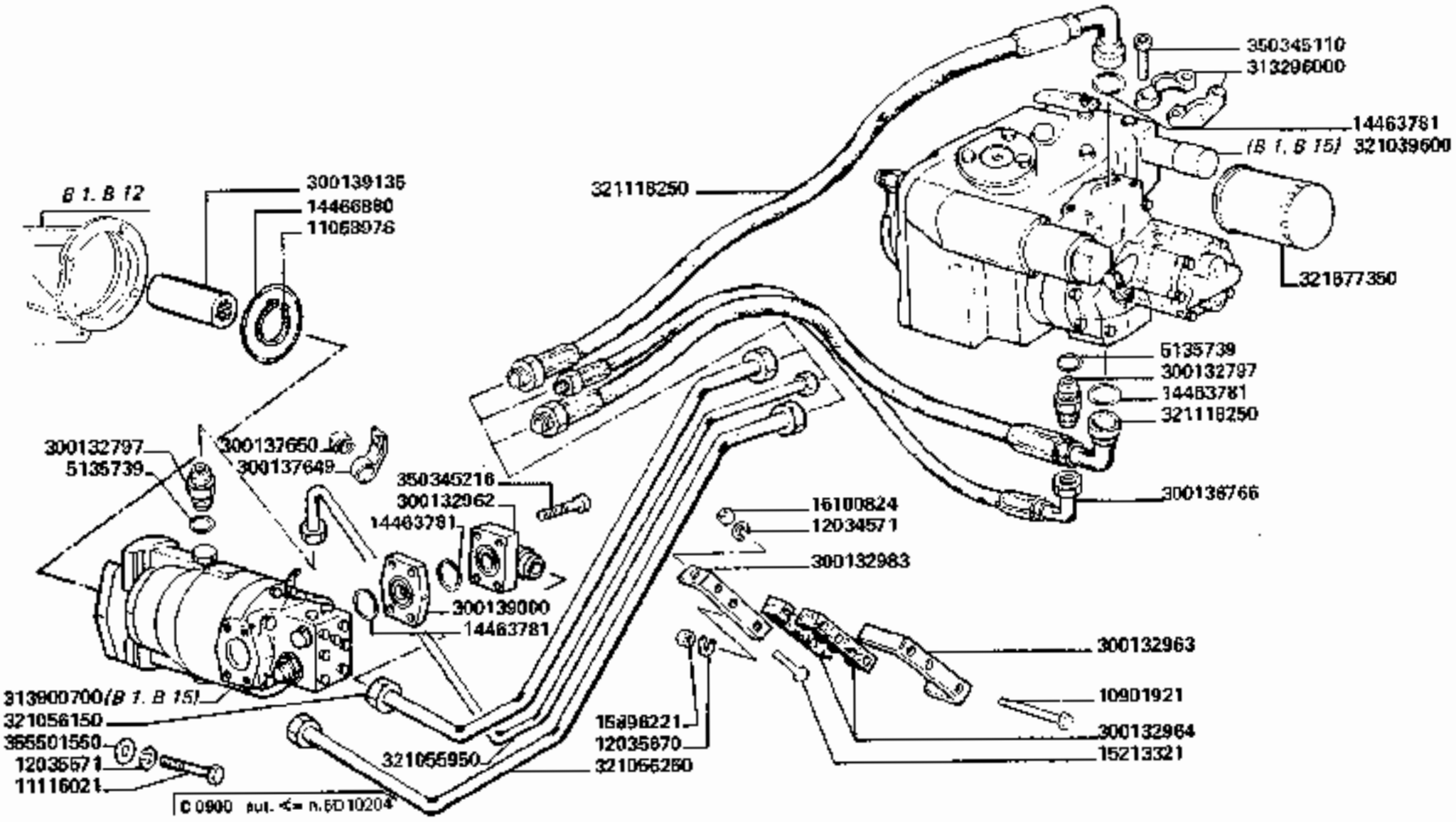

3790-3790R

TUBAZIONI POMPA E MOTORE TRAZIONE IDROSTATICA

Tuyauteries pompe et moteur traction hydrostatique — *Hydrostatic drive pump and motor tubings*
Rohre fuer motor und pompe des hydrostatischen antriebs — *Tuberias bomba y motor*

B1.B9

https://www.tractormanualpdf.info/

MODIF.	ANT.MODIF.	N. ORDIN.	Q.	DENOMINAZIONE	DESIGNATION	BENENNUNG	DESCRIPTION	DENOMINACIONES
		5135739	2	GUARNIZIONE	JOINT	O-RING	O-RING	JUNTA
		10901921	3	VITE	VIS	SCHRAUBE	SCREW	TORNILLO
		11058976	1	ANELLO ELASTICO	ARRETOIR	SICHERUNGSRING	LOCKRING	ANILLO DE FRENO
		11116023	4	VITE	VIS	SCHRAUBE	SCREW	TORNILLO
		12034671	1	ROSETTA ELASTICA	RONDELLE W	FEDERSCHEIBE	SPRING WASHER	ARANDELA ELASTICA
		12035671	4	ROSETTA ELASTICA	RONDELLE W	FEDERSCHEIBE	SPRING WASHER	ARANDELA ELASTICA
		12035670	3	ROSETTA ELASTICA	RONDELLE W	FEDERSCHEIBE	SPRING WASHER	ARANDELA ELASTICA
		14463781	6	GUARNIZIONE	JOINT	O-RING	O-RING	JUNTA
		14468880	1	GUARNIZIONE	JOINT	O-RING	O-RING	JUNTA
		15213321	1	VITE	VIS	SCHRAUBE	SCREW	TORNILLO
		15896221	3	DADO	ECROU	MUTTER	NUT	TUERCA
		16100824	1	DADO	ECROU	MUTTER	NUT	TUERCA
		300132797	2	RACCORDO	RACCORD	STUTZEN	UNION	RACOR
		300132962	2	FLANGIA	FLASQUE	FLANCH	FLANGE	BRIDA
		300132963	1	BRIGLIA	BRIDE	SCHELLE	CLAMP	BRIDA
		300132964	2	TASSELLO IN GOMMA	TAMPON	GUMMISTUECK	PAD	ALMOHADILLA
		300132983	1	SUPPORTO BRIGLIA	SUPPORT	HALTERUNG	SUPPORT	SOPORTE
		300136766	1	TUBO FLESSIBILE	TUYAU FLEXIBLE	SCHLAUCH	HOSE	TUBO FLEXIBLE
		300137649	1	FASCETTA	COLLIER	SCHELLE	CLAMP	COLLAR
		300137650	1	GUARNIZIONE	JOINT	DICHTUNG	GASKET	JUNTA
		300139000	2	FLANGIA	FLASQUE	FLANSCH	FLANGE	BRIDA
		300139135	1	MANICOTTO	MANCHON	MITNEHMER	COUPLING SLEEVE	MANGUITO
		313296000	2	COPPIA SEMIFLANGE	DEMI-FLASQUES	FLANSCH HAELFTE	HALF-FLANGE	SEMI-BRIDA
		313900700	1	MOTORE	MOTEUR	MOTOR	MOTOR	MOTOR
		321039600	1	POMPA	POMPE	PUMPE	PUMP	BOMBA
		321055950	1	TUBO DRENAGGIO	TUYAU	ROHR	PIPE	TUBO
		321056150	1	TUBO SUP.	TUYAU	ROHR	PIPE	TUBO
		321056250	1	TUBO INF.	TUYAU	ROHR	PIPE	TUBO
	300136765	321118260	2	TUBO FLESSIBILE	TUYAU FLEXIBLE	SCHLAUCH	HOSE	TUBO FLEXIBLE
	300037423	321677350	1	FILTRO	FILTRE	FILTER	FILTER	FILTRO
		350346110	8	VITE	VIS	SCHRAUBE	SCREW	TORNILLO
		350345216	8	VITE	VIS	SCHRAUBE	SCREW	TORNILLO
		355501550	4	RONDELLA	RONDELLE	SCHEIBE	WASHER	ARANDELA

https://www.tractormanualpdf.info/

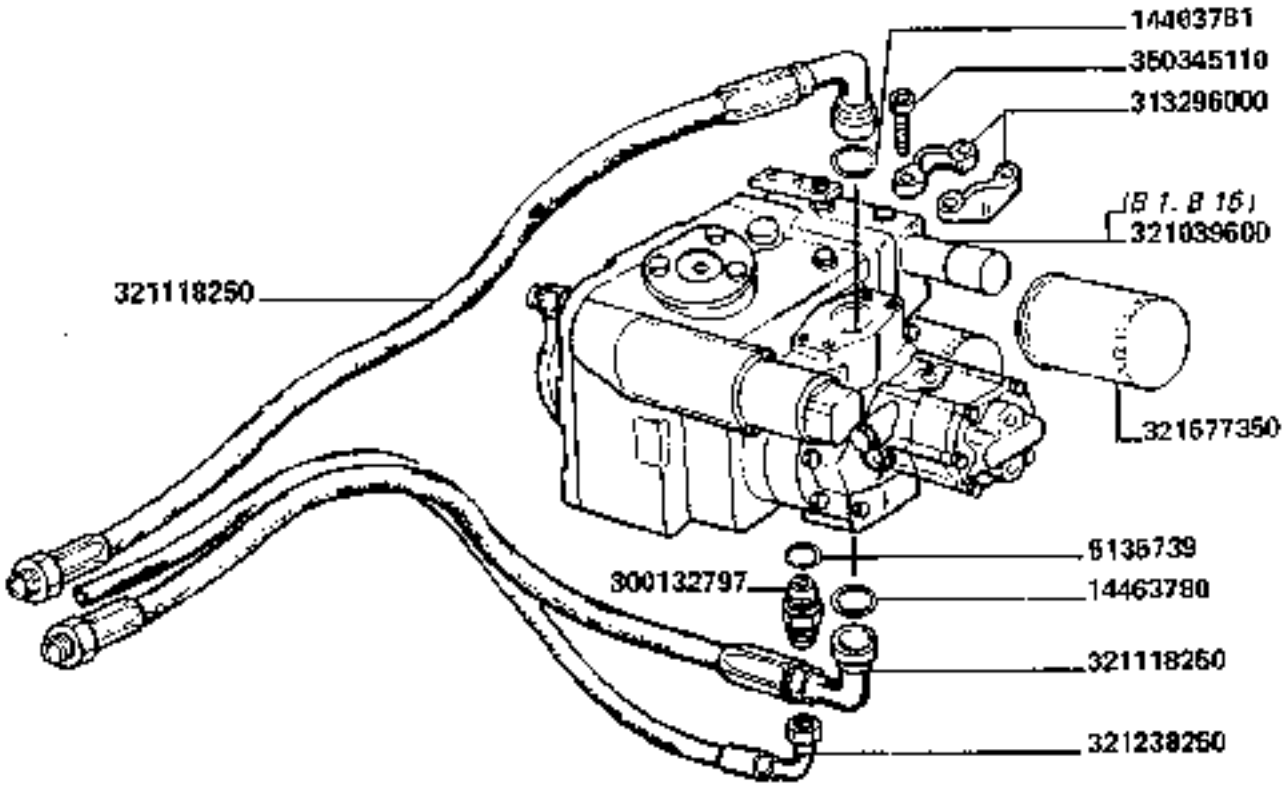

D 0900 aut. ⇒ il 5D10205

3790-3790R

TUBAZIONI POMPA E MOTORE TRAZIONE IDROSTATICA

Tuyauteries pompe et moteur traction Hydrostatique *Hydrostatic drive pump and motor tubings*
Rohre fuer motor und pumpe des hydrostatischen antriebs *Tuberias bomba y motor traccion idrost.*

B1.B9/1

1/2

https://www.tractormanualpdf.info/

MODIF.	ANT. MODIF.	N. ORDIN.	Q	DENOMINAZIONE	DESIGNATION	BENENNUNG	DESCRIPTION	DENOMINACIONES
		5135739	2	GUARNIZIONE	JOINT	O-RING	O RING	JUNTA
		11058976	1	ANELLO ELASTICO	ARRETOIR	SICHERUNGSRING	LOCKRING	ANILLO DE FRENO
D 1016		11112621	2	VITE	VIS	SCHRAUBE	SCREW	TORNILLO
		11116024	4	VITE	VIS	SCHRAUBE	SCREW	TORNILLO
D 1016		11702921	2	DADO	ECROU	MUTTER	NUT	TUERCA
		12034571	2	ROSETTA ELASTICA	RONDELLE W	FEDERSCHEIBE	SPRING WASHER	ARANDELA ELASTICA
D 1016		12034771	2	ROSETTA ELASTICA	RONDELLE W	FEDERSCHEIBE	SPRING WASHER	ARANDELA ELASTICA
		12035571	4	ROSETTA ELASTICA	RONDELLE W	FEDERSCHEIBE	SPRING WASHER	ARANDELA ELASTICA
		14463781	6	GUARNIZIONE	JOINT	O-RING	O-RING	JUNTA
		14466880	1	GUARNIZIONE	JOINT	O-RING	O-RING	JUNTA
		15213321	1	VITE	VIS	SCHRAUBE	SCREW	TORNILLO
		16044721	4	VITE	VIS	SCHRAUBE	SCREW	TORNILLO
		16100824	1	DADO	ECROU	MUTTER	NUT	TUERCA
		16104124	4	DADO	ECROU	MUTTER	NUT	TUERCA
		300132797	2	RACCORDO	RACCORD	STUTZEN	UNION	RACOR
		300132962	2	FLANGIA	FLASQUE	FLANSCH	FLANGE	BRIDA
		300139000	2	FLANGIA	FLASQUE	FLANSCH	FLANGE	BRIDA
		300139135	1	MANICOTTO	MANCHON	MITNEHMER	COUPLING SLEEVE	MANGUITO
		313296000	2	COPPIA SEMIFLANGE	DEMI-FLASQUES	FLANSCH HAELFTE	HALF-FLANGE	SEMI-BRIDA
		313900700	1	MOTORE	MOTEUR	MOTOR	MOTOR	MOTOR
D 1016		320841750	1	SUPPORTO ANT.	SUPPORT	HALTERUNG	SUPPORT	SOPORTE
		321039600	1	POMPA	POMPE	PUMPE	PUMP	BOMBA
		321056150	1	TUBO SUP.	TUYAU	ROHR	PIPE	TUBO
		321056250	1	TUBO INF	TUYAU	ROHR	PIPE	TUBO
		321118250	2	TUBO	TUYAU	ROHR	PIPE	TUBO
		321237850	4	TASSELLO IN GOMMA	TAMPON	GUMMISTUECK	PAD	ALMOHADILLA
C 1016		321237950	1	SUPPORTO BRIGLIA	PLAQUETTE	PLATTE	PLATE	PLANCHUELA
		321238050	2	BRIGLIA	BRIDE	HALTER	RETAINER	ARRAZADERA
		321238150	1	SUPPORTO BRIGLIA	PLAQUETTE	PLATTE	PLATE	PLANCHUELA
		321238250	1	TUBO FLESSIBILE	TUYAU FLEXIBLE	SCHLAUCH	HOSE	TUBO FLEXIBLE
	300037423	321677350	1	FILTRO	FILTRE	FILTER	FILTER	FILTRO
		340481809	4	FASCETTA	COLLIER	HALTERBAND	STRAP	ABRAZADERA
		350345110	8	VITE	VIS	SCHRAUBE	SCREW	TORNILLO
		350345216	8	VITE	VIS	SCHRAUBE	SCREW	TORNILLO
D 1016		355501320	4	RONDELLA	RONDELLE	SCHEIBE	WASHER	ARANDELA
		355501550	4	RONDELLA	RONDELLE	SCHEIBE	WASHER	ARANDELA
		355510815	2	RONDELLA	RONDELLE	SCHEIBE	WASHER	ARANDELA

https://www.tractormanualpdf.info/

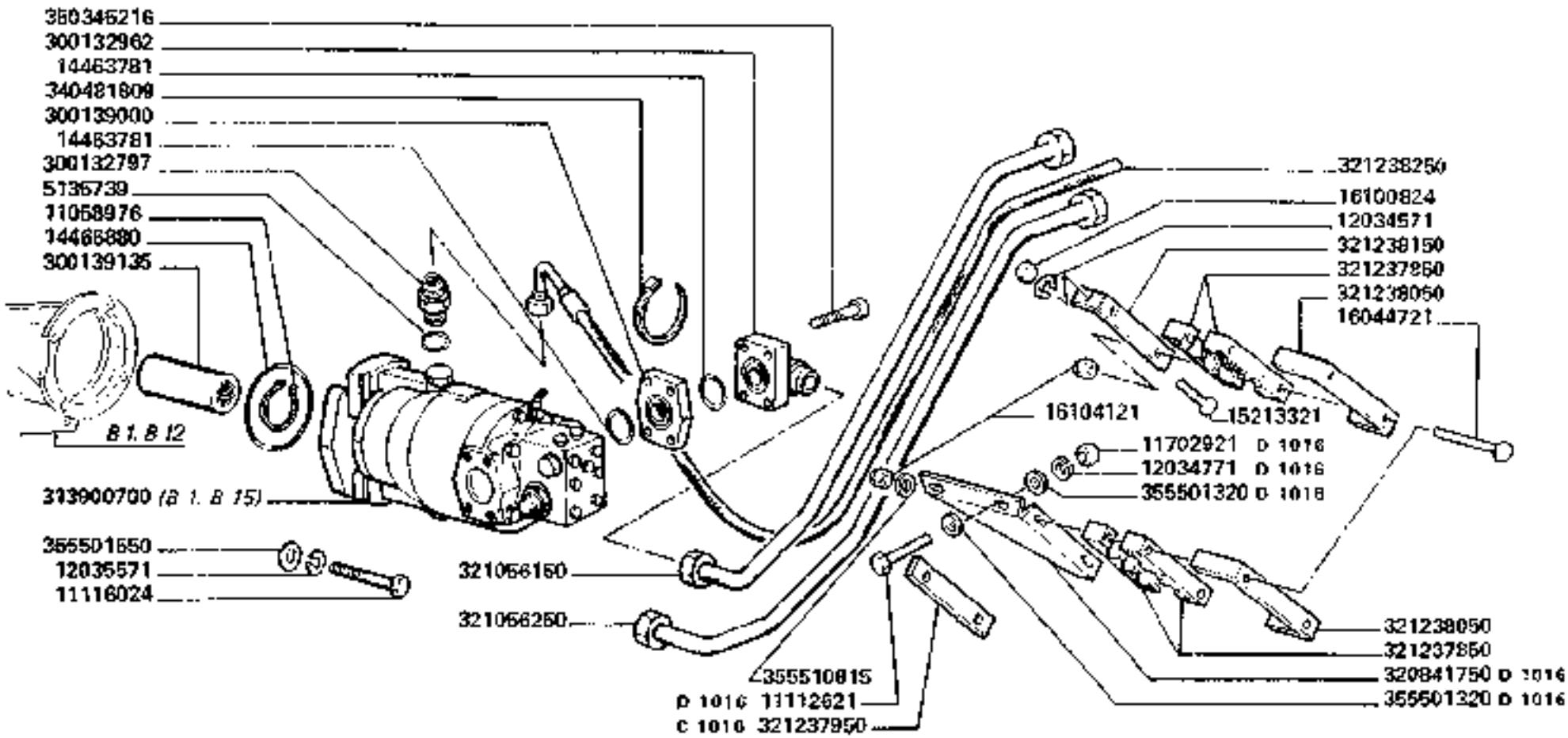

D 0900 ant. => n. 5D10205	
D 1016 ant. -> n. 5D21001	~~321237950~~ – 320841750 + (4) 355501320 + (2) 11112621 + (2) 12034771 + (2) 11702921 + (2) 355510815 + (2) 12034571

3790-3790R

TUBAZIONI POMPA E MOTORE TRAZIONE IDROSTATICA

Tuyateries pompe et moteur traction Hydrostatique — *Hydrostatic drive pump and motor tubings*
Rohre fuer motor und pumpe des hydrostatischen antriebs — *Tuberias bomba y motor traccion idrost.*

B1.B9/1

2

https://www.tractormanualpdf.info/

https://www.tractormanualpdf.info/

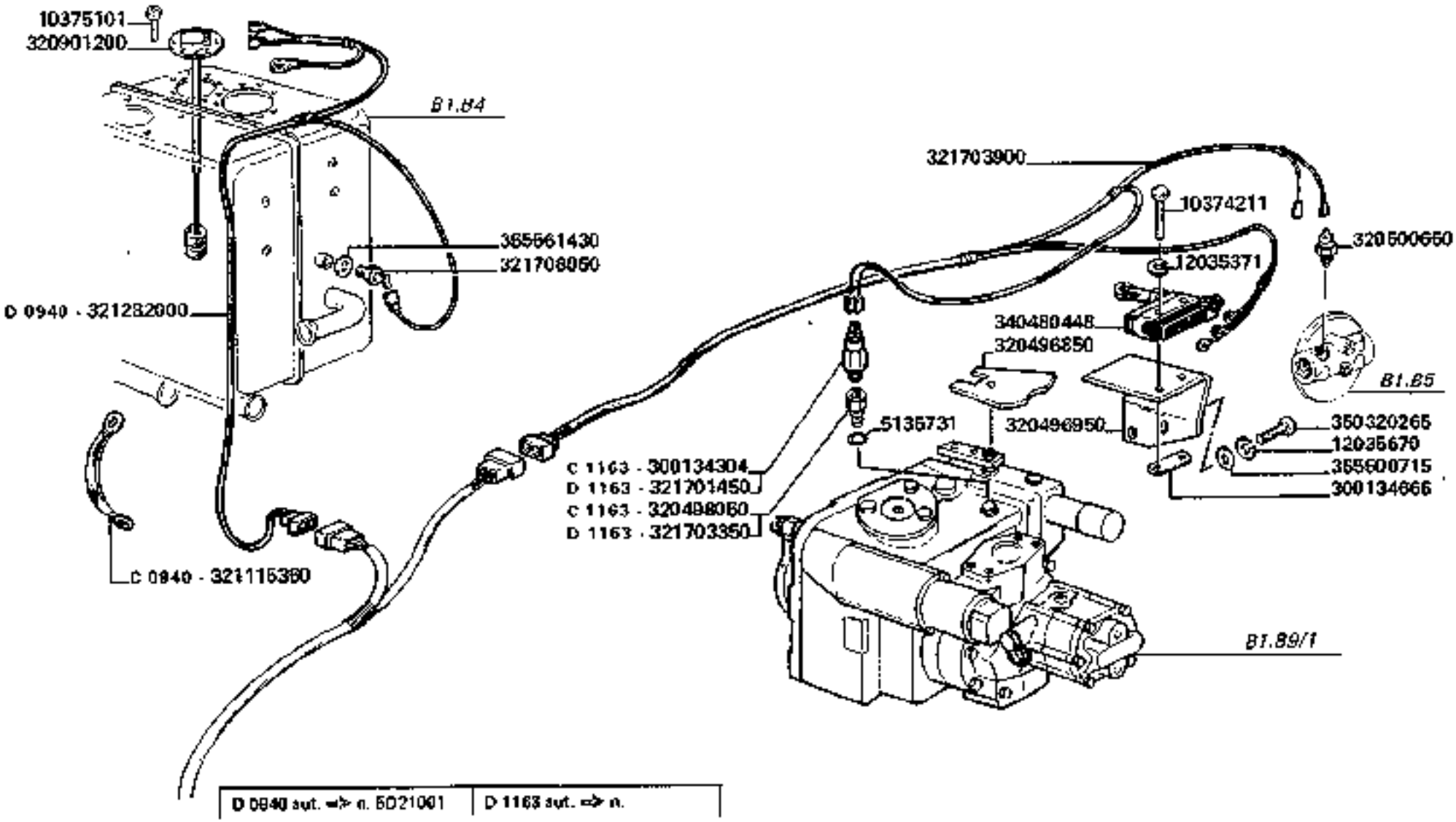

3790-3790R

DISPOSITIVO DI SICUREZZA PER TRAZIONE IDROSTATICA

Dispositif de securite pour traction hydrostatique — *Safety disposels for hydrostatic traction*
Sicherheitvorrichtung fuer hydrostatischen antrieb — *Dispositivos seguridad por latraccion hidrostatica*

B1.B10

https://www.tractormanualpdf.info/

MODIF.	ANT. MODIF.	N. ORDIN.	Q	DENOMINAZIONE	DESIGNATION	BENENNUNG	DESCRIPTION	DENOMINACIONES
		5135731	1	GUARNIZIONE	JOINT	O-RING	O.RING	JUNTA
		10374211	2	VITE	VIS	SCHRAUBE	SCREW	TORNILLO
		10376101	6	VITE	VIS	SCHRAUBE	SCREW	TORNILLO
		12035371	2	ROSETTA ELASTICA	RONDELLE W	FEDERSCHEIBE	SPRING WASHER	ARANDELA ELASTICA
		12035670	2	ROSETTA ELASTICA	RONDELLE W	FEDERSCHEIBE	SPRING WASHER	ARANDELA ELASTICA
C 1163		300134304	1	MANOCONTATTO	PRESSOSTAT	MANOM. KONTAKT	MANOM. CONTACT	CONTACTO MANOM.
		300134666	1	PIASTRINA	PLAQUETTE	PLATTE	PLATE	PLANCHUELA
		320496850	1	CAMMES	CAME	NOCKEn	CAM	LEVA
		320496950	1	SUPPORTO MICRODEV	SUPPORT	HALTERUNG	SUPPORT	SOPORTE
C 1163		320498050	1	RACCORDO	RACCORD	STUTZEN	UNION	RACOR
		320500650	1	VACUOMETRO	VACUOMETRE	VACUUM	OIL PRESSURE	VACUOMETRO
	320472500	320901200	1	INDICATORE LIVELLO	INDICAT. DE NIVEAU	STANDANZEIGER	LEVEL GAUGE	INDICADOR DE NIVEL.
C 0940		321115350	1	CAVETTO MASSA	CABLE DEMARREUR	KABEL	CABLE	CABLE
D 0940		321282000	1	CAVO AGGIUNT SERB.	CABLE	KABEL	CABLE	CABLE
D1163		321701450	1	MANOCONTATTO	PRESSOSTAT	MANOM. KONTAKT	MANOM CONTACT	CONTACTO MANOM.
D 1163		321703350	1	RACCORDO	RACCORD	STUTZEN	UNION	RACOR
	321281900	321703900	1	CAVO AGGIUT POMPA	CABLE	KABEL	CABLE	CABLE
	340486127	321708050	1	TERMOCONTATTO	TERMO CONTACT	THERMOKONTAKT	THERMOCONTACT	TERMO CONTACTO
		340480448	1	MICRODEVIATORE	MICRODEVIATEUR	SCHALTER	MICRO-SWITCH	DESVIDADOR
		350320265	2	VITE	VIS	SCHRAUBE	SCREW	TORNILLO
		355500715	2	RONDELLA	RONDELLE	SCHEIBE	WASHER	ARANDELA
		355561430	1	RONDELLA	RONDELLE	SCHEIBE	WASHER	ARANDELA

https://www.tractormanualpdf.info/

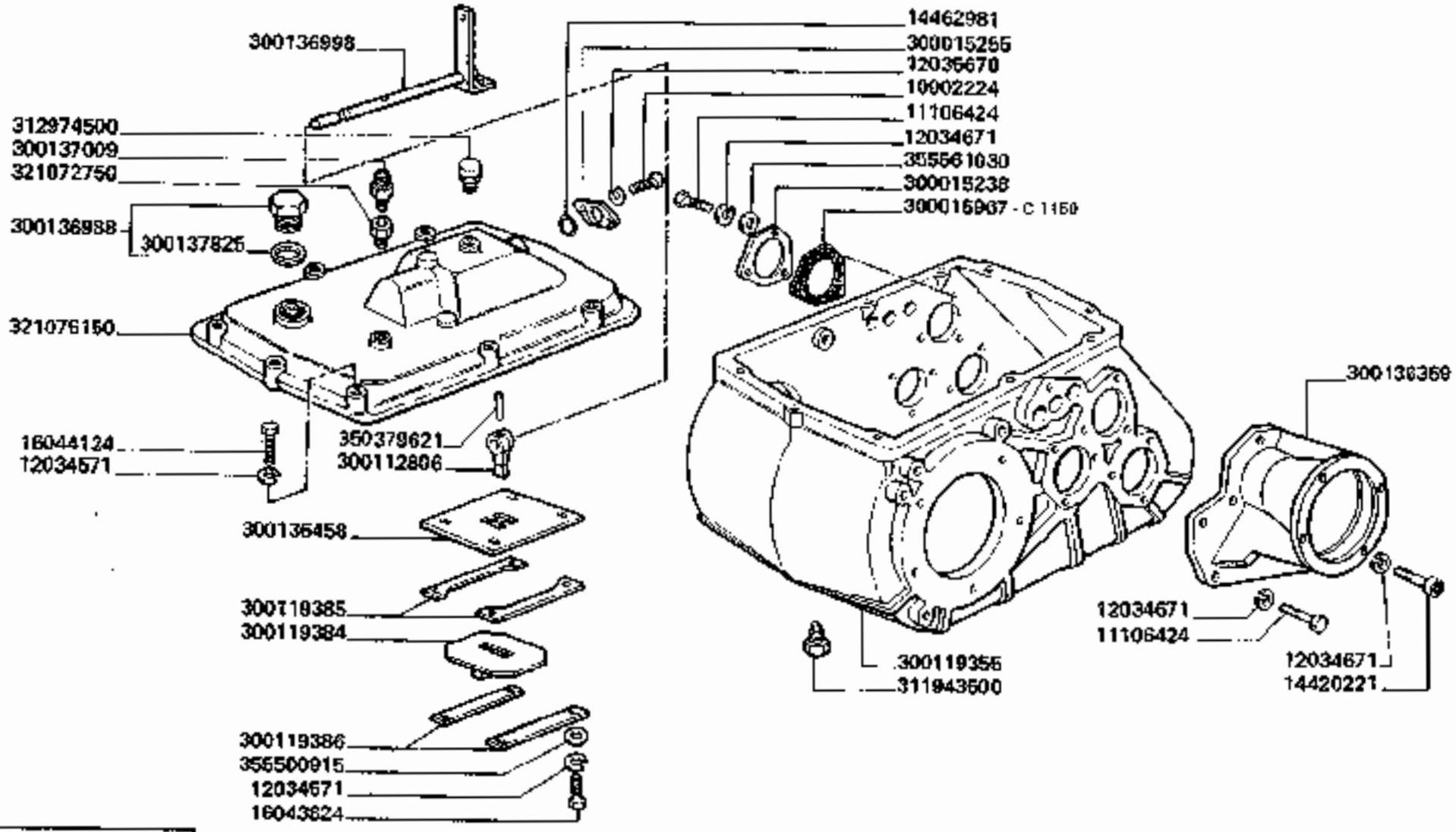

C 1150 aut. ⇒ n. 5021947

3790-3790R

ELEMENTI CAMBIO 321082300 C 1099
320895200 D 1099

Elements boite de vitesses
Getriebeelemente

Gear elements del cambio
Elementos de la caja

B1.B12

1/3

https://www.tractormanualpdf.info/

MODIF.	ANT. MODIF.	N. ORDIN.	Q	DENOMINAZIONE	DESIGNATION	BENENNUNG	DESCRIPTION	DENOMINACIONES
		5133776	5	CUSINETTO	ROULEMENT	LAGER	BEARING	RODAMIENTO
		10790521	1	DADO	ECROU	MUTTER	NUT	TUERCA
		10902224	2	VITE	VIS	SCHRAUBE	SCREW	TORNILLO
		11061076	1	ANELLO ELASTICO	ARRETOIR	SICHERUNGSRING	LOCKRING	ANILLO DE FRENO
		11061576	2	ANELLO ELASTICO	ARRETOIR	SICHERUNGSRING	LOCKRING	ANILLO DE FRENO
		11062176	2	ANELLO ELASTICO	ARRETOIR	SICHERUNGSRING	LOCKRING	ANELLO DE FRENO
		11069076	4	ANELLO ELASTICO	ARRETOIR	SICHERUNGSRING	LOCKRING	ANELLO DE FRENO
		11106424	9	VITE	VIS	SCHRAUBE	SCREW	TORNILLO
		12034571	14	ROSETTA ELASTICA	RONDELLE W	FEDERSCHEIBE	SPRING WASHER	ARANDELA ELASTICA
		12034671	15	ROSETTA ELASTICA	RONDELLE W	FEDERSCHEIBE	SPRING WASHER	ARANDELA ELASTICA
		12034771	10	ROSETTA ELASTICA	RONDELLE W	FEDERSCHEIBE	SPRING WASHER	ARANDELA ELASTICA
		12034871	4	ROSETTA ELASTICA	RONDELLE W	FEDERSCHEIBE	SPRING WASHER	ARANDELA ELASTICA
		12035670	2	ROSETTA ELASTICA	RONDELLE W	FEDERSCHEIBE	SPRING WASHER	ARANDELA ELASTICA
		12164121	3	DADO	ECROU	MUTTER	NUT	TUERCA
		14420221	3	VITE	VIS	SCHRAUBE	SCREW	TORNILLO
		14420921	3	VITE	VIS	SCHRAUBE	SCREW	TORNILLO
		14462981	1	GUARNIZIONE	JOINT	O-RING	O-RING	JUNTA
		15640431	12	VITE	VIS	SCHRAUBE	SCREW	TORNILLO
		16043824	4	VITE	VIS	SCHRAUBE	SCREW	TORNILLO
		16044124	9	VITE	VIS	SCHRAUBE	SCREW	TORNILLO
D 1099		20141040	2	CUSCINETTO	ROULEMENT	LAGER	BEARING	RODAMIENTO
		20665450	1	CUSCINETTO	ROULEMENT	LAGER	BEARING	RODAMIENTO
C 1099		20973340	2	CUSCINETTO	ROULEMENT	LAGER	BEARING	RODAMIENTO
		26796060	2	CUSCINETTO	ROULEMENT	LAGER	BEARING	RODAMIENTO
		26800560	1	CUSCINETTO	ROULEMENT	LAGER	BEARING	RODAMIENTO
C 1160		300014733	6	PIASTRINA	PLAQUETTE	SICHERUNGSBLECH	PLATE	PLANCHUELA
		300015238	2	FLANGIA	FLASQUE	LAGERFLANSCH	FLANGE	BRIDA
		300015255	1	COPERCHIO	COUVERCLE	DECKEL	COVER	TAPA
C 1150		300015967	3	GUARNIZIONE	JOINT	DICHTUNG	GASKET	JUNTA
		300018483	1	VITE	VIS	SCHRAUBE	SCREW	TORNILLO
		300112806	1	LEVA COM. FORCELLE	LEVIER	HEBEL	LEVER	PALANCA
		300119355	1	SCATOLA CAMBIO	BOITE DE VITESSES	GETRIEBEGEHAEUSE	GEARS BOX	CAJA DEL CAMBIO
C 1099		300119357	2	SUPPORTO DIFFERENZ.	SUPPORT	HALTERUNG	SUPPORT	SOPORTE

./...

https://www.tractormanualpdf.info/

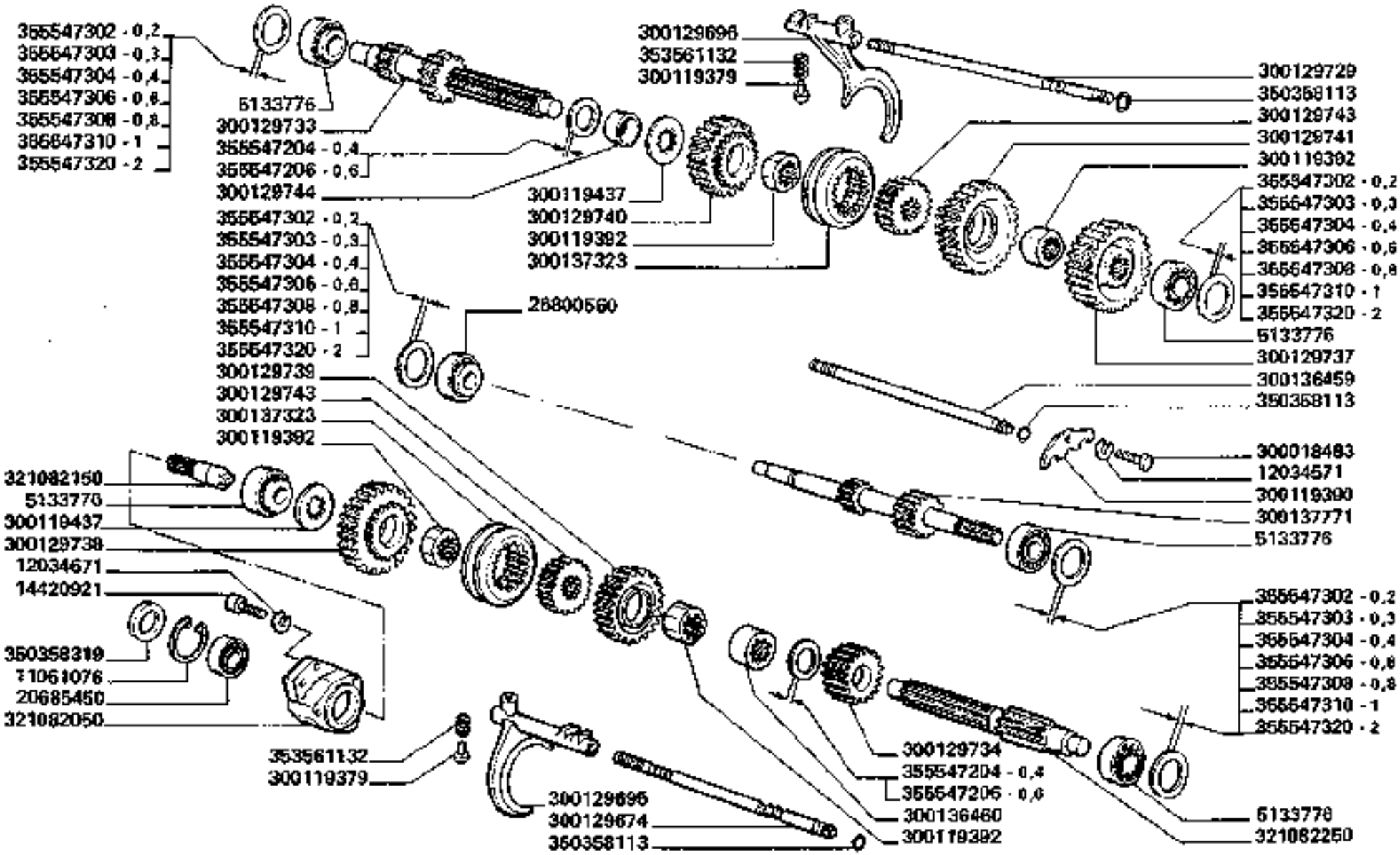

3790-3790R

ELEMENTI CAMBIO 321082300 C 1099
320895200 D 1099

Elements boîte de vitesses
Getriebeelemente

Gear elements del cambio
Elementos de la caja

B1.B12

2

https://www.tractormanualpdf.info/

MODIF.	ANT.MODIF.	N. ORDIN.	Q	DENOMINAZIONE	DESIGNATION	BENENNUNG	DESCRIPTION	DENOMINACIONES
		300119369	2	SEMIASSE USCITA CAMBIO	DEMI-ESSIEU	ACHSWELLE	HALF SHAFT	SEMI EJE
		300119379	2	PIOLO	PION	SPERRBOLZEN	PIN	PITON
		300119384	1	SELETTORE INF.	SELECTEUR	GANGWAEHLER	LOWER SELECTOR	SELECTOR
		300119385	2	PIASTRA GOMA SELETT.	PLAQUE	PLATTE	PLATE	PLACA
		300119386	2	RISCONTRO PIASTR.	BARRETTE	VERSTAERKUNG	STIFFENER	PLETINA
		300119390	1	PIASTRINA	PLAQUETTE	PLAETTCHEN	PLATE	PLANCHUELA
		300119392	4	BOCCOLA	BAGUE	BUECHSE	BUSH	CASQUILLO
		300119437	2	ANELLO	ANNEAU	RING	RING	ANILLO
		300129674	1	ALBERINO FORC. 1°-2°	ARBRE	WELLE	SHAFT	ARBOL
		300129695	1	FORCELLA INNESTO 1°-2°	FOURCHE	GABEL	FORK	HORQUILLA
		300129696	1	FORCELLA INNESTO 3°-4°	FOURCHE	GABEL	FORK	HORQUILLA
		300129729	1	ALBERINO FORC. 3°-4°	ARBRE	WELLE	SHAFT	ARBOL
		300129730	1	CORONA DIFFERENZ.	COURONNE DIFF.	ZAHNKRANZ	RING GEAR DIFF.	CORONA DENTADA
		300129733	1	ALBERO AUSILIARIO	ARBRE	WELLE	SHAFT	ARBOL
		300129734	1	INGRANAGGIO FISSO 2°	PIGNON	ZAHNRAD	GEAR	PINON
		300129737	1	INGRANAGGIO COND.	PIGNON CONDUIT	ANGETRIEBENES ZAH.	DRIVEN GEAR	PINON CONDUCIDO
		300129738	1	INGRANAGGIO FOLLE 1°	PIGNON	ZAHNRAD	GEAR	PINON
		300129739	1	INGRANAGGIO FOLLE 2°	PIGNON	ZAHNRAD	GEAR	PINON
		300129740	1	INGRANAGGIO FOLLE 3°	PIGNON	ZAHNRAD	GEAR	PINON
		300129741	1	INGRANAGGIO FOLLE 4°	PIGNON	ZAHNRAD	GEAR	PINON
		300129743	2	PIGNONE INNESTO FRONT.	PIGNON	RITZEL	PINION	PINON
		300129744	1	DISTANZIALE	ENTRETOISE	DISTANZSTUECK	SPACER	ESPACIADOR
		300136359	1	SUPP. MOTORE IDROST.	SUPPORT	HALTERUNG	SUPPORT	SOPORTE
		300136458	1	PIASTRA SELETT. MARCE	PLAQUE	PLATTE	PLATE	PLACA
		300136459	1	ALBERINO CHIUS. FORI	ARBRE	WELLE	SHAFT	ARBOL
		300136460	1	DISTANZIATORE	ENTRETOISE	DISTANZSTUECK	SPACER	ESPACIADOR
		300136988	1	TAPPO	BOUCHON	STOPFEN	PLUG	TAPON
		300136998	1	ALBERINO COM. FORC.	ARBRE	WELLE	SHAFT	ARBOL
		300137009	1	SENSORE	CAPTEUR	SENSOR	SENSOR	SENSOR
		300137323	2	ANELLO INNESTO FRONT.	MANCHON	MUFFE	SLEEVE	MANGA
		300137771	1	ALBERO PRIMARIO	ARBRE PRIMAIRE	HAUPTWELLE	MAIN SHAFT	ARBOL PRIMARIO

../.

https://www.tractormanualpdf.info/

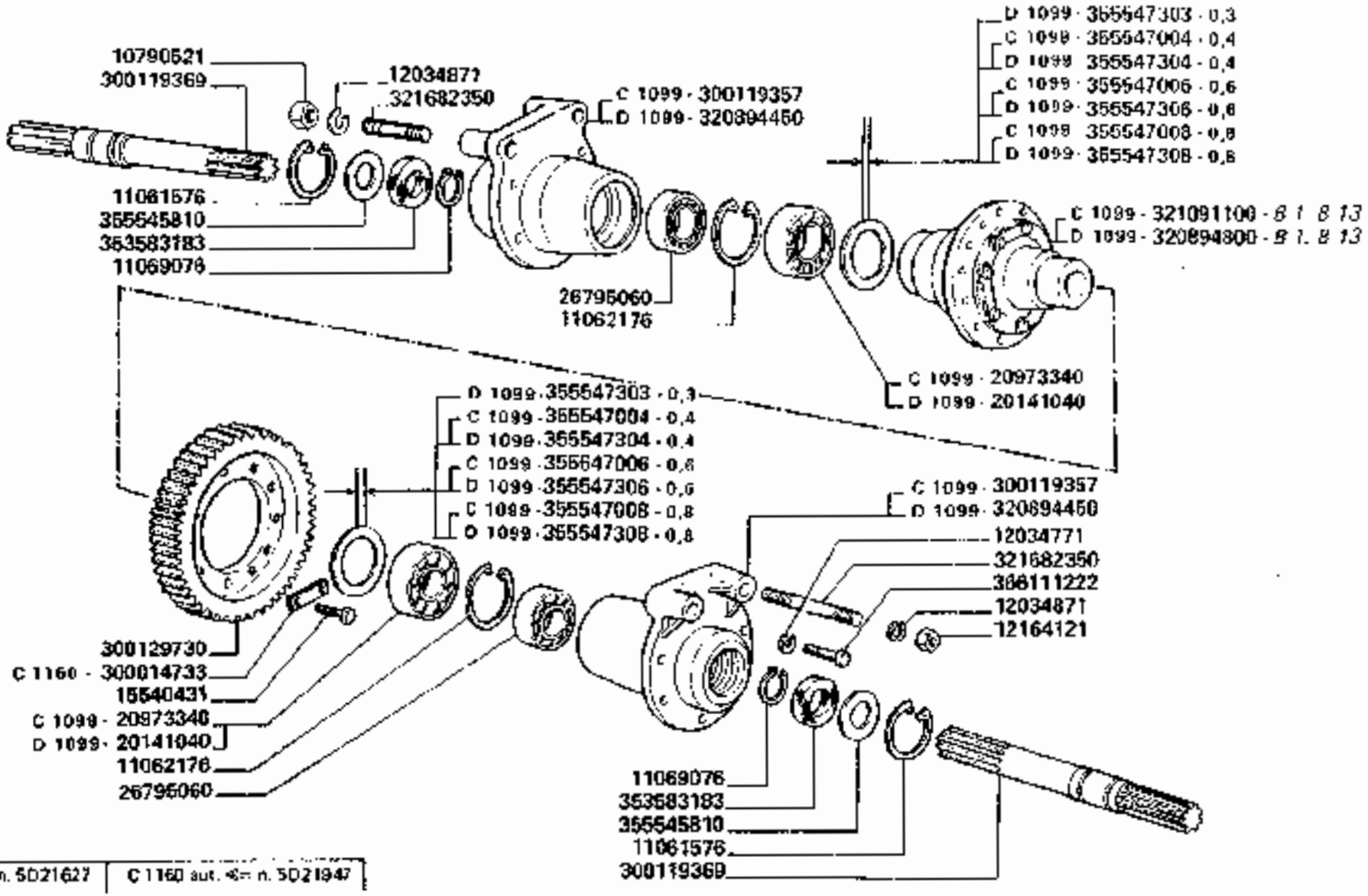

D 1099 aut. => n. 5021627	C 1160 aut. <= n. 5021947

3790-3790R

ELEMENTI CAMBIO 321082300 C 1099
320895200 D 1099

Elements boite de vitesses
Getriebeelemente

Gear elements del cambio
Elementos de la caja

B1.B12

https://www.tractormanualpdf.info/

MODIF.	ANT. MODIF.	N. ORDIN.	Q	DENOMINAZIONE	DESIGNATION	BENENNUNG	DESCRIPTION	DENOMINACIONES
		300137825	(1)	GUARNIZIONE	JOINT	DICHTUNG	GASKET	JUNTA
		311843500	1	TAPPO MAGNETICO	BOUCHON	STOPFEN	PLUG	TAPON
		312974500	1	TAPPO	BOUCHON	STOPFEN	PLUG	TAPON
D 1099		320894450	2	SUPPORTO DIFFERENZ	SUPPORT	HALTEURNG	SUPPORT	SOPORTE
D 1099		320894800	1	DIFFERENZIALE COMPL.	DIFFERENTIEL	AUSGLEICHGETRIEBE	DIFFERENTIAL	DIFFERENCIAL
		321072750	1	DADO	ECROU	MUTTER	NUT	TUERCA
		321075150	1	COPERCHIO SCATOLA	COUVERCLE	GEHAEUSEDECKEL	COVER	TAPA
		321082050	1	SUPP. PINZA FRENO STAZ.	SUPPORT	HALTERUNG	SUPPORT	SOPORTE
		321082150	1	PERNO	AXE	BOLZEN	PIN	PASADOR
		321082250	1	ALBERO SECONDARIO	ARBRE SECOND.	VORGELEGEWELLE	SECOND. SHAFT	ARBOL SECOND.
C 1099		321091100	1	DIFFERENZIALE COMPL.	DIFFERENTIEL	AUSGLEICHGETRIEBE	DIFFERENTIAL	DIFFERENCIAL
	300137626	321682350	4	PRIGIONIERO	GOUJON	STIFTSCHRAUBEN	STUD	ESPARRAGO
		350358113	3	GUARNIZIONE	JOINT	O-RING	O.RING	JUNTA
		350358319	1	GUARNIZIONE	JOINT	O-RING	O RING	JUNTA
	14515910	350379621	1	SPINA	GOUPILLE	STIFT	PIN	PASADOR
		353561132	2	MOLLA	RESSORT	FEDER	SPRING	RESORTE
		353583183	2	GUARNIZIONE	JOINT	RADIALDICHTRING	SEAL	JUNTA
		355500915	4	RONDELLA	RONDELLE	SCHEIBE	WASHER	ARANDELA
		355545810	2	RONDELLA	RONDELLE	SCHEIBE	WASHER	ARANDELA
C 1099		355547004	2	RONDELLA	RONDELLE	SCHEIBE	WASHER	ARANDELA
C 1099		355547006	2	RONDELLA	RONDELLE	SCHEIBE	WASHER	ARANDELA
C 1099		355547008	2	RONDELLA	RONDELLE	SCHEIBE	WASHER	ARANDELA
		355547204	2	RONDELLA	RONDELLE	SCHEIBE	WASHER	ARANDELA
		355547206	2	RONDELLA	RONDELLE	SCHEIBE	WASHER	ARANDELA
		355547302	3	RONDELLA	RONDELLE	SCHEIBE	WASHER	ARANDELA
		355547303	1	RONDELLA	RONDELLE	SCHEIBE	WASHER	ARANDELA
		355547304	1	RONDELLA	RONDELLE	SCHEIBE	WASHER	ARANDELA
		355547306	1	RONDELLA	RONDELLE	SCHEIBE	WASHER	ARANDELA
		355547308	1	RONDELLA	RONDELLE	SCHEIBE	WASHER	ARANDELA
		355547310	2	RONDELLA	RONDELLE	SCHEIBE	WASHER	ARANDELA
		355547320	2	RONDELLA	RONDELLE	SCHEIBE	WASHER	ARANDELA
		355561030	1	RONDELLA	RONDELLE	SCHEIBE	WASHER	ARANDELA
		366111222	10	VITE	VIS	SCHRAUBE	SCREW	TORNILLO

https://www.tractormanualpdf.info/

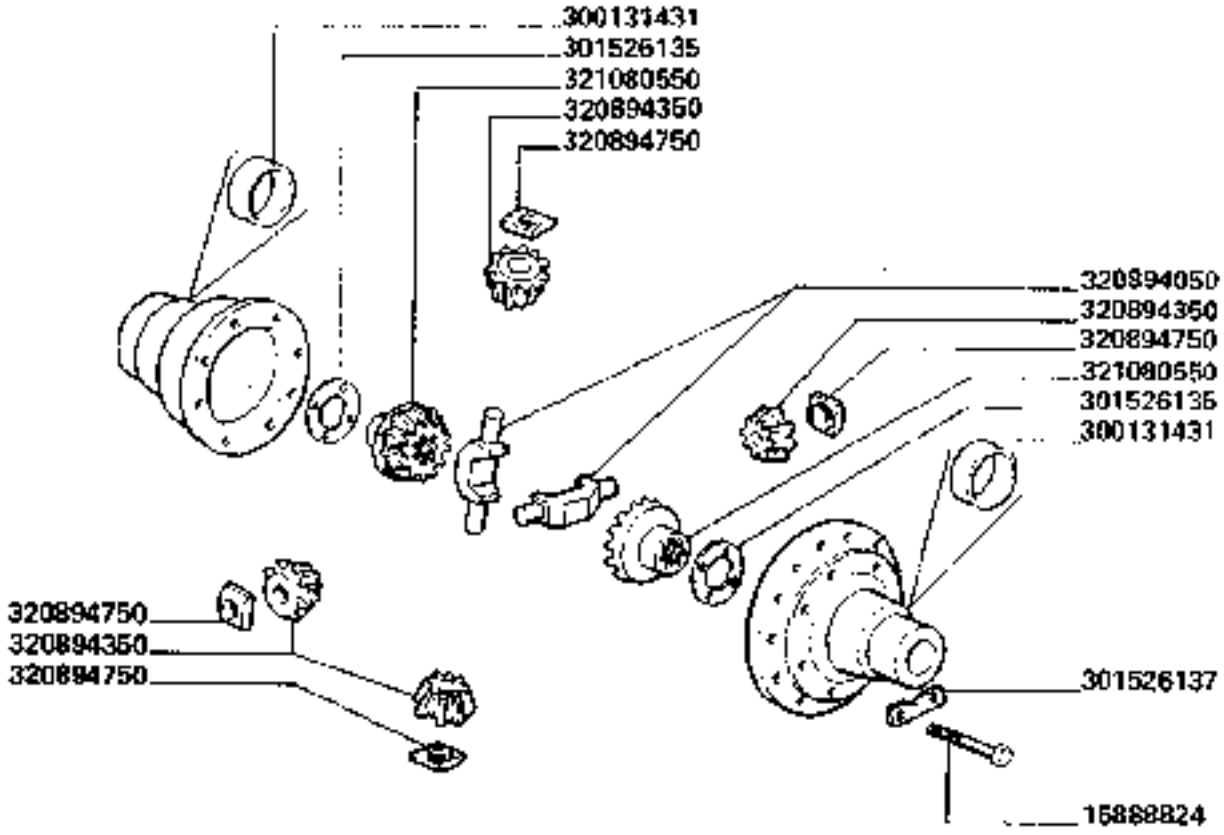

© 1999 aut. ⇒ n. 5021482

3790-3790 R

ELEMENTI DIFFERENZIALE (321091100 © 1999 - 320894800 D 1999

Elements differentiel
Elemente differential

Differential elements
Elementos diferencial

B1.B13

https://www.tractormanualpdf.info/

MODIF.	ANT. MODIF.	N. ORDIN.	Q	DENOMINAZIONE	DESIGNATION	BENENNUNG	DESCRIPTION	DENOMINACIONES
		15888824	12	VITE	VIS	SCHRAUBE	SCREW	TORNILLO
		300131431	(2)	BRONZINA	BAGUE BRONZE	BUECHSE	BUSHING	CASQUILLO BRONCE
		301526135	2	RONDELLA	RONDELLE	SCHEIBE	WASHER	ARANDELA
		301526137	6	PIASTRINA	PLAQUETTE	SICHERUNGSRING	PLATE	PLANCHUELA
	321080350	320894060	2	PERNO SATELLITE	AXE SATELLITE	KEGELRADBOLZEN	IDLE PIN	EJE SATELITE
	321080450	320894350	4	SATELLITE	SATELLITE	KEGELRAD	IDLE PINION	PINON SATELITE
	321080650	320894750	4	SPALLAMENTO INGR.	PLAQUETTE EPAUL.	DRUCKSCHEIBE	THRUST PLATE	PLACA DE APOYO
		321080550	2	INGRANAGGIO PLANET.	PIGNON PLANET.	ACHSWELLENRAD	SUN GEAR	PINON PLANETARIO

https://www.tractormanualpdf.info/

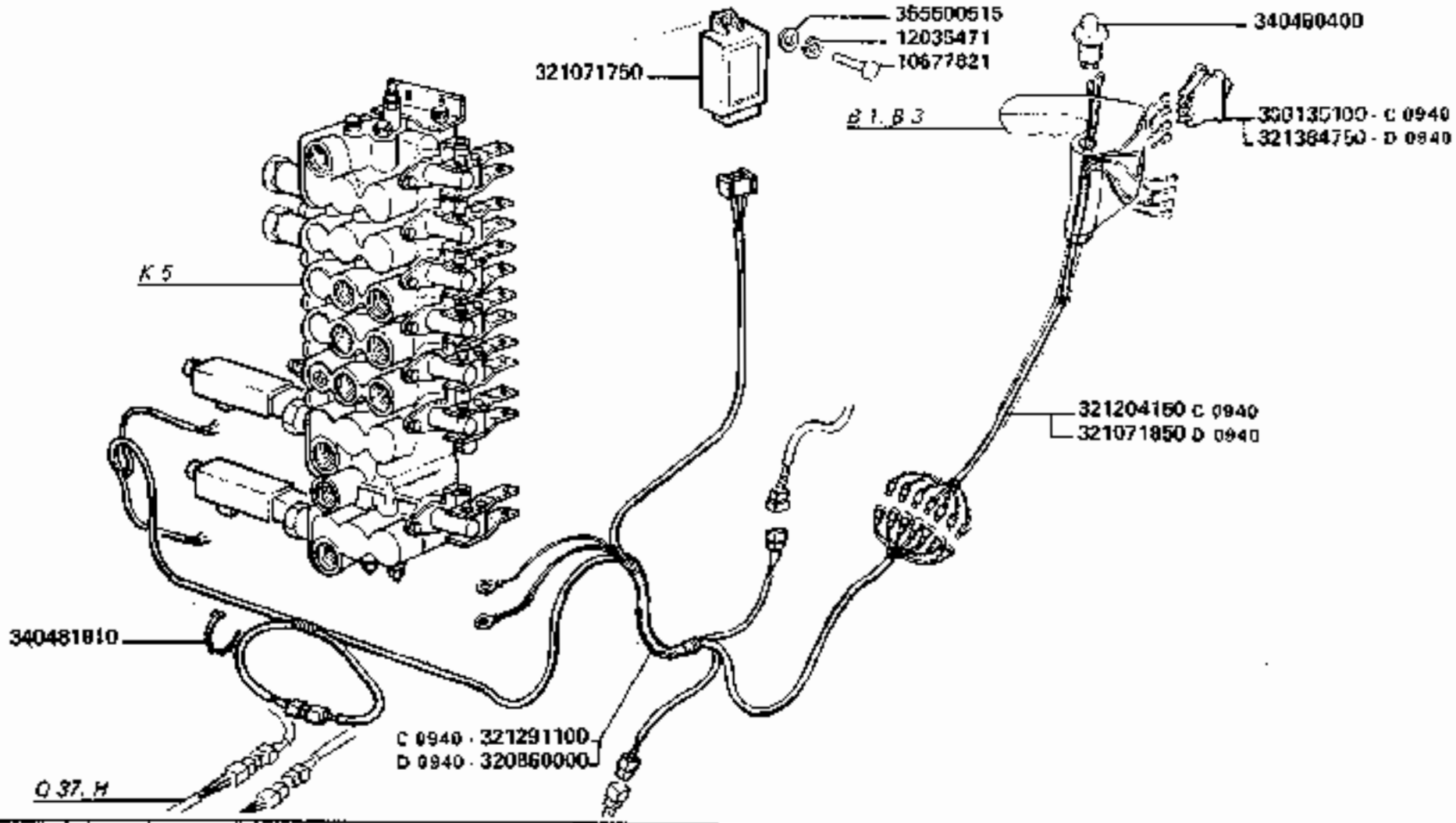

D 0940 aut. => n. 5D21001 | 321384150 = (2) 300135100 + 321071850 + (B1.B3) 321298860

3790-3790R

COMANDO ELETTROIDRAULICO

Commande electrohydraulique
Elektrohydraulliksteuerung

Electro-hydraulic
Mando eletrohidraulico

B1.B14

https://www.tractormanualpdf.info/

MODIF.	ANT. MODIF.	N. ORDIN.	Q	DENOMINAZIONE	DESIGNATION	BENENNUNG	DESCRIPTION	DENOMINACIONES
		10977821	1	VITE	VIS	SCHRAUBE	SCREW	TORNILLO
		12035471	1	ROSETTA ELASTICA	RONDELLE W	FEDERSCHEIBE	SPRING WASHER	ARANDELA ELASTICA
C 0940		300135109	2	PULSANTE	BOUTON	KNOPF	BUTTON	BOTON
D 0940	321291100	320860000	1	CAVO COLLEG. ELETTROV.	CABLE	KABEL	CABLE	CABLE
		321071750	1	CENTRALINA DIODI	BOITIER DIODE	DIODEKASTEN	DIODE BOX	CAJA DIODO
D 0940		321071850	1	CAVO	CABLE	KABEL	CABLE	CABLE
C 0940		321071900	1	CAVO COLLEG. ELETTROV.	CABLE	KABEL	CABLE	CABLE
C 0940		321204150	1	CAVO	CABLE	KABEL	CABLE	CABLE
D 0940		321384750	2	PULSANTE	BOUTON	KNOPF	BUTTON	BOTON
		340480400	1	PULSANTE	BOUTON	KNOPF	BUTTON	BOTON
		340481610	15	FASCETTA	COLLIER	HALTERBAND	STRAP	ABRAZADERA
		356500515	1	RONDELLA	RONDELLE	SCHEIBE	WASHER	ARANDELA

https://www.tractormanualpdf.info/

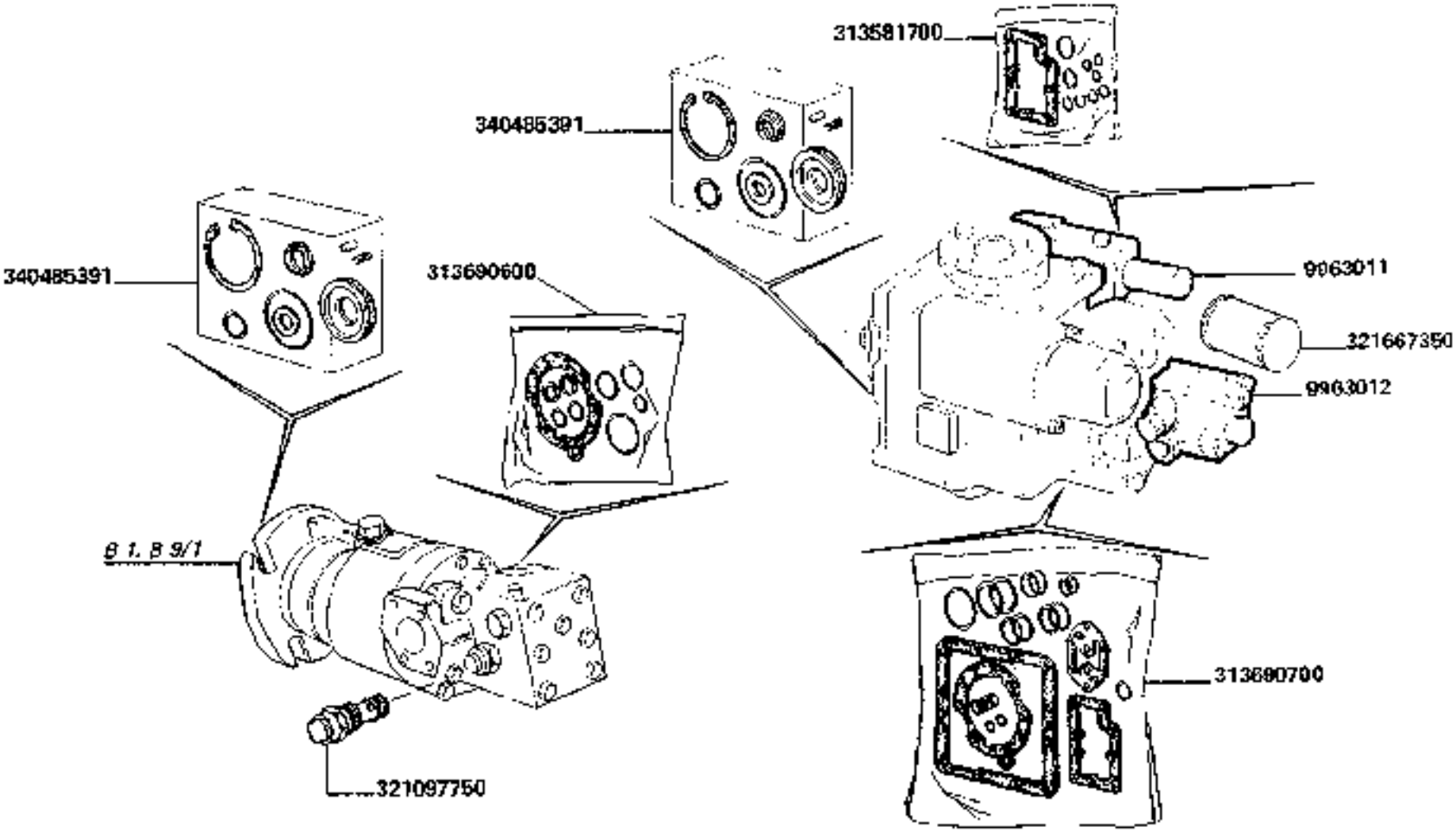

3790-3790R

SERIE GUARNIZIONI POMPA E MOTORE

Pochette joint pompe et moteur
Satz dichtungen fuer motor und pumpe

Seal kit for pump and motor
Serie de juntas bomba y motor

B1.B15

https://www.tractormanualpdf.info/

MODIF.	ANT. MODIF.	N. ORDIN.	Q	DENOMINAZIONE	DESIGNATION	BENENNUNG	DESCRIPTION	DENOMINACIONES
		9963011	1	SERVOCOMANDO	SERVO-COMMANDE	SERVOSTEUERUNG	SERVO-CONTROL	SERVOMANDO
		9963012	1	POMPA ALIMENTAZIONE	POMPE	PUMPE	PUMP	BOMBA
		313581700	1	SERIE GUARNIZ. SERVOC.	POCHETTE JOINTS	SATZ DICHTUNGEN	SEALS KIT	SERIE DE JUNTAS
		313690600	1	SERIE GUARNIZ. MOTORE	POCHETTE JOINTS	SATZ DICHTUNGEN	SEALS KIT	SERIE DE JUNTAS
		313690700	1	SERIE GUARNIZ. POMPA	POCHETTE JOINTS	SATZ DICHTUNGEN	SEALS KIT PUMP	SERIE DE JUNTAS
		321087750	2	VALVOLA SOVRAPRESS.	CLAPET DE SURPRESS.	UEBERDRUCKVENTIL	OVERPRESS. VALVE	VALVE SOBREPR.
	300037423	321677350	1	FILTRO	FILTRE	FILTER	FILTER	FILTRO
		340485391	2	TENUTA METALL. COMPLETA	ETANCHEITE METALL.	RADIALDICHTRING	SEAL, ASSY	CONJ. HERMETICO

https://www.tractormanualpdf.info/

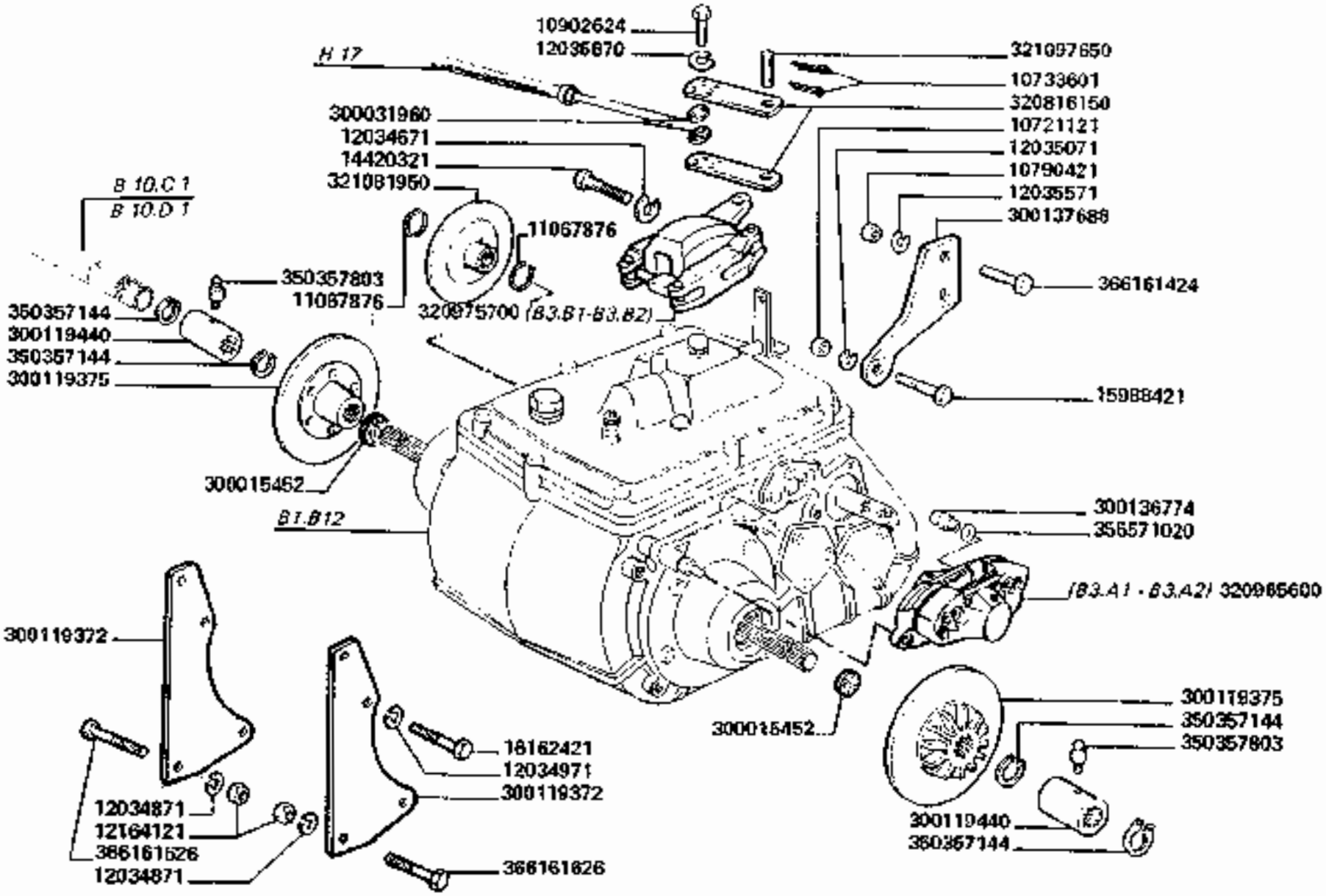

3790-3790R

FRENI

Freins
Bremsen

Brakes
Frenos

B2

https://www.tractormanualpdf.info/

MODIF.	ANT.MODIF.	N.ORDIN.	Q	DENOMINAZIONE	DESIGNATION	BENENNUNG	DESCRIPTION	DENOMINACIONES
		10721121	1	DADO	ECROU	MUTTER	NUT	TUERCA
		10733601	1	COPIGLIA	GOUPILLE FENDUE	SPLINT	COTTER PIN	PASADOR ABIERTO
		10790421	2	DADO	ECROU	MUTTER	NUT	TUERCA
		10902624	4	VITE	VIS	SCHRAUBE	SCREW	TORNILLO
		11067876	2	ANELLO ELASTICO	ARRETOIR	SICHERUNGSRING	LOCKRING	ANILLO DE FRENO
		12034671	2	ROSETTA ELASTICA	RONDELLE W	FEDERSCHEIBE	SPRING WASHER	ARANDELA ELASTICA
		12034871	4	ROSETTA ELASTICA	RONDELLE W	FEDERSCHEIBE	SPRING WASHER	ARANDELA ELASTICA
		12034971	4	ROSETTA ELASTICA	RONDELLE W	FEDERSCHEIBE	SPRING WASHER	ARANDELA ELASTICA
		12035071	1	ROSETTA ELASTICA	RONDELLE W	FEDERSCHEIBE	SPRING WASHER	ARANDELA ELASTICA
		12035571	2	ROSETTA ELASTICA	RONDELLE W	FEDERSCHEIBE	SPRING WASHER	ARANDELA ELASTICA
		12035670	4	ROSETTA ELASTICA	RONDELLE W	FEDERSCHEIBE	SPRING WASHER	ARANDELA ELASTICA
		12164121	4	DADO	ECROU	MUTTER	NUT	TUERCA
		14420321	2	VITE	VIS	SCHRAUBE	SCREW	TORNILLO
		15983421	1	VITE	VIS	SCHRAUBE	SCREW	TORNILLO
		16162421	4	VITE	VIS	SCHRAUBE	SCREW	TORNILLO
		300015452	2	GOMMINO	AMORTISSEUR	GUMMI	ABSORBER	AMORTIGUADOR
		300031960	2	ELEMENTO MORSETTO	SERRE CABLE	SEILKLEMME	WIRE ROP GRIP	FIJA CABLE
		300119372	2	SUPPORTO ANT	SUPPORT	HALTERUNG	SUPPORT	SOPORTE
		300119375	2	DISCO FRENO	DISQUE	BREMSCHEIBE	BRAKE DISC	DISCO DE FRENO
		300119440	2	MANICOTTO ACCOPPIAM	MANCHON	MITNEHMER	COUPLING SLEEVE	MANGUITO
		300136774	2	RACCORDO	RACCORD	STUTZEN	CONNECTION	RACOR
		300137688	1	PIASTRA SUPPORTO POST.	SUPPORT	HALTERUNG	SUPPORT	SOPORTE
	321082750	320876150	2	PIASTRINA	PLAQUETTE	PLAETTCHEN	PLATE	PLANCHUELA
	312968900	320965600	2	PINZA FRENI	PINCE DE FREINS	ZANGEBREMSEN	PLIERS BRAKEN	PINZAS DE FRENOS
	320816000	320875700	1	PINZA FRENO STAZ. COMPL.	PINCE DE FREIN	ZANGEBREMSEN	PLIERS BRAKEN	PINZAS DE FRENO
		321081950	1	DISCO FRENO STAZ.	DISQUE	BREMSCHEIBE	BRAKE DISC	DISCO DE FRENO
		321097650	1	PERNO	AXE	BOLZEN	PIN	PASADOR
		350357144	6	ANELLO ELASTICO	ARRETOIR	SICHERUNGSRING	LOCKRING	ANILLO DE FRENO
		350357803	2	INGRASSATORE	GRAISSEUR	SCHMIERNIPPEL	GREASE NIPPLE	ENGRASADOR
		355571020	2	RONDELLA	RONDELLE	SCHEIBE	WASHER	ARANDELA
		366161424	2	VITE	VIS	SCHRAUBE	SCREW	TORNILLO
		366161626	4	VITE	VIS	SCHRAUBE	SCREW	TORNILLO

https://www.tractormanualpdf.info/

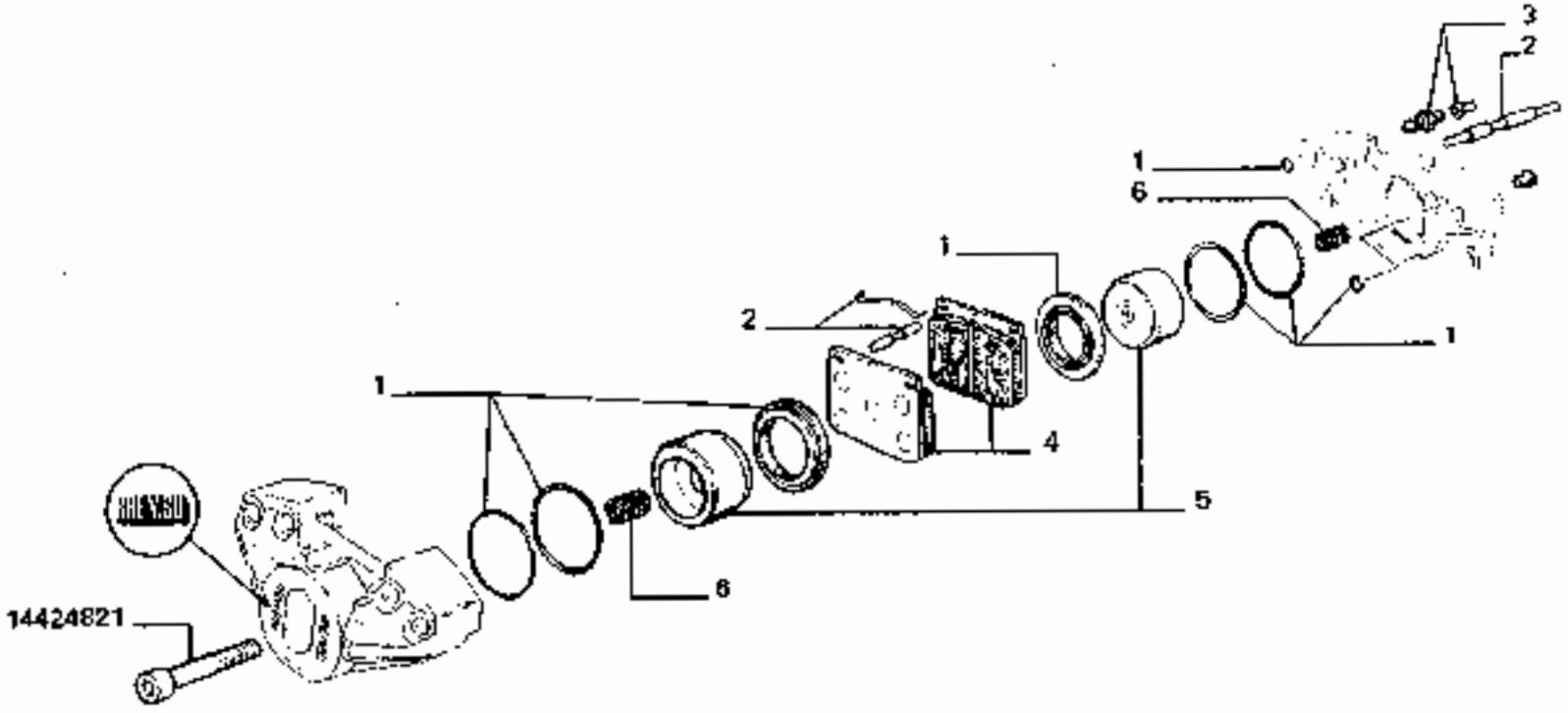

1 =	340485389
2 =	313714800
3 =	313457400
4 =	312969000
5 =	313692300
6 =	300134576

https://www.tractormanualpdf.info/

MODIF.	ANT. MODIF.	N. ORDIN.	Q.	DENOMINAZIONE	DESIGNATION	BENENNUNG	DESCRIPTION	DENOMINACIONES
		14424821	2	VITE	VIS	SCHRAUBE	SCREW	TORNILLO
		300134576	1	SERIE PARTICOLARI	JEU DE PIECES	SATZ	SET OF PARTS	JUEGO DE PIEZAS
		312969000	1	COPPIA PASTIGLIE	COUPLE DE PASTILLE	PLATTENPAAR	PLATE COUPLE	PAR DE PLACA
		313457400	1	SERIE PARTICOLARI	JEU DE PIECES	SATZ	SET OF PARTS	JUEGO DE PIEZAS
		313692300	1	SERIE PARTICOLARI	JEU DE PIECES	SATZ	SET OF PARTS	JUEGO DE PIEZAS
		313714800	1	SERIE PARTICOLARI	JEU DE PIECES	SATZ	SET OF PARTS	JUEGO DE PIEZAS
		340485389	1	SERIE DI GUARNIZIONI	POCHETTE DE JOINTS	SATZDICHTUNGEN	SEALS KIT	SERIE DE JUNTAS

https://www.tractormanualpdf.info/

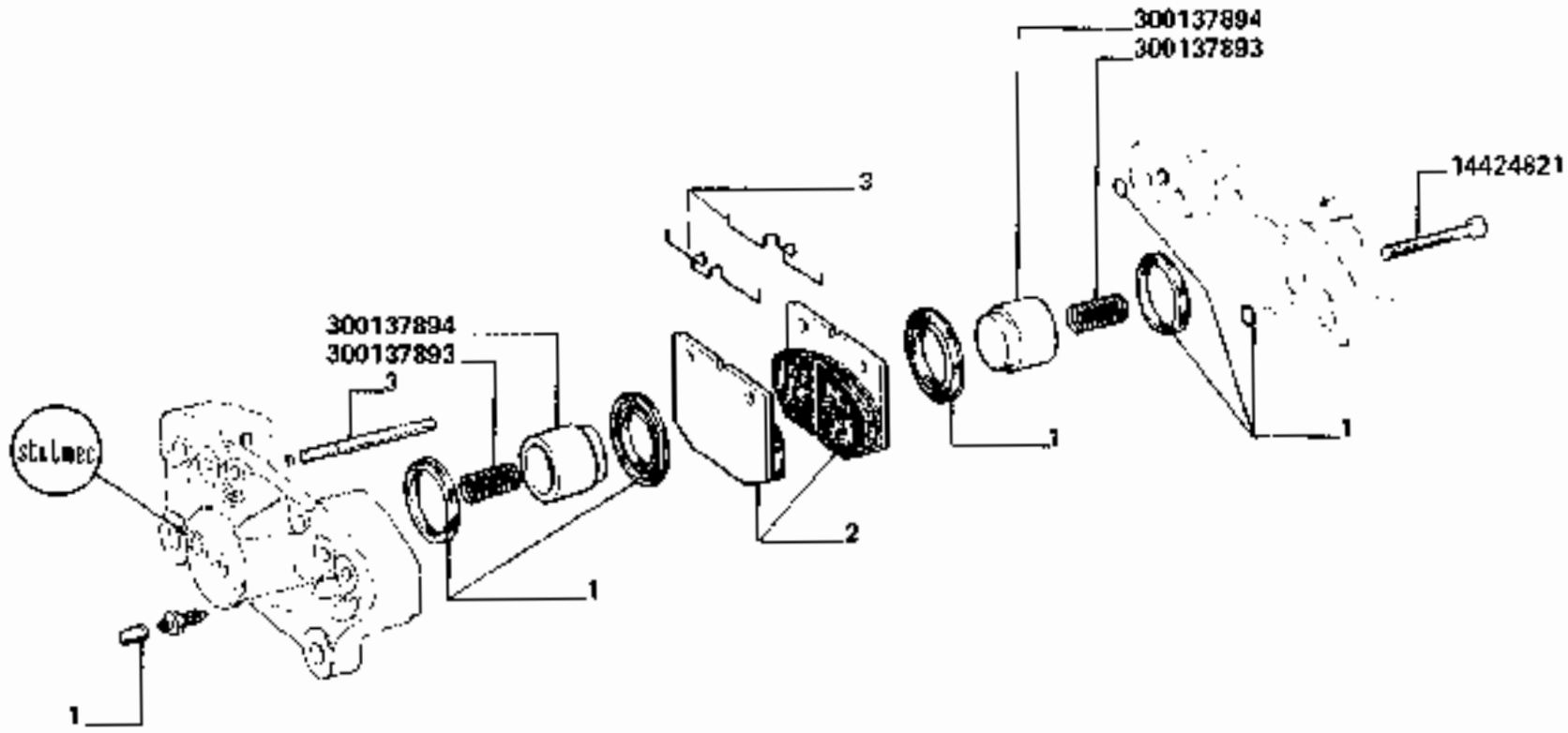

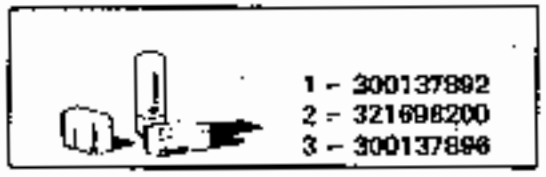

3790-3790R

ELEMENTI FRENI (STILMEC)

Elements freins
Elemente-bremsen

Brakes elements
Elementos frenos

B3.A2

https://www.tractormanualpdf.info/

MODIF.	ANT. MODIF.	N. ORDIN.	Q.	DENOMINAZIONE	DESIGNATION	BENENNUNG	DESCRIPTION	DENOMINACIONES
		14424821	2	VITE	VIS	SCHRAUBE	SCREW	TORNILLO
		300137892	1	SERIE GUARNIZIONI	POCHETTE DE JOINTS	SATZDICHTUNGEN	SEALS KIT	SERIE DE JUNTAS
		300137893	2	MOLLA	RESSORT	FEDER	SPRING	RESORTE
		300137894	2	CILINDRO	CYLINDRE	ZYLINDER	CYLINDER	CILINDRO
		300137896	1	SERIE PARTICOLARI	JEU DE PIECES	SATZ	SET OF PARTS	JUEGO DE PIEZAS
	300137895	321698200	1	COPPIA PASTIGLIE	COUPLE DE PASTILLE	PLATTENPAAR	PLATE COUPLE	PAR DE PLACA

https://www.tractormanualpdf.info/

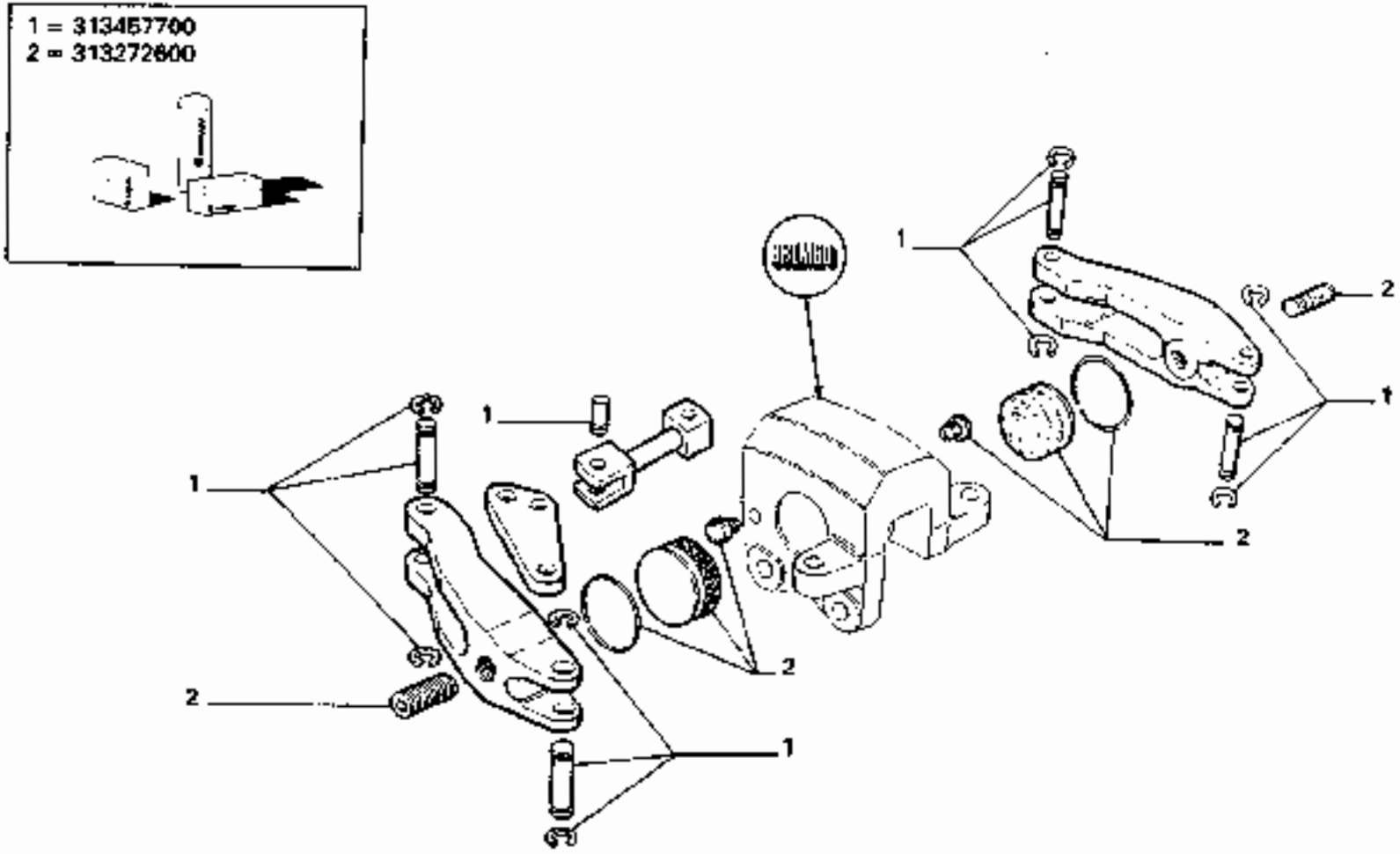

3790-3790R

ELEMENTI FRENO DI STAZIONAMENTO (BREMBO)

Elements frein de stationnement
Handbremse elemente
Parking brake elements
Elementos freno de estacionamiento

B3.B1

https://www.tractormanualpdf.info/

MODIF.	ANT. MODIF.	N. ORDIN.	Q	DENOMINAZIONE	DESIGNATION	BENENNUNG	DESCRIPTION	DENOMINACIONES
		313272600	1	COPPIA PASTIGLIE	COUPLE DE PASTILLE	PLATTENPAAR	PLATE COUPLE	PAR DE PLACA
		313457700	1	SERIE PARTICOLARI	JEU DE PIECES	SATZ	SET OF PARTS	JUEGO DE PIEZAS

https://www.tractormanualpdf.info/

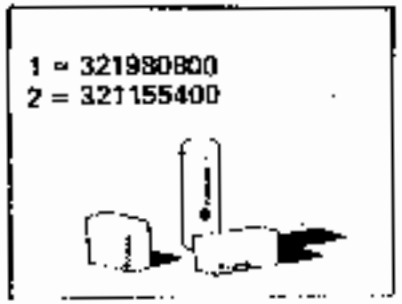

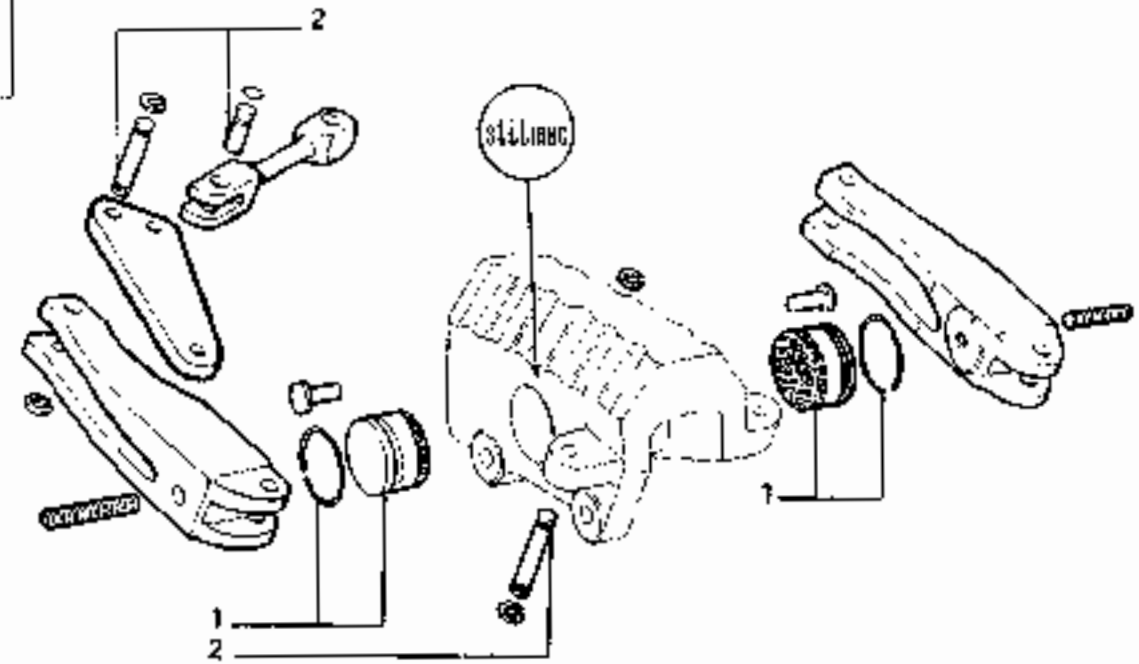

3790-3790R

ELEMENTI FRENO DI STAZIONAMENTO (STILMEC)

Eléments frein de stationnement
Handbremse elemente
Parking brake elements
Elementos freno de estacionamiento

B3.B2

https://www.tractormanualpdf.info/

MODIF.	ANT. MODIF.	N. ORDIN.	Q	DENOMINAZIONE	DESIGNATION	BENENNUNG	DESCRIPTION	DENOMINACIONES
		321155400	1	SERIE PARTICOLARI	**JEU DE PIECES**	SATZ	SET OF PARTS	JUEGO DE PIEZAS
	321156300	**321980800**	1	COPPIA PASTIGLIE	COUPLE DE PASTILLE	PLATTENPAAR	PLATE COUPLE	PAR DE PLACA

https://www.tractormanualpdf.info/

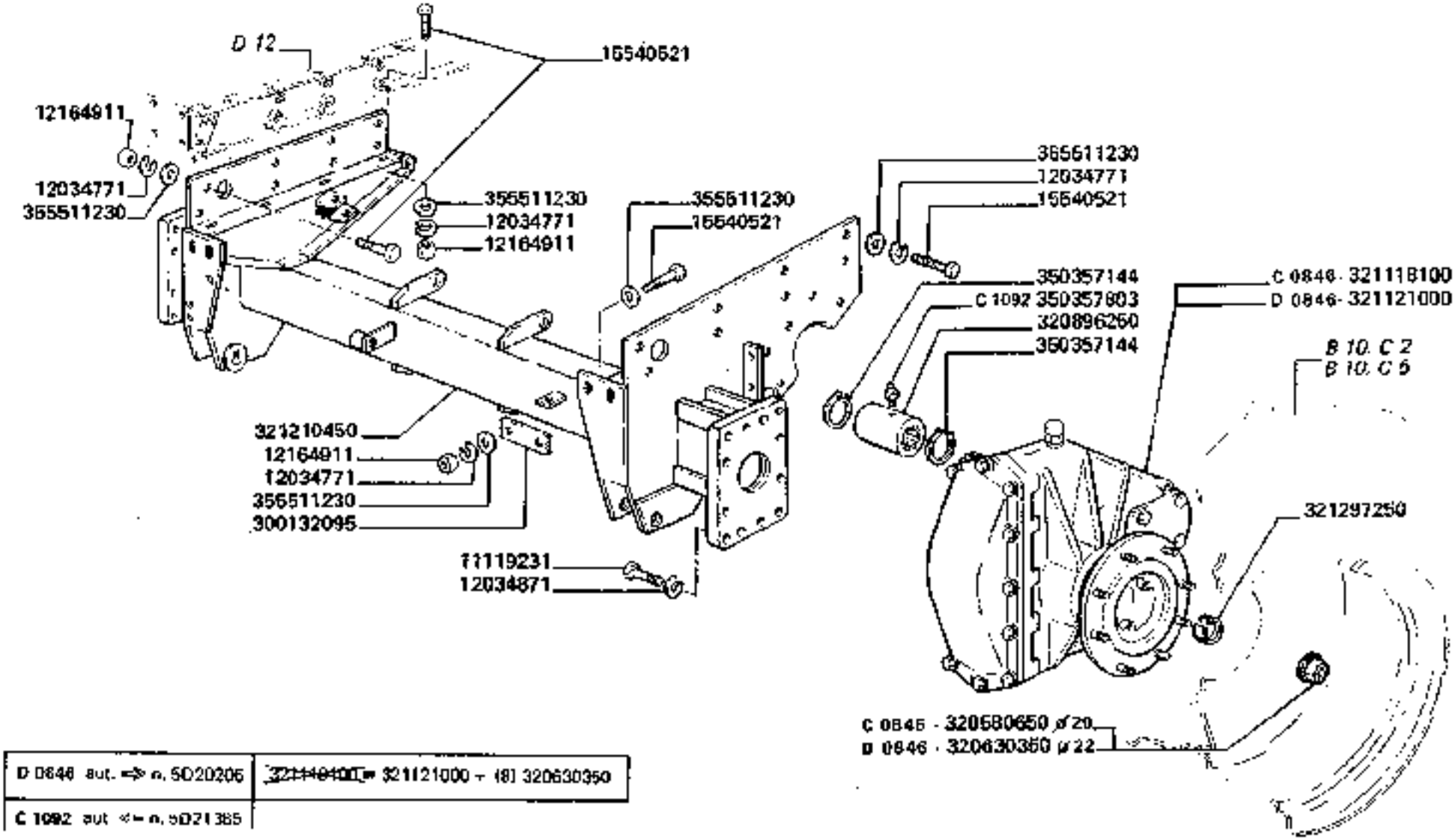

D 0846 aut. ⇒ n. 5D20205	~~321118100~~ ⇒ 321121000 + (8) 320630350
C 1092 aut. ⇒ n. 5D21385	

3790-3790R

ASSALE ANTERIORE E RIDUTTORI

Essieu avant et reducteurs
Vorderachse und untersaetzer
Front axle and reducers
Eje anterior y reductores

B4

https://www.tractormanualpdf.info/

MODIF.	ANT. MODIF.	N. ORDIN.	Q.	DENOMINAZIONE	DESIGNATION	BENENNUNG	DESCRIPTION	DENOMINACIONES
		11119231	24	VITE	VIS	SCHRAUBE	SCREW	TORNILLO
		12034771	28	ROSETTA ELASTICA	RONDELLE W	FEDERSCHEIBE	SPRING WASHER	ARANDELA ELASTICA
		12034871	24	ROSETTA ELASTICA	RONDELLE W	FEDERSCHEIBE	SPRING WASHER	ARANDELA ELASTICA
		12164911	16	DADO	ECROU	MUTTER	NUT	TUERCA
		15540521	28	VITE	VIS	SCHRAUBE	SCREW	TORNILLO
		300132095	4	SPESSORE	EPAISSEUR	DISTANZSTUECK	SHIM	ESPESOR
C 0846		320580650	16	DADO	ECROU	MUTTER	NUT	TUERCA
D 0846		320630350	16	DADO	ECROU	MUTTER	NUT	TUERCA
	300129684	320896250	2	MANICOTTO ACCOPPIAM.	MANCHON	MITNEHMER	COUPLING SLEEVE	MANGUITO
C 0846	321034300	321118100	2	RIDUTTORE COMPL.	REDUCTEUR	UNTERSAETZER	REDUCER	REDUCTOR
D 0846		321121000	2	RIDUTTORE COMPL.	REDUCTEUR	UNTERSAETZER	REDUCER	REDUCTOR
	321182250	321210450	1	ASSALE ANT.	ESSIEU AVANT	VORDERACHSE	FRONT AXLE	EJE AVANT
		321297250	16	BOCCOLA	BAGUE	BUECHSE	BUSH	CASQUILLO
		350357144	4	ANELLO ELASTICO	ARRETOIR	SICHERUNGSRING	LOCKRING	ANILLO DE FRENO
C 1092		350357803	2	INGRASSATORE	ENGRASADOR	SCHMIERNIPPEL	GREASE NIPPLE	ENGRASADOR
		355511230	32	RONDELLA	RONDELLE	SCHEIBE	WASHER	ARANDELA

https://www.tractormanualpdf.info/

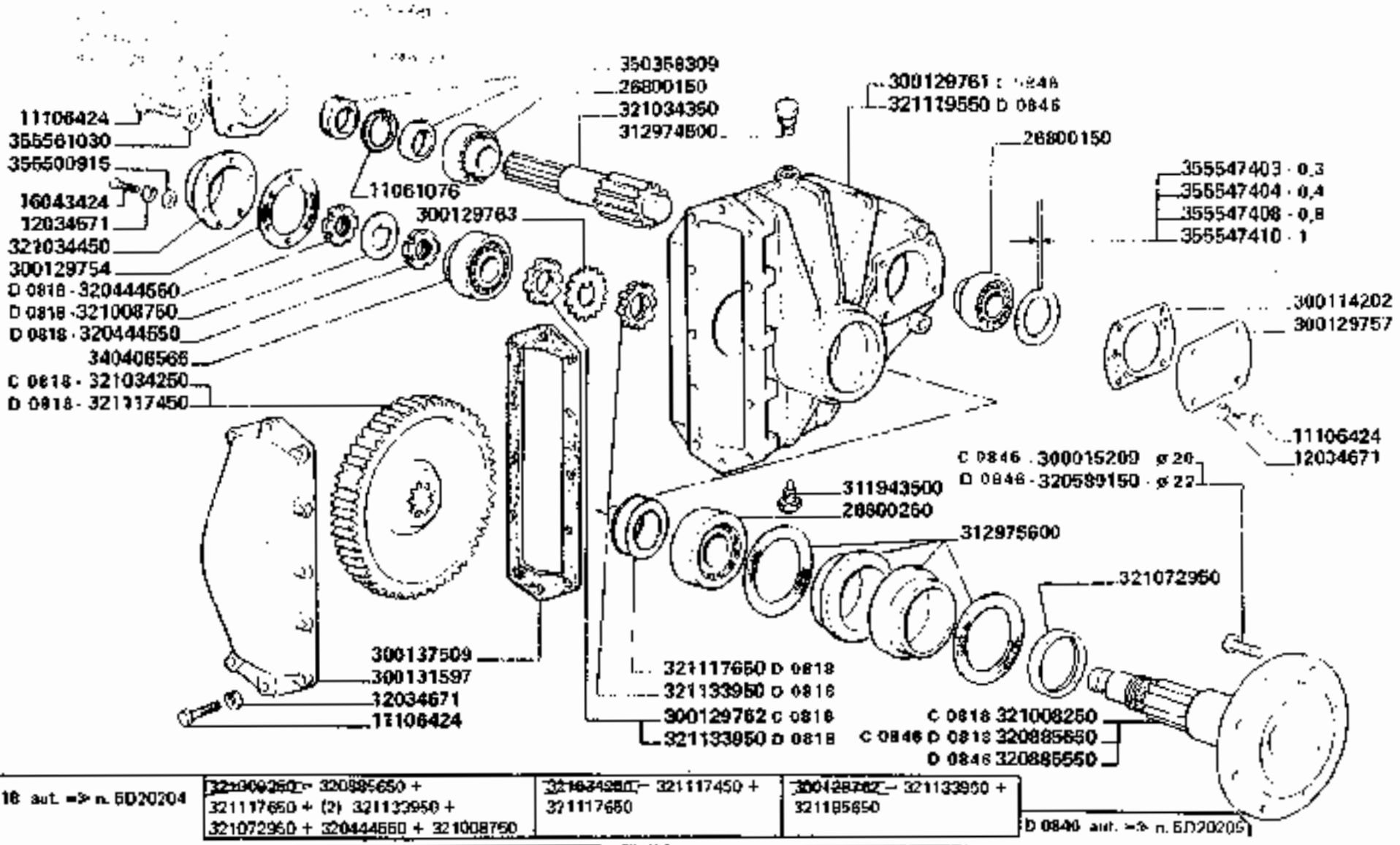

3790-3790R

ELEMENTI RIDUTTORI

Elements reducteurs
Untersetzerelemente
Reducers elements
Elementos reductores

B5

https://www.tractormanualpdf.info/

MODIF.	ANT. MODIF.	N. ORDIN.	Q.	DENOMINAZIONE	DESIGNATION	BENENNUNG	DESCRIPTION	DENOMINACIONES
		11061076	1	ANELLO ELASTICO	ARRETOIR	SICHERUNGSRING	LOCK RING	ANILLO DE FRENO
		11106424	20	VITE	VIS	SCHRAUBE	SCREW	TORNILLO
		12034571	6	ROSETTA ELASTICA	RONDELLE W	FEDERSCHEIBE	SPRING WASHER	ARANDELA ELASTICA
		12034671	19	ROSETTA ELASTICA	RONDELLE W	FEDERSCHEIBE	SPRING WASHER	ARANDELA ELASTICA
		14471530	1	GUARNIZIONE	JOINT	O-RING	O-RING	JUNTA
		16043424	6	VITE	VIS	SCHRAUBE	SCREW	TORNILLO
		26800150	2	CUSCINETTO	ROULEMENT	LAGER	BEARING	RODAMIENTO
		26800260	1	CUSCINETTO	ROULEMENT	LAGER	BEARING	RODAMIENTO
C 0846		300015209	8	COLONNETTA RUOTE	BOULON DE ROUE	RADSCHRAUBE	WHEEL BOLT	ESPARRAGO RUEDA
		300114202	1	GUARNIZIONE	JOINT	DICHTUNG	GASKET	JUNTA
		300129754	1	GUARNIZIONE	JOINT	DICHTUNG	GASKET	JUNTA
		300129757	1	FLANGIA	FLASQUE	FLANSCH	FLANGE	BRIDA
C 0846		300129761	1	SCATOLA RIDUTTORE	CARTER REDUCTEUR	GETRIEBEGEHAEUSE	GEARBOX	CAJA DE REDUCTORE
C 0818		300129762	1	GHIERA BLOCCAGGIO	BAGUE	GEWINDERING	RING NUT	VIROLA
		300129763	1	RONDELLA BLOCC.	RONDELLE	SCHEIBE	WASHER	ARANDELA
		300131697	1	COPERCHIO	COUVERCLE	DECKEL	COVER	TAPA
		300137509	1	GUARNIZIONE	JOINT	DICHTUNG	GASKET	JUNTA
		311943500	1	TAPPO	BOUCHON	STOPFEN	PLUG	TAPON
		312974500	1	TAPPO	BOUCHON	STOPFEN	PLUG	TAPON
		312975600	1	GUARNIZIONE	JOINT	RADIALDICHTRING	SEAL	JUNTA
D 0818		320444550	2	GHIERA BLOCCAGGIO	BAGUE	GEWINDERING	RING NUT	VIROLA
D 0818		320589150	8	COLONNETTA RUOTE	BOULON DE ROUE	RADSCHRAUBE	WHEEL BOLT	ESPARRAGO RUEDA
D 0846		320885550	1	ASSE RUOTE ANT.	FUSEE DE ROUE	RADACHSE	FRONT WHEEL AXLE	EJE RUEDA
C 0846	321117550	320885650	1	ASSE RUOTE ANT.	FUSEE DE ROUE	RADACHSE	FRONT WHEEL AXLE	EJE RUEDA

.../...

https://www.tractormanualpdf.info/

MODIF.	ANT MODIF.	N. ORDIN	Q	DENOMINAZIONE	DESIGNATION	BENENNUNG	DESCRIPTION	DENOMINACIONES
	300138532	320896150	1	SUPPORTO GUARNIZIONE	SUPPORT	HALTERUNG	SUPPORT	SOPORTE
C 0918		321008250	1	ASSE RUOTE ANT.	FUSEE DE ROUE	RADACHSE	FRONT WHEEL AXLE	EJE RUEDA
D 0818		321008750	1	RONDELLA	RONDELLE	SCHEIBE	WASHER	ARANDELA
C 0818		321034250	1	CORONA RIDUTTORE	COURONNE	STIRNRAD	RING GEAR	CORONA
		321034350	1	PIGNONE RIDUTTORE	PIGNON	RITZEL	PINION	PINON
		321034450	1	PROTEZIONE CUSCINETTO	PROTECTEUR	SCHUTZBLECH	GUARD	PROTECCION
	300137748	321072950	1	DISTANZIATORE	ENTRETOISE	DISTANZSTUECK	SPACER	ESPACIADOR
D 0818		321117450	1	CORONA RIDUTTORE	COURONNE	STIRNRAD	RING GEAR	CORONA
D 0818		321117650	1	DISTANZIATORE	ENTRETOISE	DISTANZSTUECK	SPACER	ESPACIADOR
D 0946		321119550	1	SCATOLA RIDUTTORI	CARTER REDUCTEUR	GETRIEBEGEHAEUSE	GEARBOX	CAJA DE REDUCTORE
D 0818		321133950	2	GHIERA BLOCCAGGIO	BAGUE	GEWINDERING	RING NUT	VIROLA
		340406565	1	CUSCINETTO	ROULEMENT	LAGER	BEARING	RODAMIENTO
		350357803	1	INGRASSATORE	GRAISSEUR	SCHMIERNIPPEL	GREASE NIPPLE	ENGRASADOR
		350358309	2	GUARNIZIONE	JOINT	RADIALDICHTRING	SEAL	JUNTA
		355500915	6	RONDELLA	RONDELLE	SCHEIBE	WASHER	ARANDELA
		355547403	1	RONDELLA	RONDELLE	SCHEIBE	WASHER	ARANDELA
		355547404	1	RONDELLA	RONDELLE	SCHEIBE	WASHER	ARANDELA
		355547408	1	RONDELLA	RONDELLE	SCHEIBE	WASHER	ARANDELA
		355547410	1	RONDELLA	RONDELLE	SCHEIBE	WASHER	ARANDELA
		355561030	1	RONDELLA	RONDELLE	SCHEIBE	WASHER	ARANDELA

https://www.tractormanualpdf.info/

https://www.tractormanualpdf.info/

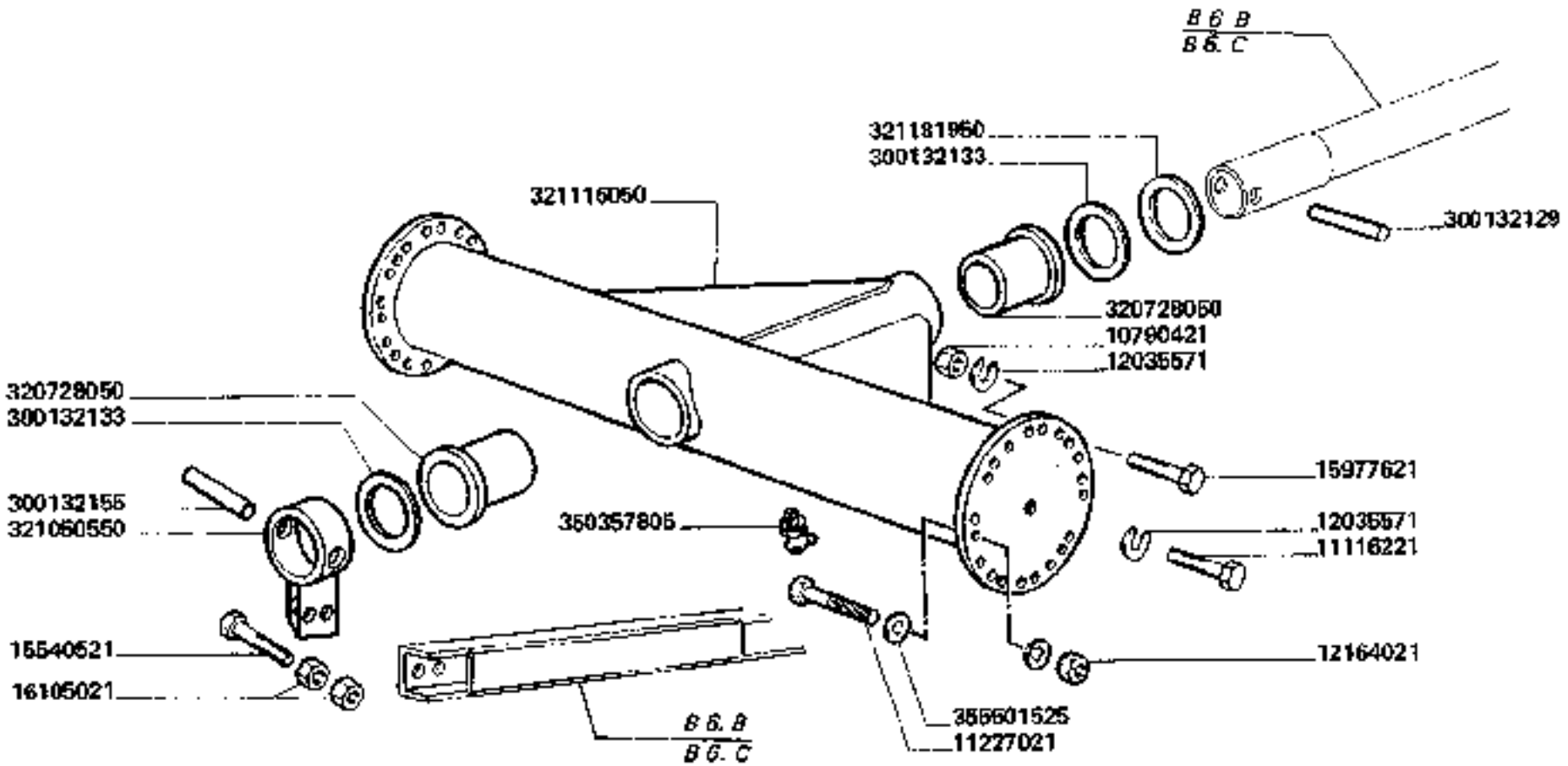

3790-3790R

SUPPORTO ASSALE POSTERIORE

Support d'essieu arriere
Halterung fuer hinterachse

Rear axle support
Soporte eje posterior

B6.A

https://www.tractormanualpdf.info/

MODIF.	ANT. MODIF.	N. ORDIN.	Q	DENOMINAZIONE	DESIGNATION	BENENNUNG	DESCRIPTION	DENOMINACIONES
		10790421	14	DADO	ECROU	MUTTER	NUT	TUERCA
		11116221	2	VITE	VIS	SCHRAUBE	SCREW	TORNILLO
		11227021	2	VITE	VIS	SCHRAUBE	SCREW	TORNILLO
		12035571	18	ROSETTA ELASTICA	RONDELLE W	FEDERSCHEIBE	SPRING WASHER	ARANDELA ELASTICA
		12164021	2	DADO	ECROU	MUTTER	NUT	TUERCA
		15540621	8	VITE	VIS	SCHRAUBE	SCREW	TORNILLO
		15977621	14	VITE	VIS	SCHRAUBE	SCREW	TORNILLO
		16105021	8	DADO	ECROU	MUTTER	NUT	TUERCA
		300132129	1	SPINA	AXE	STIFT	PIN	PASADOR
		300132133	2	RONDELLA	RONDELLE	SCHEIBE	WASHER	ARANDELA
		300132155	1	SPINA	AXE	STIFT	PIN	PASADOR
		320729050	2	BOCCOLA	BAGUE	BUECHSE	BUSH	CASQUILLO
		321050550	1	SUPPORTO	SUPPORT	HALTERUNG	SUPPORT	SOPORTE
		321116050	1	SUPPORTO ASSALE POST.	SUPPORT D'ESSIEU ARRIERE	HALTERUNG FUER HINTERACHSE	REAR AXLE SUPPORT	SOPORTE EJE POSTERIOR
		321181950	2	RONDELLA	RONDELLE	SCHEIBE	WASHER	ARANDELA
		350357805	1	INGRASSATORE	GRAISSEUR	SCHMIERNIPPEL	GREASE NIPPLE	ENGRASADOR
		355501525	2	RONDELLA	RONDELLE	SCHEIDE	WASHER	ARANDELA

https://www.tractormanualpdf.info/

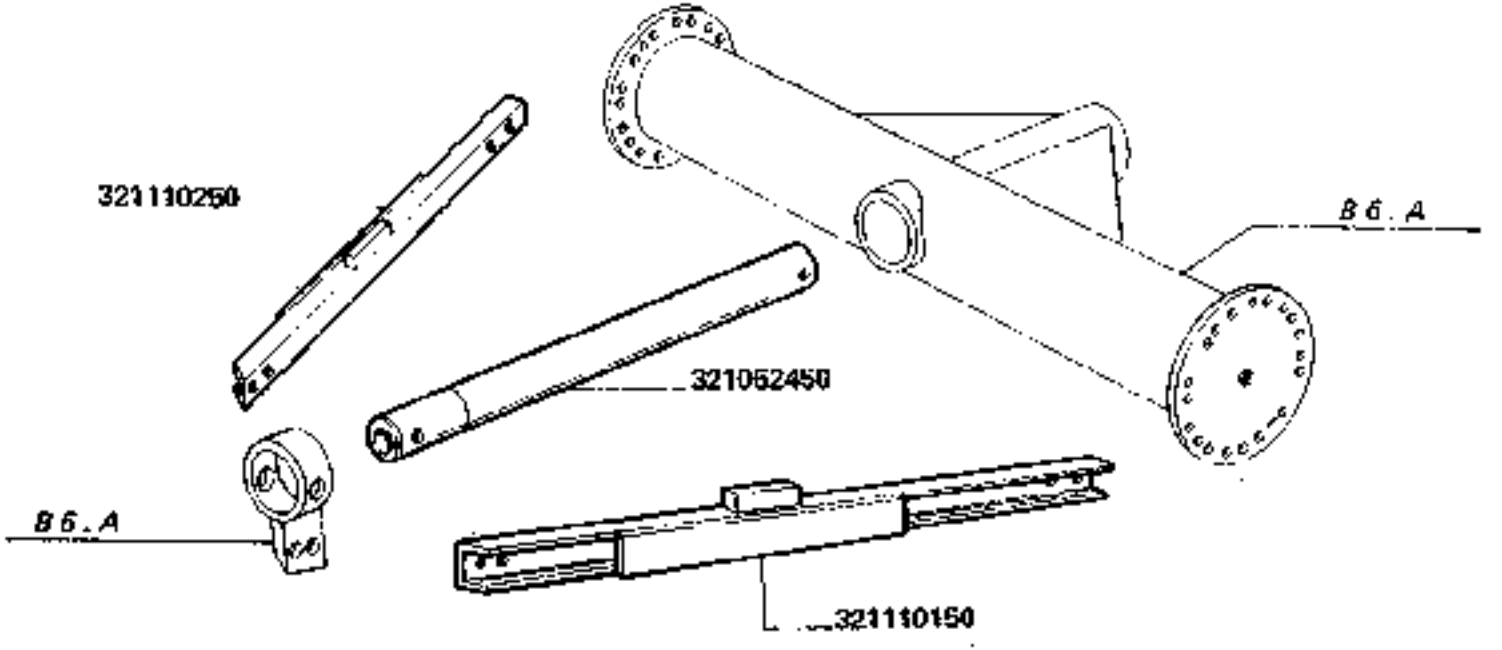

3790-3790R

ASSALE POSTERIORE (FISSO)

Essieu arriere - fixe
Hinterachse-fest

Rear axle-fixed
Eje posterior - fijo

B6.B

1/2

https://www.tractormanualpdf.info/

MODIF.	ANT. MODIF.	N. ORDIN.	Q	DENOMINAZIONE	DESIGNATION	BENENNUNG	DESCRIPTION	DENOMINACIONES
	321054200	5115341	3	SNODO D.	JOINT A ROTULE	GELENKKOPF	ARTICULATION	ARTICULACION
		10733701	3	COPIGLIA	GOUPILLE FENDUE	SPLINT	COTTER PIN	PASADOR ABIERTO
		10791421	3	DADO	ECROU	MUTTER	NUT	TUERCA
		300129166	2	BOCCOLA SUP.	BAGUE	BUECHSE	BUSH	CASQUILLO
		300129167	2	BOCCOLA INF.	BAGUE	BUECHSE	BUSH	CASQUILLO
		300129724	1	MANICOTTO DI GIUNZ.	MANCHON	VERBINDUNGMUFFE	UNION	MANGUITO
		300129758	4	DADO SPECIALE D.	ECROU SPECIAL	SPEZIALMUTTER	SPECIAL NUT	TUERCA ESPECIAL
		300136687	1	TUBO FLESSIBILE SUP.	TUYAU FLEXIBLE	SCHLAUCH	HOSE	TUBO FLEXIBLE
		300137804	1	TUBO FLESSIBILE	TUYAU FLEXIBLE	SCHLAUCH	HOSE	TUBO FLEXIBLE
D 1021		320837750	1	ASSALE POST.	ESSIEU ARRIERE	HINTERACHSE	REAR AXLE	EJE POSTERIOR
		321052450	1	PERNO ASSALE	AXE ESSIEU	ACHSBOLZEN	AXLE PIN	EJE
		321053650	1	ASTA COLLEG.	TIGE	STANGE	ROD	BRAZO
		321054300	1	SNODO S.	JOINT A ROTULE	GELENKKOPF	ARTICULATION	ARTICULACION
		321054650	1	DADO SPECIALE S.	ECROU SPECIAL	SPEZIALMUTTER	SPECIAL NUT	TUERCA ESPECIAL
		321110150	1	IRRIGIDIMENTO S.	RAIDISSEUR	VERSTAERKUNG	STIFFENING	REFUERZO
		321110250	1	IRRIGIDIMENTO D.	RAIDISSEUR	VERSTAERKUNG	STIFFENING	REFUERZO
C 1021	321110050	321230450	1	ASSALE POST.	ESSIEU ARRIERE	HINTERACHSE	REAR AXLE	EJE POSTERIOR
		350357803	2	INGRASSATORE	GRAISSEUR	SCHMIERNIPPEL	GREASE NIPPLE	ENGRASADOR

https://www.tractormanualpdf.info/

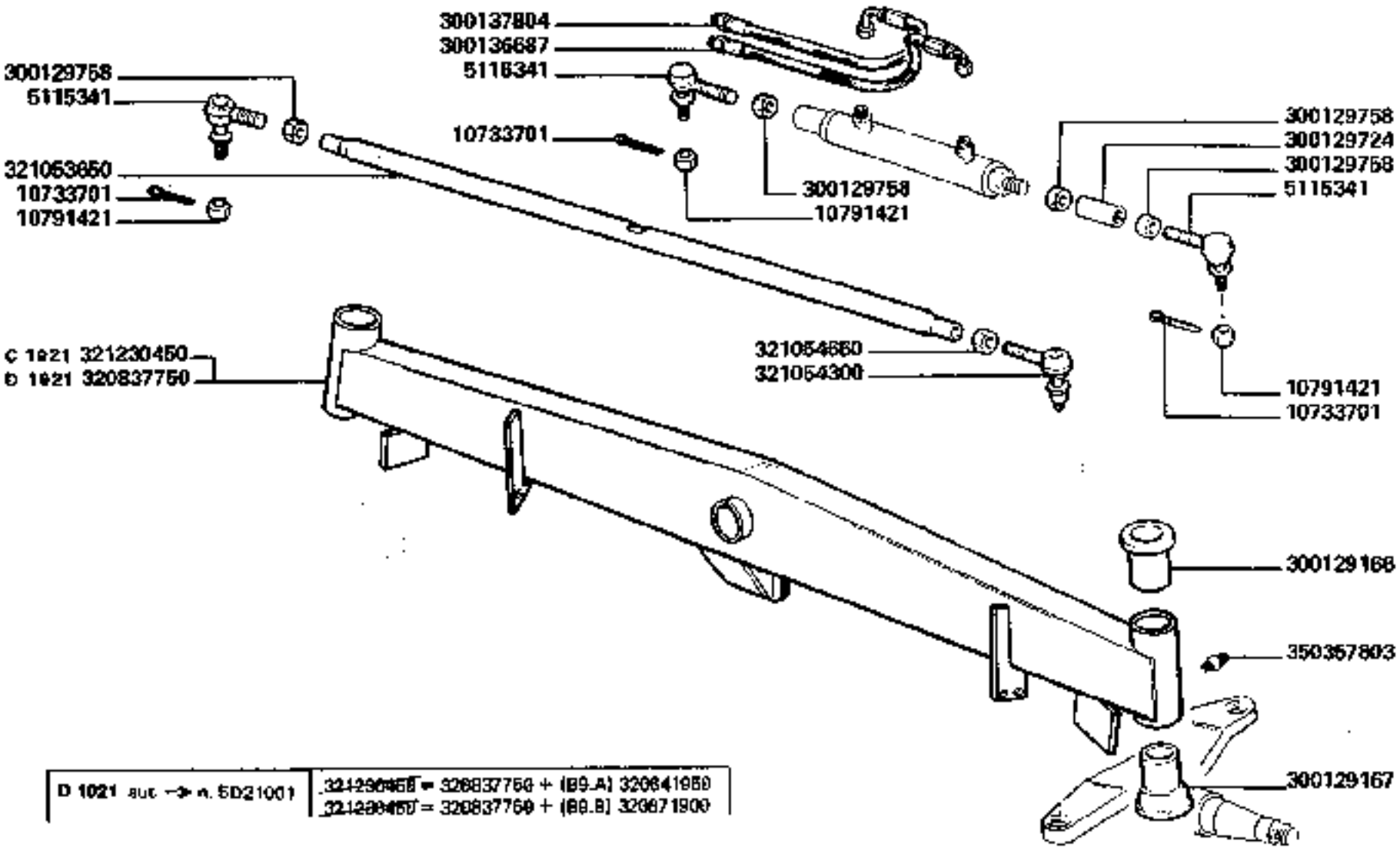

D 1021 aut → n. 5D21001	321230450 = 320837750 + (B9.A) 320641950 321230450 = 320837750 + (B9.B) 320671900

3790-3790R

ASSALE POSTERIORE (FISSO)

Essieu arriere - fixe
Hinterachse-fest

Rear axle-fixed
Eje posterior - fijo

B6.B

2

https://www.tractormanualpdf.info/

https://www.tractormanualpdf.info/

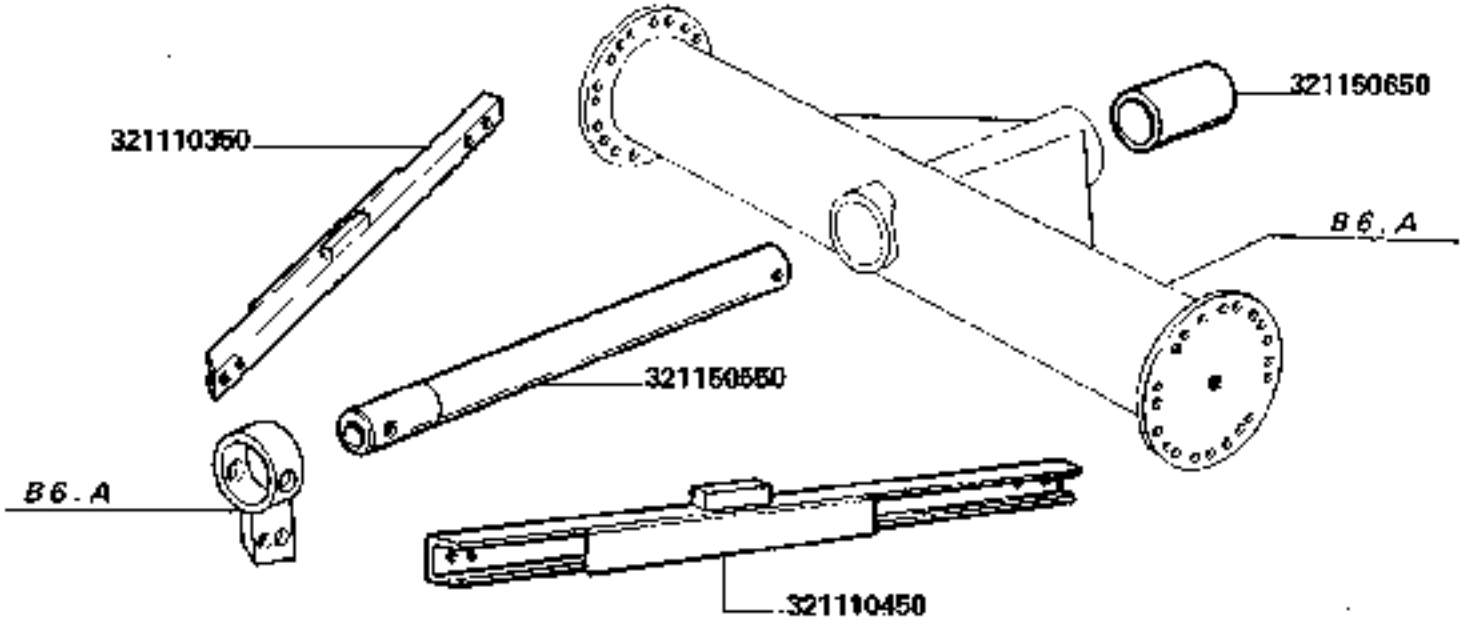

3790-3790R

ASSALE POSTERIORE (REGOLABILE)

Essieu arriere - reglable
Hinterachse-verstell

Rear axle-adjustable
Eje posterior - regulable

B6.C

1/2

https://www.tractormanualpdf.info/

MODIF.	ANT. MODIF.	N. ORDIN.	Q	DENOMINAZIONE	DESIGNATION	BENENNUNG	DESCRIPTION	DENOMINACIONES
	321054200	5115341	3	SNODO D.	JOINT A ROTULE	GELENKKOPF	ARTICULATION	ARTICULACION
		10726611	1	DADO	ECROU	MUTTER	NUT	TUERCA
		10733701	3	COPIGLIA	GOUPILLE FENDUE	SPLINT	COTTER PIN	PASADOR ABIERTO
		10790521	8	DADO	ECROU	MUTTER	NUT	TUERCA
		10791421	3	DADO	ECROU	MUTTER	NUT	TUERCA
		11113521	2	VITE	VIS	SCHRAUBE	SCREW	TORNILLO
		12034871	8	ROSETTA ELASTICA	RONDELLE W	FEDERSCHEIBE	SPRING WASHER	ARANDELA ELASTICA
		12577611	2	DADO	ECROU	MUTTER	NUT	TUERCA
		15864321	2	VITE	VIS	SCHRAUBE	SCREW	TORNILLO
		15981821	6	VITE	VIS	SCHRAUBE	SCREW	TORNILLO
		300129166	2	BOCCOLA SUP.	BAGUE	BUECHSE	BUSH	CASQUILLO
		300129167	2	BOCCOLA INF.	BAGUE	BUECHSE	BUSH	CASQUILLO
		300129724	1	MANICOTTO DI GIUNZ.	MANCHON	VERBINDUNGMUFFE	UNION	MANGUITO
		300129758	3	DADO SPECIALE D.	ECROU	MUTTER	NUT	TUERCA
		300136687	1	FLESSIBILE SUP.	TUYAU FLEXIBLE	SCHLAUCH	HOSE	TUBO FLEXIBLE
D 1021		320837950	1	ASSALE	ESSIEU	HINTERACHSE	REAR AXLE	EJE
		321054300	1	SNODO S.	JOINT A ROTULE	GELENKKOPF	ARTICULATION	ARTICULACION
		321054650	1	DADO SPECIALE S.	ECROU	MUTTER	NUT	TUERCA
		321110350	1	IRRIGIDIMENTO D.	RAIDISSEUR	VERSTAERKUNG	STIFFENER	REFUERZO
		321110450	1	IRRIGIDIMENTO S.	RAIDISSEUR	VERSTAERKUNG	STIFFENER	REFUERZO
C 1021		321147150	1	SUPPORTO MARTINETTO	SUPPORT	HALTERUNG	SUPPORT	SOPORTE
		321147250	1	ELEM. EST. COLLEG.	TIGE	STANGE	ROD	BRAZO
		321147350	1	ELEM. INT. COLLEG.	TIGE	STANGE	ROD	BRAZO
		321150550	1	PERNO ASSALE	AXE ESSIEU	ACHSEBOLZEN	AXLE PIN	EJE
		321150650	1	DISTANZIALE	ENTRETOISE	DISTANZSTUECK	SPACER	ESPACIADOR
		321150750	1	TUBO FLESSIBILE	TUYAU FLEXIBLE	SCHLAUCH	HOSE	TUBO FLEXIBLE
		321200850	2	SUPPORTO MOBILE D. - S.	SUPPORT	HALTERUNG	SUPPORT	SOPORTE
C 1021		321229350	1	ASSALE	ESSIEU	HINTERACHSE	REAR AXLE	EJE
D 1021	320831750	321653950	1	SUPPORTO MARTINETTO	SUPPORT	HALTERUNG	SUPPORT	SOPORTE
		350357803	2	INGRASSATORE	GRAISSEUR	SCHMIERNIPPEL	GREASE NIPPLE	ENGRASADOR

https://www.tractormanualpdf.info/

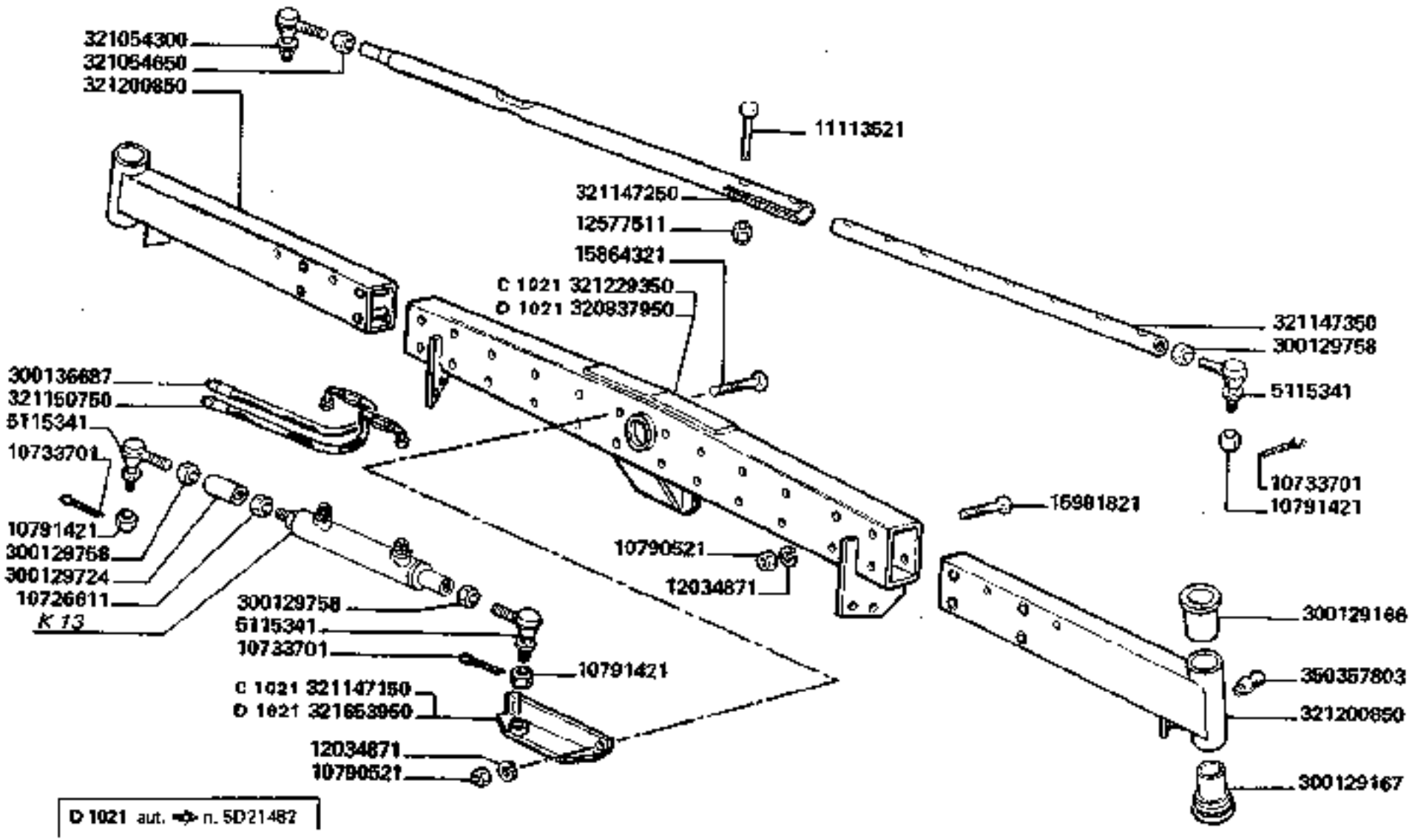

3790-3790R

ASSALE POSTERIORE (REGOLABILE)

Essieu arriere - reglable
Hinterachse-verstell

Rear axle-adjustable
Eje posterior - regulable

B6.C

2

https://www.tractormanualpdf.info/

https://www.tractormanualpdf.info/

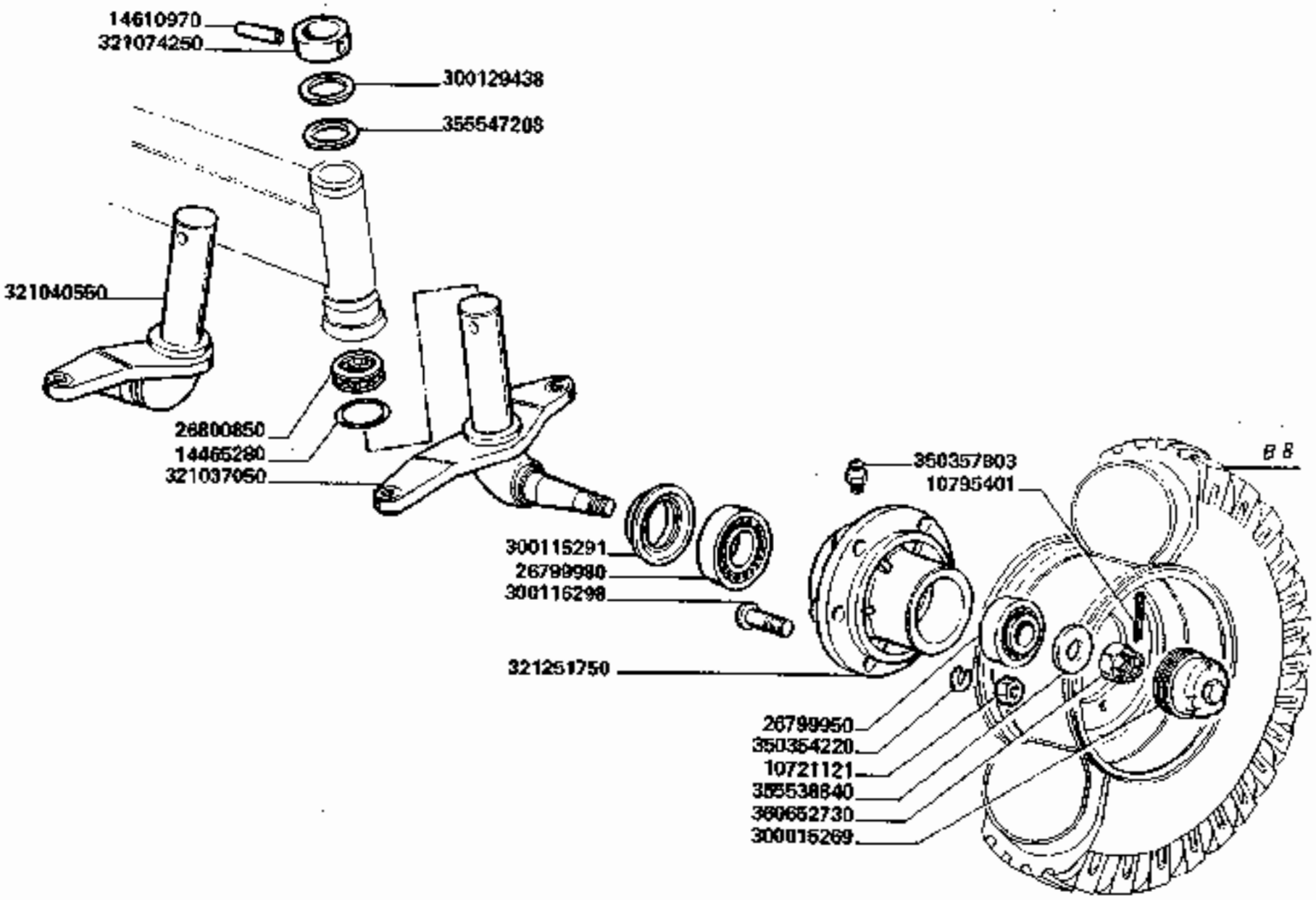

3790-3790R

FUSO RUOTE DIRETTRICI

Fuseau roues directrices
Achsschenkelhinterraeder

Direction wheels steering
Manguata ruedas directrices

B7

https://www.tractormanualpdf.info/

MODIF.	ANT. MODIF.	N. ORDIN.	Q	DENOMINAZIONE	DESIGNATION	BENENNUNG	DESCRIPTION	DENOMINACIONES
		10721121	12	DADO	ECROU	MUTTER	NUT	TUERCA
		10796401	2	COPIGLIA	GOUPILLE FENDUE	SPLINT	COTTER PIN	PASADOR ABIERTO
		14465280	2	GUARNIZIONE	JOINT	O-RING	O.RING	JUNTA
		14610970	2	SPINA ELASTICA	GOUPILLE ELASTIQUE	SPANNUELSE	ROLL PIN	PASADOR
		26799960	2	CUSCINETTO	ROULEMENT	LAGER	BEARING	RODAMIENTO
		26799980	2	CUSCINETTO	ROULEMENT	LAGER	BEARING	RODAMIENTO
		26800850	2	CUSCINETTO	ROULEMENT	LAGER	BEARING	RODAMIENTO
		300015269	2	COPERCHIO	COUVERCLE	DECKEL	COVER	TAPA
		300115291	2	PROTEZIONE CUSC.	PROTECTEUR	LAGERSCHUTZ	BEARING GUARD	PROTECCION
		300116298	12	COLONNETTA RUOTE	BOULON DE ROUE	RADSCHRAUBE	WHEEL BOLT	ESPARRAGO RUEDA
		300129438	2	DISTANZIATORE	ENTRETOISE	DISTANZSTUECK	SPACER	ESPACIADOR
		321037050	1	FUSELLO POST. S.	FUSEE	ACHSSCHENKEL	STEERING KNUCKLE	MANGUETA
		321040550	1	FUSELLO POST. D.	FUSEE	ACHSSCHENKEL	STEERING KNUCKLE	MANGUETA
		321074250	2	GHIERA FUSELLO POST.	ANNEAU	RING	RING	ANILLO
	300132361	321251750	2	MOZZO RUOTE	MOYEU	NABE	HUB	CUBO
		350354220	12	ROSETTA ELASTICA	RONDELLE W	FEDERSCHEIBE	SPRING WASHER	ARANDELA ELASTICA
		350357803	2	INGRASSATORE	GRAISSEUR	SCHMIERNIPPEL	GREASE NIPPLE	ENGRASADOR
		355538840	2	RONDELLA	RONDELLE	SCHEIBE	WASHER	ARANDELA
		355547208	2	RONDELLA	RONDELLE	SCHEIBE	WASHER	ARANDELA
		360652730	2	DADO	ECROU	MUTTER	NUT	TUERCA

https://www.tractormanualpdf.info/

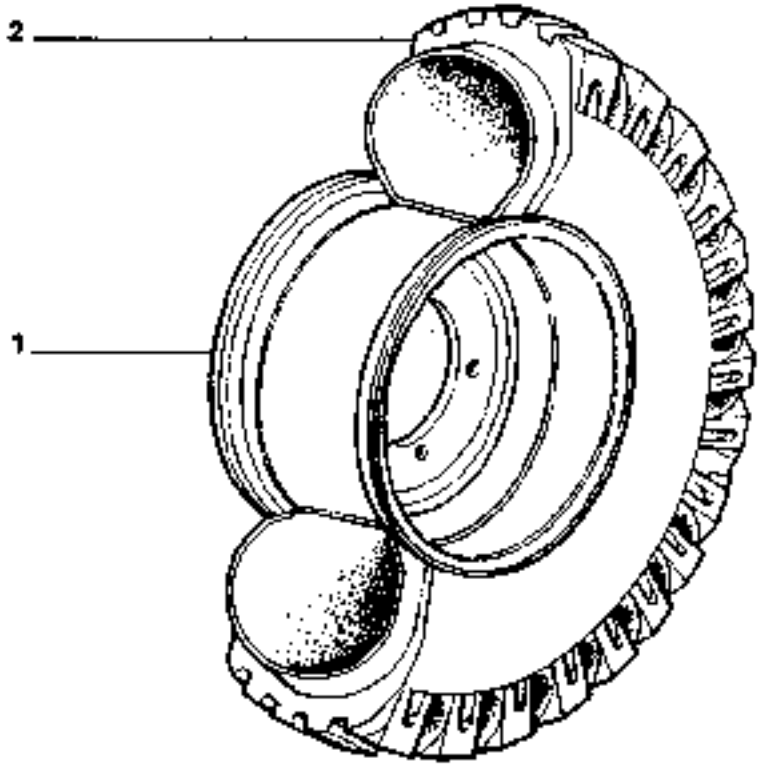

Mod.	1	2
3790	300136945 300132382 300132382	11.5/80-15.3 8PR 12.5-18 8PR 13.0/65-18 8PR
3790R	300136946 ● 321685950	11.2 R 24 6PR 12.4 R 24 6PR 14.9 R 24 6PR

● = CINGOLATURA ALLUNGATA - CHENILLES ALLONGEES - VERLAENGERUNG RAUPENKETTEN - EXTENDED CRAWLER TRACKS - ORUGAS ALARGADAS

https://www.tractormanualpdf.info/

MODIF.	ANT. MODIF.	N. ORDIN.	Q.	DENOMINAZIONE	DESIGNATION	BENENNUNG	DESCRIPTION	DENOMINACIONES
		300132382	2	DISCO CANALE	JANTE	FELGE	RIM	LLANTA
		300136946	2	DISCO CANALE	JANTE	FELGE	RIM	LLANTA
		300136946	2	DISCO CANALE	JANTE	FELGE	RIM	LLANTA
	300132380	321685950	2	DISCO CANALE	JANTE	FELGE	RIM	LLANTA

https://www.tractormanualpdf.info/

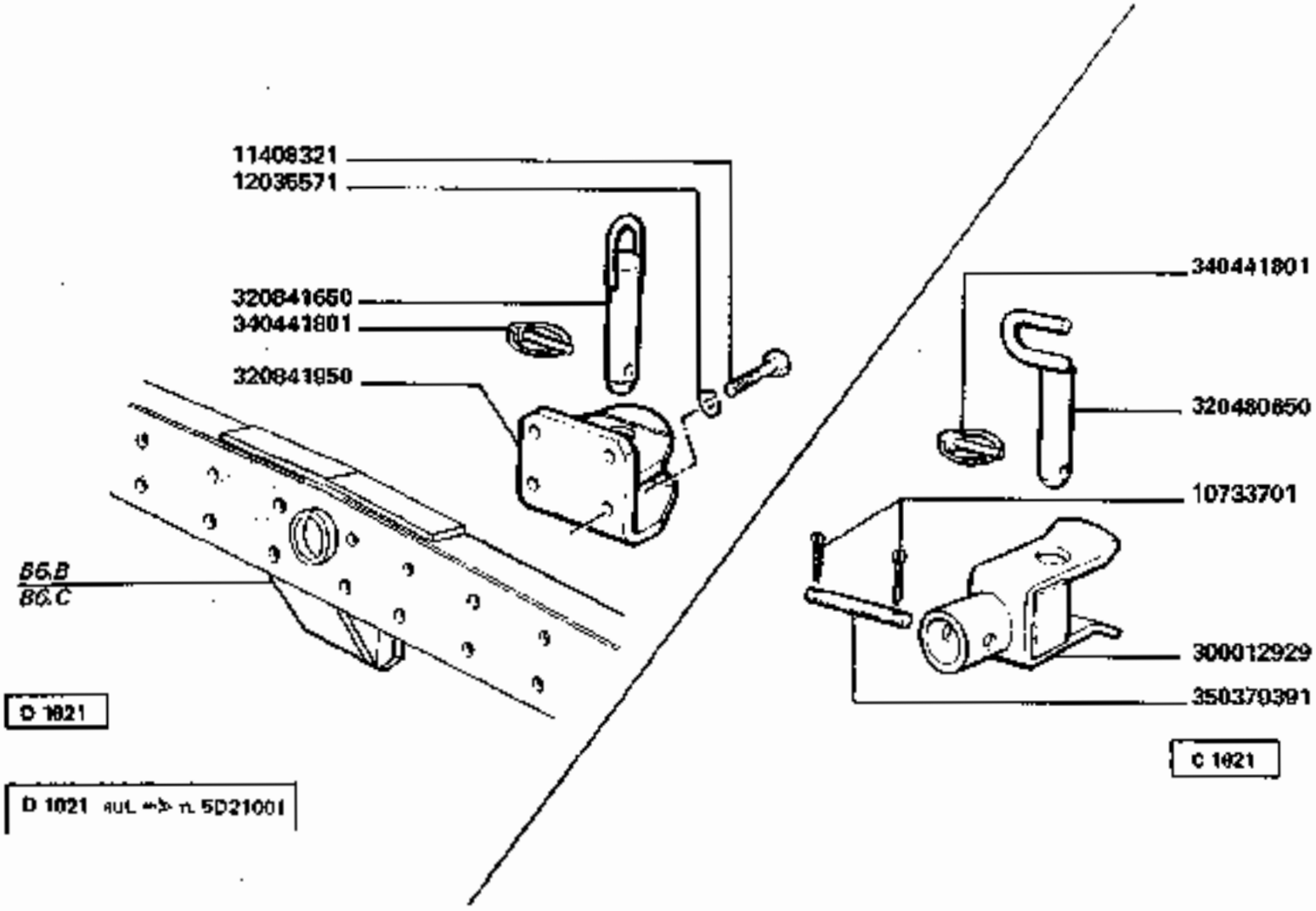

3790-3790R

GANCIO DI TRAINO (NORMALE)

Crochet d'attelage normale
Abschiepphaken normaler

Tow hook normal
Enganche del remolque normal

B9.A

https://www.tractormanualpdf.info/

MODIF.	ANT. MODIF.	N. ORDIN.	Q	DENOMINAZIONE	DESIGNATION	BENENNUNG	DESCRIPTION	DENOMINACIONES
C 1021		10733701	2	COPIGLIA	GOUPILLE FENDUE	SPLINT	COTTER PIN	PASADOR
C 1021		300012929	1	STAFFA DI TRAINO	CROCHET D'ATTEL.	ABSCHIEPPHAKEN	TOW HOOK	ENGANCHE DE REMOL.
C 1021		320490850	1	PERNO	AXE	BOLZEN	PIN	EJE
		340441801	1	COMPL. CHIAVISTELLO	GOUPILLE RAPIDE	SPLINT	SPLIT PIN	PASADOR ABIERTO
C 1021		350379391	1	SPINA	AXE	STIFT	PIN	PASADOR
		11408321	4	VITE	VIS	SCHRAUBE	SCREW	TORNILLO
		12035571	4	ROSETTA ELASTICA	ROMDELLE W	FEDERSCHEIBE	SPRING WASHER	ARANDÉLA ELASTICA
D 1021		320841650	1	PERNO	AXE	BOLZEN	PIN	EJE
D 1021		320841950	1	STAFFA DI TRAINO	CROCHET D'ATTEL.	ABSCHIEPPHAKEN	TOW HOOK	ENGANCHE DE REMOL.
		340441801	1	COMPL. CHIAVISTELLO	GOUPILLE RAPIDE	SPLINT	SPLIT PIN	PASADOR ABIERTO

https://www.tractormanualpdf.info/

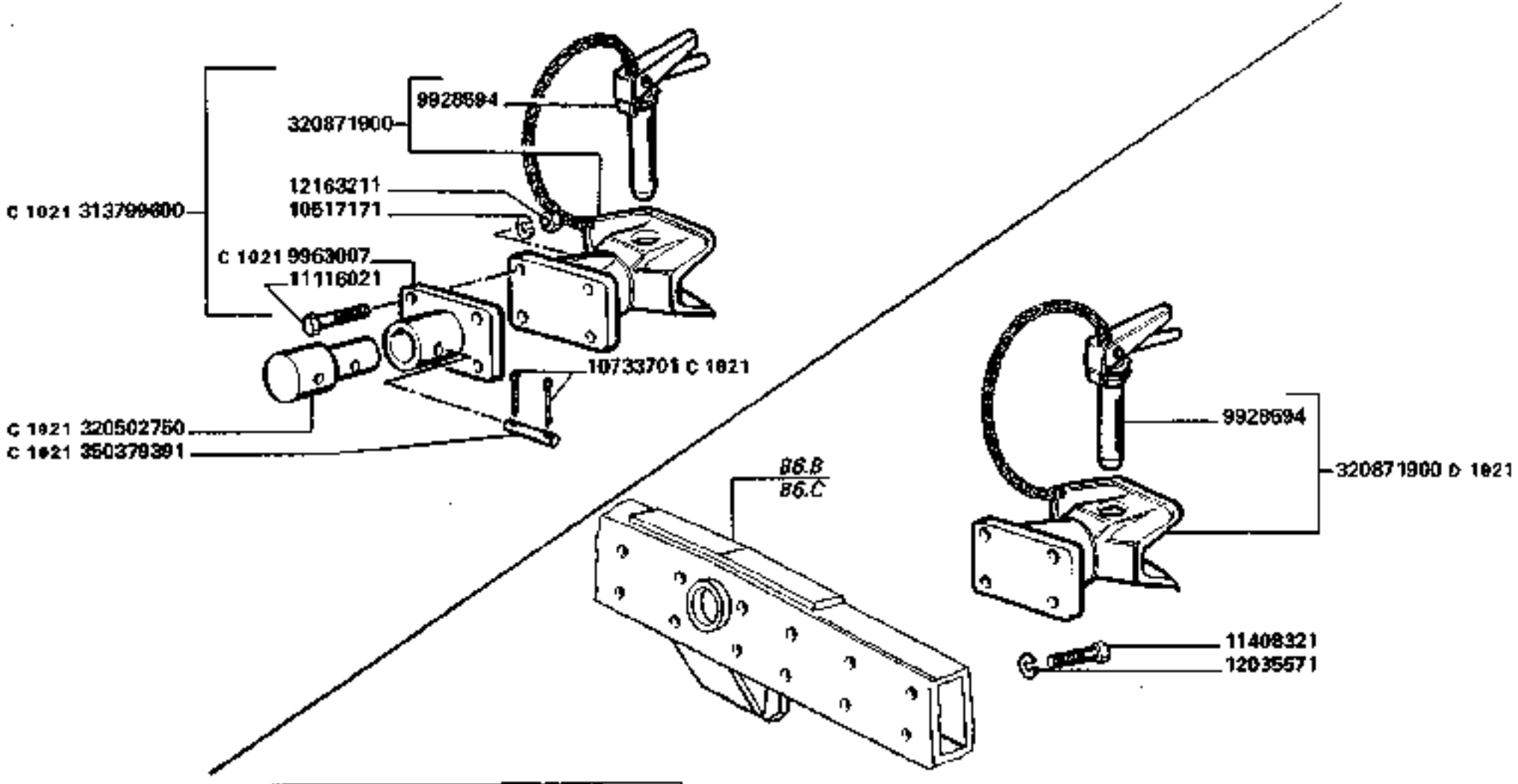

C 1021 suf. => n. 6021001	313799600 = 320871900 + 9963007 + (4) 11116021 + (4) 10517171 + (4) 12163211

3790-3790R

GANCIO DI TRAINO (ROCKINGER)

Crochet d'attelage Rockinger
Abschlepphaken Rockinger

Tow hook Rockinger
Enganche del remolque Rockinger

B9.B

https://www.tractormanualpdf.info/

MODIF.	ANT. MODIF.	N. ORDIN.	Q	DENOMINAZIONE	DESIGNATION	BENENNUNG	DESCRIPTION	DENOMINACIONES
		9928594	1	PERNO	AXE	BOLZEN	PIN	EJE
C 1021		9963007	1	SUPPORTO	SUPPORT	HALTERUNG	SUPPORT	SOPORTE
		10517171	4	ROSETTA ELASTICA	RONDELLE W	FEDERSCHEIBE	SPRING WASHER	ARANDELA ELASTICA
C 1021		10733701	2	COPIGLIA	GOUPILLE FENDUE	SPLINT	COTTER PIN	PASADOR ABIERTO
		11116021	4	VITE	VIS	SCHRAUBE	SCREW	TORNILLO
		12163211	4	DADO	ECROU	MUTTER	NUT	TUERCA
C 1021		320602750	1	PERNO	AXE	BOLZEN	PIN	EJE
C 1021		313799600	1	GANCIO DI TRAINO COMPL. (ROCKINGER)	CROCHET D'AT-. TELAGE	ABSCHIEPPHAKEN	TOW HOOK	ENGANCHE DE REMOLQUE
		320871900	1	GANCIO DI TRAINO	CROCHET D'ATTEL.	ZUGHAKEN	TOW HOOK	ENGANCHE DE REMOL.
C 1021		350379391	1	SPINA	AXE	STIFT	PIN	PASADOR
		9928594	1	PERNO	AXE	BOLZEN	STIFT	EJE
		11408321	4	VITE	VIS	SCHRAUBE	SCREW	TORNILLO
		12035571	4	ROSETTA ELASTICA	RONDELLE W	FEDERSCHEIBE	SPRING WASHER	ARANDELA ELASTICA
D 1021		320871900	1	GANCIO DI TRAINO COMPL. (ROCKINGER)	CROCHET D'AT - TELAGE	ABSCHIEPPHAKEN	TOW HOOX	ENGANCHE DE REMOLQUE

https://www.tractormanualpdf.info/

Mod.	1	2
3790	C 0848 300115548 D 0848 321222250	21L - 30 12PR 23.1 - 26 14PR
	C 0848 300137396 D 0848 321675050	23.1 - 30 14PR
	320949050	24.5 - 32 12PR
	320866350	28.1 - 26 14PR
	C 0848 300132286 D 0848 320866350	28LR - 26 165A8
	321195450	30.5L R - 32 12PR

D 0848 aut. => n. 5D20205	[illegible] = 321222250 + (8) 320580650 [illegible] = 320866350 + (8) 320580650 [illegible] = 321675050 + (8) 320580650

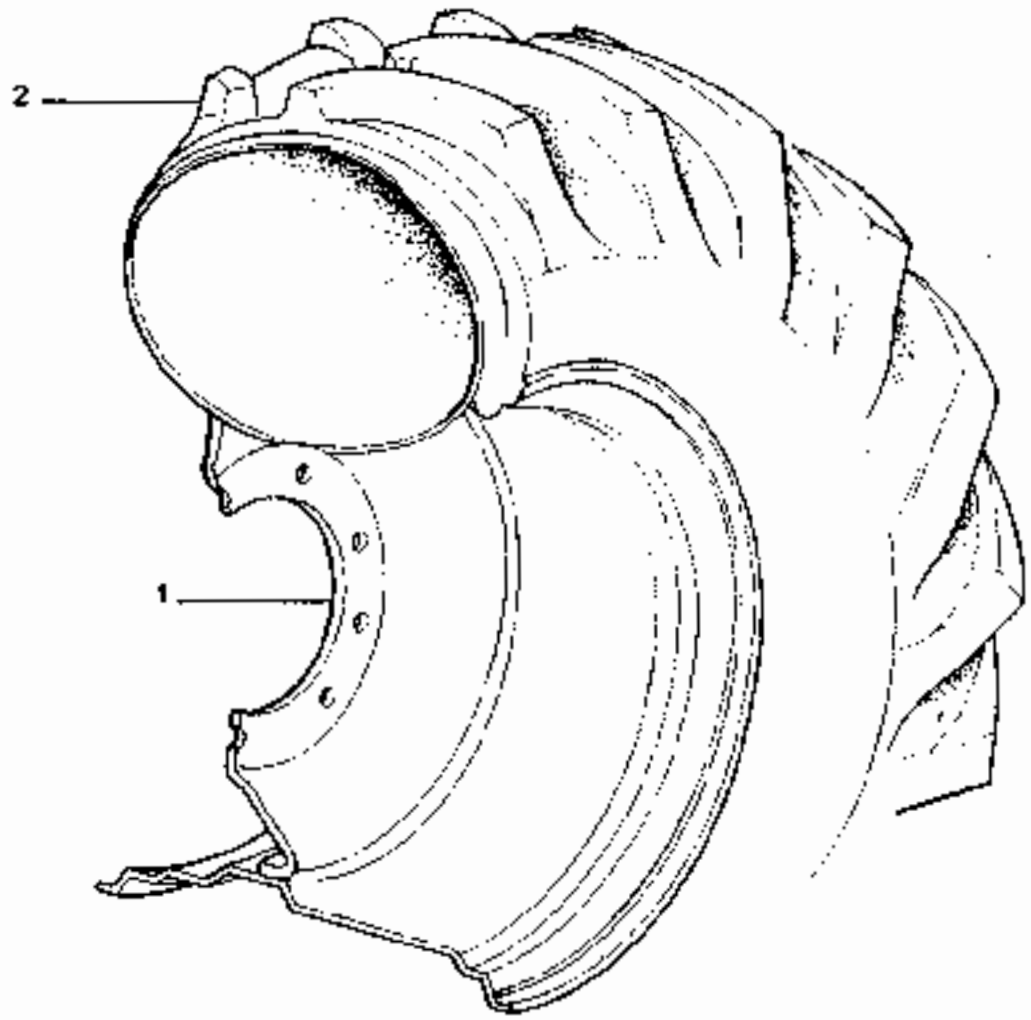

https://www.tractormanualpdf.info/

MODIF.	ANT. MODIF.	N. ORDIN.	Q	DENOMINAZIONE	DESIGNATION	BENENNUNG	DESCRIPTION	DENOMINACIONES
C 0848		300115548	2	DISCO CANALE	JANTE	FELGE	RIM	LLANTA
C 0848		300132286	2	DISCO CANALE	JANTE	FELGE	RIM	LLANTA
C 0848		300137396	2	DISCO CANALE	JANTE	FELGE	RIM	LLANTA
D 0848	321193750	320866350	2	DISCO CANALE	JANTE	FELGE	RIM	LLANTA
		320949050	2	DISCO CANALE	JANTE	FELGE	RIM	LLANTA
		321195450	2	DISCO CANALE	JANTE	FELGE	RIM	LLANTA
D 1034	321193950	321222250	2	DISCO CANALE	JANTE	FELGE	RIM	LLANTA
D 0848	321193850	321675050	2	DISCO CANALE	JANTE	FELGE	RIM	LLANTA

https://www.tractormanualpdf.info/

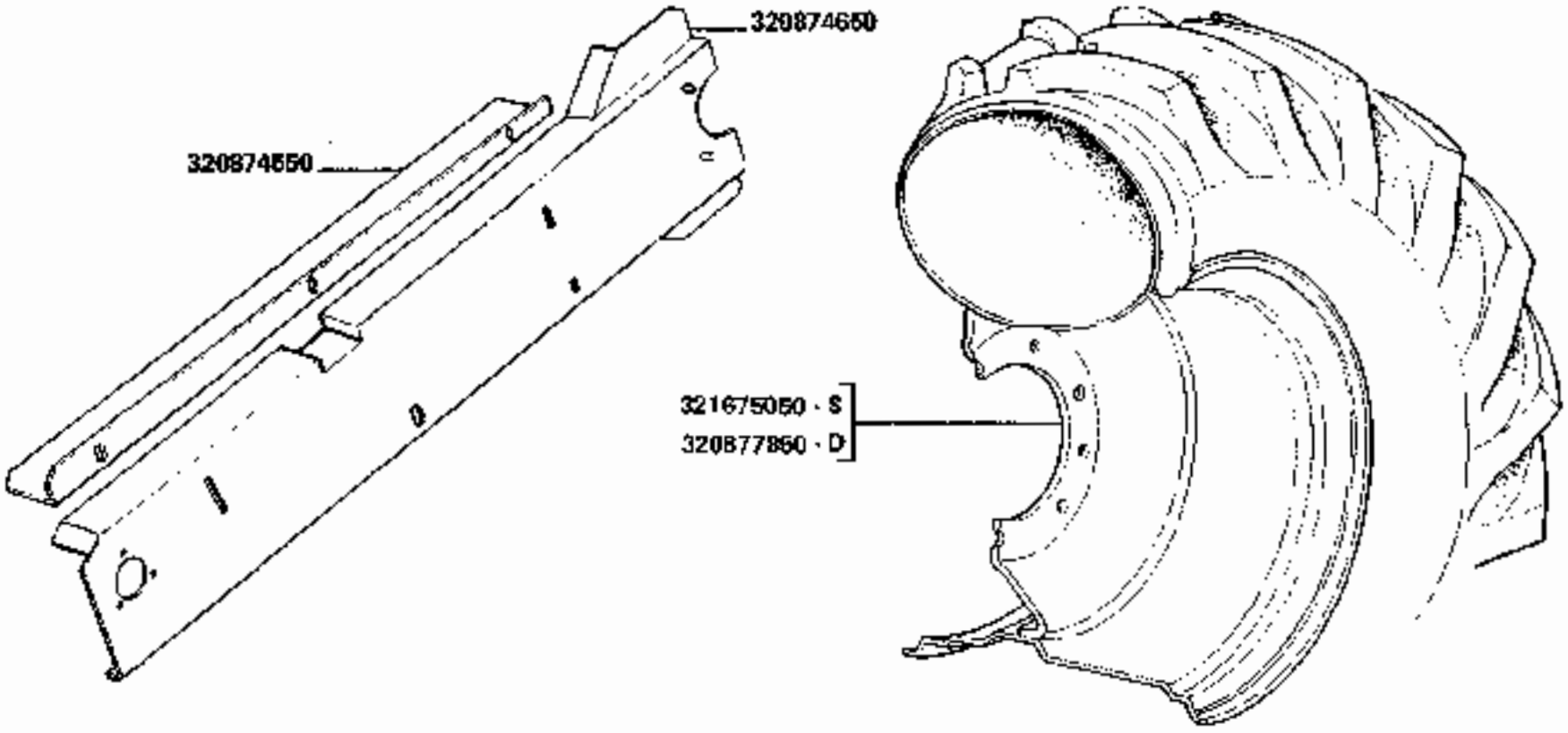

PNEUMATICI ANTERIORI (21L - 30 12 PR)

Pneumatiques avant
Vordere reifen

Front tyres
Neumaticos delanteros

https://www.tractormanualpdf.info/

MODIF.	ANT. MODIF.	N. ORDIN.	Q	DENOMINAZIONE	DESIGNATION	BENENNUNG	DESCRIPTION	DENOMINACIONES
		320874650	1	PROTEZIONE	PROTECTION	SCHUTZBLECH	GUARD	PROTECCIÓN
		320874650	1	PROTEZIONE	PROTECTION	SCHUTZBLECH	GUARD	PROTECCIÓN
	321194190	320877850	1	DISCO CANALE D.	JANTE	FELGE	RIM	LLANTA
	321194060	321675050	1	DISCO CANALE S.	JANTE	FELGE	RIM	LLANTA

https://www.tractormanualpdf.info/

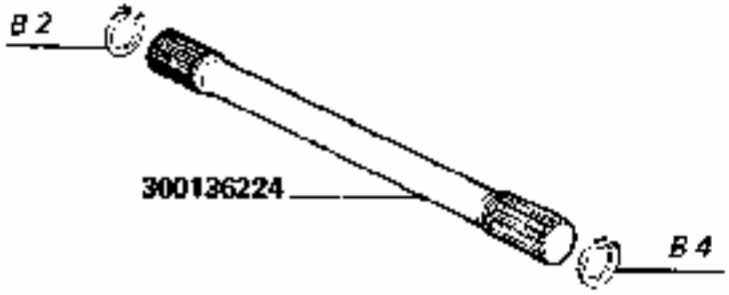

https://www.tractormanualpdf.info/

MODIF.	ANT. MODIF.	N. ORDIN.	Q.	DENOMINAZIONE	DESIGNATION	BENENNUNG	DESCRIPTION	DENOMINACIONES
		300136224	2	SEMIASSE RISO	DEMI ESSIEU RIZ	ACHSWELLEN REIS	HALF SHAFT RICE	SEMI-EJE ARROZ

https://www.tractormanualpdf.info/

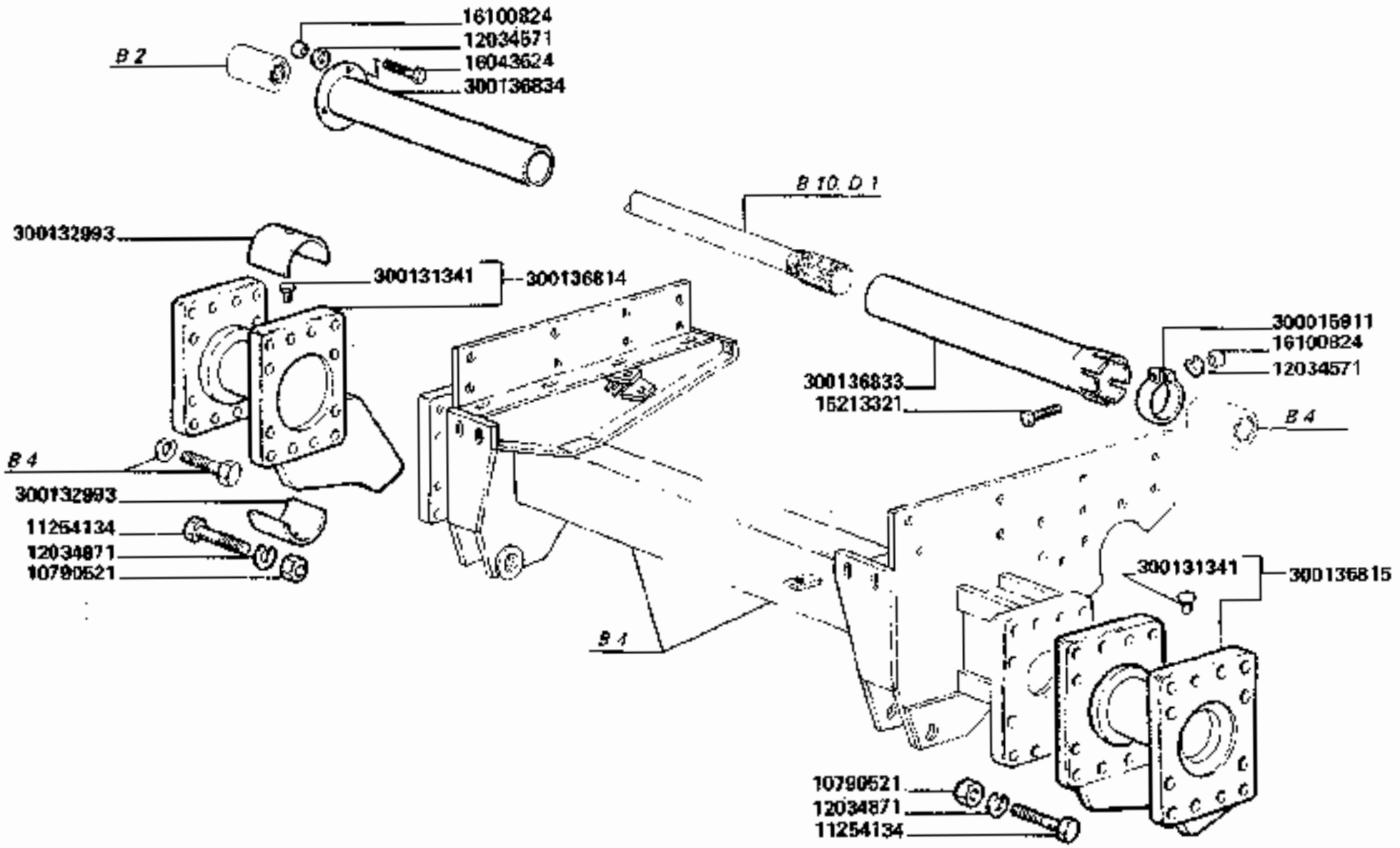

3790R

CINGOLATURA

Chenilles
Raupenketten

Crawler tracks
Orugas

B10.D2

1/3

https://www.tractormanualpdf.info/

MODIF.	ANT. MODIF.	N. ORDIN.	Q	DENOMINAZIONE	DESIGNATION	BENENNUNG	DESCRIPTION	DENOMINACIONES
		4989224	12	RULLO 2 GUIDE	ROULEAU	ROLLE	ROLLER	RODILLO
	353587130	8281085	2	RASCHIAPOLVERE	JOINT PARE-POUSS.	RADIALDICHTRING	DUST SEAL RING	JUNTA PARA POLVO
		10721121	4	DADO	ECROU	MUTTER	NUT	TUERCA
		10790521	32	DADO	ECROU	MUTTER	NUT	TUERCA
		11070076	2	ANELLO ELASTICO	ARRETOIR	SICHERUNGSRING	LOCK RING	ANILLO DE FRENO
		11254134	24	VITE	VIS	SCHRAUBE	SCREW	TORNILLO
		12034571	16	ROSETTA ELASTICA	RONDELLE W	FEDERSCHEIBE	SPRING WASHER	ARANDELA ELASTICA
		12034871	88	ROSETTA ELASTICA	RONDELLE W	FEDERSCHEIBE	SPRING WASHER	ARANDELA ELASTICA
		12035071	16	ROSETTA ELASTICA	RONDELLE W	FEDERSCHEIBE	SPRING WASHER	ARANDELA ELASTICA
		14463681	2	GUARNIZIONE	JOINT	O-RING	O.RING	JUNTA
		15213321	2	VITE	VIS	SCHRAUBE	SCREW	TORNILLO
		15981231	66	VITE	VIS	SCHRAUBE	SCREW	TORNILLO
		15981631	4	VITE	VIS	SCHRAUBE	SCREW	TORNILLO
		15981830	4	VITE	VIS	SCHRAUBE	SCREW	TORNILLO
		15986521	4	VITE	VIS	SCHRAUBE	SCREW	TORNILLO
		16043424	8	VITE	VIS	SCHRAUBE	SCREW	TORNILLO
		16043624	4	VITE	VIS	SCHRAUBE	SCREW	TORNILLO
		16100824	8	DADO	ECROU	MUTTER	NUT	TUERCA
		300015911	2	FASCETTA	COLLIER	SCHELLE	CLAMP	COLLAR
		300114644	4	PIASTRINA SPESSORE	EPAISSEUR	DISTANZSTUECK	SHIM	ESPESOR
		300116078	1	LUBRIFICATORE RULLI	GRAISSEUR	SCHMIERNIPPEL	GREASE NIPPLE	ENGRASADOR

-/-

https://www.tractormanualpdf.info/

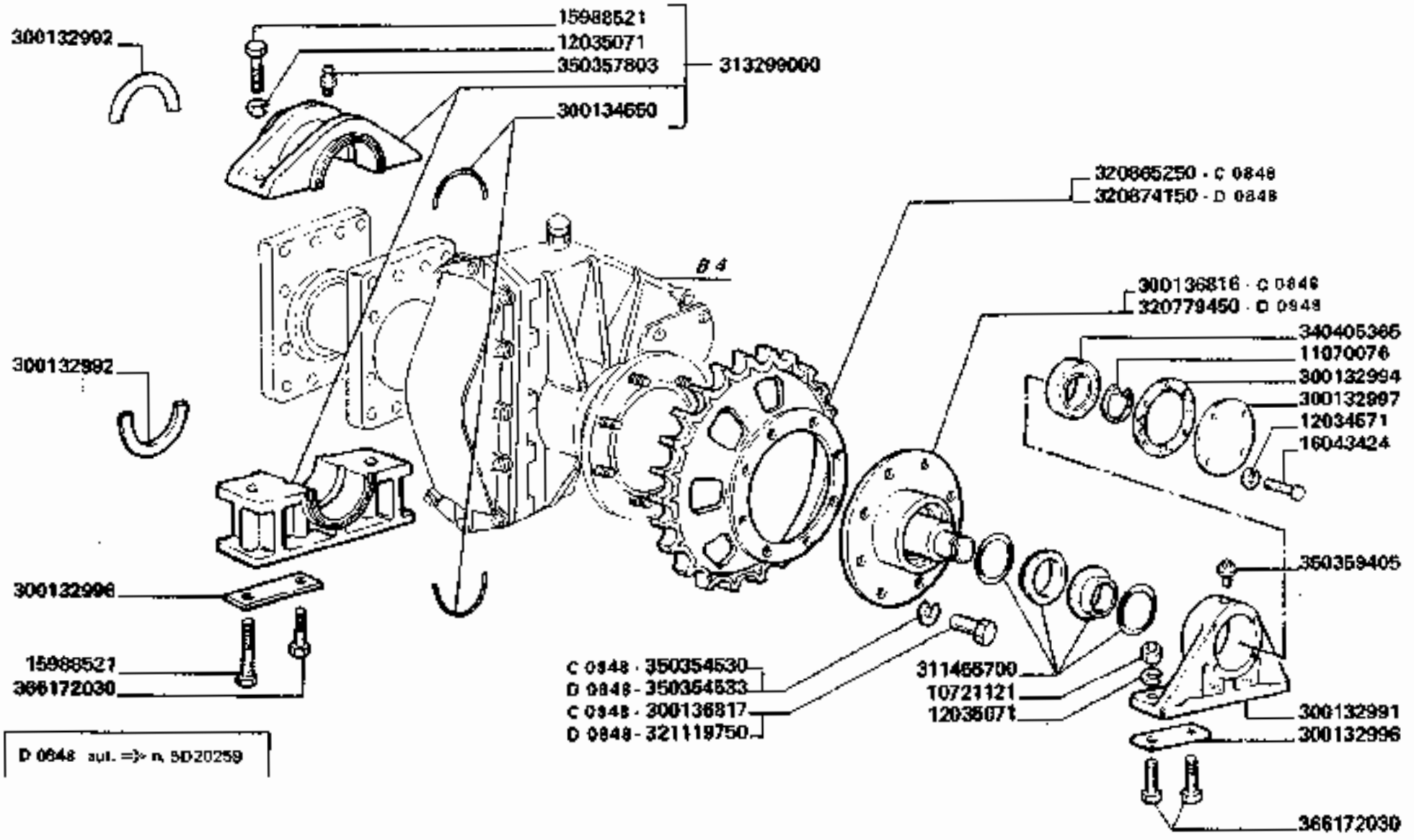

3790R

CINGOLATURA

Chenilles
Raupenketten

Crawler tracks
Orugas

B10.D2

2

https://www.tractormanualpdf.info/

MODIF.	ANT. MODIF.	N. ORDIN.	Q	DENOMINAZIONE	DESIGNATION	BENENNUNG	DESCRIPTION	DENOMINACIONES
		300130829	2	TENDITORE RUOTA TEND.	TENDEUR DE CHENIL	SPANNSCHRAUBE	TENSIONER	TENSOR DE CORREA
		300130856	4	RISCONTRO	BARRETTE	VERSTAERKUNG	STIFFENER	PLETINA
		300130883	4	RONDELLA GUIDA TEND.	RONDELLE	SCHEIBE	WASHER	ARANDELA
		300131341	(2)	SPINA	AXE	STIFT	PIN	PASADOR
		300132991	2	SUPPORTO EST.	SUPPORT	HALTERUNG	SUPPORT	SOPORTE
		300132992	8	SEMIRONDELLA	DEMI-RONDELLE	SCHEIBEHAELFTE	HALF-WASHER	SEMI-ARANDELA
		300132993	4	SEMIBOCCOLA	DEMI-BAGUE	BUECHSEHAELFTE	HALF-BUSH	SEMI-CASQUILLO
		300132994	2	GUARNIZIONE	JOINT	DICHTUNG	GASKET	JUNTA
		300132996	8	PIASTRINA	PLAQUETTE	PLAETTCHEN	PLATE	PLANCHUELA
		300132997	2	COPERCHIO SUPPORTO	COUVERCLE	DECKEL	COVER	TAPA
		300134550	(2)	SEMIGUARNIZIONE	DEMI-JOINT	DICHTUNGHAELFTE	HALF-GASKET	SEMI-JUNTA
		300136811	1	TELAIO CINGOLO S.	CHASSIS	RAHMEN	FRAME	BASTIDOR
		300136812	1	TELAIO CINGOLO D.	CHASSIS	RAHMEN	FRAME	BASTIDOR
		300136814	1	PROLUNGA D. ASSALE	RALLONGE	VERLAENGERUNG	EXTENSION	PROLONGA
		300136815	1	PROLUNGA S. ASSALE	RALLONGE	VERLAENGERUNG	EXTENSION	PROLONGA
C 0848		300136816	2	PERNO EST.	AXE	BOLZEN	PIN	EJE
C 0848		300136817	16	DADO	ECROU	MUTTER	NUT	TUERCA
		300136818	2	PROTEZIONE ANT.	PROTECTEUR	SCHUTZ	GUARD	PROTECCION
		300136819	2	PROTEZIONE POST.	PROTECTEUR	SCHUTZ	GUARD	PROTECCION

.../...

https://www.tractormanualpdf.info/

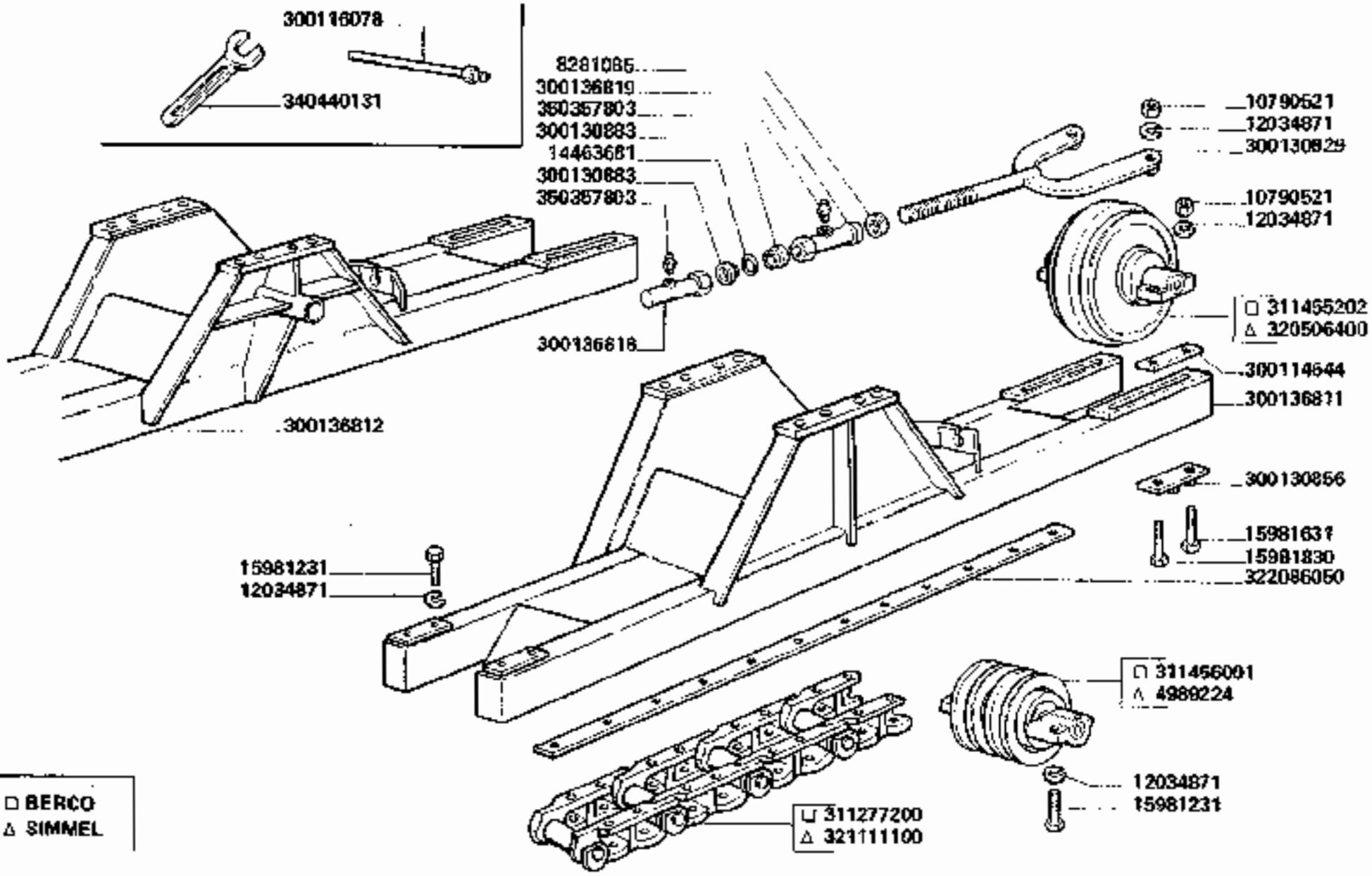

3790R

Chenilles
Raupenketten

CINGOLATURA

Crawler tracks
Orugas

B10.D2

3

https://www.tractormanualpdf.info/

MODIF.	ANT. MODIF.	N. ORDIN.	Q	DENOMINAZIONE	DESIGNATION	BENENNUNG	DESCRIPTION	DENOMINACIONES
		300136833	2	PROTEZ. EST. SEMIASSE	PROTECTEUR	SCHUTZ	GUARD	PROTECCION
		300136834	2	PROTEZ. INT. SEMIASSE	PROTECTEUR	SCHUTZ	GUARD	PROTECCION
		311277200	2	CATENA	CHAINE	KETTE	CHAIN	CADENA
		311455202	4	COMPL. RUOTA TENDIC.	ROUE TENDEUR	SPANNRAD	TRACKWELLE	RUEDA TENSOR
		311455700	2	GUARNIZIONE LIFE-TIME	JOINT	O-RING	O.RING	JUNTA
		311456001	12	RULLO 2 GUIDE	ROULEAU	ROLLE	ROLLER	RODILLO
		313299000	2	COMPL. SUPPORTO INT.	SUPPORT	HALTERUNG	SUPPORT	SOPORTE
		320606400	4	COMPL. RUOTA TENDIC.	ROUE TENDEUR	SPANNRAD	TRACKWELLE	RUEDA TENSOR
D 0859	321119850	320779450	2	PERNO EST.	AXE	BOLZEN	PIN	EJE
C 0848	300138813	320865250	2	RUOTA DENTATA	ROUE DENTEE	ZAHNRAD	DRIVE WHEEL	RUEDA DENTADA
D 0848	321186180	320874150	2	RUOTA DENTATA	ROUE DENTEE	ZAHNRAD	DRIVE WHEEL	RUEDA DENTADA
		321111100	2	CATENA	CHAIN	KETTE	CHAIN	CADENA
D 0848		321119750	16	DADO SPECIALE	ECROU	MUTTER	NUT	TUERCA
	300115466	322086050	4	ASTA FISSAGG. RULLI	TIGE	MESSELRUECKEN	BORED. ROD	ASTA HORADADA
		340406365	2	CUSCINETTO	ROULEMENT	LAGER	BEARING	RODAMIENTO
		340440131	1	CHIAVE FISSA	CLE A FOURCHE	SCHLUESSEL	OPEN END SPANNER	LLAVE FIJA
C 0848		350354530	16	ROSETTA ELASTICA	RONDELLE W	FEDERSCHEIBE	SPRING WASHER	ARANDELA ELASTICA
D 0848		350354633	16	ROSETTA ELASTICA	RONDELLE W	FEDERSCHEIBE	SPRING WASHER	ARANDELA ELASTICA
		350357803	4	INGRASSATORE	GRAISSEUR	SCHMIERNIPPEL	GREASE NIPPLE	ENGRASADOR
		350359405	2	TAPPO	BOUCHON	STOPFEN	PLUG	TAPON
		366172030	12	VITE	VIS	SCHRAUBE	SCREW	TORNILLO

https://www.tractormanualpdf.info/

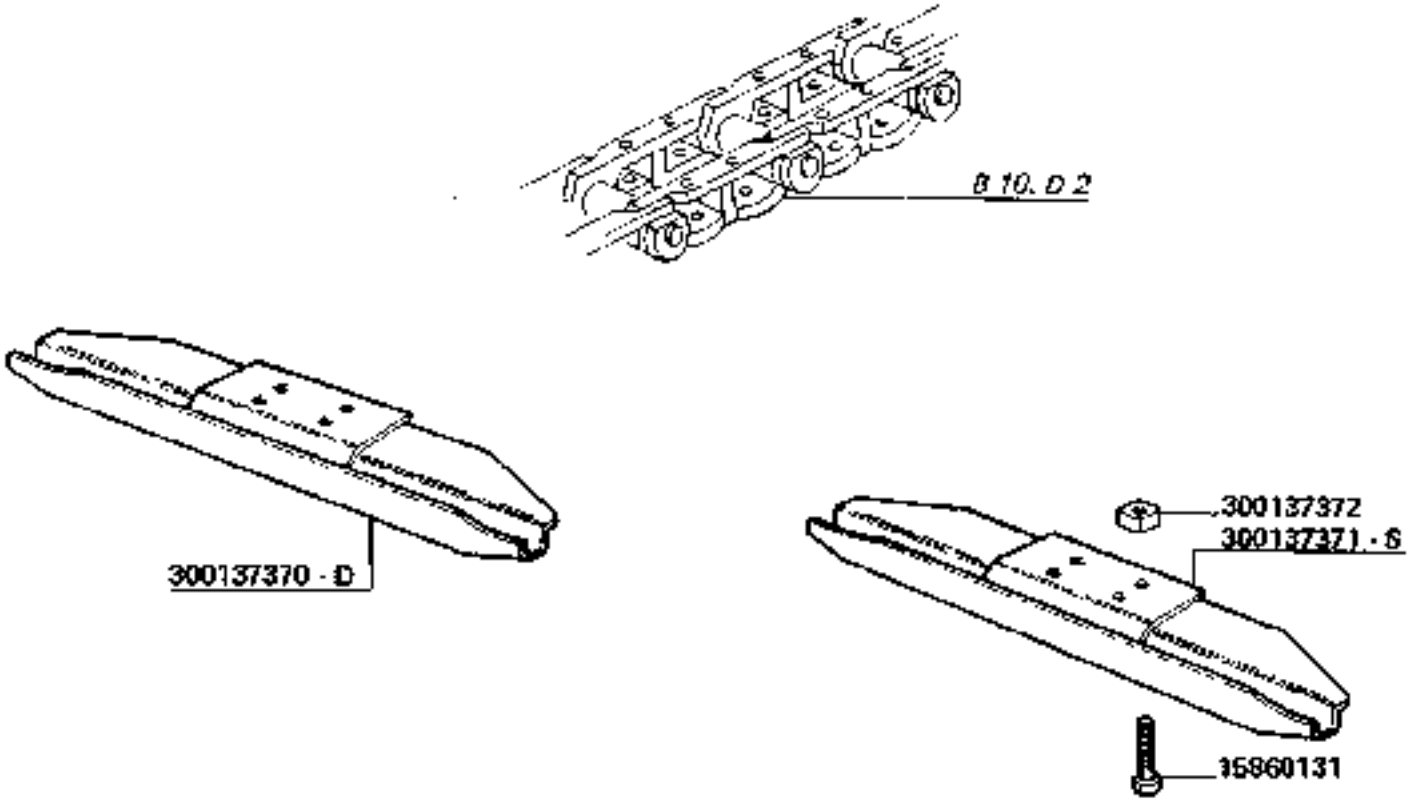

3790R

PATTINI (L = 750 mm)

Patin
Gleitstueck

Shoe
Patin

B10.D3

https://www.tractormanualpdf.info/

MODIF.	ANT. MODIF.	N. ORDIN.	Q.	DENOMINAZIONE	DESIGNATION	BENENNUNG	DESCRIPTION	DENOMINACIONES
		15860131	280	VITE	VIS	SCHRAUBE	SCREW	TORNILLO
		300137370	35	PATTINO D.	PATIN	GLEITSTUECK	SHOE	PATIN
		300137371	35	PATTINO S.	PATIN	GLEITSTUECK	SHOE	PATIN
		300137372	280	DADO	ECROU	MUTTER	NUT	TUERCA

https://www.tractormanualpdf.info/

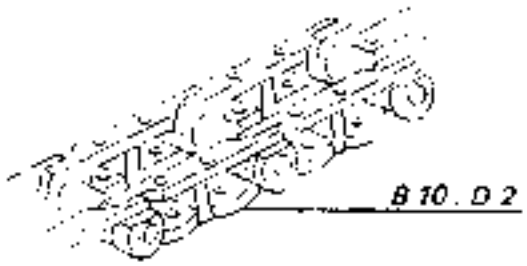

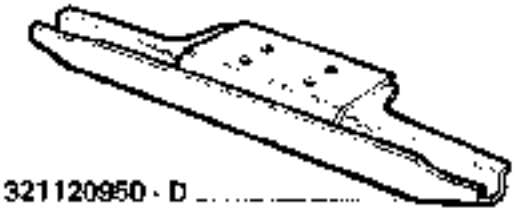

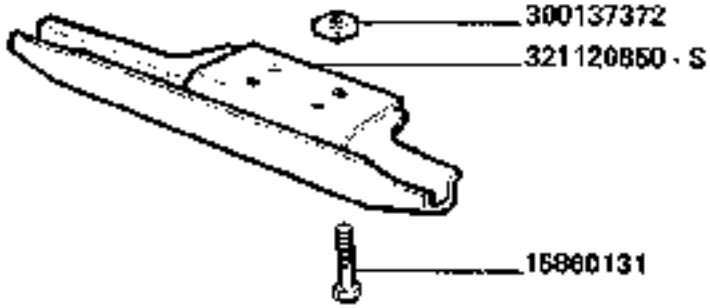

3790R

Patin ouverts
Offen-gleitstueck

PATTINI APERTI (L – 750)

Shoe open
Patin abiertos

B10.D3.A

https://www.tractormanualpdf.info/

MODIF.	ANT. MODIF.	N. ORDIN.	Q	DENOMINAZIONE	DESIGNATION	BENENNUNG	DESCRIPTION	DENOMINACIONES
		15660131	280	VITE	VIS	SCHRAUBE	SCREW	TORNILLO
		300137372	280	DADO	ECROU	MUTTER	NUT	TUERCA
		321120850	35	PATTINO S.	PATIN	GLEITSTUECK	SHOE	PATIN
		321120850	35	PATTINO D.	PATIN	GLEITSTUECK	SHOE	PATIN

https://www.tractormanualpdf.info/

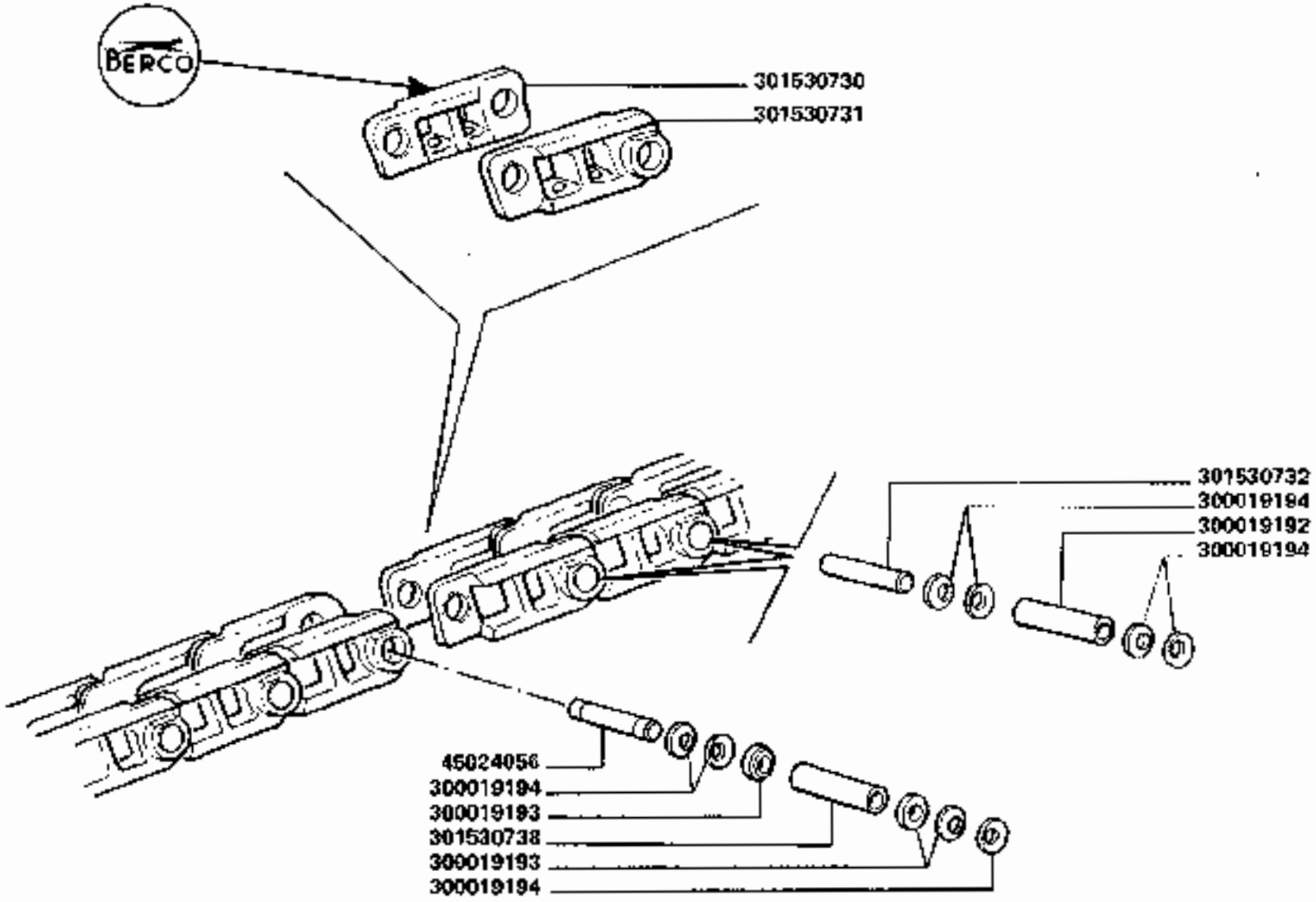

3790R

ELEMENTI CATENARIA (BERCO)

Elements chaines
Kettenelemente

Chain elements
Elementos cadenas

B10.D4

https://www.tractormanualpdf.info/

MODIF.	ANT. MODIF.	N. ORDIN.	Q	DENOMINAZIONE	DESIGNATION	BENENNUNG	DESCRIPTION	DENOMINACIONES
	301530739	45024056	(1)	PERNO GIUNZIONE	AXE DE JONCTION	BOLZEN	PIN	EJE
		300019192	(34)	BOCCOLA PERNO	BAGUE	BUECHSE	BUSH	CASQUILLO
		300019193	(70)	RONDELLA INT	RONDELLE	SCHEIBE	WASHER	ARANDELA
		300019194	(140)	RONDELLA ELASTICA	RONDELLE W	FEDERSCHEIBE	SPRING WASHER	ARANDELA ELASTICA
		301530730	(35)	ELEMENTO D. MAGLIE	ELEMENT MAILLONS	KETTENELEMENT	LINK ELEMENT	ELEM. DE ESLABON
		301530731	(35)	ELEMENTO S. MAGLIE	ELEMENT MAILLONS	KETTENELEMENT	LINK ELEMENT	ELEM. DE ESLABON
		301530732	(34)	PERNO	AXE	BOLZEN	PIN	EJE
		301530738	(1)	BOCCOLA DI GIUNZ.	BAGUE	BUECHSE	BUSH	CASQUILLO
		301530739	(1)	PERNO GIUNZIONE	AXE DE JONCTION	BOLZEN	PIN	EJE

https://www.tractormanualpdf.info/

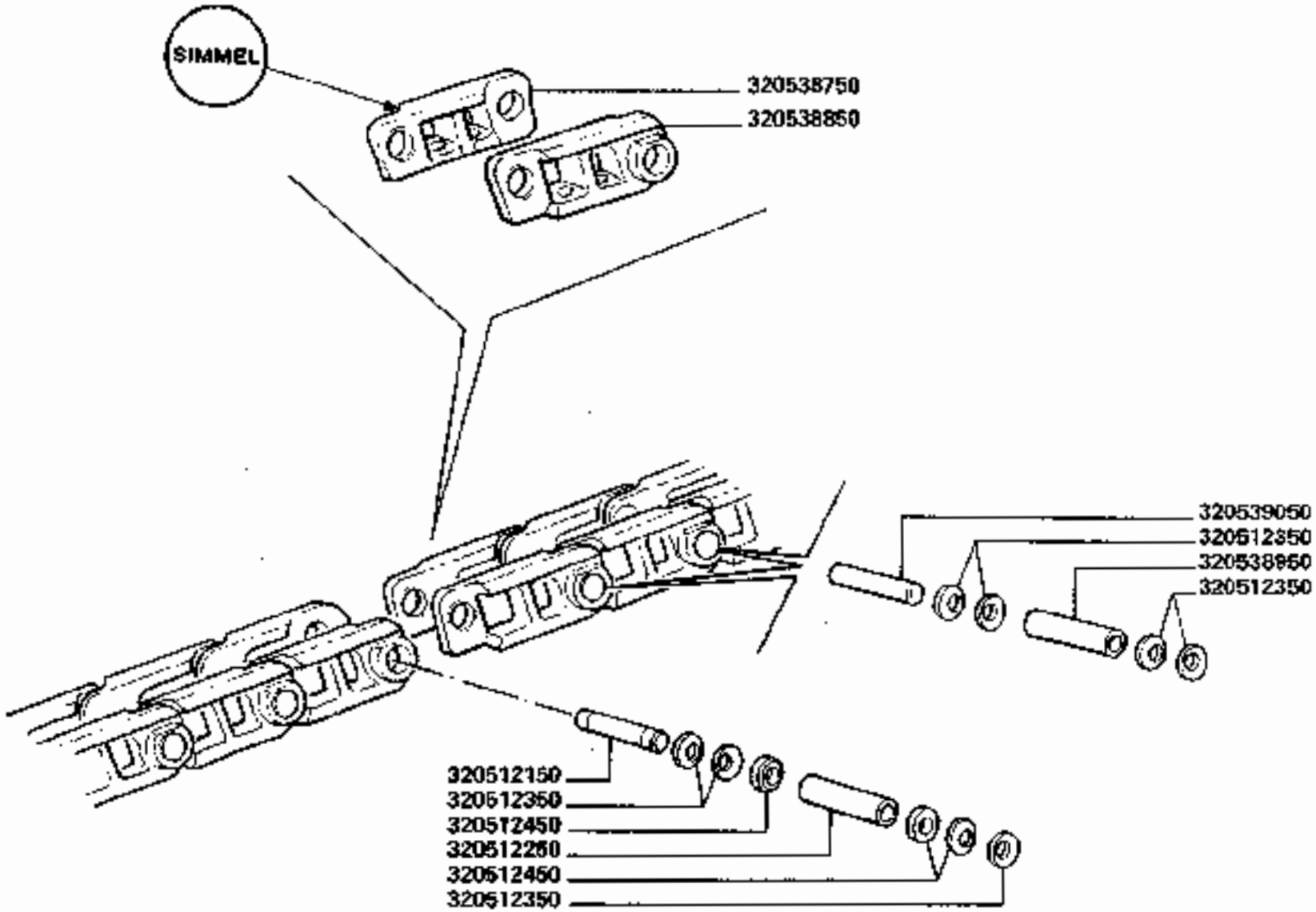

3790R

ELEMENTI CATENARIA (SIMMEL)

Elements chaînes
Kettenelemente

Chain elements
Elementos cadenas

B10.D4.1

https://www.tractormanualpdf.info/

MODIF.	ANT. MODIF.	N. ORDIN.	Q.	DENOMINAZIONE	DESIGNATION	BENENNUNG	DESCRIPTION	DENOMINACIONES
		320512150	(1)	PERNO GIUNZIONE	AXE DE JONCTION	BOLZEN	PIN	EJE
		320512250	(1)	BOCCOLA DI GIUNZ.	BAGUE	BUECHSE	BUSH	CASQUILLO
		320512350	(140)	RONDELLA ELASTICA	RONDELLE W	FEDERSCHEIBE	SPRING WASHER	ARANDELA ELASTICA
		320512450	(70)	RONDELLA INT.	RONDELLE	SCHEIBE	WASHER	ARANDELA
		320538750	(35)	ELEMENTO D. MAGLIE	ELEMENT MAILLONS	KETTENELEMENT	LINK ELEMENT	ELEM. DE ESLABON
		320538850	(35)	ELEMENTO S. MAGLIE	ELEMENT MAILLONS	KETTENELEMENT	LINK ELEMENT	ELEME. DE ESLABON
		320538950	(34)	BOCCOLA PERNO	BAGUE	BUECHSE	BUSH	CASQUILLO
		320539050	(34)	PERNO	AXE DE JONCTION	BOLZEN	PIN	EJE

https://www.tractormanualpdf.info/

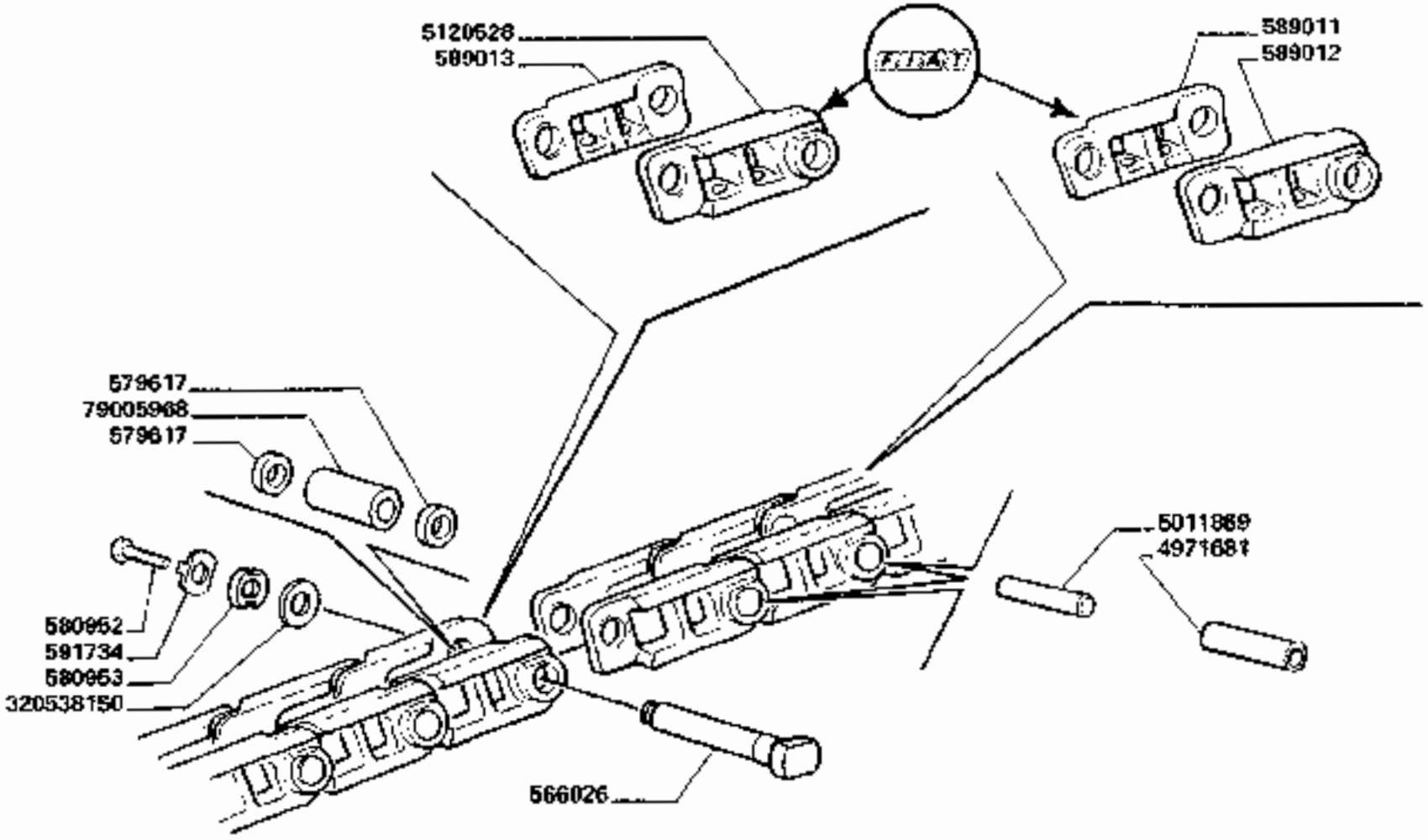

3790R

Elements chaines
Kettenelemente

ELEMENTI CATENARIA (FIAT)

Chain elements
Elementos cadenas

B10.D4.2

https://www.tractormanualpdf.info/

MODIF.	ANT. MODIF.	N. ORDIN.	Q	DENOMINAZIONE	DESIGNATION	BENENNUNG	DESCRIPTION	DENOMINACIONES
		566026	(1)	PERNO GIUNZIONE	AXE DE JONCTION	BOLZEN	PIN	EJE
		579617	(2)	RONDELLA	RONDELLE	SCHEIBE	WASHER	ARANDELA
		580952	(1)	VITE	VIS	SCHRAUBE	SCREW	TORNILLO
		580953	(1)	RONDELLA	RONDELLE	SCHEIBE	WASHER	ARANDELA
		589011	(34)	ELEMENTO D. MAGLIE	ELEMENT MAILLONS	KETTENELEMENT	LINK ELEMENT	ELEM. DE ESLABON
		589012	(34)	ELEMENTO S. MAGLIE	ELEMENT MAILLONS	KETTENELEMENT	LINK ELEMENT	ELEM. DE ESLABON
		589013	(1)	MAGLIA GIUNZIONE D.	MAILLON JONCTION	KETTENSCHLOSS	CONNECTING LINK	ESLABON DE EMPATE
		591734	(1)	RONDELLA DI SICUREZZA	RONDELLE FREIN	SICHERUNGSRING	LOCKWASHER	ARANDELA DE FRENO
		4971681	(34)	BOCCOLA	BAGUE	BUECHSE	BUSH	CASQUILLO
		5011869	(34)	PERNO	AXE	BOLZEN	PIN	EJE
		5120528	(1)	MAGLIA GIUNZIONE S.	MAILLON JONCTION	KETTENSCHLOSS	CONNECTING LINK	ESLABON DE EMPATE
		79005968	(1)	BOCCOLA GIUNZIONE	BAGUE	BUECHSE	BUSH	CASQUILLO
		320538160	(1)	RONDELLA	RONDELLE	SCHEIBE	WASHER	ARANDELA

https://www.tractormanualpdf.info/

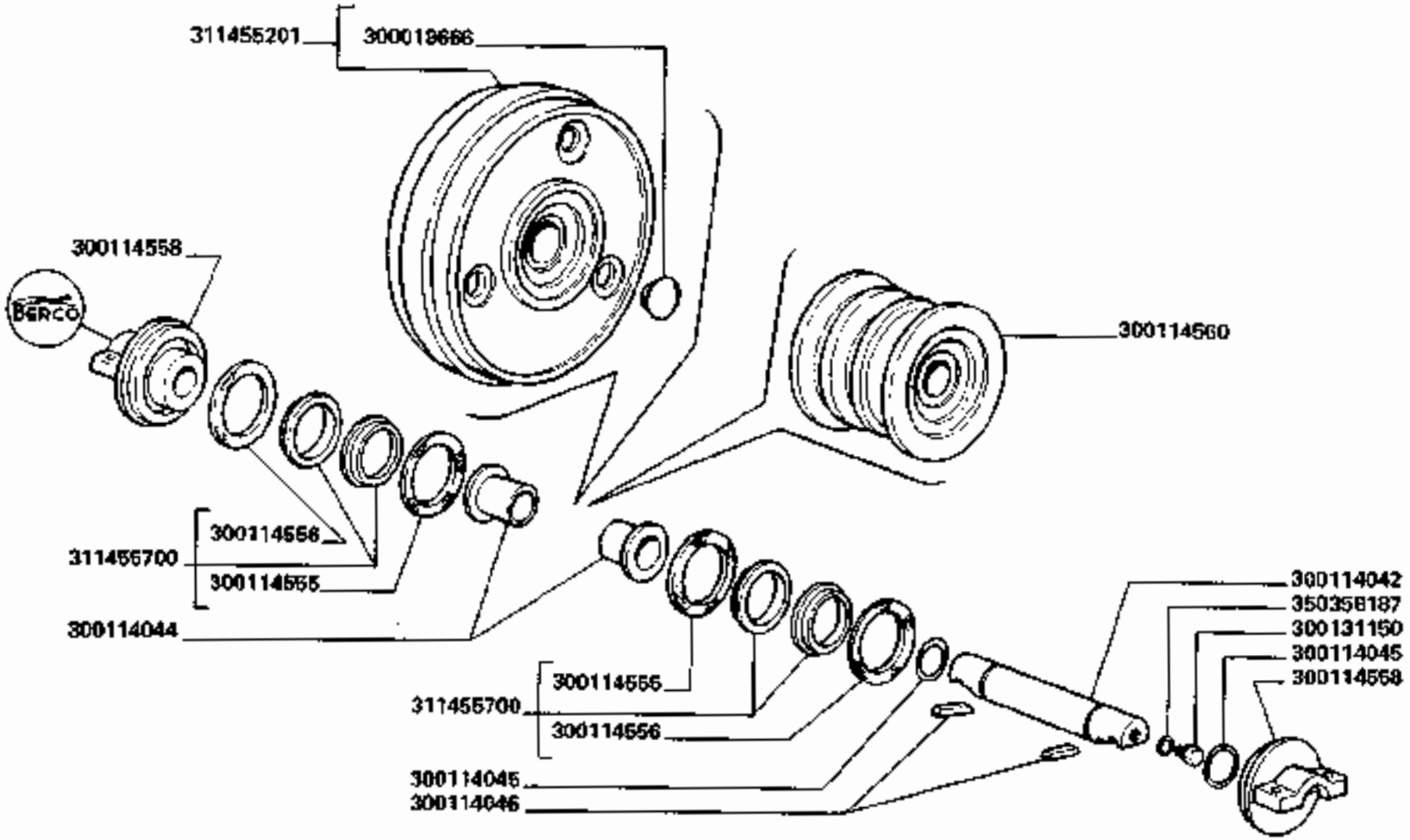

3790R

ELEMENTI RULLI E RUOTE TENDICINGOLO (BERCO) 311455202 311456001

Elements galets et roues tendeuses
Rollenelemente und spannräder
Rollers elements and idler wheels
Elementos rodillos y ruedas tensoras de cadena

B10.D5

https://www.tractormanualpdf.info/

MODIF.	ANT.MODIF.	N.ORDIN.	Q	DENOMINAZIONE	DESIGNATION	BENENNUNG	DESCRIPTION	DENOMINACIONES
		300018666	(6)	COPERCHIETTO RUOTA	COUVERCLE	DECKEL	COVER	TAPA
		300114042	1	ALBERO RULLI	ARBRE	WELLE	SHAFT	ARBOL
		300114044	2	BOCCOLA	BAGUE	BUECHSE	BUSH	CASQUILLO
		300114045	2	GUARNIZIONE	JOINT	DICHTRING	SEAL	JUNTA
		300114046	2	CHIAVETTA	CLAVETTE	KEIL	KEY	CHAVETA
		300114555	(2)	ANELLO DI TENUTA INT.	JOINT D'ETANCHEITE	DICHTRING	SEAL	JUNTA HERMETICA
		300114556	(2)	ANELLO DI TENUTA EST.	JOINT D'ETANCHEITE	DICHTRING	SEAL	JUNTA HERMETICA
		300114558	2	SUPPORTO	SUPPORT	HALTERUNG	SUPPORT	SOPORTE
		300114560	1	RULLO PORTANTE	ROULEAU	TRAGROLLE	ROLLER	RODILLO
		300131150	1	COMPL. RUOTA	ROUE	SPANNRAD	TRACKWEEL	RUEDA
		311455201	1	TAPPO	BOUCHON	VERSCHLUSS	PLUG	TAPON
		311455700	2	ANELLO	ANNEAU	RING	RING	ANILLO
		350358187	1	GUARNIZIONE	JOINT	O-RING	O.RING	JUNTA

https://www.tractormanualpdf.info/

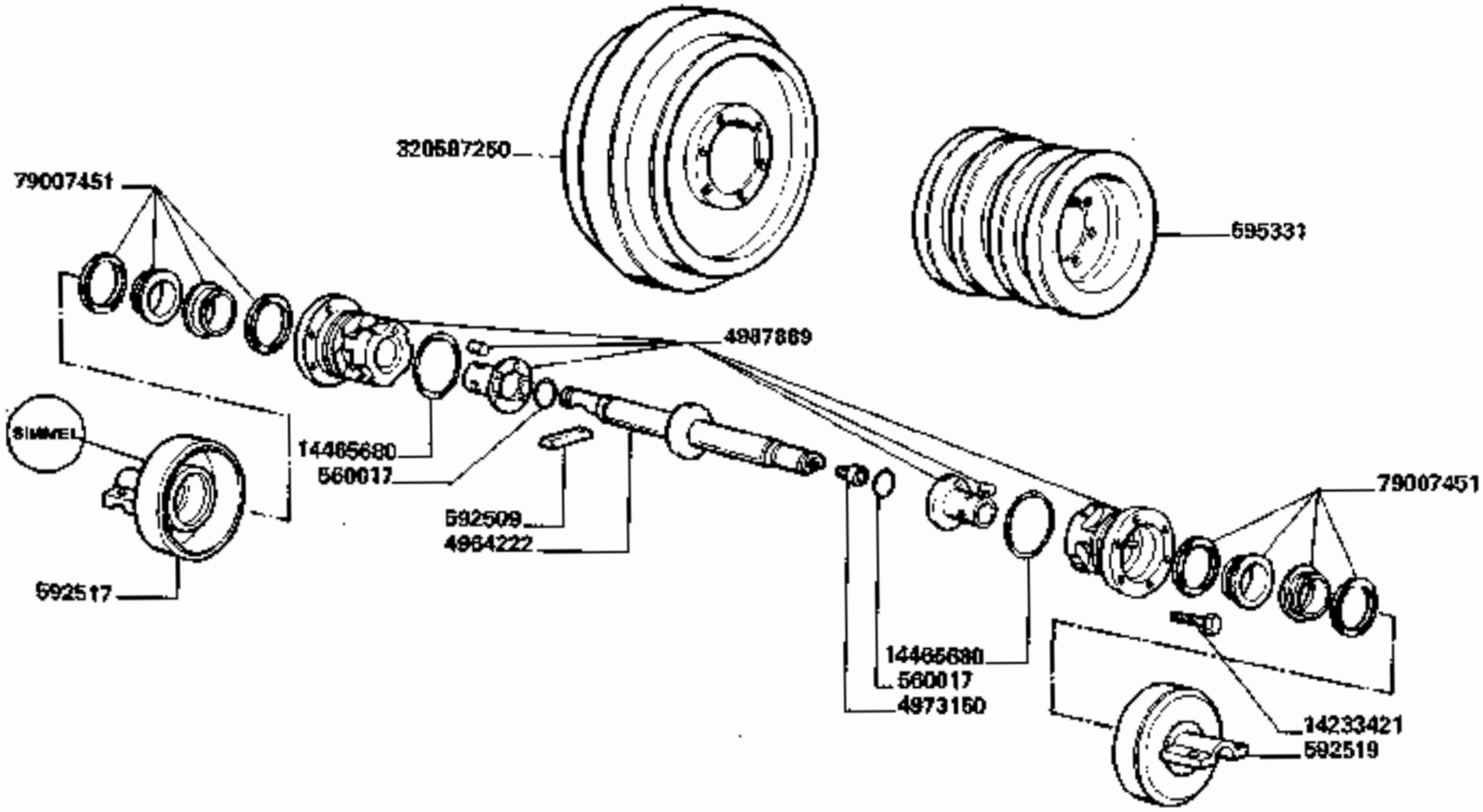

3790R

ELEMENTI RULLI E RUOTE TENDICINGOLO (SIMMEL) 4989224 320606400

Elements galets et roues tendeuses
Rollerelemente und spannraeder
Rollers elements and idler wheels
Elementos rodillos y ruedas tensoras de cadena

B10.D5.1

https://www.tractormanualpdf.info/

MODIF.	ANT. MODIF.	N. ORDIN.	Q.	DENOMINAZIONE	DESIGNATION	BENENNUNG	DESCRIPTION	DENOMINACIONES
		560017	1	GUARNIZIONE	JOINT	O-RING	O.RING	JUNTA
		592509	1	CHIAVETTA	CLAVETTE	KEIL	KEY	CHAVETA
		592517	1	SUPPORTO D.	SUPPORT	HALTERUNG	SUPPORT	SOPORTE
	592520	592519	1	SUPPORTO S.	SUPPORT	HALTERUNG	SUPPORT	SOPORTE
		596331	1	RULLO PORTANTE	ROULEAU	TRAGROLLE	ROLLER	RODILLO
		4964222	1	ALBERO RULLI	ARBRE	WELLE	SHAFT	ARBOL
		4973150	1	TAPPO	BOUCHON	VERSCHLUSS	PLUG	TAPON
		4987889	1	COMPL. BRONZINA	BAGUE BRONZE	BUECHSE	BUSHING	CASQUILLO BRONCE
		14233421	12	VITE	VIS	SCHRAUBE	SCREW	TORNILLO
		14465680	2	GUARNIZIONE	JOINT	DICHTRING	SEAL	JUNTA
		79007451	2	COMPL. ANELLO	ANNEAU	RING	RING	ANILLO
		320587250	1	RUOTA	ROUE	SPANNRAD	TRACKWEEL	RUEDA

https://www.tractormanualpdf.info/

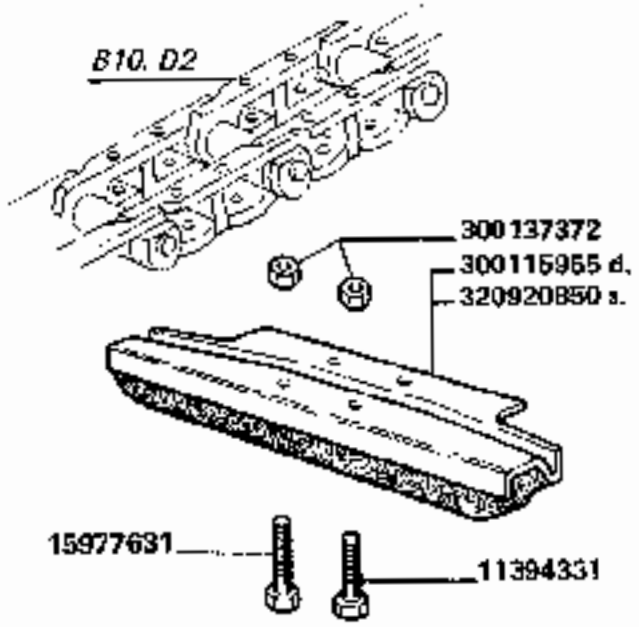

3790R

PATTINI IN GOMMA (L – 700 mm)

Patin de caoutchouc
Gleitstueckgummi

Rubber shoe
Patin de goma

B10.D6

https://www.tractormanualpdf.info/

MODIF.	ANT. MODIF.	N. ORDIN.	Q.	DENOMINAZIONE	DESIGNATION	BENENNUNG	DESCRIPTION	DENOMINACIONES
		11394331	140	VITE	VIS	SCHRAUBE	SCREW	TORNILLO
		15977631	140	VITE	VIS	SCHRAUBE	SCREW	TORNILLO
		300115955	35	PATTINO D.	PATIN DE CAOUTCH.	GLEITSTUECKGUMMI	RUBBER SHOE	PATIN DE GOMA
		300137372	280	DADO	ECROU	MUTTER	NUT	TUERCA
		320920850	35	PATTINO S.	PATIN DE CAOUTCH.	GLEITSTUECK	RUBBER SHOE	PATIN DE GOMA

https://www.tractormanualpdf.info/

C 1	TRASMISSIONE	TRANSMISSION	ANTRIEB	TRANSMISSIONS	TRASMISION
C 2	CASSA	CAISSE	KASTEN	HOUSING	CAJA
C 3	AGGANCIO TESTATA	ACCROCHAGE PLATEFORME	SCHNEIDWERKANKOPPLUNG	CUTTING TABLE ATTACHMENT	ENGANCHE PLATAFORMA
C 4	TRASMISSIONE TESTATA	TRANSMISSION PLATEFORME	ANTRIEBSCHNEIDWERK	CUTTING TABLE TRANSMISSIONS	TRASMISION PLATAFORMA
C 5	ALBERO INFERIORE	ARBRE INFERIEUR	UNTERE WELLE	LOWER SHAFT	EJE INFERIOR
C 6	ALBERO SUPERIORE	ARBRE SUPERIEUR	OBERE WELLE	UPPER SHAFT	EJE SUPERIOR
C 6/1	ALBERO SUPERIORE	ARBRE SUPERIEUR	OBERE WELLE	UPPER SHAFT	EJE SUPERIOR
C 7	RULLO INFERIORE	TAMBOUR INF.	UNTEROLLE	LOWER ROLLER	RODILLO INF.
C 8	SOLLEVAMENTO CASSA	RÉLEVAGE CAISSE	HEBEN DER KASTEN	HOUSING LIFTING	LEVANTAMIENTO CAJA
C 9. A 1	SENZA RULLO ALIMENTATORE (CATENE)	SANZ TAMBOUR D'ALIMENTATION (CHAINES)	OHNE FOERDERWALZE (KETTEN)	WITHOUT FEEDER ROLLER (CHAINS)	SIN RODILLO ALIMENTADOR (CADENAS)
C 9. B 1	RULLO ALIMENTATORE (TRASMISSIONE)	TAMBOUR D'ALIMENTATION (TRANSMISSION)	FOERDERWALZE (ANTRIEB)	FEEDER ROLLER (TRANSMISSION)	RODILLO ALIMENTADOR (TRASMISION)
C 9. B 2	RULLO ALIMENTATORE (COMPLESSIVO)	TAMBOUR D'ALIMENTATION (CPT)	FOERDERWALZE (KPL)	FEEDER ROLLER (ASSY)	RODILLO ALIMENTADOR (CONJ.)
C 9. B 3	RULLO ALIMENTATORE (ELEMENTI RULLO)	TAMBOUR D'ALIMENTATION (ELEMENTS TAMBOUR)	FOERDERWALZE (ELEMENTE FOERDERWALZE)	FEEDER ROLLER (ROLLER ELEMENTS)	RODILLO ALIMENTADOR (ELEMENTOS RODILLO)
C 9. B 4	RULLO ALIMENTATORE (CATENE)	TAMBOUR D'ALIMENTATION (CHAINES)	FOERDERWALZE (KETTEN)	FEEDER ROLLER (CHAINS)	RODILLO ALIMENTADOR (CADENAS)
C 11	RASAMENTO ALBERO SUPERIORE ELEVATORE	TRAVERSE ARBRE SUPERIEUR ELEVATEUR	ABSTREIFER OBERE WELLE SCHRAEGFOERDERER	ELEVADOR WINE PLATE UPPER SHAFT	TRAVERSANO EJE SUPERIOR ELEVADOR

C ELEVATORE ELEVATEUR ELEVATOR ELEVATOR ELEVADOR

https://www.tractormanualpdf.info/

https://www.tractormanualpdf.info/

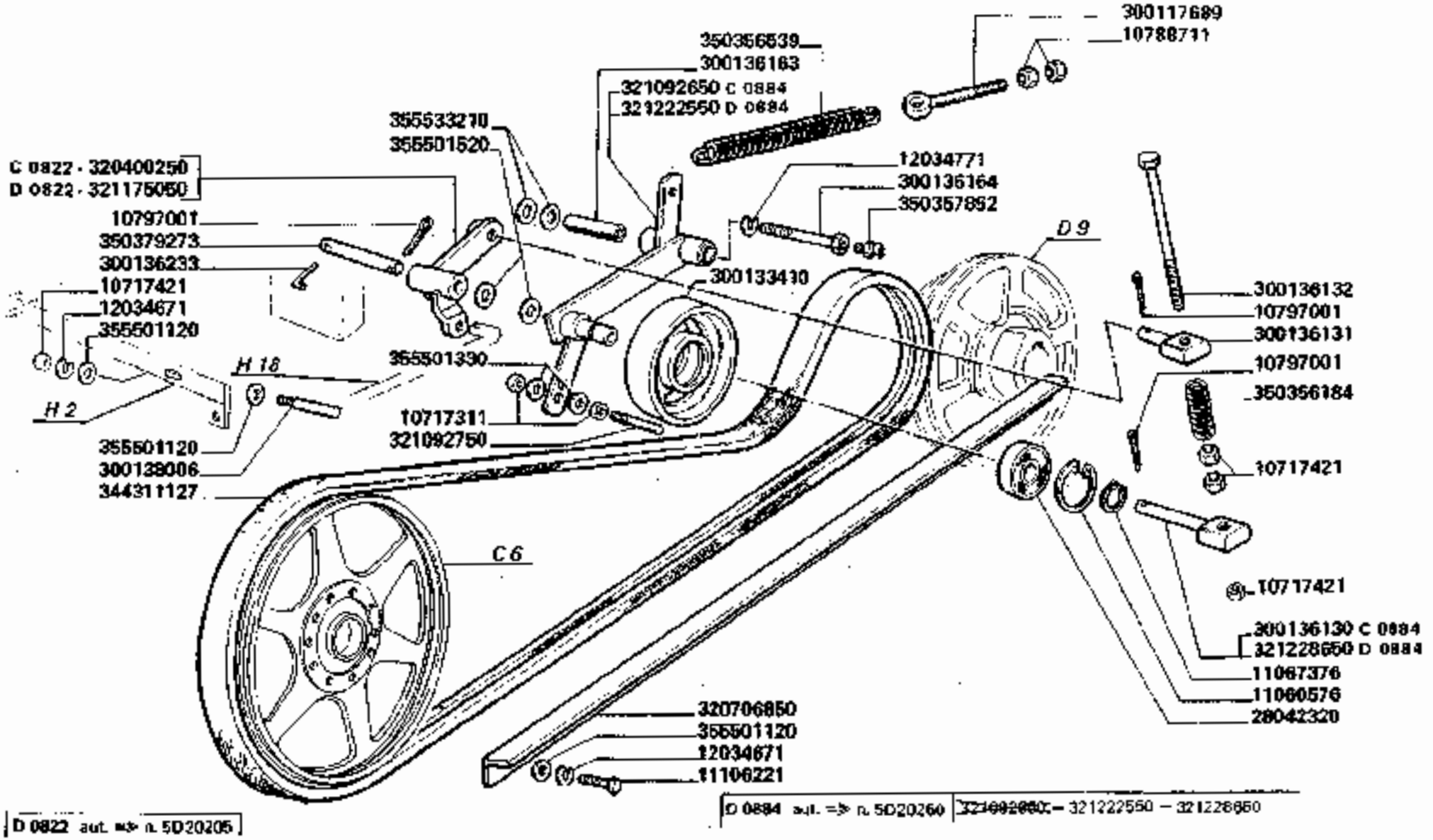

3790-3790R

TRASMISSIONE

Transmission
Antrieb

Transmissions
Trasmision

C1

https://www.tractormanualpdf.info/

MODIF.	ANT. MODIF.	N. ORDIN.	Q	DENOMINAZIONE	DESIGNATION	BENENNUNG	DESCRIPTION	DENOMINACIONES
		10717311	2	DADO	ECROU	MUTTER	NUT	TUERCA
		10717421	3	DADO	ECROU	MUTTER	NUT	TUERCA
		10788711	2	DADO	ECROU	MUTTER	NUT	TUERCA
		10797001	4	COPIGLIA	GOUPILLE FENDUE	SPLINT	COTTER PIN	PASADOR ABIERTO
		11060676	1	ANELLO ELASTICO	ARRETOIR	SICHERUNGSRING	LOCKRING	ANILLO DE FRENO
		11067376	1	ANELLO ELASTICO	ARRETOIR	SICHERUNGSRING	LOCKRING	ANILLO DE FRENO
		11106221	2	VITE	VIS	SCHRAUBE	SCREW	TORNILLO
		11701721	1	DADO	ECROU	MUTTER	NUT	TUERCA
		12034871	3	ROSETTA ELASTICA	RONDELLE W	FEDERSCHEIBE	SPRING WASHER	ARANDELA ELASTICA
		12034771	1	ROSETTA ELASTICA	RONDELLE W	FEDERSCHEIBE	SPRING WASHER	ARANDELA ELASTICA
		28042320	1	CUSCINETTO	ROULEMENT	LAGER	BEARING	RODAMIENTO
		300117689	1	TIRANTE	TIRANT	SPANNBOLZEN	TIE-ROD	TIRANTE
		300133410	1	TENDICINGHIA	POULIE TENDEUR	RIEMENSPANNER	BELT TENSIONER	TENSOR DE CORREA
C 0884		300136130	1	NOCE	NOIX	LAGER	BEARING	NUEZ
		300136131	1	NOCE	NOIX	LAGER	BEARING	NUEZ
		300136132	1	TIRANTE	TIRANT	SPANNBOLZEN	TIE-ROD	TIRANTE
		300136163	1	BOCCOLA	BAGUE	BUECHSE	BUSH	CASQUILLO
		300136164	1	VITE	VIS	SCHRAUBE	SCREW	TORNILLO
		300136233	1	SPINA	AXE	STIFT	PIN	PASADOR
		300138006	1	PERNO	AXE	BOLZEN	PIN	PASADOR
C 0822		320400250	1	BILANCERE	BALANCIER	SCHWINGE	ROCKER ARM	BALANCIN
		320706850	1	PATTINO	PATIN	GLEITSCHIENEN	BELT PATIN	PATIN
C 0884		321092650	1	BRACCIO SUPP.	BRAS	ARM	ARM	BRAZO
		321092750	1	PERNO	AXE	BOLZEN	PIN	PASADOR
D 0822		321175050	1	BILANCERE	BALANCIER	SCHWINGE	ROCKER ARM	BALANCIN
D 0884		321222550	1	BRACCIO SUPP.	BRAS	ARM	ARM	BRAZO
D 0884		321228650	1	NOCE	NOIX	LAGER	BEARING	NUEZ
		344311127	1	CINGHIA	COURROIE	RIEMEN	BELT	CORREA
		350356184	1	MOLLA	RESSORT	FEDER	SPRING	RESORTE
		350356539	1	MOLLA	RESSORT	FEDER	SPRING	RESORTE
		350357852	1	INGRASSATORE	GRAISSEUR	SCHMIERNIPPEL	GREASE NIPPLE	ENGRASADOR
		350379273	1	SPINA	AXE	STIFT	PIN	PASADOR
		355501120	4	RONDELLA	RONDELLE	SCHEIBE	WASHER	ARANDELA
		355501330	2	RONDELLA	RONDELLE	SCHEIBE	WASHER	ARANDELA
		355501520	2	RONDELLA	RONDELLE	SCHEIBE	WASHER	ARANDELA
		355533210	2	RONDELLA	RONDELLE	SCHEIBE	WASHER	ARANDELA

https://www.tractormanualpdf.info/

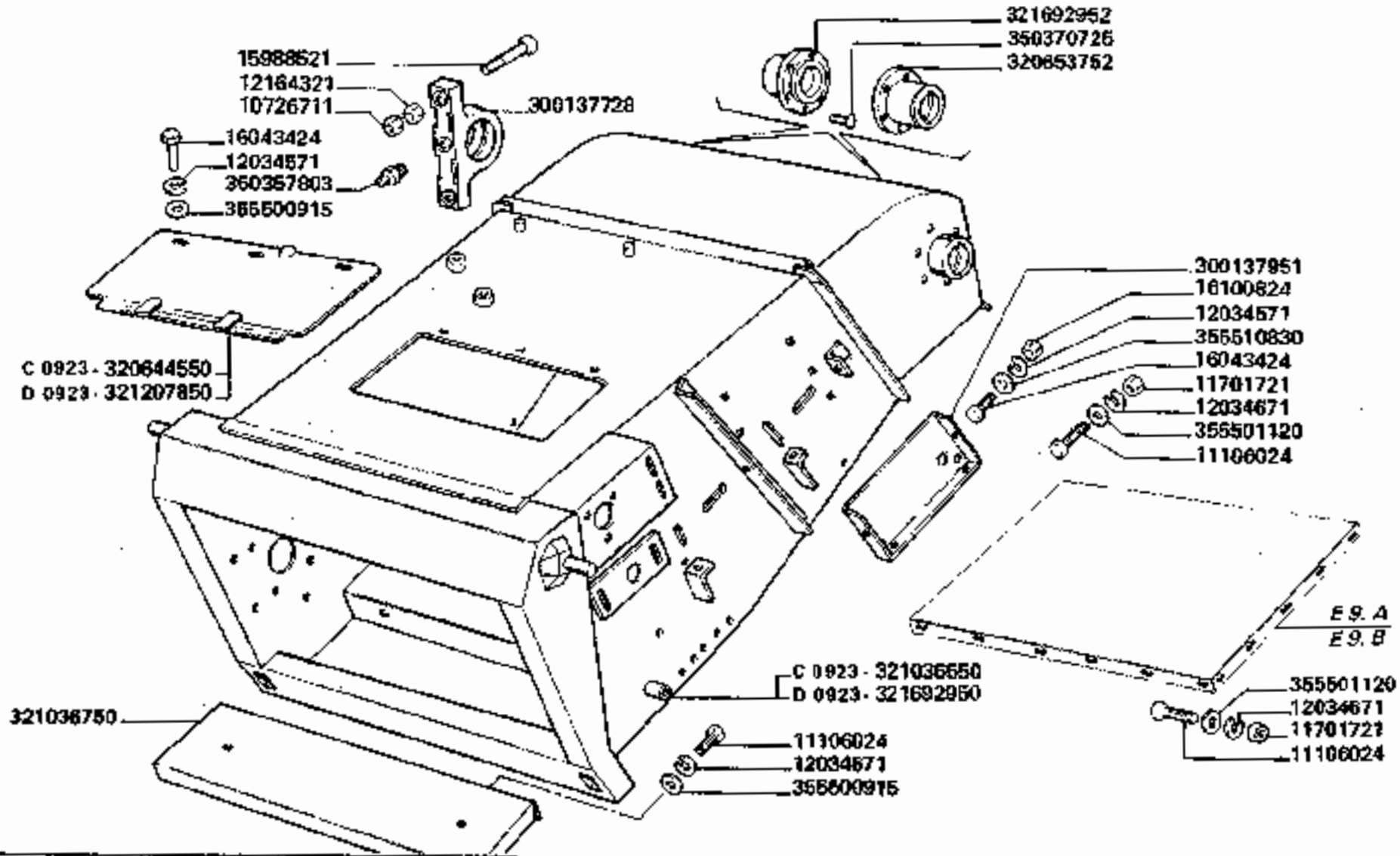

D 0923 aut. ⇒ n. 5D21001	321036750 = 12034671 + 16043424 + 321207850 + 321692950 + 355500915

3790-3790R

CASSA

Caisse
Kasten

Housing
Caja

C2

https://www.tractormanualpdf.info/

MODIF.	ANT. MODIF.	N. ORDIN.	Q	DENOMINAZIONE	DESIGNATION	BENENNUNG	DESCRIPTION	DENOMINACIONES
		10726711	1	DADO	ECROU	MUTTER	NUT	TUERCA
		11106024	22	VITE	VIS	SCHRAUBE	SCREW	TORNILLO
		11701721	22	DADO	ECROU	MUTTER	NUT	TUERCA
		12034571	9	ROSETTA ELASTICA	RONDELLE W	FEDERSCHEIBE	SPRING WASHER	ARANDELA ELASTICA
		12034671	22	ROSETTA ELASTICA	RONDELLE W	FEDERSCHEIBE	SPRING WASHER	ARANDELA ELASTICA
		12164321	8	DADO	ECROU	MUTTER	NUT	TUERCA
		15988521	4	VITE	VIS	SCHRAUBE	SCREW	TORNILLO
		16043424	11	VITE	VIS	SCHRAUBE	SCREW	TORNILLO
		16100824	6	DADO	ECROU	MUTTER	NUT	TUERCA
		300137728	2	SUPPORTO	SUPPORT	HALTERUNG	SUPPORT	SOPORTE
		300137951	2	CHIUSURA	FERMETURE	KLAPPE	COVER	CIERRE
C 0923	300015610	320644550	1	PORTELLO	GRILLE	DECKEL	DOOR	PORTILLO
		320653752	(1)	SUPPORTO S.	SUPPORT	HALTERUNG	SUPPORT	SOPORTE
C 0923		321036550	1	CASSA ELEVATORE	CAISSE ELEVATEUR	ELEVATORSCHACHT	ELEVATOR HOUSING	CAJA DEL ELEVADOR
		321036750	1	CHIUSURA RACCOGLISASSI	TOLE D'OBTURATION	ABDECKUNG	COVER, STRONE TRAP	CIERRE
D 0923		321207950	1	PORTELLO	GRILLE	DECKEL	DOOR	PORTILLO
D 0923	321209850	321692950	1	CASSA ELEVATORE	CAISSE ELEVATEUR	ELEVATORSCHACHT	ELEVATOR HOUSING	CAJA DEL ELEVADOR
	320400068	321692952	(1)	SUPPORTO D.	SUPPORT	HALTERUNG	SUPPORT	SOPORTE
		350357803	2	INGRASSATORE	GRAISSEUR	SCHMIERNIPPEL	GREASE NIPPLE	ENGRASADOR
		350370725	(12)	RIVETTO	RIVET	NIETE	RIVET	REMACHE
		355500915	9	RONDELLA	RONDELLE	SCHEIBE	WASHER	ARANDELA
		355601120	22	RONDELLA	RONDELLE	SCHEIBE	WASHER	ARANDELA
		355510830	4	RONDELLA	RONDELLE	SCHEIBE	WASHER	ARANDELA

https://www.tractormanualpdf.info/

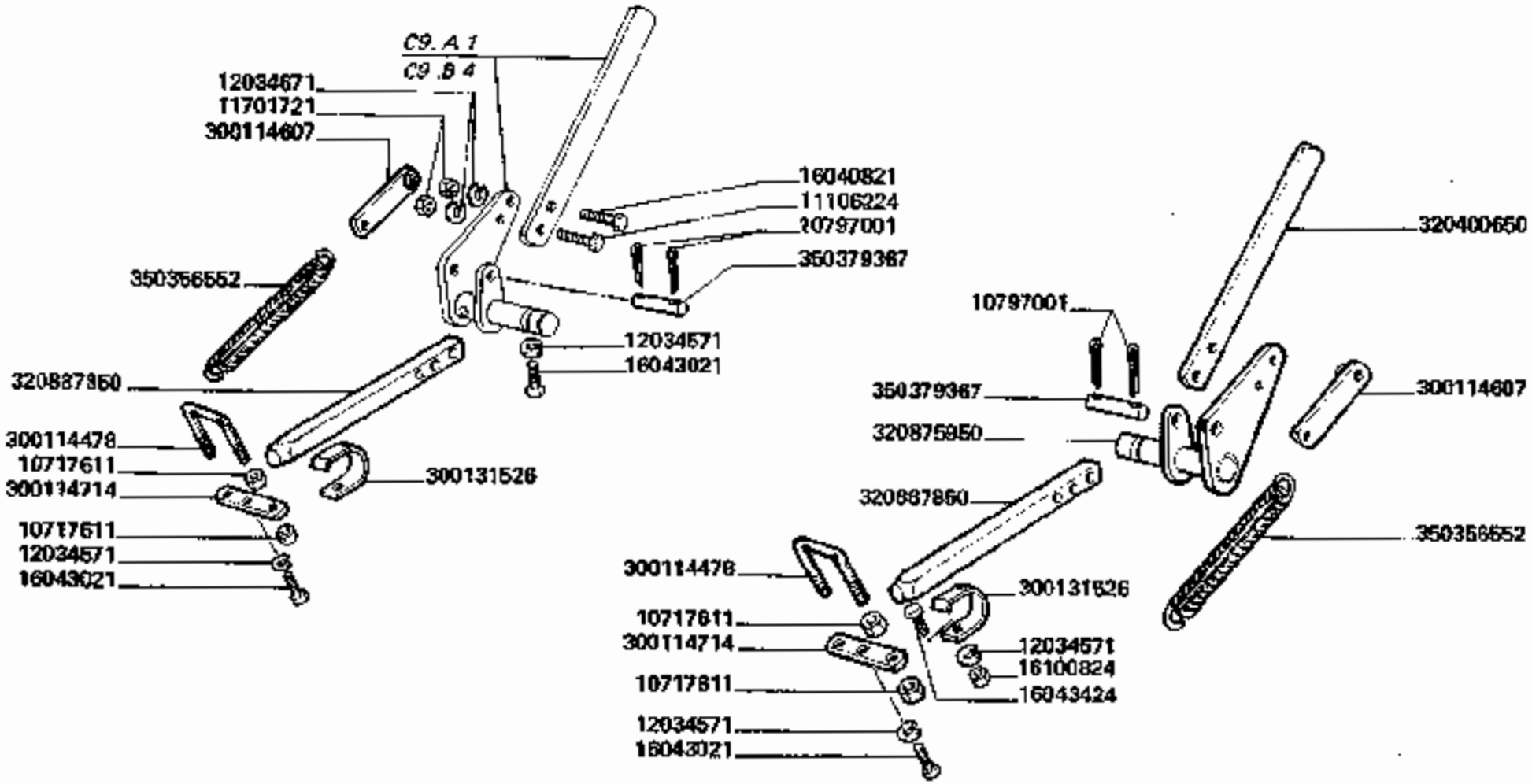

3790-3790R

AGGANCIO TESTATA

Accrochage plateforme
Schneidwerkankopplung

Cutting table attachment
Enganche plateforme

C3

https://www.tractormanualpdf.info/

MODIF.	ANT. MODIF.	N. ORDIN.	Q	DENOMINAZIONE	DESIGNATION	BENENNUNG	DESCRIPTION	DENOMINACIONES
		10717611	8	DADO	ECROU	MUTTER	NUT	TUERCA
		10797001	4	COPIGLIA	GOUPILLE FENDUE	SPLINT	COTTER PIN	PASADOR ABIERTO
		11106224	2	VITE	VIS	SCHRAUBE	SCREW	TORNILLO
		11701721	4	DADO	ECROU	MUTTER	NUT	TUERCA
		12034571	6	ROSETTA ELASTICA	RONDELLE W	FEDERSCHEIBE	SPRING WASHER	ARANDELA ELASTICA
		12034671	4	ROSETTA ELASTICA	RONDELLE W	FEDERSCHEIBE	SPRING WASHER	ARANDELA ELASTICA
		16040821	2	VITE	VIS	SCHRAUBE	SCREW	TORNILLO
		16043021	4	VITE	VIS	SCHRAUBE	SCREW	TORNILLO
		16043224	2	VITE	VIS	SCHRAUBE	SCREW	TORNILLO
		16100824	2	DADO	ECROU	MUTTER	NUT	TUERCA
		300114478	2	BRIGLIA	BRIDE	SCHELLE	CLAMP	COLLAR
		300114607	2	PIASTRINA	PLAQUETTE	PLAETTCHEN	PLATE	PLANCHUELA
		300114714	2	PIASTRINA	PLAQUETTE	PLAETTCHEN	PLATE	PLANCHUELA
		300131526	2	BALESTRINA	RESSORT	FEDER	LEAFSPRING	RESORTE
		320400650	1	LEVA	LEVIER	HEBEL	LEVER	PALANCA
	300136067	320875950	1	LEVA S.	LEVIER	HEBEL	LEVER	PALANCA
	320751650	320887850	2	CHIAVISTELLO	VERROU	SPERRIEGEL	LOCKING PIN	CERROJO
		350356552	2	MOLLA	RESSORT	FEDER	SPRING	RESORTE
		350379367	2	SPINA	AXE	STIFT	PIN	PASADOR

https://www.tractormanualpdf.info/

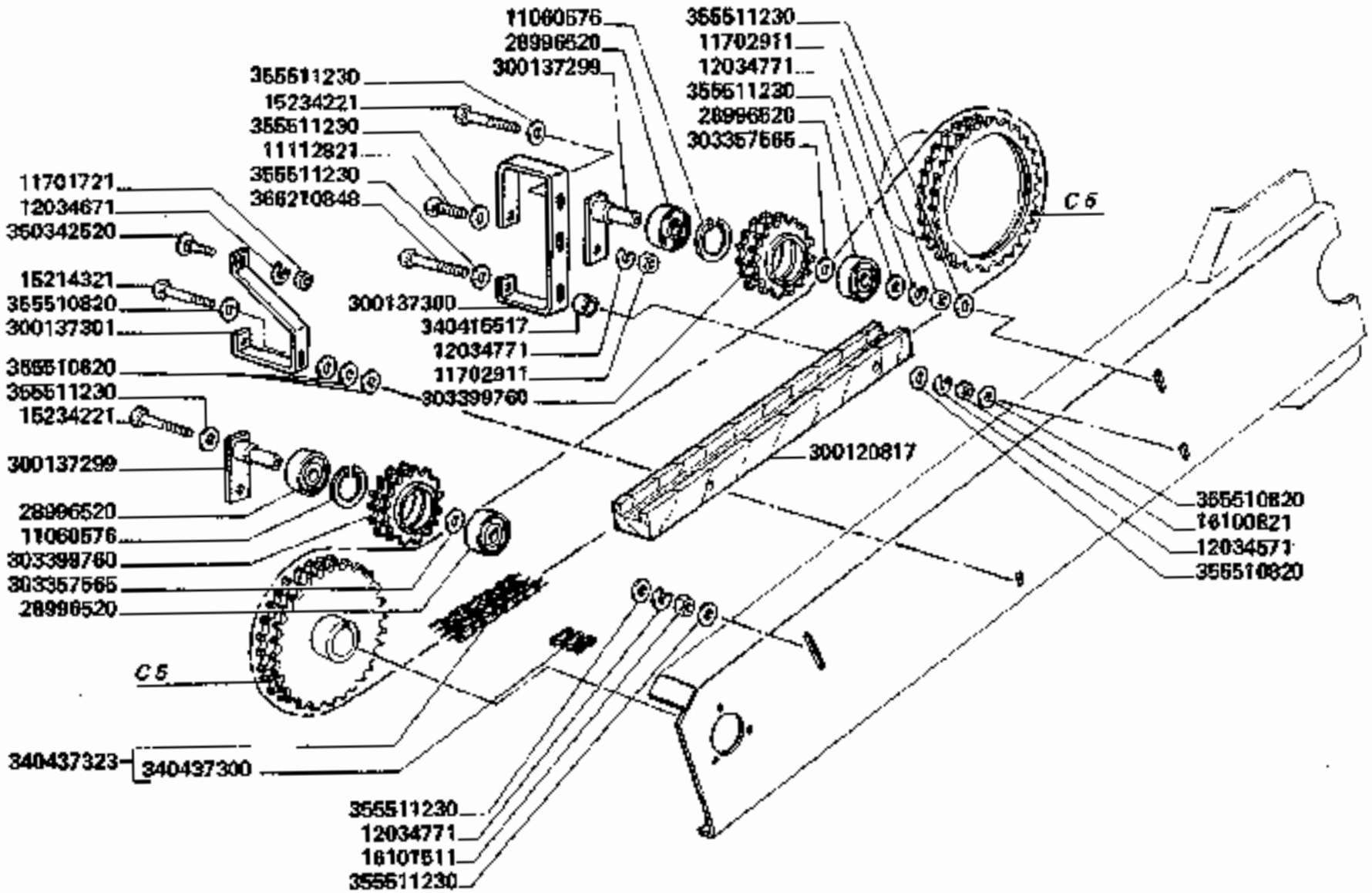

3790-3790R

TRASMISSIONE TESTATA

Trasmission plateforme
Antriebschneidwerk

Cutting table transmissions
Trasmision plateforme

C4

1/2

https://www.tractormanualpdf.info/

MODIF.	ANT. MODIF.	N. ORDIN.	Q	DENOMINAZIONE	DESIGNATION	BENENNUNG	DESCRIPTION	DENOMINACIONES
		11080576	2	ANELLO ELASTICO	ARRETOIR	SICHERUNGSRING	LOCKRING	ANILLO DE FRENO
		11112821	2	VITE	VIS	SCHRAUBE	SCREW	TORNILLO
		11701721	4	DADO	ECROU	MUTTER	NUT	TUERCA
		11702911	3	DADO	ECROU	MUTTER	NUT	TUERCA
		12034571	9	ROSETTA ELASTICA	RONDELLE W	FEDERSCHEIBE	SPRING WASHER	ARANDELA ELASTICA
		12034671	4	ROSETTA ELASTICA	RONDELLE W	FEDERSCHEIBE	SPRING WASHER	ARANDELA ELASTICA
		12034771	6	ROSETTA ELASTICA	RONDELLE W	FEDERSCHEIBE	SPRING WASHER	ARANDELA ELASTICA
		15214321	1	VITE	VIS	SCHRAUBE	SCREW	TORNILLO
		15234221	2	VITE	VIS	SCHRAUBE	SCREW	TORNILLO
		16043221	5	VITE	VIS	SCHRAUBE	SCREW	TORNILLO
		16100821	4	DADO	ECROU	MUTTER	NUT	TUERCA
		16101511	3	DADO	ECROU	MUTTER	NUT	TUERCA
		28996520	4	CUSCINETTO	ROULEMENT	LAGER	BEARING	RODAMIENTO
		300120817	1	PATTINO	PATIN	GLEITSCHIENEN	PATIN	PATIN
		300137299	2	SUPPORTO	SUPPORT	HALTERUNG	SUPPORT	SOPORTE
		300137300	1	STAFFA POST. SUPP. TEND.	ETRIER	HALTER	BRACKET	ABRAZADERA
		300137301	1	SUPPORTO PATTINO	SUPPORT	HALTERUNG	SUPPORT	SOPORTE
		303357565	2	RONDELLA	RONDELLE	SCHEIBE	WASHER	ARANDELA
		303399760	2	TENDICATENA	PIGNON TENDEUR	KETTENSPANNER	CHAIN TENSIONER	PINON TENSOR
		320501650	1	CHIUSURA FORO	FERMETURE	ABDECKPLATTE	COVER	CIERRE
		320536150	1	PROTEZIONE POST.	PROTECTION	SCHUTZBLECH	GUARD	PROTECCION
	320720050	320874550	1	PROTEZIONE INT.	PROTECTION	SCHUTZBLECH	GUARD	PROTECCION
	320400850	320874650	1	PROTEZIONE	PROTECTION	SCHUTZBLECH	GUARD	PROTECCION
		340415517	1	BOCCOLA	DOUILLE	BUECHSE	BUSH	CASQUILLO
		340437300	(1)	MAGLIA GIUNZIONE	MAILLON JONCTION	KETTENSCHLOSS	CONNECTING LINK	ESLABON DE EMPATE
		340437323	1	CATENA	CHAINE	KETTE	CHAIN	CADENA
		350342520	4	VITE	VIS	SCHRAUBE	SCREW	TORNILLO
		355500915	6	RONDELLA	RONDELLE	SCHEIBE	WASHER	ARANDELA
		355510820	10	RONDELLA	RONDELLE	SCHEIBE	WASHER	ARANDELA
		355511230	11	RONDELLA	RONDELLE	SCHEIBE	WASHER	ARANDELA
		366210848	1	VITE	VIS	SCHRAUBE	SCREW	TORNILLO

https://www.tractormanualpdf.info/

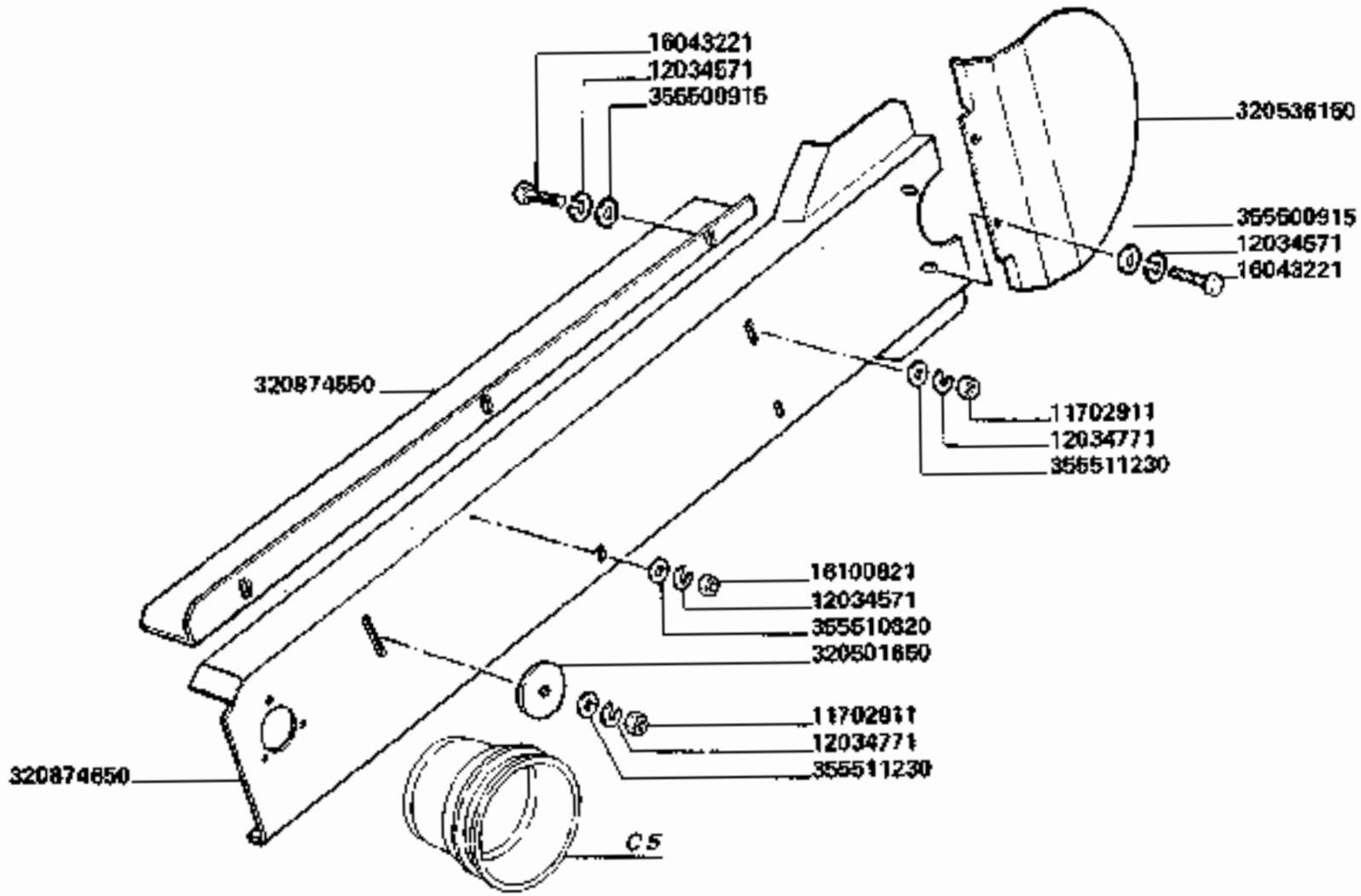

3790-3790R

TRASMISSIONE TESTATA

Trasmission plateforme
Antriebschneidwerk

Cutting table transmissions
Trasmision plataforma

C4

2

https://www.tractormanualpdf.info/

https://www.tractormanualpdf.info/

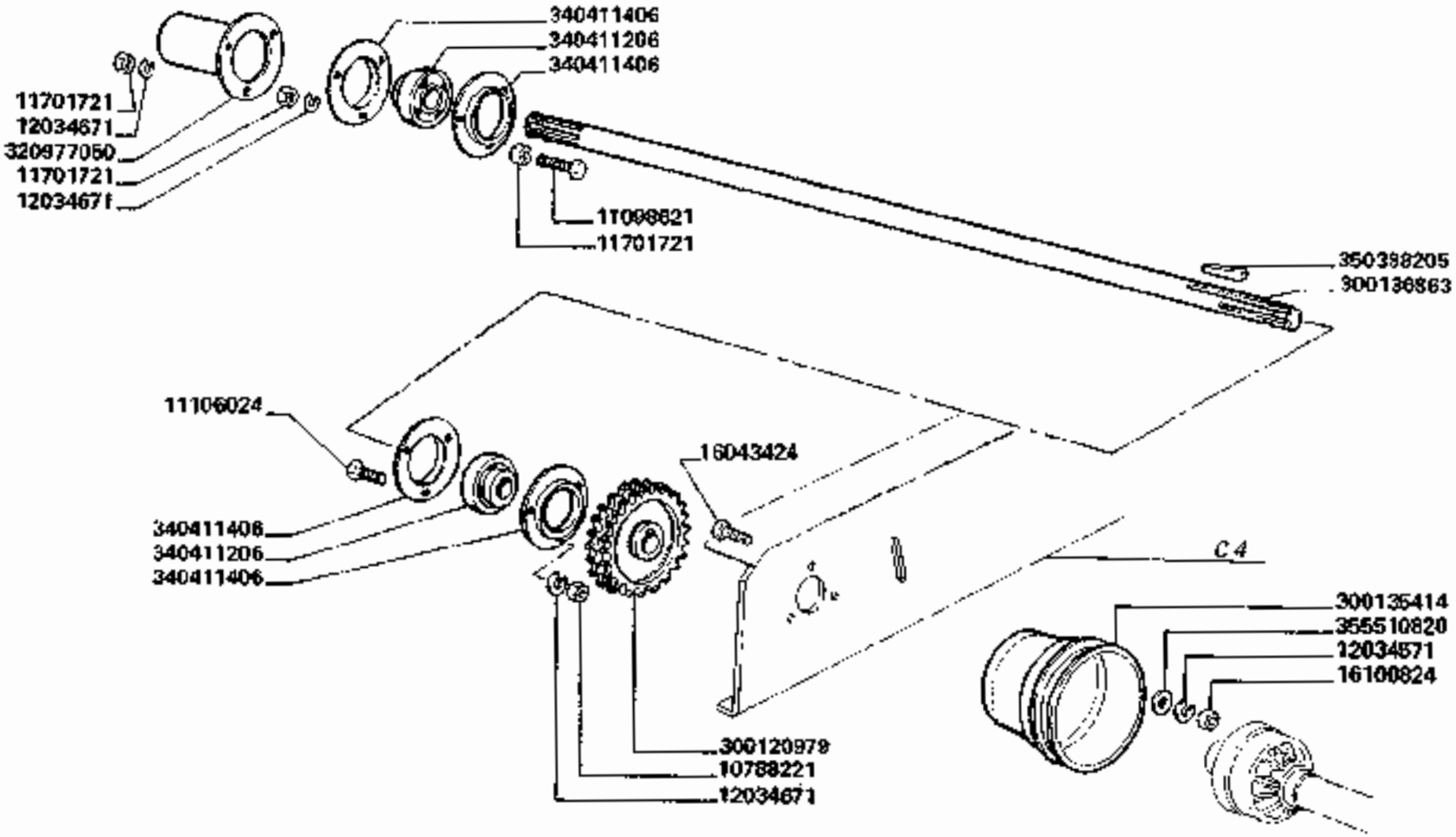

3790-3790R

ALBERO INFERIORE

Arbre inferieur
Untere welle

Lower shaft
Eje inferior

C5

https://www.tractormanualpdf.info/

MODIF.	ANT. MODIF.	N. ORDIN.	Q	DENOMINAZIONE	DESIGNATION	BENENNUNG	DESCRIPTION	DENOMINACIONES
		10788221	3	VITE	VIS	SCHRAUBE	SCREW	TORNILLO
		11098621	3	VITE	VIS	SCHRAUBE	SCREW	TORNILLO
		11106024	3	VITE	VIS	SCHRAUBE	SCREW	TORNILLO
		11701721	9	DADO	ECROU	MUTTER	NUT	TUERCA
		12034571	3	ROSETTA ELASTICA	RONDELLE W	FEDERSCHEIBE	SPRING WASHER	ARANDELA ELASTICA
		12034671	9	ROSETTA ELASTICA	RONDELLE W	FEDERSCHEIBE	SPRING WASHER	ARANDELA ELASTICA
		16043424	3	VITE	VIS	SCHRAUBE	SCREW	TORNILLO
		16100824	3	DADO	ECROU	MUTTER	NUT	TUERCA
		300120979	1	INGRANAGGIO	PIGNON	ZAHNRAD	GEAR	PINON
		300135414	1	PROTEZIONE	PROTECTION	SCHUTZBLECH	GUARD	PROTECCION
		300136863	1	ALBERO INF.	ARBRE	WELLE	SHAFT	ARBOL
	300137666	320977050	1	PROTEZIONE ALBERO	PROTECTION	SCHUTZBLECH	GUARD	PROTECCION
		340411206	2	CUSCINETTO	ROULEMENT	LAGER	BEARING	RODAMIENTO
		340411406	4	FLANGIA CUSCINETTO	FLASQUE	LAGERFLANSCH	FLANGE	BRIDA
		350388205	1	CHIAVETTA	CLAVETTE	KEIL	KEY	CHAVETA
		355510820	3	RONDELLA	RONDELLE	SCHEIBE	WASHER	ARANDELA

https://www.tractormanualpdf.info/

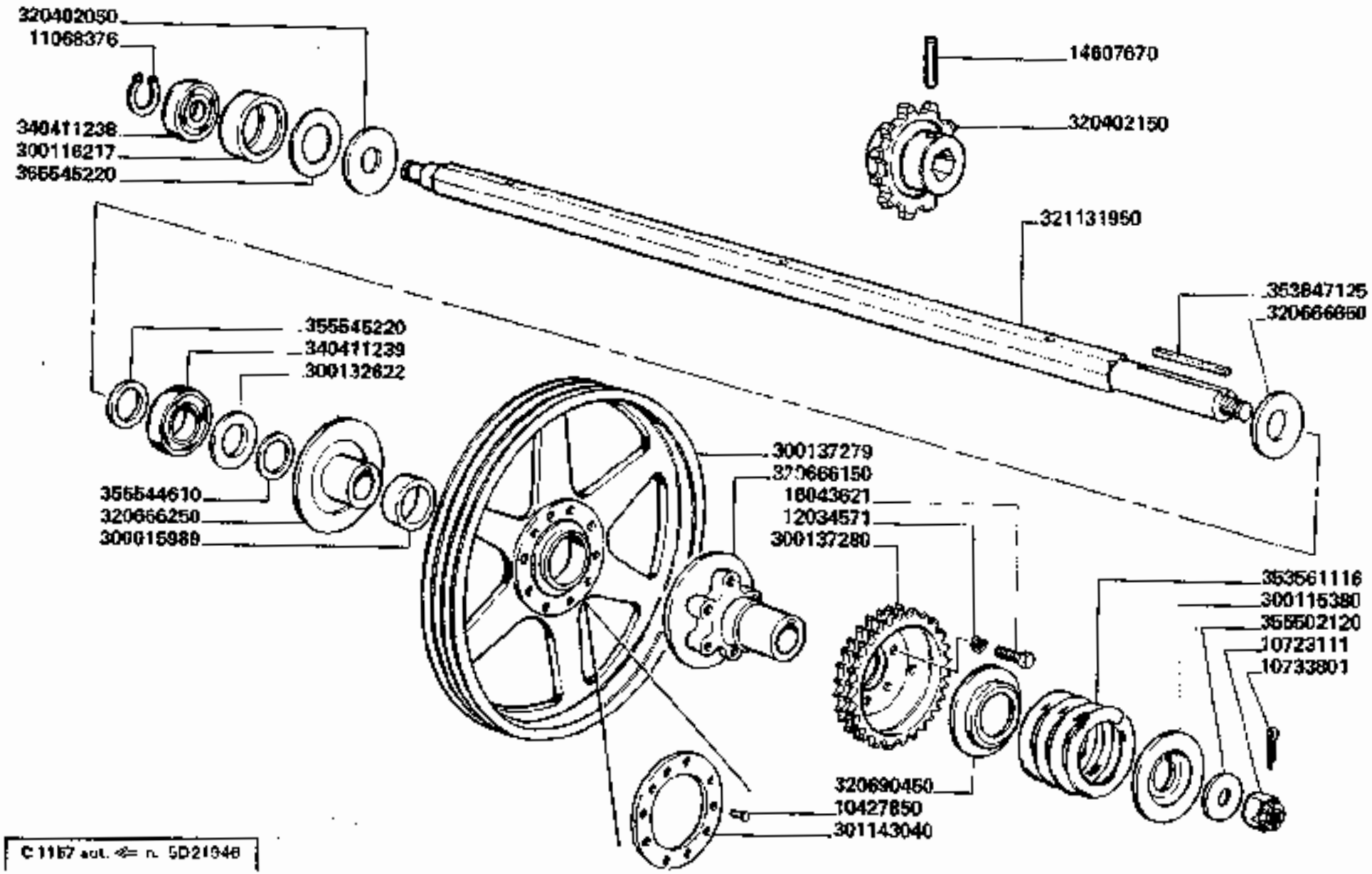

C 1167 aut. ⇐ n. 5D21948

3790-3790R

ALBERO SUPERIORE

Arbre supérieur
Obere welle

Upper shaft
Eje superior

C6

https://www.tractormanualpdf.info/

MODIF.	ANT. MODIF.	N. ORDIN.	Q	DENOMINAZIONE	DESIGNATION	BENENNUNG	DESCRIPTION	DENOMINACIONES
		10427850	(12)	RIVETTO	RIVET	NIETE	RIVET	REMACHE
		10723111	1	DADO	ECROU	MUTTER	NUT	TUERCA
		10733801	1	COPIGLIA	GOUPILLE FENDUE	SPLINT	COTTER PIN	PASADOR ABIERTO
		11068376	1	ANELLO ELASTICO	ARRETOIR	SICHERUNGSRING	LOCK RING	ANILLO DE FRENO
		12034571	6	ROSETTA ELASTICA	RONDELLE W	FEDERSCHEIBE	SPRING WASHER	ARANDELA ELASTICA
		14607670	3	SPINA ELASTICA	GOUPILLE ELASTIQUE	SPANNUELSE	ROLL PIN	PASADOR ABIERTO
		16043621	6	VITE	VIS	SCHRAUBE	SCREW	TORNILLO
		300015989	1	BOCCOLA	BAGUE	BUECHSE	BUSH	CASQUILLO
		300115380	1	RONDELLA	RONDELLE	SCHEIBE	WASHER	ARANDELA
		300116217	1	BOCCOLA	BAGUE	BUECHSE	BUSH	CASQUILLO
		300132622	1	RONDELLA	RONDELLE	SCHEIBE	WASHER	ARANDELA
		300137279	1	PULEGGIA	POULIE	RIEMENSCHEIBE	PULLEY	POLEA
		300137280	1	INGRANAGGIO	PIGNON	ZAHNRAD	GEAR	PINON
		301143040	(2)	GUARNIZIONE	JOINT	DICHTUNG	GASKET	JUNTA
		320402060	1	RONDELLA	RONDELLE	SCHEIBE	WASHER	ARANDELA
		320402150	3	PIGNONE	PIGNON	RITZEL	PINION	PINON
		320666150	1	MOZZO	MOYEU	NABE	HUB	CUBO
		320666250	1	MOZZO	MOYEU	NABE	HUB	CUBO
		320666650	1	RONDELLA	RONDELLE	SCHEIBE	WASHER	ARANDELA
		320690450	1	RONDELLA	RONDELLE	SCHEIBE	WASHER	ARANDELA
	321037360	321131960	1	ALBERO SUPERIORE	ARBRE	WELLE	SHAFT	ARBOL
		340411238	1	CUSCINETTO	ROULEMENT	LAGER	BEARING	RODAMIENTO
		340411239	1	CUSCINETTO	ROULEMENT	LAGER	BEARING	RODAMIENTO
		353561116	1	MOLLA	RESSORT	FEDER	SPRING	RESORTE
		353847125	1	LINGUETTA	LINGUET	KEY	KEIL	CHAVETA
		355502120	1	RONDELLA	RONDELLE	SCHEIBE	WASHER	ARANDELA
		355544610	1	RONDELLA	RONDELLE	SCHEIBE	WASHER	ARANDELA
		355545220	2	RONDELLA	RONDELLE	SCHEIBE	WASHER	ARANDELA

https://www.tractormanualpdf.info/

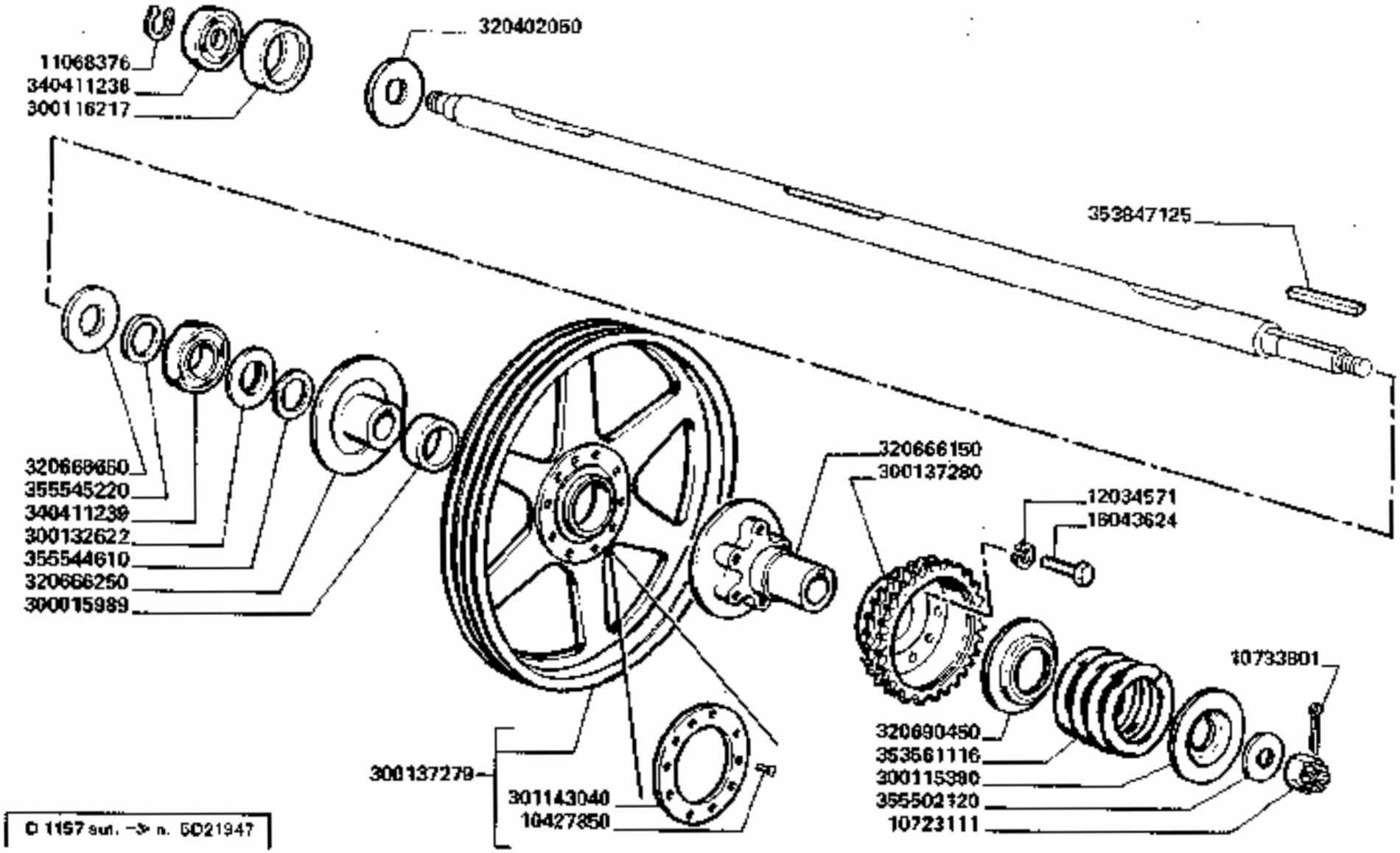

C 1157 sul. -> n. 5021947

3790-3790R

ALBERO SUPERIORE

Arbre supérieur
Obere welle

Upper shaft
Eje superior

C 6/1

1/2

https://www.tractormanualpdf.info/

MODIF.	ANT. MODIF.	N. ORDIN.	Q	DENOMINAZIONE	DESIGNATION	BENENNUNG	DESCRIPTION	DENOMINACIONES
		10427860	(12)	RIVETTO	RIVET	NIETE	RIVET	REMACHE
		10723111	1	DADO	ECROU	MUTTER	NUT	TUERCA
		10733801	1	COPIGLIA	GOUPILLE FENDUE	SPLINT	COTTER PIN	PASADOR ABIERTO
		11068376	1	ANELLO ELASTICO	ARRETOIR	SICHERUNGSRING	LOCKRING	ANILLO DE FRENO
		12034571	6	ROSETTA ELASTICA	RONDELLE W	FEDERSCHEIBE	SPRING WASHER	ARANDELA ELASTICA
		14441331	6	VITE	VIS	SCHRAUBE	SCREW	TORNILLO
		16043624	6	VITE	VIS	SCHRAUBE	SCREW	TORNILLO
		16044621	4	VITE	VIS	SCHRAUBE	SCREW	TORNILLO
		16045021	6	VITE	VIS	SCHRAUBE	SCREW	TORNILLO
		16104121	10	DADO	ECROU	MUTTER	NUT	TUERCA
		300015989	1	BOCCOLA	DOUILLE	BUECHSE	BUSH	CASQUILLO
		300115380	1	RONDELLA	RONDELLE	SCHEIBE	WASHER	ARANDELA
		300116217	1	BOCCOLA	DOUILLE	BUECHSE	BUSH	CASQUILLO
		300132622	1	RONDELLA	RONDELLE	SCHEIBE	WASHER	ARANDELA
		300137279	1	PULEGGIA	POULIE	RIEMENSCHEIBE	PULLEY	POLEA
		300137280	1	INGRANAGGIO	PIGNON	ZAHNRAD	GEAR	PINON
		301143040	(2)	GUARNIZIONE	JOINT	DICHTUNG	GASKET	JUNTA
		320402060	1	RONDELLA	RONDELLE	SCHEIBE	WASHER	ARANDELA
		320666150	1	MOZZO PARASTRAPPI	MOYEU	NABE	HUB	CUBO
		320666250	1	MOZZO PARASTRAPPI	MOYEU	NABE	HUB	CUBO

.../...

https://www.tractormanualpdf.info/

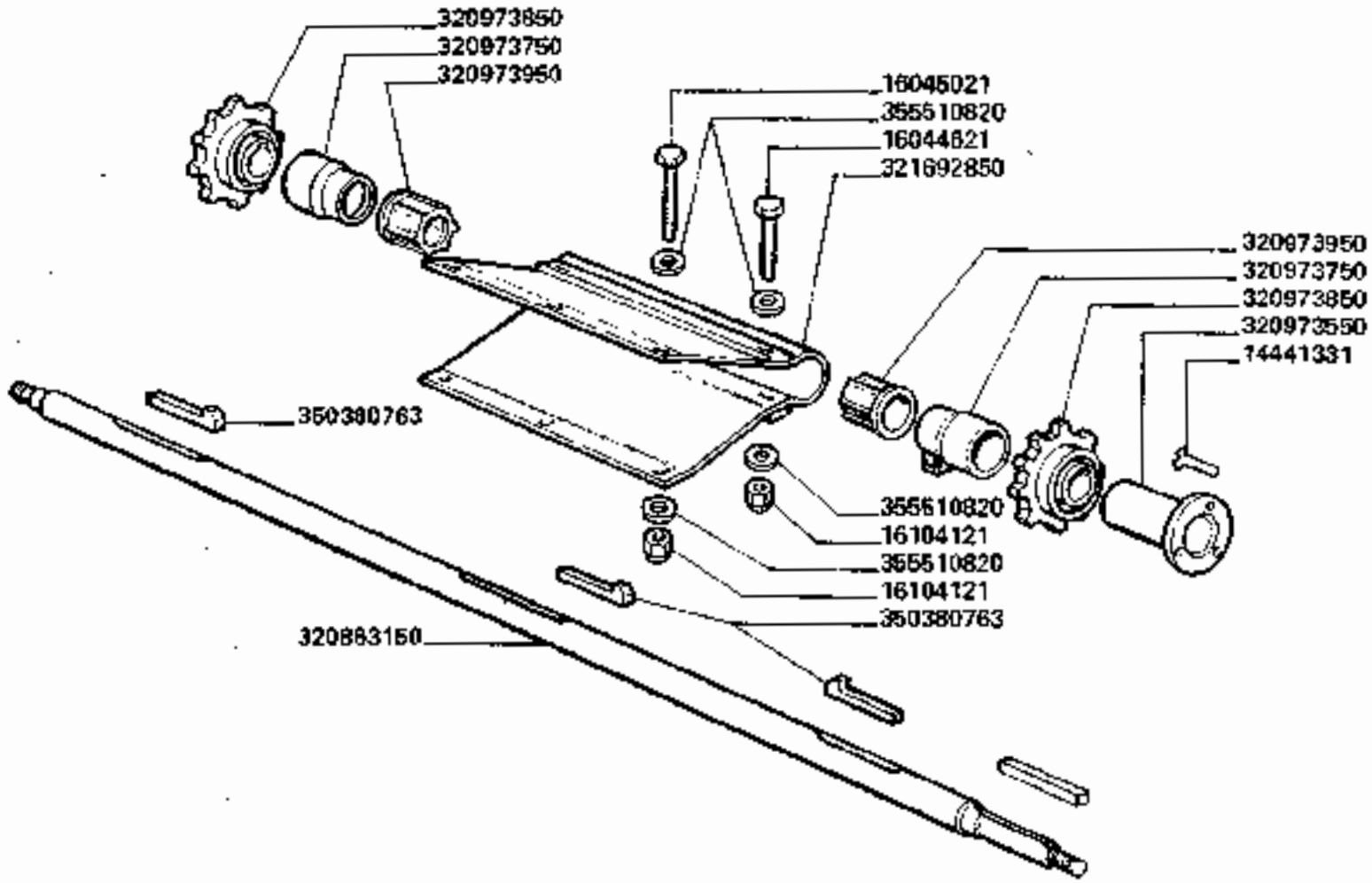

D 1157 aut. => n 5021947

3790-3790R

ALBERO SUPERIORE

Arbre supérieur
Obere welle

Upper shaft
Eje superior

C 6/1

2

https://www.tractormanualpdf.info/

MODIF.	ANT. MODIF.	N. ORDIN.	Q	DENOMINAZIONE	DESIGNATION	BENENNUNG	DESCRIPTION	DENOMINACIONES
		320666850	1	RONDELLA	RONDELLE	SCHEIBE	WASHER	ARANDELA
		320690450	1	RONDELLA	RONDELLE	SCHEIBE	WASHER	ARANDELA
		320863150	1	ALBERO SUPERIORE	ARBRE	WELLE	SHAFT	ARBOL
		320973550	2	PROTEZIONE ESTERNA	PROTECTION	SCHUTZ	GUARD	PROTECCION
		320973750	4	PROTEZIONE INTERNA	PROTECTION	SCHUTZ	GUARD	PROTECCION
		320973850	4	PIGNONE	PIGNON	RITZEL	PINION	PINON
		320973950	4	ANELLO DI CENTRAGGIO	BAGUE	RING	RING	ANILLO
		321692850	2	PROTEZIONE ALBERO SUP.	PROTECTION	SCHUTZBLECH	GUARD	PROTECCION
		340411238	1	CUSCINETTO	ROULEMENT	LAGER	BEARING	RODAMIENTO
		340411239	1	CUSCINETTO	ROULEMENT	LAGER	BEARING	RODAMIENTO
		350330763	3	CHIAVETTA	CLAVETTE	KEIL	KEY	CHAVETA
		353561116	1	MOLLA	RESSORT	FEDER	SPRING	RESORTE
		353847125	1	LINGUETTA	LINGUET	KEIL	KEY	CHAVETA
		355502120	1	RONDELLA	RONDELLE	SCHEIBE	WASHER	ARANDELA
		355510820	20	RONDELLA	RONDELLE	SCHEIBE	WASHER	ARANDELA
		355544610	1	RONDELLA	RONDELLE	SCHEIBE	WASHER	ARANDELA
		355545220	1	RONDELLA	RONDELLE	SCHEIBE	WASHER	ARANDELA

https://www.tractormanualpdf.info/

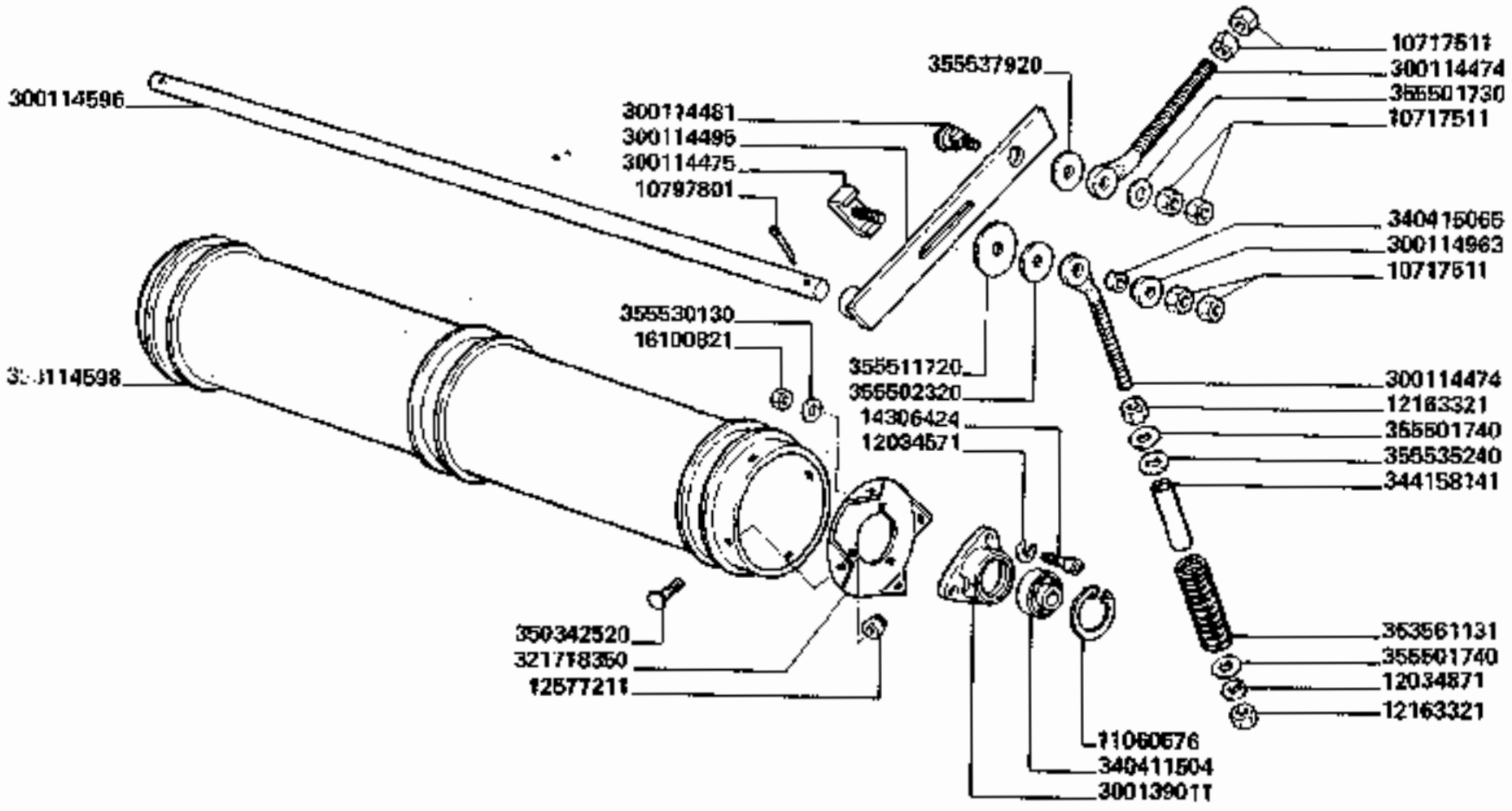

3790-3790R

RULLO INFERIORE

Tambour inférieur
Unterrolle

Lower roller
Rodillo inferior

C7

https://www.tractormanualpdf.info/

MODIF.	ANT. MODIF.	N. ORDIN.	Q.	DENOMINAZIONE	DESIGNATION	BENENNUNG	DESCRIPTION	DENOMINACIONES
		10717511	12	DADO	ECROU	MUTTER	NUT	TUERCA
		10797801	2	COPIGLIA	GOUPILLE FENDUE	SPLINT	COTTER PIN	PASADOR ABIERTO
		11060576	2	ANELLO ELASTICO	ARRETOIR	SICHERUNGSRING	LOCKRING	ANILLO DE FRENO
		12034571	6	ROSETTA ELASTICA	RONDELLE W	FEDERSCHEIBE	SPRING WASHER	ARANDELA ELASTICA
		12034871	2	ROSETTA ELASTICA	RONDELLE W	FEDERSCHEIBE	SPRING WASHER	ARANDELA ELASTICA
		12163321	4	DADO	ECROU	MUTTER	NUT	TUERCA
		12577211	8	DADO	ECROU	MUTTER	NUT	TUERCA
		14306424	6	VITE	VIS	SCHRAUBE	SCREW	TORNILLO
		16100824	6	DADO	ECROU	MUTTER	NUT	TUERCA
		300114474	4	TIRANTE	TIRANT	SPANNER	TIE-ROD	TIRANTE
		300114475	2	VITE	VIS	SCHRAUBE	SCREW	TORNILLO
		300114481	2	PERNO	AXE	BOLZEN	PIN	PASADOR
		300114495	2	BRACCIO	BRAS	ARM	ARM	BRAZO
		300114596	1	ALBERO	ARBRE	WELLE	SHAFT	ARBOL
		300114598	1	RULLO INF.	TAMBOUR	ROLLE	ROLLER	RODILLO
		300114963	2	RONDELLA	RONDELLE	SCHEIBE	WASHER	ARANDELA
		300139011	2	SUPPORTO	SUPPORT	HALTERUNG	SUPPORT	SOPORTE
	300136602	321718350	1	DISCO	DISQUE	SCHEIBE	DISC	DISCO
		340411504	2	CUSCINETTO	ROULEMENT	LAGER	BEARING	RODAMIENTO
		340415065	2	BOCCOLA	BAGUE	BUECHSE	BUSH	CASQUILLO
		344158141	2	DISTANZIATORE	ENTRETOISE	DISTANZBUECHSE	SPACER	ESPACIADOR
		350342520	8	VITE	VIS	SCHRAUBE	SCREW	TORNILLO
		353561131	2	MOLLA	RESSORT	FEDER	SPRING	RESORTE
		355501730	2	RONDELLA	RONDELLE	SCHEIBE	WASHER	ARANDELA
		355501740	4	RONDELLA	RONDELLE	SCHEIBE	WASHER	ARANDELA
		355502320	2	RONDELLA	RONDELLE	SCHEIBE	WASHER	ARANDELA
		355511720	2	RONDELLA	RONDELLE	SCHEIBE	WASHER	ARANDELA
		355530130	6	RONDELLA	RONDELLE	SCHEIBE	WASHER	ARANDELA
		355535240	2	RONDELLA	RONDELLE	SCHEIBE	WASHER	ARANDELA
		355537920	2	RONDELLA	RONDELLE	SCHEIBE	WASHER	ARANDELA

https://www.tractormanualpdf.info/

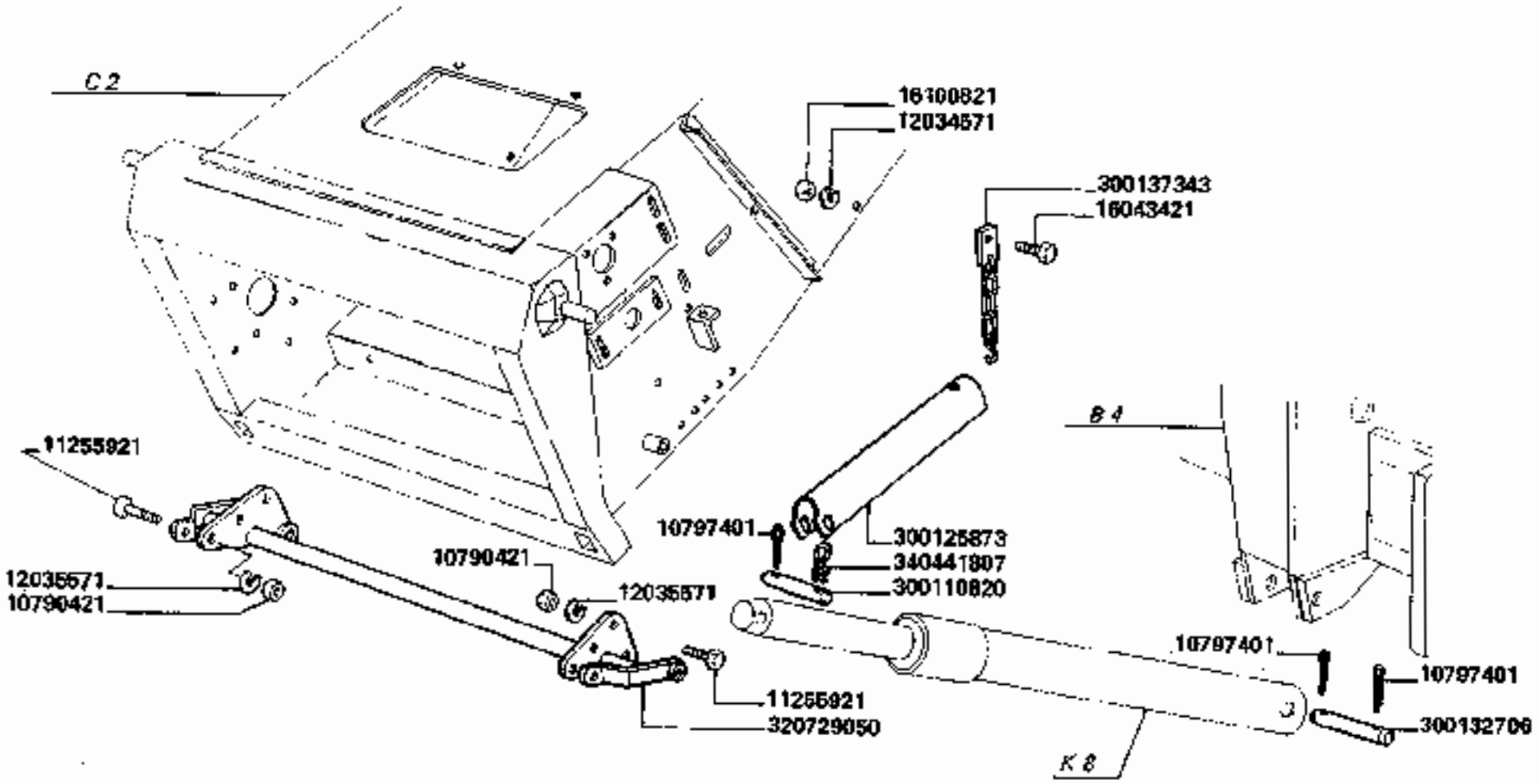

3790-3790R

SOLLEVAMENTO CASSA

Rélèvage caisse
Heben der Kasten

Housing lifting
Levantamiento caje

C8

https://www.tractormanualpdf.info/

MODIF.	ANT. MODIF.	N. ORDIN.	Q.	DENOMINAZIONE	DESIGNATION	BENENNUNG	DESCRIPTION	DENOMINACIONES
		10790421	6	DADO	ECROU	MUTTER	NUT	TUERCA
		10797401	6	COPIGLIA	GOUPILLE FENDUE	SPLINT	COTTER PIN	PASADOR ABIERTO
		11255921	6	VITE	VIS	SCHRAUBE	SCREW	TORNILLO
		12034571	2	ROSETTA ELASTICA	RONDELLE W	FEDERSCHEIBE	SPRING WASHER	ARANDELA ELASTICA
		12036571	6	ROSETTA ELASTICA	RONDELLE W	FEDERSCHEIBE	SPRING WASHER	ARANDELA ELASTICA
		16043421	2	VITE	VIS	SCHRAUBE	SCREW	TORNILLO
		16100821	2	DADO	ECROU	MUTTER	NUT	TUERCA
		300110820	2	SPINA	AXE	STIFT	PIN	PASADOR
		300125873	2	DISTANZIATORE	ENTRETOISE	DISTANZSTUECK	SPACER	ESPACIADOR
		300132706	2	SPINA	AXE	STIFT	PIN	PASADOR
		300137343	2	CATENA	CHAINE	KETTE	CHAIN	CADENA
		320729060	1	TRAVE ATTACCO MART.	TRAVERSE	QUERRAHMEN	CROSS RAIL	TRAVERSANO
		340441807	2	CHIAVISTELLO	GOUPILLE RAPIDE	FEDERRIEGEL	SPRING CLIP	PASADOR

https://www.tractormanualpdf.info/

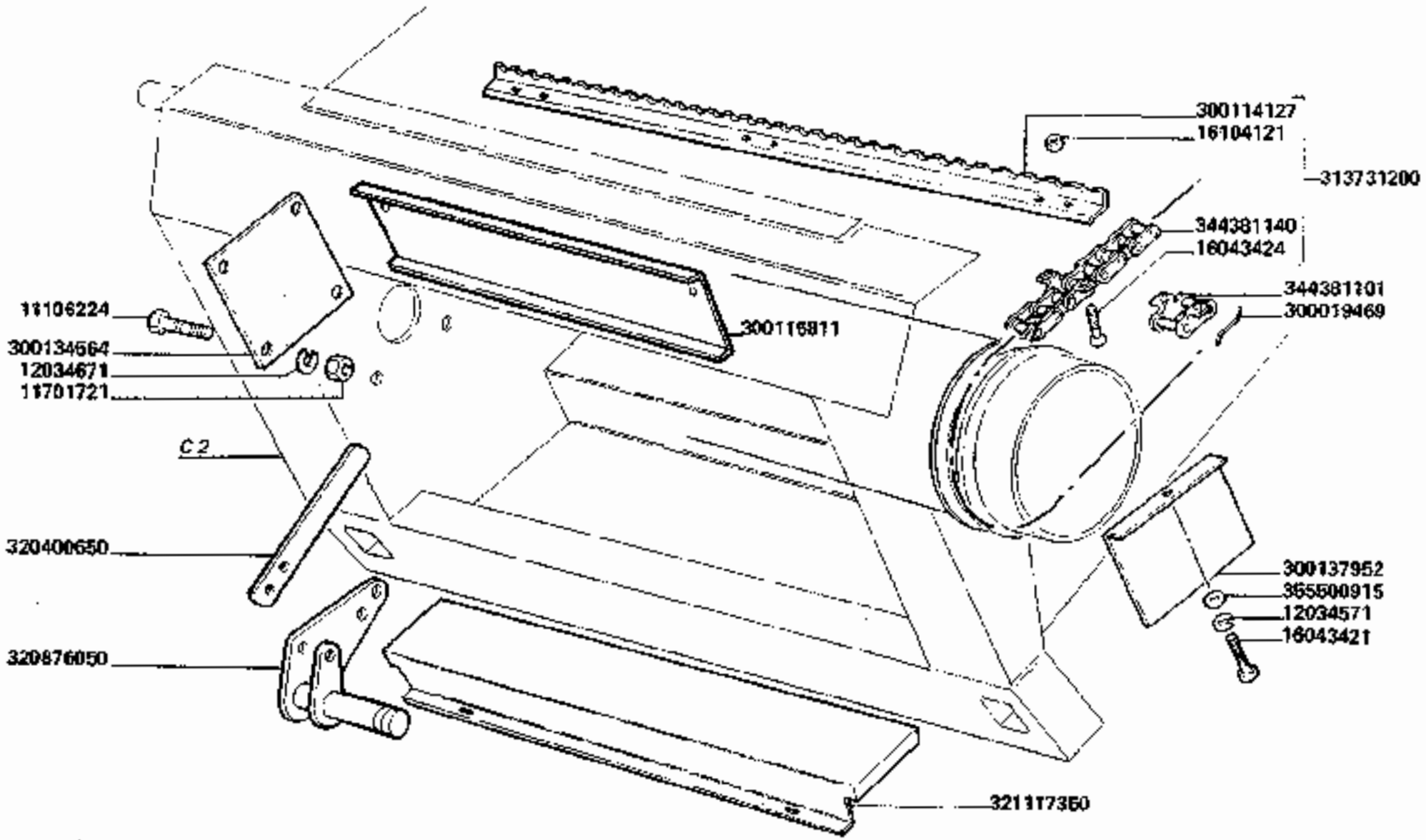

3790-3790R

SENZA RULLO ALIMENTATORE (CATENE)

Sanz tambour d'alimentation (chaines)
Ohne Foerderwalze (Ketten)
Without feeder roller (Chains)
Sin rodillo alimentador (Cadenas)

C9.A1

https://www.tractormanualpdf.info/

MODIF.	ANT. MODIF.	N. ORDIN.	Q	DENOMINAZIONE	DESIGNATION	BENENNUNG	DESCRIPTION	DENOMINACIONES
		11106224	4	VITE	VIS	SCHRAUBE	SCREW	TORNILLO
		11701721	4	DADO	ECROU	MUTTER	NUT	TUERCA
		12034571	1	ROSETTA ELASTICA	RONDELLE W	FEDERSCHEIBE	SPRING WASHER	ARANDELA ELASTICA
		12034571	(90)	ROSETTA ELASTICA	RONDELLE W	FEDERSCHEIBE	SPRING WASHER	ARANDELA ELASTICA
		12034671	4	ROSETTA ELASTICA	RONDELLE W	FEDERSCHEIBE	SPRING WASHER	ARANDELA ELASTICA
		16043424	1	VITE	VIS	SCHRAUBE	SCREW	TORNILLO
		16043424	(90)	VITE	VIS	SCHRAUBE	SCREW	TORNILLO
		16104121	(90)	DADO	ECROU	MUTTER	NUT	TUERCA
		300019469	(1)	FERMO MAGLIA GIUNZ.	FIL D'ARRET	UNBEWEGLICH	STOP WIRE	TOPE
		300114127	(15)	SPRANGA ELEVATORE	BARRETTE ELEVAT.	FOERDERLEISTE	ELEVATOR LATH	BARRA ELEVADOR
		300115811	1	LAMIERA RIT. GRANELLA	TOLE ARRET GRAIN	LEITBLECH	GRAIN STOP PLATE	CHAPA FRENO GRANO
		300134564	1	CHIUSURA	FERMETURE	VERSCHLUSS	COVER	CIERRE
		300137952	1	CHIUSURA FORI	COUVERCLE	VERSCHLUSS	COVER	CIERRE
		313731200	1	CATENA COMPL.	CHAINE CPT	ROLLENKETTE KPL	CHAIN, ASSY	CONJ. CADENA
		320400650	1	LEVA	LEVIER	HEBEL	LEVER	PALANCA
	300138068	320876050	1	LEVA	LEVIER	HEBEL	LEVER	PALANCA
		321117350	1	RIDUZIONE RACCOGLISASSI	REDUCTEUR AUGET A PIERRES	REDUKTIONSTUECK	STRONE TRAP REDUCTION	REDUCTOR RECOGIDOR PIEDRAS
		344381101	(1)	MAGLIA GIUNZIONE	MAILLON JONCTION	KETTENSCHLOSS	CONNECTING LINK	ESLABON DE EMPATE
		344381140	(1)	CATENA	CHAINE	KETTE	CHAIN	CADENA
		355500915	1	RONDELLA	RONDELLE	SCHEIBE	WASHER	ARANDELA

https://www.tractormanualpdf.info/

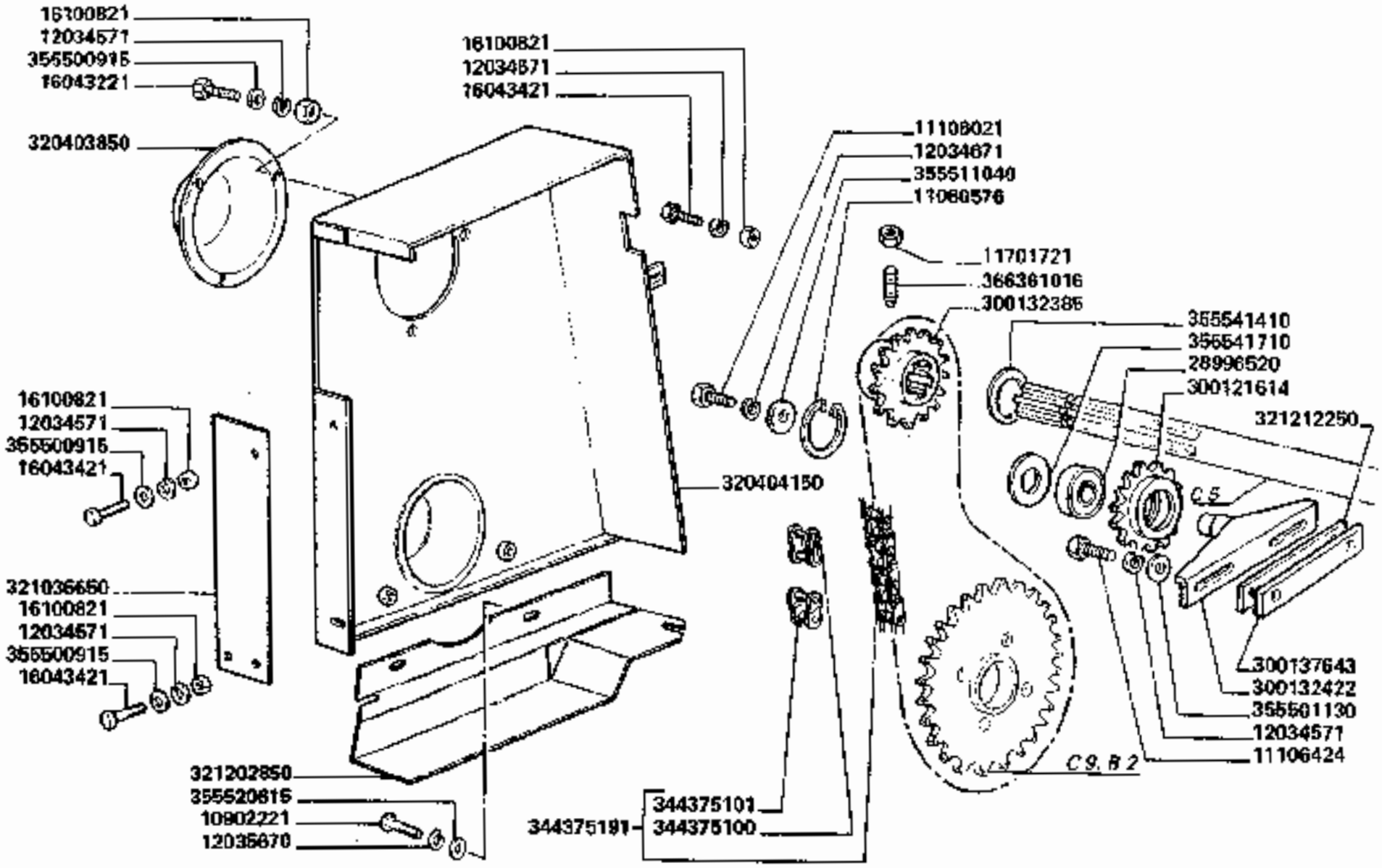

3790-3790R

RULLO ALIMENTATORE (TRASMISSIONE)

Tambour d'alimentation (Trasmission)
Foerderwalze (Antrieb)

Feeder roller (Trasmission)
Rodillo alimentador (Trasmision)

C9.B1

https://www.tractormanualpdf.info/

MODIF.	ANT. MODIF.	N. ORDIN.	Q	DENOMINAZIONE	DESIGNATION	BENENNUNG	DESCRIPTION	DENOMINACIONES
		10902221	2	VITE	VIS	SCHRAUBE	SCREW	TORNILLO
		11060576	1	ANELLO ELASTICO	ARRETOIR	SICHERUNGSRING	LOCKRING	ANILLO DE FRENO
		11106021	1	VITE	VIS	SCHRAUBE	SCREW	TORNILLO
		11106421	2	VITE	VIS	SCHRAUBE	SCREW	TORNILLO
		11701721	2	DADO	ECROU	MUTTER	NUT	TUERCA
		12034571	7	ROSETTA ELASTICA	RONDELLE W	FEDERSCHEIBE	SPRING WASHER	ARANDELA ELASTICA
		12034671	3	ROSETTA ELASTICA	RONDELLE W	FEDERSCHEIBE	SPRING WASHER	ARANDELA ELASTICA
		12035670	2	ROSETTA ELASTICA	RONDELLE W	FEDERSCHEIBE	SPRING WASHER	ARANDELA ELASTICA
		16043221	3	VITE	VIS	SCHRAUBE	SCREW	TORNILLO
		16043421	4	VITE	VIS	SCHRAUBE	SCREW	TORNILLO
		16100821	7	DADO	ECROU	MUTTER	NUT	TUERCA
		28996520	1	CUSCINETTO	ROULEMENT	LAGER	BEARING	RODAMIENTO
		300121614	1	TENDICATENA	PIGNON TENDEUR	KETTENSPANNER	TENSION SPROCKET	PINON TENSOR
		300132385	1	INGRANAGGIO	PIGNON	ZAHNRAD	GEAR	PINON
		300132422	1	SUPPORTO	SUPPORT	HALTERUNG	SUPPORT	SOPORTE
		300137643	1	SPESSORE	EPAISSEUR	DISTANZSTUECK	SHIM	ESPESOR
		320403950	1	PROTEZIONE	PROTECTEUR	SCHUTZBLECH	GUARD	PROTECCION
		320404150	1	PROTEZIONE CATENA	PROTECTEUR	SCHUTZBLECH	GUARD	PROTECCION
		321038650	1	SUPPORTO PROTEZ.	SUPPORT	HALTERUNG	SUPPORT	SOPORTE
		321202850	1	PROTEZIONE INF. TRASM.	PROTECTION	SCHUTZBLECH	GUARD	PROTECCION
		321212250	2	SPESSORE	EPAISSEUR	DISTANZSTUECK	SHIM	ESPESOR
		344376100	(1)	MAGLIA GIUNZIONE	MAILLON JONCTION	KETTENSCHLOSS	CONNECTING LINK	ESLABON DE EMPATE
		344376101	(1)	FALSA MAGLIA	FAUX-MAILLON	KETTENSCHLOSS	CRANKED LINK	FALSO ESLABON
		344376191	1	CATENA	CHAINE	KETTE	CHAIN	CADENA
		355600916	6	RONDELLA	RONDELLE	SCHEIBE	WASHER	ARANDELA
		355501130	2	RONDELLA	RONDELLE	SCHEIBE	WASHER	ARANDELA
		355511040	1	RONDELLA	RONDELLE	SCHEIBE	WASHER	ARANDELA
		355520615	2	RONDELLA	RONDELLE	SCHEIBE	WASHER	ARANDELA
		355541410	2	RONDELLA	RONDELLE	SCHEIBE	WASHER	ARANDELA
		355541710	1	RONDELLA	RONDELLE	SCHEIBE	WASHER	ARANDELA
		366361016	2	VITE	VIS	SCHRAUBE	SCREW	TORNILLO

https://www.tractormanualpdf.info/

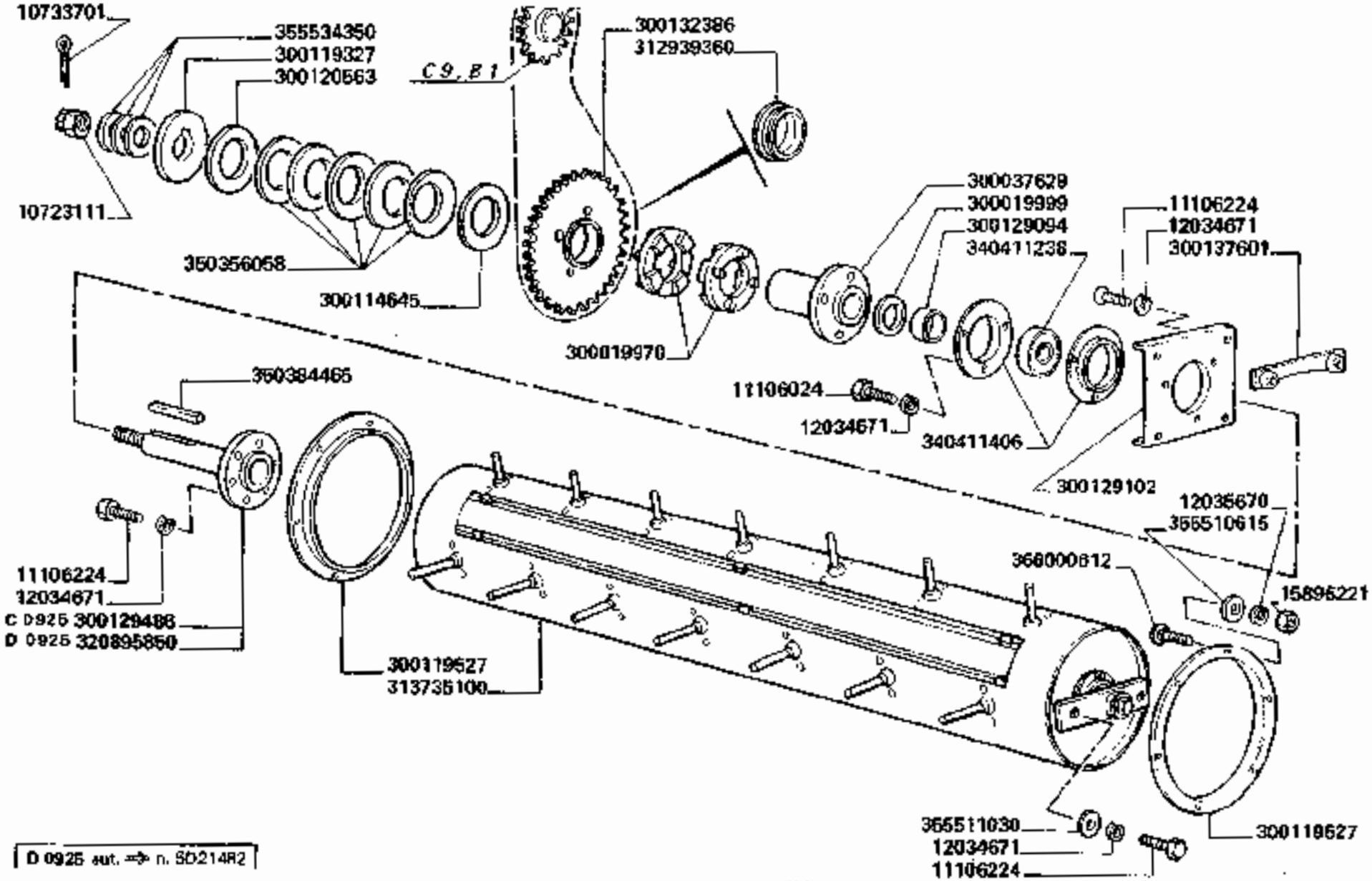

3790-3790R

RULLO ALIMENTATORE (COMPLESSIVO)

Tambour d'alimentation (CPT)
Foerderwalze (KPL)

Feeder roller (ASSY)
Rodillo alimentador (Conj.)

C9.B2

https://www.tractormanualpdf.info/

MODIF.	ANT. MODIF.	N. ORDIN.	Q	DENOMINAZIONE	DESIGNATION	BENENNUNG	DESCRIPTION	DENOMINACIONES
		10723111	1	DADO	ECROU	MUTTER	NUT	TUERCA
		10733701	1	COPIGLIA	GOUPILLE FENDUE	SPLINT	COTTER PIN	PASADOR ABIERTO
		11106024	9	VITE	VIS	SCHRAUBE	SCREW	TORNILLO
		11106224	12	VITE	VIS	SCHRAUBE	SCREW	TORNILLO
		12034671	15	ROSETTA ELASTICA	RONDELLE W	FEDERSCHEIBE	SPRING WASHER	ARANDELA ELASTICA
		12035670	12	ROSETTA ELASTICA	RONDELLE W	FEDERSCHEIBE	SPRING WASHER	ARANDELA ELASTICA
		15896221	12	DADO	ECROU	MUTTER	NUT	TUERCA
		300019970	2	MANICOTTO DENTATO	MANCHON A CLABOTS	MITNEHMER	SLIP CLUTCH DOG	BUJE DENTADO
		300019999	1	DISTANZIATORE	ENTRETOISE	DISTANZBUECHSE	SPACER	ESPACIADOR
		300037629	1	MOZZO PARASTRAPPI	MOYEU	NABE	HUB	CUBO
		300114645	1	RONDELLA	RONDELLE	SCHEIBE	WASHER	ARANDELA
		300119327	1	RONDELLA	RONDELLE	SCHEIBE	WASHER	ARANDELA
		300119527	2	PROTEZIONE	PROTECTEUR	SCHUTZ	GUARD	PROTECCION
		300120663	1	RONDELLA DISTANZ.	RONDELLE	SCHEIBE	WASHER	ARANDELA
		300129094	1	BOCCOLA	DOUILLE	BUECHSE	BUSH	CASQUILLO
		300129102	1	PIASTRA SUPPORTO	PLAQUE	PLATTE	PLATE	PLACA
C 0925		300129486	1	ALBERO PARASTRAPPI	ARBRE	WELLE	SHAFT	ARBOL
		300132386	1	INGRANAGGIO	PIGNON	ZAHNRAD	GEAR	PINON
		300137601	2	PIASTRINA RISCONTRO	BARRETTE	VERSTAERKUNG	STIFFENER	PLETINA
		312939360	(1)	BRONZINA	BAGUE BRONZE	BUECHSE	BUSHING	CASQUILLO BRONCE
		313735100	1	RULLO A DITI COMPL.	TAMBOUR	ROLLE	ROLLER	RODILLO
C 0925		320895850	1	ALBERO PARASTRAPPI	ARBRE	WELLE	SHAFT	ARBOL
		340411238	1	CUSCINETTO	ROULEMENT	LAGER	BEARING	RODAMIENTO
		340411406	2	FLANGIA CUSCINETTO	FLASQUE	LAGERFLANSCH	FLANGE	BRIDA
		350356058	8	MOLLA A TAZZA	RESSORT	FEDER	SPRING	RESORTE
		350384465	1	LINGUETTA	CLAVETTE	KEY	KEIL	CHAVETA
		355510615	12	RONDELLA	RONDELLE	SCHEIBE	WASHER	ARANDELA
		355511030	2	RONDELLA	RONDELLE	SCHEIBE	WASHER	ARANDELA
		355534350	3	RONDELLA	RONDELLE	SCHEIBE	WASHER	ARANDELA
		366000612	12	VITE	VIS	SCHRAUBE	SCREW	TORNILLO

https://www.tractormanualpdf.info/

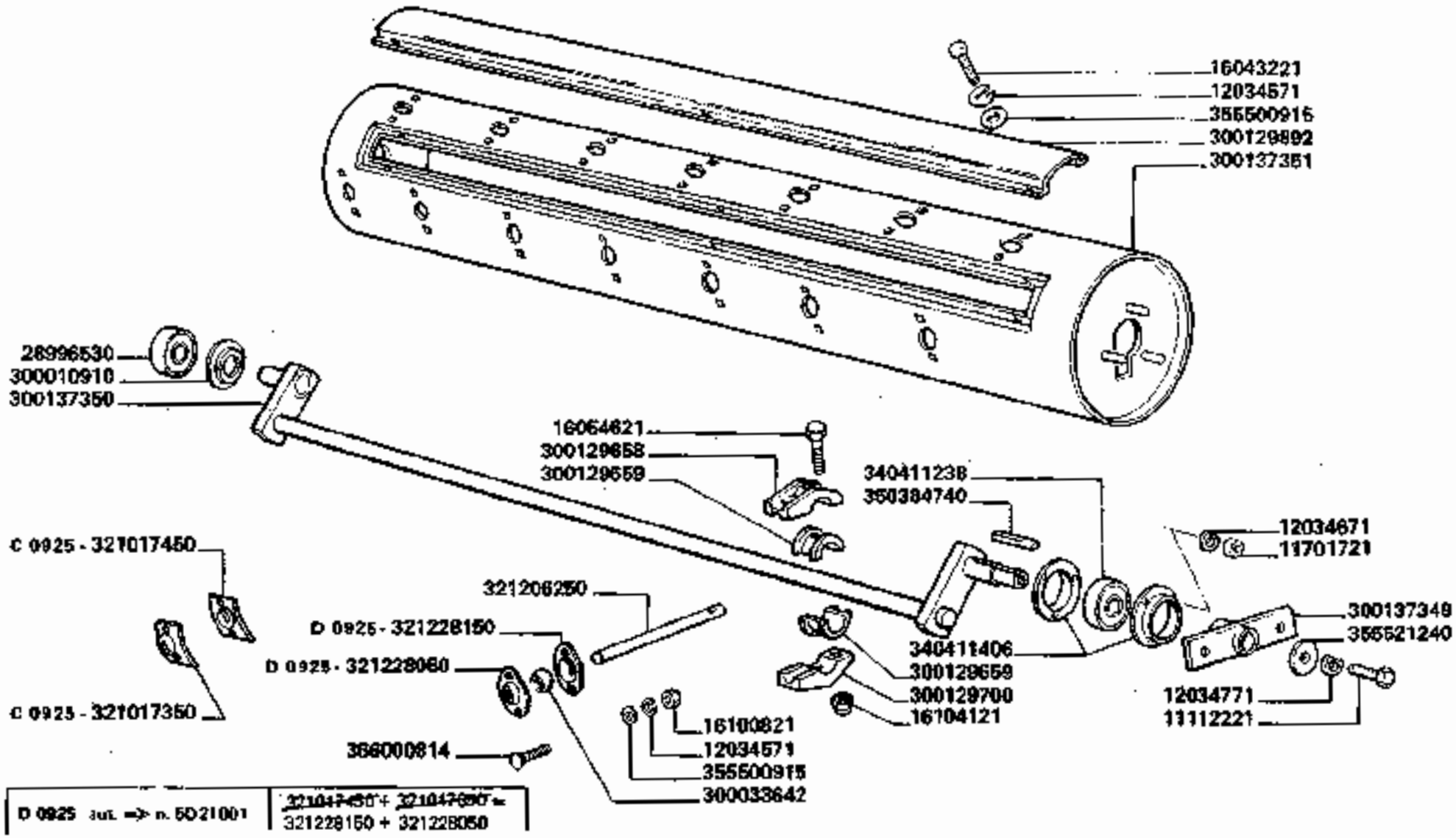

D 0925 fuL => n. 5D21001	~~321047450~~ + ~~321047650~~ = 321228150 + 321228060

3790-3790R

RULLO ALIMENTATORE (ELEMENTI RULLO)

Tambour d'alimentation (Elements tambour)
Foerderwalze (Elemente foerderwalze)
Feeder roller (Roller elements)
Rodillo alimentador (Elementos rodillo)

C9.B3

https://www.tractormanualpdf.info/

MODIF.	ANT. MODIF.	N. ORDIN.	Q	DENOMINAZIONE	DESIGNATION	BENENNUNG	DESCRIPTION	DENOMINACIONES
		11112221	1	VITE	VIS	SCHRAUBE	SCREW	TORNILLO
		11701721	3	DADO	ECROU	MUTTER	NUT	TUERCA
		12034571	56	ROSETTA ELASTICA	RONDELLE W	FEDERSCHEIBE	SPRING WASHER	ARANDELA ELASTICA
		12034671	3	ROSETTA ELASTICA	RONDELLE W	FEDERSCHEIBE	SPRING WASHER	ARANDELA ELASTICA
		12034771	1	ROSETTA ELASTICA	RONDELLE W	FEDERSCHEIBE	SPRING WASHER	ARANDELA ELASTICA
		16043221	6	VITE	VIS	SCHRAUBE	SCREW	TORNILLO
		16054621	50	VITE	VIS	SCHRAUBE	SCREW	TORNILLO
		16100921	50	DADO	ECROU	MUTTER	NUT	TUERCA
		16104121	50	DADO	ECROU	MUTTER	NUT	TUERCA
		28996530	1	CUSCINETTO	ROULEMENT	LAGER	BEARING	RODAMIENTO
		300010910	1	RONDELLA PROTEZ.	RONDELLE	SCHEIBE	WASHER	ARANDELA
		300033642	25	NOCE DITO	NOIX DE DOIGT	LAGER FINGER	BEARING FINGER	NUEZ DEL DIENTE
		300129658	25	SEMISUPPORTO DITO	DEMI-SUPPORT	HAELFTHALTERUNG	HALF-SUPPORT	SEMI-SOPORTE
		300129659	50	SEMIBOCCOLA	DEMI-BAGUE	HALBBUECHSE	HALF-BUSH	SEMIANILLO
		300129700	25	SEMISUPPORTO	DEMI-SUPPORT	HAELFTHALTERUNG	HALF SUPPORT	SEMI-SOPORTE
		300129892	1	CHIUSURA RULLO	FERMETURE	ABDECKPLATTE	BLANKING PLATE	CIERRE
		300137349	1	SUPPORTO S. RULLO	SUPPORT	HALTERUNG	SUPPORT	SOPORTE
		300137350	1	ALBERO PORTA DITI	ARBRE	WELLE	SHAFT	ARBOL
		300137351	1	RULLO	TAMBOUR	WALZE	ROLLER	RODILLO
C 0925		321017350	25	CALOTTA SUPERIORE	COQUILLE SUP.	OBERKAPPE	UPPER CAP	CALOTA SUP.
C 0925		321017450	25	CALOTTA INFERIORE	COQUILLE INF.	UNTERKAPPE	LOWER CAP	CALOTA INF.
	321018550	321206250	25	DITO	DOIGT	FINGER	AUGER FINGER	DIENTE
D 0925		321228050	25	CALOTTA SUPERIORE	COQUILLE SUP.	OBERKAPPE	UPPER CAP	CALOTA SUP.
D 0925		321228150	25	CALOTTA INFERIORE	COQUILLE INF.	UNTERKAPPE	LOWER CAP	CALOTA INF.
		340411238	1	CUSCINETTO	ROULEMENT	LAGER	BEARING	RODAMIENTO
		340411406	2	FLANGIA CUSCINETTO	FLASQUE	LAGERFLANSCH	FLANGE	BRIDA
		350384740	1	LINGUETTA	CLAVETTE	KEY	KEIL	CHAVETA
		355500815	56	RONDELLA	RONDELLE	SCHEIBE	WASHER	ARANDELA
		355521240	1	RONDELLA	RONDELLE	SCHEIBE	WASHER	ARANDELA
		366000814	50	VITE	VIS	SCHRAUBE	SCREW	TORNILLO

https://www.tractormanualpdf.info/

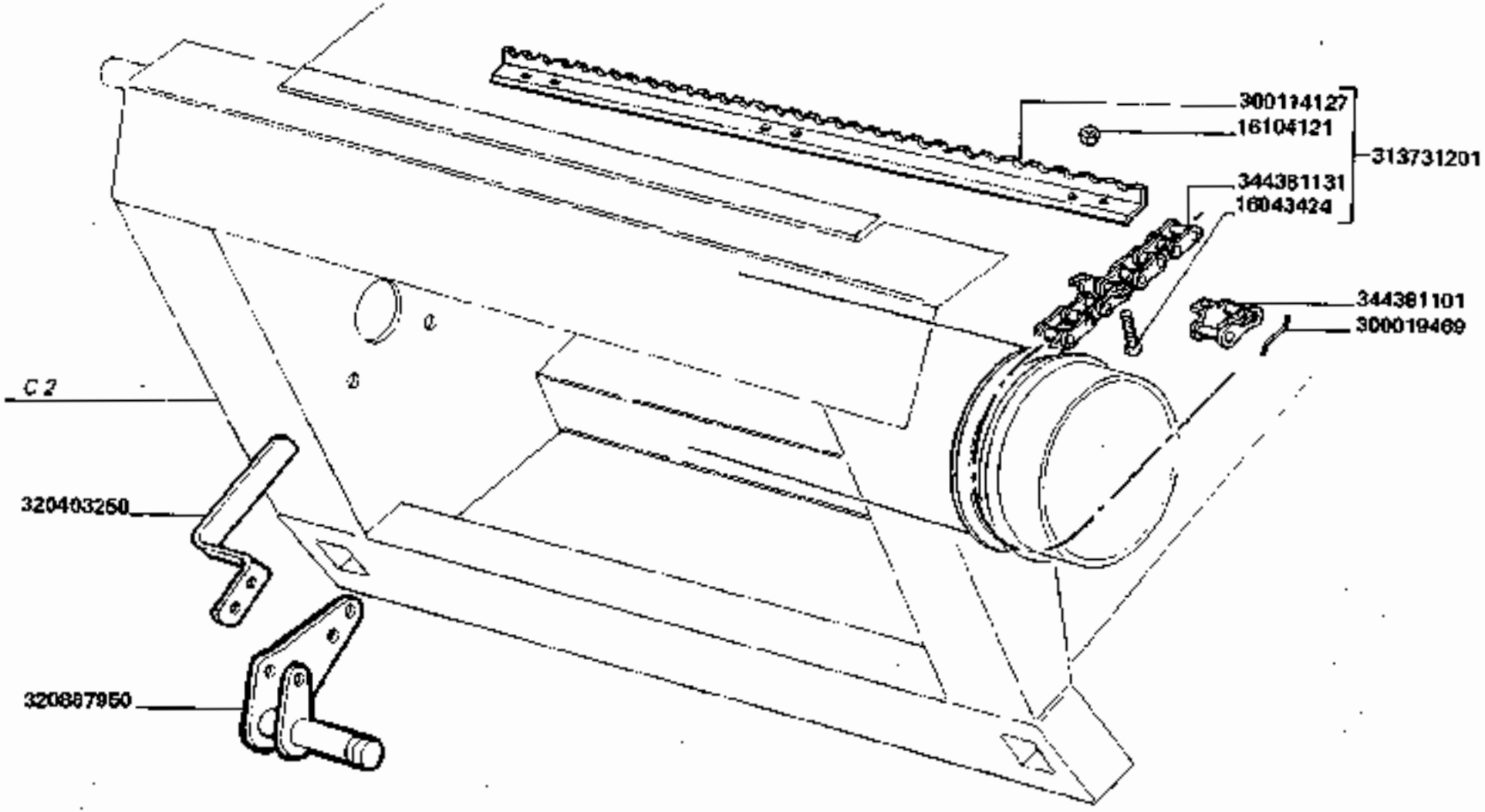

3790-3790R

RULLO ALIMENTATORE (CATENE)

Tambour d'alimentation (Chaines)
Foerderwalze (Ketten)
Feeder roller (Chains)
Rodillo alimentador (Cadenas)

C9.B4

https://www.tractormanualpdf.info/

MODIF.	ANT. MODIF.	N. ORDIN.	Q	DENOMINAZIONE	DESIGNATION	BENENNUNG	DESCRIPTION	DENOMINACIONES
		16043424	(86)	VITE	VIS	SCHRAUBE	SCREW	TORNILLO
		16104121	(88)	DADO	ECROU	MUTTER	NUT	TUERCA
		300019469	(1)	FERMO MAGLIA	FIL D'ARRET	UNBEWEGLICH	STOP WIRE	TOPE
		300114127	(11)	SPRANGA ELEVATORE	BARRETTE ELEVAT.	FOERDERLEISTE	ELEVATOR LATH	BARRA ELEVADOR
		313731201	1	COMPL. CATENA	CHAINE CPT	ROLLENKETTE KPL	CHAIN. ASSY	CONJ. CADENA
		320403250	1	LEVA	LEVIER	HEBEL	LEVER	PALANCA
	300137642	320887950	1	LEVA	LEVIER	HEBEL	LEVER	PALANCA
		344381101	(1)	MAGLIA GIUNZIONE	MAILLON JONCTION	KETTENSCHLOSS	CONNECTING LINK	ESLABON DE EMPATE
		344381131	(3)	CATENA	CHAINE	KETTE	CHAIN	CADENA

https://www.tractormanualpdf.info/

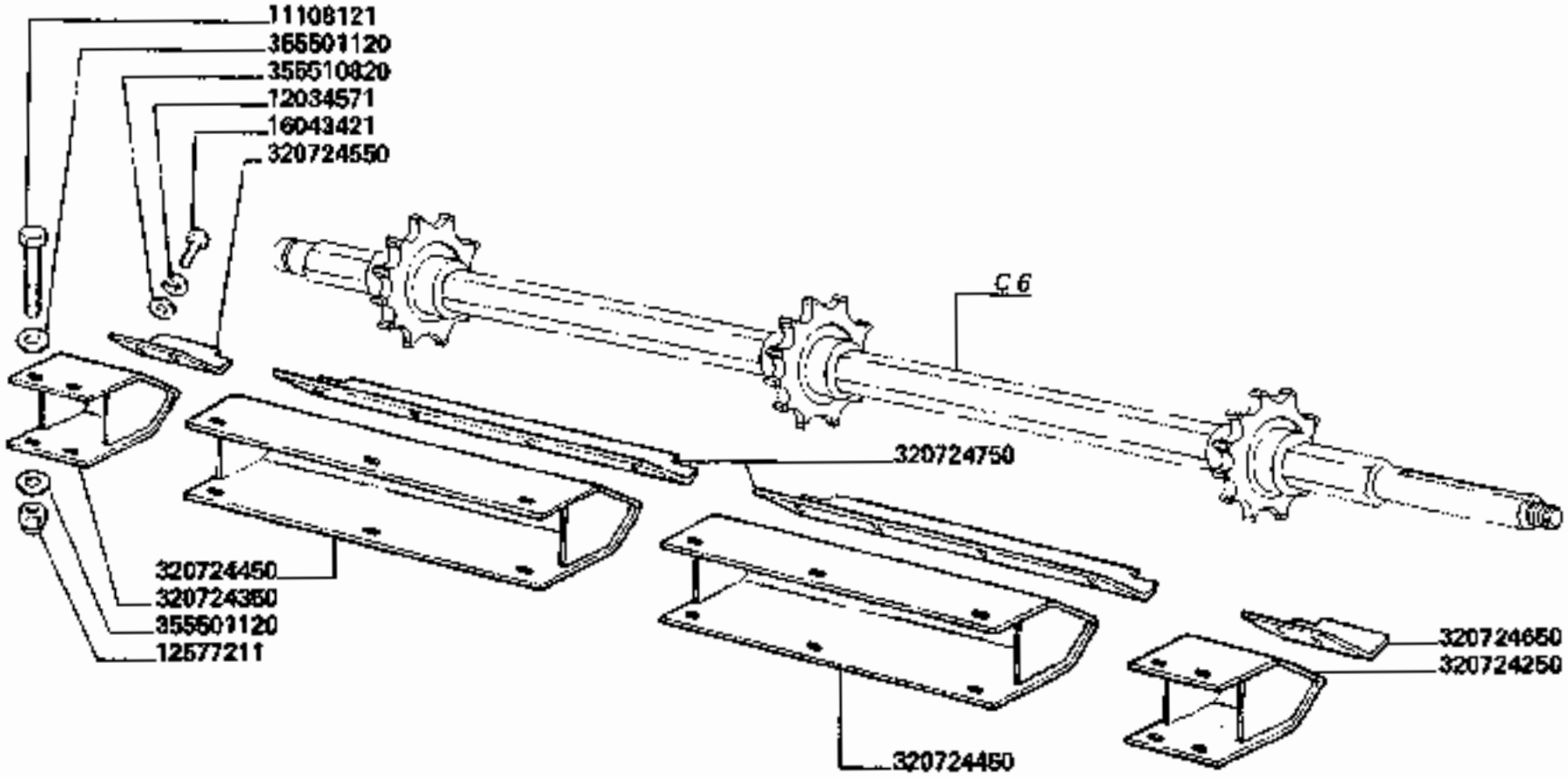

C 1157 aut. ⇐ n. 5021946

3790-3790R

RASAMENTO ALBERO SUPERIORE ELEVATORE

Traverse arbre superieur elevateur
Abstreifer obere welle schraegfoerderer

Elevador wine plate upper shaft
Traversano eje superior elevador

C 11

https://www.tractormanualpdf.info/

MODIF.	ANT. MODIF.	N. ORDIN.	Q	DENOMINAZIONE	DESIGNATION	BENENNUNG	DESCRIPTION	DENOMINACIONES
		11108121	10	VITE	VIS	SCHRAUBE	SCREW	TORNILLO
		12034571	12	ROSETTA ELASTICA	RONDELLE W	FEDERSCHEIBE	SPRING WASHER	ARANDELA ELASTICA
		12577211	10	DADO	ECROU	MUTTER	NUT	TUERCA
		16043421	12	VITE	VIS	SCHRAUBE	SCREW	TORNILLO
		320724250	1	SUPP. RASAMENTO S.	SUPPORT D'ARAS.	REIBPLATTEHALTER	SUPPORT	SOPORTE
		320724350	1	SUPP. RASAMENTO D.	SUPPORT D'ARAS.	REIBPLATTEHALTER	SUPPORT	SOPORTE
		320724450	2	SUPP. RASAMENTO INT.	SUPPORT D'ARAS.	REIBPLATTEHALTER	SUPPORT	SOPORTE
		320724550	1	RASAMENTO EST.D.	ARASEMENT	REIBPLATTE	ANTI-WRAP PLATE	CHAPA DE ROCE
		320724650	1	RASAMENTO EST. S.	ARASEMENT	REIBPLATTE	ANTI-WRAP PLATE	CHAPA DE ROCE
		320724750	2	RASAMENTO INT.	ARASEMENT	REIBPLATTE	ANTI-WRAP PLATE	CHAPA DE ROCE
		355501120	20	RONDELLA	RONDELLE	SCHEIBE	WASHER	ARANDELA
		355510820	12	RONDELLA	RONDELLE	SCHEIBE	WASHER	ARANDELA

https://www.tractormanualpdf.info/

D 1	CASSA BATTITORE	CAISSON DU BATTEUR	DRESCHTROMMELKASTEN	DRUM HOUSING	CAJA DEL CILINDRO
D 2	PORTELLO CASSA BATTITORE	PORTE CAISSON DU BATTEUR	DRESCHTROMMEL-KASTENKLAPPE	DRUM HOUSING COVER	PORTILLO CAJA DEL CILINDRO
D 3	VARIATORE BATTITORE	VARIATEUR DU BATTEUR	DRESCHTROMMEL VARIATOR	DRUM VARIATOR	VARIADOR DEL CILINDRO
D 3.1	VARIATORE BATTITORE (ELEMENTI)	VARIATEUR DU BATTEUR	DRESCHTROMMELVARIATOR	DRUM VARIATOR	VARIADOR DEL CILINDRO
D 4	PROTEZIONE VARIATORE BATTITORE	PROTECTEUR VARIATEUR DU BATTEUR	SCHUTZBLECH FUER DRESCHTROMMEL VARIATOR	DRUM VARIATOR GUARD	PROTECCION VARIADOR DEL CILINDRO
D 4/1	PROTEZIONE VARIATORE BATTITORE	PROTECTEUR VARIATEUR DU BATTEUR	SCHUTZBLECH FUER DRESCHTROMMELVARIATOR	DRUM VARIATOR GUARD	PROTECCION VARIADOR DEL CILINDRO
D 4/2	PROTEZIONE VARIATORE BATTITORE	PROTECTEUR VARIATEUR DU BATTEUR	SCHUTZBLECH FUER DRESCHTROMMELVARIATOR	DRUM VARIATOR GUARD	PROTECCION DEL CILINDRO
D 5	SUPPORTI BATTITORE	SUPPORTS BATTEUR	DRESCHTROMMEL HALTERUNG	DRUM SUPPORTS	SOPORTE DEL CILINDRO
D 6 A 1	BATTITORE A SPRANGHE	BATTEUR A BATTES	DRESCHTROMMEL MIT LEISTEN	DRUM WITH BARS	CILINDRO DE BARRAS
D 6.B 1	BATTITORE A DENTI	BATTEUR A DENTS	STIFTENDRESCHTROMMEL	PEG DRUM	CILINDRO DE DIENTES
D 6.C 1	BATTITORE TRIFOGLIO INCARNATO	BATTEUR TREFLE ROUGE	DRESCHTROMMEL FUER KLEE	DRUM FOR RED CLOVER	CILINDRO TRIFOLIO ENCARNADO
D 6.D 1	SPRANGHE MAIS - MIX	BATTES MAIS - MIX	LEISTEN MAIS - MIX	BARS MAIS - MIX	BARRAS MAIS - MIX
D 7	TRASMISSIONE APPARATO TREBBIANTE	TRANSMISSION AUX ORGANES DE BATTAGE	DRESCHWERK ANTRIEB	THRESHING MECHANISM DRIVE	TRANSMISION APARADO DE TRILLA
D 8	INNESTO APPARATO TREBBIANTE	EMBRAYAGE ORGANES DE BATTAGE	DRESCHWERKUPPLUNG	THRESHING MECHANISM CLUTCH	CONEXION APARADO DE TRILLA
D 9	POSTBATTITORE	TIRE-PAILLE	STROHLEITTROMMEL	BEATER BEHIND DRUM	DEFLECTOR DE SALIDA
D 10	IMBOCCO E PETTINE CONTROBATTITORE	TOLE D'ENTREE ET PEIGNE DU CONTREBATTEUR	LEITBLECH UND KORBAUSGANGRECHEN	COVEYING AND CONCAVE RAKE	EMBOCADURA Y PEINE DEL CONCAVO
D 10/1	IMBOCCO E PETTINE CONTROBATTITORE	TOLE D'ENTREE ET PEIGNE DU CONTREBATTEUR	LEITBLECH UND KORBAUSGANGRECHEN	COVEYING AND CONCAVE RAKE	EMBOCADURA Y PEINE DEL CONCAVO

.../...

D	**BATTITURA**	**BATTAGE**	**DRESCHWERK**	**THRESHER**	**TRILLADURA**

https://www.tractormanualpdf.info/

D 11. A 1	CONTROBATTITORE A SPRANGHE (SPAZIATURA STRETTA)	CONTRE-BATTEUR A BATTES AVEC FILS A DISTANCE ENTROITE	SCHLAGLEISTEN KORB MIT ENGEM DRAHTABSTAND	RASP-BAR CONCAVE WITH NARROW WIRE SPACING	CONCAVO DE BARRAS CON ESPACIADURA ESTRECHA
D 11. A 2	CONTROBATTITORE A SPRANGHE (SPAZIATURA NORMALE)	CONTRE-BATTEUR A BATTES AVEC FILS A DISTANCE NORMALE	SCHLAGLEISTEN KORB MIT NORMALER DRAHTABSTAND	RASP-BAR CONCAVE WITH NORMAL WIRE SPACING	CONCAVO DE BARRAS CON ESPACIADURA NORMAL
D 11. A 3	CONTROBATTITORE A SPRANGHE (SPAZIATURA LARGA)	CONTRE-BATTEUR A BATTES AVEC FILS A DISTANCE LARGE	SCHLAGLEISTEN KORB MIT BREITER DRAHTABSTAND	RASP-BAR CONCAVE WITH WIDE WIRE SPACING	CONCAVO DE BARRAS CON ESPACIADURA ANCHA
D 11. A 4	CONTROBATTITORE A SPRANGHE (SPAZIATURA LARGA MISTA)	CONTRE-BATTEUR A BATTES AVEC FILS DISTANCE LARGE-MISTE	SCHLAGLEISTEN KORB MIT BREITER DRAHTABSTAND-GEMISCHT	RASP-BAR CONCAVE WITH WIDE WIRE SPACING-MIXED	CONCAVO DE BARRAS CON ESPACIADURA ANCHA-MIXTO
D 11. B 1	CONTROBATTITORE A DENTI	CONTRE-BATTEUR A DENTS	STIFTENDRESCH KORB	SPIKE TOOTH CONCAVE	CONCAVO DE DIENTS
D 11. C 1	CONTROBATTITORE TRIFOGLIO INCARNATO	CONTRE-BATTEUR TREFLE ROUGE	KORB FUER KLEE	CONCAVE FOR RED CLOVER	CONCAVO TRIFOLIO ENCARNADO
D 11. D 1	CONTROBATTITORE DA MAIS E GIRASOLE	CONTRE-BATTEUR DE MAIS ET TOURNESOL	MAISKORB UND SONNENBLUMEN	MAIZE CONCAVE AND SUN FLOWER	CONCAVO PARA MAIS Y GIRASOL
D 11. E 1	CONTROBATTITORE MAIS-MIX	CONTRE-BATTEUR MAIS-MIX	KORB MAIS-MIX	CONCAVE MAIS-MIX	CONCAVO MAIS-MIX
D 12	TELAIO	CHASSIS	RAHMEN	FRAME	BASTIDOR
D 13	CHIUSURA TRA SPRANGHE BATTITORE	LAME DE FERMETURE DU BATTEUR	DRESCHTROMMEL ABDECKPLATTEN	DRUM BAR PLATES	CHAPAS DE CIERRE ENTRE BARRAS DEL CILINDRO

https://www.tractormanualpdf.info/

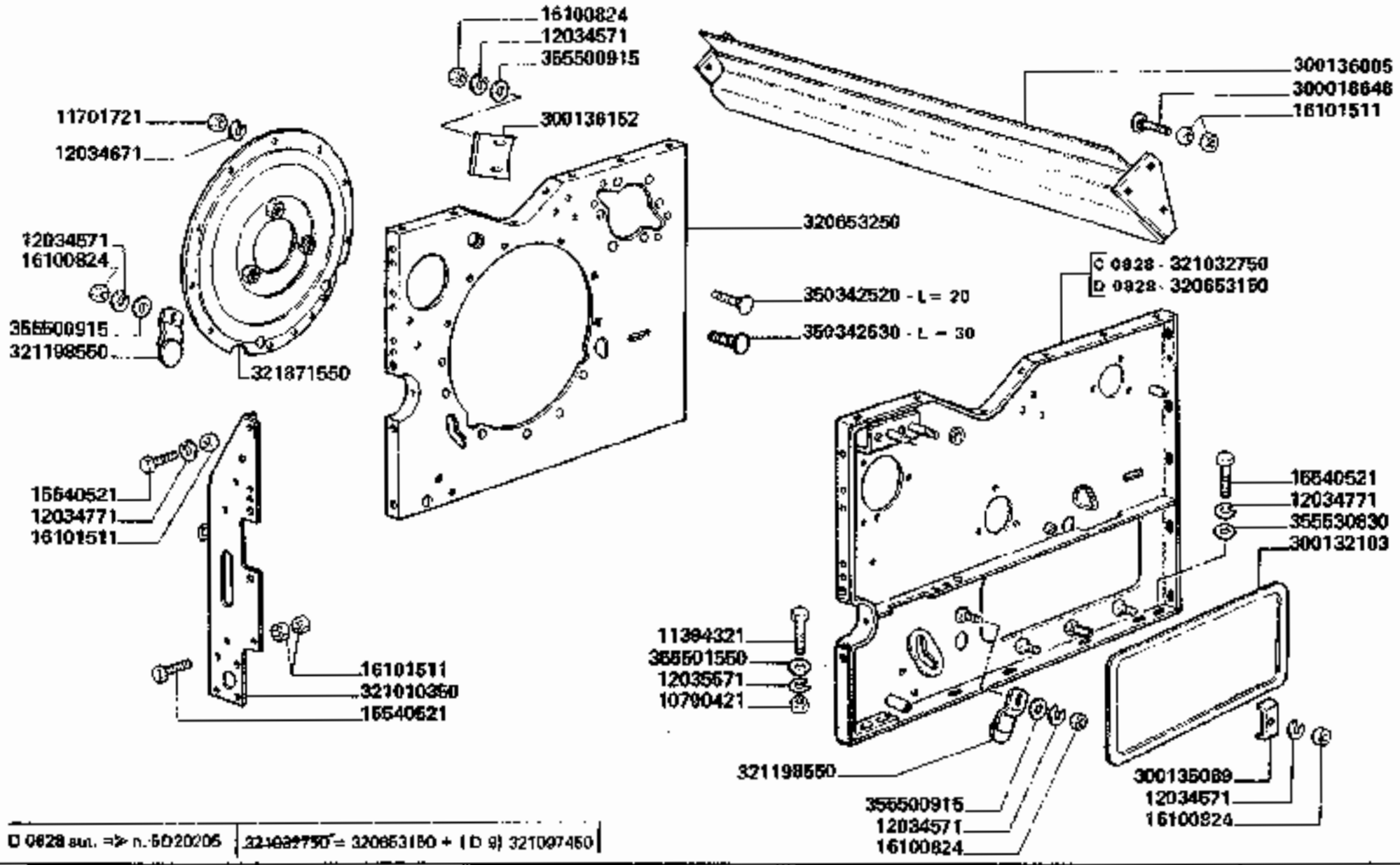

D 0828 aut. => n. 5020205 | 321032750 = 320653150 + (D 9) 321097450

3790-3790R

CASSA BATTITORE

Caisson du batteur
Dreschtrommelkasten

Drum housing
Caja del cilindro

D1

https://www.tractormanualpdf.info/

MODIF.	ANT. MODIF.	N. ORDIN.	Q	DENOMINAZIONE	DESIGNATION	BENENNUNG	DESCRIPTION	DENOMINACIONES
		10790421	4	DADO	ECROU	TUERCA	NUT	MUTTER
		11394321	4	VITE	VIS	SCHRAUBE	SCREW	TORNILLO
		11701721	12	DADO	ECROU	MUTTER	NUT	TUERCA
		12034571	11	ROSETTA ELASTICA	RONDELLE W	FEDERSCHEIBE	SPRING WASHER	ARANDELA ELASTICA
		12034671	12	ROSETTA ELASTICA	RONDELLE W	FEDERSCHEIBE	SPRING WASHER	ARANDELA ELASTICA
		12034771	12	ROSETTA ELASTICA	RONDELLE W	FEDERSCHEIBE	SPRING WASHER	ARANDELA ELASTICA
		12035571	4	ROSETTA ELASTICA	RONDELLE W	FEDERSCHEIBE	SPRING WASHER	ARANDELA ELASTICA
		15540521	16	VITE	VIS	SCHRAUBE	SCREW	TORNILLO
		16100824	11	DADO	ECROU	MUTTER	NUT	TUERCA
		16101511	22	DADO	ECROU	MUTTER	NUT	TUERCA
		300018648	6	VITE	VIS	SCHRAUBE	SCREW	TORNILLO
		300132103	1	PORTELLO	PORTE	DECKEL	DOOR	PORTILLO
		300135069	3	PIASTRINA	PLAQUETTE	SICHERUNGSPLATTE	PLATE	PLANCHUELA
		300136005	1	RASAMENTO	TRAVERSE	REIBPLATTE	WINE PLATE	TRAVERSANO
		300136152	2	CHIUSURA	FERMETURE	VERSCHLUSS	COVER	CIERRE
D 0628		320653150	1	FIANCO S.	FLANC	WAND	WALL	COSTADO
		320653250	1	FIANCO D.	FLANC	WAND	WALL	COSTADO
		321010350	1	RINFORZO ANT.	RAIDISSEUR	VERSTAERKUNG	STIFFENING	REFUERZO
C 0628		321032750	1	FIANCO S.	FLANC	WAND	WALL	COSTADO
		321198550	4	CHIUSURA FORO	FERMETURE	VERSCHLUSS	COVER	TAPA
	300137584	321871550	1	COPERCHIO	COUVERCLE	KLAPPE	COVER	TAPA
		350342520	5	VITE	VIS	SCHRAUBE	SCREW	TORNILLO
		350342530	1	VITE	VIS	SCHRAUBE	SCREW	TORNILLO
		355500915	4	RONDELLA	RONDELLE	SCHEIBE	WASHER	ARANDELA
		356501550	4	RONDELLA	RONDELLE	SCHEIBE	WASHER	ARANDELA
		356530830	10	RONDELLA	RONDELLE	SCHEIBE	WASHER	ARANDELA

https://www.tractormanualpdf.info/

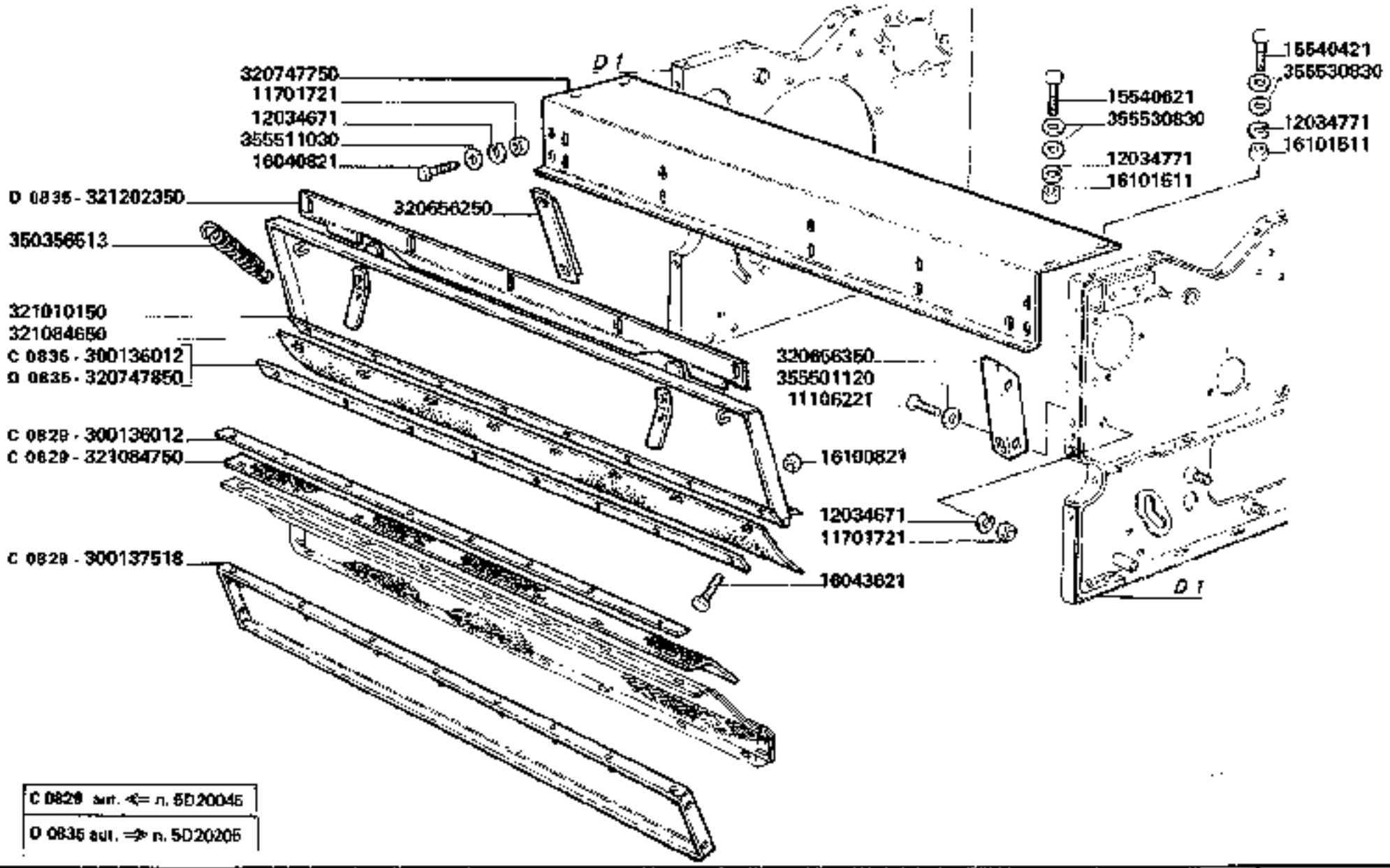

C 0829 aut. ⇐ n. 5D20045
D 0835 aut. ⇒ n. 5D20205

3790-3790R

PORTELLO CASSA BATTITORE

Porte caisson du batteur
Dreschtrommelkastenklappe

Drum housing cover
Portillo caja del cilindro

D2

https://www.tractormanualpdf.info/

MODIF.	ANT. MODIF.	N. ORDIN.	Q	DENOMINAZIONE	DESIGNATION	BENENNUNG	DESCRIPTION	DENOMINACIONES
		11106221	4	VITE	VIS	SCHRAUBE	SCREW	TORNILLO
		11701721	9	DADO	ECROU	MUTTER	NUT	TUERCA
		12034671	9	ROSETTA ELASTICA	RONDELLE W	FEDERSCHEIBE	SPRING WASHER	ARANDELA ELASTICA
		12034771	4	ROSETTA ELASTICA	RONDELLE W	FEDERSCHEIBE	SPRING WASHER	ARANDELA ELASTICA
		15540421	2	VITE	VIS	SCHRAUBE	SCREW	TORNILLO
		15540621	2	VITE	VIS	SCHRAUBE	SCREW	TORNILLO
		16040821	4	VITE	VIS	SCHRAUBE	SCREW	TORNILLO
		16043621	6	VITE	VIS	SCHRAUBE	SCREW	TORNILLO
		16100821	6	DADO	ECROU	MUTTER	NUT	TUERCA
		16101511	4	DADO	ECROU	MUTTER	NUT	TUERCA
C 0829		300136012	1	LAMA RISCONTRO	BARRETTE	VERSTAERKUNG	FIXING PLATE	PLETINA
C 0836		300136012	1	LAMA RISCONTRO	BARRETTE	VERSTAERKUNG	FIXING PLATE	PLETINA
C 0829		300137618	1	TRAVERSA ANT.	TRAVERSE AVANT	QUERSTANGE	CROSS PIECE	TRAVERSANO ANT.
		320656250	1	ANGOLARE D.	PATTE ANGULAIRE	ABSTUETZWINKEL	SUPPORTING ANGLE	ANGULO DE SOPORTE
		320656350	1	ANGOLARE S.	PATTE ANGULAIRE	ABSTUETZWINKEL	SUPPORTING ANGLE	ANGULO DE SOPORTE
	321010050	320747750	1	TETTO ANT.	TOIT	DACH	COVER	TECHO
D 0835		320747850	1	LAMA RISCONTRO	BARRETTE	VERSTAERKUNG	FIXING PLATE	PLETINA
		321010150	1	PORTELLO BATTITORE	PORTE	DECKEL	DOOR	PORTILLO
		321084650	1	GUARNIZIONE	JOINT	DICHTUNG	GASKET	JUNTA
C 0829		321084750	1	GUARNIZIONE	JOINT	DICHTUNG	GASKET	JUNTA
D 0835		321202350	1	LAMA	TOLE	BLECH	PLATE	CHAPA
		350356513	2	MOLLA	RESSORT	FEDER	SPRING	RESORTE
		355501120	4	RONDELLA	RONDELLE	SCHEIBE	WASHER	ARANDELA
		355511030	5	RONDELLA	RONDELLE	SCHEIBE	WASHER	ARANDELA
		355530830	8	RONDELLA	RONDELLE	SCHEIBE	WASHER	ARANDELA

https://www.tractormanualpdf.info/

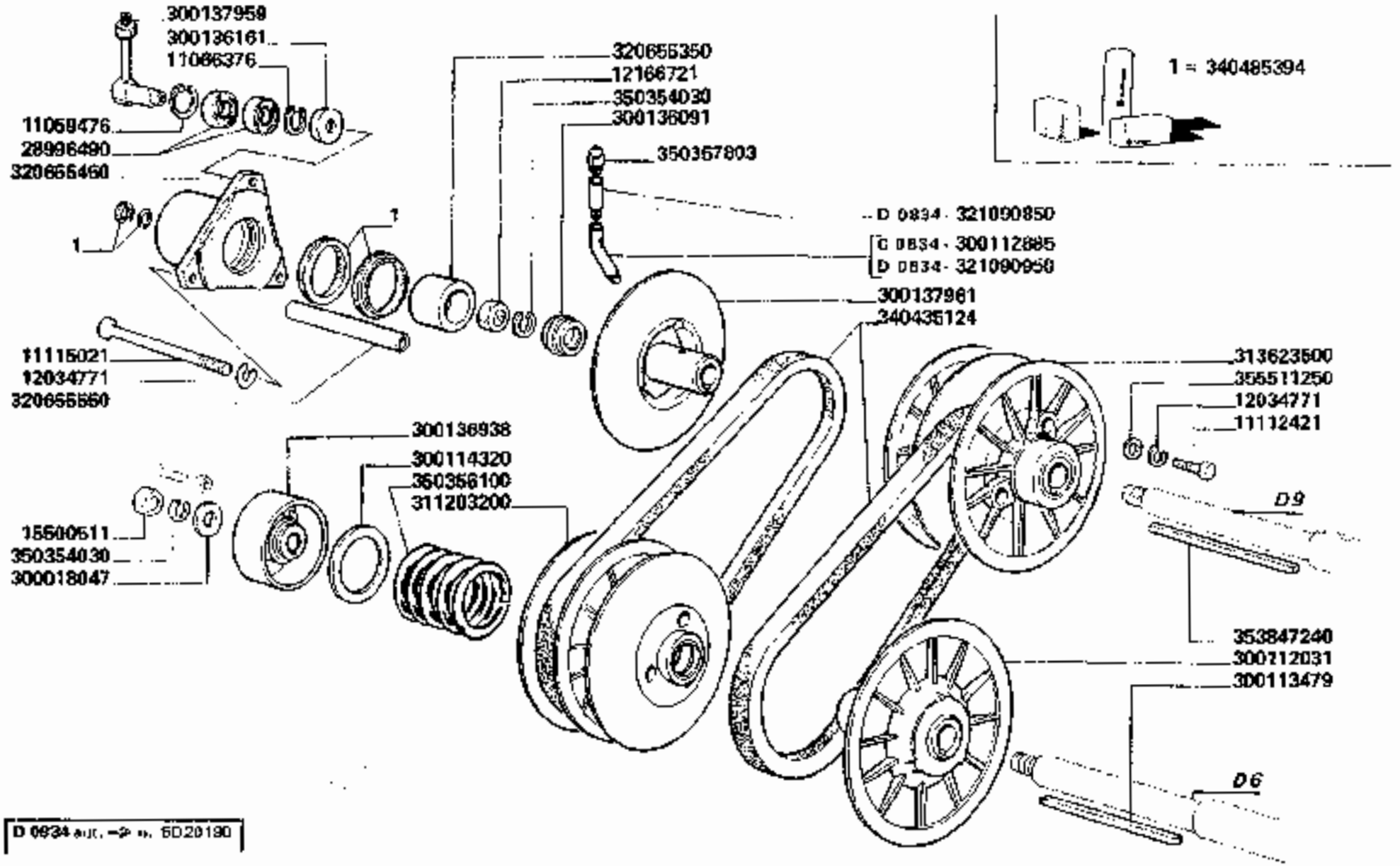

3790-3790R

VARIATORE BATTITORE

Variateur du batteur
Dreschtrommelvariator

Drum variator
Variador del cilindro

D3

https://www.tractormanualpdf.info/

MODIF.	ANT. MODIF.	N. ORDIN.	Q	DENOMINAZIONE	DESIGNATION	BENENNUNG	DESCRIPTION	DENOMINACIONES
		11059476	1	ANELLO ELASTICO	ARRETOIR	SICHERUNGSRING	LOCKRING	ANILLO DE FRENO
		11066376	1	ANELLO ELASTICO	ARRETOIR	SICHERUNGSRING	LOCKRING	ANILLO DE FRENO
		11112421	3	VITE	VIS	SCHRAUBE	SCREW	TORNILLO
		11115021	3	VITE	VIS	SCHRAUBE	SCREW	TORNILLO
		12034771	8	ROSETTA ELASTICA	RONDELLE W	FEDERSCHEIBE	SPRING WASHER	ARANDELA ELASTICA
		12166721	1	DADO	ECROU	MUTTER	NUT	TUERCA
		15500611	1	DADO	ECROU	MUTTER	NUT	TUERCA
		28996490	2	CUSCINETTO	ROULEMENT	LAGER	BEARING	RODAMIENTO
		300018047	1	RONDELLA	RONDELLE	SCHEIBE	WASHER	ARANDELA
		300112031	1	DISCO INT. FISSO	DISQUE	SCHEIBE	DISC	DISCO
C 0834		300112885	1	PROLUNGA INGRASSAT.	RALLONGE GRAISS.	VERLAENGERUNG	EXTENSION	PROLONGA ENGR.
		300113479	1	LINGUETTA	CLAVETTE	KEIL	KEY	CHAVETA
		300114320	1	RONDELLA	RONDELLE	SCHEIBE	WASHER	ARANDELA
		300136091	1	RONDELLA SPECIALE	RONDELLE	SCHEIBE	WASHER	ARANDELA
		300136181	1	RONDELLA	RONDELLE	SCHEIBE	WASHER	ARANDELA
		300136938	1	CONTENITORE MOLLA	CAGE DE RESSORT	FEDERKASTEN	SPRING HOUSING	CAJA DE RESORTE
		300137959	1	RACCORDO	RACCORD	STUTZEN	CONNECTION	RACOR
		300137961	1	DISCHO EST. FISSO	DISQUE	SCHEIBEN	DISC	DISCOS
		311203200	1	COMPL. DISCHI BATTITORE	DISQUES	VARIATORSCHEIBEN	DISCS	DISCOS
		313623500	1	COMPL. DISCHI POSTBATTIT.	DISQUES	VARIATORSCHEIBEN	DISCS	DISCOS
		320655350	1	BOCCOLA	BAGUE	BUECHSE	BUSH	CASQUILLO
		320655450	1	FLANGIA	FLASQUE	FLANSCH	FLANGE	BRIDA
		320655550	3	DISTANZIALE	ENTRETOISE	DISTANZSTUECK	SPACER	ESPACIADOR
D 0834		321090850	1	PROLUNGA EST. INGRASS.	RALLONGE GRAISS.	VERLAENGERUNG	EXTENSION	PROLONGA ENGR.
D 0834		321090950	1	PROLUNGA INT. INGRASS.	RALLONGE GRAISS.	VERLAENGERUNG	EXTENSION	PROLONGA ENGR.
		340435124	2	CINGHIA	COURROIE	RIEMEN	BELT	CORREA
		340485394	(1)	SERIE GUARNIZIONI	POCHETTE DE JOINTS	SATZ DICHTUNGEN	SEALS KIT	SERIE DE JUNTAS
		350354030	2	ROSETTA ELASTICA	RONDELLE W	FEDERSCHEIBE	SPRING WASHER	ARANDELA ELASTICA
		350356100	1	MOLLA	RESSORT	FEDER	SPRING	RESORTE
		350357803	1	INGRASSATORE	GRAISSEUR	SCHMIERNIPPEL	GREASE NIPPLE	ENGRASADOR
		353847240	1	LINGUETTA	CLAVETTE	KEIL	KEY	CHAVETA
		355511250	3	RONDELLA	RONDELLE	SCHEIBE	WASHER	ARANDELA

https://www.tractormanualpdf.info/

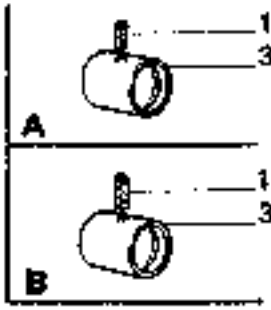

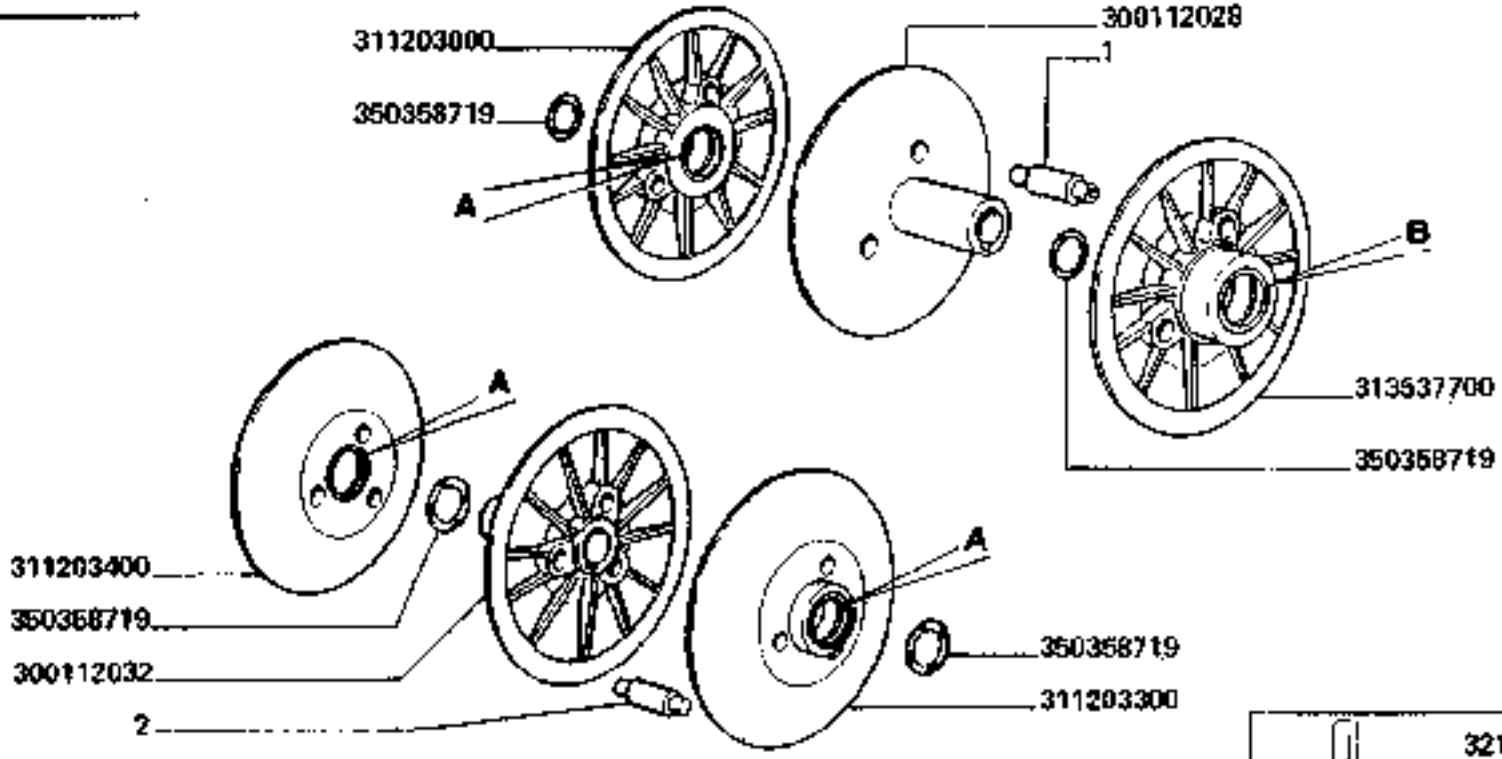

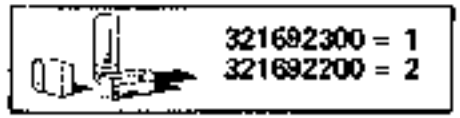

3790-3790R

VARIATORE BATTITORE (ELEMENTI)

Variateur du batteur
Dreschtrommelvariator

Drum variator
Variador del cilindro

D3.1

https://www.tractormanualpdf.info/

MODIF.	ANT. MODIF.	N. ORDIN.	Q	DENOMINAZIONE	DESIGNATION	BENENNUNG	DESCRIPTION	DENOMINACIONES
		13904170	(1)	SPINA ELASTICA	GOUPILLE ELASTIQUE	SPANNUELSE	ROLL PIN	PASADOR
		13904470	(1)	SPINA ELASTICA	GOUPILLE ELASTIQUE	SPANNUELSE	ROLL PIN	PASADOR
		300112026	1	DISCO INT.	DISQUE	SCHEIBE	DISC	DISCO
		300112032	1	DISCO EST.	DISQUE	SCHEIBE	DISC	DISCO
		311202961	(1)	BRONZINA	BAGUE BRONZE	BUECHSE	BUSHING	CASQUILLO BRONCE
		311203000	1	COMPL. DISCO EST.	DISQUE CPT	SCHEIBE KPL	DISC, ASSY	CONJ. DISCO
		311203300	1	COMPL. DISCO INT	DISQUE CPT	SCHEIBE KPL	DISC, ASSY	CONJ. DISCO
		311203400	1	COMPL. DISCO EST.	DISQUE CPT	SCHEIBE KPL	DISC, ASSY	CONJ. DISCO
		313537700	1	COMPL. DISCO INT.	DISQUE CPT	SCHEIBE KPL	DISC, ASSY	CONJ. DISCO
		321692200	1	SERIE PERNI	POCHETTE DE AXES	BOLZENSATZ	PINS KIT	SERIE EJES
		321692300	1	SERIE PERNI	POCHETTE DE AXES	BOLZENSATZ	PINS KIT	SERIE EJES
		350358719	4	GUARNIZIONE	JOINT	O-RING	O RING	JUNTA

https://www.tractormanualpdf.info/

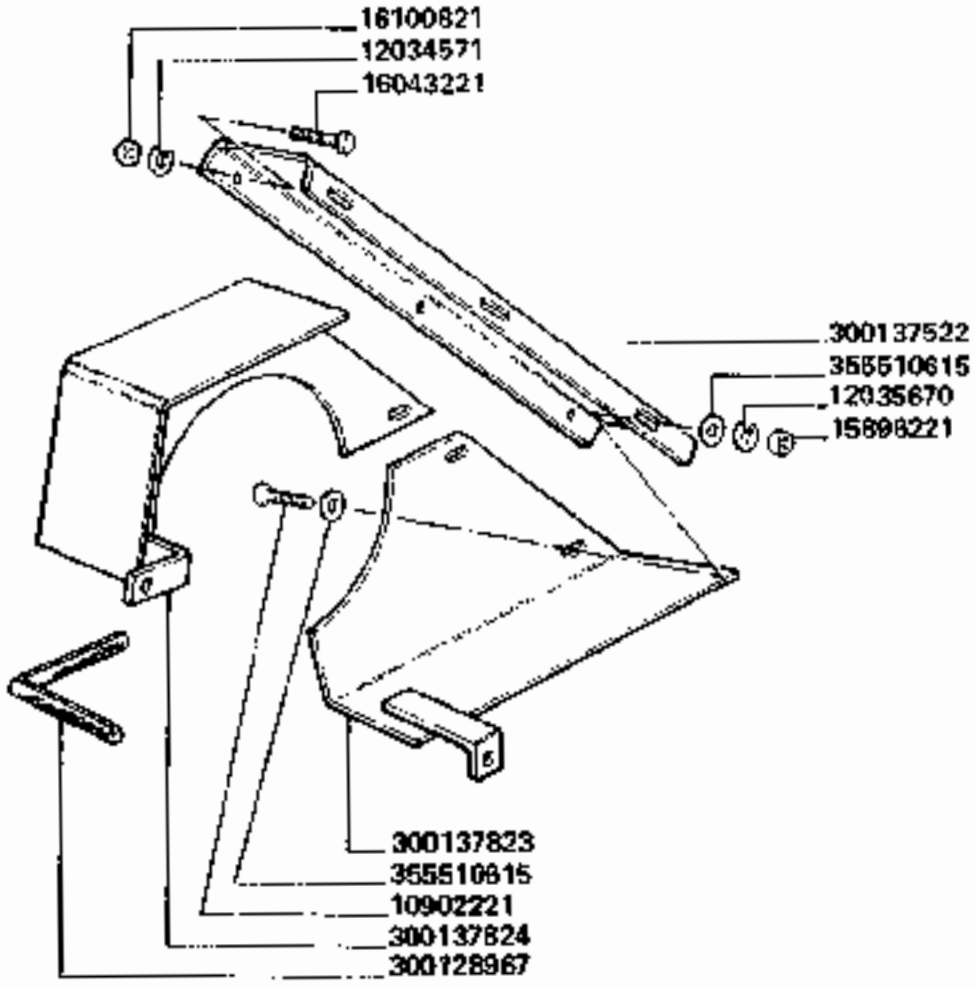

C 0634 aut. ⇐ n. 5D20169

3790-3790R

PROTEZIONE VARIATORE BATTITORE

Protecteur variateur du batteur
Schutzblech fuer dreschtrommelvariator
Drum varistor guard
Proteccion variador del cilindro

D4

https://www.tractormanualpdf.info/

MODIF.	ANT. MODIF.	N. ORDIN.	Q	DENOMINAZIONE	DESIGNATION	BENENNUNG	DESCRIPTION	DENOMINACIONES
		10902221	3	VITE	VIS	SCHRAUBE	SCREW	TORNILLO
		12034571	3	ROSETTA ELASTICA	RONDELLE W	FEDERSCHEIBE	SPRING WASHER	ARANDELA ELASTICA
		12036670	3	ROSETTA ELASTICA	RONDELLE W	FEDERSCHEIBE	SPRING WASHER	ARANDELA ELASTICA
		15896221	3	DADO	ECROU	MUTTER	NUT	TUERCA
		16043221	3	VITE	VIS	SCHRAUBE	SCREW	TORNILLO
		16100821	3	DADO	ECROU	MUTTER	NUT	TUERCA
		300128967	1	PROFILO PROTEZIONE	PROFIL DE CAOUTCH.	PROFILGUMMI	RUBBER PROFIL	PROFIL DE GOMA
		300137522	1	SUPPORTO PROTEZIONE	SUPPORT	HALTERUNG	SUPPORT	SOPORTE
		300137823	1	PROTEZIONE INF.	PROTECTION	SCHUTZBLECH	GUARD	PROTECCION
		300137824	1	PROTEZIONE SUP.	PROTECTION	SCHUTZBLECH	GUARD	PROTECCION
		355510615	6	RONDELLA	RONDELLE	SCHEIBE	WASHER	ARANDELA

https://www.tractormanualpdf.info/

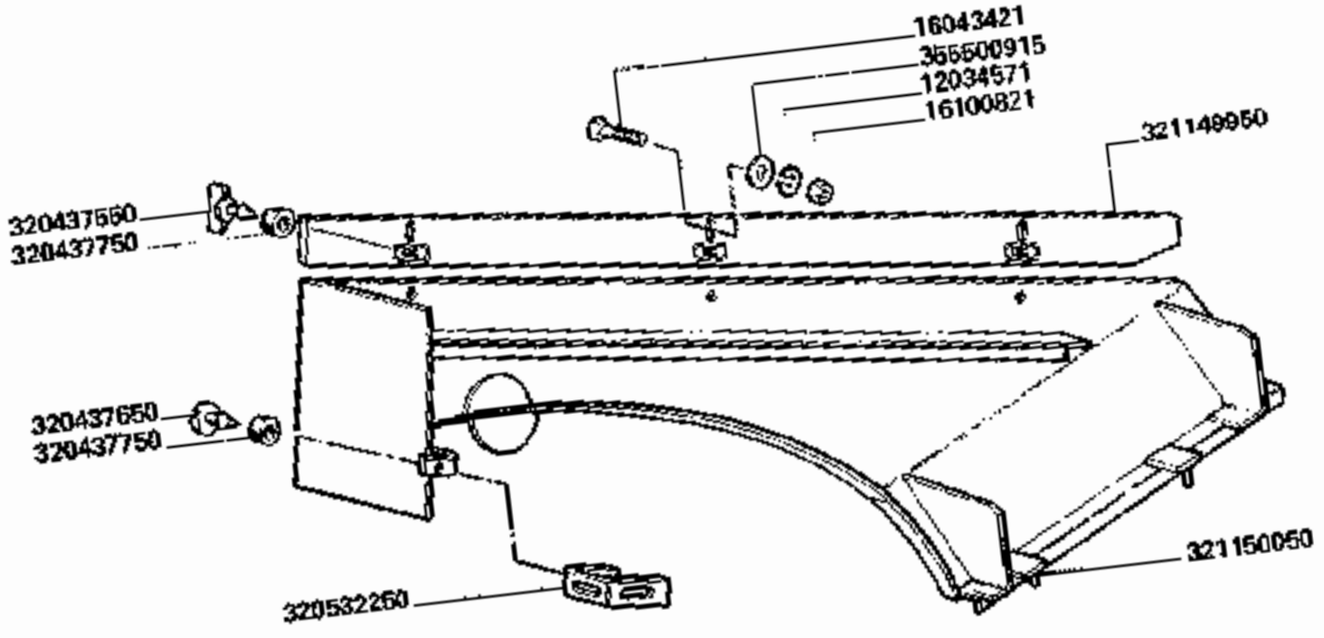

C 0940 aut. ⇐ n. 5D21001	
D 0834 aut. ⇒ n. 5D20190	

PROTEZIONE VARIATORE BATTITORE

Drum variator guard
Proteccion variador del cilindro

D 4/1

3790-3790R

Protecteur varieteur du batteur
Schutzblech fuer dreschtrommelvariator

https://www.tractormanualpdf.info/

MODIF.	ANT. MODIF.	N. ORDIN.	Q	DENOMINAZIONE	DESIGNATION	BENENNUNG	DESCRIPTION	DENOMINACIONES
		12034571	3	ROSETTA ELASTICA	RONDELLE W	FEDERSCHEIBE	SPRING WASHER	ARANDELA ELASTICA
		16043421	3	VITE	VIS	SCHRAUBE	SCREW	TORNILLO
		16100821	3	DADO	ECROU	MUTTER	NUT	TUERCA
		320437550	3	CLIPS AD ALETTA	CLIQUETS	ARRETIERUNG	CLIPS	CLIPS
		320437650	1	CLIPS A INTAGLIO	CLIQUETS	ARRETIERUNG	CLIPS	CLIPS
		320437750	7	GOMMINO	CAOUTCHOUC	GUMMI	RUBBER	GOMA
		320532250	1	SQUADRETTA ANCOR.	SUPPORT	HALTER	SUPPORT	SOPORTE
		321149950	1	LAMA ATTACCO PROT.	TOLE	PLATTE	PLATE	CHAPA
		321150050	1	PROTEZIONE	PROTECTION	SCHUTZBLECH	GUARD	PROTECCION
		355500915	3	RONDELLA	RONDELLE	SCHEIBE	WASHER	ARANDELA

https://www.tractormanualpdf.info/

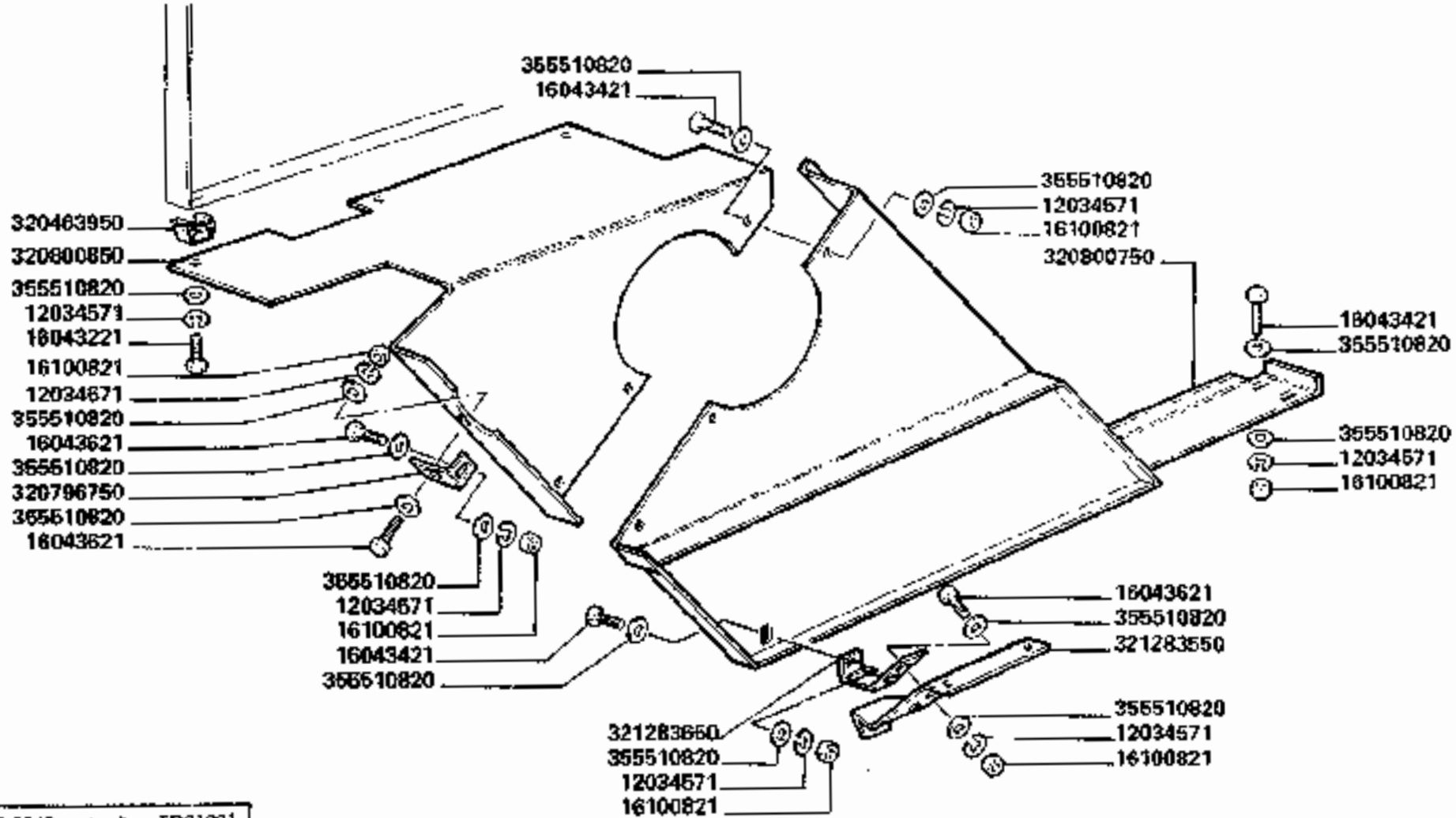

D 0940 aut. → n. 8D21001

3790·3790R

PROTEZIONE VARIATORE BATTITORE

Protecteur variateur du batteur
Schutzblech fuer dreschtrommelvariator

Drum variator guard
Proteccion variador del cilindro

D4/2

https://www.tractormanualpdf.info/

MODIF.	ANT. MODIF.	N. ORDIN.	Q	DENOMINAZIONE	DESIGNATION	BENENNUNG	DESCRIPTION	DENOMINACIONES
		12034571	14	ROSETTA ELASTICA	RONDELLE W	FEDERSCHEIBE	SPRING WASHER	ARANDELA ELASTICA
		16043221	3	VITE	VIS	SCHRAUBE	SCREW	TORNILLO
		16043421	7	VITE	VIS	SCHRAUBE	SCREW	TORNILLO
		16043621	4	VITE	VIS	SCHRAUBE	SCREW	TORNILLO
		16100821	11	DADO	ECROU	MUTTER	NUT	TUERCA
		320463950	3	DADO	ECROU	MUTTER	NUT	TUERCA
		320796750	1	SQUADRETTA	EQUERRE	HALTER	BRACKET	APOYO
		320800750	1	PROTEZIONE INF.	PROTECTION	SCHUTZBLECH	GUARD	PROTECCION
		320800850	1	PROTEZIONE SUP.	PROTECTION	SCHUTZBLECH	GUARD	PROTECCION
		321283550	1	MENSOLA ANT.	SUPPORT	HALTER	SUPPORT	SOPORTE
		321283650	1	ELEM. ATTACCO PROTEZ.	EQUERRE	HALTER	BRACKET	APOYO
		355510820	25	RONDELLA	RONDELLE	SCHEIBE	WASHER	ARANDELA

https://www.tractormanualpdf.info/

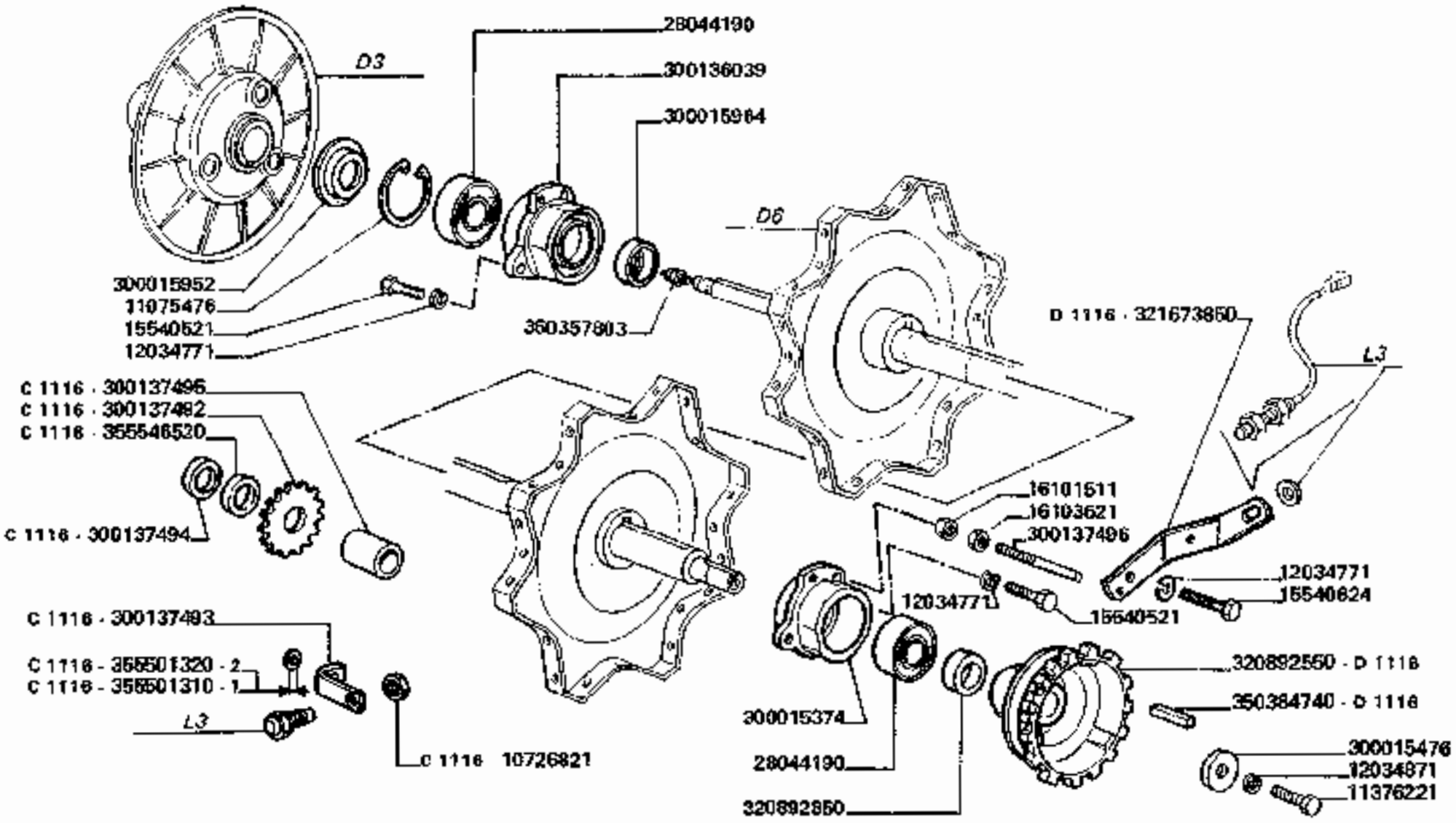

D 1116 fino --> n. 5021482

3790-3790R

SUPPORTI BATTITORE

Supports batteur
Dreschtrommelhalterung

Drum supports
Soporte del cilindro

D5

https://www.tractormanualpdf.info/

MODIF.	ANT. MODIF.	N. ORDIN.	Q	DENOMINAZIONE	DESIGNATION	BENENNUNG	DESCRIPTION	DENOMINACIONES
C 1116		10726821	1	DADO	ECROU	MUTTER	NUT	TUERCA
		11075476	1	ANELLO ELASTICO	ARRETOIR	SICHERUNGSRING	LOCKRING	ANILLO DE FRENO
		11376221	1	VITE	VIS	SCHRAUBE	SCREW	TORNILLO
		12034771	5	ROSETTA ELASTICA	RONDELLE W	FEDERSCHEIBE	SPRING WASHER	ARANDELA ELASTICA
		12034871	1	ROSETTA ELASTICA	RONDELLE W	FEDERSCHEIBE	SPRING WASHER	ARANDELA ELASTICA
		15540521	4	VITE	VIS	SCHRAUBE	SCREW	TORNILLO
		15540624	1	VITE	VIS	SCHRAUBE	SCREW	TORNILLO
		16101511	1	DADO	ECROU	MUTTER	NUT	TUERCA
		16103021	1	DADO	ECROU	MUTTER	NUT	TUERCA
		28044190	2	CUSCINETTO	ROULEMENT	LAGER	BEARING	RODAMIENTO
		300015374	1	SUPPORTO S.	SUPPORT	HALTERUNG	SUPPORT	SOPORTE
		300015476	1	RONDELLA	RONDELLE	SCHEIBE	WASHER	ARANDELA
		300015952	1	RONDELLA	RONDELLE	SCHEIBE	WASHER	ARANDELA
		300015964	1	ANELLO	ANNEAU	RING	RING	ANILLO
		300136039	1	SUPPORTO D.	SUPPORT	HALTERUNG	SUPPORT	SOPORTE
C 1116		300137492	1	DISCO	DISQUE	SCHEIBE	DISC	DISCO
C 1116		300137493	1	SUPPORTO SENSORE	SUPPORT	HALTER	SUPPORT	SOPORTE
C 1116		300137494	1	DISTANZIATORE	ENTRETOISE	DISTANZSTUECK	SPACER	ESPACIADOR
C 1116		300137495	1	DISTANZIATORE	ENTRETOISE	DISTANZSTUECK	SPACER	ESPACIADOR
		300137496	1	PERNO	AXE	BOLZEN	PIN	EJE
D 1116		320892550	1	PULEGGIA COM. INVERSORE	POULIE	RIEMENSCHEIBE	PULLEY	POLEA
		320892850	1	DISTANZIALE	ENTRETOISE	DISTANZSTUECK	SPACER	ESPACIADOR
D 1116	320892550	321673850	1	PIASTRA SUPPORTO	PLAQUE	PLATTE	PLATE	PLACA
		350367803	1	INGRASSATORE	GRAISSEUR	SCHMIERNIPPEL	GREASE NIPPLE	ENGRASADOR
D 1116		350384740	1	LINGUETTA	CLAVETTE	KEIL	KEY	CHAVETA
C 1116		355501310	1	RONDELLA	RONDELLE	SCHEIBE	WASHER	ARANDELA
C 1116		355501320	1	RONDELLA	RONDELLE	SCHEIBE	WASHER	ARANDELA
C 1116		355546520	1	RONDELLA	RONDELLE	SCHEIBE	WASHER	ARANDELA

https://www.tractormanualpdf.info/

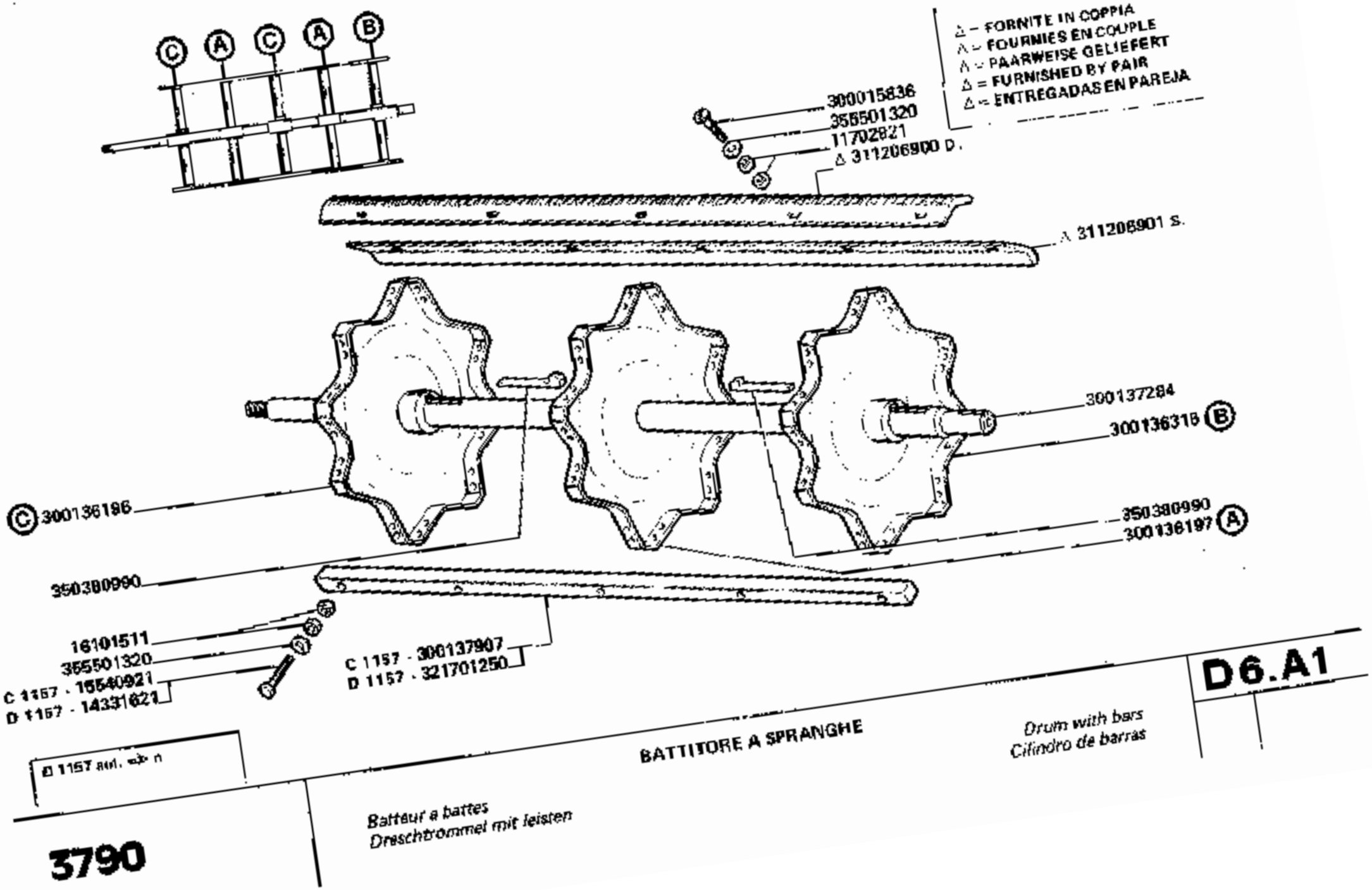

https://www.tractormanualpdf.info/

MODIF.	ANT. MODIF.	N. ORDIN.	Q.	DENOMINAZIONE	DESIGNATION	BENENNUNG	DESCRIPTION	DENOMINACIONES
		11702921	80	DADO	ECROU	MUTTER	NUT	TUERCA
D 1157		14331621	40	VITE	VIS	SCHRAUBE	SCREW	TORNILLO
C 1157		15540921	40	VITE	VIS	SCHRAUBE	SCREW	TORNILLO
		16101511	80	DADO	ECROU	MUTTER	NUT	TUERCA
		300015836	40	VITE	VIS	SCHRAUBE	SCREW	TORNILLO
		300136196	2	SUPPORTO A STELLA	SUPPORT	HALTERUNG	SUPPORT	SOPORTE
		300136197	2	SUPPORTO A STELLA	SUPPORT	HALTERUNG	SUPPORT	SOPORTE
		300136316	1	SUPPORTO A STELLA	SUPPORT	HALTERUNG	SUPPORT	SOPORTÉ
		300137284	1	ALBERO	ARBRE	WELLE	SHAFT	ARBOL
C 1157		300137907	8	SPRANGA DI APPESANT.	BARRE	LEISTE	BAR	BARRA
		311206900	2	COPPIA SPRANGHE D.	BATTE NERVUREE	SCHLAGLEISTE	RASP BAR	BARRAS
		311206901	2	COPPIA SPRANGHE S.	BATTE NERVUREE	SCHLAGLEISTE	RASP BAR	BARRAS
D 1157		321701250	8	SPRANGA APPESANTIMENTO	BARRE	LEISTE	BAR	BARRA
		350380990	3	CHIAVETTA	CLAVETTE	KEIL	KEY	CHAVETA
		355501320	40	RONDELLA	RONDELLE	SCHEIBE	WASHER	ARANDELA
		355501320	40	RONDELLA	RONDELLE	SCHEIBE	WASHER	ARANDELA

https://www.tractormanualpdf.info/

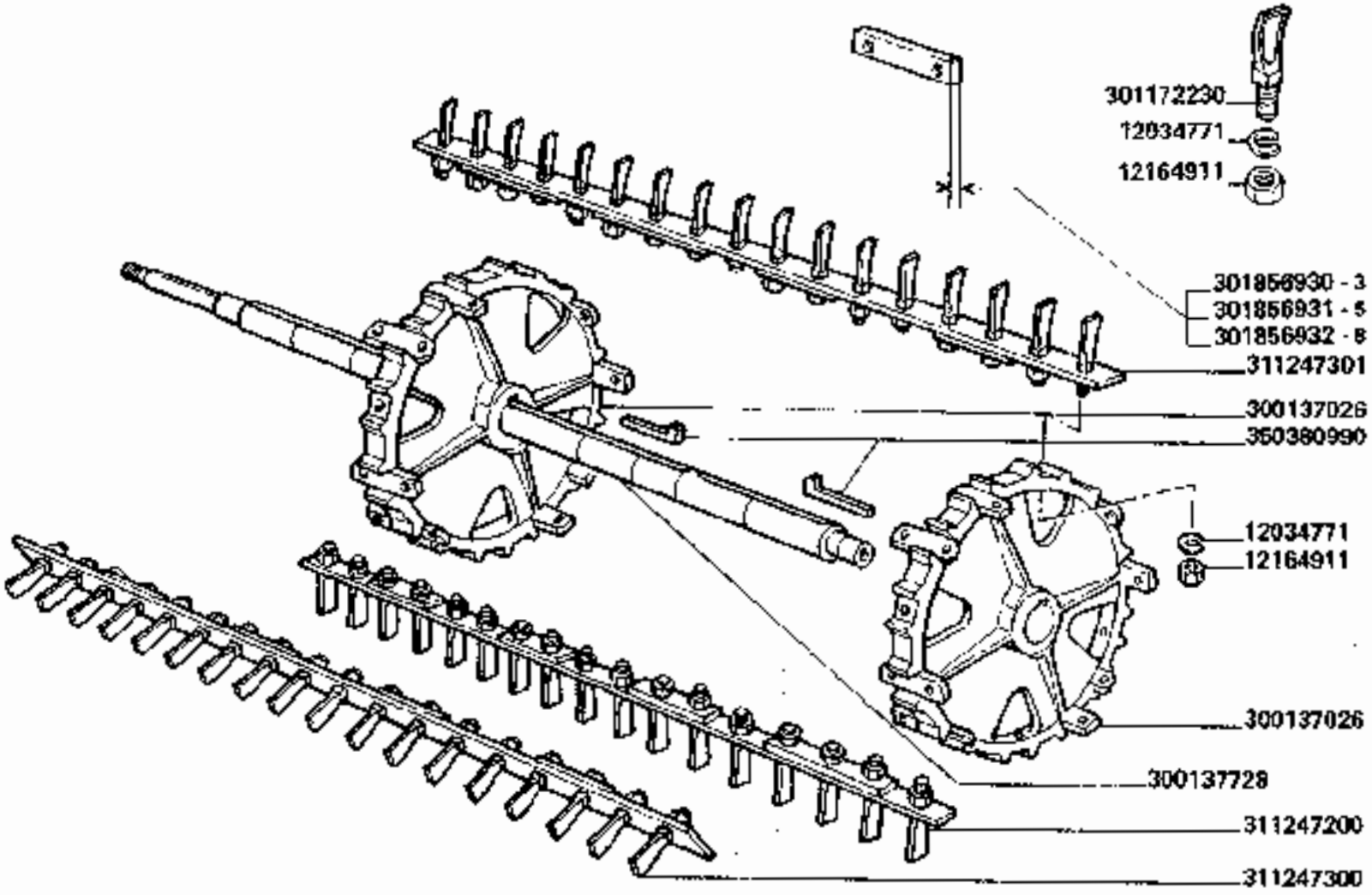

D 1157 aut. =>

3790R

BATTITORE A DENTI

Batteur a dents
Stiftendreschtrommel

Peg drum
Cilindro de dientes

D6.B1

https://www.tractormanualpdf.info/

MODIF.	ANT. MODIF.	N. ORDIN.	Q.	DENOMINAZIONE	DESIGNATION	BENENNUNG	DESCRIPTION	DENOMINACIONES
		12034771	100	ROSETTA ELASTICA	RONDELLE W	FEDERSCHEIBE	SPRING WASHER	ARANDELA ELASTICA
		12164911	100	DADO	ECROU	MUTTER	NUT	TUERCA
		300137026	5	SUPPORTO A STELLA	SUPPORT	HALTERUNG	SUPPORT	SOPORTE
		300137284	1	ALBERO BATTITORE	ARBRE	WELLE	SHAFT	ARBOL
		301172230	.	DENTE	DENT	STIFTEN	SPIKE-TOOTH	DIENTE
		301856930	1	SPESSORE BILANC.	CALE D'EPAISSEUR	DISTANZSTUECK	SHIM	ESPESOR
		301856931	1	SPESSORE BILANC.	CALE D'EPAISSEUR	DISTANZSTUECK	SHIM	ESPESOR
		301856932	1	SPESSORE BILANC.	CALE D'EPAISSEUR	DISTANZSTUECK	SHIM	ESPESOR
		311247200	4	SPRANGA CENTR. COMPL.	BATTE CPT	SCHLAGLEISTE	RASP BAR. ASSY	CONJ. BARRA
		311247300	4	SPRANGA D. COMPL.	BATTE CPT	SCHLAGLEISTE	RASP BAR. ASSY	CONJ. BARRA
		311247301	4	SPRANGA S. COMPL.	BATTE CPT	SCHLAGLEISTE	RASP BAR. ASSY	CONJ. BARRA
		350380890	5	CHIAVETTA	CLAVETTE	KEIL	KEY	CHAVETA

https://www.tractormanualpdf.info/

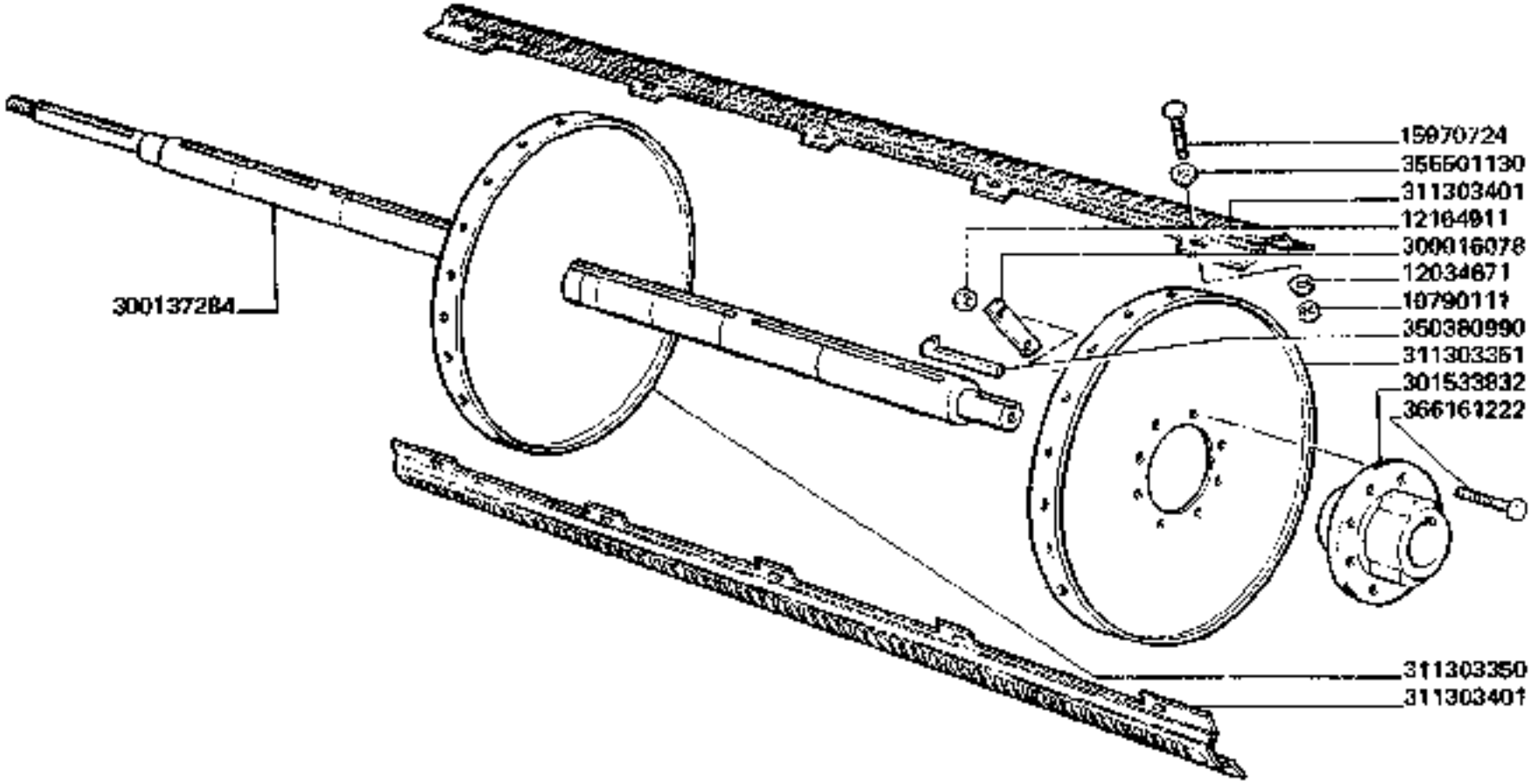

D 1157 aut. ➡ n.

3790

BATTITORE TRIFOGLIO INCARNATO

Batteur trefle rouge
Dreschtrommel fuer klee

Drum for red clover
Cilindro trifolio encarnado

D6.C1

https://www.tractormanualpdf.info/

MODIF.	ANT. MODIF.	N. ORDIN.	Q	DENOMINAZIONE	DESIGNATION	BENENNUNG	DESCRIPTION	DENOMINACIONES
		10790111	100	DADO	ECROU	MUTTER	NUT	TUERCA
		12034671	100	ROSETTA ELASTICA	RONDELLE W	FEDERSCHEIBE	SPRING WASHER	ARANDELA ELASTICA
		12164911	24	DADO	ECROU	MUTTER	NUT	TUERCA
		15970724	100	VITE	VIS	SCHRAUBE	SCREW	TORNILLO
		300016078	12	PIASTRINA SICUREZZA	PLAQUETTE D'ARRET	PLAETTCHEN	PLATE	PLANCHUELA
		300137284	1	ALBERO	ARBRE	WELLE	SHAFT	ARBOL
		301533832	3	MOZZO SUPPORTI	MOYEU	NABE	HUB	CUBO
		311303350	2	SUPPORTO SPRANGHE	SUPPORT	HALTERUNG	SUPPORT	SOPORTE
		311303351	3	SUPPORTO SPRANGHE	SUPPORT	HALTERUNG	SUPPORT	SOPORTE
		311303401	5	COPPIA SPRANGHE D - S	BATTE NERVUREE	SCHLAGLEISTEN	RASP BAR	BARRAS
		350380900	3	CHIAVETTA	CLAVETTE	KEIL	KEY	CHAVETA
		355501130	100	RONDELLA	RONDELLE	SCHEIBE	WASHER	ARANDELA
		366161222	24	VITE	VIS	SCHRAUBE	SCREW	TORNILLO

https://www.tractormanualpdf.info/

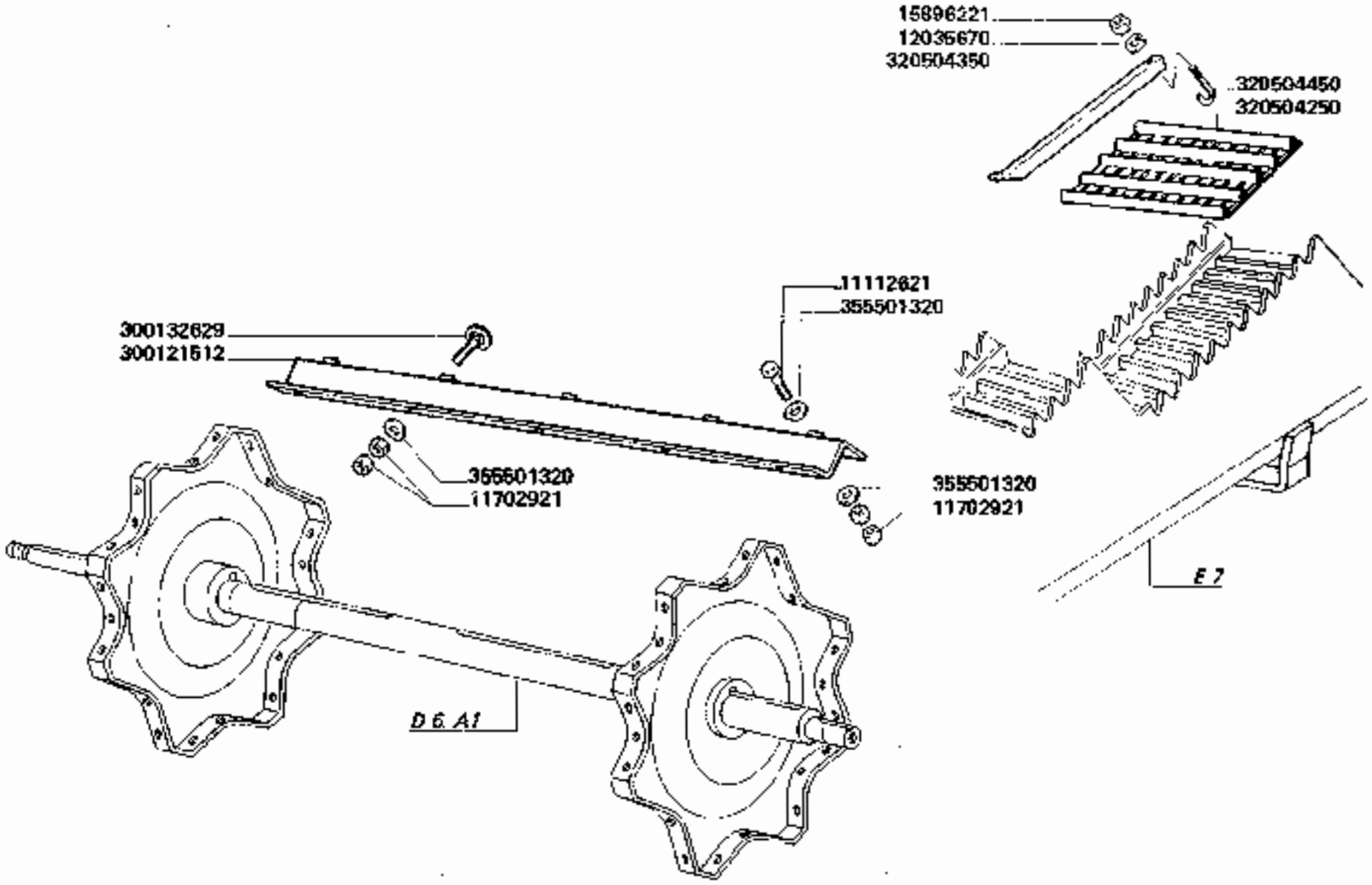

3790

SPRANGHE MAIS-MIX

Battes mais-mix
Leisten mais-mix

Bars mais-mix
Barras mais-mix

D6.D1

https://www.tractormanualpdf.info/

MODIF.	ANT. MODIF.	N. ORDIN.	Q	DENOMINAZIONE	DESIGNATION	BENENNUNG	DESCRIPTION	DENOMINACIONES
		11112621	40	VITE	VIS	SCHRAUBE	SCREW	TORNILLO
		11702921	160	DADO	ECROU	MUTTER	NUT	TUERCA
		12035670	20	ROSETTA ELASTICA	RONDELLE W	FEDERSCHEIBE	SPRING WASHER	ARANDELA ELASTICA
		15896221	20	DADO	ECROU	MUTTER	NUT	TUERCA
		300121512	8	SPRANGA SUPPLEM.	BATTE SUPPLEM.	ZUSATLEISTE	ADDITIONAL BAR	BARRA SUPLEM.
		300132629	40	VITE	VIS	SCHRAUBE	SCREW	TORNILLO
		320504250	10	GRIGLIA 2^- 3^RAMPA	GRILLE	DRAHTBELAG	MESH	MALLA
		320504350	20	LEVA BLOCC.	LEVIER	HEBEL	LEVER	PALANCA
		320504450	20	GANCIO	CROCHET	HAKEN	HOOK	GANCHO
		355501320	120	RONDELLA	RONDELLE	SCHEIBE	WASHER	ARANDELA

https://www.tractormanualpdf.info/

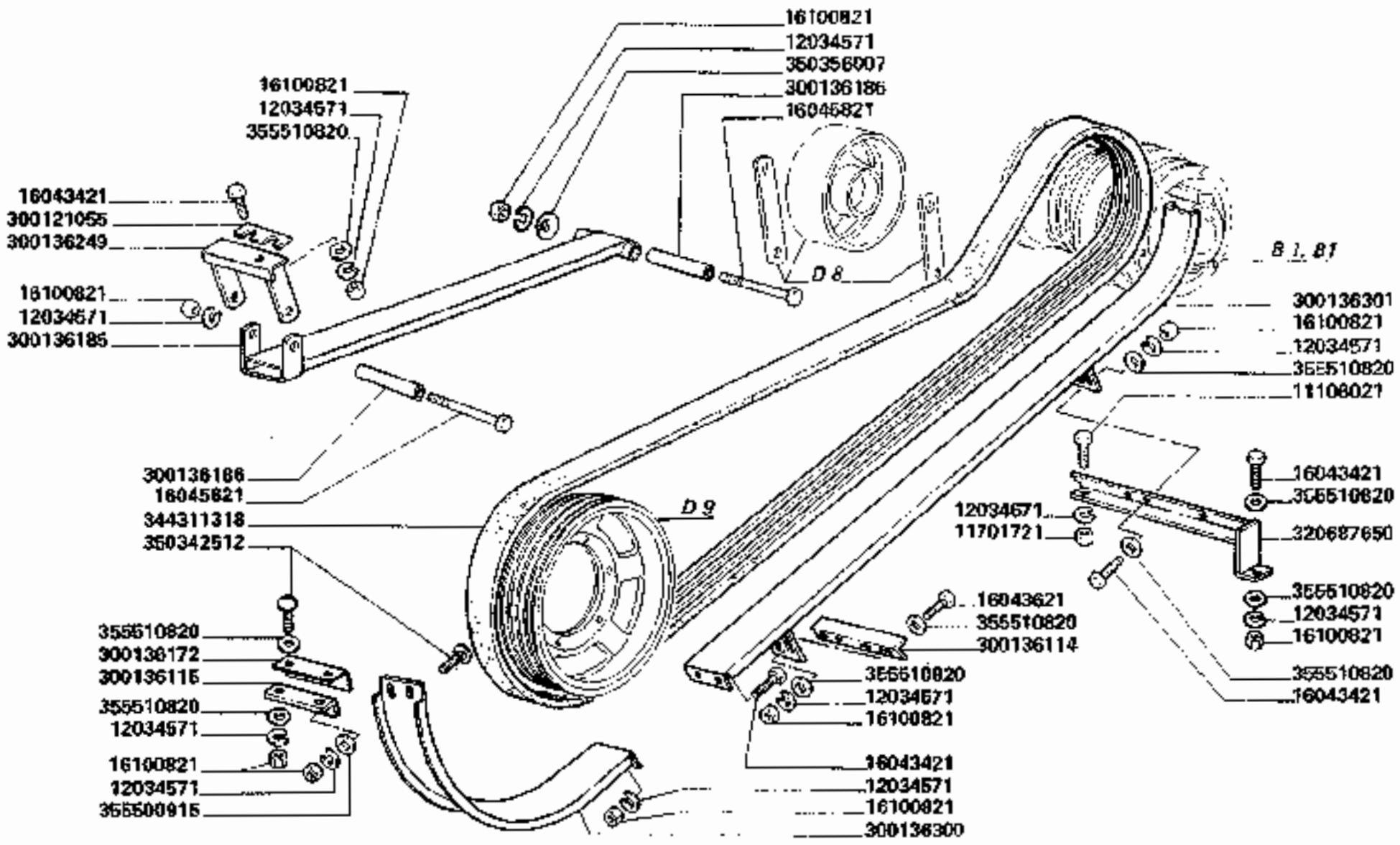

3790-3790R

TRASMISSIONE APPARATO TREBBIANTE

Transmission aux organes de battage
Dreschwerk antrieb

Threshing mechanism drive
Transmision aparato de trilla

D 7

https://www.tractormanualpdf.info/

MODIF.	ANT. MODIF.	N. ORDIN.	Q	DENOMINAZIONE	DESIGNATION	BENENNUNG	DESCRIPTION	DENOMINACIONES
		11106021	1	VITE	VIS	SCHRAUBE	SCREW	TORNILLO
		11701721	1	DADO	ECROU	MUTTER	NUT	TUERCA
		12034571	14	ROSETTA ELASTICA	RONDELLE W	FEDERSCHEIBE	SPRING WASHER	ARANDELA ELASTICA
		12034671	1	ROSETTA ELASTICA	RONDELLE W	FEDERSCHEIBE	SPRING WASHER	ARANDELA ELASTICA
		16043421	6	VITE	VIS	SCHRAUBE	SCREW	TORNILLO
		16043621	4	VITE	VIS	SCHRAUBE	SCREW	TORNILLO
	300136184	16045821	2	VITE	VIS	SCHRAUBE	SCREW	TORNILLO
		16100821	14	DADO	ECROU	MUTTER	NUT	TUERCA
		300121056	1	SPESSORE	EPAISSEUR	DISTANZSTUECK	SHIM	ESPESOR
		300136114	1	SUPPORTO INF. PATTINO	SUPPORT	HALTERUNG	SUPPORT	SOPORTE
		300136115	1	SUPPORTO PATTINO	SUPPORT	HALTERUNG	SUPPORT	SOPORTE
		300136172	1	LAMIERA	TOLE	PLATTE	PLATE	CHAPA
		300136185	1	PATTINO	PATIN	GLEITSCHIENE	SHOE	PATIN
		300136186	2	DISTANZIATORE	ENTRETOISE	DISTANZSTUECK	SPACER	ESPACIADOR
		300136249	1	SUPPORTO POST.	SUPPORT	HALTERUNG	SUPPORT	SOPORTE
		300136300	1	PATTINO INF.	PATIN	GLEITSCHIENE	SHOE	PATIN
		300136301	1	PATTINO SUP.	PATIN	GLEITSCHIENE	SHPE	PATIN
		320687650	1	ANGOLARE ANT. SUPP.	SUPPORT	HALTERUNG	SUPPORT	SOPORTE
		344311318	1	CINGHIA	COURROIE	RIEMEN	BELT	CORREA
		350342512	4	VITE	VIS	SCHRAUBE	SCREW	TORNILLO
		350356007	1	MOLLA A TAZZA	RESSORTE	FEDER	SPRING	RESORTE
		355500915	2	RONDELLA	RONDELLE	SCHEIBE	WASHER	ARANDELA
		355510820	15	RONDELLA	RONDELLE	SCHEIBE	WASHER	ARANDELA

https://www.tractormanualpdf.info/

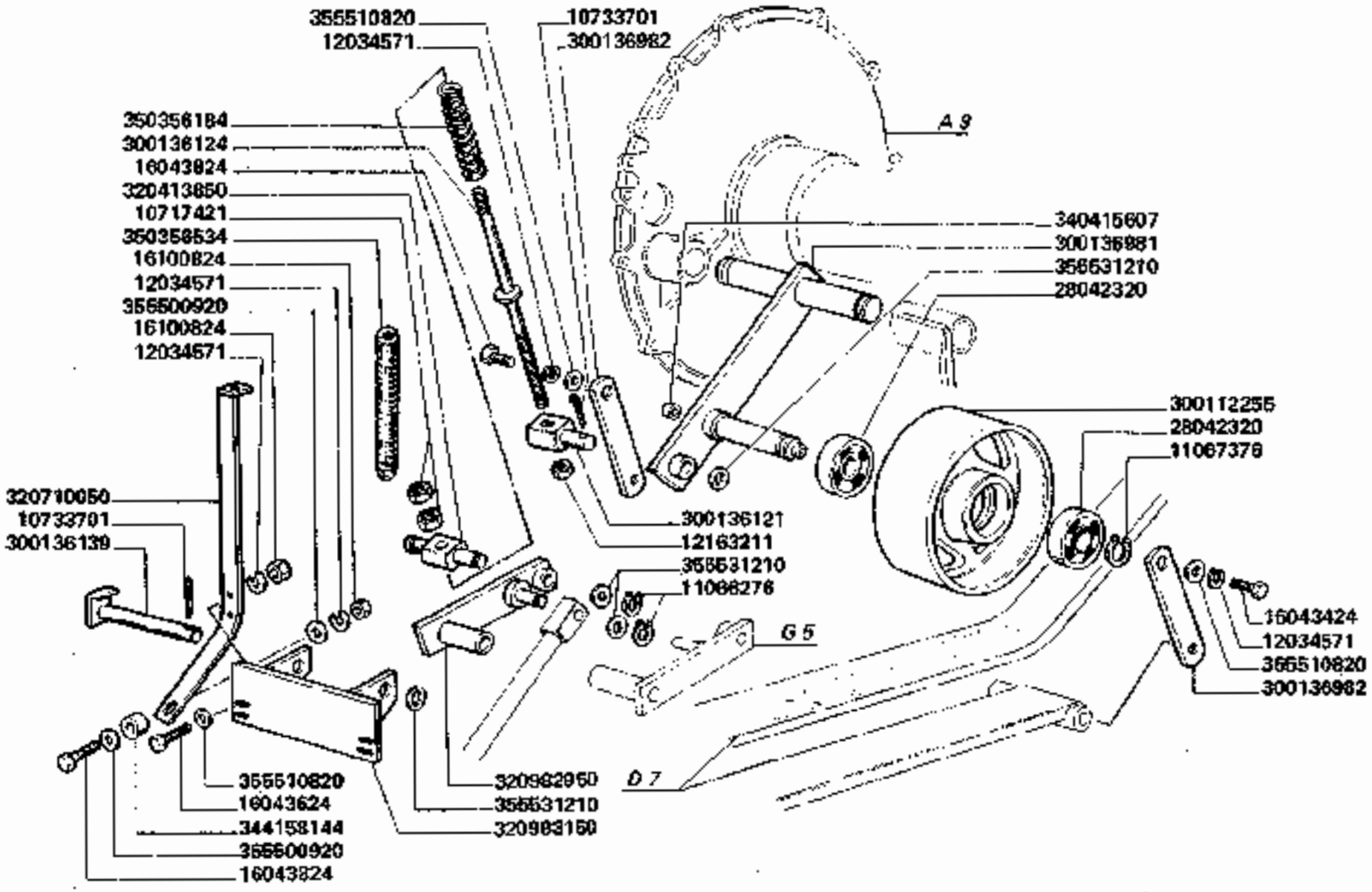

3790-3790R

INNESTO APPARATO TREBBIANTE

Embrayage organes de battage
Dreschwerkupplung

Threshing mechanism drive
Conexion aparado de trilla

D8

https://www.tractormanualpdf.info/

MODIF.	ANT. MODIF.	N. ORDIN.	Q	DENOMINAZIONE	DESIGNATION	BENENNUNG	DESCRIPTION	DENOMINACIONES
		10717421	2	DADO	ECROU	MUTTER	NUT	TUERCA
		10733701	2	COPIGLIA	GOUPILLE FENDUE	SPLINT	COTTER PIN	PASADOR ABIERTO
		11066276	2	ANELLO ELASTICO	ARRETOIR	SICHERUNGSRING	LOCKRING	ANILLO DE FRENO
		11067376	1	ANELLO ELASTICO	ARRETOIR	SICHERUNGSRING	LOCKRING	ANILLO DE FRENO
		12034571	6	ROSETTA ELASTICA	RONDELLE W	FEDERSCHEIBE	SPRING WASHER	ARANDELA ELASTICA
		12163211	1	DADO	ECROU	MUTTER	NUT	TUERCA
		16043424	1	VITE	VIS	SCHRAUBE	SCREW	TORNILLO
		16043624	4	VITE	VIS	SCHRAUBE	SCREW	TORNILLO
		16043824	2	VITE	VIS	SCHRAUBE	SCREW	TORNILLO
		16100824	5	DADO	ECROU	MUTTER	NUT	TUERCA
		28042320	2	CUSCINETTO	ROULEMENT	LAGER	BEARING	RODAMIENTO
		300112255	1	TENDITORE CINGHIA	POULIE TENDEUR	SPANNROLLE	BELT TENSIONER	POLEA DE TENSOR
		300136121	1	NOCE	NOIX	LAGER	BEARING	NUEZ
		300136124	1	TIRANTE	TIRANT	SPANNSCHRAUBE	TIE-ROD	TIRANTE
		300136139	1	PERNO	AXE	BOLZEN	PIN	EJE
		300136981	1	SUPPORTO TENDITORE	SUPPORT	HALTERUNG	SUPPORT	SOPORTE
		300136982	2	SUPPORTO ANT.	SUPPORT	HALTERUNG	SUPPORT	SOPORTE
		320413850	1	NOCE	NOIX	LAGER	BEARING	NUEZ
		320710050	1	ANGOLARE ANC. MOLLA	ANGULAIRE	WINKEL	ANGLE	ANGULO
	320408850	320982950	1	LEVA	LEVIER	HEBEL	LEVER	PALANCA
	300136247	320983150	1	SUPPORTO LEVE	SUPPORT	HALTERUNG	SUPPORT	SOPORTE
		340415607	1	BOCCOLA	BAGUE	BUECHSE	BUSH	CASQUILLO
		344158144	1	DISTANZIATORE	ENTRETOISE	DISTANZSTUECK	SPACER	ESPACIADOR
		350356184	1	MOLLA	RESSORT	FEDER	SPRING	RESORTE
		350356534	1	MOLLA	RESSORT	FEDER	SPRING	RESORTE
		355500920	2	RONDELLA	RONDELLE	SCHEIBE	WASHER	ARANDELA
		355510820	6	RONDELLA	RONDELLE	SCHAIBE	WASHER	ARANDELA
		355531210	4	RONDELLA	RONDELLE	SCHEIBE	WASHER	ARANDELA

https://www.tractormanualpdf.info/

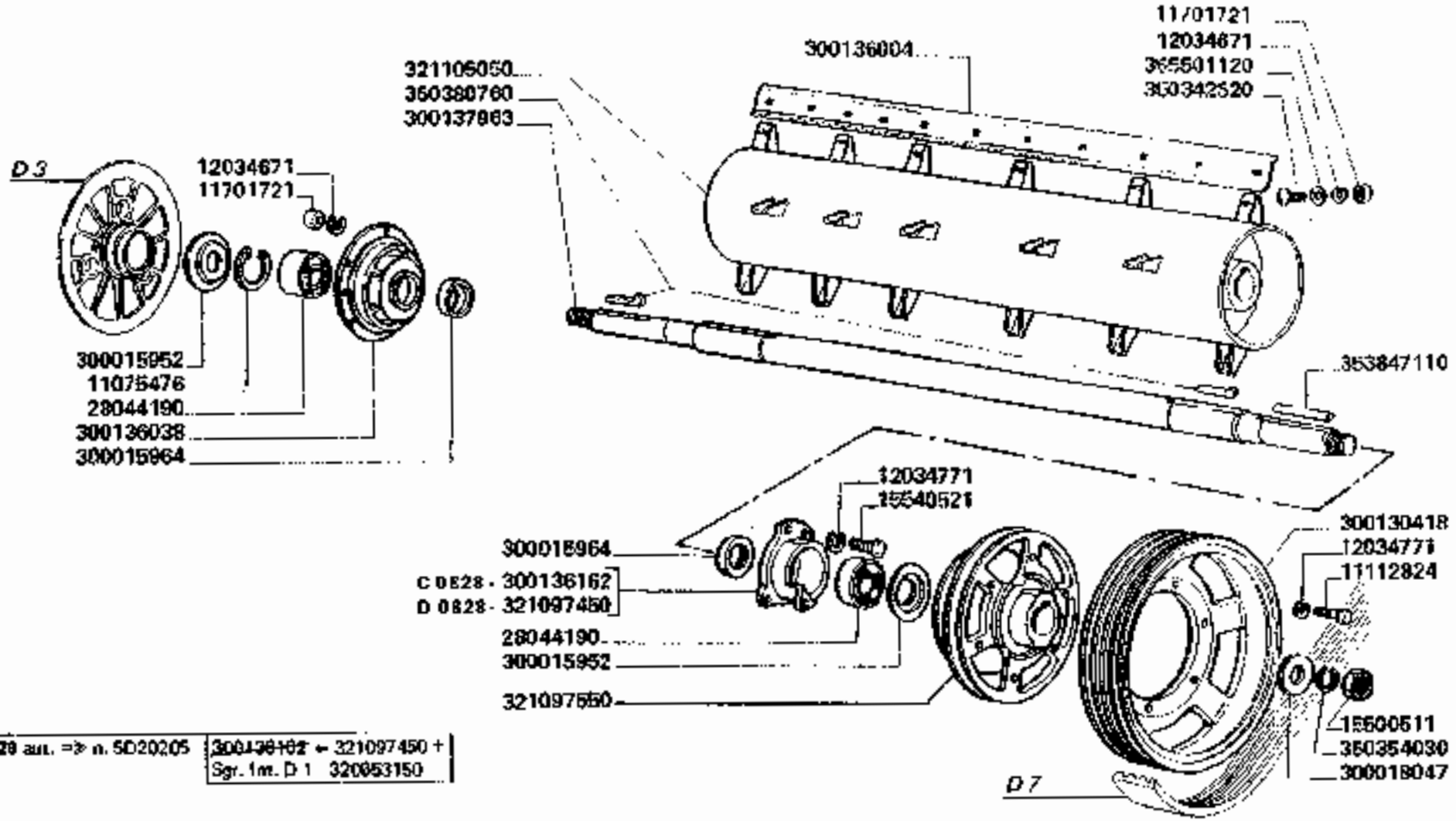

D 0828 aut. => n. 5D20205	300136162 ← 321097450 + Sgr. 1m. D 1 320053150

3790-3790R

POSTBATTITORE

Tire paille
Strohleittrommel

Beater behind drum
Deflector de salida

D9

https://www.tractormanualpdf.info/

MODIF.	ANT. MODIF.	N. ORDIN.	Q	DENOMINAZIONE	DESIGNATION	BENENNUNG	DESCRIPTION	DENOMINACIONES
		11075476	1	ANELLO ELASTICO	ARRETOIR	SICHERUNGSRING	LOCKRING	ANILLO DE FRENO
		11112824	6	VITE	VIS	SCHRAUBE	SCREW	TORNILLO
		11701721	28	DADO	ECROU	MUTTER	NUT	TUERCA
		12034671	28	ROSETTA ELASTICA	RONDELLE W	FEDERSCHEIBE	SPRING WASHER	ARANDELA ELASTICA
		12034771	8	ROSETTA ELASTICA	RONDELLE W	FEDERSCHEIBE	SPRING WASHER	ARANDELA ELASTICA
		15600511	1	DADO	ECROU	MUTTER	NUT	TUERCA
		15540521	2	VITE	VIS	SCHRAUBE	SCREW	TORNILLO
		28044190	2	CUSCINETTO	ROULEMENT	LAGER	BEARING	RODAMIENTO
		300015952	2	RONDELLA	RONDELLE	SCHEIBE	WASHER	ARANDELA
		300015964	2	RONDELLA	RONDELLE	SCHEIBE	WASHER	ARANDELA
		300018047	1	RONDELLA	RONDELLE	SCHEIBE	WASHER	ARANDELA
		300130418	1	PULEGGIA	POULIE	RIEMENSCHEIBE	PULLEY	POLEA
		300136004	4	PALA POSTBATTITORE	PALE	SCHLAGLEISTE	CROSS PIECE	BARRA
		300136038	1	SUPPORTO D.	SUPPORT	HALTERUNG	SUPPORT	SOPORTE
C 0828		300136162	1	SUPPORTO S.	SUPPORT	HALTERUNG	SUPPORT	SOPORTE
		300137963	1	ALBERO	ARBRE	WELLE	SHAFT	ARBOL
D 0828		321097450	1	SUPPORTO S.	SUPPORT	HALTERUNG	SUPPORT	SOPORTE
	300136032	321097550	1	MOZZO PULEGGIA	MOYEU	NABE	HUB	CUBO
		321105050	1	POSTBATTITORE	TIRE-PAILLE	STROHLEITTROMMEL	BEATER BEHIND	DEFLECTOR DE SAL.
		350342520	22	VITE	VIS	SCHRAUBE	SCREW	TORNILLO
		350364030	1	ROSETTA ELASTICA	RONDELLE W	FEDERSCHEIBE	SPRING WASHER	ARANDELA ELASTICA
		350380760	2	CHIAVETTA	CLAVETTE	KEIL	KEY	CHAVETA
		353847110	1	LINGUETTA	CLAVETTE	KEIL	KEY	CHAVETA
		355501120	22	RONDELLA	RONDELLE	SCHEIBE	WASHER	ARANDELA

https://www.tractormanualpdf.info/

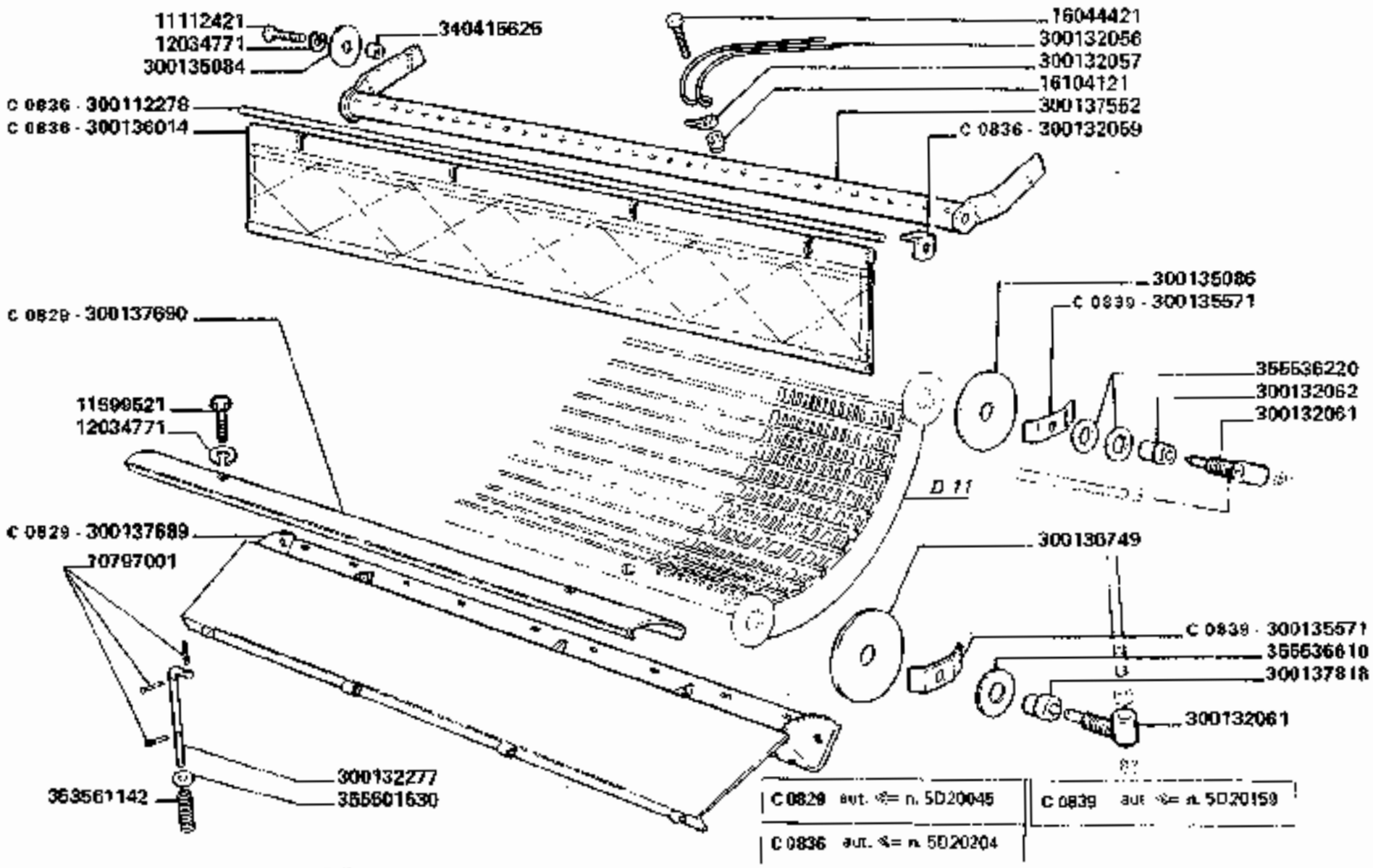

3790-3790R

IMBOCCO E PETTINE CONTROBATTITORE

Tole d'entree et peigne du contrebatteur
Leitblech und korbausgangrechen
Conveying and concave rake
Embocadura y peine del concavo

D10

https://www.tractormanualpdf.info/

MODIF.	ANT. MODIF.	N. ORDIN.	Q	DENOMINAZIONE	DESIGNATION	BENENNUNG	DESCRIPTION	DENOMINACIONES
		10797001	12	COPIGLIA	GOUPILLE FENDUE	SPLINT	COTTER PIN	PASADOR ABIERTO
		11112421	2	VITE	VIS	SCHRAUBE	SCREW	TORNILLO
		11599521	2	VITE	VIS	SCHRAUBE	SCREW	TORNILLO
		12034771	4	ROSETTA ELASTICA	RONDELLE W	FEDERSCHEIBE	SPRING WASHER	ARANDELA ELASTICA
		18044421	(29)	VITE	VIS	SCHRAUBE	SCREW	TORNILLO
		18104121	(29)	DADO	ECROU	MUTTER	NUT	TUERCA
C 0836		300112278	1	SPINA	AXE	STIFT	PIN	PASADOR
		300132056	(29)	DENTE PETTINE	DENT DE PEIGNE	RECHENDRAHT	RAKE FINGER	DIENTE
		300132057	(29)	RISCONTRO DENTE	BARRETTE	VERSTAERKUNG	STIFFENER	PLETINA
C 0836		300132059	(4)	SUPPORTO SPINA	SUPPORT	HALTER	SUPPORT	SOPORTE
		300132061	4	PERNO	AXE	BOLZEN	PIN	EJE
		300132062	2	DADO	ECROU	MUTTER	NUT	TUERCA
		300132277	4	SPINA	AXE	STIFT	PIN	PASADOR
		300135084	2	RONDELLA	RONDELLE	SCHEIBE	WASHER	ARANDELA
		300136086	2	RONDELLA	RONDELLE	SCHEIBE	WASHER	ARANDELA
C 0839		300135571	4	MOLLA	RESSORT	FEDER	SPRING	RESORTE
C 0835		300136014	1	TELA FRENAGRANO	TOILE	GUMMILATZ	CANVAS	LONA
		300136749	2	RONDELLA	RONDELLE	SCHEIBE	WASHER	ARANDELA
		300137552	1	PETTINE	PEIGNE	KORBREICHEN	CONCAVE RAKE	PEINE
C 0829		300137689	1	LAMIERA IMBOCCO	TOLE D'ENTREE	LITBLECH	CONVEYING PLATE	CHAPA DE EMBOCAD.
C 0829		300137690	1	CHIUSURA PARASASSI	FERMETURE	ABDECKUNG	COVER	CIERRE
		300137818	2	DADO	ECROU	MUTTER	NUT	TUERCA
		340416625	2	BOCCOLA	BAGUE	BUECHSE	BUSH	CASQUILLO
		353561142	4	MOLLA	RESSORT	FEDER	SPRING	RESORTE
		355501530	4	RONDELLA	RONDELLE	SCHEIBE	WASHER	ARANDELA
		355536220	4	RONDELLA	RONDELLE	SCHEIBE	WASHER	ARANDELA
		355536610	2	RONDELLA	RONDELLE	SCHEIBE	WASHER	ARANDELA

https://www.tractormanualpdf.info/

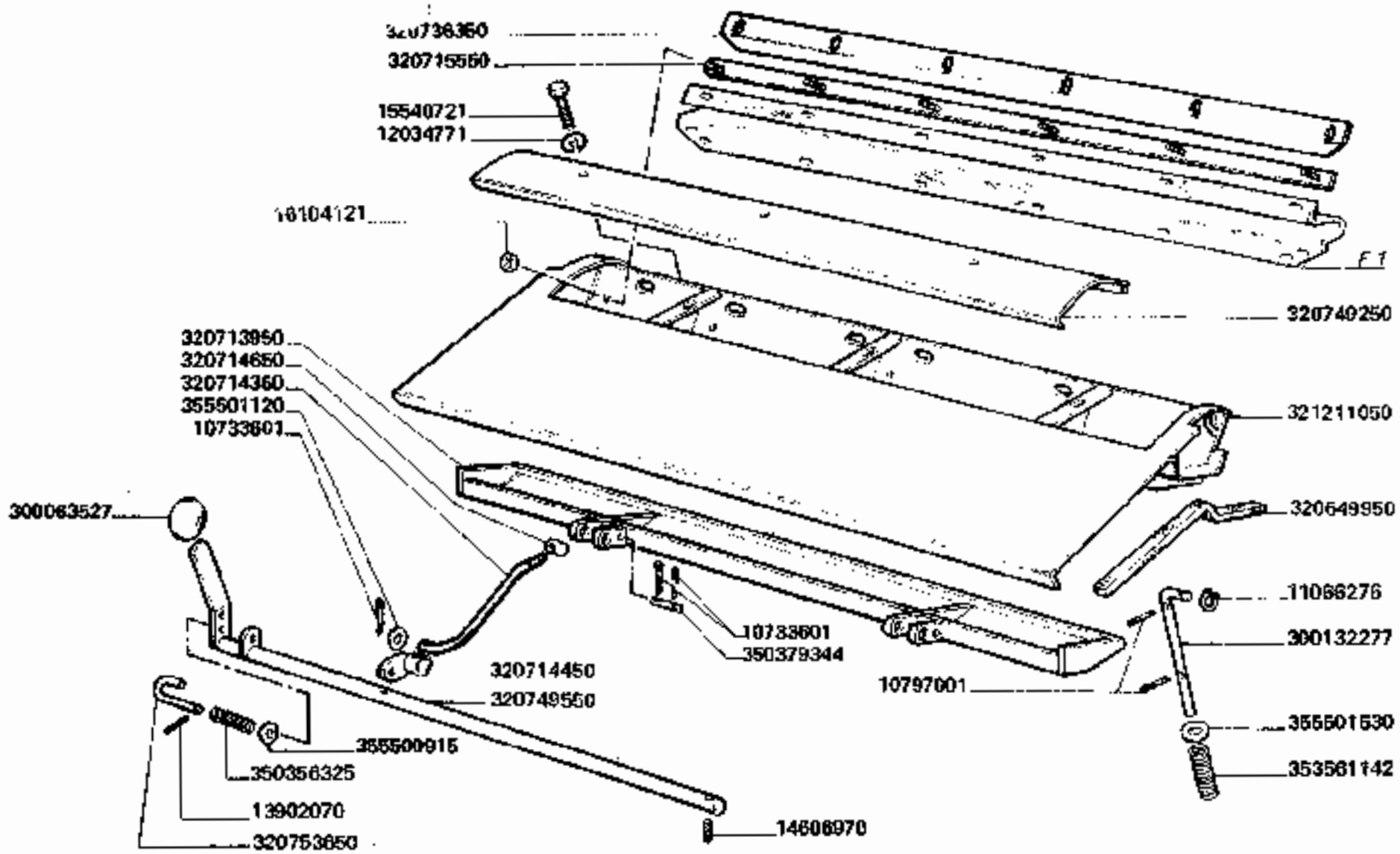

D 0829 fut. => n. 5020046

3790-3790R

IMBOCCO E PETTINE CONTROBATTITORE

Tole d'entree et peigne du contrebatteur
Leitblech und korbausgangrechen
Conveying and concave rake
Embocadura y peine del concavo

D10/1

1/2

https://www.tractormanualpdf.info/

MODIF.	ANT. MODIF.	N. ORDIN.	Q	DENOMINAZIONE	DESIGNATION	BENENNUNG	DESCRIPTION	DENOMINACIONES
		10717511	2	DADO	ECROU	MUTTER	NUT	TUERCA
		10733601	6	COPIGLIA	GOUPILLE FENDUE	SPLINT	COTTER PIN	PASADOR ABIERTO
		10797001	5	COPIGLIA	GOUPILLE FENDUE	SPLINT	COTTER PIN	PASADOR ABIERTO
		11066276	4	ANELLO ELASTICO	ARRETOIR	SICHERUNGSRING	LOCKRING	ANILO DE FRENO
		11112424	2	VITE	VIS	SCHRAUBE	SCREW	TORNILLO
		12034771	5	ROSETTA ELASTICA	RONDELLE W	FEDERSCHEIBE	SPRING WASHER	ARANDELA ELASTICA
		12034871	2	ROSETTA ELASTICA	RONDELLE W	FEDERSCHEIBE	SPRING WASHER	ARANDELA ELASTICA
		13902070	1	SPINA	GOUPILLE	STIFT	PIN	PASADOR
		14606970	2	SPINA ELASTICA	GOUPILLE ELASTIQUE	SPANNUELSE	ROLL PIN	PASADOR
		15540721	3	VITE	VIS	SCHRAUBE	SCREW	TORNILLO
		16044424	29	VITE	VIS	SCHRAUBE	SCREW	TORNILLO
		16104121	41	DADO	ECROU	MUTTER	NUT	TUERCA
		300063527	1	GOMMINO	CAOUTCHOUC	GUMMI	RUBBER	GOMA
		300132056	20	DENTE PETTINE	DENT DE PEIGNE	RECHENDRAHT	RAKE FINGER	DIENTE
		300132057	28	RISCONTRO DENTE	BARRETTE	VERSTAERKUNG	STIFFENER	PLETINA
		300132061	4	PERNO	AXE	BOLZEN	PIN	EJE
		300132062	2	DADO	ECROU	MUTTER	NUT	TUERCA
		300132277	4	SPINA	AXE	STIFT	PIN	PASADOR
		300136084	2	RONDELLA	RONDELLE	SCHEIBE	WASHER	ARANDELA
		300136086	2	RONDELLA	RONDELLE	SCHEIBE	WASHER	ARANDELA
C 1117		300136749	2	RONDELLA	RONDELLE	SCHEIBE	WASHER	ARANDELA
		300137562	1	PETTINE CONTROBATT.	PEIGNE	KORBRECHEN	CONCAVE WIRE	PEINE
		300137818	2	DADO	ECROU	MUTTER	NUT	TUERCA
		320545550	2	CHIUSURA EST.	FERMETURE	KLAPPE	COVER	TAPA
		320649950	2	GUARNIZIONE	JOINT	DICHTUNG	GASKET	JUNTA

../..

https://www.tractormanualpdf.info/

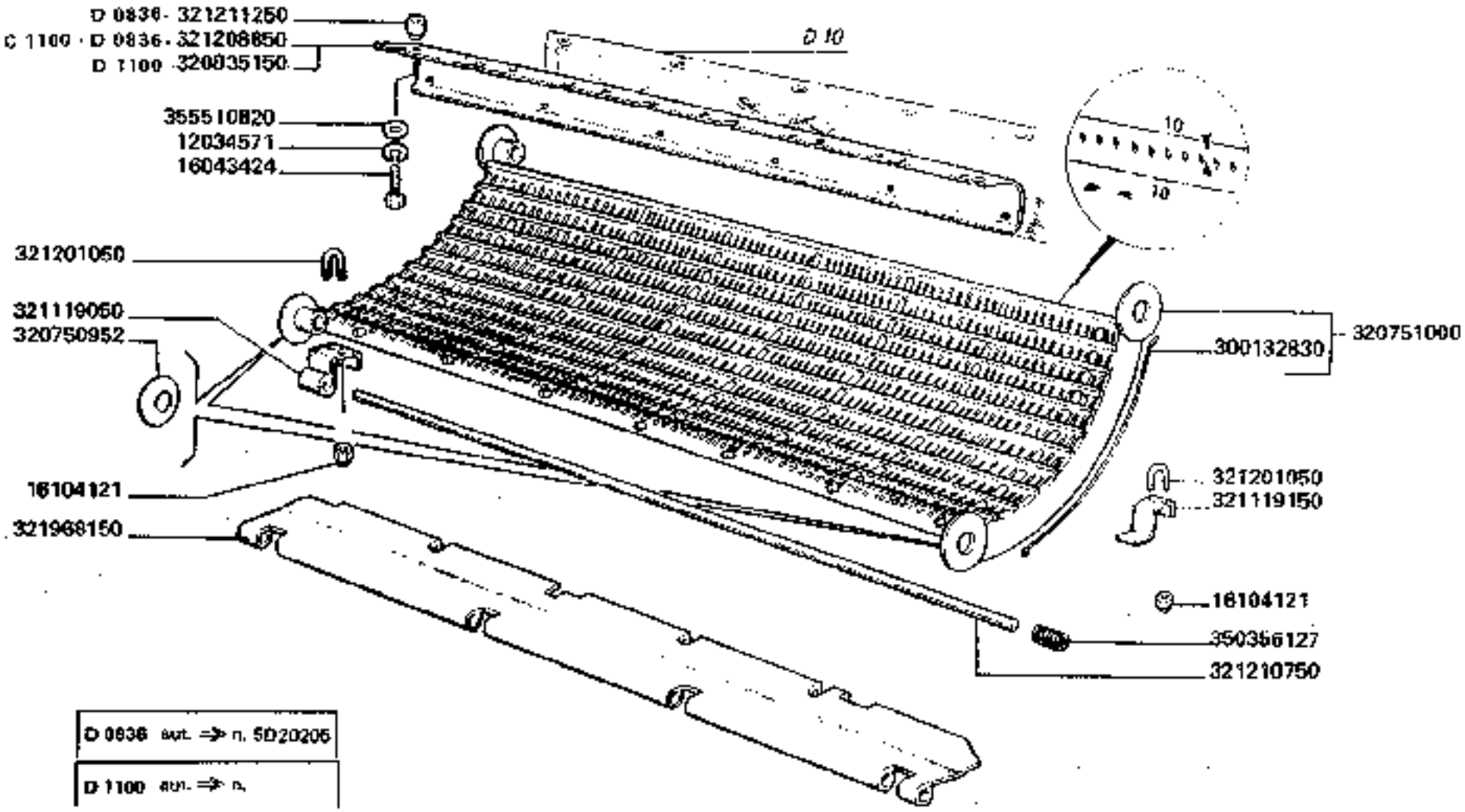

3790

CONTROBATTITORE A SPRANGHE (SPAZIATURA STRETTA)

Contre-batteur a battes avec fils a distance entroite
Schlagleisten korb mit engen drahtabstand
Rasp-bar concave with narrow wire spacing
Concavo de barras con espaciatura estrecha

D11.A1

https://www.tractormanualpdf.info/

MODIF.	ANT. MODIF.	N. ORDIN.	Q	DENOMINAZIONE	DESIGNATION	BENENNUNG	DESCRIPTION	DENOMINACIONES
		12034671	7	ROSETTA ELASTICA	RONDELLE W	FEDERSCHEIBE	SPRING WASHER	ARANDELA ELASTICA
		16043424	7	VITE	VIS	SCHRAUBE	SCREW	TORNILLO
		16104121	14	DADO	ECROU	MUTTER	NUT	TUERCA
		300132830	(131)	FILO	FIL	KORBDRAHT	WIRE	HILO
		320750952	(2)	RONDELLA	RONDELLE	SCHEIBE	WASHER	ARANDELA
	313622700	320751000	1	CONTROBATTITORE COMPL.	CONTREBATTEUR CPT	DRESCHKORB KPL	CONCAVE. ASSY	CONJ. CONCAVO
D 1100		320835150	1	LAMIERA SOSTEGNO TELA	TOLE	BLECH	PLATE	CHAPA
	300137764	321119050	4	CERNIERA	CHARNIERE	SCHARNIER	HINGE	BISAGRA
	320412050	321119150	3	ELEMENTO SOSTEGNO	SUPPORT	HALTERUNG	SUPPORT	SOPORTE
	300137781	321201050	7	BRIGLIA	BRIDE	SCHELLE	CLAMP	BRIDA
D 0836 C 1100		321208850	1	LAMIERA SOSTEGNO TELA	TOLE	BLECH	PLATE	CHAPA
	300137790	321210750	1	SPINA	AXE	STIFT	PIN	PASADOR
D 0838		321211250	7	DADO	ECROU	MUTTER	NUT	TUERCA
	321118950	321968150	1	CHIUSURA	FERMETURE	ABDECKUNG	BLANKING PLATE	CIERRE
	350356128	350356127	1	MOLLA	RESSORT	FEDER	SPRING	RESORTE
		355510820	7	RONDELLA	RONDELLE	SCHEIBE	WASHER	ARANDELA

https://www.tractormanualpdf.info/

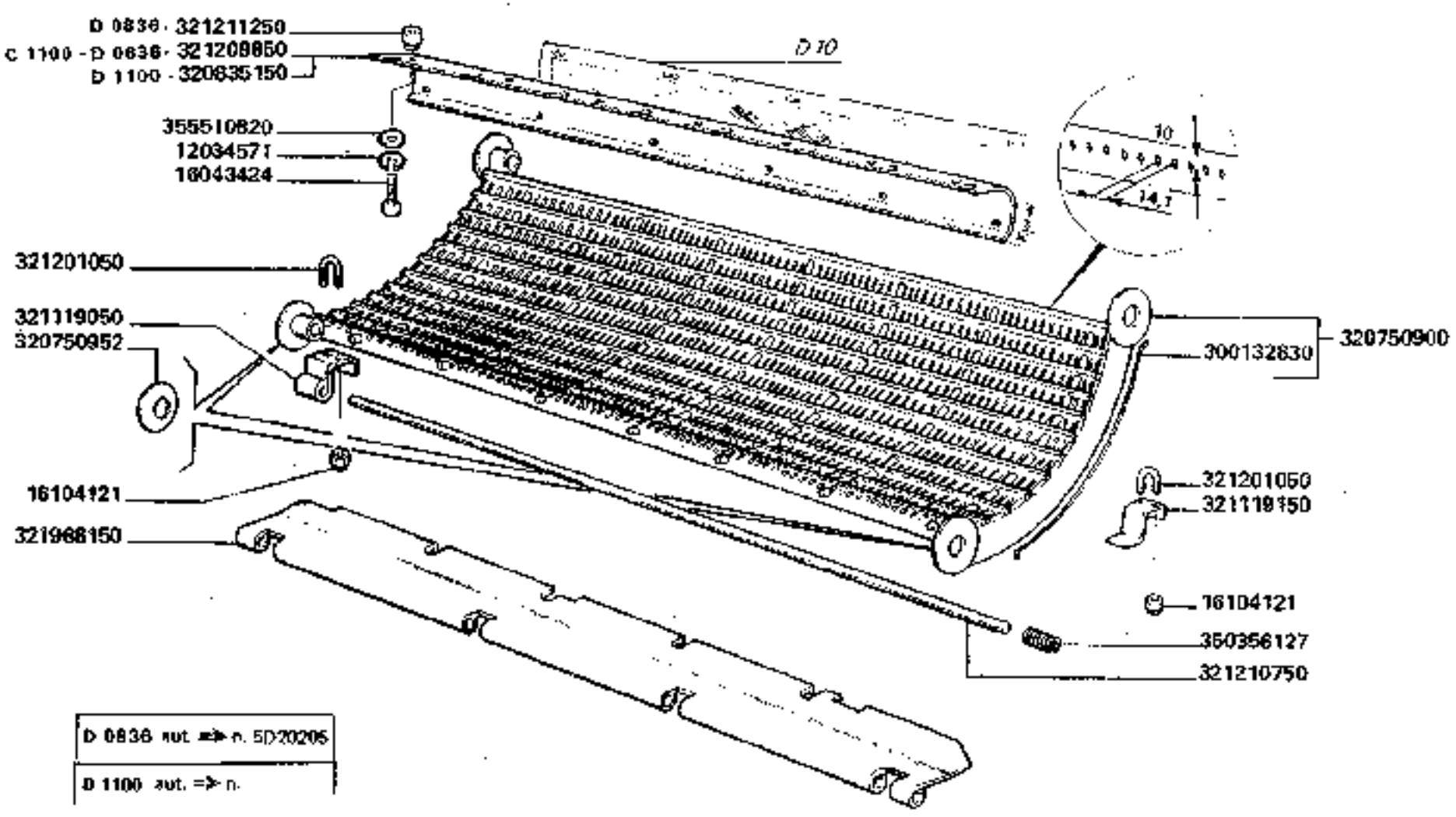

3790

CONTROBATTITORE A SPRANGHE (SPAZIATURA NORMALE)

Contre-batteur a battes avec fils a distance normale
Schlagleisten korb mit normaler drahtabstand
Rasp-bar concave with normal wire spacing
Concavo de barras con espaciadura normal

D11.A2

https://www.tractormanualpdf.info/

MODIF.	ANT. MODIF.	N. ORDIN.	Q.	DENOMINAZIONE	DESIGNATION	BENENNUNG	DESCRIPTION	DENOMINACIONES
		12034671	7	ROSETTA ELASTICA	RONDELLE W	FEDERSCHEIBE	SPRING WASHER	ARANDELA ELASTICA
		16043424	7	VITE	VIS	SCHRAUBE	SCREW	TORNILLO
		16104121	14	DADO	ECROU	MUTTER	NUT	TUERCA
		300132830	(93)	FILO	FIL	KORBDRAHT	WIRE	HILO
	313622509	320750900	1	CONTROBATTITORE COMPL.	CONTREBATTEUR CPT	DRESCHKORB KPL	CONCAVE, ASSY	CONJ. CONCAVO
		320750952	(2)	RONDELLA	RONDELLE	SCHEIBE	WASHER	ARANDELA
D 1100		320835150	1	LAMIERA SOSTEGNO TELA	TOLE	BLECH	PLATE	CHAPA
	300137784	321119050	4	CERNIERA	CHARNIERE	SCHARNIER	HINGE	BISAGRA
	320412050	321119150	3	ELEMENTO SOSTEGNO	SUPPORT	HALTERUNG	SUPPORT	SOPORTE
	300137781	321201050	7	BRIGLIA	BRIDE	SCHELLE	CLAMP	BRIDA
D 0836 C 1100		321208850	1	LAMIERA SOSTEGNO TELA	TOLE	BLECH	PLATE	CHAPA
	300137780	321210750	1	SPINA	AXE	STIFT	PIN	PASADOR
D 0836		321211250	7	DADO	ECROU	MUTTER	NUT	TUERCA
	321119950	321968150	1	CHIUSURA	FERMETURE	ABDECKUNG	BLANKING PLATE	CIERRE
	350356128	350356127	1	MOLLA	RESSORT	FEDER	SPRING	RESORTE
		355510820	7	RONDELLA	RONDELLE	SCHEIBE	WASHER	ARANDELA

https://www.tractormanualpdf.info/

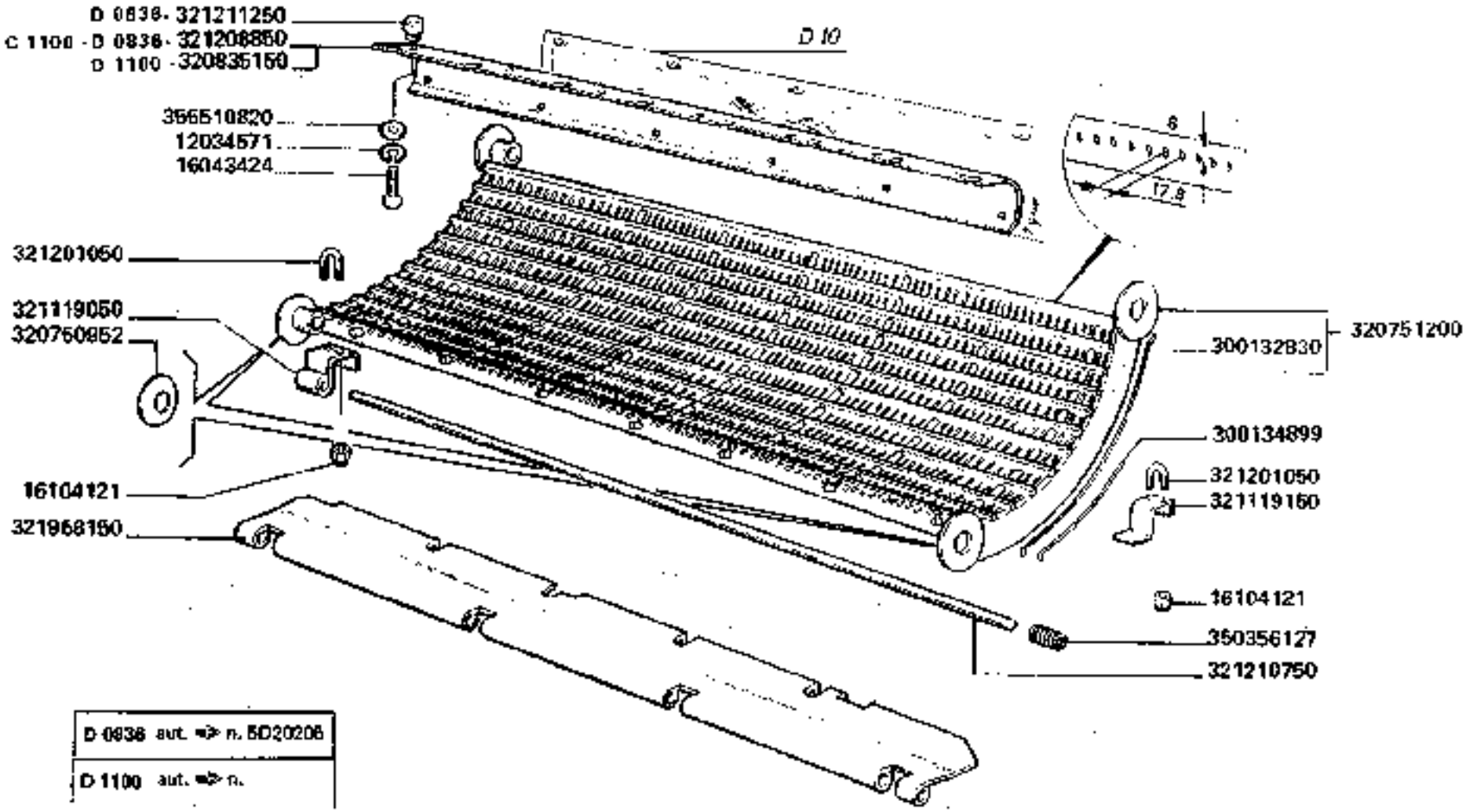

3790

CONTROBATTITORE A SPRANGHE (SPAZIATURA LARGA)

Contro-batteur a battes avec fils a distance large
Schlagleisten korb mit breiter drahtabstand
Rasp-bar concave with wide wire spacing
Concavo de barras con espaciadura ancha

D11.A3

https://www.tractormanualpdf.info/

MODIF.	ANT. MODIF.	N. ORDIN.	Q	DENOMINAZIONE	DESIGNATION	BENENNUNG	DESCRIPTION	DENOMINACIONES
		12034571	7	ROSETTA ELASTICA	RONDELLE W	FEDERSCHEIBE	SPRING WASHER	ARANDELA ELASTICA
		16043424	7	VITE	VIS	SCHRAUBE	SCREW	TORNILLO
		16104121	14	DADO	ECROU	MUTTER	NUT	TUERCA
		300132830	(73)	FILO LUNGO	FIL	KORBDRAHT	WIRE	HILO
		300134899	74	FILO CORTO	FIL	KORBDRAHT	WIRE	HILO
		320750962	(2)	RONDELLA	RONDELLE	SCHEIBE	WASHER	ARANDELA
	313770900	320751200	1	CONTROBATTITORE COMPL.	CONTREBATTEUR CPT	DRESCHKORB KPL	CONCAVE, ASSY	CONJ. CONCAVO
D 1100		320835150	1	LAMIERA SOSTEGNO TELA	TOLE	BLECH	PLATE	CHAPA
	300137784	321119050	4	CERNIERA	CHARNIERE	SCHARNIER	HINGE	BISAGRA
	320412060	321119150	3	ELEMENTO SOSTEGNO	SUPPORT	HALTERUNG	SUPPORT	SOPORTE
	300137781	321201050	7	BRIGLIA	BRIDE	SCHELLE	CLAMP	BRIDA
D 0836 C 1100		321206850	1	LAMIERA SOSTEGNO TELA	TOLE	BLECH	PLATE	CHAPA
	300137780	321210750	1	SPINA	AXE	STIFT	PIN	PASADOR
D 0836		321211250	7	DADO	ECROU	MUTTER	NUT	TUERCA
	321118950	321968150	1	CHIUSURA	FERMETURE	ABDECKUNG	BLANKING PLATE	CIERRE
	350356128	350356127	1	MOLLA	RESSORT	FEDER	SPRING	RESORTE
		355510620	7	RONDELLA	RONDELLE	SCHEIBE	WASHER	ARANDELA

https://www.tractormanualpdf.info/

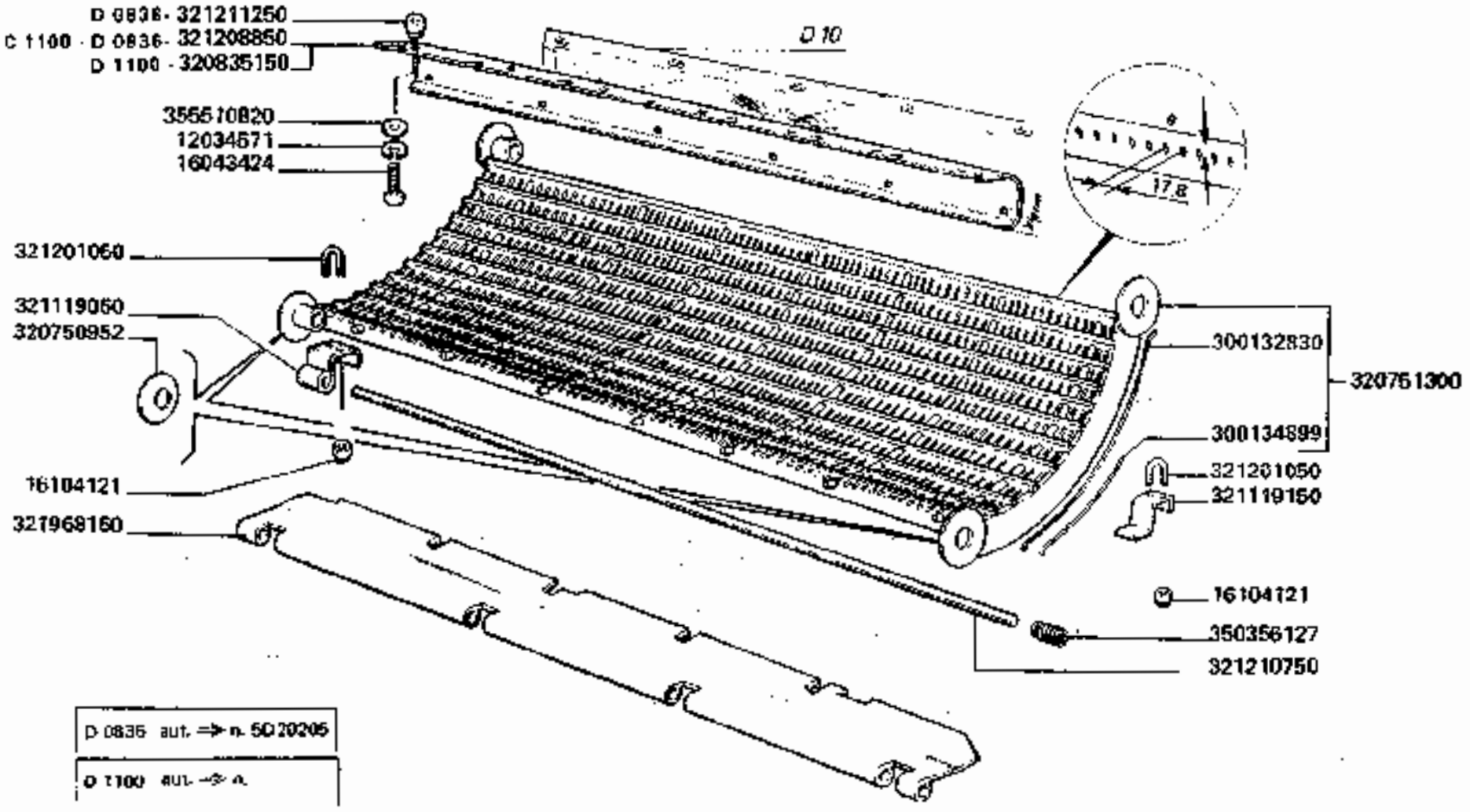

3790

CONTROBATTITORE A SPRANGHE (SPAZIATURA LARGA MISTA)

Contre-batteur a barres avec fils d'distance large-miste *Rasp-bar concave with wide wire spacing-mixed*
Schlagleisten korb mit breiter drahtabstandgemischt *Concavo de barras con espaciadura ancha-mixto*

D11.A4

https://www.tractormanualpdf.info/

MODIF.	ANT. MODIF.	N. ORDIN.	Q	DENOMINAZIONE	DESIGNATION	BENENNUNG	DESCRIPTION	DENOMINACIONES
		12034571	7	ROSETTA ELASTICA	RONDELLE W	FEDERSCHEIBE	SPRING WASHER	ARANDELA ELASTICA
		16043424	7	VITE	VIS	SCHRAUBE	SCREW	TORNILLO
		16104121	14	DADO	ECROU	MUTTER	NUT	TUERCA
		300132830	(73)	FILO LUNGO	FIL	KORBDRAHT	WIRE	HILO
		300134899	(74)	FILO CORTO	FIL	KORBDRAHT	WIRE	HILO
		320750952	(2)	RONDELLA	RONDELLE	SCHEIBE	WASHER	ARANDELA
	313622800	320751300	1	CONTROBATTITORE COMPL.	CONTREBATTEUR CPT	DRESCHKORB KPL	CONCAVE, ASSY	CONJ. CONCAVO
D 1100		320835150	1	LAMIERA SOSTEGNO TELA	TOLE	BLECH	PLATE	CHAPA
	300137764	321119050	4	CERNIERA	CHARNIERE	SCHARNIER	HINGE	BISAGRA
	320412050	321119150	3	ELEMENTO SOSTEGNO	SUPPORT	HALTERUNG	SUPPORT	SOPORTE
	300137781	321201050	7	BRIGLIA	BRIDE	SCHELLE	CLAMP	BRIDA
D 0836 C 1100		321208860	1	LAMIERA SOSTEGNO TELA	TOLE	BLECH	PLATE	CHAPA
	300137780	321210750	1	SPINA	AXE	STIFT	PIN	PASADOR
D 0836		321211290	7	DADO	ECROU	MUTTER	NUT	TUERCA
	321118950	321968150	1	CHIUSURA	FERMETURE	ABDECKUNG	BLANKING PLATE	CIERRE
	350356128	350356127	1	MOLLA	RESSORT	FEDER	SPRING	RESORTE
		355510820	7	RONDELLA	RONDELLE	SCHEIBE	WASHER	ARANDELA

https://www.tractormanualpdf.info/

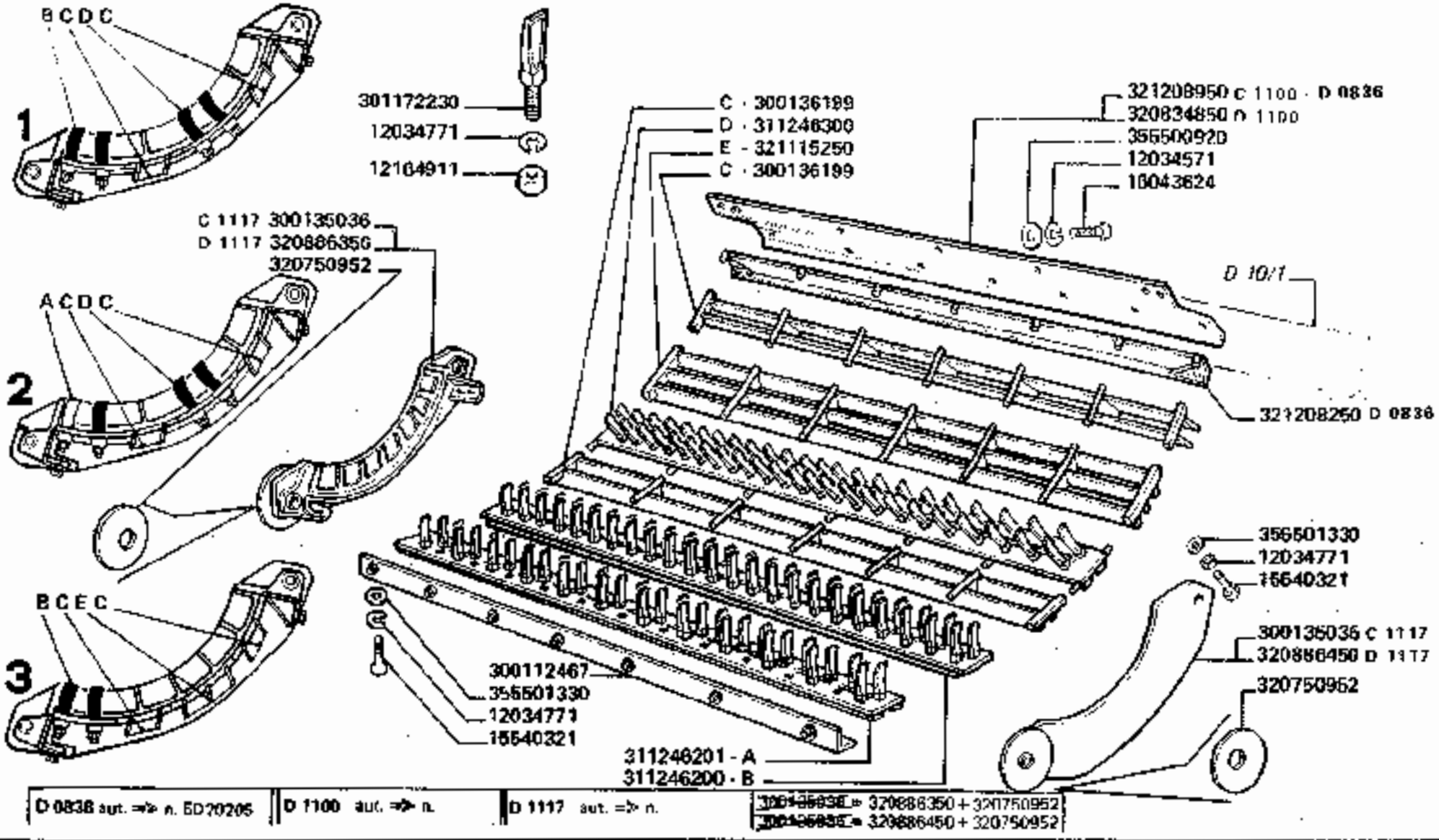

3790R

CONTROBATTITORE A DENTI

Contre-batteur a dents
Stiftendresch korb

Spike tooth concave
Concavo de dientes

D11.B1

https://www.tractormanualpdf.info/

MODIF.	ANT. MODIF.	N. ORDIN.	Q.	DENOMINAZIONE	DESIGNATION	BENENNUNG	DESCRIPTION	DENOMINACIONES
		12034571	3	ROSETTA ELASTICA	RONDELLE W	FEDERSCHEIBE	SPRING WASHER	ARANDELA ELASTICA
		12034771	8	ROSETTA ELASTICA	RONDELLE W	FEDERSCHEIBE	SPRING WASHER	ARANDELA ELASTICA
		12164911	-	DADO	ECROU	MUTTER	NUT	TUERCA
		15540321	8	VITE	VIS	SCHRAUBE	SCREW	TORNILLO
		16043624	3	VITE	VIS	SCHRAUBE	SCREW	TORNILLO
		300112467	1	TRAVERSA ANT.	TRAVERSE	QUERSTANGE	CROSS PIECE	TRAVERSANO
C 1117		300135036	2	FIANCO	FLANSCH	SEITENWAND	SIDE	COSTADO
		300136199	2	GRIGLIA	GRILLE	KORBDROST	RAKE BEHIND	PARRILLA
		301172230	-	DENTE	DENT	STIFTEN	SPIKE-TOOTH	DIENTE
		311246200	1	COMPL. 1°SEZ. BATTENTE	1°SECT. DE BATTAGE	1. FINGERPLATTE	1ND PEG BAR	2°SECCION BATIENTE
		311246201	1	COMPL. 1°SEZ. BATTENTE	1°SECT. DE BATTAGE	1. FINGERPLATTE	1ND PEG BAR	1°SECCION BATIENTE
		311246300	1	COMPL. 2°SEZ. BATTENTE	2°SECT. DE BATTAGE	2. FINGERPLATTE	2ND PEG BAR	2°SECCION BATIENTE
		320750952	(2)	RONDELLA	RONDELLE	SCHEIBE	WASHER	ARANDELA
D 1100		320834850	1	LAMIERA SOSTEGNO TELA	TOLE	BLECH	PLATE	CHAPA
D 1117		320886350	1	FIANCO D.	FLANSCH	SEITENWAND	SIDE	COSTADO
D 1117		320886450	1	FIANCO S.	FLANSCH	SEITENWAND	SIDE	COSTADO
D 1117		321208250	1	TRAVERSA POST.	TRAVERSE	QUERSTANGE	CROSS PIECE	TRAVERSANO
D 0836 C 1100		321208950	1	LAMIERA SOSTEGNO TELA	TOLE	BLECH	PLATE	CHAPA
		321115250	1	TERZA GRIGLIA	3°GRILLE	3. KORBDROST	3ND RAKE BEHIND	3°PARILLA
		355500820	3	RONDELLA	RONDELLE	SCHEIBE	WASHER	ARANDELA
		355501330	8	RONDELLA	RONDELLE	SCHEIBE	WASHER	ARANDELA

https://www.tractormanualpdf.info/

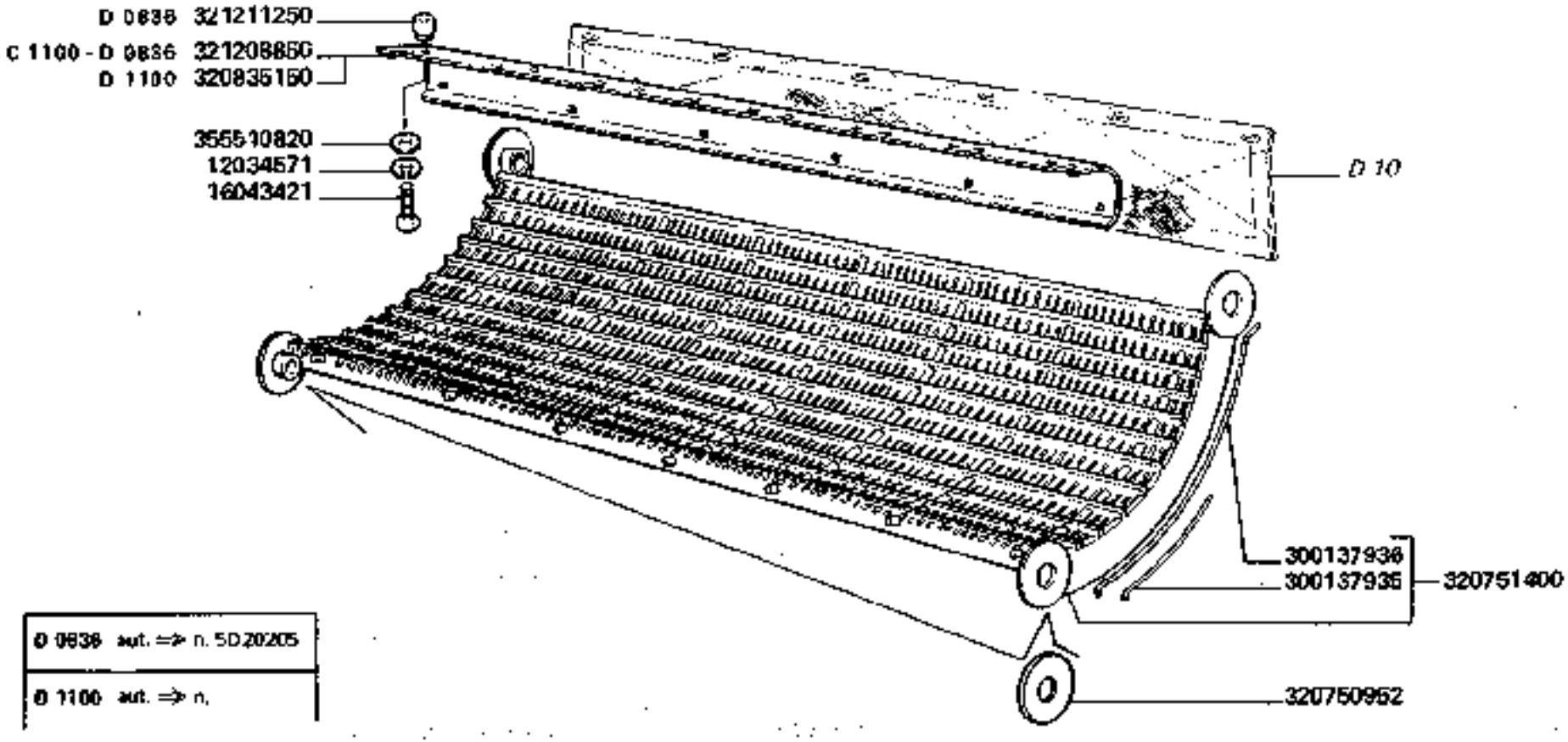

3790

CONTROBATTITORE TRIFOGLIO INCARNATO

Contre-batteur trefle rouge
Korb fuer klee

Concave for red clover
Concavo trifolio encarnado

D11.C1

https://www.tractormanualpdf.info/

MODIF.	ANT. MODIF.	N. ORDIN.	Q	DENOMINAZIONE	DESIGNATION	BENENNUNG	DESCRIPTION	DENOMINACIONES
		12034571	7	ROSETTA ELASTICA	RONDELLE W	FEDERSCHEIBE	SPRING WASHER	ARANDELA ELASTICA
		16043421	7	VITE	VIS	SCHRAUBE	SCREW	TORNILLO
		300137935	(72)	FILO CORTO	FIL	KORBDRAHT	WIRE	HILO
		300137936	(73)	FILO LUNGO	FIL	KORBDRAHT	WIRE	HILO
		320750952	(2)	RONDELLA	RONDELLE	SCHEIBE	WASHER	ARANDELA
	313793300	320751400	1	CONTROBATTITORE COMPL.	CONTREBATTEUR CPT	DRESCHKORB KPL	CONCAVE, ASSY	CONJ. CONCAVE
D 1100		320835150	1	LAMIERA SOSTEGNO TELA	TOLE	BLECH	PLATE	CHAPA
D 0836 C 1100		321208850	1	LAMIERA SOSTEGNO TELA	TOLE	BLECH	PLATE	CHAPA
D 0836		321211250	7	DADO	ECROU	MUTTER	NUT	TUERCA
		355510820	7	RONDELLA	RONDELLE	SCHEIBE	WASHER	ARANDELA

https://www.tractormanualpdf.info/

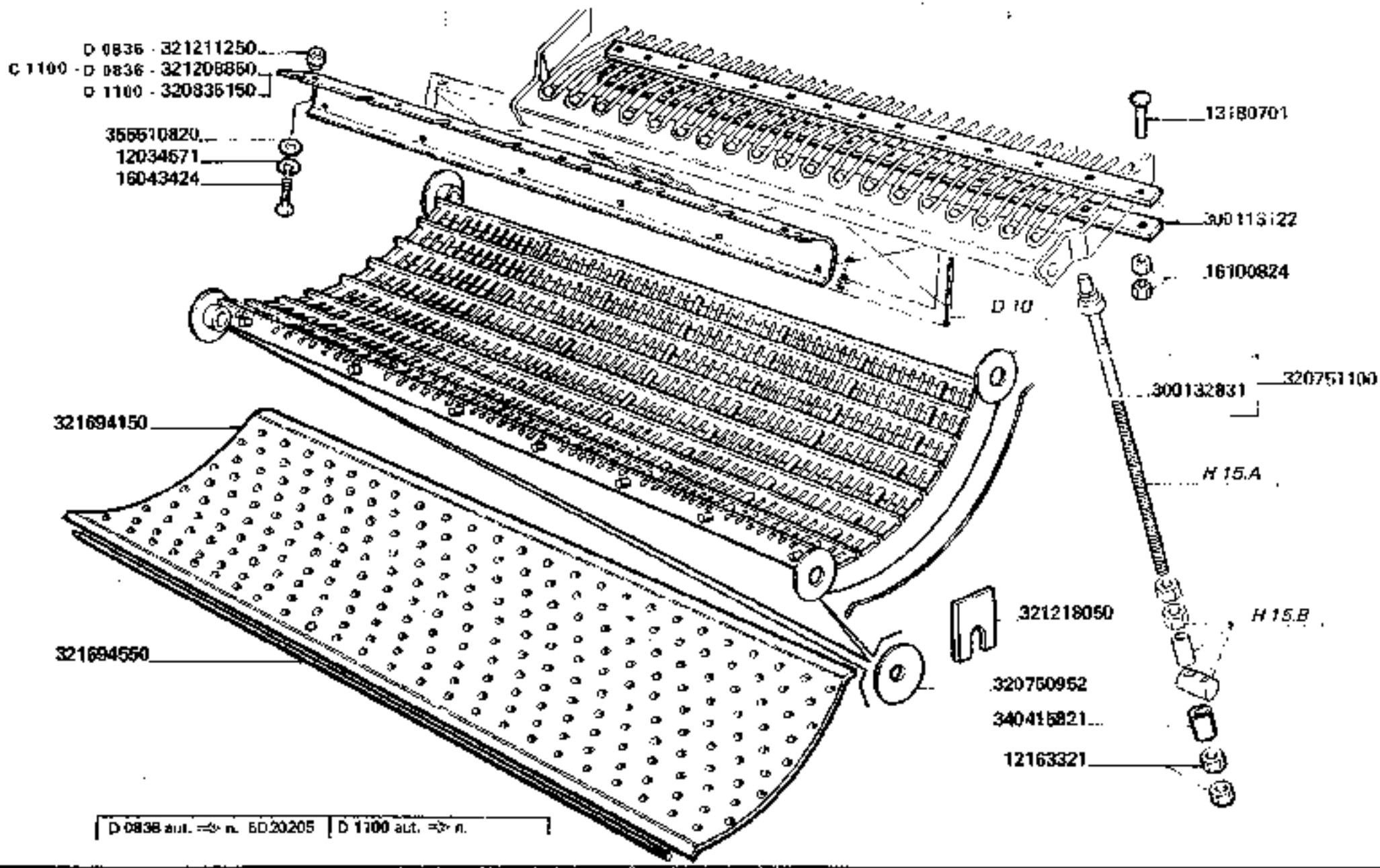

3790

CONTROBATTITORE DA MAIS E GIRASOLE

Contre-batteur de maïs et tournesol
Maiskorb und sonnenblumen
Maize concave and sun flower
Concavo para maís y girasol

D11.D1

https://www.tractormanualpdf.info/

MODIF.	ANT. MODIF.	N. ORDIN.	Q	DENOMINAZIONE	DESIGNATION	BENENNUNG	DESCRIPTION	DENOMINACIONES
		12034571	7	ROSETTA ELASTICA	RONDELLE W	FEDERSCHEIBE	SPRING WASHER	ARANDELA ELASTICA
		12163321	2	DADO	ECROU	MUTTER	NUT	TUERCA
		13180701	15	VITE	VIS	SCHRAUBE	SCREW	TORNILLO
		16043424	7	VITE	VIS	SCHRAUBE	SCREW	TORNILLO
		16100824	30	DADO	ECROU	MUTTER	NUT	TUERCA
		300113122	2	LAMA IRRIGIDIM.	RAIDISSEUR	VERSTAERKUNG	STIFFENER	REFUERZO
		300132831	(54)	FILO	FIL	KORBDRAHT	WIRE	HILO
		320750952	(2)	RONDELLA	RONDELLE	SCHEIBE	WASHER	ARANDELA
	313801000	320751100	1	CONTROBATTITORE COMPL.	CONTREBATTEUR CPT	DRESCHKORB KPL	CONCAVE, ASSY	CONJ. CONCAVO
D 1100		320835150	1	LAMIERA SOSTEGNO TELA	TOLE	BLECH	PLATE	CHAPA
D 0836 C 1100		321208850	1	LAMIERA SOSTEGNO TELA	TOLE	BLECH	PLATE	CHAPA
D 0836		321211250	7	DADO	ECROU	MUTTER	NUT	TUERCA
		321218050	2	PIASTRINA BLOCCAGGIO	PLAQUETTE D'ARRET	PLAQUETTE	PLATE	PLANCHUELA
		321694150	1	LAMIERA CHIUSURA	TOLE	BLECH	PLATE	CHAPA
		321694550	1	SPINA	AXE	STIFT	PIN	PASADOR
		340415821	1	DISTANZIATORE	ENTRETOISE	DISTANZSTUECK	SPACER	ESPACIADOR
		355510820	7	RONDELLA	RONDELLE	SCHEIBE	WASHER	ARANDELA

https://www.tractormanualpdf.info/

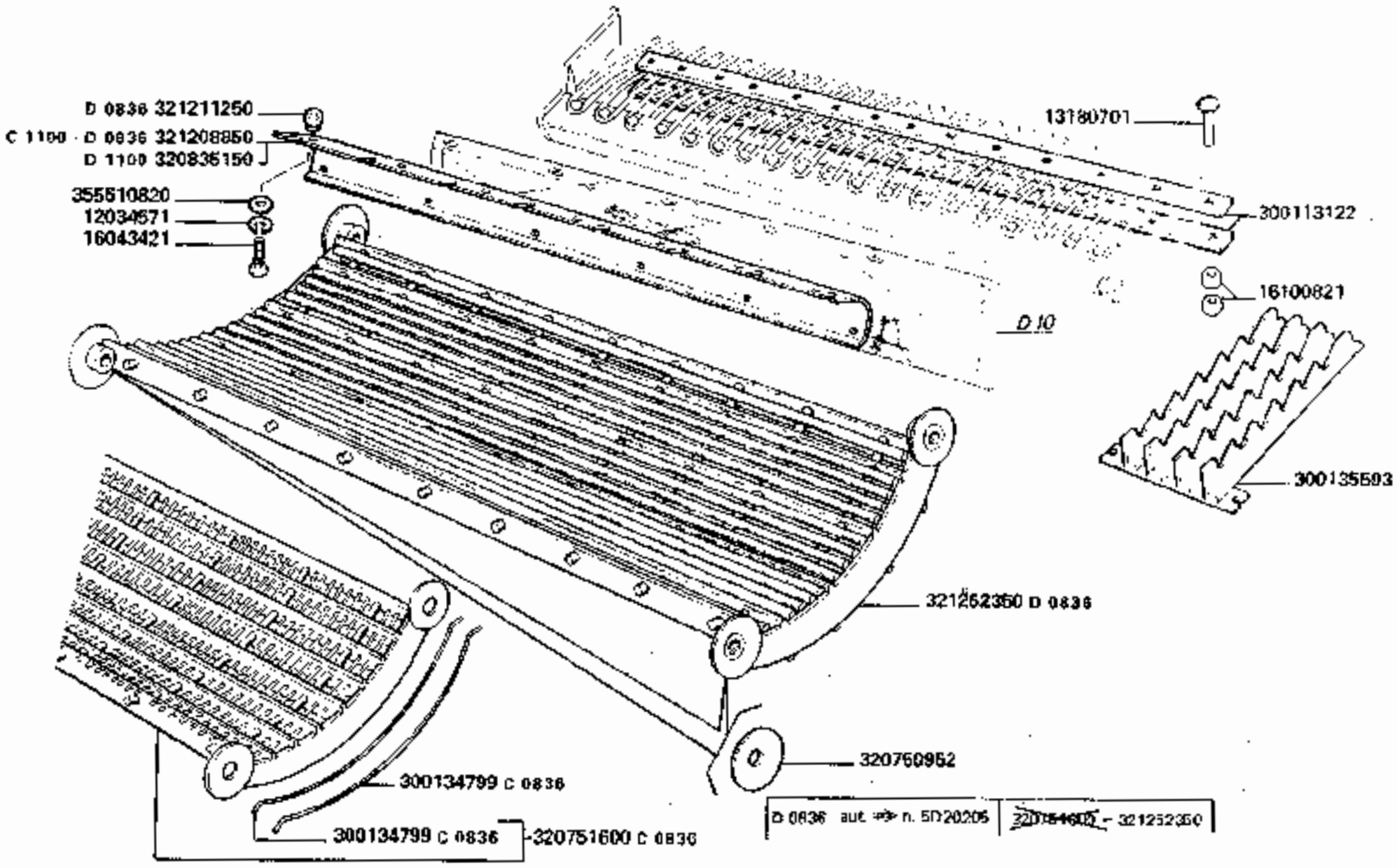

3790

CONTROBATTITORE MAIS-MIX

Contre-batteur mais-mix
Korb mais-mix

Concave mais-mix
Concavo mais-mix

D11.E1

1/2

https://www.tractormanualpdf.info/

MODIF.	ANT. MODIF.	N. ORDIN.	Q	DENOMINAZIONE	DESIGNATION	BENENNUNG	DESCRIPTION	DENOMINACIONES
		12034671	7	ROSETTA ELASTICA	RONDELLE W	FEDERSCHEIBE	SPRING WASHER	ARANDELA ELASTICA
		12163321	2	DADO	ECROU	MUTTER	NUT	TUERCA
		13180701	16	VITE	VIS	SCHRAUBE	SCREW	TORNILLO
		16043421	7	VITE	VIS	SCHRAUBE	SCREW	TORNILLO
		16043621	4	VITE	VIS	SCHRAUBE	SCREW	TORNILLO
		16100821	30	DADO	ECROU	MUTTER	NUT	TUERCA
		16104121	4	DADO	ECROU	MUTTER	NUT	TUERCA
		300113122	2	LAMA IRRIGIDIM.	RAIDISSEUR	VERSTAERKUNG	STIFFENER	REFUERZO
C 0836		300134799	22	FILO	FIL	KORBDRAHT	WIRE	HILO
C 0836		300134799	(24)	FILO	FIL	KORBDRAHT	WIRE	HILO
		300135693	10	PETTINE FRENAPAGLIA	PEIGNE	RECHEN	RAKE	PEINE
		320760952	(2)	RONDELLA	RONDELLE	SCHEIBE	WASHER	ARANDELA
C 0838	312150800	320751600	1	CONTROBATTITORE COMPL.	CONTREBATTEUR CPT	DRESCHKORB KPL	CONCAVE, ASSY	CONJ. CONCAVO
D 1100		320835150	1	LAMIERA SOSTEGNO TELA	TOLE	BLECH	PLATE	CHAPA
		320896450	1	PALA	PALE	SCHAUFEL	BLADE	PALA
		320896650	2	BRIGLIA	COLLIER	HALTER	RETAINER	COLLAR
D 0836 C 1100		321208850	1	LAMIERA SOSTEGNO TELA	TOLE	BLECH	PLATE	CHAPA
D 0836		321211250	7	DADO	ECROU	MUTTER	NUT	TUERCA
D 0836		321252350	1	CONTROBATTITORE COMPL.	CONTREBATTEUR CPT	DRESCHKORB KPL	CONCAVE, ASSY	CONJ. CONCAVO
		340415821	1	DISTANZIATORE	ENTRETOISE	DISTANZSTUECK	SPACER	ESPACIADOR
		355500920	4	RONDELLA	RONDELLE	SCHEIBE	WASHER	ARANDELA
		355510820	7	RONDELLA	RONDELLE	SCHEIBE	WASHER	ARANDELA

https://www.tractormanualpdf.info/

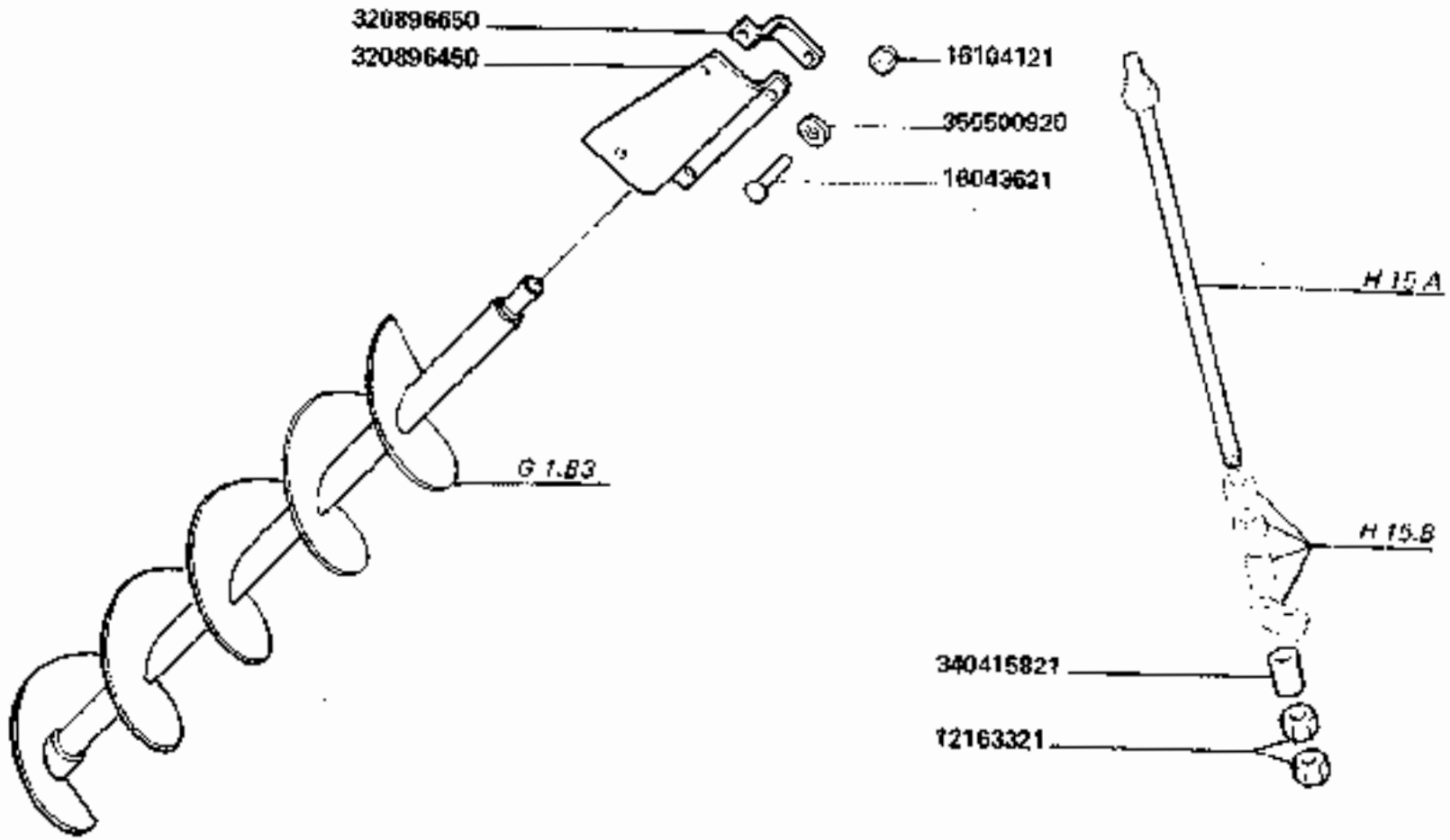

3790-3790R

CONTROBATTITORE MAIS-MIX

Contre-batteur mais-mix
Korb mais-mix

Concave mais-mix
Concavo mais-mix

D 11.E1

2

https://www.tractormanualpdf.info/

https://www.tractormanualpdf.info/

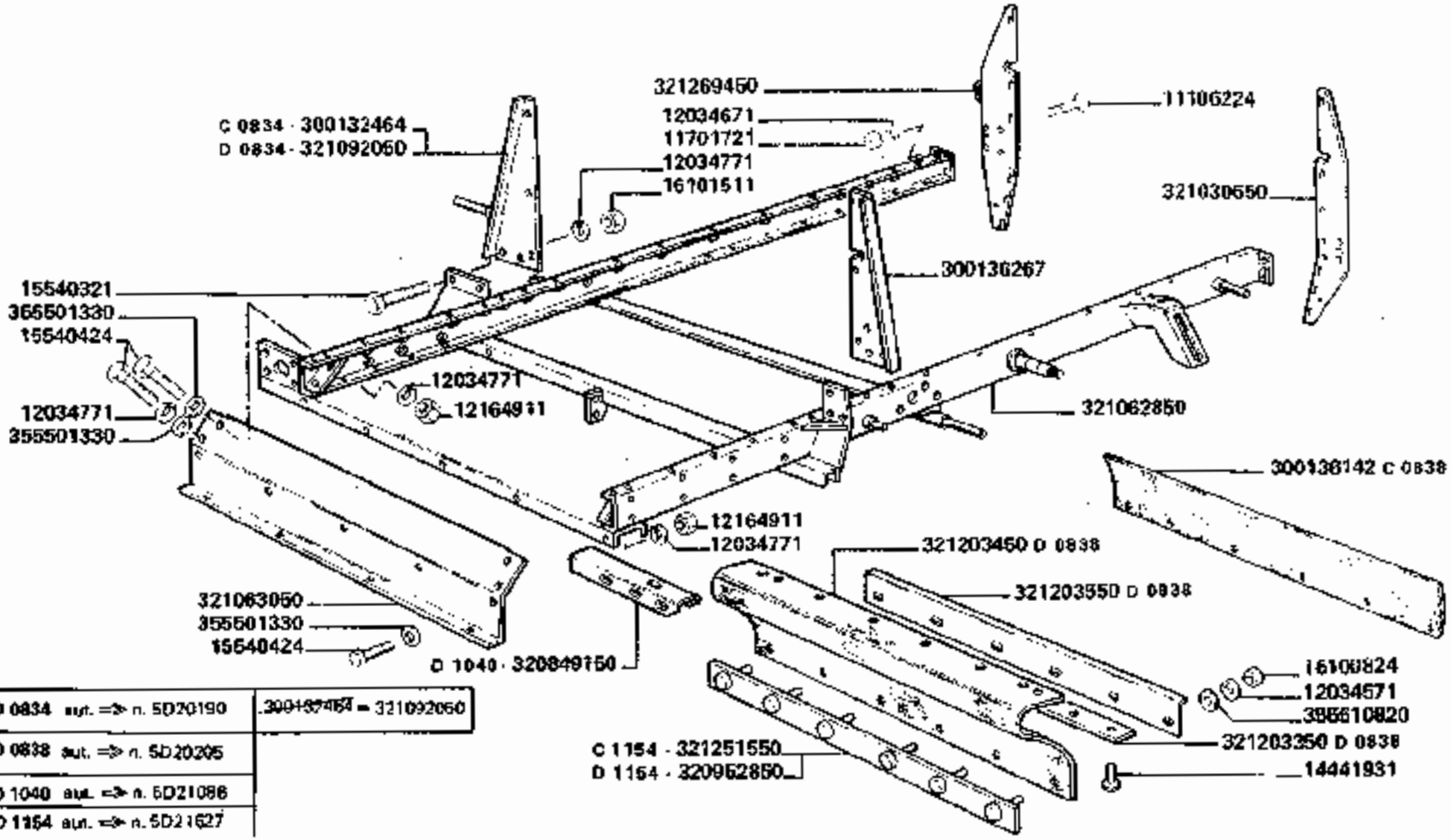

D 0834 aut. => n. 5D20190	300132464 = 321092060
D 0838 aut. => n. 5D20205	
D 1040 aut. => n. 5D21086	
D 1154 aut. => n. 5D21627	

3790-3790R

TELAIO

Châssis
Rahmen

Frame
Bastidor

D12

https://www.tractormanualpdf.info/

MODIF.	ANT. MODIF.	N. ORDIN.	Q.	DENOMINAZIONE	DESIGNATION	BENENNUNG	DESCRIPTION	DENOMINACIONES
		11106224	6	VITE	VIS	SCHRAUBE	SCREW	TORNILLO
		11701721	6	DADO	ECROU	MUTTER	NUT	TUERCA
		12034571	12	ROSETTA ELASTICA	RONDELLE W	FEDERSCHEIBE	SPRING WASHER	ARANDELA ELASTICA
		12034671	6	ROSETTA ELASTICA	RONDELLE W	FEDERSCHEIBE	SPRING WASHER	ARANDELA ELASTICA
		12034771	17	ROSETTA ELASTICA	RONDELLE W	FEDERSCHEIBE	SPRING WASHER	ARANDELA ELASTICA
		12164911	7	DADO	ECROU	MUTTER	NUT	TUERCA
		14441931	6	VITE	VIS	SCHRAUBE	SCREW	TORNILLO
		15540321	5	VITE	VIS	SCHRAUBE	SCREW	TORNILLO
		15540424	12	VITE	VIS	SCHRAUBE	SCREW	TORNILLO
		16100824	12	DADO	ECROU	MUTTER	NUT	TUERCA
		16101511	8	DADO	ECROU	MUTTER	NUT	TUERCA
C 0837		300132464	1	RINFORZO	RAIDISSEUR	VERSTAERKUNG	STIFFENING	REFUERZO
C 0838		300136142	1	TELA INF.	TOILE	GUMMILATZ	CANVAS	LONA
		300136267	1	RINFORZO POST. S.	RAIDISSEUR	VERSTAERKUNG	STIFFENING	REFUERZO
D 1040		320849160	1	STAFFA	ETRIER	HALTER	BRACKET	APOYO
D 1164		320952850	1	RISCONTRO	BARRETTE	BEFESTIGUNGSBLECH	FIXING PLATE	CHAPA ENCHUENTRO
		321030650	1	IRRIGIDIM. POST. S.	RAIDISSEUR	VERSTAERKUNG	STIFFENING	REFUERZO
		321062850	1	TELAIO PRINCIPALE	CHASSIS	RAHMEN	FRAME	BASTIDOR
		321063050	1	TRAVERSA ANT.	TRAVERSE AVANT	QUERSTANGE	CROSS PIECE	TRAVERSANO
D 0837		321092050	1	RINFORZO	RAIDISSEUR	VERSTAERKUNG	STIFFENING	REFUERZO
D 0838		321203350	1	RISCONTRO	BARRETTE	BEFESTIGUNGSBLECH	FIXING PLATE	CHAPA ENCHUENTRO
D 0838		321203450	1	GUARNIZIONE	JOINT	DICHTUNG	GASKET	JUNTA
D 0838		321203550	1	RISCONTRO	BARRETTE	BEFESTIGUNGSBLECH	FIXING PLATE	CHAPA ENCHUENTRO
C1164	300136143	321251550	1	RISCONTRO	BARRETTE	BEFESTIGUNGSBLECH	FIXING PLATE	CHAPA ENCHUENTRO
		321269450	1	IRRIGIDIMENTO POST. D.	RAIDISSEUR	VERSTAERKUNG	STIFFENING	REFUERZO
		355501330	12	RONDELLA	RONDELLE	SCHEIBE	WASHER	ARANDELA
		355510820	6	RONDELLA	RONDELLE	SCHEIBE	WASHER	ARANDELA

https://www.tractormanualpdf.info/

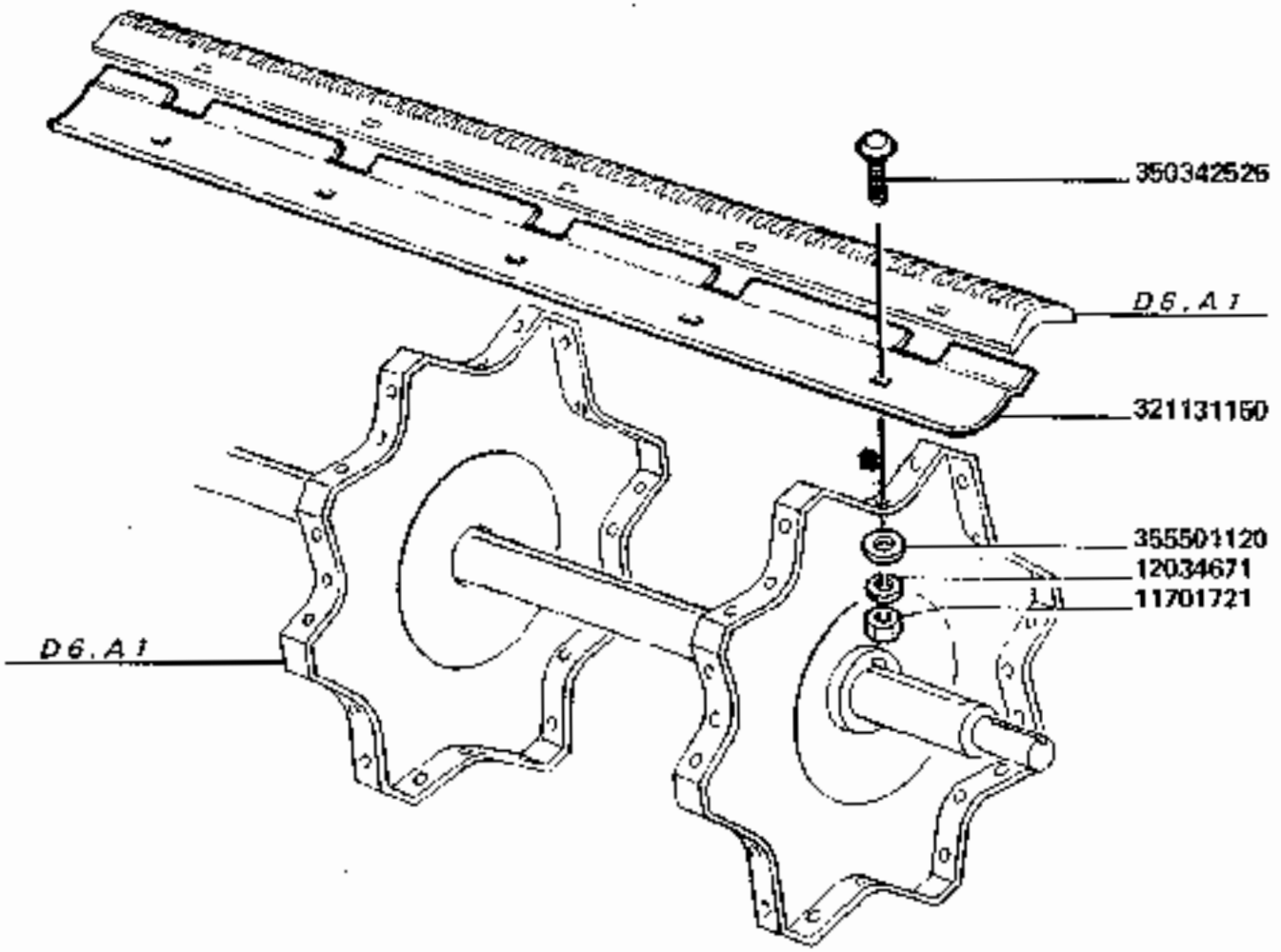

3790

CHIUSURE TRA SPRANGHE BATTITORE

Lame de fermeture du batteur
Dreschtrommel abdeckplatten
Drum bar plates
Chapas de cierre entre barras del cilindro

D13

https://www.tractormanualpdf.info/

MODIF.	ANT. MODIF.	N. ORDIN.	Q	DENOMINAZIONE	DESIGNATION	BENENNUNG	DESCRIPTION	DENOMINACIONES
		11701721	40	DADO	ECROU	MUTTER	NUT	TUERCA
		12034671	40	ROSETTA ELASTICA	RONDELLE W	FEDERSCHEIBE	SPRING WASHER	ARANDELA ELASTICA
		321131150	8	CHIUSURA TRA SPRANGHE	TOLE D'OBTURATION	ABDECKPLATTE	FILLER PLATE	CHAPA DE CIERRE
		350342525	40	VITE	VIS	SCHRAUBE	SCREW	TORNILLO
		355501120	40	RONDELLA	RONDELLE	SCHEIBE	WASHER	ARANDELA

https://www.tractormanualpdf.info/

E 1	CASSA SCUOTIPAGLIA	CAISSON SECOUEURS	SCHUETTLERKASTEN	STRAW WALKERS CASE	CAJA SECUDIDORES
E 2	TELA FRENAPAGLIA	FREIN DE PAILLE	STROHBREMSE	STRAW RETARDER	FRENO DE PAJA
E 2/1	TELA FRENAPAGLIA	FREIN DE PAILLE	STROHBREMSE	STRAW RETARDER	FRENO DE PAJA
E 3	CARENATURA POSTERIORE	CARENAGE ARRIERE	HINTERE KAROSSERIE	REAR BODY	CARENADO POSTERIOR
E 4	PETTINE ANDANATORE	PEIGNE D'ANDAINS	SCHWADKAMM	SWATTH RAKE	PEINE HILERADORES
E 5	TRASMISSIONE DA POSTBATTITORE A RINVIO	TRANSMISSION DU TIREPAILLE AU RENVOI	ANTRIEB WENDETROMMEL VORGELE	DRIVE REAR BEATER TO TRANSMISSION	TRASMISION DE DEFLECTOR EL REENVIO
E 6	COMANDO SCUOTIPAGLIA	COMMANDE SECOUEURS	STROHSCHUETTLERANTRIEB	STRAW WALKER DRIVE	MANDO SACUDIDORES
E 7. A	SCUOTIPAGLIA	SACOUEURS	STROHSCHUETTLER	STRAW WALKERS	SACUDIDORES
E 7. B	SCUOTIPAGLIA	SECOUEURS	STROHSCHUETTLER	STRAW WALKER	SACUDIDORES
E 8	PROTEZIONI CINGHIE RINVIO E SCUOTIPAGLIA	PROTECTIONS COURROIE RENVOI ET SECOUEURS	SCHUTZBLECH FUER STROHSCHUETTLER UND VORGELEGERIEMEN	STRAW WALKER AND TRANSMISSION	PROTECCIONS CORREA REENVIO Y SACUDIDORES
E 8/1	PROTEZIONI CINGHIE RINVIO E SCUOTIPAGLIA	PROTECTIONS COURROIE RENVOI ET SECOUEURS	SCHTZBLECH FUER STROHSCHUETTLER UND VORGELEGERIEMEN	STRAW XALKER AND TRANSMISSION	PROTECCIONS CORREA REENVIO Y SACUDIDORES
E 9. A	PARTICOLARI PER TERRENI NORMALI	PIECES POUR TERRAINS NORMALS	TEILE FUER NORMALEN BODEN	PARTS FOR NORMALS SOILS	PIEZAS POR TERRENOS NORMALES
E 9. B	PARTICOLARI PER TERRENI SABBIOSI	PIECES POUR TERRAINS SABLEUX	TEILE FUER SANDIGEN BODEN	PARTS FOR SANDY SOILS	PIEZAS POR TERRENOS ARENOSOS
E 10	PROTEZIONI FIANCATA DESTRA	PROTECTIONS FLANC D.	SCHUTZBLECH SEITENWAND R.	SIDE WALL GUARDS, R.H.	PROTECCIONS COSTADO DE

E

SCUOTITURA — SECOUEMENT — SCHETTLER — STRAW WALKERS — SACODIDURA

https://www.tractormanualpdf.info/

https://www.tractormanualpdf.info/

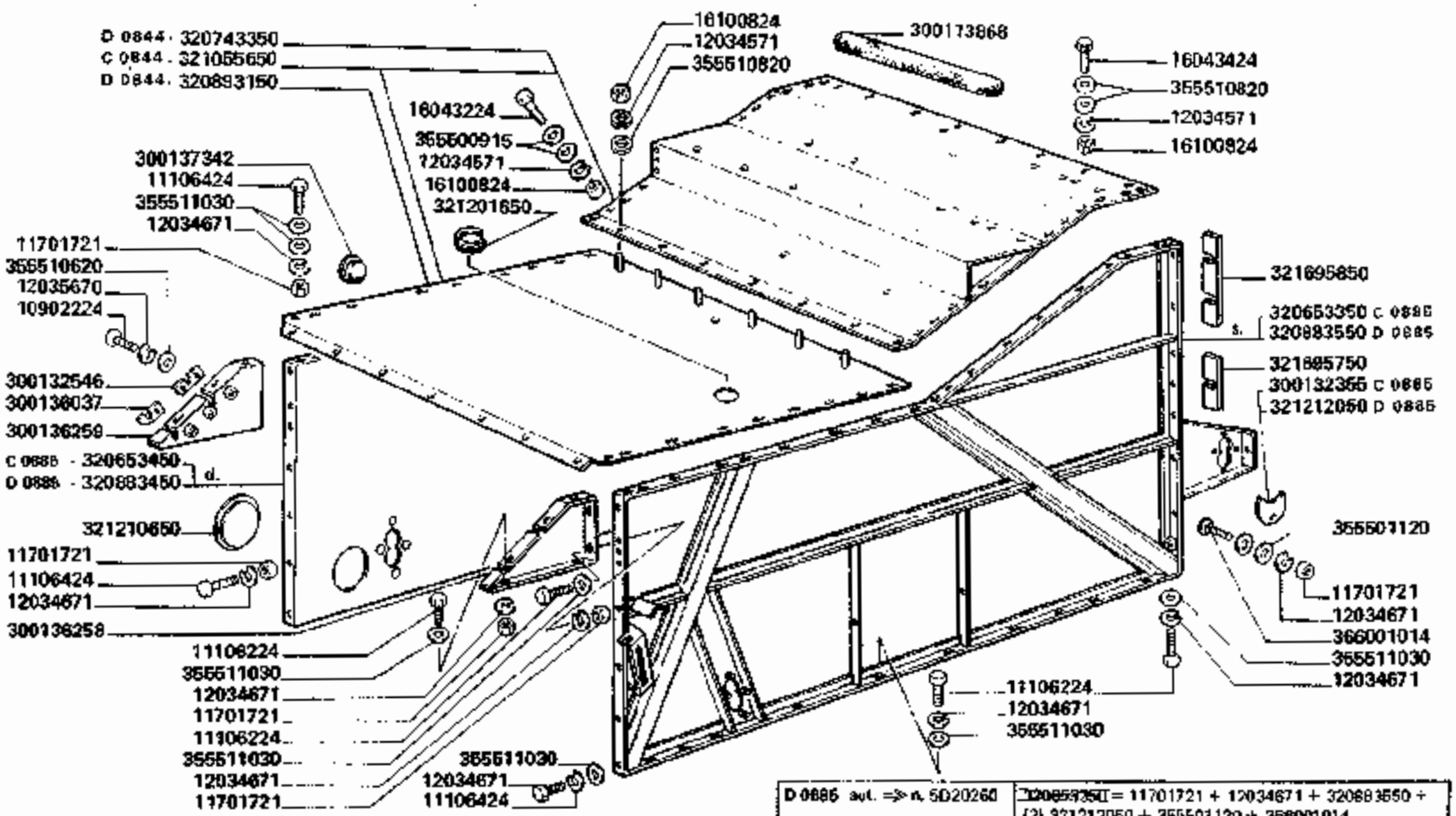

D 0844 aut. => n. 5D20205	321556650 = (6) 12034571 + (6) 16043224 + (6) 16100824 + 320743350 + 320893150 + (12) 355500915

D 0886 aut. => n. 5D20260	320653350 = 11701721 + 12034671 + 320883550 + (2) 321212050 + 355501120 + 366001014 320653450 = 11701721 + 12034671 + 320883450 + (2) 321212050 + 355501120 + 366001014

3790-3790R

CASSA SCUOTIPAGLIA

Caisson secoueurs
Schuettlerkasten

Straw walkers case
Caja secudidores

E1

https://www.tractormanualpdf.info/

MODIF.	ANT. MODIF.	N. ORDIN.	Q	DENOMINAZIONE	DESIGNATION	BENENNUNG	DESCRIPTION	DENOMINACIONES
		10902224	6	VITE	VIS	SCHRAUBE	SCREW	TORNILLO
		11106224	62	VITE	VIS	SCHRAUBE	SCREW	TORNILLO
		11106424	8	VITE	VIS	SCHRAUBE	SCREW	TORNILLO
		11701721	50	DADO	ECROU	MUTTER	NUT	TUERCA
		12034571	18	ROSETTA ELASTICA	RONDELLE W	FEDERSCHEIBE	SPRING WASHER	ARANDELA ELASTICA
		12034671	74	ROSETTA ELASTICA	RONDELLE W	FEDERSCHEIBE	SPRING WASHER	ARANDELA ELASTICA
		12035670	6	ROSETTA ELASTICA	RONDELLE W	FEDERSCHEIBE	SPRING WASHER	ARANDELA ELASTICA
		16043224	8	VITE	VIS	SCHRAUBE	SCREW	TORNILLO
		16043424	12	VITE	VIS	SCHRAUBE	SCREW	TORNILLO
		16100824	18	DADO	ECROU	MUTTER	NUT	TUERCA
		300113868	6	STRISCIA ANTISDRUCCIOLO	RUBAN ADESIF	BAND	STRIP	CINTA ANTISDELIZ.
C 0885		300132355	4	DISCO CHIUSURA	FERMETURE	KLAPPE	COVER	TAPA
		300132646	2	CHIUSURA FERITOIA	FERMETURE	VERSCHLUSS	COVER	CIERRE
		300136037	2	CHIUSURA ANT.	FERMETURE	VERSCHLUSS	COVER	CIERRE
		300136258	1	CHIUSURA INF. S	FERMETURE	ABDECKUNG	COVER	CIERRE
		300136259	1	CHIUSURA INF. D	FERMETURE	ABDECKUNG	COVER	CIERRE
		300137342	1	TAPPO	BOUCHON	STOPFEN	PLUG	TAPON
C 0885		320653350	1	FIANCATA S.	FLANC	SEITENWAND	SIDE WALL	COSTADO
C 0885		320653450	1	FIANCATA D.	FLANC	SEITENWAND	SIDE WALL	COSTADO
D 0844		320743350	1	TETTO POST	TOIT	DACH	ROOF	TECHO
D 0885	321210250	320883450	1	FIANCATA D.	FLANC	SEITENWAND	SIDE WALL	COSTADO
D 0885	321210350	320883550	1	FIANCATA S.	FLANC	SEITENWAND	SIDE WALL	COSTADO
D 0844	320743250	320893150	1	TETTO ANT.	TOIT	DACH	ROOF	TECHO
C 0844		321055650	1	TETTO	TOIT	DACH	ROOF	TECHO
		321201650	1	PROFILO PROTEZ.	PROFIL DE CAOUTCH.	PROFILGUMMI	RUBBER PROFILE	PERFIL DE GOMA
		321210650	1	PORTELLO	PORTE	DECKEL	DOOR	PORTILLO
D 0885		321212050	4	DISCO CHIUSURA	FERMETURE	KLAPPE	COVER	TAPA
		321695750	2	SPESSORE	EPAISSEUR	DISTANZSTUECK	SHIM	SUPLEMENTO
		321695850	2	SPESSORE	EPAISSEUR	DISTANZSTUECK	SHIM	SUPLEMENTO
		355500915	12	RONDELLA	RONDELLE	SCHEIBE	WASHER	ARANDELA
		355501120	4	RONDELLA	RONDELLE	SCHEIBE	WASHER	ARANDELA
		355510620	6	RONDELLA	RONDELLE	SCHEIBE	WASHER	ARANDELA
		355510820	16	RONDELLA	RONDELLE	SCHEIBE	WASHER	ARANDELA
		355511030	68	RONDELLA	RONDELLE	SCHEIBE	WASHER	ARANDELA
		366001014	2	VITE	VIS	SCHRAUBE	SCREW	TORNILLO

https://www.tractormanualpdf.info/

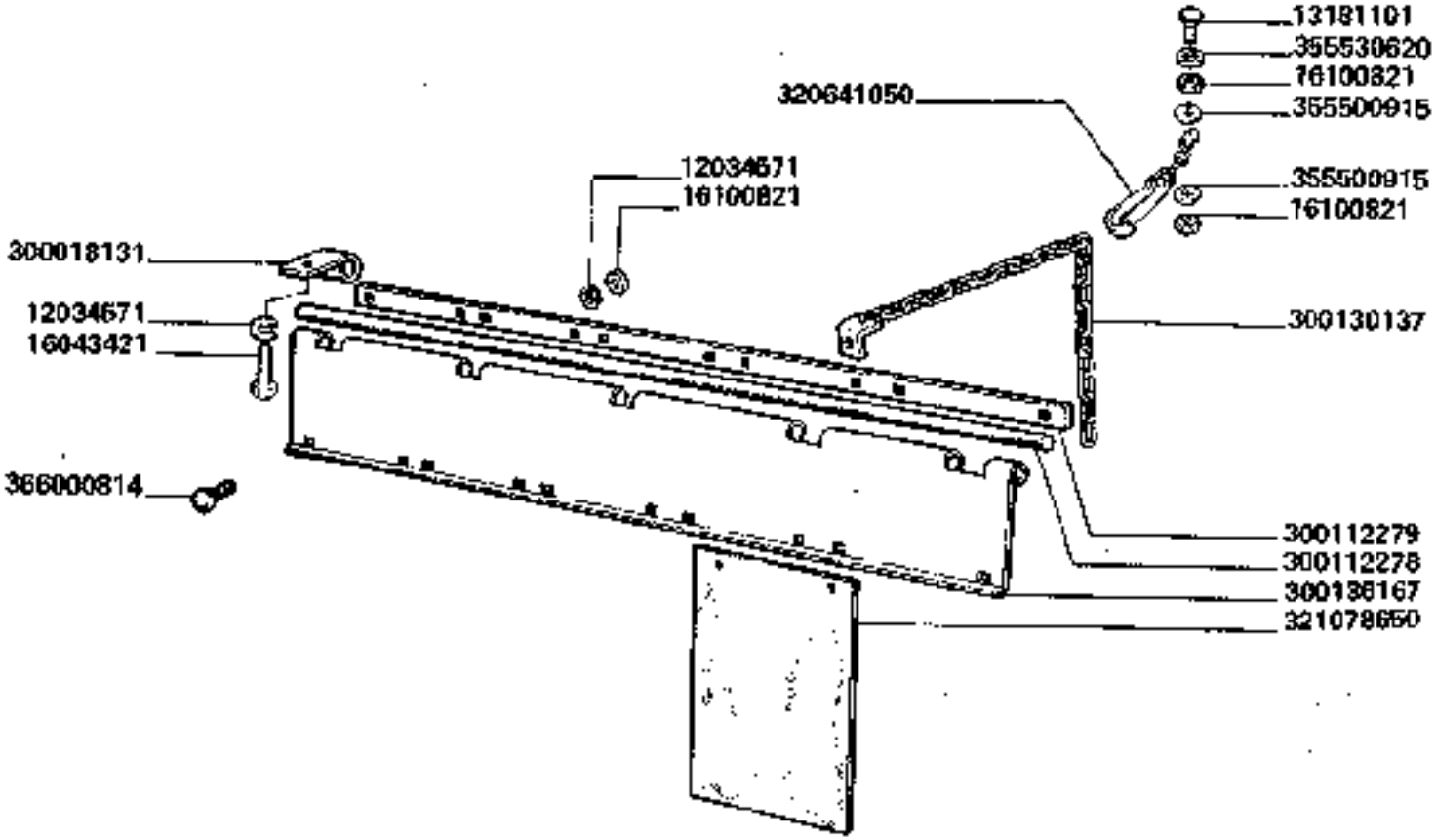

C 1094 gut. ← n. 5D21340

3790-3790R

Frein de paille
Strohbremse

TELA FRENAPAGLIA

Straw retarder
Freno de paja

E2

https://www.tractormanualpdf.info/

MODIF.	ANT. MODIF.	N. ORDIN.	Q	DENOMINAZIONE	DESIGNATION	BENENNUNG	DESCRIPTION	DENOMINACIONES
		12034571	15	ROSETTA ELASTICA	RONDELLE W	FEDERSCHEIBE	SPRING WASHER	ARANDELA ELASTICA
		13181101	1	VITE	VIS	SCHRAUBE	SCREW	TORNILLO
		16043421	5	VITE	VIS	SCHRAUBE	SCREW	TORNILLO
		16100821	12	DADO	ECROU	MUTTER	NUT	TUERCA
		300018131	6	CERNIERA	CHARNIERE	SCHARNIER	HINGE	BISAGRA
		300112278	1	SPINA	AXE	STIFT	PIN	PASADOR
		300112279	1	RISCONTRO	BARRETTE	VERSTAERKUNG	FIXING PLATE	CHAPA ENCHUENTRO
		300130137	1	CATENA	CHAINE	KETTE	CHAIN	CADENA
		300136167	1	LAMIERA	TOLE	LEITBLECH	PLATE	CHAPA
	300118700	320641050	1	MOSCHETTONE	MOSQUETTON	SCHANALLENFEDER	SPRING CATCH	MOSQUETON
		321078850	5	ELEMENTO FRENAPAGLIA	ELEMENTO FREIN DE PAILLE	STROHBREMSE-ELEMENTE	STRAW RETARDER ELEMENT	ELEMENTO FRENA PAJA
		355500915	2	RONDELLA	RONDELLE	SCHEIBE	WASHER	ARANDELA
		355530620	2	RONDELLA	RONDELLE	SCHEIBE	WASHER	ARANDELA
		366000814	10	VITE	VIS	SCHRAUBE	SCREW	TORNILLO

https://www.tractormanualpdf.info/

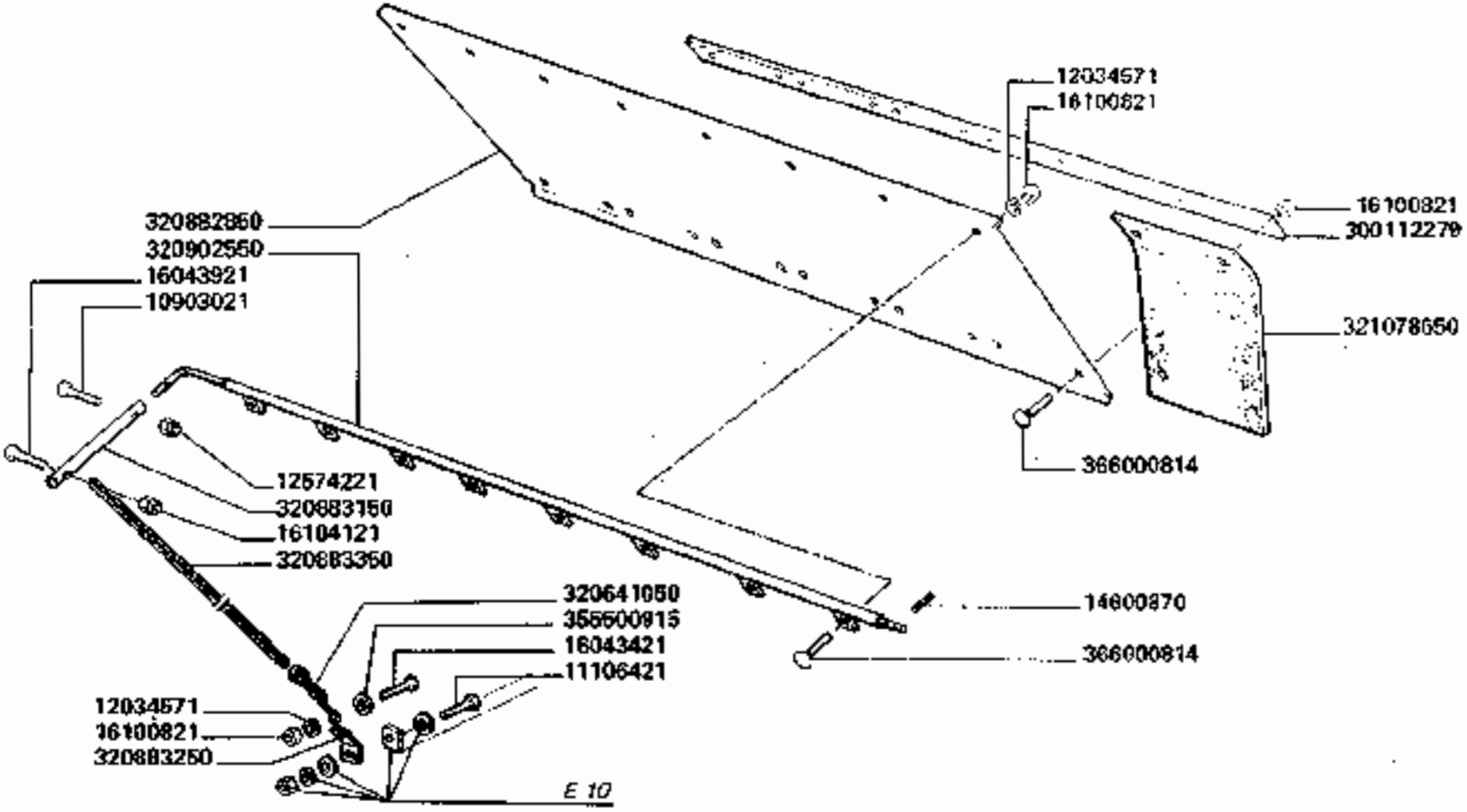

b 1094 aut. => n. 5021341

3790-3790R

TELA FRENAPAGLIA

Frein de paille
Strohbremse

Straw retarder
Freno de paja

E 2/1

https://www.tractormanualpdf.info/

MODIF.	ANT. MODIF.	N. ORDIN.	Q	DENOMINAZIONE	DESIGNATION	BENENNUNG	DESCRIPTION	DENOMINACIONES
		10903021	1	VITE	VIS	SCHRAUBE	SCREW	TORNILLO
		11106421	1	VITE	VIS	SCHRAUBE	SCREW	TORNILLO
		12034571	8	ROSETTA ELASTICA	RONDELLE W	FEDERSCHEIBE	SPRING WASHER	ARANDELA ELASTICA
		12574221	1	DADO	ECROU	MUTTER	NUT	TUERCA
		14600870	2	SPINA ELASTICA	GOUPILLE ELASTIQUE	SPANNUELSE	ROLL PIN	PASADOR
		16043421	1	VITE	VIS	SCHRAUBE	SCREW	TORNILLO
		16043921	1	VITE	VIS	SCHRAUBE	SCREW	TORNILLO
		16100821	18	DADO	ECROU	MUTTER	NUT	TUERCA
		16104121	1	DADO	ECROU	MUTTER	NUT	TUERCA
		300112279	1	RISCONTRO	BARRETTE	VERSTAERKUNG	FIXING PLATE	CHAPA ENCHUENTRO
		320641050	1	MOSCHETTONE	MOSQUETTON	SCHANALLENFEDER	SPRING CATCH	MOSQUETON
		320882850	1	LAMIERA	TOLE	LEITBLECH	PLATE	CHAPA
		320883150	1	TUBO	TUYAU	ROHR	PIPE	TUBO
		320883250	1	PIASTRINA	PLAQUETTE	PLATTE	PLATE	PLACA
		320883360	1	SPEZZONE CATENA	ELEMENT DE CHAINE	KETTENELEMENT	CHAIN SECTION	PIEZA DE CADENA
		320902550	1	TUBO SOSTEGNO	SUPPORT	HALTERUNG	SUPPORT	SOPORTE
		321078650	5	ELEMENTO FRENAPAGLIA	ELEMENTO FREIN DE PAILLE	STROHBREMSE-ELEMENTE	STRAW RETARDER ELEMENT	ELEMENTO FRENA PAJA
		355500915	1	RONDELLA	RONDELLE	SCHEIBE	WASHER	ARANDELA
		366000614	17	VITE	VIS	SCHRAUBE	SCREW	TORNILLO

https://www.tractormanualpdf.info/

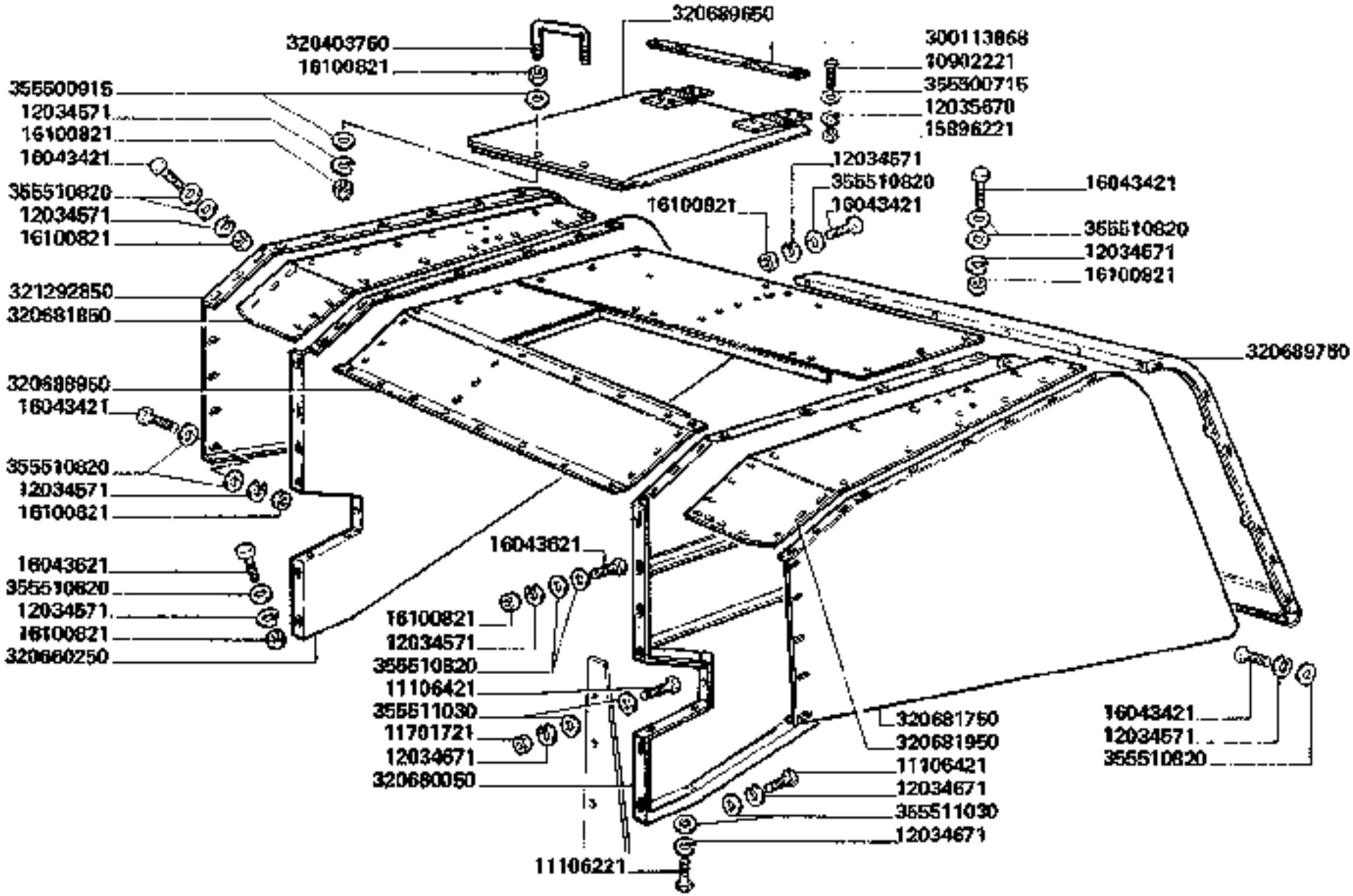

3790-3790R

CARENATURA POSTERIORE

Carenage arrière
Hintere Karosserie

Rear body
Carenado posterior

E3

1/2

https://www.tractormanualpdf.info/

MODIF.	ANT. MODIF.	N. ORDIN.	Q.	DENOMINAZIONE	DESIGNATION	BENENNUNG	DESCRIPTION	DENOMINACIONES
		10902221	4	VITE	VIS	SCHRAUBE	SCREW	TORNILLO
		11106221	4	VITE	VIS	SCHRAUBE	SCREW	TORNILLO
		11106421	5	VITE	VIS	SCHRAUBE	SCREW	TORNILLO
		11701721	3	DADO	ECROU	MUTTER	NUT	TUERCA
		12034571	88	ROSETTA ELASTICA	RONDELLE W	FEDERSCHEIBE	SPRING WASHER	ARANDELA ELASTICA
		12034671	9	ROSETTA ELASTICA	RONDELLE W	FEDERSCHEIBE	SPRING WASHER	ARANDELA ELASTICA
		12036670	4	ROSETTA ELASTICA	RONDELLE W	FEDERSCHEIBE	SPRING WASHER	ARANDELA ELASTICA
		15896221	4	DADO	ECROU	MUTTER	NUT	TUERCA
		16043421	72	VITE	VIS	SCHRAUBE	SCREW	TORNILLO
		16043621	20	VITE	VIS	SCHRAUBE	SCREW	TORNILLO
		16100821	80	DADO	ECROU	MUTTER	NUT	TUERCA
		300113868	8	STRISCIA ANTISDRUCC.	RUBAN ADESIF	BAND	STRIP	CINTA ANTISDELIZ.
		300137738	2	STAFFA SUP.	ETRIER	HALTER	BRACKET	ABRAZADERA
		300137739	2	STAFFA SUPPORTO VAGLI	ETRIER	HALTER	BRACKET	ABRAZADERA
		300137740	2	STAFFA VAGLI CORREDO	ETRIER	HALTER	BRACKET	ABRAZADERA
		320403750	1	MANIGLIA	POIGNEE	GRIFF	HANDLE	EMPUNADURA
		320660050	1	FIANCO INT. S.	FLANC	SEITENWAND	SIDE WALL	COSTADO
		320660250	1	FIANCO INT. D.	FLANC	SEITENWAND	SIDE WALL	COSTADO
		320681750	1	FIANCO EST. S.	FLANC	SEITENWAND	SIDE WALL	COSTADO
		320681850	1	TETTO SUP. D.	TOIT	DACH	ROOF	TECHO
		320681950	1	TETTO SUP. S.	TOIT	DACH	ROOF	TECHO
		320688950	1	TETTO POST.	TOIT	DACH	ROOF	TECHO
		320689650	1	COPERCHIO	COUVERCLE	KLAPPE	COVER	TAPA
		320689750	1	CUFFIA CARENATURA POST.	HOTTE ARRIERE	HAUBE	REAR HOOD	CAPOTA
	320681850	321292850	1	FIANCO EST. D.	FLANC	SEITENWAND	SIDE WALL	COSTADO
		355500715	4	RONDELLA	RONDELLE	SCHEIBE	WASHER	ARANDELA
		355500915	4	RONDELLA	RONDELLE	SCHEIBE	WASHER	ARANDELA
		355510820	148	RONDELLA	RONDELLE	SCHEIBE	WASHER	ARANDELA
		355511030	14	RONDELLA	RONDELLE	SCHEIBE	WASHER	ARANDELA

https://www.tractormanualpdf.info/

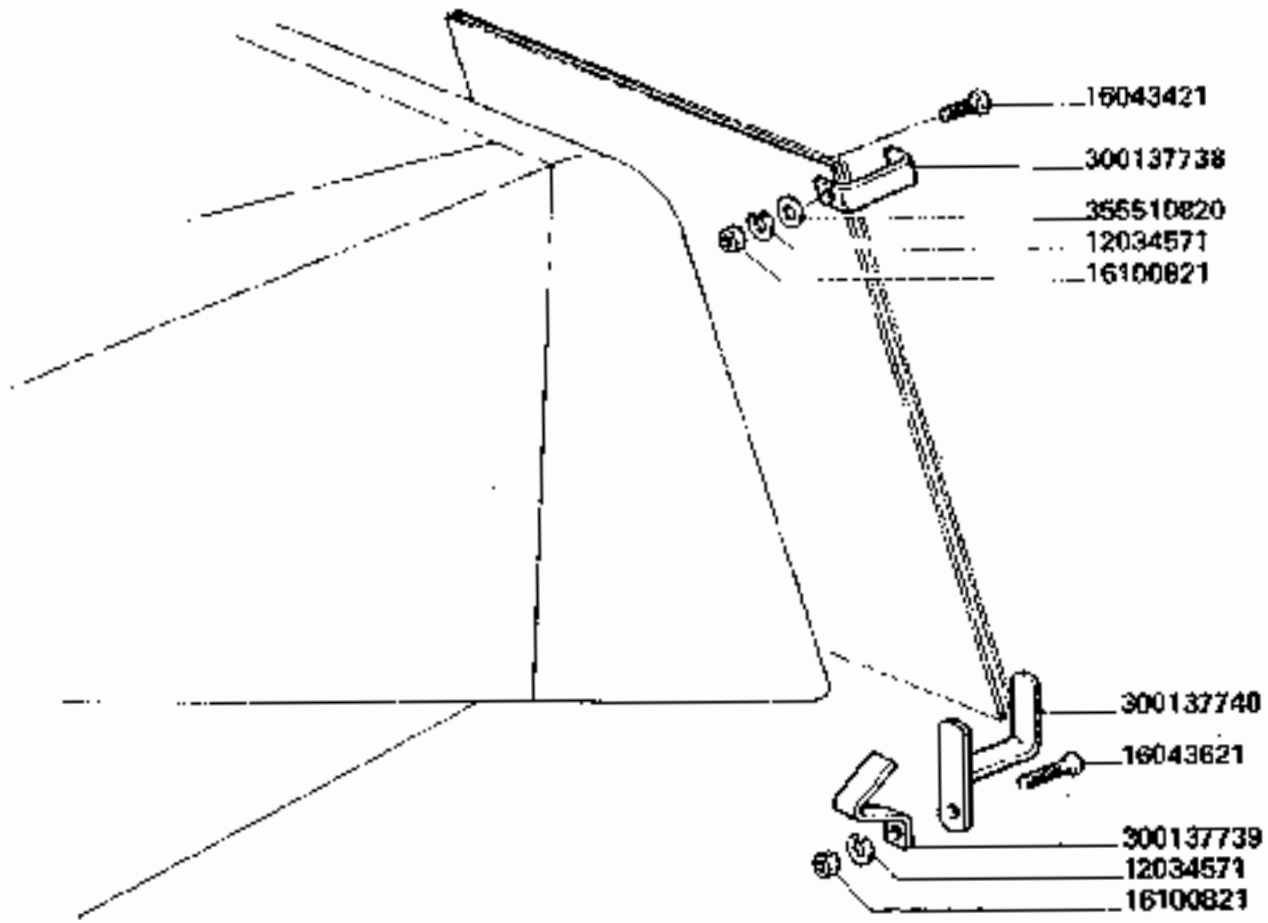

C 0940 ant. ≤= n. 5021916

3790-3790R

CARENATURA POSTERIORE

Carenage arrière
Hintere karosserie

Rear body
Carenado posterior

E 3

2

https://www.tractormanualpdf.info/

https://www.tractormanualpdf.info/

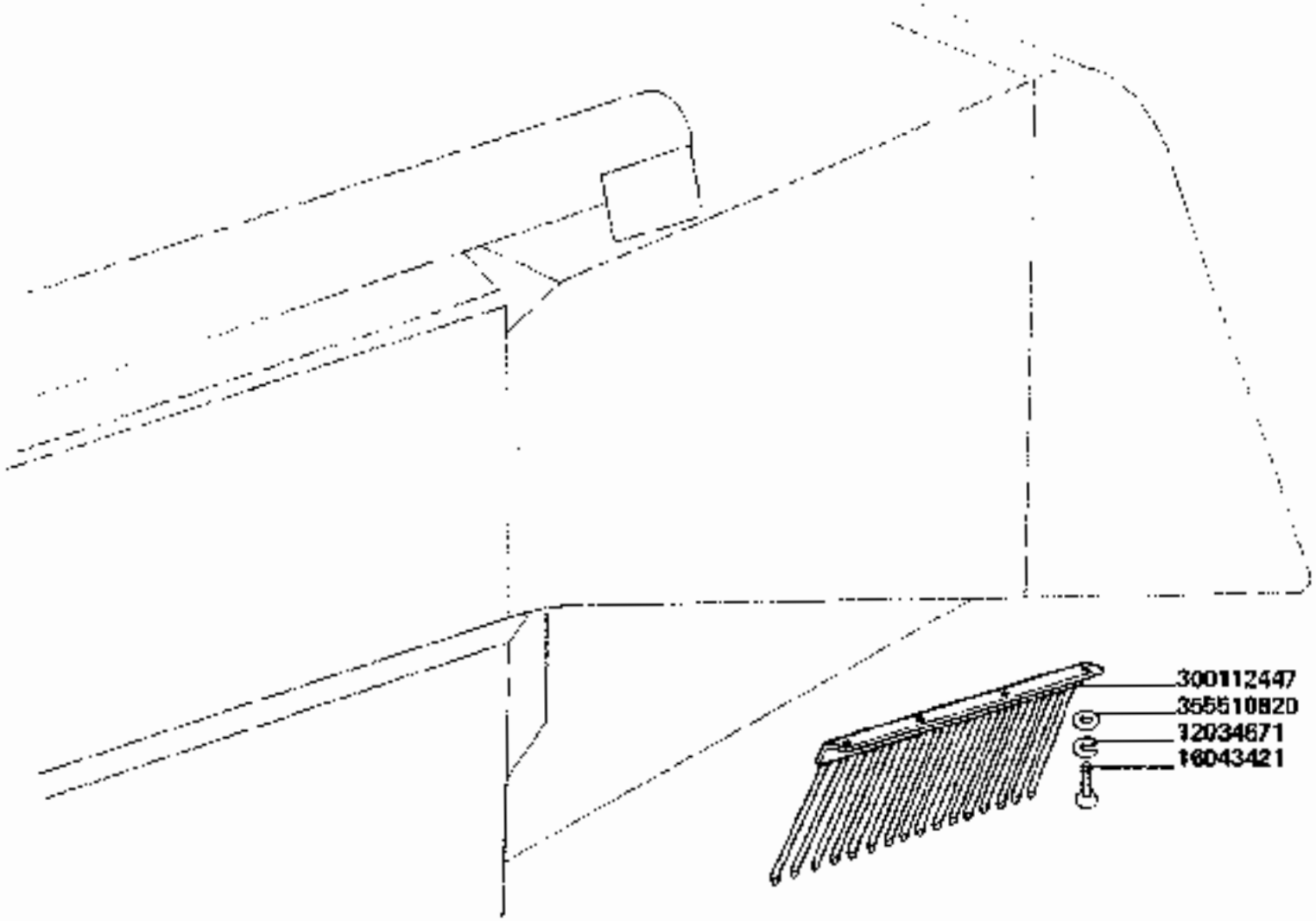

3790-3790R

PETTINE ANDANATORE

Peigne d'andains
Schwadkamm

Swath rake
Peine hileradores

E4

https://www.tractormanualpdf.info/

MODIF.	ANT. MODIF.	N. ORDIN.	Q	DENOMINAZIONE	DESIGNATION	BENENNUNG	DESCRIPTION	DENOMINACIONES
		12034571	4	ROSETTA ELASTICA	RONDELLE W	FEDERSCHEIBE	SPRING WASHER	ARANDELA ELASTICA
		16043421	4	VITE	VIS	SCHRAUBE	SCREW	TORNILLO
		300112447	1	PETTINE ANDANATORE	PEIGNE D'ANDAINS	SCHWADKAMM	SWATH RAKE	PEINE HILERADORE
		355510820	4	RONDELLA	RONDELLE	SCHEIBE	WASHER	ARANDELA

https://www.tractormanualpdf.info/

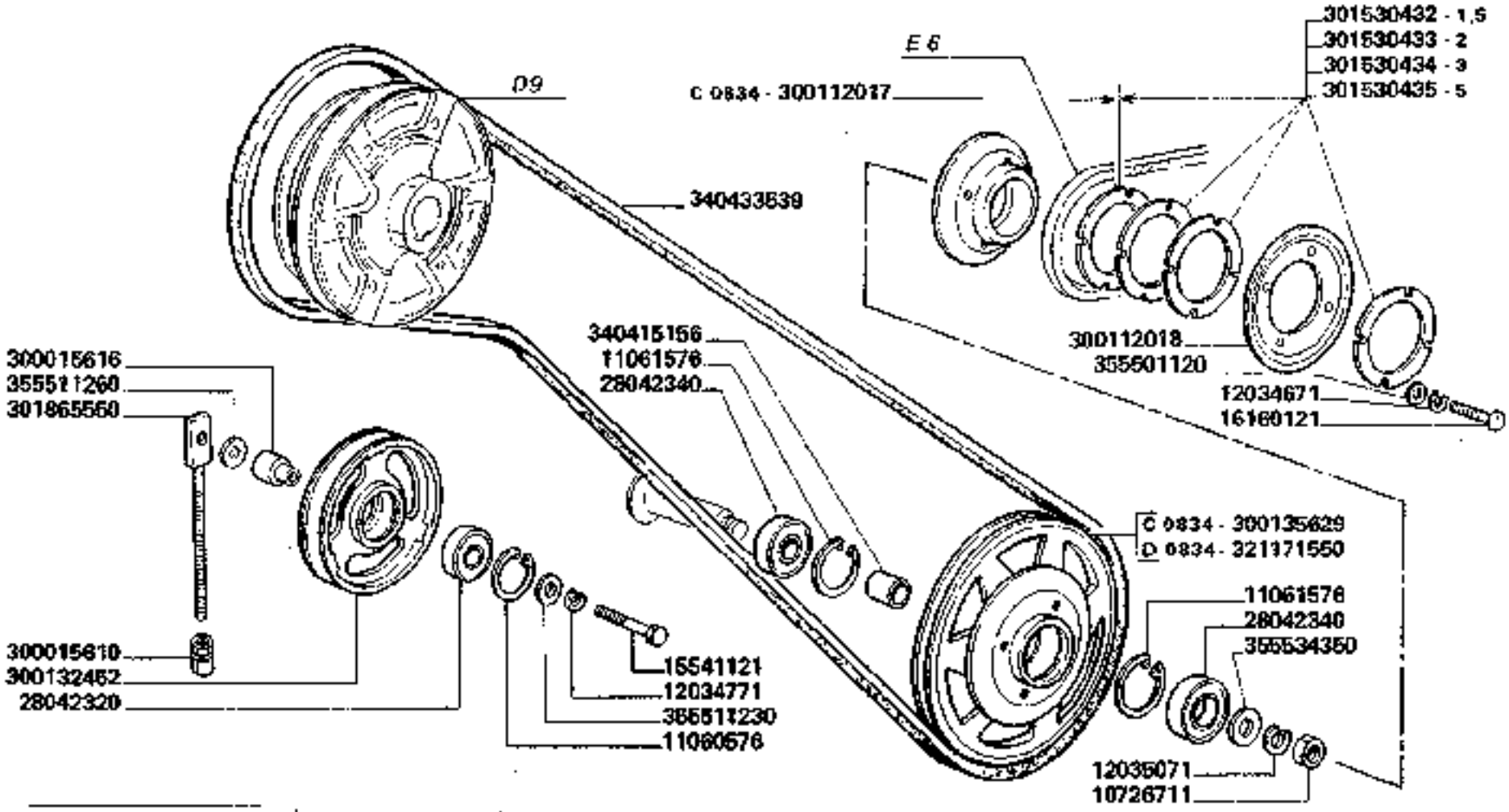

3790-3790R

TRASMISSIONE DA POSTBATTITORE A RINVIO

Transmission du tirepaille au renvoi
Antrieb Wendetrommel Vorgelege
Drive rear beater to transmission
Trasmision de deflector al renvio

E5

https://www.tractormanualpdf.info/

MODIF.	ANT. MODIF.	N. ORDIN.	Q.	DENOMINAZIONE	DESIGNATION	BENENNUNG	DESCRIPTION	DENOMINACIONES
		10726711	1	DADO	ECROU	MUTTER	NUT	TUERCA
		11060576	1	ANELLO ELASTICO	ARRETOIR	SICHERUNGSRING	LOCKRING	ANILLO DE FRENO
		11061576	2	ANELLO ELASTICO	ARRETOIR	SICHERUNGSRING	LOCKRING	ANILLO DE FRENO
		12034671	4	ROSETTA ELASTICA	RONDELLE W	FEDERSCHEIBE	SPRING WASHER	ARANDELA ELASTICA
		12034771	1	ROSETTA ELASTICA	RONDELLE W	FEDERSCHEIBE	SPRING WASHER	ARANDELA ELASTICA
		12035071	1	ROSETTA ELASTICA	RONDELLE W	FEDERSCHEIBE	SPRING WASHER	ARANDELA ELASTICA
		15541121	1	VITE	VIS	SCHRAUBE	SCREW	TORNILLO
		16160121	4	VITE	VIS	SCHRAUBE	SCREW	TORNILLO
		28042320	1	CUSCINETTO	ROULEMENT	LAGER	BEARING	RODAMIENTO
		28042340	2	CUSCINETTO	ROULEMENT	LAGER	BEARING	RODAMIENTO
		300015610	1	DADO	ECROU	MUTTER	NUT	TUERCA
		300015616	1	BOCCOLA	BAGUE	BUECHSE	BUSH	CASQUILLO
C 0634		300112017	1	SEMIPULEGGIA INT.	DEMI-POULIE	RIEMENSCHEIBEN-HAELFTE	PULLEY HALF	SEMI-POLEA
		300112018	1	SEMIPULEGGIA EST.	DEMI-POULIE	RIEMENSCHEIBEN-HAELFTE	PULLEY HALF	SEMI-POLEA
		300132452	1	TENDICINGHIA	POULIE TENDEUR	RIEMENSPANNER	BELT TENSIONER	TENSOR DE CORREA
C 0634		300135629	1	PULEGGIA RINVIO	POULIE	RIEMENSCHEIBE	PULLEY	POLEA
		301530432	1	SPESSORE	CALE D'EPAISSEUR	DISTANZSTUECK	SHIM	ESPESOR
		301530433	1	SPESSORE	CALE D'EPAISSEUR	DISTANZSTUECK	SHIM	ESPESOR
		301530434	1	SPESSORE	CALE D'EPAISSEUR	DISTANZSTUECK	SHIM	ESPESOR
		301530435	1	SPESSORE	CALE D'EPAISSEUR	DISTANZSTUECK	SHIM	ESPESOR
		301865550	1	TIRANTE	TENDEUR	SPANNSCHRAUBE	TENSIONER	TENSOR
D 0834		321171550	1	PULEGGIA RINVIO	POULIE	RIEMENSCHEIBE	PULLEY	POLEA
		340415156	1	BOCCOLA	BAGUE	BUECHSE	BUSH	CASQUILLO
		340433539	1	CINGHIA	COURROIE	RIEMEN	BELT	CORREA
		355501120	4	RONDELLA	RONDELLE	SCHEIBE	WASHER	ARANDELA
		355511230	1	RONDELLA	RONDELLE	SCHEIBE	WASHER	ARANDELA
		355511260	1	RONDELLA	RONDELLE	SCHEIBE	WASHER	ARANDELA
		355534350	1	RONDELLA	RONDELLE	SCHEIBE	WASHER	ARANDELA

https://www.tractormanualpdf.info/

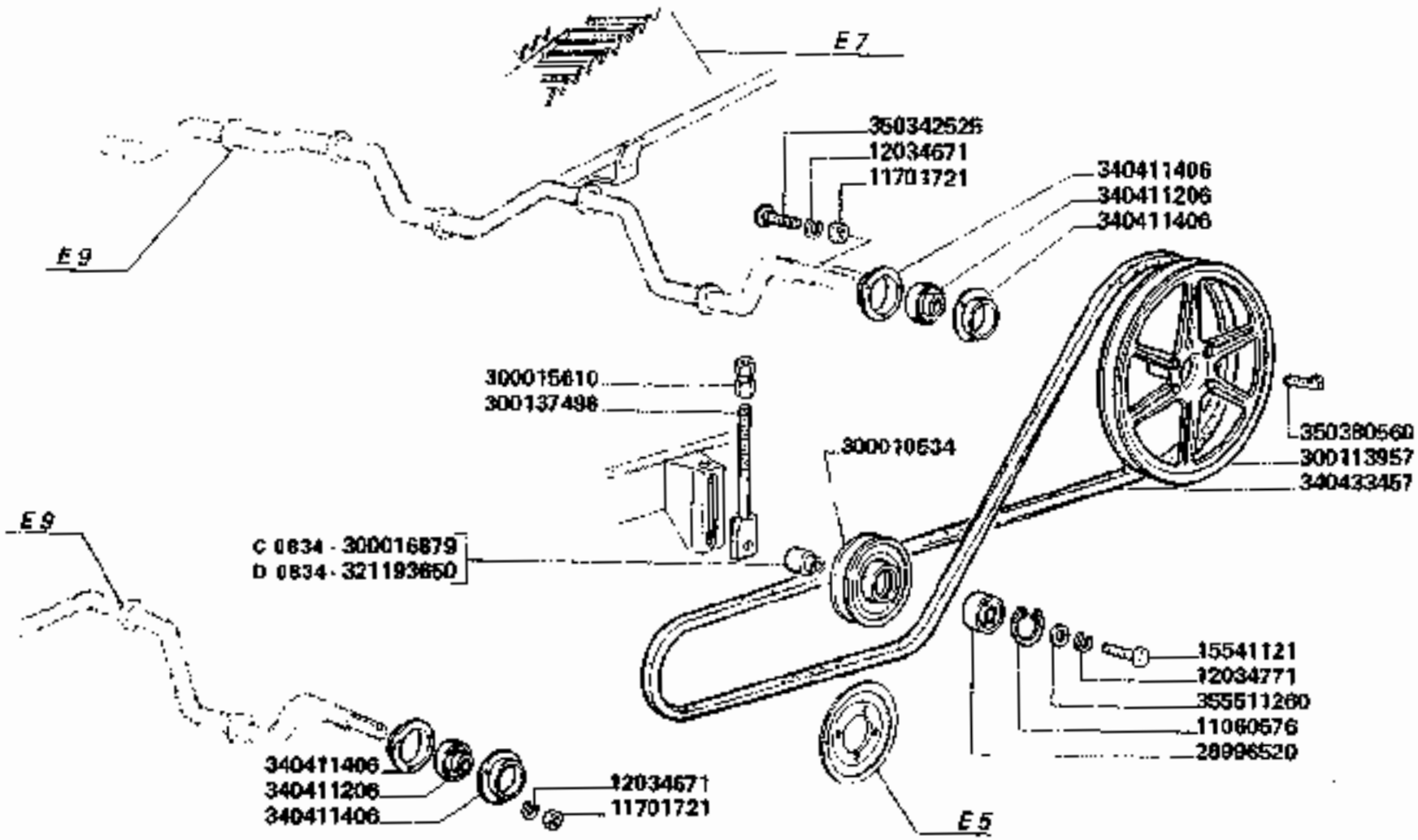

D 0834 aut. => n. 5D20190

3790-3790R

COMANDO SCUOTIPAGLIA

Commande secoueurs
Strohschüttlerantrieb

Straw walker drive
Mando sacudidores

E6

https://www.tractormanualpdf.info/

MODIF.	ANT. MODIF.	N. ORDIN.	Q	DENOMINAZIONE	DESIGNATION	BENENNUNG	DESCRIPTION	DENOMINACIONES
		11060676	1	ANELLO ELASTICO	ARRÊTOIR	SICHERUNGSRING	LOCKRING	ANILLO DE FRENO
		11701721	12	DADO	ECROU	MUTTER	NUT	TUERCA
		12034671	15	ROSETTA ELASTICA	RONDELLE W	FEDERSCHEIBE	SPRING WASHER	ARANDELA ELASTICA
		12034771	2	ROSETTA ELASTICA	RONDELLE W	FEDERSCHEIBE	SPRING WASHER	ARANDELA ELASTICA
		15541121	1	VITE	VIS	SCHRAUBE	SCREW	TORNILLO
		28996520	1	CUSCINETTO	ROULEMENT	LAGER	BEARING	RODAMIENTO
		300010534	1	TENDICINGHIA	POULIE TENDEUR	RIEMENSPANNER	BELT TENSIONER	TENSOR DE CORREA
		300015610	1	DADO	ECROU	MUTTER	NUT	TUERCA
C 0834		300016879	1	BOCCOLA	DOUILLE	BUECHSE	BUSH	CASQUILLO
		300113967	1	PULEGGIA	POULIE	RIEMENSCHEIBE	PULLEY	POLEA
		300137498	1	TIRANTE	TENDEUR	SPANNSCHRAUBE	TENSIONER	TENSOR
D 0834		321193650	1	BOCCOLA	DOUILLE	BUECHSE	BUSH	CASQUILLO
		340411208	4	CUSCINETTO	ROULEMENT	LAGER	BEARING	RODAMIENTO
		340411406	8	FLANGIA CUSCINETTO	FLASQUE	LAGERFLANSCH	BRIDA	FLANGE
		340433457	1	CINGHIA	COURROIE	RIEMEN	BELT	CORREA
		350342525	6	VITE	VIS	SCHRAUBE	SCREW	TORNILLO
		350380560	1	CHIAVETTA	CLAVETTE	KEIL	KEY	CHAVETA
		355511260	1	RONDELLA	RONDELLE	SCHEIBE	WASHER	ARANDELA

https://www.tractormanualpdf.info/

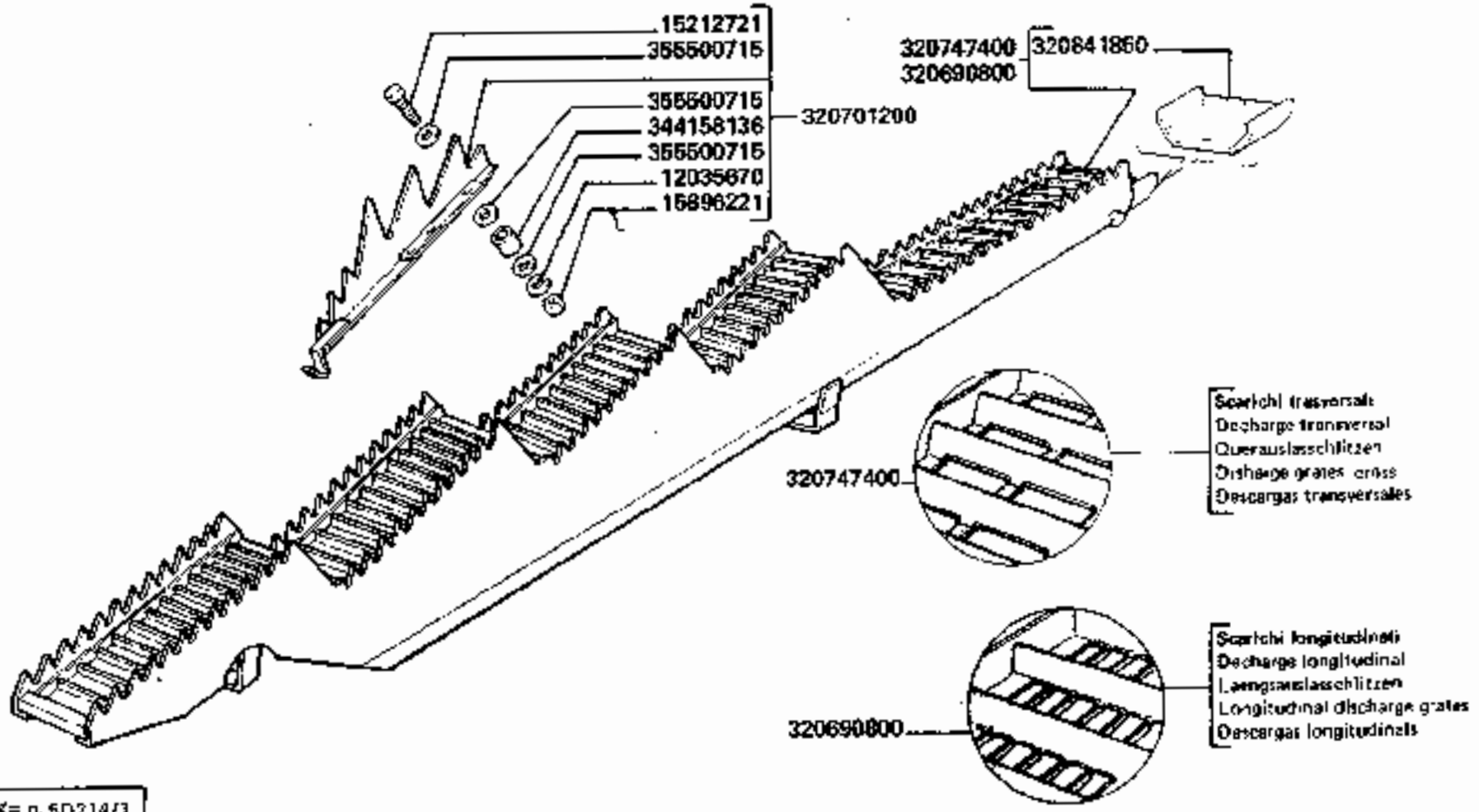

C 1100 BUL. ≤= n. SD214/1

3790-3790R

SCUOTIPAGLIA

Secoueurs
Strohschuettler

Straw walkers
Sacudidores

E 7.A

https://www.tractormanualpdf.info/

MODIF.	ANT. MODIF.	N. ORDIN.	Q	DENOMINAZIONE	DESIGNATION	BENENNUNG	DESCRIPTION	DENOMINACIONES
		12035670	(1)	ROSETTA ELASTICA	RONDELLE W	FEDERSCHEIBE	SPRING WASHER	ARANDELA ELASTICA
		16212721	(1)	VITE	VIS	SCHRAUBE	SCREW	TORNILLO
		15896221	(1)	DADO	ECROU	MUTTER	NUT	TUERCA
		320690800	5	SCUOTIPAGLIA COMPL.	SECOUEURS	SCHUETTLER	STRAW WALKER	SACUDIDORES
		320701200	15	ALZAPAGLIA COMPL.	HAUSSE-PAILLE	STROHHEBER	STRAW LIFTER, ASSY	LEVANTAPAJAS
	320690900	320747400	5	SCUOTIPAGLIA COMPL.	SECOUEUR	SCHUETTLER	STRAW WALKER	SACUDIDORES
	300135544	320641850	(1)	PROLUNGA A CASSETTO	RALLONGE	VERLAENGERUNG	EXTENSION	PROLONGA
		344158136	(1)	BOCCOLA	DOUILLE	BUECHSE	BUSH	CASQUILLO
		356500715	(3)	RONDELLA	RONDELLE	SCHEIBE	WASHER	ARANDELA

https://www.tractormanualpdf.info/

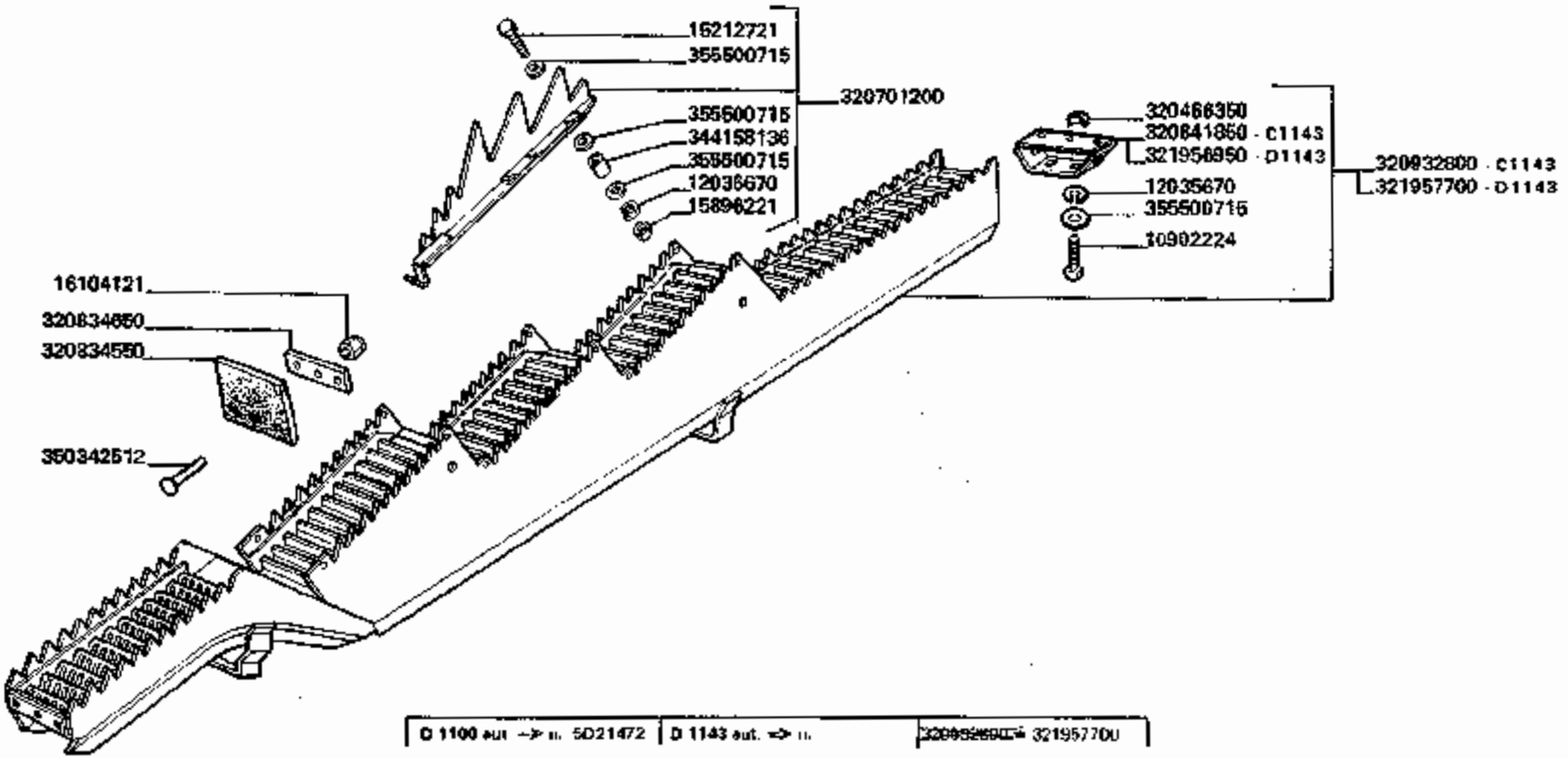

3790-3790R

SCUOTIPAGLIA

Secoueurs
Strohschuettler

Straw walker
Sacudidores

E 7.B

https://www.tractormanualpdf.info/

MODIF.	ANT.MODIF.	N. ORDIN.	Q	DENOMINAZIONE	DESIGNATION	BENENNUNG	DESCRIPTION	DENOMINACIONES
		10902224	(4)	VITE	VIS	SCHRAUBE	SCREW	TORNILLO
		12035670	(1)	ROSETTA ELASTICA	RONDELLE W	FEDERSCHEIBE	SPRING WASHER	ARANDELA ELASTICA
		12035670	(4)	ROSETTA ELASTICA	RONDELLE W	FEDERSCHEIBE	SPRING WASHER	ARANDELA ELASTICA
		15212721	(1)	VITE	VIS	SCHRAUBE	SCREW	TORNILLO
		15896221	(1)	DADO	ECROU	MUTTER	NUT	TUERCA
		16104121	15	DADO	ECROU	MUTTER	NUT	TUERCA
		320466350	(4)	DADO	ECROU	MUTTER	NUT	TUERCA
		320701200	15	ALZAPAGLIA COMPL.	HAUSSE-PAILLE	STROHHEBER	STRAW LIFTER	LEVANTAPAJAS
		320834550	5	CHIUSURA ANT.	FERMETURE	ABDECKUNG	COVER	CIERRE
		320834650	5	RISCONTRO	BARRETTE	VERSTAERKUNG	STIFFENER	PLETINA
C 1143		320841850	(1)	PROLUNGA A CASSETTO	RALLONGE	VERLAENGERUNG	EXTENSION	PROLONGA
C 1143		320932800	5	SCUOTIPAGLIA COMPL.	SECOUEUR	SCHUETTLER	STRAW WALKER	SACUDIDORES
D 1143		320957700	5	SCUOTIPAGLIA COMPL.	SECOUEUR	SCHUETTLER	STRAW WALKER	SACUDIDORES
D 1143		321966950	(1)	PROLUNGA A CASSETTO	RALLONGE	VERLAENGERUNG	EXTENSION	PROLONGA
		344158136	(1)	BOCCOLA	DOUILLE	BUECHSE	BUSH	CASQUILLO
		350342512	15	VITE	VIS	SCHRAUBE	SCREW	TORNILLO
		355500715	(3)	RONDELLA	RONDELLE	SCHEIBE	WASHER	ARANDELA
		355500715	(4)	RONDELLA	RONDELLE	SCHEIBE	WASHER	ARANDELA

https://www.tractormanualpdf.info/

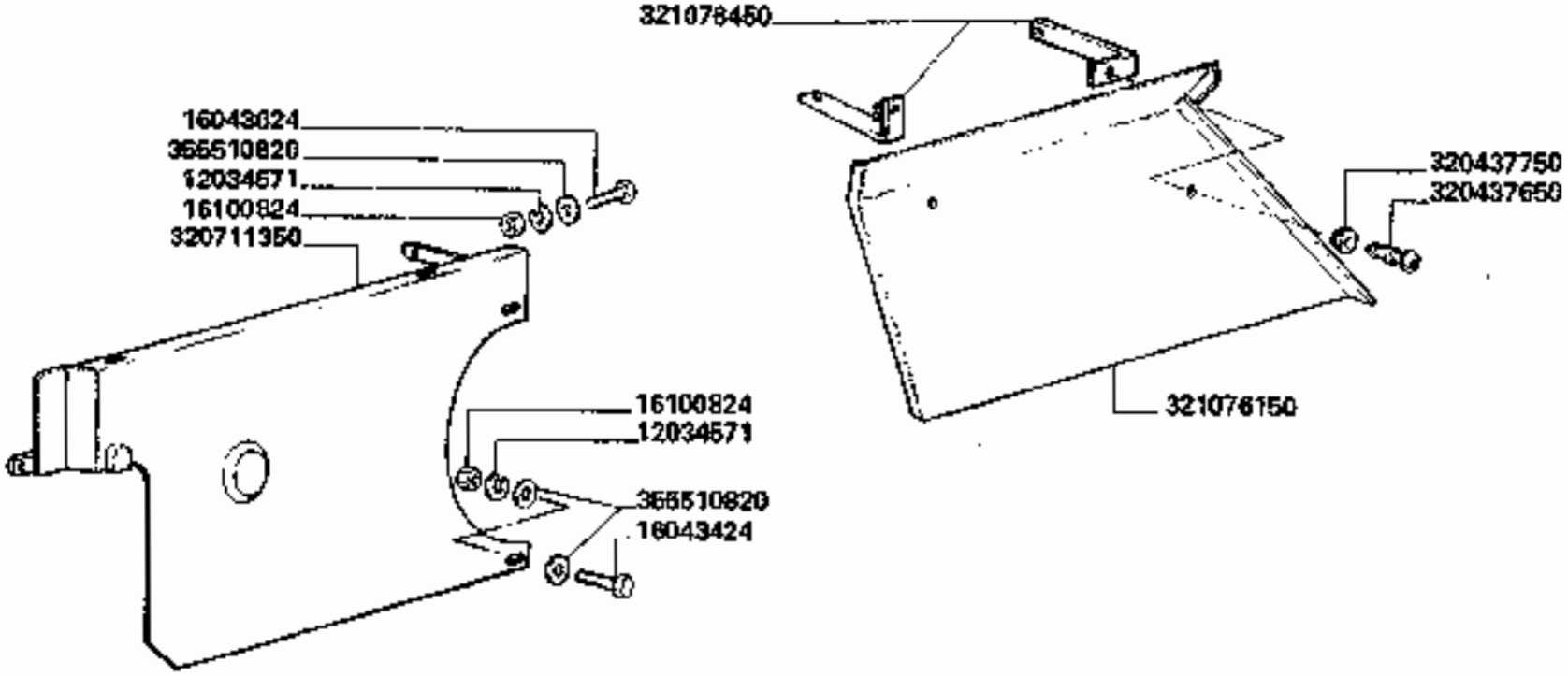

C 0940 aut. 4= n. 5D20349

3790-3790R

PROTEZIONI CINGHIE RINVIO E SCUOTIPAGLIA

Protections courroie renvoi et secoueurs
Schutzblech fuer Strohschuettler und Vorgelegeriemen
Straw walker and transmission
Protecciones correa renvio y sacudidores

E8

1/2

https://www.tractormanualpdf.info/

MODIF.	ANT. MODIF.	N. ORDIN.	Q.	DENOMINAZIONE	DESIGNATION	BENENNUNG	DESCRIPTION	DENOMINACIONES
		10902224	3	VITE	VIS	SCHRAUBE	SCREW	TORNILLO
		11106224	2	VITE	VIS	SCHRAUBE	SCREW	TORNILLO
		11106624	1	VITE	VIS	SCHRAUBE	SCREW	TORNILLO
		11112221	1	VITE	VIS	SCHRAUBE	SCREW	TORNILLO
		11701721	4	DADO	ECROU	MUTTER	NUT	TUERCA
		11702921	1	DADO	ECROU	MUTTER	NUT	TUERCA
		12034571	8	ROSETTA ELASTICA	RONDELLE W	FEDERSCHEIBE	SPRING WASHER	ARANDELA ELASTICA
		12034671	4	ROSETTA ELASTICA	RONDELLE W	FEDERSCHEIBE	SPRING WASHER	ARANDELA ELASTICA
		12034771	1	ROSETTA ELASTICA	RONDELLE W	FEDERSCHEIBE	SPRING WASHER	ARANDELA ELASTICA
		12035670	3	ROSETTA ELASTICA	RONDELLE W	FEDERSCHEIBE	SPRING WASHER	ARANDELA ELASTICA
		12577211	1	DADO	ECROU	MUTTER	NUT	TUERCA
		15896221	3	DADO	ECROU	MUTTER	NUT	TUERCA
		16043424	6	VITE	VIS	SCHRAUBE	SCREW	TORNILLO
		16043624	2	VITE	VIS	SCHRAUBE	SCREW	TORNILLO
		16054621	1	VITE	VIS	SCHRAUBE	SCREW	TORNILLO
		16100824	6	DADO	ECROU	MUTTER	NUT	TUERCA
		16104121	1	DADO	ECROU	MUTTER	NUT	TUERCA
		300132800	1	PROFILO SU PROTEZIONE	PROFIL DE CAOUT.	PROFILGUMMI	RUBBER PROFILE	PERFIL DE GOMA
		300134463	(1)	SQUADRETTA	EQUERRE	PLATTE	PLATE	ESQUADRA
		300137397	1	PROTEZIONE	PROTECTION	SCHUTZBLECH	GUARD	PROTECCION
		300137466	1	PROFILO FORO	PROFIL DE CAOUT.	PROFILGUMMI	RUBBER PROFILE	PERFIL DE GOMA

https://www.tractormanualpdf.info/

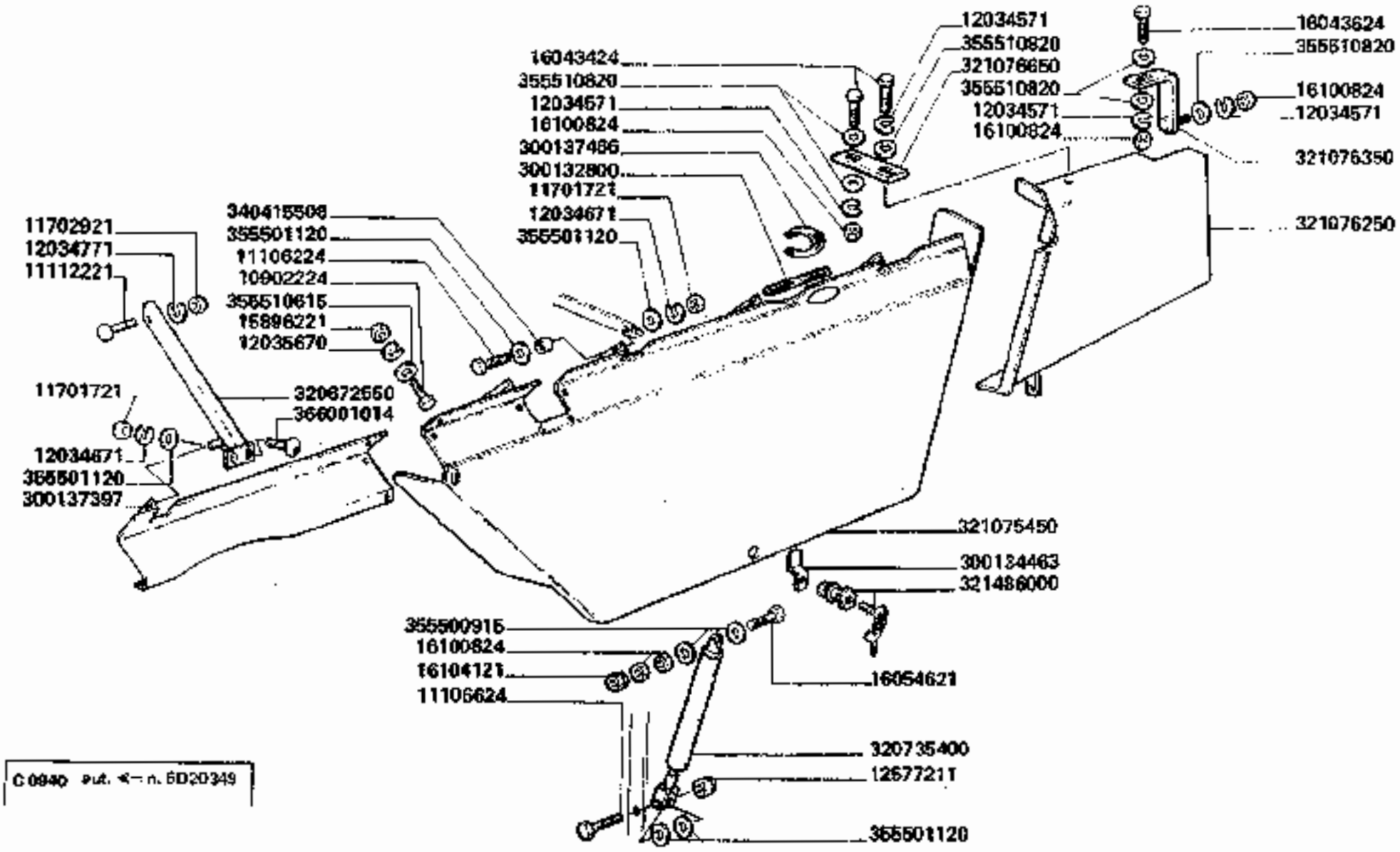

3790-3790R

PROTEZIONI CINGHIE RINVIO E SCUOTIPAGLIA

Protections courroie renvoi et secoueurs — *Straw walker and transmission*

Schutzblech fuer Strohschuettler und vorgelegeriemen — *Proteccions corres reenvio y sacudidores*

E8

2

https://www.tractormanualpdf.info/

MODIF.	ANT. MODIF.	N. ORDIN.	Q	DENOMINAZIONE	DESIGNATION	BENENNUNG	DESCRIPTION	DENOMINACIONES
		320437650	2	CLIPS CON INTAGLIO	CLIPS	CLIPS	CLIPS	CLIPS
		320437750	2	GOMMINO	CAOUTCHOUC	GUMMI	RUBBER	GOMA
		320672550	1	ANGOLARE IRRIG.	RAIDISSEUR	VERSTAERKUNG	STIFFENER	REFUERZO
		320711350	1	PROTEZIONE	PROTECTEUR	SCHUTZBLECH	GUARD	PROTECCION
	319726100	320735400	1	AMMORTIZZATORE	AMORTISSEUR	STOSSDAEMPFER	SHOCK ABSORBER	AMORTIGUADOR
		321076450	1	PROTEZIONE	PROTECTION	SCHUTZBLECH	GUARD	PROTECCION
		321076150	1	PROTEZIONE ANT. S.	PROTECTEUR	SCHUTZBLECH	GUARD	PROTECCION
		321076250	1	PROTEZIONE PULEGGIA	PROTCTEUR	SCHUTZBLECH	GUARD	PROTECCION
		321076350	1	SQUADRETTA SUPPORTO	SUPPORT	HALTERUNG	SUPPORT	SOPORTE
		321076450	2	STAFFA ANCOR. PROTEZ.	ETRIER	HALTER	BRACKET	APOYO
		321076650	1	PIASTRINA	PLAQUETTE	PLATTE	PLATE	PLACA
		321486000	(1)	VOLANTINO	MANIVELLE	KURBEL	CRANK	VOLANTE
		340415508	2	BOCCOLA	BAGUE	BUECHSE	BUSH	CASQUILLO
		365500915	2	RONDELLA	RONDELLE	SCHEIBE	WASHER	ARANDELA
		365501120	8	RONDELLA	RONDELLE	SCHEIBE	WASHER	ARANDELA
		355510615	3	RONDELLA	RONDELLE	SCHEIBE	WASHER	ARANDELA
		355510820	10	RONDELLA	RONDELLE	SCHEIBE	WASHER	ARANDELA
		366001014	2	VITE	VIS	SCHRAUBE	SCREW	TORNILLO

https://www.tractormanualpdf.info/

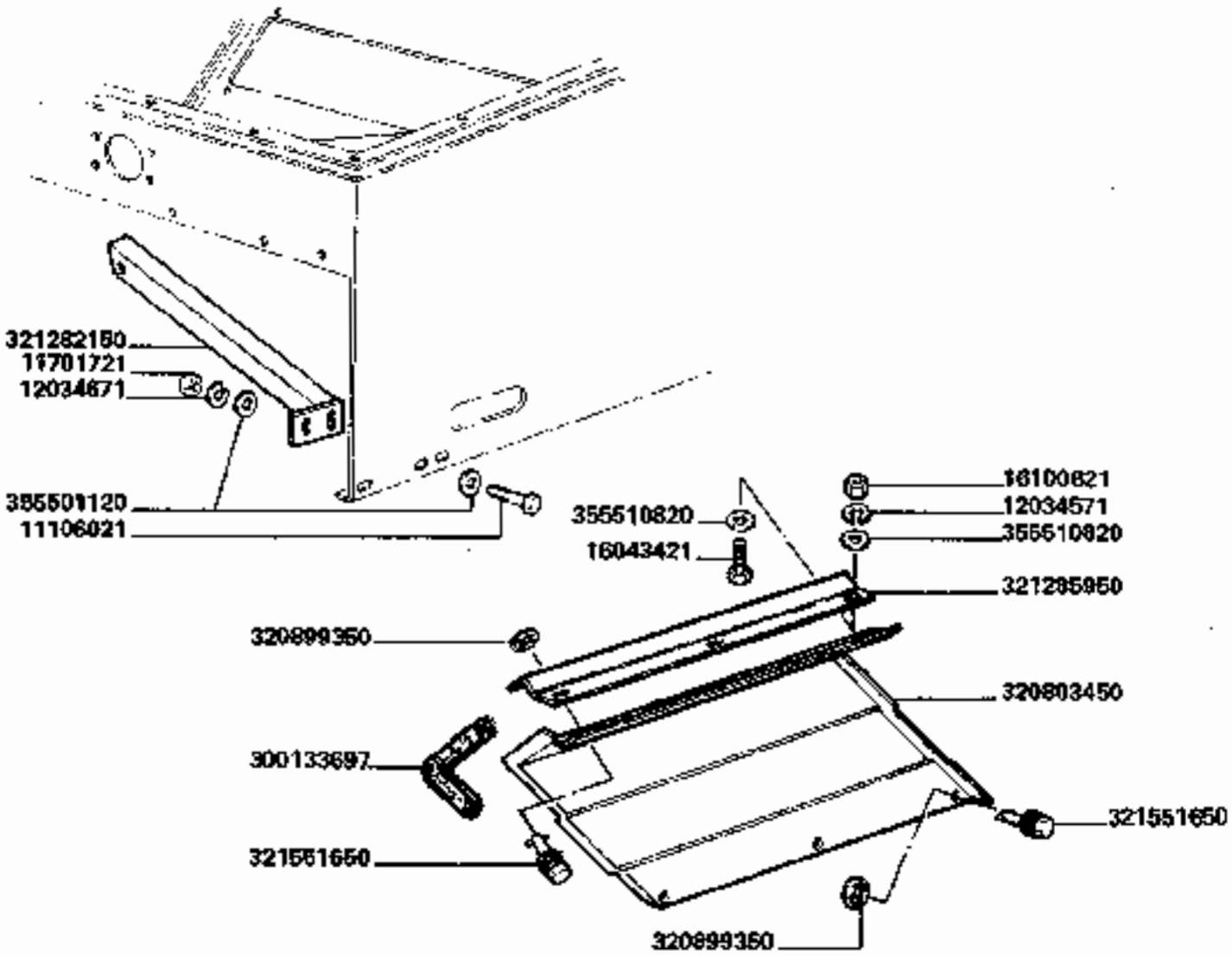

D 0940 aut. => n. 6D21001

3790-3790R

PROTEZIONI CINGHIE RINVIO E SCUOTIPAGLIA

Protections courroie renvoi et secoueurs
Schutzblech fuer strohschuettler und vorgelegeriemen
Straw walker and transmission belts
Protecciones correa reenvio y sacudidores

E8/1

1/2

https://www.tractormanualpdf.info/

MODIF.	ANT. MODIF.	N. ORDIN.	Q.	DENOMINAZIONE	DESIGNATION	BENENNUNG	DESCRIPTION	DENOMINACIONES
		11106021	2	VITE	VIS	SCHRAUBE	SCREW	TORNILLO
		11106221	2	VITE	VIS	SCHRAUBE	SCREW	TORNILLO
		11106821	1	VITE	VIS	SCHRAUBE	SCREW	TORNILLO
		11701721	4	DADO	ECROU	MUTTER	NUT	TUERCA
		12034571	19	ROSETTA ELASTICA	RONDELLE W	FEDERSCHEIBE	SPRING WASHER	ARANDELA ELASTICA
		12034671	4	ROSETTA ELASTICA	RONDELLE W	FEDERSCHEIBE	SPRING WASHER	ARANDELA ELASTICA
		12577211	1	DADO	ECROU	MUTTER	NUT	TUERCA
		15213321	1	VITE	VIS	SCHRAUBE	SCREW	TORNILLO
		16043421	13	VITE	VIS	SCHRAUBE	SCREW	TORNILLO
		16043621	3	VITE	VIS	SCHRAUBE	SCREW	TORNILLO
		16045121	3	VITE	VIS	SCHRAUBE	SCREW	TORNILLO
		16100821	18	DADO	ECROU	MUTTER	NUT	TUERCA
		16104121	4	DADO	ECROU	MUTTER	NUT	TUERCA
		300133697	1	PROFILO	JOINT	DICHTUNG	GASKET	JUNTA
		320735400	1	AMMORTIZZATORE	AMORTISSEUR	STOSSDAEMPFER	SHOCK ABSORBER	AMORTIGUADOR
		320799650	1	PORTELLO S.	PORTE	DECKEL	DOOR	PORTILLO
		320800250	1	CERNIERA ANT.	CHARNIERE	SCHARNIER	HINGE	BISAGRA
		320800350	2	CERNIERA	CHARNIERE	SCHARNIER	HINGE	BISAGRA
		320803450	1	PROTEZIONE ANT. S.	PROTECTION	SCHUTZBLECH	GUARD	PROTECCION
	321551750	320899350	6	RONDELLA	RONDELLE	SCHEIBE	WASHER	ARANDELA
	321278250	320928050	1	PROTEZIONE PULEGGIA	PROTECTION	SCHUTZBLECH	GUARD	PROTECCION
		321076350	1	SQUADRETTA	SUPPORT	HALTER	BRACKET	APOYO
		321076650	1	PIASTRINA	PLAQUETTE	PLAETTCHEN	PLATE	PLANCHUELA
		321282150	1	ANGOLARE IRRIGID.	RAIDISSEUR	STREBE	STIFFENER	REFUERZO
		321284850	2	PIASTRINA	PLAQUETTE	PLAETTCHEN	PLATE	PLANCHUELA
		321285960	1	PROFILO ANCOR. PROTEZ.	PROFIL D'ATTAQUE	HALTERPROFIL	CONNECTION PROFIL	PROFIL DE ATAQUE
		321286050	1	PIASTRA INF.	PLAQUE	PLATTE	PLATE	PLACA
		321551650	6	STELO CON TESTA CACCIAVITE	VIS AVEC FENTE	SCHLITZSCHRAUBE	SLOTTED SCREW	TORNILLO CON RANURA
		321570700	1	VOLANTINO	MANIVELLE	KURBEL	CRANK	MANIVELA
		355501120	8	RONDELLA	RONDELLE	SCHEIBE	WASHER	ARANDELA
		355510820	14	RONDELLA	RONDELLE	SCHEIBE	WASHER	ARANDELA

https://www.tractormanualpdf.info/

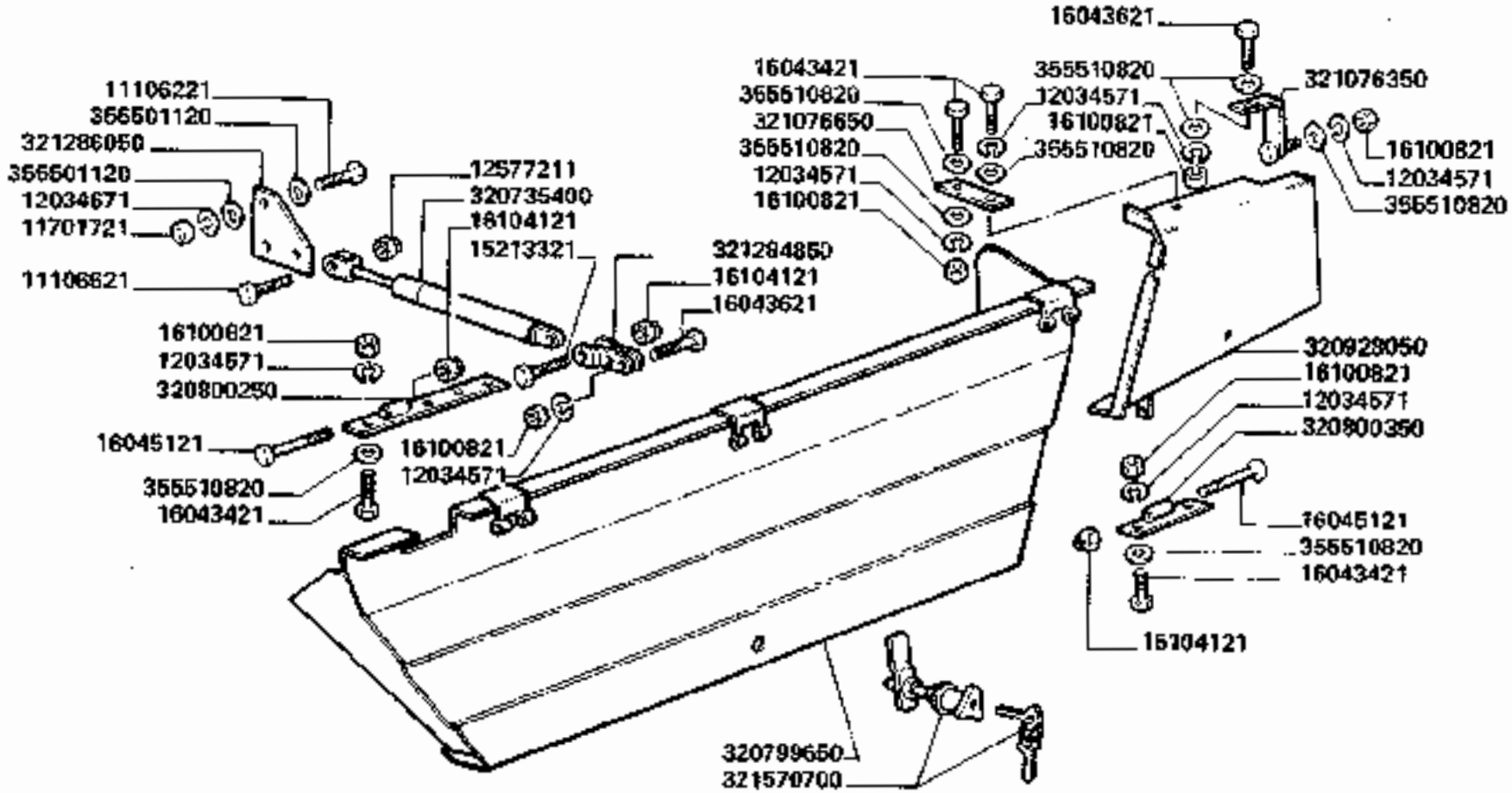

D 0940 ant. => n. 8D21001

3790-3790R

PROTEZIONI CINGHIE RINVIO E SCUOTIPAGLIA

Protections courroie renvoi et secoueurs — *Straw walker and transmission belts*

Schutzblech fuer strohschuettler und vorgelegeriemen — *Proteccions correa reenvio y sacudidores*

E 8/1

2

https://www.tractormanualpdf.info/

https://www.tractormanualpdf.info/

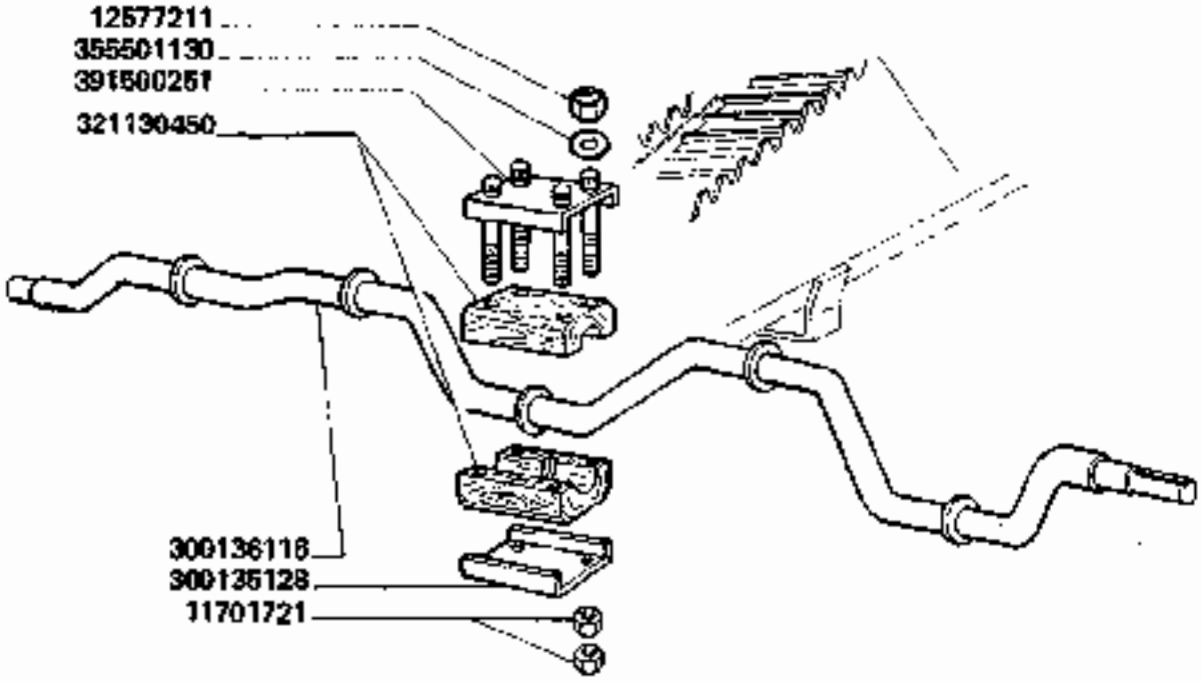

3790-3790R

PARTICOLARI PER TERRENI NORMALI

Pièces pour terrains normals
Teile fuer normalen boden

Parts for normals soils
Piezas por terrenos normales

E 9A

1/2

https://www.tractormanualpdf.info/

MODIF.	ANT. MODIF.	N. ORDIN.	Q	DENOMINAZIONE	DESIGNATION	BENENNUNG	DESCRIPTION	DENOMINACIONES
		11701721	80	DADO	ECROU	MUTTER	NUT	TUERCA
		12677211	40	DADO	ECROU	MUTTER	NUT	TUERCA
		300118789	1	PORTELLO RACCORDO	PORTE	DECKEL	DOOR	PORTILLO
		300135128	10	PIASTRA INF.	PLAQUE	PLATTE	PLATE	PLACA
		300136116	2	ALBERO	ARBRE	WELLE	SHAFT	ARBOL
		300137082	1	FONDO CASSA	FOND	BODENBLECH	BOTTOM PLATE	CHAPA DE FONDO
		321031150	1	PORTELLO	PORTE	DECKEL	DOOR	PORTILLO
		321031250	1	PORTELLO	PORTE	DECKEL	DOOR	PORTILLO
		321078850	1	PORTELLO INF. ELEVAT.	PORTE	DECKEL	DOOR	PORTILLO
	300135099	321130450	10	SUPPORTO SCUOTIPAGLIA	SUPPORT	HALTERUNG	SUPPORT	SOPORTE
		355601130	40	RONDELLA	RONDELLE	SCHEIBE	WASHER	ARANDELA
		391500251	10	PIASTRA SUP.	PLAQUE	PLATTE	PLATE	PLACA

https://www.tractormanualpdf.info/

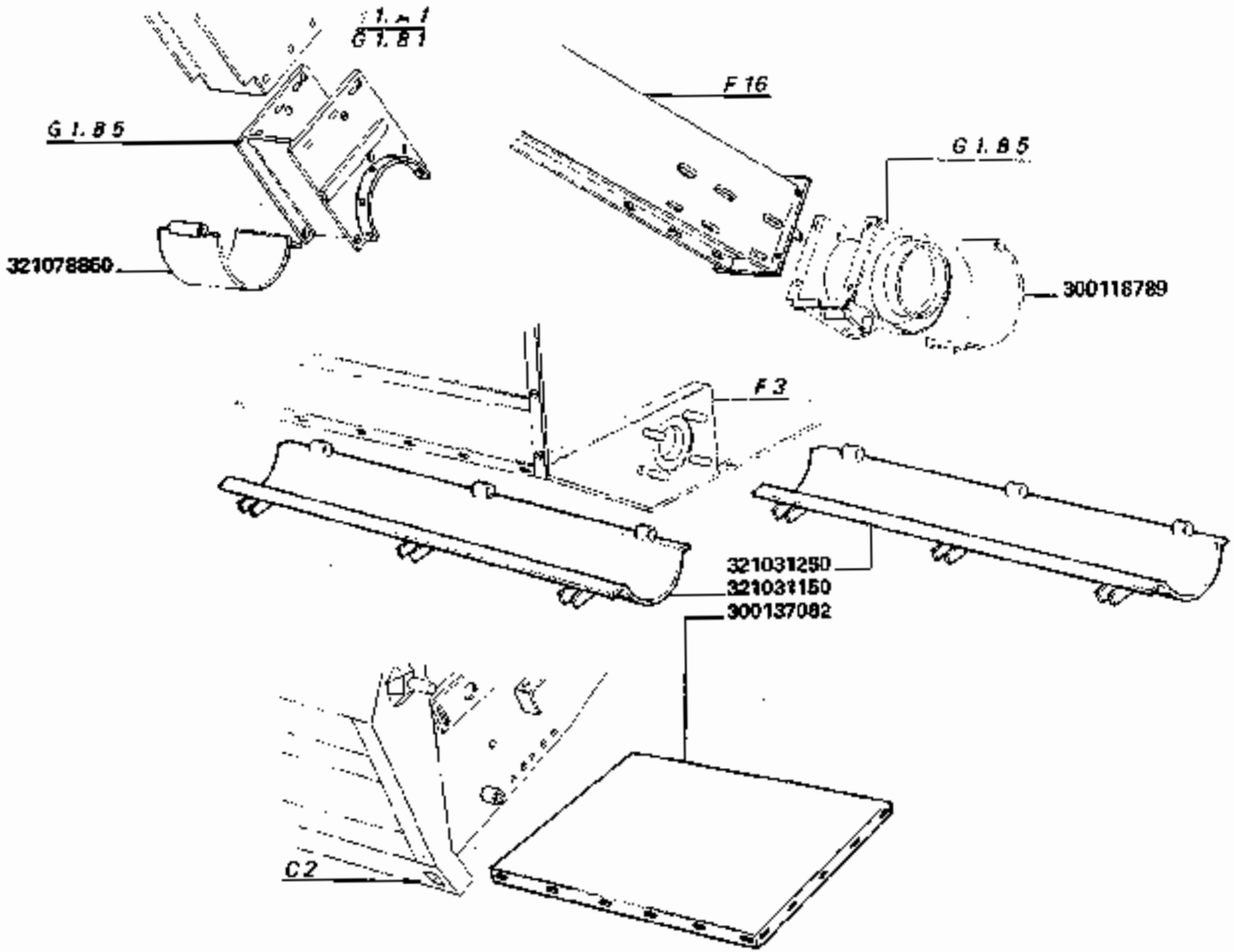

3790-3790R

PARTICOLARI PER TERRENI NORMALI

Pièces pour terrains normals
Teile fuer normalen boden

Parts for normals soils
Piezas por terrenos normales

E9.A

2

https://www.tractormanualpdf.info/

https://www.tractormanualpdf.info/

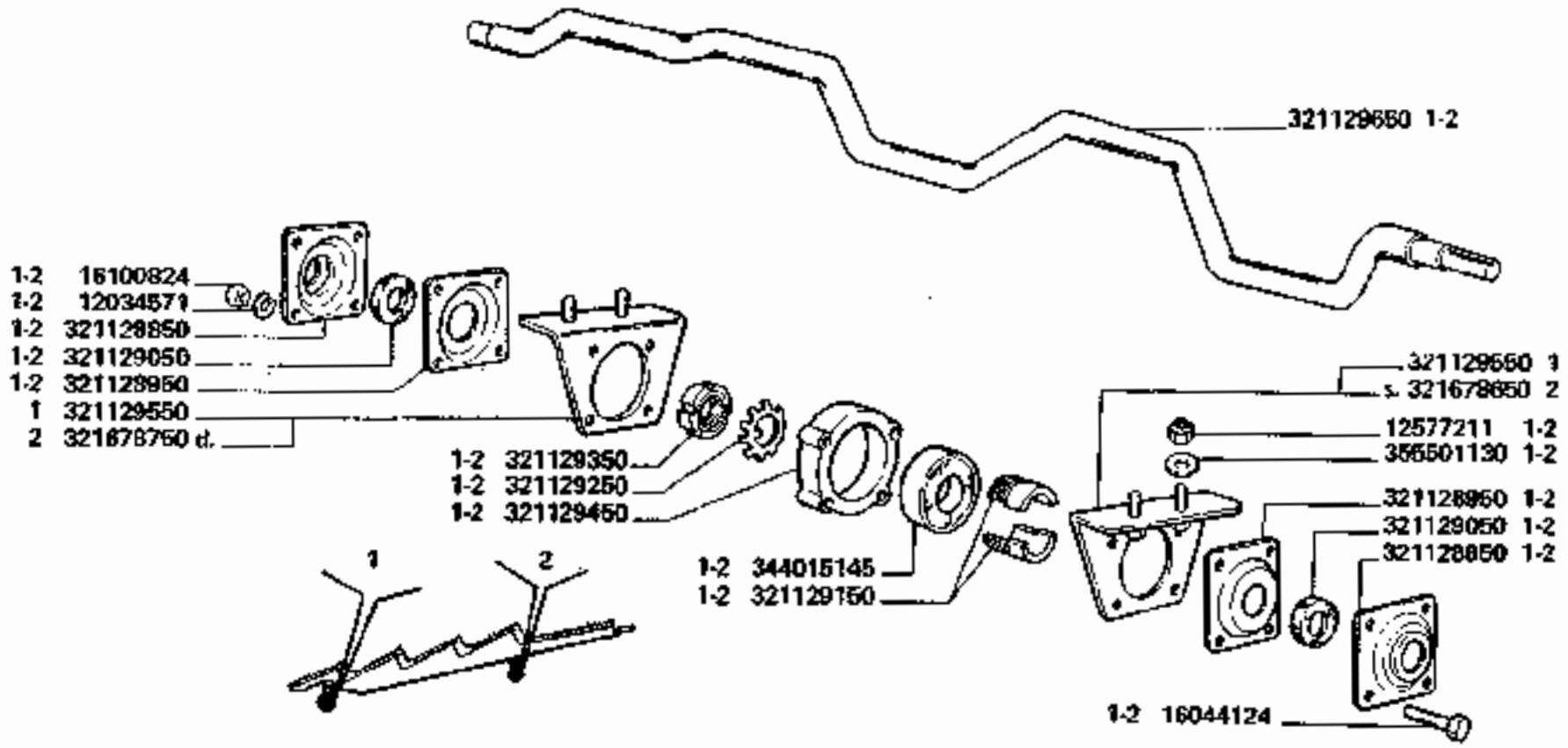

3790

PARTICOLARI PER TERRENI SABBIOSI

Pièces pour terrains sableux
Teile fuer sandigen boden

Parts for sandy soils
Piezas por terrenos arenosos

E9.B

1/2

https://www.tractormanualpdf.info/

MODIF.	ANT. MODIF.	N. ORDIN.	Q	DENOMINAZIONE	DESIGNATION	BENENNUNG	DESCRIPTION	DENOMINACIONES
		12034671	40	ROSETTA ELASTICA	RONDELLE W	FEDERSCHEIBE	SPRING WASHER	ARANDELA ELASTICA
		12577211	40	DADO	ECROU	MUTTER	NUT	TUERCA
		16044124	40	VITE	VIS	SCHRAUBE	SCREW	TORNILLO
		16100824	40	DADO	ECROU	MUTTER	NUT	TUERCA
		320611650	1	FONDO CASSA	FOND	BODENBLECH	BOTTOM PLATE	CHAPA DE FONDO
		320611750	1	PORTELLO	PORTE	DECKEL	DOOR	PORTILLO
		320611950	1	PORTELLO INF	PORTE	DECKEL	DOOR	PORTILLO
		320615950	1	PORTELLO ELEV.	PORTE	DECKEL	DOOR	PORTILLO
		320616450	1	PORTELLO FORATO	PORTE	DECKEL	DOOR	PORTILLO
		321128850	20	SUPPORTO ANELLO	SUPPORT	HALTERING	SUPPORT	SOPORTE
		321128950	20	PROTEZIONE CUSCINETTO	PROTECTION	LAGERSCHUTZ	GUARD	PROTECCION
		321129050	20	GUARNIZIONE	JOINT	DICHTUNG	GASKET	JUNTA
		321129150	10	BUSSOLA	DOUILLE	BUECHSE	BUSHING	CASQUILLO
		321129250	10	ROSETTA SICUREZZA	RONDELLE FREIN	SICHERUNGSRING	LOCKWASHER	ARANDELA DE FRENO
		321129350	10	GHIERA BLOCCAGGIO	VIROLE	GEWINDERING	RING NUT	VIROLA
		321129450	10	ANELLO SUPP.	SUPPORT	HALTERUNG	SUPPORT	SOPORTE
		321129550	20	SEMISUPPORTO	DEMI-SUPPORT	HALTERHAELFTE	HALF-SUPPORT	SEMI SOPORTE
		321129650	2	ALBERO ANT.	ARBRE	WELLE	SHAFT	ARBOL
		321678650	5	SEMISUPPORTO S.	DEMI-SUPPORT	HALTERHAELFTE	HALF-SUPPORT	SEMI SOPORTE
		321678750	5	SEMISUPPORTO D.	DEMI-SUPPORT	HALTERHAELFTE	HALF-SUPPORT	SEMI SOPORTE
		344015145	10	CUSCINETTO	ROULEMENT	LAGER	BEARING	RODAMIENTO
		355501130	40	RONDELLA	RONDELLE	SCHEIBE	WASHER	ARANDELA

https://www.tractormanualpdf.info/

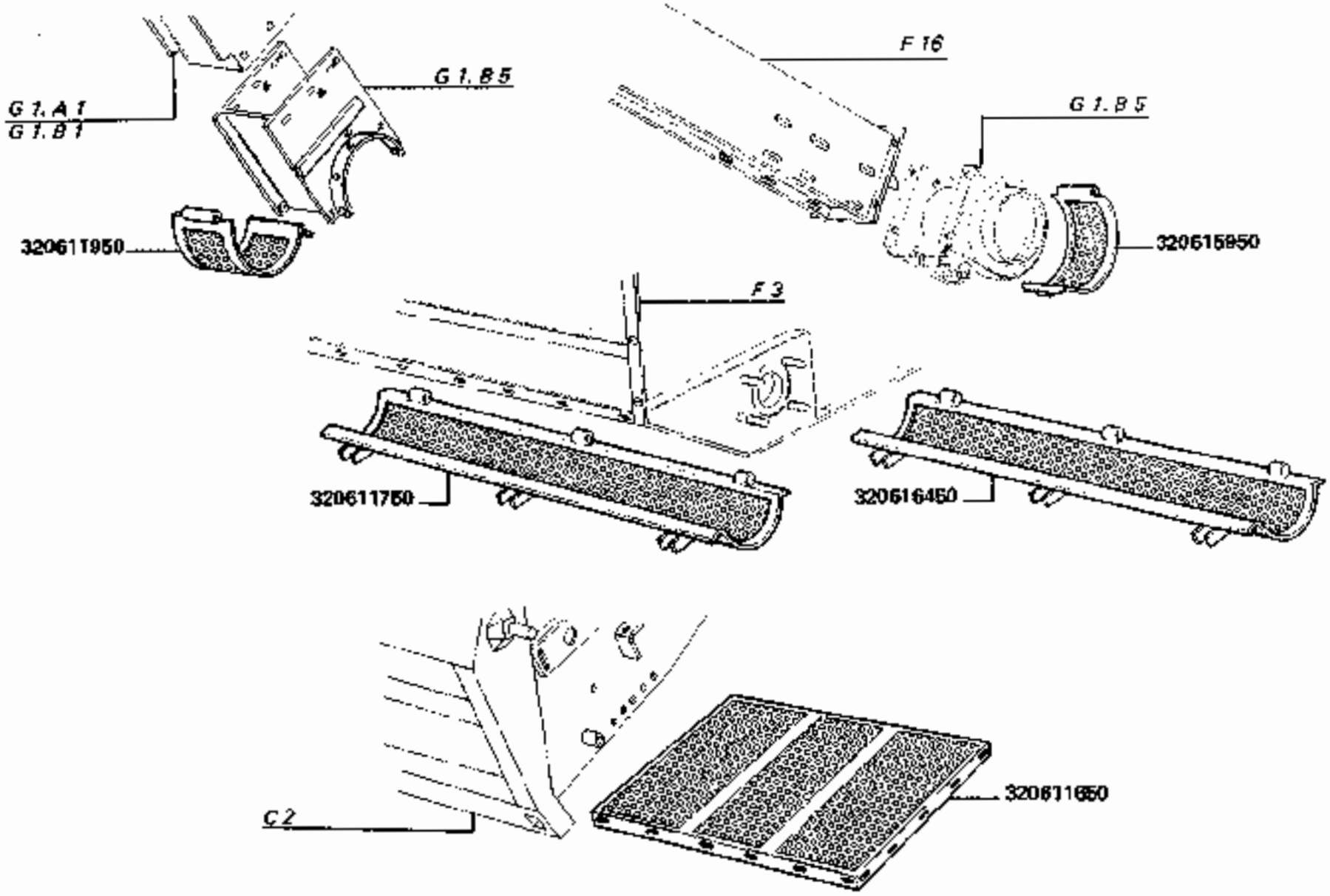

3790

PARTICOLARI PER TERRENI SABBIOSI

Pièces pour terrains sableux
Teile fuer sandigen boden

Parts for sandy soils
Piezas por terrenos arenosos

E9.B

2

https://www.tractormanualpdf.info/

https://www.tractormanualpdf.info/

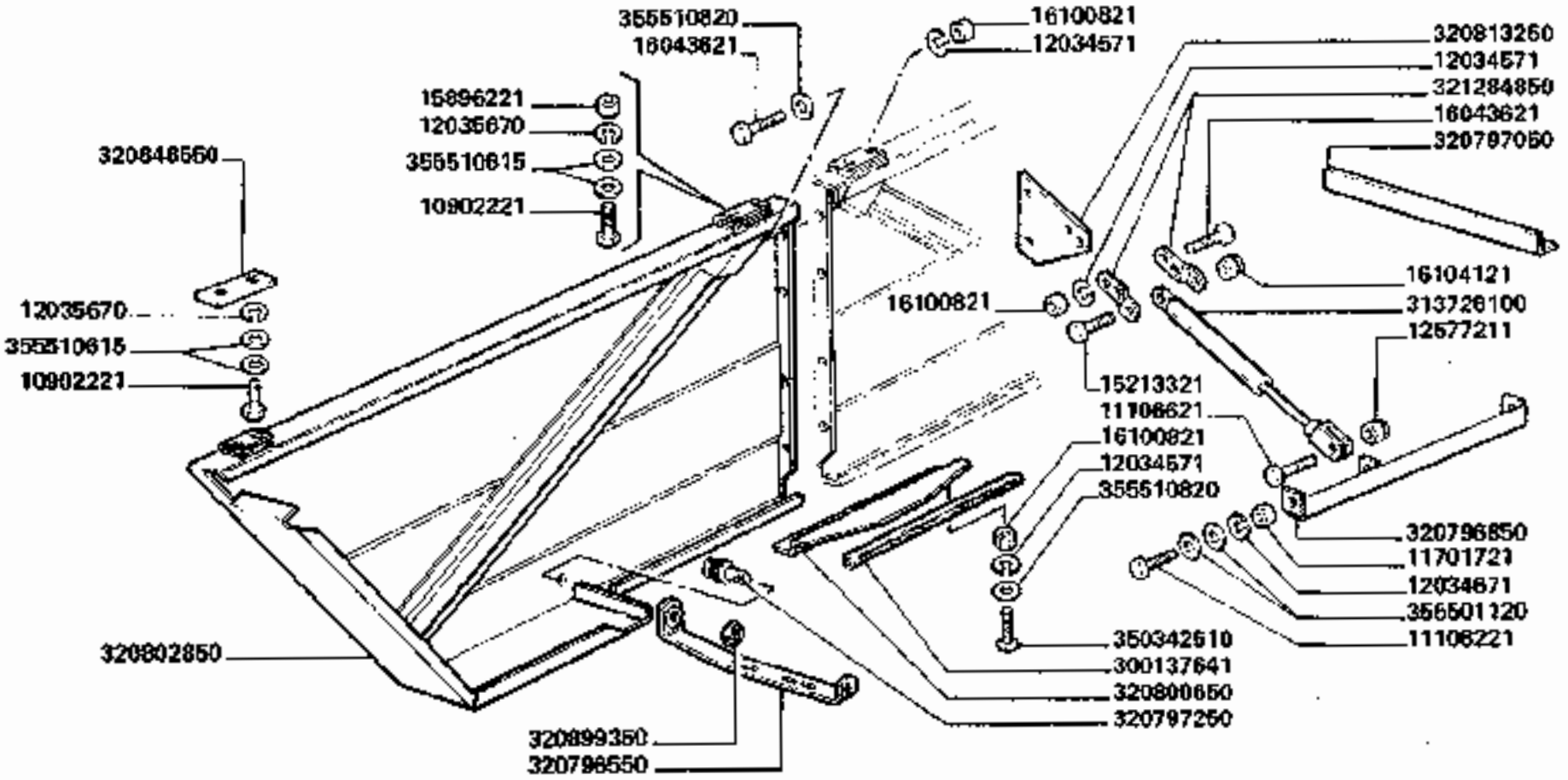

D 0840 aut. => n. 8021001

3790-3790R

PROTEZIONE FIANCATA DESTRA

Protections flanc d.
Schutzblech seitenwand R.

Side wall guards, R.H.
Proteccions costado de.

E10

1/2

https://www.tractormanualpdf.info/

MODIF.	ANT. MODIF.	N. ORDIN.	Q	DENOMINAZIONE	DESIGNATION	BENENNUNG	DESCRIPTION	DENOMINACIONES
		10902221	8	VITE	VIS	SCHRAUBE	SCREW	TORNILLO
		11106221	2	VITE	VIS	SCHRAUBE	SCREW	TORNILLO
		11106821	1	VITE	VIS	SCHRAUBE	SCREW	TORNILLO
		11701721	2	DADO	ECROU	MUTTER	NUT	TUERCA
		12034571	20	ROSETTA ELASTICA	RONDELLE W	FEDERSCHEIBE	SPRING WASHER	ARANDELA ELASTICA
		12034671	2	ROSETTA ELASTICA	RONDELLE W	FEDERSCHEIBE	SPRING WASHER	ARANDELA ELASTICA
		12035670	8	ROSETTA EALSTICA	RONDELLE W	FEDERSCHEIBE	SPRING WASHER	ARANDELA ELASTICA
		12577211	1	DADO	ECROU	MUTTER	NUT	TUERCA
		15213321	1	VITE	VIS	SCHRAUBE	SCREW	TORNILLO
		15896221	6	DADO	ECROU	MUTTER	NUT	TUERCA
		16043221	4	VITE	VIS	SCHRAUBE	SCREW	TORNILLO
		16043421	5	VITE	VIS	SCHRAUBE	SCREW	TORNILLO
		16043821	7	VITE	VIS	SCHRAUBE	SCREW	TORNILLO
		16100821	20	DADO	ECROU	MUTTER	NUT	TUERCA
		16104121	1	DADO	ECROU	MUTTER	NUT	TUERCA
		300137641	1	PROFILO	PROFIL	GUMMIPROFILE	RUBBER PROFIL	PERFIL DE GOMA
		313726100	1	AMMORTIZZATORE	AMORTISSEUR	STOSSDAEMPFER	SCHOCK ABSORBER	AMORTIGUADOR
C 1095		320793950	1	MENSOLA	SUPPORT	HALTER	SUPPORT	SOPORTE
		320798550	1	ANCOR. ANT. PORTELLO	BARRETTE	PLATTE	PLATE	CHAPA
		320798650	1	ANCOR. POST. PORTELLO	BARRETTE	PLATTE	PLATE	CHAPA

https://www.tractormanualpdf.info/

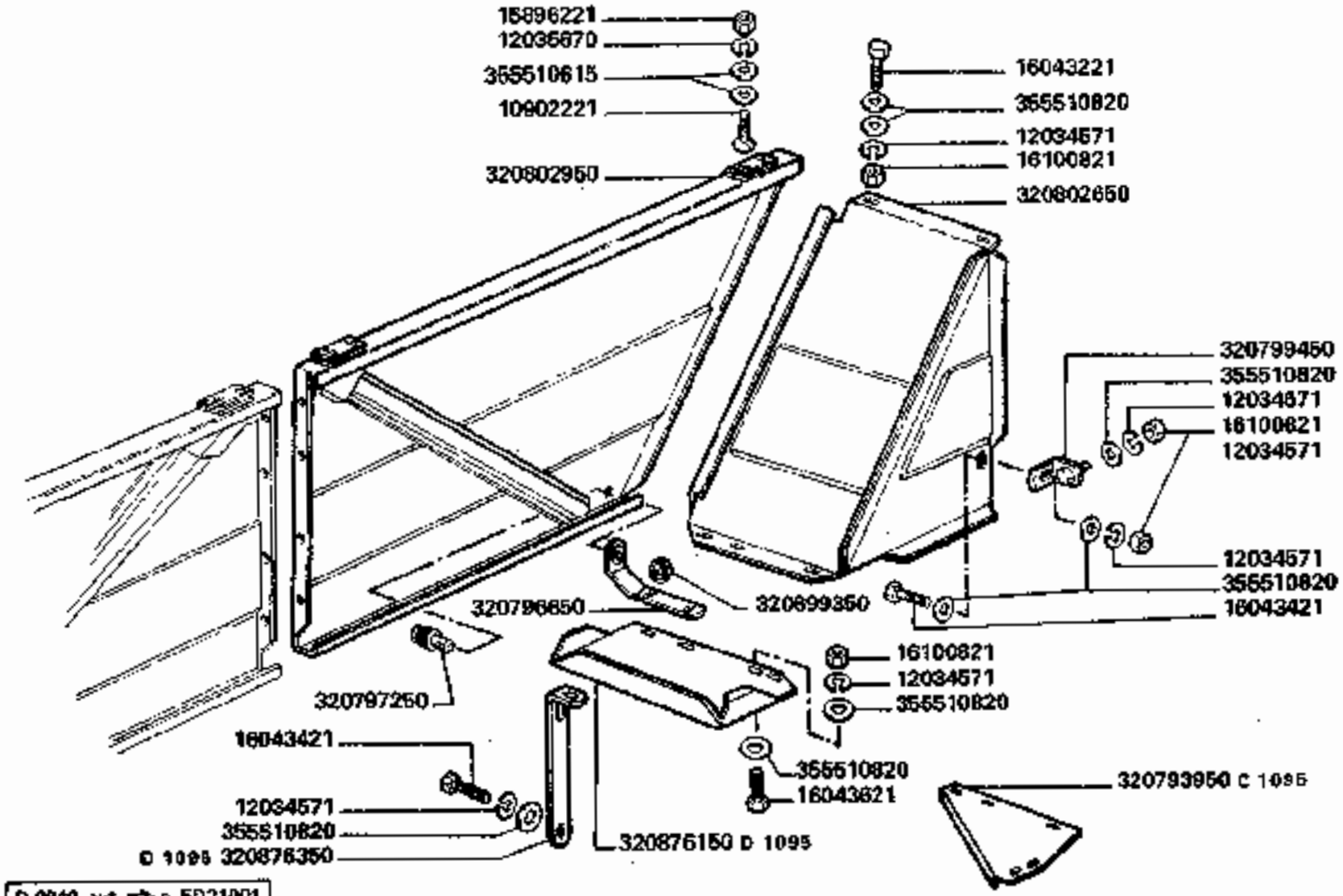

D 0840 aut. ⇒ n. 5D21001	
D 1095 aut. ⇒ n. 5D21626	

3790-3790R

PROTEZIONI FIANCATA DESTRA

Protections flanc d.
Schutzblech seitenwand R.

Side wall guards, R. H.
Proteccions costado de.

E10

2

https://www.tractormanualpdf.info/

MODIF.	ANT. MODIF.	N. ORDIN.	Q	DENOMINAZIONE	DESIGNATION	BENENNUNG	DESCRIPTION	DENOMINACIONES
		320796850	1	ANGOLARE	CORNIERE	WINKELSTUECK	ANGLE PIECE	ANGULAR
		320797050	1	ANGOLARE IRRIGID.	RAIDISSEUR	STREBE	STIFFENER	REFUERZO
		320797250	2	STELO CON TESTA CACCIAVITE	VIS AVEC FENTE	SCHLITZSCHRAUBE	SLOTTED SCREW	TORNILLO CON RANURA
		320799450	1	PIASTRINA	PLAQUETTE	PLAETTCHEN	PLATE	PLANCHUELA
		320800650	1	PROFILO IRRIGIDIMENTO	RAIDISSEUR	VERSTAERKUNG	STIFFENER	REFUERZO
		320802650	1	PROTEZIONE POST.	PROTECTION	SCHUTZBLECH	GUARD	PROTECCION
		320802850	1	PORTELLO ANT. D.	PORTE	DECKEL	DOOR	PORTILLO
		320802950	1	PORTELLO PROTEZ. D.	PORTE	DECKEL	DOOR	PORTILLO
		320813250	1	STAFFA	ETRIER	HALTER	BRACKET	SOPORTE
		320848550	1	PIASTRINA	PLAQUETTE	PLAETTCHEN	PLATE	PLANCHUELA
D 1095		320876150	1	SUPPORTO CASSETTA	SUPPORT	HALTER	SUPPORT	SOPORTE
D 1095		320876350	1	SUPPORTO CASSETTA	SUPPORT	HALTER	SUPPORT	SOPORTE
	321551750	320899350	2	RONDELLA	RONDELLE	SCHEIBE	WASHER	ARANDELA
		321284850	2	PIASTRINA	PLAQUETTE	PLAETTCHEN	PLATE	PLANCHUELA
		350342510	4	VITE	VIS	SCHRAUBE	SCREW	TORNILLO
		355501120	4	RONDELLA	RONDELLE	SCHEIBE	WASHER	ARANDELA
		355510615	10	RONDELLA	RONDELLE	SCHEIBE	WASHER	ARANDELA
		355510820	26	RONDELLA	RONDELLE	SCHEIBE	WASHER	ARANDELA

https://www.tractormanualpdf.info/

F 1	CASSONE ALIMENTATORE	TABLE DE RECEPTION	FOERDERBODEN	GRAIN PAN	ZARANDA
F 2	COMANDO CASSONI	COMMANDE DE CAISSONS	SIEBKASTENANTRIEB	GRAIN PAN DRIVE	MANDO DE CAJONES
F 3	CASSONE FISSO	CAISSON INFERIEUR FIXE	SIEBKASTEN	SHAKER SHOE	CAJON FIJO
F 4	PORTELLO POSTERIORE CASSONE FISSO	GRILLE ARRIERE DE CAISSON INFERIEUR FIXE	HINTERDECKEL FUER SIEBKASTEN	REAR DOOR SHAKER SHOE HOUSING	PORTELLO POSTERIOR CAJON FIJO
F 5	TRASMISSIONE COCLEE	TRANSMISSION DES VIS	SCHECKENANTRIEB	AUGER DRIVES	TRANSMISION SIN-FINES
F 6	COCLEA GRANO	VIS A GRAIN	KORNSCHNECKE	GRAIN AUGER	SIN-FIN A GRANO
F 7	COCLEA RECUPERO	VIS OTONS	UEBERKEHRSCHNECKE	TAILLINGS AUGER	SIN-FIN RETORNO
F 8	CASSONE OSCILLANTE	HOTTE DE NETTOYAGE	SCHWINGKASTEN	SHAKER SHOE	ZARANDA
F 9. A	VAGLIO SUPERIORE REGOLABILE	CRIBLE SUPERIEURE REGLABLE	OBERSIEB, VERSTELLBAR	UPPER SIEVE, ADJUSTABLE	CRIBA SUPERIOR REGULABLE
F 9. B	VAGLIO SUPERIORE FISSO	CRIBLE SUPERIEUR FIXE	OBERSIEB	UPPER SIEVE	CRIBA SUPERIOR FIJO
F 9. C	VAGLIO SUPERIORE MAIS-MIX	CRIBLE SUPERIEUR MAIS-MIX	OBERSIEB	UPPER SIEVE	CRIBA SUPERIOR MAIS-MIX
F 10. A	VAGLIO INFERIORE	CRIBLE INFERIEUR	UNTERSIEB	LOWER SIEVE	CRIBA INFERIOR
F 11	VARIATORE VENTILATORE	VARIATEUR VENTILATEUR	GEBLAESE VARIATOR	FAN VARIATOR	VARIADOR DEL VENTILADOR
F 11/1	VARIATORE VENTILATORE	VARIATEUR VENTILATEUR	GEBLAESE VARIATOR	FAN VARIATOR	VARIADOR DEL VENTILADOR
F 11. A	COMANDO MECCANICO VARIATORE	COMMANDE MECANIQUE VARIATEUR	VARIATOR MECHANISCH-ANTRIEBS	VARIATOR MECHANICAL-DRIVE	MANDO MECANICO VARIADOR
F 12	ELEMENTI VARIATORE VENTILATORE	ELEMENTS VARIATEUR DE VENTILATEUR	GEBLAESE VARIATOR ELEMENTE	FAN ELEMENTS VARIATOR	ELEMENTOS VARIADOR DEL VENTILADOR
F 12/1	ELEMENTI VARIATORE VENTILATORE	ELEMENTS VARIATEUR DE VENTILATEUR	GEBLAESE VARIATOR ELEMENTE	FAN ELEMENTS VARIATOR	ELEMENTOS VARIADOR DEL VENTILADOR
F 13. A	CASSA VENTILATORE	CAISSE DU VENTILATEUR	GEBLAESEGEHAEUSE	FAN HOUSING	CAJA DEL VENTILADOR
F 13. B	VENTILATORE	VENTILATEUR	GEBLAESE	FAN	VENTILADOR

./.

F	**PULITURA**	**NETTOYAGE**	**REINIGUNG**	**CLEANNING**	**LIMPIA**

https://www.tractormanualpdf.info/

F 14	PROTEZIONI VENTILATORE	PROTECTIONS VENTILATEUR	SCHUTZBLECHE FUER GEBLAESE	FAN GUARDS	PROTECIONES VENTILADOR
F 14/1	PROTEZIONI VENTILATORE	PROTECTIONS VENTILATEUR	SCHUTZBLECHE FUER GEBLAESE	FAN GUARDS	PROTECIONES VENTILADOR
F 15. A	DEFLETTORE INFERIORE VENTILATORE	DEFLECTEUR INFERIEUR VENTILATEUR	UNTERWINDLEITBLECH GEBLAESE	LOWER DEFLECTOR FAN	DEFLECTOR INFERIOR VENTILADOR
F 15. B	DEFLETTORE SUPERIORE VENTILATORE	DEFLECTEUR SUPERIEUR VENTILATEUR	OBERWINDLEITBLECH GEBLAESE	UPPER DEFLECTOR FAN	DEFLECTOR SUPERIOR VENTILADOR
F 15. B/1	DEFLETTORE SUPERIORE VENTILATORE	DEFLECTEUR SUPERIEUR VENTILATEUR	OBERWINDLEITBLECH GEBLAESE	UPPER DEFLECTOR FAN	DEFLECTOR SUPERIOR VENTILADOR
F 16	CASSA ELEVATORE RECUPERO	CAISSE ELEVATEUR A OTONS	UEBERKEHELEVATORKASTEN	TAILINGS ELEVATOR HOUSING	CAJA ELEVADOR RETORNO
F 17	CATENA ELEVATORE RECUPERO	CHAINE ELEVATEUR A OTONS	UEBERKEHELEVATORKETTE	TAILINGS ELEVATOR CHAIN	CADENA ELEVADOR RETORNO
F 18	COCLEA SUPERIORE ELEVATORE	VIS SUPERIEUR ELEVATEUR	OBERSCHNECKENELEVATOR	UPPER AUGER ELEVATOR	SIN-FIN SUPERIOR ELEVADOR
F 19	CONTROLLO PRODOTTO RECUPERO	CONTROL DE RETOUR A OTONS	UEBERKEHR UEBERWACHUNG	TAILLINGS INSPECTION	CONTROL DEL PRODUTO DEL RETORNO

https://www.tractormanualpdf.info/

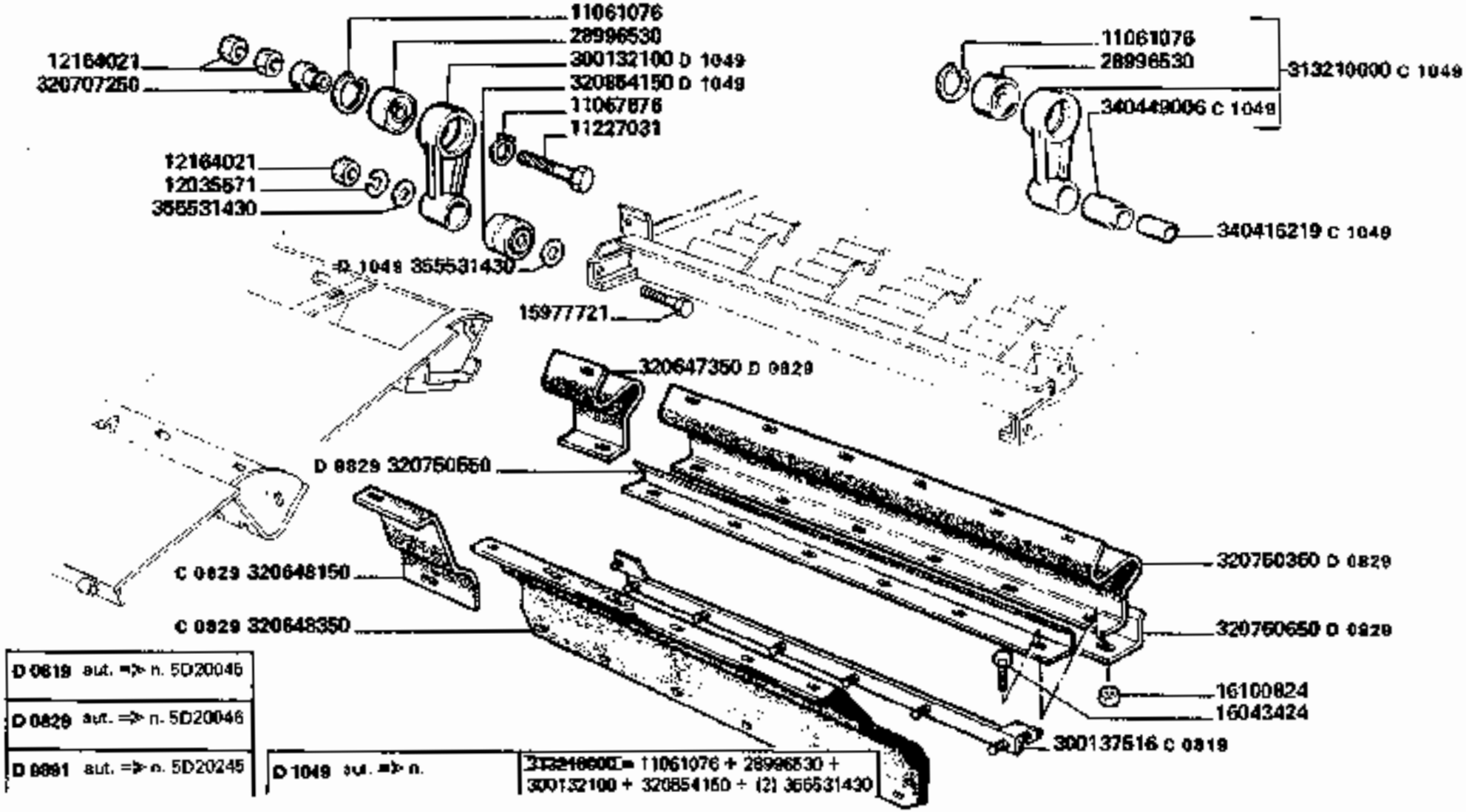

3790-3790R

CASSONE ALIMENTATORE

Table de reception
Foerderboden

Grain pan
Zaranda

F1

1/2

https://www.tractormanualpdf.info/

MODIF.	ANT. MODIF.	N. ORDIN.	Q	DENOMINAZIONE	DESIGNATION	BENENNUNG	DESCRIPTION	DENOMINACIONES
		10902424	4	VITE	VIS	SCHRAUBE	SCREW	TORNILLO
		11061076	2	ANELLO ELASTICO	ARRETOIR	SICHERUNGSRING	LOCKRING	ANILLO DE FRENO
		11067876	2	ANELLO ELASTICO	ARRETOIR	SICHERUNGSRING	LOCKRING	ANILLO DE FRENO
		11227031	2	VITE	VIS	SCHRAUBE	SCREW	TORNILLO
		12034571	5	ROSETTA ELASTICA	RONDELLE W	FEDERSCHEIBE	SPRING WASHER	ARANDELA ELASTICA
		12035571	2	ROSETTA ELASTICA	RONDELLE W	FEDERSCHEIBE	SPRING WASHER	ARANDELA ELASTICA
		12035670	16	ROSETTA ELASTICA	RONDELLE W	FEDERSCHEIBE	SPRING WASHER	ARANDELA ELASTICA
		12164021	6	DADO	ECROU	MUTTER	NUT	TUERCA
		12574221	4	DADO	ECROU	MUTTER	NUT	TUERCA
		15896221	16	DADO	ECROU	MUTTER	NUT	TUERCA
		15977721	2	VITE	VIS	SCHRAUBE	SCREW	TORNILLO
		16043021	2	VITE	VIS	SCHRAUBE	SCREW	TORNILLO
		16043424	9	VITE	VIS	SCHRAUBE	SCREW	TORNILLO
		16054621	2	VITE	VIS	SCHRAUBE	SCREW	TORNILLO
		16100824	11	DADO	ECROU	MUTTER	NUT	TUERCA
		28996530	2	CUSCINETTO	ROULEMENT	LAGER	BEARING	RODAMIENTO
D 1049		300132100	2	BIELLA	BIELLE	KURBEL	CONNECTING ROD	BIELA
		300137514	2	RISCONTRO CONVOGL.	BARRETTE	VERSTAERKUNG	STIFFENER	PLETINA
		300137515	2	CONVOGL. CASSONE	CONVOYEUR	LEITBLECK	CONVEYOR	CONVOYADOR
C 0819		300137516	1	RISCONTRO TELA	BARRETTE	BEFESTIGUNGSBLECH	FIXING PLATE	CHAPA ENCUENTRO
		300138008	1	PETTINE	PEIGNE	RECHEN	RAKE	PEINE

.../...

https://www.tractormanualpdf.info/

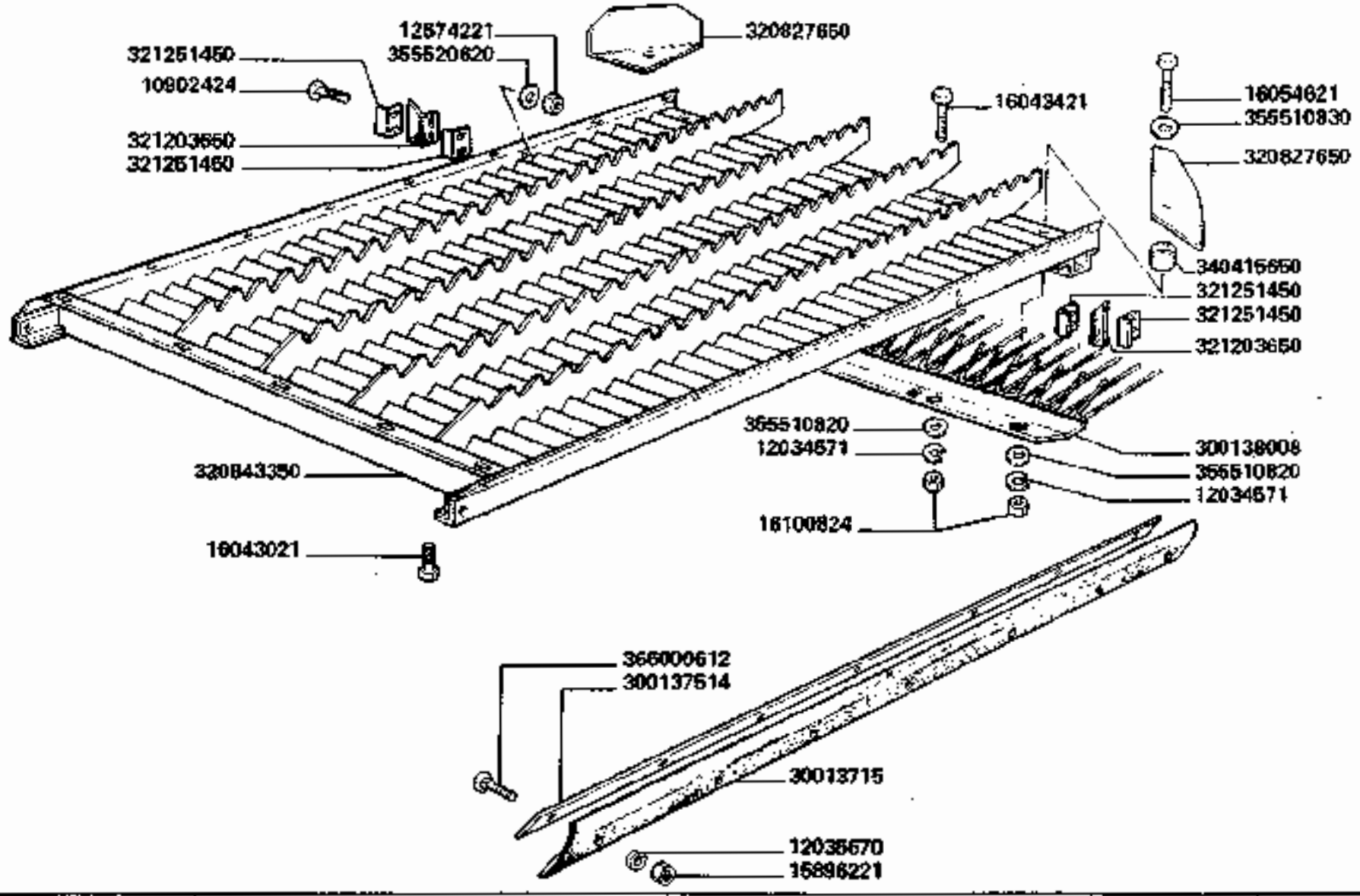

3790-3790R

CASSONE ALIMENTATORE

Table de reception
Foerderboden

Grain pan
Zaranda

F1

2

https://www.tractormanualpdf.info/

MODIF.	ANT. MODIF.	N. ORDIN.	Q.	DENOMINAZIONE	DESIGNATION	BENENNUNG	DESCRIPTION	DENOMINACIONES
C 1049		313210000	2	BIELLA COMPL.	BIELLE	KURBELSTANGE	CONNECTING ROD	BIELA
D 0829		320647350	2	CHIUSURA	FERMETURE	ABDECKPLATTE	COVER	CIERRE
C 0829		320648150	2	CHIUSURA	FERMETURE	ABDECKPLATTE	COVER	CIERRE
	300137665	320648350	1	TELA ANT.	TOILE	GUMMILATZ	CANVAS	LONA
		320707250	2	BOCCOLA	DOUILLE	BUECHSEE	BUSH	CASQUILLO
D 0829	320714150	320750350	1	TELA ANT	TOILE	GUMMILATZ	CANVAS	LONA
D 0829		320750550	1	PROFILO SUP.	BARRETTE	VERSTAERKUNG	STIFFENER	PLETINA
D 0829		320750650	1	PROFILO INF.	BARRETTE	VERSTAERKUNG	STIFFENER	PLETINA
	300138007	320827650	2	DEVIATORE	DEFLECTEUR	HALMTEILER	CROP DIVIDER	DEFLECTOR
	321199150	320843350	1	CASSONE ALIMENTATORE	TABLE DE RECEPTION	FOERDERBODEN	GRAIN PAN	ZARANDA
D 1049		320854150	2	BOCCOLA	DOUILLE	BUECHSE	BUSH	CASQUILLO
		321203650	2	GUARNIZIONE	JOINT	DICHTUNG	GASKET	JUNTA
		321251450	4	RISCONTRO	BARRETTE	VERSTAERKUNG	STIFFENER	PLETINA
C 1049		340415219	2	BOCCOLA	DOUILLE	BUECHSE	BUSH	CASQUILLO
		340415650	2	BOCCOLA	DOUILLE	BUECHSE	BUSH	CASQUILLO
C 1049		340449006	(1)	SILENTBLOCK	SILENTBLOCK	SILENTBLOCK	SILENTBLOCK	SILENTBLOCK
		355510820	5	RONDELLA	RONDELLE	SCHEIBE	WASHER	ARANDELA
		355510830	5	RONDELLA	RONDELLE	SCHEIBE	WASHER	ARANDELA
		355520620	4	RONDELLA	RONDELLE	SCHEIBE	WASHER	ARANDELA
		355531430	4	RONDELLA	RONDELLE	SCHEIBE	WASHER	ARANDELA
		366000612	18	VITE	VIS	SCHRAUBE	SCREW	TORNILLO

https://www.tractormanualpdf.info/

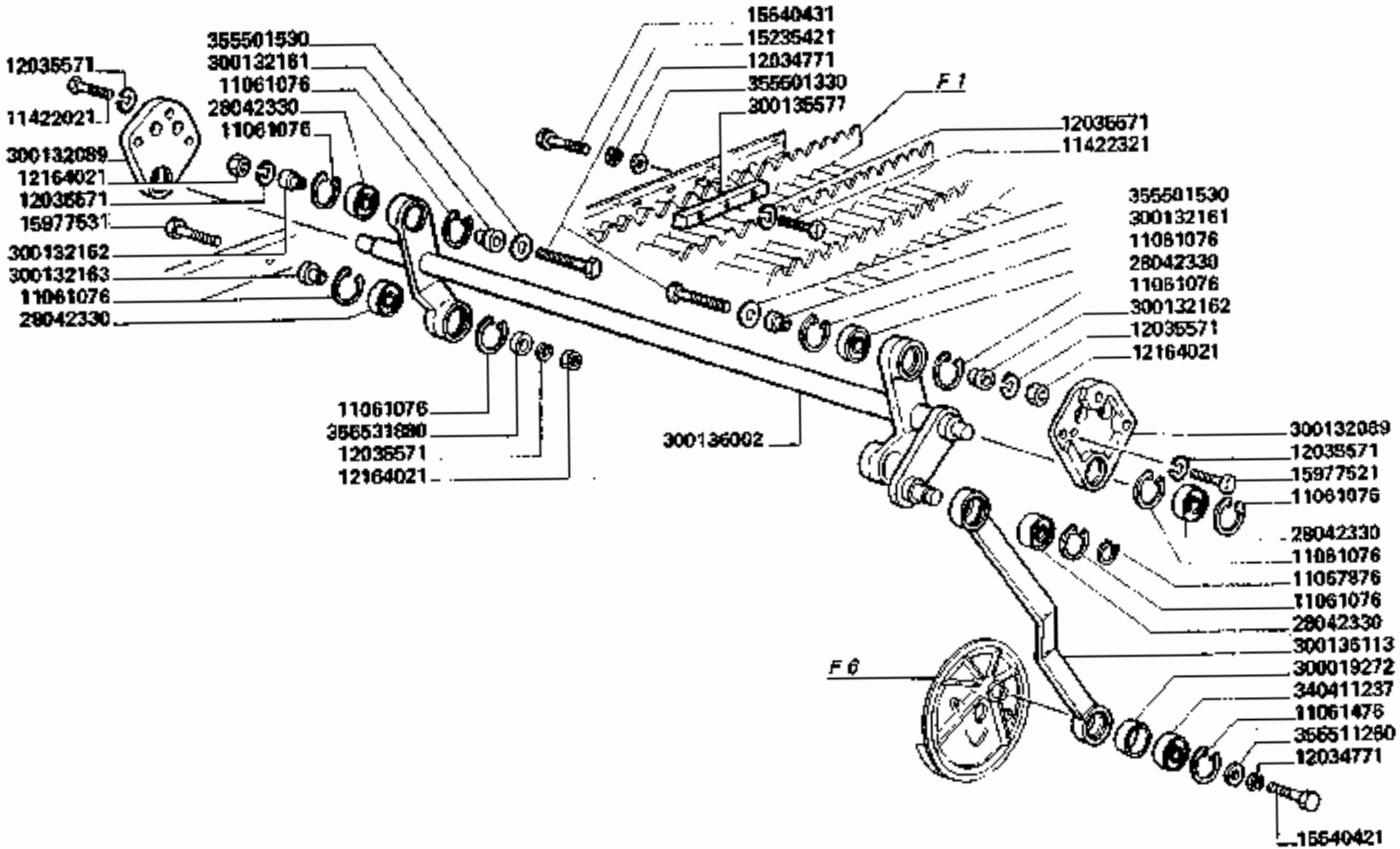

3790-3790R

COMANDO CASSONI

Commande de caissons
Siebkastenantrieb

Grain pan drive
Mando de cajones

F 2

https://www.tractormanualpdf.info/

MODIF.	ANT. MODIF.	N. ORDIN.	Q	DENOMINAZIONE	DESIGNATION	BENENNUNG	DESCRIPTION	DENOMINACIONES
		11061076	13	ANELLO ELASTICO	ARRETOIR	SICHERUNGSRING	LOCKRING	ANILLO DE FRENO
		11061476	1	ANELLO ELASTICO	ARRETOIR	SICHERUNGSRING	LOCKRING	ANILLO DE FRENO
		11067876	1	ANELLO ELASTICO	ARRETOIR	SICHERUNGSRING	LOCKRING	ANILLO DE FRENO
		11422021	5	VITE	VIS	SCHRAUBE	SCHRAUBE	TORNILLO
		11422321	1	VITE	VIS	SCHRAUBE	SCREW	TORNILLO
		12034771	3	ROSETTA ELASTICA	RONDELLE W	FEDERSCHEIBE	SPRING WASHER	ARANDELA ELASTICA
		12035571	12	ROSETTA ELASTICA	RONDELLE W	FEDERSCHEIBE	SPRING WASHER	ARANDELA ELASTICA
		12164021	4	DADO	ECROU	MUTTER	NUT	TUERCA
		15235421	2	VITE	VIS	SCHRAUBE	SCREW	TORNILLO
		15540421	1	VITE	VIS	SCHRAUBE	SCREW	TORNILLO
		15540431	2	VITE	VIS	SCHRAUBE	SCREW	TORNILLO
		15977521	1	VITE	VIS	SCHRAUBE	SCREW	TORNILLO
		15977531	2	VITE	VIS	SCHRAUBE	SCREW	TORNILLO
		28042330	7	CUSCINETTO	ROULEMENT	LAGER	BEARING	RODAMIENTO
		300019272	1	BOCCOLA	BAGUE	BUECHSE	BUSH	CASQUILLO
		300132069	2	SUPPORTO ALBERO	SUPPORT	HALTERUNG	SUPPORT	SOPORTE
		300132161	2	DISTANZIATORE INT.	ENTRETOISE	DISTANZBUECHSE	SPACER	ESPACIADOR
		300132162	2	DISTANZIATORE EST.	ENTRETOISE	DISTANZBUECHSE	SPACER	ESPACIADOR
		300132163	2	DISTANZIATORE LAT.	ENTRETOISE	DISTANZBUECHSE	SPACER	ESPACIADOR
		300135677	1	SUPPORTO D. CASSONE	SUPPORT	HALTERUNG	SUPPORT	SOPORTE
		300136002	1	ALBERO	ARBRE	WELLE	SHAFT	ARBOL
		300136113	1	BIELLA	BIELLE	KURBELSTANGE	CONNECTING ROD	BIELA
		340411237	1	CUSCINETTO	ROULEMENT	LAGER	BEARING	RODAMIENTO
		355501330	2	RONDELLA	RONDELLE	SCHEIBE	WASHER	ARANDELA
		355501530	2	RONDELLA	RONDELLE	SCHEIBE	WASHER	ARANDELA
		355511260	1	RONDELLA	RONDELLE	SCHEIBE	WASHER	ARANDELA
		355531880	2	RONDELLA	RONDELLE	SCHEIBE	WASHER	ARANDELA

https://www.tractormanualpdf.info/

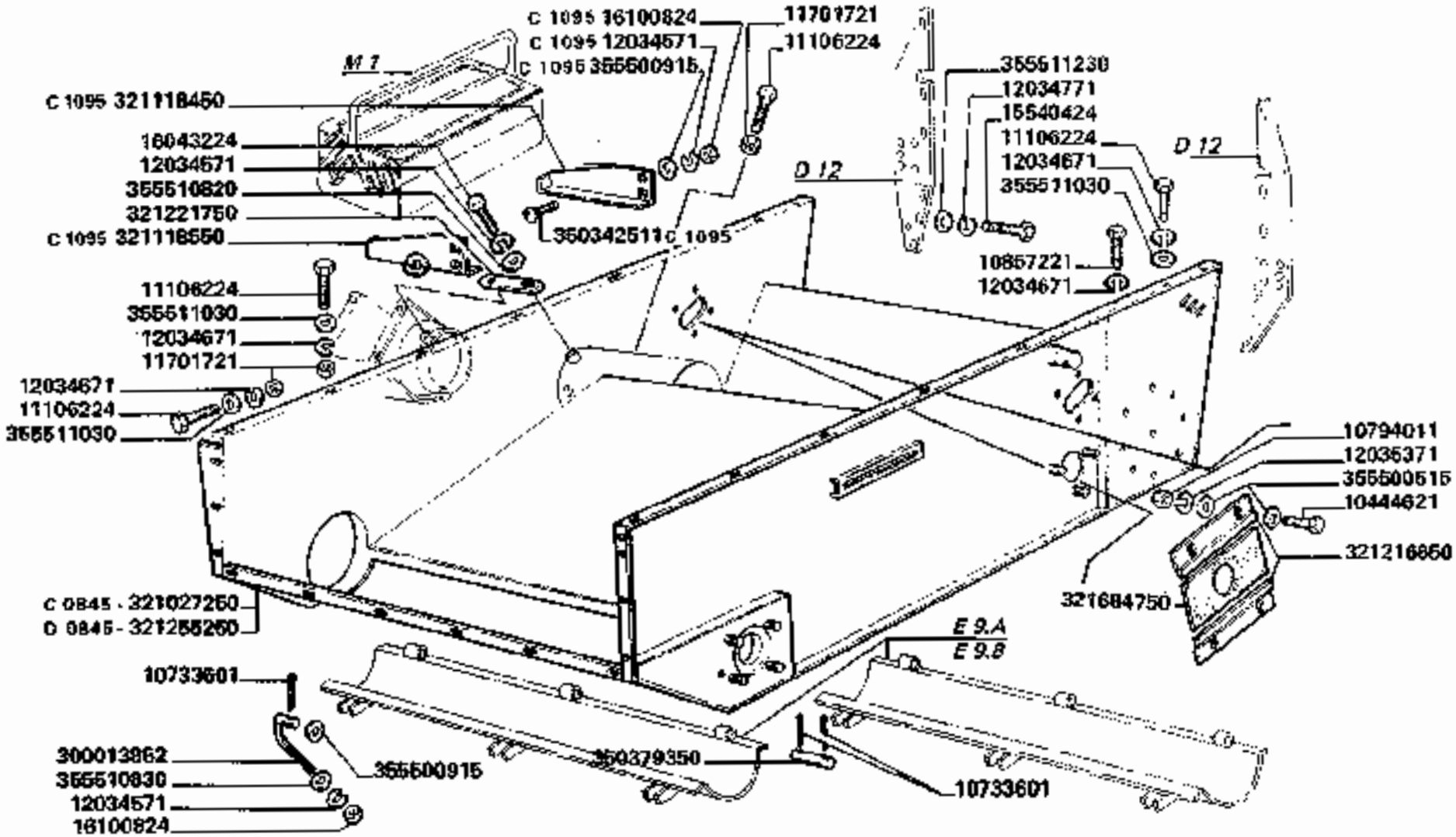

D 0845 aut. => n. 5020160	~~321027250~~ = 321255250 + Sgr. G1,85-320589750	C 1095 aut. <= n. 5021625

3790-3790R

CASSONE FISSO

Caisson inferieur fixe
Siebkasten

Shaker shoe
Cajon fijo

F3

https://www.tractormanualpdf.info/

MODIF.	ANT. MODIF.	N. ORDIN.	Q	DENOMINAZIONE	DESIGNATION	BENENNUNG	DESCRIPTION	DENOMINACIONES
		10444621	8	VITE	VIS	SCHRAUBE	SCREW	TORNILLO
		10733601	18	COPIGLIA	GOUPILLE FENDUE	SPLINT	COTTER PIN	PASADOR ABIERTO
		10794011	8	DADO	ECROU	MUTTER	NUT	TUERCA
		10857221	2	VITE	VIS	SCHRAUBE	SCREW	TORNILLO
		11106224	18	VITE	VIS	SCHRAUBE	SCREW	TORNILLO
		11701721	12	DADO	ECROU	MUTTER	NUT	TUERCA
		12034571	9	ROSETTA ELASTICA	RONDELLE W	FEDERSCHEIBE	SPRING WASHER	ARANDELA ELASTICA
		12034671	20	ROSETTA ELASTICA	RONDELLE W	FEDERSCHEIBE	SPRING WASHER	ARANDELA ELASTICA
		12034771	6	ROSETTA ELASTICA	RONDELLE W	FEDERSCHEIBE	SPRING WASHER	ARANDELA ELASTICA
		12035371	8	ROSETTA ELASTICA	RONDELLE W	FEDERSCHEIBE	SPRING WASHER	ARANDELA ELASTICA
		15540424	6	VITE	VIS	SCHRAUBE	SCREW	TORNILLO
		16043224	3	VITE	VIS	SCHRAUBE	SCREW	TORNILLO
		16100824	6	DADO	ECROU	MUTTER	NUT	TUERCA
		300013852	6	VITE CHIUSURA CESTO	VIS	SCHRAUBE	SCREW	TORNILLO
C 0845		321027250	1	CASSONE FISSO	CAISSON FIXE	SIEBKASTEN	SHAKER SHOE HOUS.	CAJON FIJO
C 1095		321118450	1	SUPPORTO ANT. CASSETTA	SUPPORT	HALTERUNG	SUPPORT	SOPORTE
C 1095		321118550	1	SUPPORTO POST. CASSETTA	SUPPORT	HALTERUNG	SUPPORT	SOPORTE
D 0850		321216850	4	CORSOIO DI GUIDA	COULISSE	SCHIEBERBUECHSE	SLIDE BLOCK	CORREDIZO
		321221750	3	PIASTRINA	PLAQUETTE	PLAETTCHEN	PLATE	PLANCHUELA
D 0845	321156550	321256250	1	CASSONE FISSO	CAISSON FIXE	SIEBKASTEN	SHAKER SHOE HOUS.	CAJON FIJO
	321216950	321684750	2	GUARNIZIONE	JOINT	DICHTUNG	GASKET	JUNTA
C 1095		350342511	4	VITE	VIS	SCHRAUBE	SCREW	TORNILLO
		350379350	8	SPINA	AXE	STIFT	PIN	PASADOR
		355500515	8	RONDELLA	RONDELLE	SCHEIBE	WASHER	ARANDELA ELASTICA
		355500915	6	RONDELLA	RONDELLE	SCHEIBE	WASHER	ARANDELA
		355510820	6	RONDELLA	RONDELLE	SCHEIBE	WASHER	ARANDELA
		355510830	8	RONDELLA	RONDELLE	SCHEIBE	WASHER	ARANDELA
		355511030	24	RONDELLA	RONDELLE	SCHEIBE	WASHER	ARANDELA
		355511230	5	RONDELLA	RONDELLE	SCHEIBE	WASHER	ARANDELA

https://www.tractormanualpdf.info/

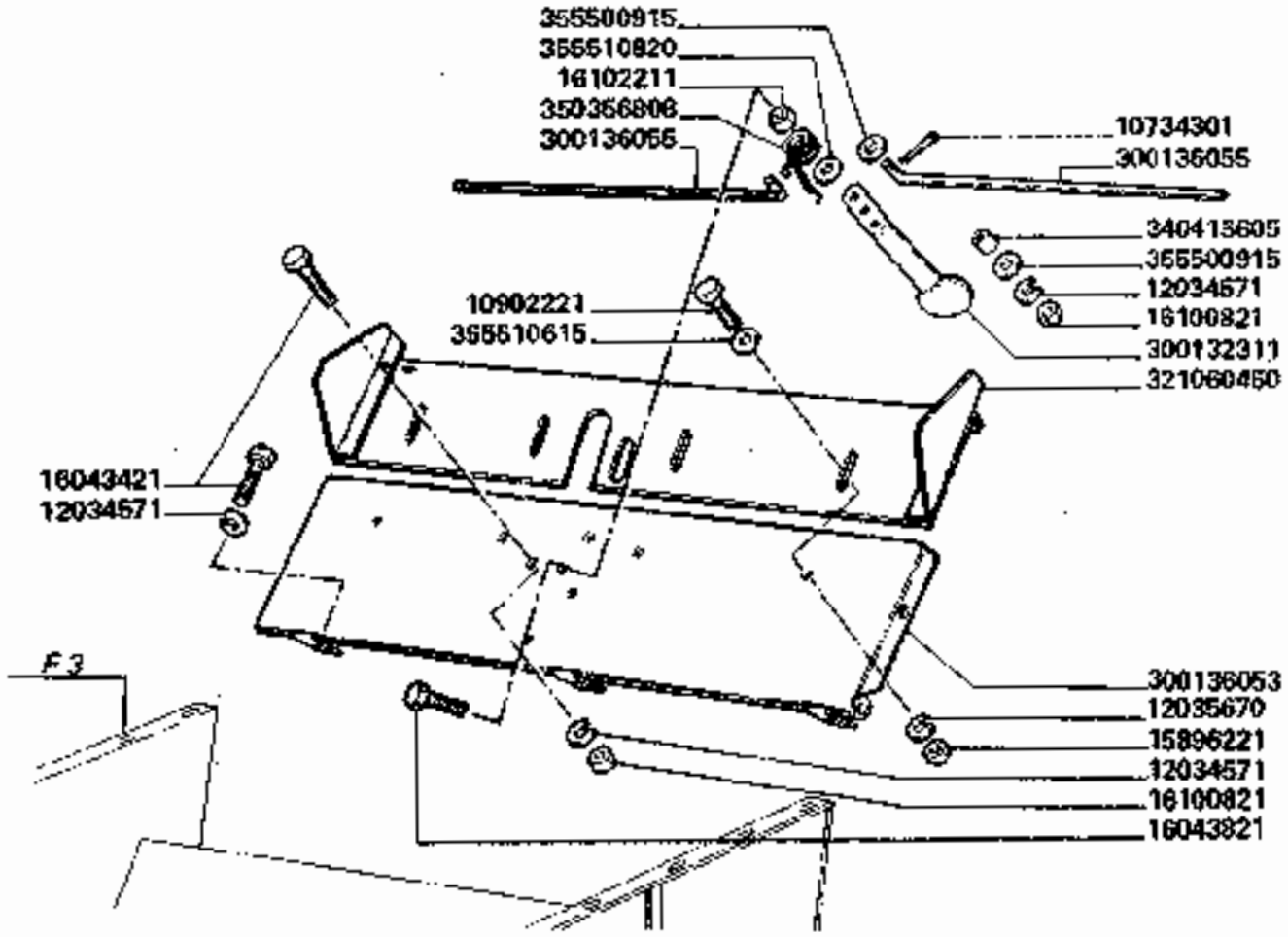

3790-3790R

PORTELLO POSTERIORE CASSONE FISSO

Grille arriere de caisson inferieur fixe
Hinterdeckel fuer siebkasten

Rear door shaker shoe housing
Portillo posterior cajon fijo

F4

https://www.tractormanualpdf.info/

MODIF.	ANT. MODIF.	N. ORDIN.	Q	DENOMINAZIONE	DESIGNATION	BENENNUNG	DESCRIPTION	DENOMINACIONES
		10734301	2	COPIGLIA	GOUPILLE FENDUE	SPLINT	COTTER PIN	PASADOR ABIERTO
		10902221	4	VITE	VIS	SCHRAUBE	SCREW	TORNILLO
		12034571	8	ROSETTA ELASTICA	RONDELLE W	FEDERSCHEIBE	SPRING WASHER	ARANDELA ELASTICA
		12035670	4	ROSETTA ELASTICA	RONDELLE W	FEDERSCHEIBE	SPRING WASHER	ARANDELA ELASTICA
		15896221	4	DADO	ECROU	MUTTER	NUT	TUERCA
		16043421	5	VITE	VIS	SCHRAUBE	SCREW	TORNILLO
		16043821	1	VITE	VIS	SCHRAUBE	SCREW	TORNILLO
		16100821	3	DADO	ECROU	MUTTER	NUT	TUERCA
		16102211	1	DADO	ECROU	MUTTER	NUT	TUERCA
		300132311	1	LEVA	LEVIER	HEBEL	LEVER	PALANCA
		300136053	1	PORTELLO POST.	GRILLE	DECKEL	DOOR	PORTILLO
		300136065	2	TIRANTE	TIRANT	SPANNER	TIE-ROD	TIRANTE
		321060450	1	LAMIERA CHIUSURA POST.	FERMETURE	ABDECKPLATTE	BLANKING PLATE	CIERRE
		340415605	1	BOCCOLA	BAGUE	BUECHSE	BUSH	CASQUILLO
		350356808	1	MOLLA	RESSORT	FEDER	SPRING	RESORTE
		355500815	8	RONDELLA	RONDELLE	SCHEIBE	WASHER	TORNILLO
		355510815	4	RONDELLA	RONDELLE	SCHEIBE	WASHER	ARANDELA
		355510820	1	RONDELLA	RONDELLE	SCHEIBE	WASHER	TORNILLO

https://www.tractormanualpdf.info/

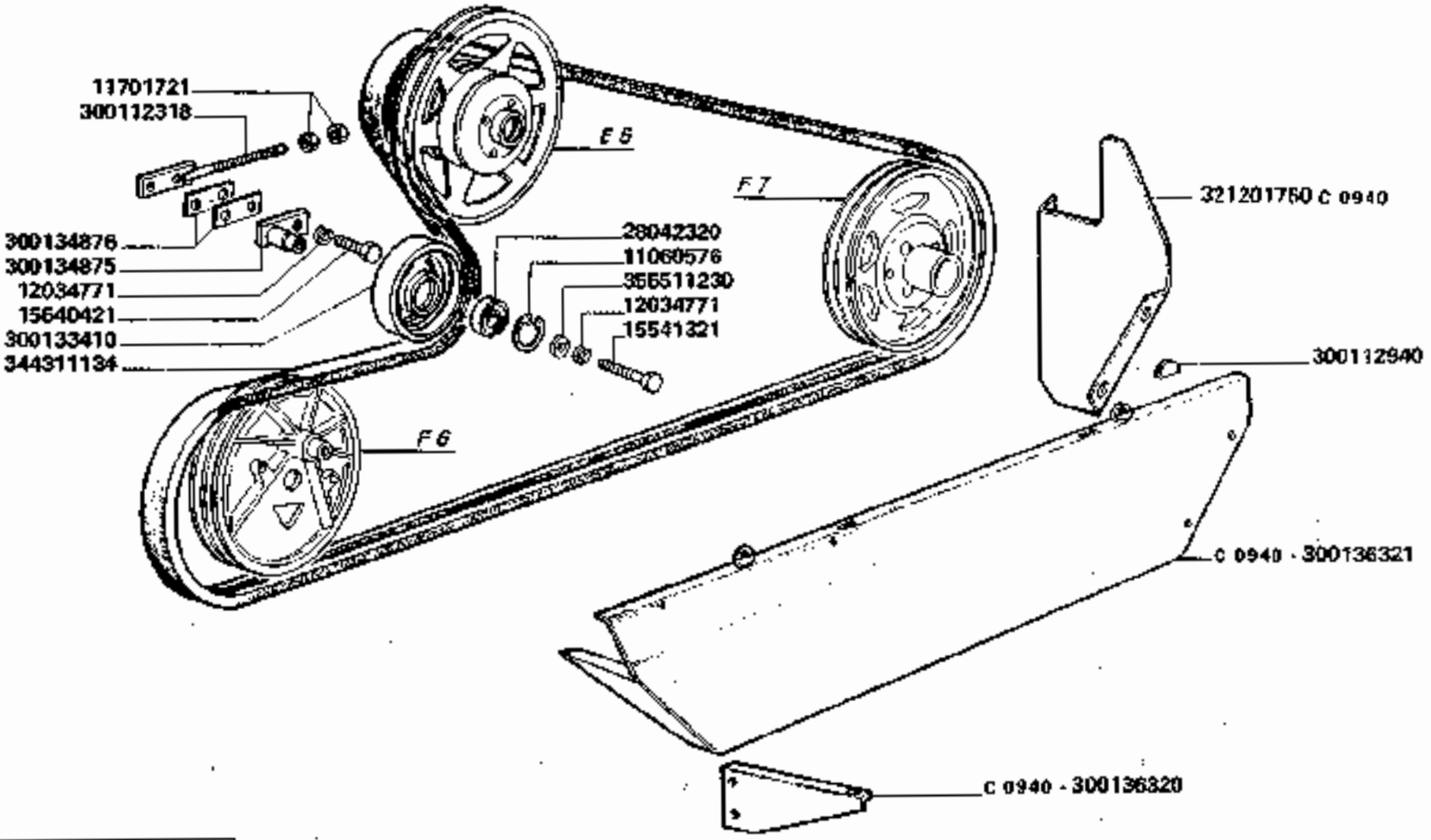

D 0634 Aut. => n. 5D20169

3790-3790R

TRASMISSIONE COCLEE

Transmission des vis
Scheckenantrieb

Auger drives
Transmision sin-fines

F5

1/2

https://www.tractormanualpdf.info/

MODIF.	ANT. MODIF.	N. ORDIN.	Q	DENOMINAZIONE	DESIGNATION	BENENNUNG	DESCRIPTION	DENOMINACIONES
		10902221	4	VITE	VIS	SCHRAUBE	SCREW	TORNILLO
		11060576	1	ANELLO ELASTICO	ARRETOIR	SICHERUNGSRING	LOCKRING	ANILLO DE FRENO
		11701721	2	DADO	ECROU	MUTTER	NUT	TUERCA
		12034671	20	ROSETTA ELASTICA	RONDELLE W	FEDERSCHEIBE	SPRING WASHER	ARANDELA ELASTICA
		12034771	2	ROSETTA ELASTICA	RONDELLE W	FEDERSCHEIBE	SPRING WASHER	ARANDELA ELASTICA
		12035670	4	ROSETTA ELASTICA	RONDELLE W	FEDERSCHEIBE	SPRING WASHER	ARANDELA ELASTICA
		15540421	1	VITE	VIS	SCHRAUBE	SCREW	TORNILLO
		15541321	1	VITE	VIS	SCHRAUBE	SCREW	TORNILLO
		15896221	4	DADO	ECROU	MUTTER	NUT	TUERCA
		16043421	19	VITE	VIS	SCHRAUBE	SCREW	TORNILLO
		16043621	3	VITE	VIS	SCHRAUBE	SCREW	TORNILLO
		16100821	20	DADO	ECROU	MUTTER	NUT	TUERCA
		28042320	1	CUSCINETTO	ROULEMENT	LAGER	BEARING	RODAMIENTO
		300112318	1	TIRANTE	TIRANT	SPANNSCHRAUBE	TIE-ROD	TIRANTE
		300112940	2	GOMMINO	CAOUTCHOUC	GUMMI	RUBBER	GOMA
		300133410	1	TENDICINGHIA	POULIE TENDEUR	RIEMENSPANNER	BELT TENSIONER	TENSOR DE CORREA
		300134875	1	SUPPORTO TENDICINGHIA	SUPPORT	HALTERUNG	SUPPORT	SOPORTE
		300134876	2	SPESSORE	EPAISSEUR	DISTANZSTUECK	SHIM	ESPESOR
C 0940		300136320	2	SUPPORTO PROTEZIONE	SUPPORT	HALTERUNG	SUPPORT	SOPORTE
C 0940		300136321	1	PROTEZIONE INF.	PROTECTION	SCHUTZBLECH	GUARD	PROTECCION

--/--

https://www.tractormanualpdf.info/

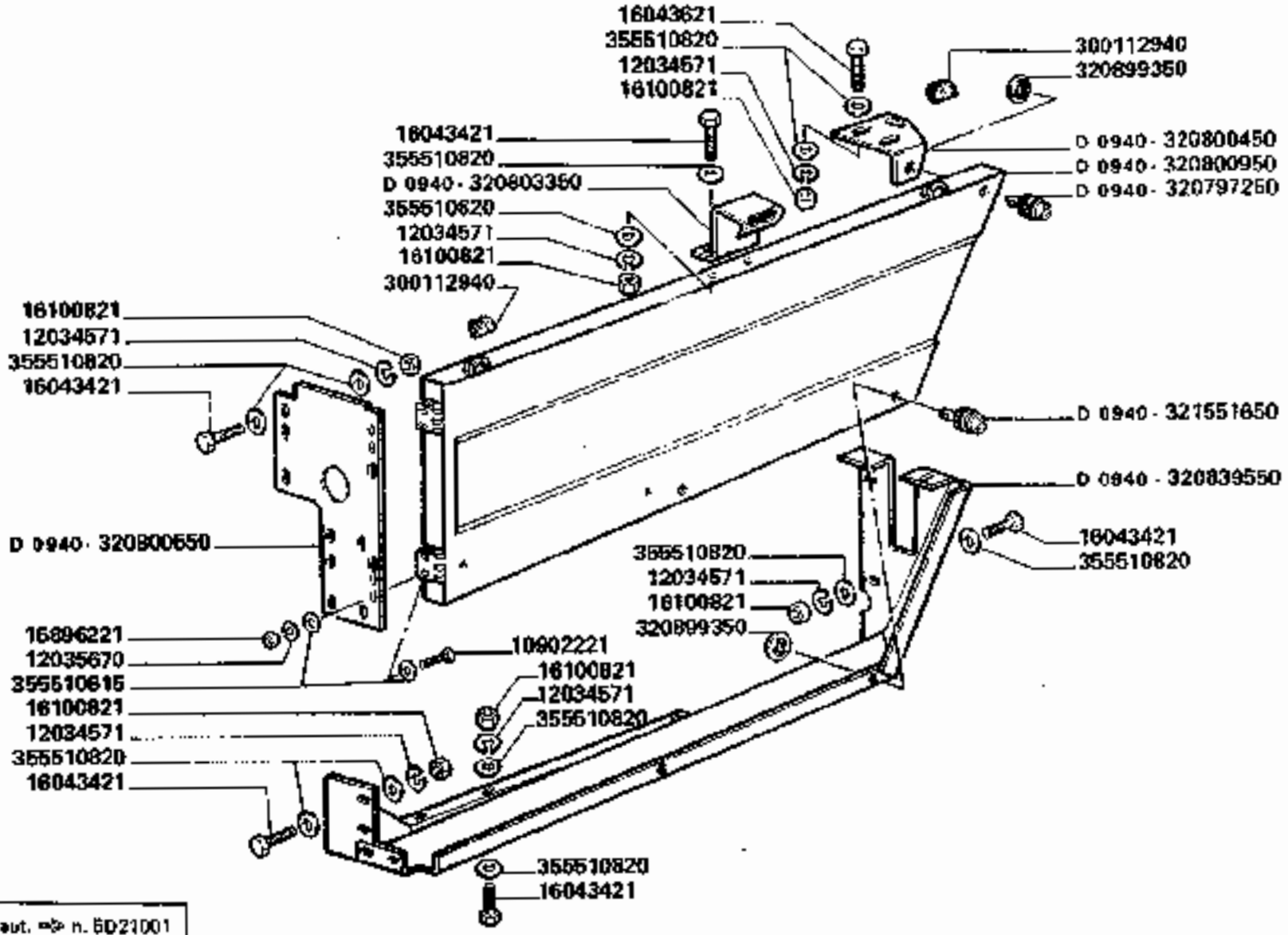

D 0940 aut. ⇒ n. 6D21001

3790-3790R

TRASMISSIONE COCLEE

Transmission des vis
Schneckenantrieb

Auger drives
Transmision sin-fines

F5

2

https://www.tractormanualpdf.info/

MODIF.	ANT. MODIF.	N. ORDIN.	Q	DENOMINAZIONE	DESIGNATION	BENENNUNG	DESCRIPTION	DENOMINACIONES
D 0940		320797250	1	STELO CON TESTA CACCIAVITE	VIS AVEC FENTE	SCHLITZSCHRAUBE	SLOTTED SCREW	TORNILLO CON RANURA
D 0940		320800450	1	PIASTRA ANCOR.	PLAQUE	PLATTE	PLATE	PLACA
D 0940		320800550	1	COSTOLA SOST. PROTEZ.	SUPPORT	HALTERUNG	SUPPORT	SOPORTE
D 0940		320800950	1	PROTEZIONE MOBILE	PROTECTION	SCHUTZBLECH	GUARD	PROTECCION
D 0940		320803350	1	STAFFA CHIUSURA	FERMETURE	KLAPPE	COVER	TAPA
D 0940		320839550	1	PROTEZIONE INF.	PROTECTION	SCHUTZBLECH	GUARD	PROTECCION
D 0940	321551750	320899350	3	RONDELLA	RONDELLE	SCHEIBE	WASHER	ARANDELA
C 0940	321076050	321201750	1	PROTEZIONE CINGHIA	PROTECTION	SCHUTZBLECH	GUARD	PROTECCION
D 0940		321551650	2	STELO CON TESTA CACCIAVITE	VIS AVEC FENTE	SCHLITZSCHRAUBE	SLOTTED SCREW	TORNILLO AVEC RANURA
		344311134	1	CINGHIA	COURROIE	RIEMEN	BELT	CORREA
		355510616	8	RONDELLA	RONDELLE	SCHEIBE	WASHER	ARANDELA
		355510820	40	RONDELLA	RONDELLE	SCHEIBE	WASHER	ARANDELA
		355511230	1	RONDELLA	RONDELLE	SCHEIBE	WASHER	ARANDELA

https://www.tractormanualpdf.info/

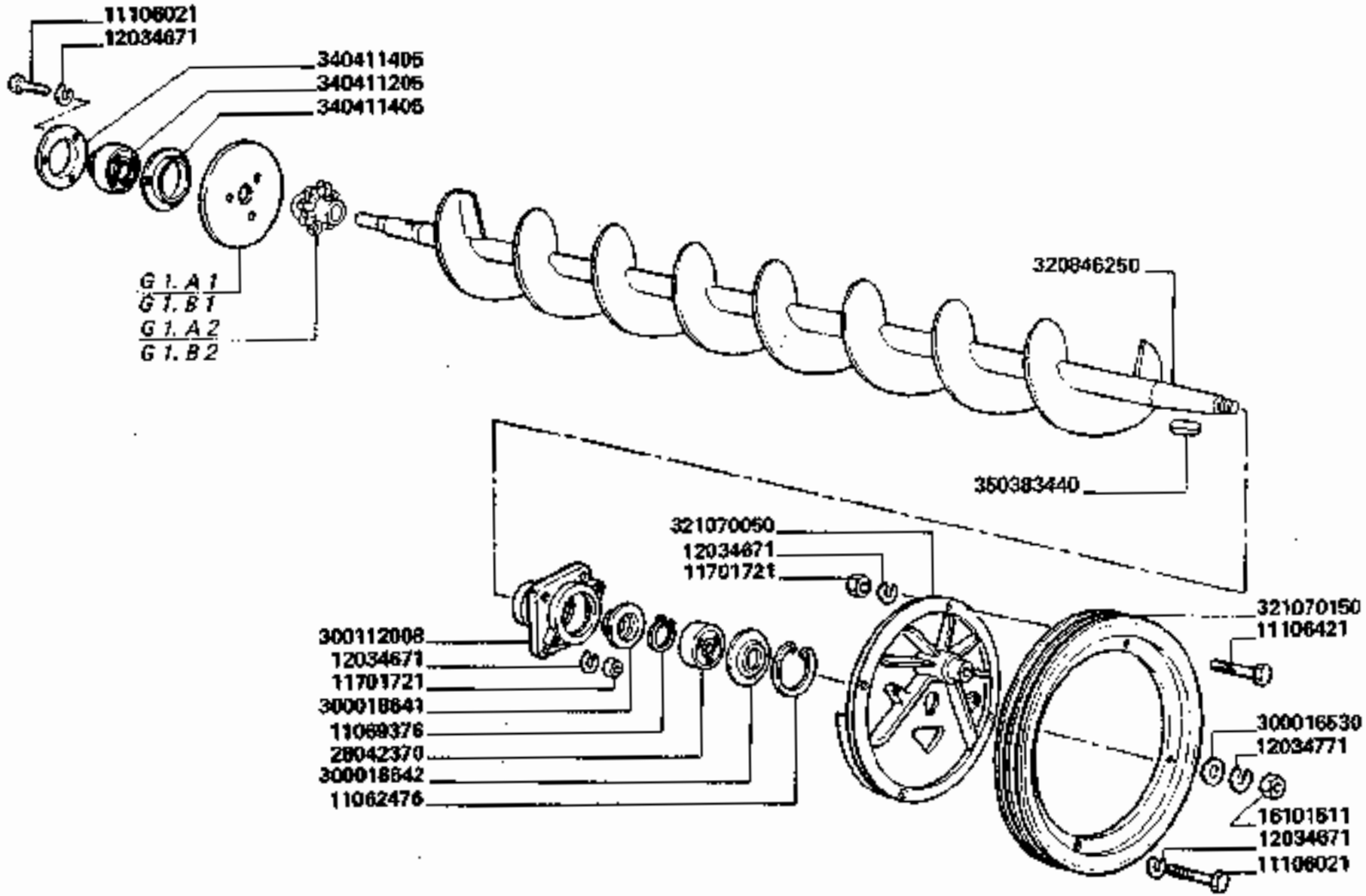

3790-3790R

COCLEA GRANO

Vis a grain
Kornschnecke

Grain auger
Sin-fin a grano

F 6

https://www.tractormanualpdf.info/

MODIF.	ANT. MODIF.	N. ORDIN.	Q	DENOMINAZIONE	DESIGNATION	BENENNUNG	DESCRIPTION	DENOMINACIONES
		11062476	1	ANELLO ELASTICO	ARRETOIR	SICHERUNGSRING	LOCKRING	ANILLO DE FRENO
		11069376	1	ANELLO ELASTICO	ARRETOIR	SICHERUNGSRING	LOCKRING	ANILLO DE FRENO
		11106021	4	VITE	VIS	SCHRAUBE	SCREW	TORNILLO
		11106421	3	VITE	VIS	SCHRAUBE	SCREW	TORNILLO
		11701721	7	DADO	ECROU	MUTTER	NUT	TUERCA
		12034671	11	ROSETTA ELASTICA	RONDELLE W	FEDERSCHEIBE	SPRING WASHER	ARANDELA ELASTICA
		12034771	1	ROSETTA ELASTICA	RONDELLE W	FEDERSCHEIBE	SPRING WASHER	ARANDELA ELASTICA
		16101511	1	DADO	ECROU	MUTTER	NUT	TUERCA
		28042370	1	CUSCINETTO	ROULEMENT	LAGER	BEARING	RODAMIENTO
		300016530	1	RONDELLA	RONDELLE	SCHEIBE	WASHER	ARANDELA
		300018841	1	PROTEZIONE INT. CUSC.	PROTECTION	LAGERSCHUTZ	GUARD	PROTECCION
		300018842	1	PROTEZIONE EST. CUSC.	PROTECTION	LAGERSCHUTZ	GUARD	PROTECCION
		300112008	1	SUPPORTO S. COCLEA	SUPPORT	HALTERUNG	SUPPORT	SOPORTE
	300136244	320846250	1	COCLEA	VIS	SCHNECKE	AUGER	SIN-FIN
		321070050	1	MOZZO PULEGGIA	MOYEU	NABE	HUB	CUBO
		321070150	1	PULEGGIA COM. CASSONI	POULIE	RIEMENSCHEIBE	PULLEY	POLEA
		340411205	1	CUSCINETTO	ROULEMENT	LAGER	BEARING	RODAMIENTO
		340411405	2	FLANGIA CUSCINETTO	FLASQUE	LAGERFLANSCH	FLANGE	BRIDA
		350383440	1	LINGUETTA	CLAVETTE	KEIL	KEY	CHAVETA

https://www.tractormanualpdf.info/

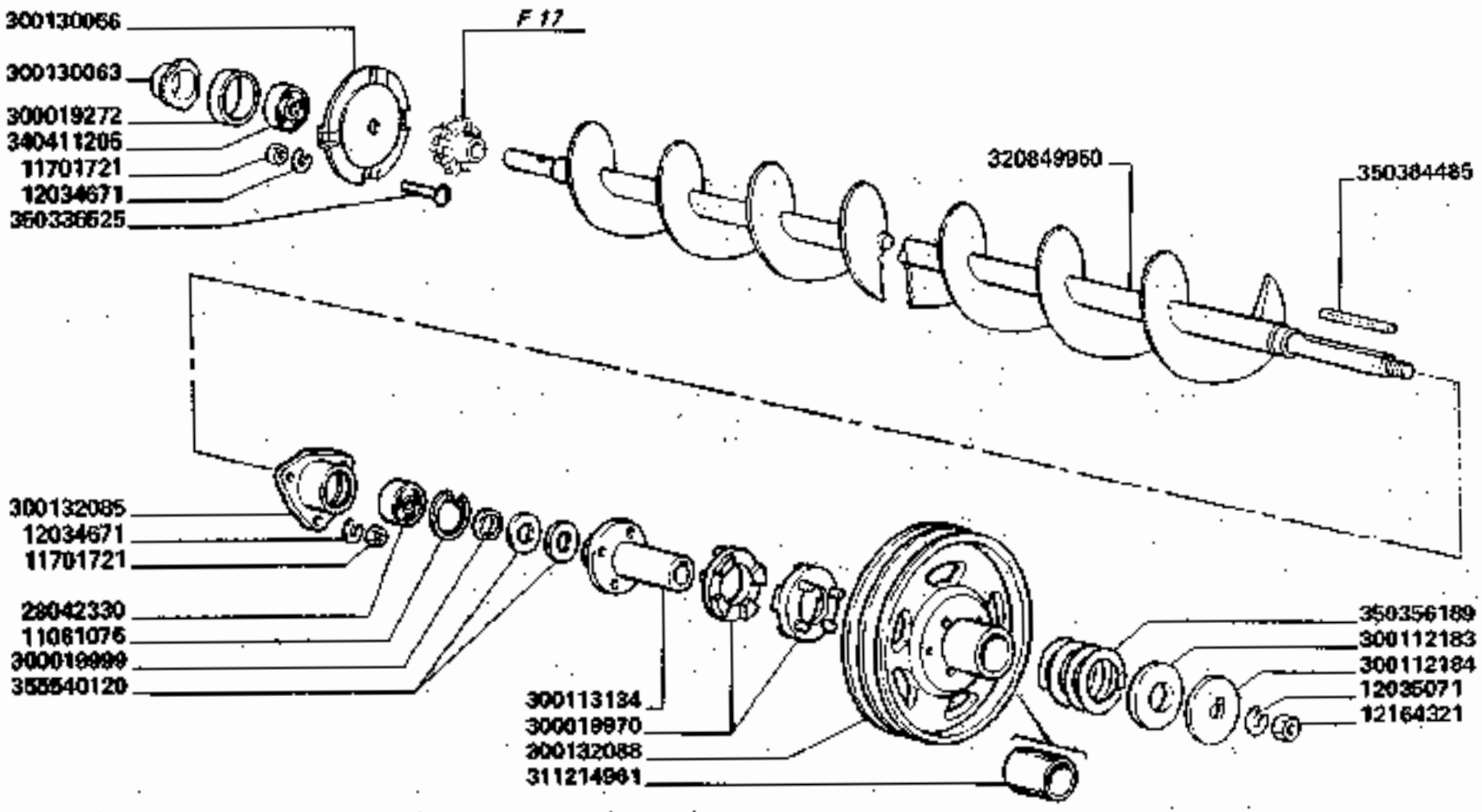

3790-3790R

COCLEA RECUPERO

Vis otons
Ueberkehrschnecke

Tailings auger
Sin-fin retorno

F 7

https://www.tractormanualpdf.info/

MODIF.	ANT. MODIF.	N. ORDIN.	Q	DENOMINAZIONE	DESIGNATION	BENENNUNG	DESCRIPTION	DENOMINACIONES
		11061076	1	ANELLO ELASTICO	ARRETOIR	SICHERUNGSRING	LOCKRING	ANILLO DE FRENO
		11701721	7	DADO	ECROU	MUTTER	NUT	TUERCA
		12034671	7	ROSETTA ELASTICA	RONDELLE W	FEDERSCHEIBE	SPRING WASHER	ARANDELA ELASTICA
		12035071	1	ROSETTA ELASTICA	RONDELLE W	FEDERSCHEIBE	SPRING WASHER	ARANDELA ELASTICA
		12164321	1	DADO	ECROU	MUTTER	NUT	TUERCA
		28042330	1	CUSCINETTO	ROULEMENT	LAGER	BEARING	RODAMIENTO
		300019272	1	BOCCOLA	BAGUE	BUECHSE	BUSH	CASQUILLO
		300019970	2	MANICOTTO DENTATO	MANCHON A CLABOTS	MITNEHMER	SLIP-CLUTCH DOG	BUJE DENTADO
		300019999	1	DISTANZIATORE	ENTRETOISE	DISTANZBUECHSE	SPACER	ESPACIADOR
		300112183	1	RONDELLA	RONDELLE	SCHEIBE	WASHER	ARANDELA
		300112184	1	RONDELLA	RONDELLE	SCHEIBE	WASHER	ARANDELA
		300113134	1	MOZZO PARASTRAPPI	MOYEU	NABE	HUB	CUBO
		300130056	1	SUPPORTO D.	SUPPORT	HALTERUNG	SUPPORT	SOPORTE
		300130063	1	PROTEZIONE CUSC.	PROTECTEUR	LAGERSCHUTZ	GUARD	PROTECCION
		300132085	1	SUPPORTO S. COCLEA	SUPPORT	HALTERUNG	SUPPORT	SOPORTE
		300132088	1	PULEGGIA	POULIE	RIEMENSCHEIBE	PULLEY	POLEA
		311214961	(2)	BOCCOLA	BAGUE	BUECHSE	BUSH	CASQUILLO
	300136246	320849950	1	COCLEA INF. RECUPERO	VIS	SCHNECKE	AUGER	SIN-FIN
		340411205	1	CUSCINETTO	ROULEMENT	LAGER	BEARING	RODAMIENTO
		350336526	4	VITE	VIS	SCHRAUBE	SCREW	TORNILLO
		350356189	1	MOLLA	RESSORT	FEDER	SPRING	RESORTE
		350384485	1	LINGUETTA	CLAVETTE	KEIL	KEY	CHAVETA
		355540120	2	RONDELLA	RONDELLE	SCHEIBE	WASHER	ARANDELA

https://www.tractormanualpdf.info/

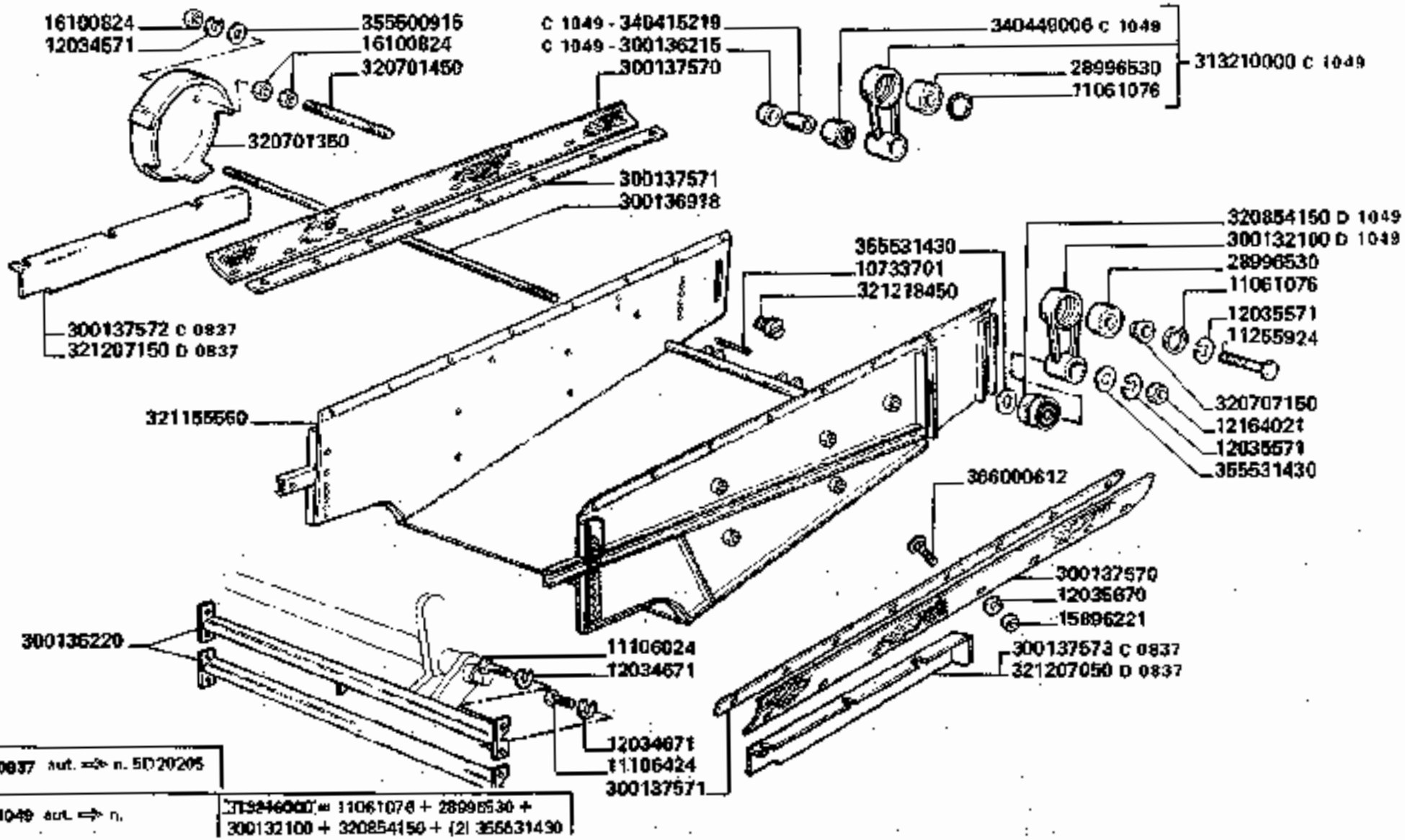

3790-3790R

CASSONE OSCILLANTE

Hotte de nettoyage
Schwingkasten

Shaker shoe
Zaranda

F 8

1/2

https://www.tractormanualpdf.info/

MODIF.	ANT. MODIF.	N. ORDIN.	Q	DENOMINAZIONE	DESIGNATION	BENENNUNG	DESCRIPTION	DENOMINACIONES
		10733701	3	COPIGLIA	GOUPILLE FENDUE	SPLINT	COTTER PIN	PASADOR ABIERTO
		10734401	3	COPIGLIA	GOUPILLE FENDUE	SPLINT	COTTER PIN	PASADOR ABIERTO
		11061076	2	ANELLO ELASTICO	ARRETOIR	SICHERUNGSRING	LOCKRING	ANILLO DE FRENO
		11106024	4	VITE	VIS	SCHRAUBE	SCREW	TORNILLO
		11106224	4	VITE	VIS	SCHRAUBE	SCREW	TORNILLO
		11106424	4	VITE	VIS	SCHRAUBE	SCREW	TORNILLO
		11255924	2	VITE	VIS	SCHRAUBE	SCREW	TORNILLO
		12034571	23	ROSETTA ELASTICA	RONDELLE W	FEDERSCHEIBE	SPRING WASHER	ARANDELA ELASTICA
		12034671	12	ROSETTA ELASTICA	RONDELLE W	FEDERSCHEIBE	SPRING WASHER	ARANDELA ELASTICA
		12035571	4	ROSETTA ELASTICA	RONDELLE W	FEDERSCHEIBE	SPRING WASHER	ARANDELA ELASTICA
		12035670	18	ROSETTA ELASTICA	RONDELLE W	FEDERSCHEIBE	SPRING WASHER	ARANDELA ELASTICA
		12164021	2	DADO	ECROU	MUTTER	NUT	TUERCA
		14163270	3	SPINA ELASTICA	GOUPILLE ELASTIQUE	SPANNUELSE	ROLL PIN	PASADOR ABIERTO
		15896221	16	DADO	ECROU	MUTTER	NUT	TUERCA
		16043224	15	VITE	VIS	SCHRAUBE	SCREW	TORNILLO
		16043424	2	VITE	VIS	SCHRAUBE	SCREW	TORNILLO
		16043624	2	VITE	VIS	SCHRAUBE	SCREW	TORNILLO
		16100824	19	DADO	ECROU	MUTTER	NUT	TUERCA
		28996530	2	CUSCINETTO	ROULEMENT	LAGER	BEARING	RODAMIENTO
D 1049		300132100	2	BIELLA	BIELLE	KURBEL	CONNECTING ROD	BIELA
C 0837		300132356	2	ANGOLARE PORTAV.	PORTE CRIBLE	SIEBHALTER	SIEVE SUPPORT	PORTA CRIBA
C 0890		300133510	3	STAFFA BLOCCAGGIO	PLAQUETTE	PLAETTCHEN	PLATE	PLANCHUELA
		300133511	3	VOLANTINO	MANIVELLE	KURBEL	CRANK	MANIVELA
C 1049		300136215	2	DISTANZIATORE	ENTRETOISE	DISTANZSTUECK	SPACER	ESPACIADOR
		300136220	2	SUPPORTO ANT.	SUPPORT	HALTERUNG	SUPPORT	SOPORTE
		300136918	1	PERNO	AXE	BOLZEN	PIN	EJE
		300137460	2	PIASTRINA	PLAQUETTE	PLAETTCHEN	PLATE	PLANCHUELA
		300137570	2	CONVOGLIATORE	CONVOYEUR	LEITBLECH	CONVEYOR	CONVOYADOR
		300137571	2	RISCONTRO	BARRETTE	VERSTAERKUNG	STIFFENER	PLETINA

.../...

https://www.tractormanualpdf.info/

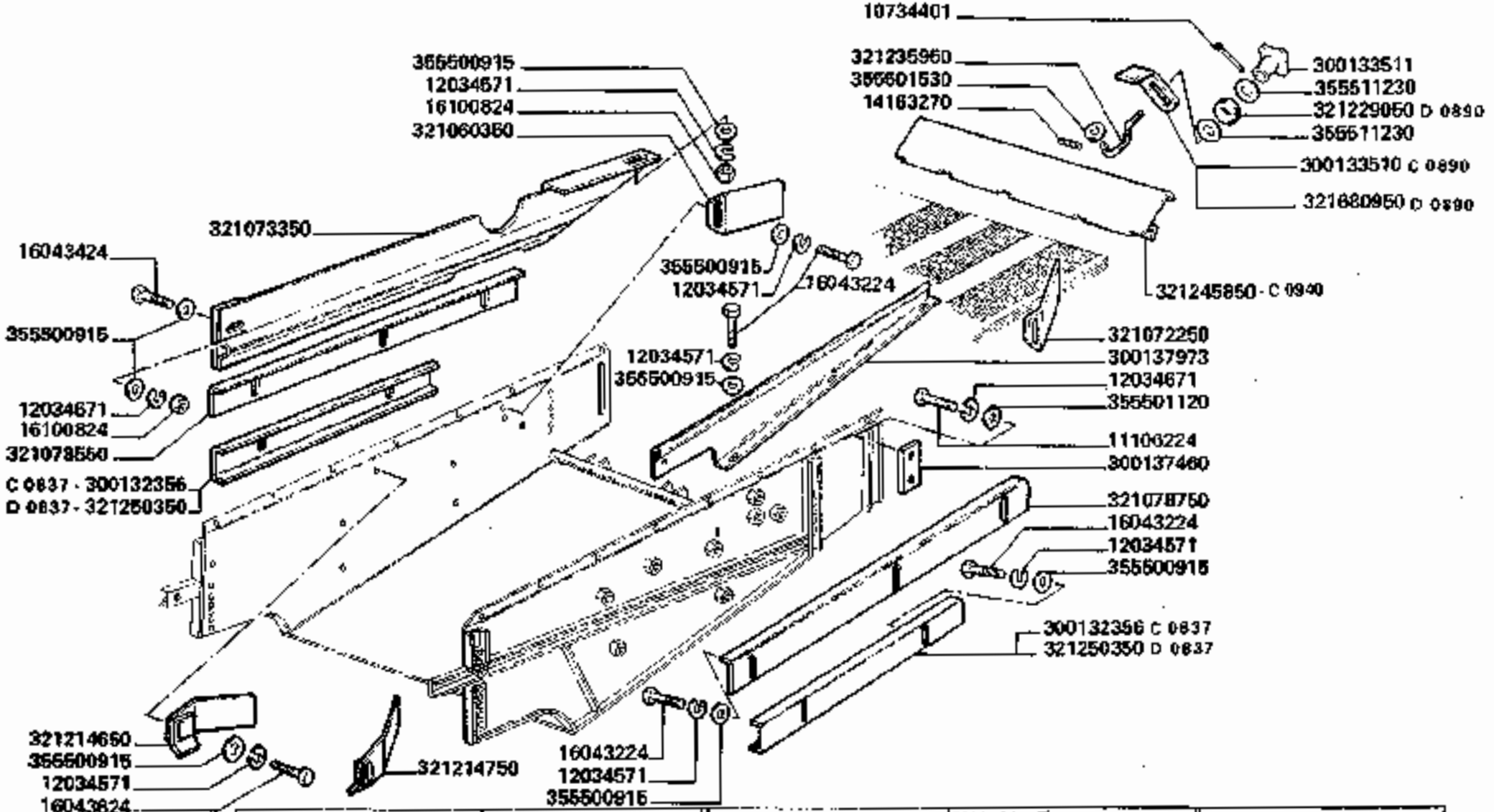

D 0837 aut. => n. 5D20205		D 0890 aut. => n. 5D20260	~~300106510~~ = 321680950 + 321229050 + (2) 355511230	C 0940 aut. <- n. 5D21917

3790-3790R

CASSONE OSCILLANTE

Hotte de nettoyage
Schwingkasten

Shaker shoe
Zaranda

F8

2

https://www.tractormanualpdf.info/

MODIF.	ANT. MODIF.	N. ORDIN.	Q	DENOMINAZIONE	DESIGNATION	BENENNUNG	DESCRIPTION	DENOMINACIONES
C 0837		300137572	1	LAMIERA D. CONVOGL.	TOLE	LEITBLECH	PLATTE	CHAPA
C 0837		300137573	1	LAMIERA S. CONVOGL.	TOLE	LEITBLECH	PLATTE	CHAPA
		300137973	1	DIVISORE INF.	TOLE DEFLECT.	ABWEISERBLECH	DEFLECTOR PLATE	CHAPA DE SEPAR.
C 1049		313210000	2	BIELLA COMPL.	BIELLE	KURBELSTANGE	CONNECTING ROD	BIELA
		320701350	1	PROTEZIONE SENSORE	PROTECTEUR	SCHUTZBLECH	GUARD	PROTECCION
		320701450	2	PERNO	AXE	BOLZEN	PIN	EJE
		320707150	2	BOCCOLA	BAGUE	BUECHSE	BUSH	CASQUILLO
D 1049		320864150	2	BOCCOLA	BAGUE	BUECHSE	BUSH	CASQUILLO
		321060350	1	DEVIATORE D.	DEFLECTEUR	HALMTEILER	CROP DIVIDER	DEFLECTOR
		321072250	1	DEVIATORE S.	DEFLECTEUR	HALMTEILER	CROP DIVIDER	DEFLECTOR
		321073350	1	DIVISORE SUP.	TOLE DEFLECT.	ABWEISERBLECH	DEFLECTOR PLATE	CHAPA DE SEPAR.
		321078550	1	ANGOL. PORTAV. SUP. D.	PORTE CRIBLE	SIEBHALTER	SIEVE SUPPORT	PORTA CRIBA
		321078750	1	ANGOL. PORTAV. SUP. S.	PORTE CRIBLE	SIEBHALTER	SIEVE SUPPORT	PORTA CRIBA
	321060650	321156550	1	CASSONE OSCILLANTE	HOTTE DE NETTOY.	SCHWINGKASTEN	SHAKER SHOE	ZARANDA
D 0837		321207050	1	LAMIERA S. CONVOGL	TOLE	LEITBLECH	CONVEYOR	CONVOYADOR
D 0837		321207150	1	LAMIERA D. CONVOGL.	TOLE	LEITBLECH	CONVEYOR	CONVOYADOR
		321214650	1	DEVIATORE D.	DEFLECTEUR	HALMTEILER	CROP DIVIDER	DEFLECTOR
		321214750	1	DEVIATORE S.	DEFLECTEUR	HALMTEILER	CROP DIVIDER	DEFLECTOR
D 0966		321218450	2	PERNO	AXE	BOLZEN	PIN	PASADOR
D 0890		321229050	3	TASSELLO ELASTICO	TAMPON	GUMMISTUECK	PAD	ALMOHADILLA
	300133509	321235950	3	TIRANTE	TIRANT	SPANNER	TIE-ROD	TIRANTE
C 0940	300136341	321245850	1	SCIVOLO POST. VAGLIO	GLISSIERE	RUTSCHE	RAMP	TOBOGAN
D 0837		321250350	2	ANGOLARE PORTAV.	PORTE CRIBLE	SIEBHALTER	SIEVE SUPPORT	PORTA CRIBA
D 0890	321250250	321680950	3	STAFFA BLOCCAGGIO	PLAQUETTE	PLAETTCHEN	PLATE	PLANCHUELA
C 1049		340415219	2	BOCCOLA	BAGUE	BUECHSE	BUSH	CASQUILLO
C 1049		340449006	(1)	SILENTBLOCK	SILENTBLOCK	SILENTBLOCK	SILENTBLOCK	SILENTBLOCK
		355500915	25	RONDELLA	RONDELLE	SCHEIBE	WASHER	ARANDELA
		355501120	4	RONDELLA	RONDELLE	SCHEIBE	WASHER	ARANDELA
		355501530	3	RONDELLA	RONDELLE	SCHEIBE	WASHER	ARANDELA
		355511230	6	RONDELLA	RONDELLE	SCHEIBE	WASHER	ARANDELA
		355531430	4	RONDELLA	RONDELLE	SCHEIBE	WASHER	ARANDELA
		366000612	16	VITE	VIS	SCHRAUBE	SCREW	TORNILLO

https://www.tractormanualpdf.info/

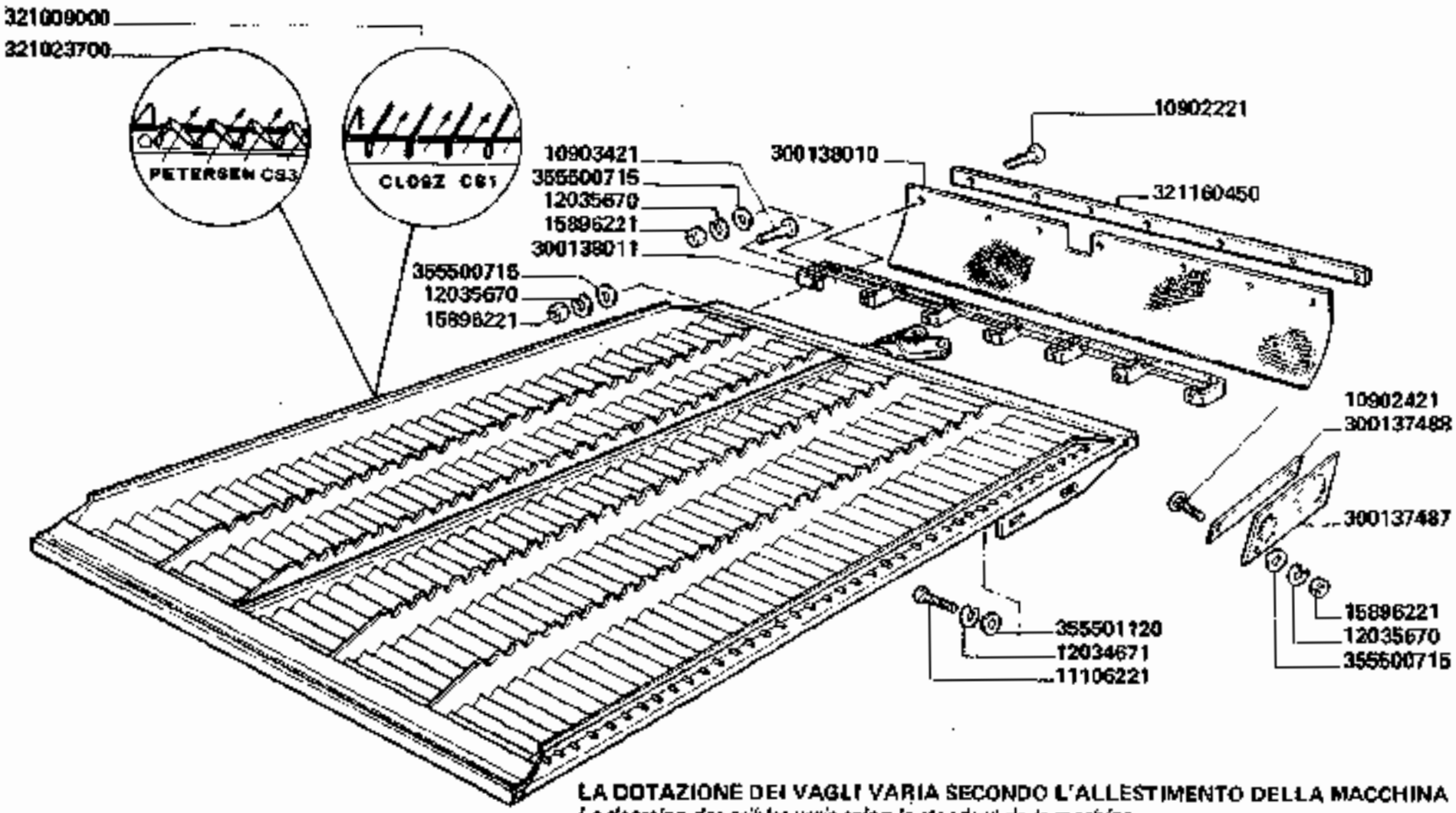

LA DOTAZIONE DEI VAGLI VARIA SECONDO L'ALLESTIMENTO DELLA MACCHINA
La dotation des cribles varie selon le standard de la machine
Die siebeausstattung wechselt gemaess der maehdrescherausruestung
The set of sieves varies according to the machines standard
La dotacion de las cribas varian segun el alistamiento de la maquine

3790-3790R

VAGLIO SUPERIORE REGOLABILE

Crible superieure reglable
Obersieb, verstellbar

Upper sieve, adjustable
Criba superior regulable

F9.A

https://www.tractormanualpdf.info/

MODIF.	ANT. MODIF.	N. ORDIN.	Q	DENOMINAZIONE	DESIGNATION	BENENNUNG	DESCRIPTION	DENOMINACIONES
		10902221	7	VITE	VIS	SCHRAUBE	SCREW	TORNILLO
		10902421	4	VITE	VIS	SCHRAUBE	SCREW	TORNILLO
		10903421	7	VITE	VIS	SCHRAUBE	SCREW	TORNILLO
		11106221	2	VITE	VIS	SCHRAUBE	SCREW	TORNILLO
		12034671	2	ROSETTA ELASTICA	RONDELLE W	FEDERSCHEIBE	SPRING WASHER	ARANDELA ELASTICA
		12035670	18	ROSETTA ELASTICA	RONDELLE W	FEDERSCHEIBE	SPRING WASHER	ARANDELA ELASTICA
		15896221	18	DADO	ECROU	MUTTER	NUT	TUERCA
		300137487	2	GUARNIZIONE	JOINT	DICHTUNG	GASKET	JUNTA
		300137488	2	RISCONTRO	BARRETTE	STREBE	STIFFENER	PLETINA
		300138010	1	TELA POST. VAGLIO	TOILE	GUMMILATZ	CANVAS	LONA
		300138011	1	TELAIO	CHASSIS	RAHMEN	FRAME	BASTIDOR
		321009000	1	COMPL. VAGLIO SUP. CLOSZ	CRIBLE CPT	SIEB KPL	SIEVE, ASSY	CONJ. CRIBA
		321023700	1	COMPL. VAGLIO SUP. PETERSEN	CRIBLE CPT	SIEB KPL	SIEVE, ASSY	CONJ. CRIBA
		321160450	1	RISCONTRO CHIUS. POST.	BARRETTE	VERSTAERKUNG	STIFFENER	PLETINA
		355500715	18	RONDELLA	RONDELLE	SCHEIBE	WASHER	ARANDELA
		355501120	2	RONDELLA	RONDELLE	SCHEIBE	WASHER	ARANDELA

https://www.tractormanualpdf.info/

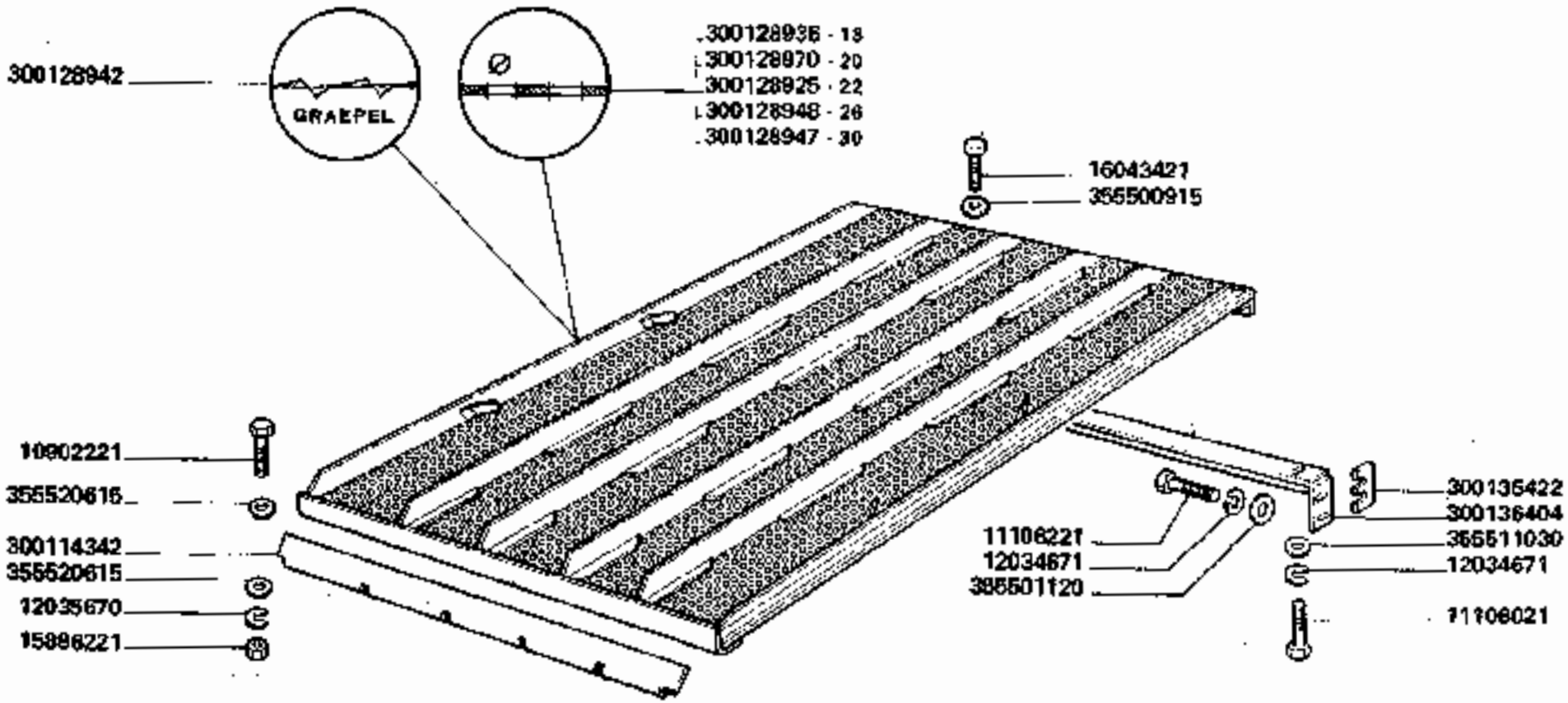

LA DOTAZIONE DEI VAGLI VARIA SECONDO L'ALLESTIMENTO DELLA MACCHINA
La dotation des cribles varie selon le standard de la machine
Die siebausstattung wechselt gemaess der maehdrescherausruestung
The set of sieves varies according to the machines standard
La dotacion de las cribas varian segun el alistamiento de la maquina

3790-3790R

VAGLIO SUPERIORE FISSO

Crible superieur fixe
Obersieb

Upper sieve
Criba superior fijo

F9.B

https://www.tractormanualpdf.info/

MODIF.	ANT. MODIF.	N. ORDIN.	Q	DENOMINAZIONE	DESIGNATION	BENENNUNG	DESCRIPTION	DENOMINACIONES
		10902221	3	VITE	VIS	SCHRAUBE	SCREW	TORNILLO
		11106021	2	VITE	VIS	SCHRAUBE	SCREW	TORNILLO
		11106221	4	VITE	VIS	SCHRAUBE	SCREW	TORNILLO
		12034671	6	ROSETTA ELASTICA	RONDELLE W	FEDERSCHEIBE	SPRING WASHER	ARANDELA ELASTICA
		12035670	3	ROSETTA ELASTICA	RONDELLE W	FEDERSCHEIBE	SPRING WASHER	ARANDELA ELASTICA
		15896221	3	DADO	ECROU	MUTTER	NUT	TUERCA
		16043421	1	VITE	VIS	SCHRAUBE	SCREW	TORNILLO
		300114342	1	LAMIERA ANT. VAGLIO	TOLE ARRET GRAIN	LEITBLECH	GRAIN STOP PLATE	CHAPA FRENO GRANO
		300128925	1	VAGLIO	CRIBLE	SIEB	SIEVE	CRIBA
		300128936	1	VAGLIO	CRIBLE	SIEB	SIEVE	CRIBA
		300128942	1	VAGLIO	CRIBLE	SIEB	SIEVE	CRIBA
		300128947	1	VAGLIO	CRIBLE	SIEB	SIEVE	CRIBA
		300128948	1	VAGLIO	CRIBLE	SIEB	SIEVE	CRIBA
		300128970	1	VAGLIO	CRIBLE	SIEB	SIEVE	CRIBA
		300135422	2	SPESSORE	EPAISSEUR	DISTANZSTUECK	SHIM	ESPESOR
		300136404	1	SUPPORTO POST.	SUPPORT	HALTERUNG	SUPPORT	SOPORTE
		356500915	1	RONDELLA	RONDELLE	SCHEIBE	WASHER	ARANDELA
		355501120	4	RONDELLA	RONDELLE	SCHEIBE	WASHER	ARANDELA
		355511030	2	RONDELLA	RONDELLE	SCHEIBE	WASHER	ARANDELA
		356520615	6	RONDELLA	RONDELLE	SCHEIBE	WASHER	ARANDELA

https://www.tractormanualpdf.info/

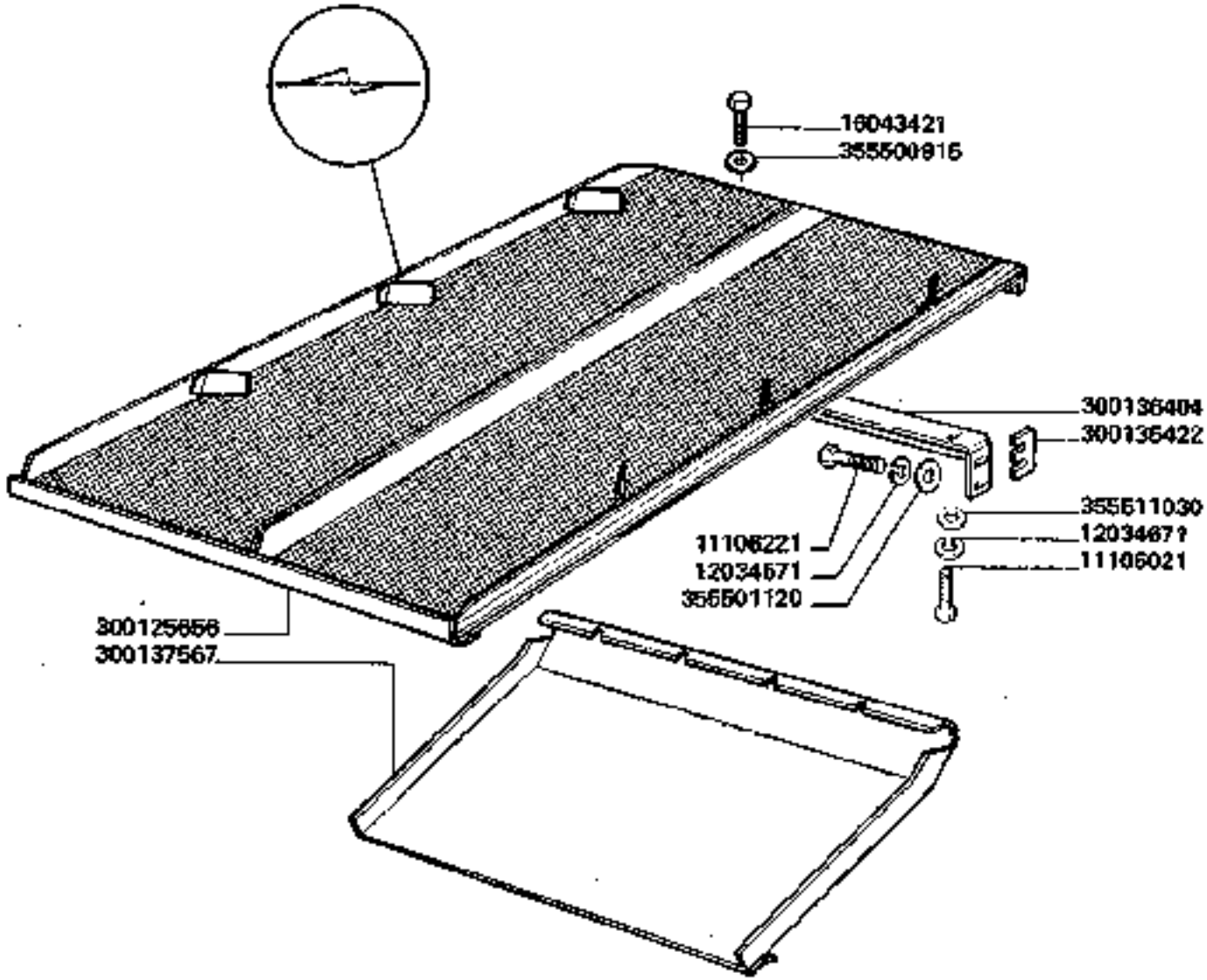

3790-3790R

VAGLIO SUPERIORE MAIS-MIX

Crible supérieur mais-mix
Obersieb mais-mix

Upper sieve mais-mix
Criba superior maïs-mix

F9.C

https://www.tractormanualpdf.info/

MODIF.	ANT. MODIF.	N. ORDIN.	Q.	DENOMINAZIONE	DESIGNATION	BENENNUNG	DESCRIPTION	DENOMINACIONES
		11106021	2	VITE	VIS	SCHRAUBE	SCREW	TORNILLO
		11106221	4	VITE	VIS	SCHRAUBE	SCREW	TORNILLO
		12034671	6	ROSETTA ELASTICA	RONDELLE W	FEDERSCHEIBE	SPRING WASHER	ARANDELA ELASTICA
		16043421	1	VITE	VIS	SCHRAUBE	SCREW	TORNILLO
		300125656	1	VAGLIO SUP.	CRIBLE	SIEB	SIEVE	CRIBA
		300135422	2	SPESSORE	EPAISSEUR	DISTANZSTUECK	SHIM	ESPESOR
		300136404	1	SUPPORTO POST.	SUPPORT	HALTERUNG	SUPPORT	SOPORTE
		300137567	1	SCIVOLO CASSONE OSCILL.	GLISSIERE	RUTSCHE	RAMP	TOBOGAN
		355500915	1	RONDELLA	RONDELLE	SCHEIBE	WASHER	ARANDELA
		355501120	4	RONDELLA	RONDELLE	SCHEIBE	WASHER	ARANDELA
		355511030	2	RONDELLA	RONDELLE	SCHEIBE	WASHER	ARANDELA

https://www.tractormanualpdf.info/

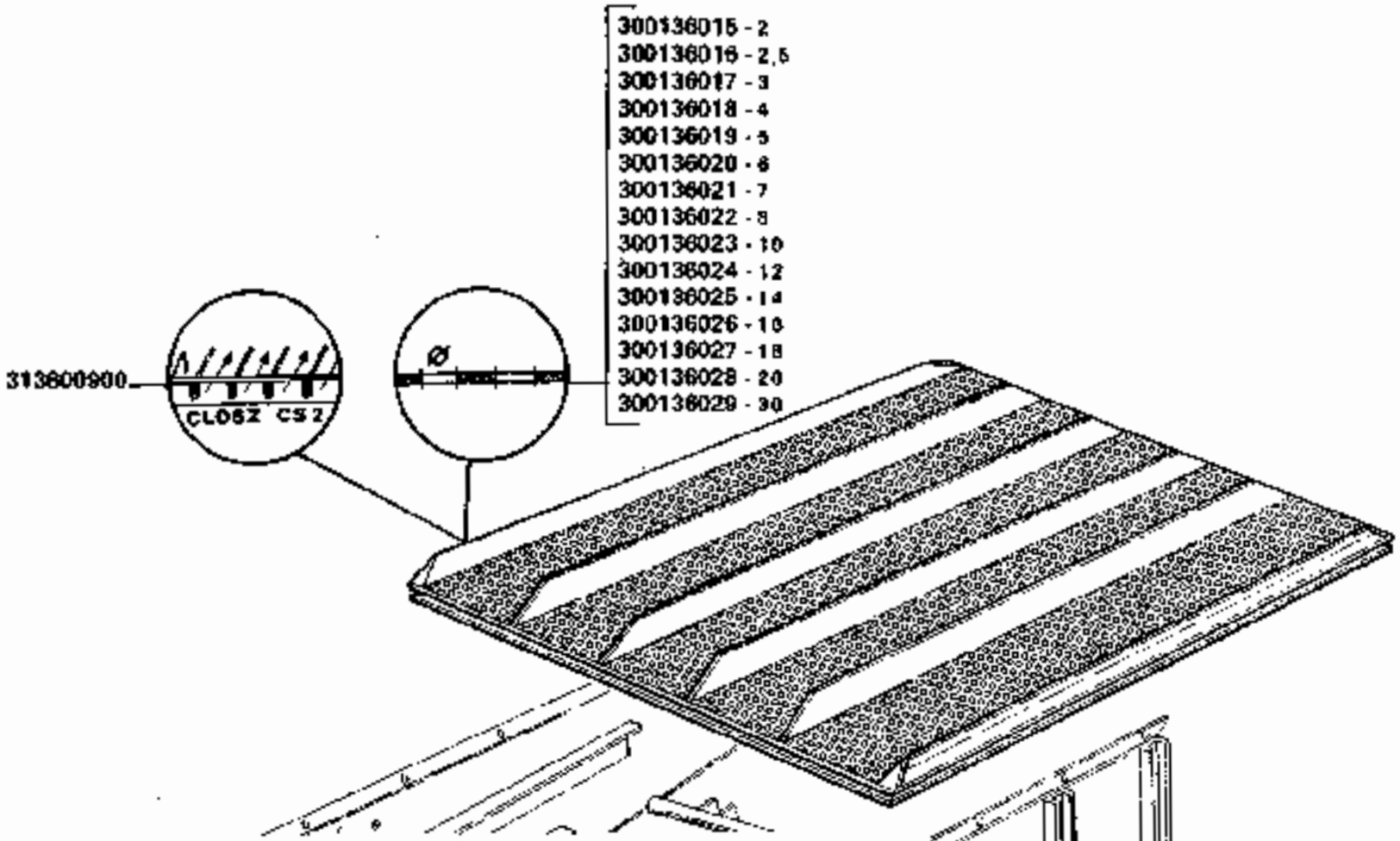

LA DOTAZIONE DEI VAGLI VARIA SECONDO L'ALLESTIMENTO DELLA MACCHINA

La dotation des cribles varie selon le standard de la machine

Die siebeausstattung wechselt gemaess der maehdrescherausruestung

The set of sieves varies according to the machines standard

La dotacion de las cribas varian segun el allstamiento de la maquine

3790-3790R

VAGLIO INFERIORE

Crible inferieur
Untersieb

Lower sieve
Criba inferior

F10.A

https://www.tractormanualpdf.info/

MODIF.	ANT. MODIF.	N. ORDIN.	Q	DENOMINAZIONE	DESIGNATION	BENENNUNG	DESCRIPTION	DENOMINACIONES
		300136015	1	VAGLIO	CRIBLE	SIEB	SIEVE	CRIBA
		300136016	1	VAGLIO	CRIBLE	SIEB	SIEVE	CRIBA
		300136017	1	VAGLIO	CRIBLE	SIEB	SIEVE	CRIBA
		300136018	1	VAGLIO	CRIBLE	SIEB	SIEVE	CRIBA
		300136019	1	VAGLIO	CRIBLE	SIEB	SIEVE	CRIBA
		300136020	1	VAGLIO	CRIBLE	SIEB	SIEVE	CRIBA
		300136021	1	VAGLIO	CRIBLE	SIEB	SIEVE	CRIBA
		300136022	1	VAGLIO	CRIBLE	SIEB	SIEVE	CRIBA
		300136023	1	VAGLIO	CRIBLE	SIEB	SIEVE	CRIBA
		300136024	1	VAGLIO	CRIBLE	SIEB	SIEVE	CRIBA
		300136025	1	VAGLIO	CRIBLE	SIEB	SIEVE	CRIBA
		300136026	1	VAGLIO	CRIBLE	SIEB	SIEVE	CRIBA
		300136027	1	VAGLIO	CRIBLE	SIEB	SIEVE	CRIBA
		300136028	1	VAGLIO	CRIBLE	SIEB	SIEVE	CRIBA
		300136029	1	VAGLIO	CRIBLE	SIEB	SIEVE	CRIBA
		313800900	1	VAGLIO	CRIBLE	SIEB	SIEVE	CRIBA

https://www.tractormanualpdf.info/

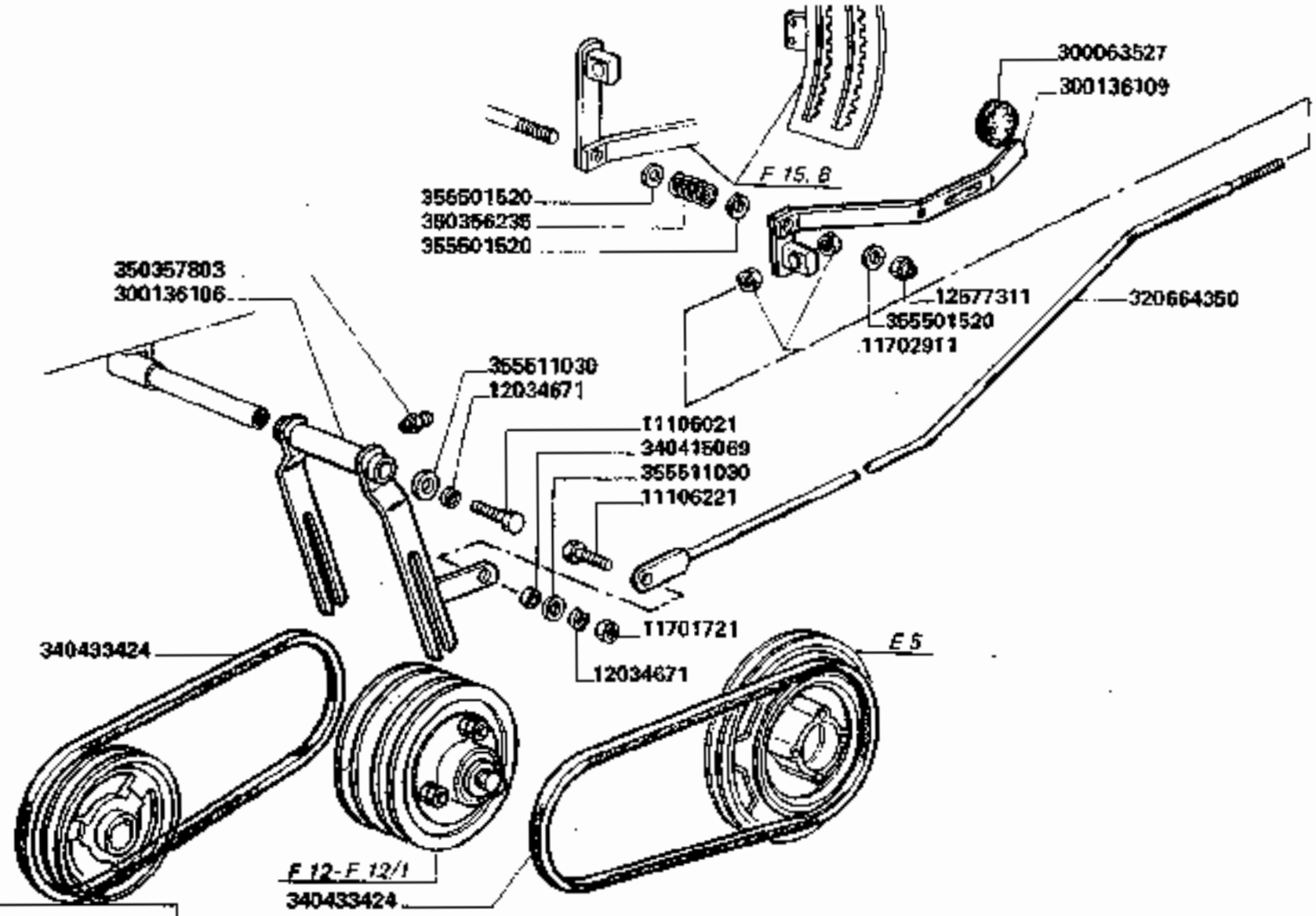

C 0834 aut. n. 5D20189

3790-3790R

VARIATORE VENTILATORE

Variateur ventilateur
Gebläse variator

Fan variator
Variador del ventilador

F11

https://www.tractormanualpdf.info/

MODIF.	ANT. MODIF.	N. ORDIN.	Q	DENOMINAZIONE	DESIGNATION	BENENNUNG	DESCRIPTION	DENOMINACIONES
		11106021	1	VITE	VIS	SCHRAUBE	SCREW	TORNILLO
		11106221	1	VITE	VIS	SCHRAUBE	SCREW	TORNILLO
		11701721	1	DADO	ECROU	MUTTER	NUT	TUERCA
		11702911	2	DADO	ECROU	MUTTER	NUT	TUERCA
		12034671	2	ROSETTA ELASTICA	RONDELLE W	FEDERSCHEIBE	SPRING WASHER	ARANDELA ELASTICA
		12577311	1	DADO	ECROU	MUTTER	NUT	TUERCA
		300063527	1	GOMMINO	CAOUTCHOUC	GUMMI	RUBBER	GOMA
		300136106	1	FORCELLA	FOURCHE	GABEL	FORK	HORQUILLA
		300136109	1	LEVA	LEVIER	HEBEL	LEVER	PALANCA
		320664350	1	TIRANTE	TIRANT	SPANNBOLZEN	TIE-ROD	TIRANTE
		340415069	1	BOCCOLA	BAGUE	BUECHSE	BUSH	CASQUILLO
		340433424	2	CINGHIA	COURROIE	RIEMEN	BELT	CORREA
		350356235	1	MOLLA	RESSORT	FEDER	SPRING	RESORTE
		350357803	1	INGRASSATORE	GRAISSEUR	SCHMIERNIPPEL	GREASE NIPPLE	ENGRASADOR
		355501520	3	RONDELLA	RONDELLE	SCHEIBE	WASHER	ARANDELA
		355611030	2	RONDELLA	RONDELLE	SCHEIBE	WASHER	ARANDELA

https://www.tractormanualpdf.info/

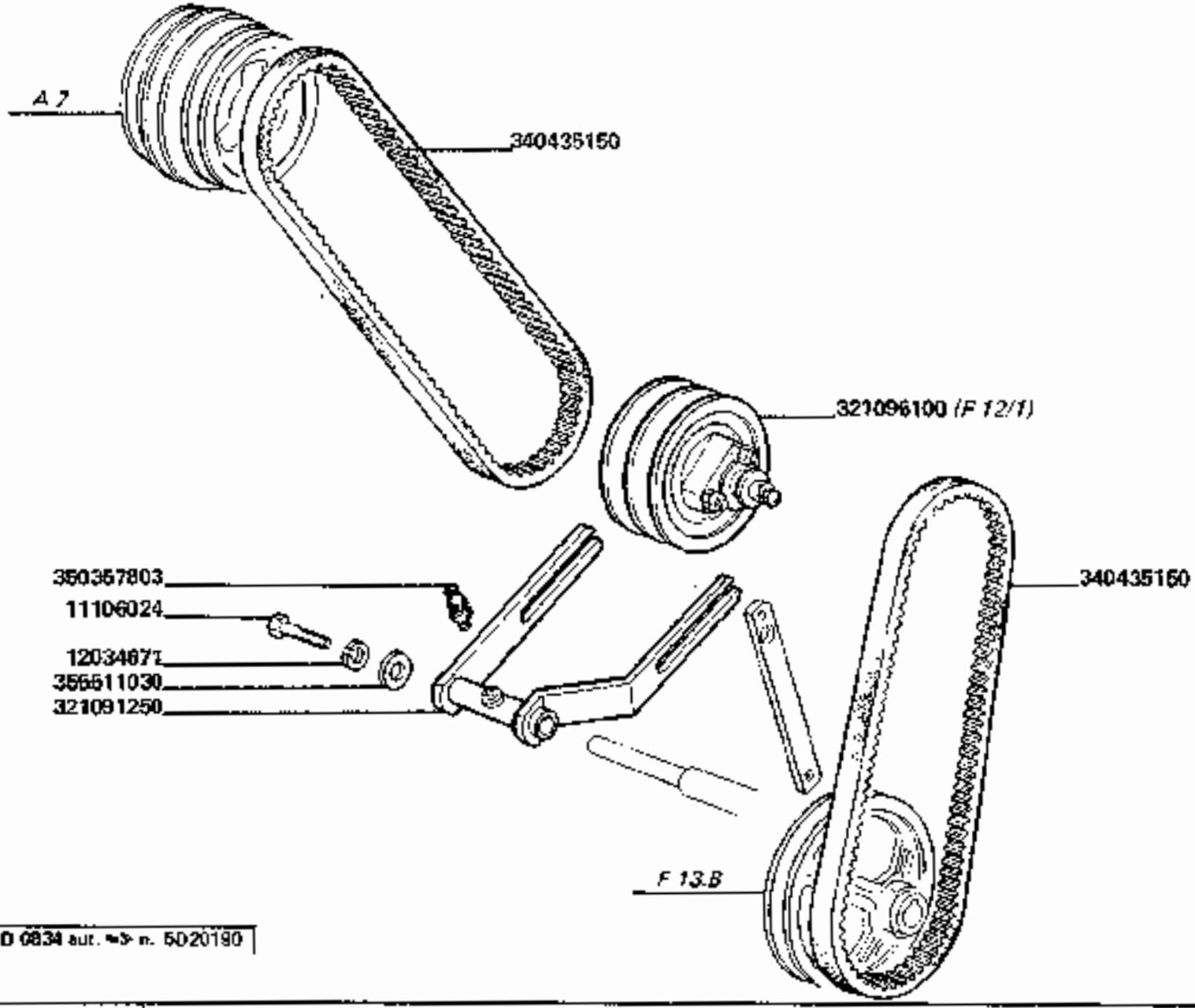

3790-3790R

VARIATORE VENTILATORE

Variateur ventilateur
Gebläse variator

Fan variator
Variador del ventilador

F 11/1

https://www.tractormanualpdf.info/

MODIF.	ANT. MODIF.	N. ORDIN.	Q.	DENOMINAZIONE	DESIGNATION	BENENNUNG	DESCRIPTION	DENOMINACIONES
		11108024	1	VITE	VIS	SCHRAUBE	SCREW	TORNILLO
		12034671	1	ROSETTA ELASTICA	RONDELLE W	FEDERSCHEIBE	SPRING WASHER	ARANDELA ELASTICA
		321091250	1	FORCELLA	FOURCHE	GABEL	FORK	HORQUILLA
		321096100	1	VARIATORE COMPL.	VARIATEUR VENTIL.	GEBLAESE VARIATOR	FAN VARIATOR	VARIADOR DE VENTIL.
		340435150	2	CINGHIA	COURROIE	RIEMEN	BELT	CORREA
		350357903	1	INGRASSATORE	GRAISSEUR	SCHMIERNIPPEL	GREASE NIPPLE	ENGRASADOR
		356511030	1	ROSETTA	RONDELLE	SCHEIBE	WASHER	ARANDELA

https://www.tractormanualpdf.info/

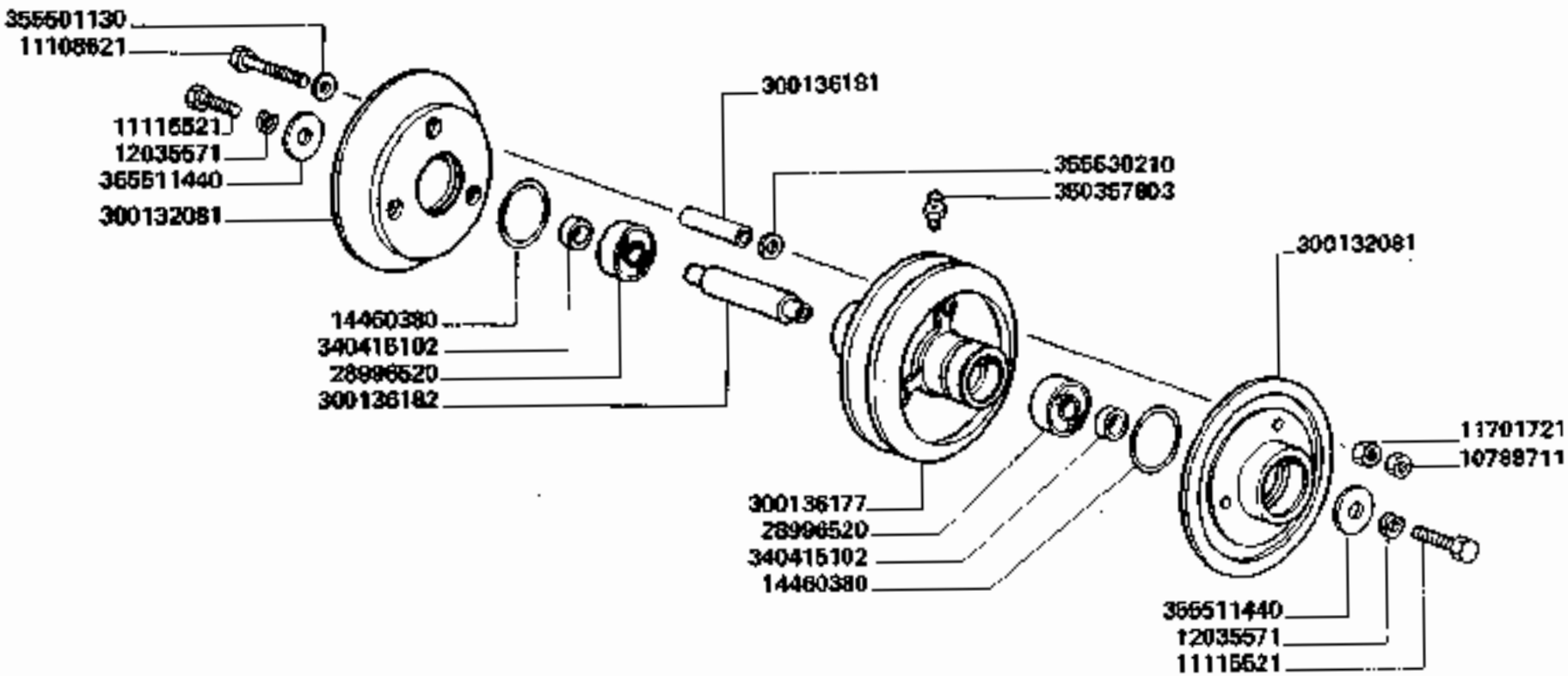

C 0834 sut. <= n. 5D20189

3790-3790R

ELEMENTI VARIATORE VENTILATORE

Elements variateur de ventilateur
Gebläese variator elemente
Fan elements variator
Elementos variador del ventilador

F 12

https://www.tractormanualpdf.info/

MODIF.	ANT. MODIF.	N. ORDIN.	Q	DENOMINAZIONE	DESIGNATION	BENENNUNG	DESCRIPTION	DENOMINACIONES
		10788711	3	DADO	ECROU	MUTTER	NUT	TUERCA
		11108621	3	VITE	VIS	SCHRAUBE	SCREW	TORNILLO
		11115521	2	VITE	VIS	SCHRAUBE	SCREW	TORNILLO
		11701721	3	DADO	ECROU	MUTTER	NUT	TUERCA
		12035571	2	ROSETTA ELASTICA	RONDELLE W	FEDERSCHEIBE	SPRING WASHER	ARANDELA ELASTICA
		14480380	2	GUARNIZIONE	JOINT	O-RING	O.RING	JUNTA
		28996520	2	CUSCINETTO	ROULEMENT	LAGER	BEARING	RODAMIENTO
		300132081	2	DISCO EST.	DISQUE	VARIATORSCHEIBE	DISC	DISCO
		300136177	1	DISCO CENTR.	DISQUE	VARIATORSCHEIBE	DISC	DISCO
		300136181	3	DISTANZIATORE	ENTRETOISE	DISTANZSTUECK	SPACER	ESPACIADOR
		300136182	1	ALBERO	ARBRE	WELLE	SHAFT	ARBOL
		340415102	2	BOCCOLA	BAGUE	BUECHSE	BUSH	CASQUILLO
		350357803	1	INGRASSATORE	GRAISSEUR	SCHMIERNIPPEL	GREASE NIPPLE	ENGRASADOR
		355501130	6	RONDELLA	RONDELLE	SCHEIBE	WASHER	ARANDELA
		355511440	2	RONDELLA	RONDELLE	SCHEIBE	WASHER	ARANDELA
		355530210	3	RONDELLA	RONDELLE	SCHEIBE	WASHER	ARANDELA

https://www.tractormanualpdf.info/

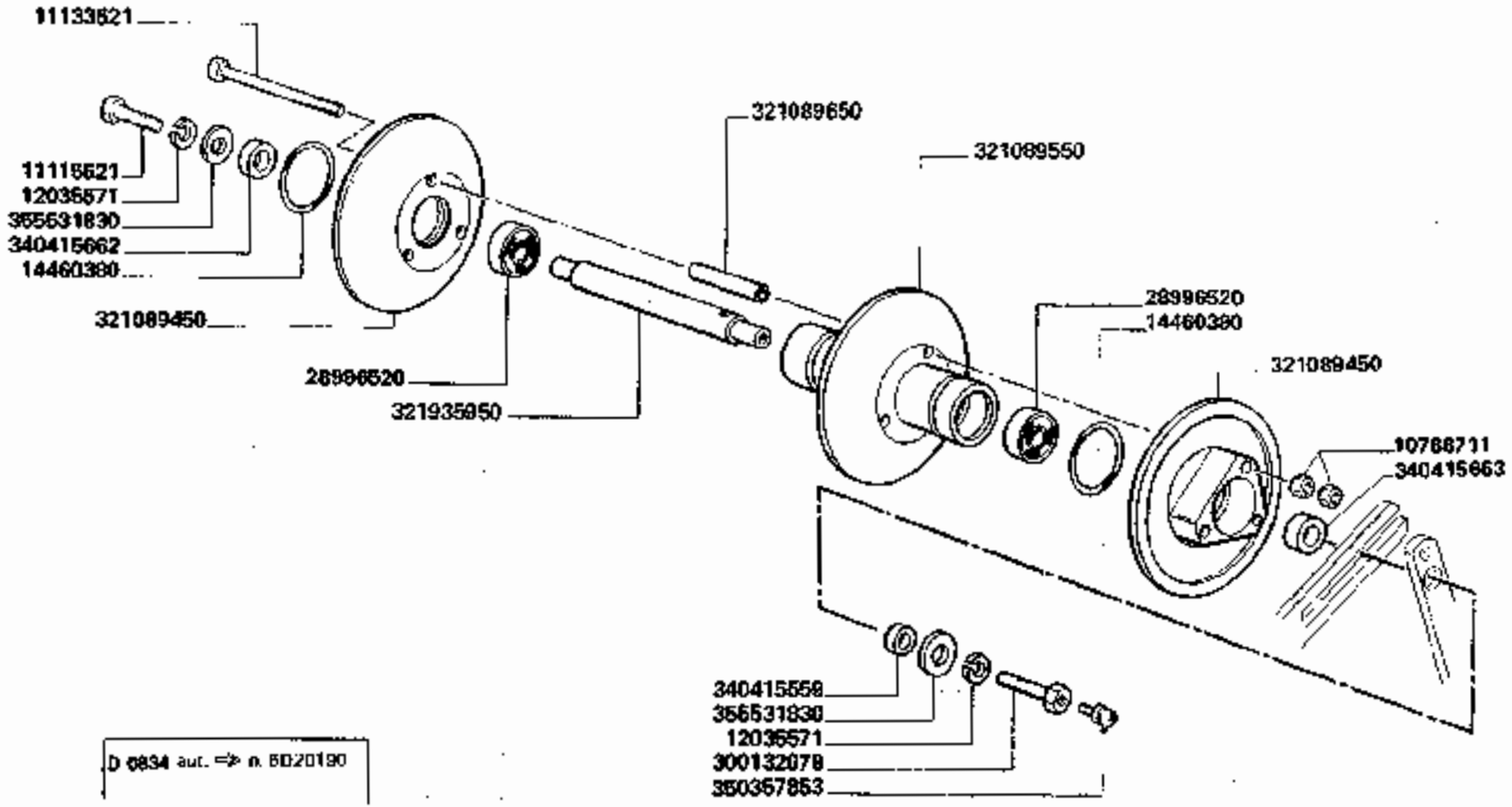

D 0834 aut. => n. 6020190

3790-3790R

ELEMENTI VARIATORE VENTILATORE - 321096100

Elements variateur ventilateur
Gebläese variator elements
Fan elements variator
Elementos variador del ventilador

F 12/1

https://www.tractormanualpdf.info/

MODIF.	ANT. MODIF.	N. ORDIN.	Q	DENOMINAZIONE	DESIGNATION	BENENNUNG	DESCRIPTION	DENOMINACIONES
		10788711	8	DADO	ECROU	MUTTER	NUT	TUERCA
		11115521	1	VITE	VIS	SCHRAUBE	SCREW	TORNILLO
		11133521	3	VITE	VIS	SCHRAUBE	SCREW	TORNILLO
		12035571	2	ROSETTA ELASTICA	RONDELLE W	FEDERSCHEIBE	SPRING WASHER	ARANDELA ELASTICA
		14460380	2	GUARNIZIONE	JOINT	O-RING	O.RING	JUNTA
		28996520	2	CUSCINETTO	ROULEMENT	LAGER	BEARING	RODAMIENTO
		300132078	1	VITE	VIS	SCHRAUBE	SCREW	TORNILLO
		321089450	2	DISCO EST.	DISQUE	VARIATORSCHEIBE	DISC	DISCO
		321089550	1	DISCO CENTR.	DISQUE	VARIATORSCHEIBE	DISC	DISCO
		321089650	3	DISTANZIATORE	ENTRETOISE	DISTANZSTUECK	SPACER	ESPACIADOR
	321090750	321936950	1	ALBERO	ARBRE	WELLE	SHAFT	ARBOL
		340415559	1	DISTANZIATORE	ENTRETOISE	DISTANZSTUECK	SPACER	ESPACIADOR
		340415662	1	BOCCOLA	BAGUE	BUECHSE	BUSH	CASQUILLO
		340415663	1	BOCCOLA	BAGUE	BUECHSE	BUSH	CASQUILLO
		350357853	1	INGRASSATORE	GRAISSEUR	SCHMIERNIPPEL	GREASE NIPPLE	ENGRASADOR
		355531830	2	RONDELLA	RONDELLE	SCHEIBE	WASHER	ARANDELA

https://www.tractormanualpdf.info/

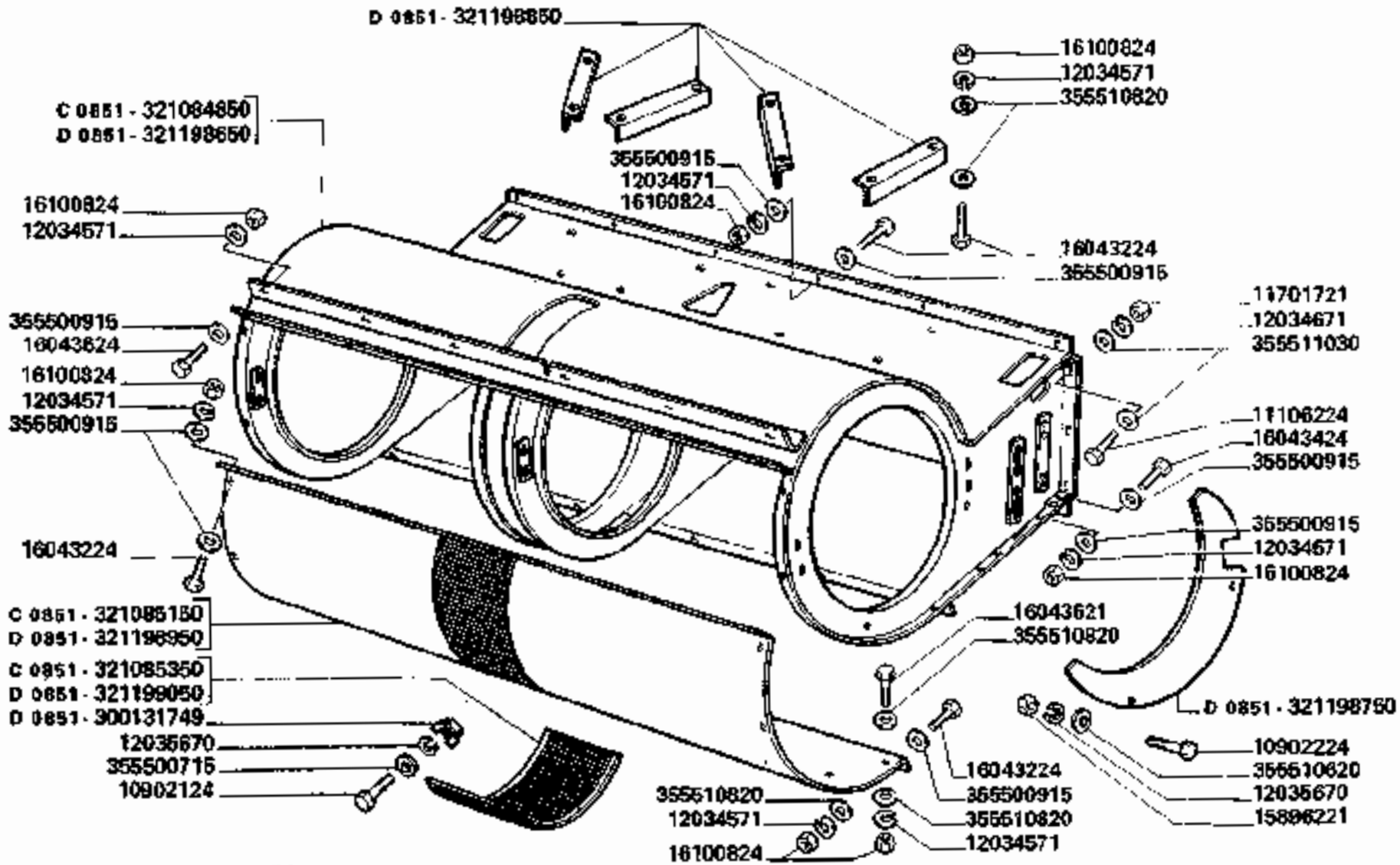

D 0851 aut. => n. 6D20205	321084850 = 321198650 + (4) 321198750 + (4) 321198850	321085150 = (4) 10902124 + 300131749 + 321198950 + 321199050 + (4) 355500715	321085350 = (4) 10902124 + 300131749 + 321199050 + (4) 355500715

3790-3790R

CASSA VENTILATORE

Caisse du ventilateur
Gebläsegehäuse

Fan housing
Caja del ventilador

F13.A

https://www.tractormanualpdf.info/

MODIF.	ANT. MODIF.	N. ORDIN.	Q	DENOMINAZIONE	DESIGNATION	BENENNUNG	DESCRIPTION	DENOMINACIONES
		10902124	4	VITE	VIS	SCHRAUBE	SCREW	TORNILLO
		10902224	8	VITE	VIS	SCHRAUBE	SCREW	TORNILLO
		11106224	6	VITE	VIS	SCHRAUBE	SCREW	TORNILLO
		11701721	6	DADO	ECROU	MUTTER	NUT	TUERCA
		12034571	38	ROSETTA ELASTICA	RONDELLE W	FEDERSCHEIBE	SPRING WASHER	ARANDELA ELASTICA
		12034671	18	ROSETTA ELASTICA	RONDELLE W	FEDERSCHEIBE	SPRING WASHER	ARANDELA ELASTICA
		12035670	12	ROSETTA ELASTICA	RONDELLE W	FEDERSCHEIBE	SPRING WASHER	ARANDELA ELASTICA
		15896221	8	DADO	ECROU	MUTTER	NUT	TUERCA
		16043224	20	VITE	VIS	SCHRAUBE	SCREW	TORNILLO
		16043424	6	VITE	VIS	SCHRAUBE	SCREW	TORNILLO
		16043824	12	VITE	VIS	SCHRAUBE	SCREW	TORNILLO
		16100824	38	DADO	ECROU	MUTTER	NUT	TUERCA
D 0851		300131749	4	DADO	ECROU	MUTTER	NUT	TUERCA
C 0861		321084850	1	CASSA VENTILATORE	CAISSE DU VENTIL.	GEBLAESEHAEUSE	FAN HOUSING	CAJA DEL VENTIL.
C 0861		321085150	1	CHIUSURA ANT.	FERMETURE	ABDECKPLATTE	BLANKING PLATE	CIERRE
C 0851		321085350	1	PORTELLO	GRILLE	DECKEL	DOOR	PORTILLO
D 0861		321198650	1	CASSA VENTILATORE	CAISSE DU VENTIL.	GEBLAESEHAEUSE	FAN HOUSING	CAJA DEL VENTIL.
D 0861		321198750	4	CHIUSURA SU FIANCHI	FERMETURE	ABDECKPLATTE	BLANKING PLATE	CIERRE
D 0861		321198850	4	DEVIATORE	DEFLECTEUR	HALMTEILER	CROP DIVIDER	DEFLECTOR
D 0861		321198950	1	CHIUSURA ANT.	FERMETURE	ABDECKPLATTE	BLANKING PLATE	CIERRE
D 0861		321199050	1	PORTELLO	GRILLE	DECKEL	DOOR	PORTILLO
		355500715	4	RONDELLA	RONDELLE	SCHEIBE	WASHER	ARANDELA
		355500915	22	RONDELLA	RONDELLE	SCHEIBE	WASHER	ARANDELA
		355510620	8	RONDELLA	RONDELLE	SCHEIBE	WASHER	ARANDELA
		355510820	48	RONDELLA	RONDELLE	SCHEIBE	WASHER	ARANDELA
		355511030	12	RONDELLA	RONDELLE	SCHEIBE	WASHER	ARANDELA

https://www.tractormanualpdf.info/

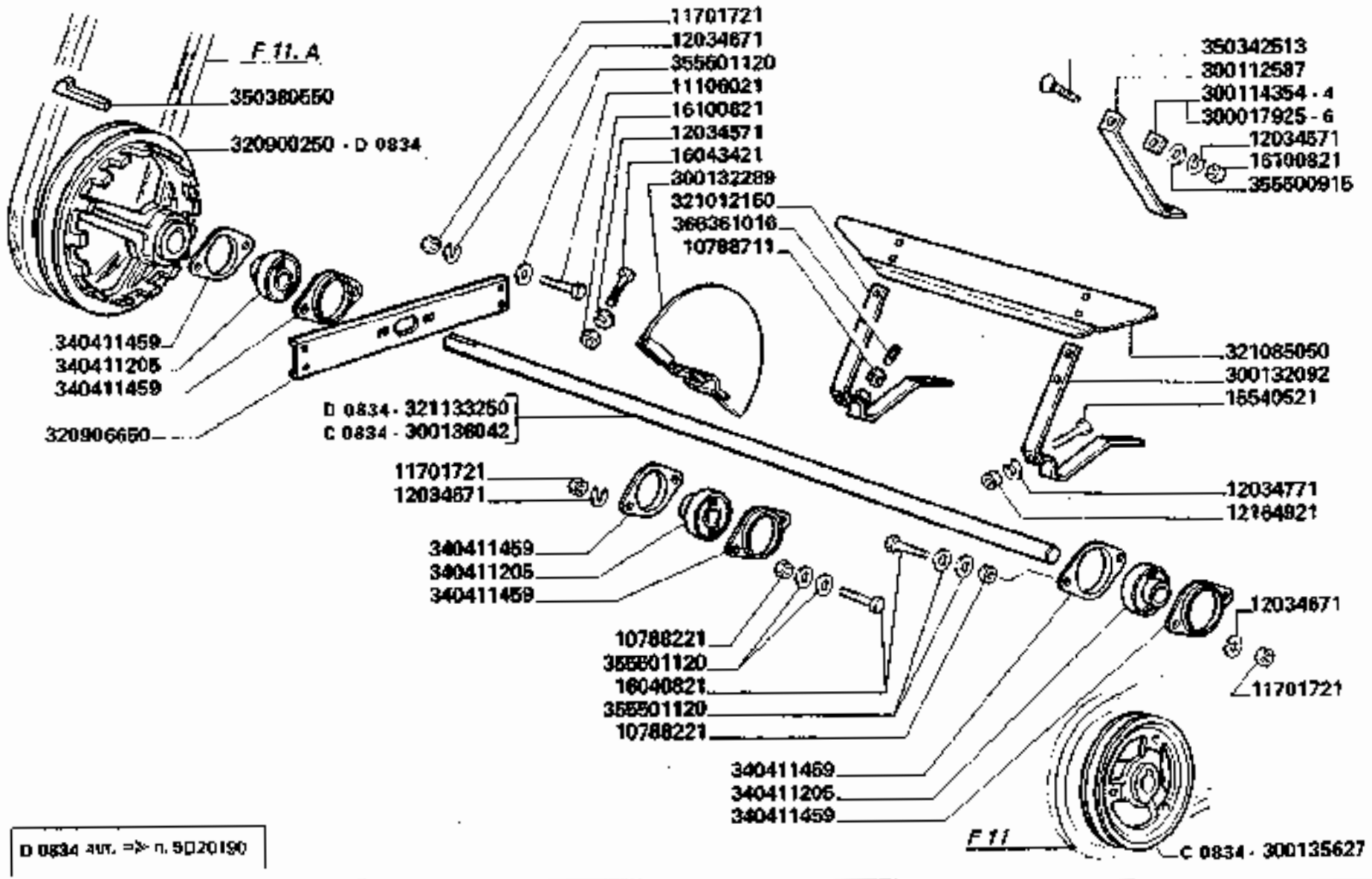

D 0834 aut. => n. 5020190

3790-3790R

VENTILATORE

Ventilateur
Gebläse

Fan
Ventilador

F 13. B

https://www.tractormanualpdf.info/

MODIF.	ANT. MODIF.	N. ORDIN.	Q	DENOMINAZIONE	DESIGNATION	BENENNUNG	DESCRIPTION	DENOMINACIONES
		10788221	6	DADO	ECROU	MUTTER	NUT	TUERCA
		10788711	2	DADO	ECROU	MUTTER	NUT	TUERCA
		11106021	12	VITE	VIS	SCHRAUBE	SCREW	TORNILLO
		11701721	18	DADO	ECROU	MUTTER	NUT	TUERCA
		12034571	56	ROSETTA ELASTICA	RONDELLE W	FEDERSCHEIBE	SPRING WASHER	ARANDELA ELASTICA
		12034671	18	ROSETTA ELASTICA	RONDELLE W	FEDERSCHEIBE	SPRING WASHER	ARANDELA ELASTICA
		12034771	12	ROSETTA ELASTICA	RONDELLE W	FEDERSCHEIBE	SPRING WASHER	ARANDELA ELASTICA
		12164921	12	DADO	ECROU	MUTTER	NUT	TUERCA
		15540521	12	VITE	VIS	SCHRAUBE	SCREW	TORNILLO
		16040821	6	VITE	VIS	SCHRAUBE	SCREW	TORNILLO
		16043421	8	VITE	VIS	SCHRAUBE	SCREW	TORNILLO
		16100821	56	DADO	ECROU	MUTTER	NUT	TUERCA
		300017925	4	SPESSORE	EPAISSEUR	DISTANZSTUECK	SPACER	ESPESOR
		300112587	24	IRRIGIDIMENTO RAZZE	RAIDISSEUR	STREBE	STIFFENER	REFUERZO
		300114354	4	SPESSORE	EPAISSEUR	DISTANZSTUECK	SPACER	ESPESOR
		300132092	10	RAZZA PALE	BRAS	GEBLAESESTERN	BRACKET	SOPORTE
		300132289	4	SEMIDISCHI	DEMI-DISQUES	SCHEIBEHAELFTE	HALF-DISC	SEMI-DISCOS
C 0834		300135627	1	PULEGGIA	POULIE	RIEMENSCHEIBE	PULLEY	POLEA
C 0834		300136042	1	ALBERO	ARBRE	WELLE	SHAFT	ARBOL
D 0834	321069250	320900250	1	PULEGGIA	POULIE	RIEMENSCHEIBE	PULLEY	POLEA
	300134796	320906650	3	TRAVERSA SUPP.	SUPPORT	HALTERUNG	SUPPORT	SOPORTE
		321012150	2	RAZZA PALE	BRAS	GEBLAESESTERN	BRACKET	SOPORTE
		321085050	12	PALA VENTILATORE	PALE AIR	GEBLAESEFLUEGEL	FAN BLADE	PALA
D 0834		321133250	1	ALBERO	ARBRE	WELLE	SHAFT	ARBOL
		340411205	3	CUSCINETTO	ROULEMENT	LAGER	BEARING	RODAMIENTO
		340411459	6	FLANGIA CUSCINETTO	FLASQUE	LAGERFLANSCH	FLANGE	BRIDA
		350342513	48	VITE	VIS	SCHRAUBE	SCREW	TORNILLO
		350380550	1	CHIAVETTA	CLAVETTE	KEIL	KEY	CHAVETA
		355500915	48	RONDELLA	RONDELLE	SCHEIBE	WASHER	ARANDELA
		355501120	24	RONDELLA	RONDELLE	SCHEIBE	WASHER	ARANDELA
		366381016	2	VITE	VIS	SCHRAUBE	SCREW	TORNILLO

https://www.tractormanualpdf.info/

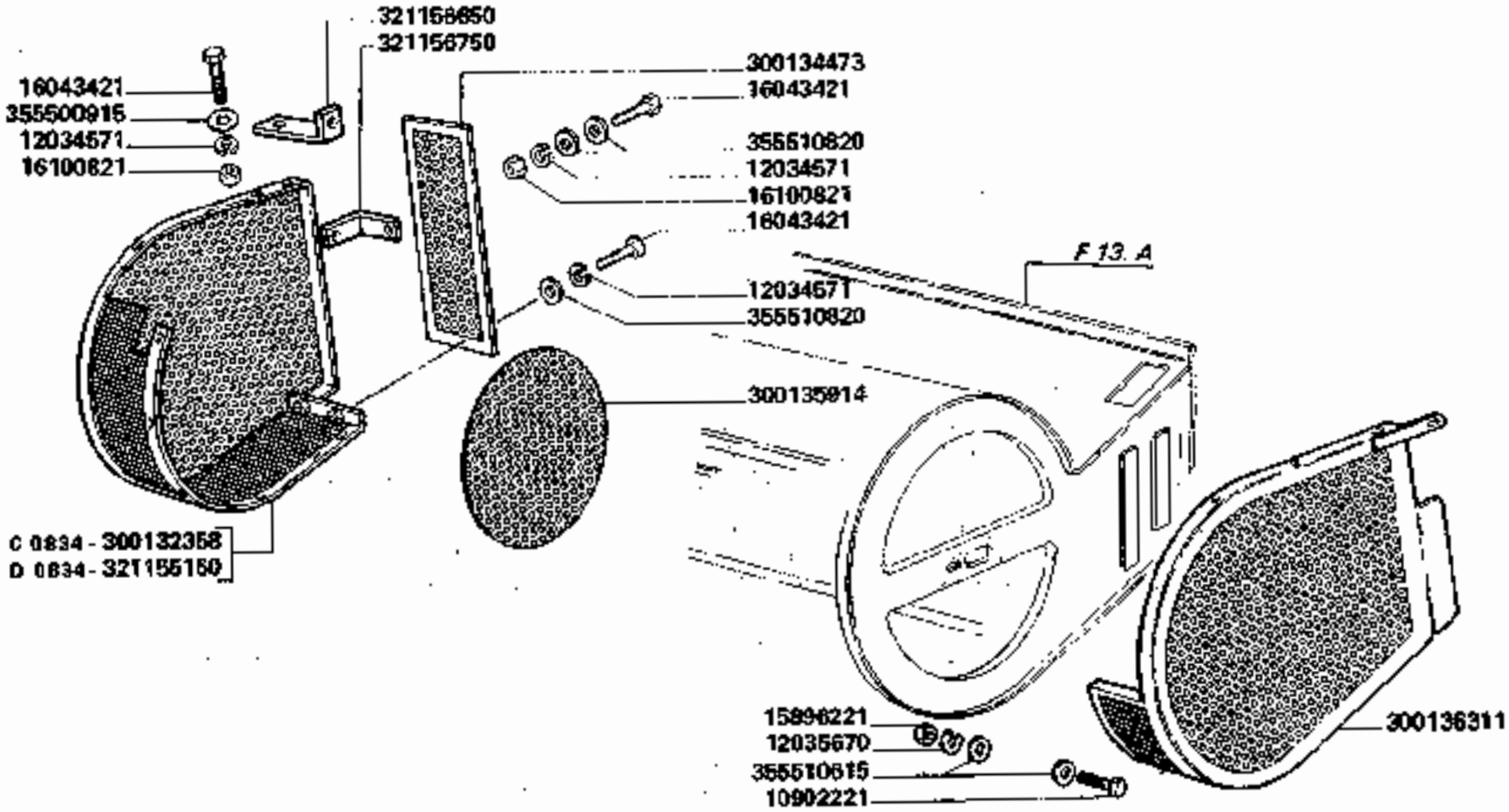

D 0834 aut. ⇒ n. 6D20190

C 0940 aut. ⇐ n. 5021001

3790-3790R

PROTEZIONI VENTILATORE

Protections ventilateur
Schutzbleche fuer gebläse

Fan guards
Protecciones ventilador

F14

https://www.tractormanualpdf.info/

MODIF.	ANT. MODIF.	N. ORDIN.	Q.	DENOMINAZIONE	DESIGNATION	BENENNUNG	DESCRIPTION	DENOMINACIONES
		10902221	3	VITE	VIS	SCHRAUBE	SCREW	TORNILLO
		12034571	6	ROSETTA ELASTICA	RONDELLE W	FEDERSCHEIBE	SPRING WASHER	ARANDELA ELASTICA
		12035670	3	ROSETTA ELASTICA	RONDELLE W	FEDERSCHEIBE	SPRING WASHER	ARANDELA ELASTICA
		15896221	3	DADO	ECROU	MUTTER	NUT	TUERCA
		16043421	4	VITE	VIS	SCHRAUBE	SCREW	TORNILLO
		16100821	3	DADO	ECROU	MUTTER	NUT	TUERCA
C 0834		300132358	1	PROTEZIONE D.	PROTECTION	SCHUTZBLECH	GUARD	PROTECCION
		300134473	1	PROTEZIONE POST. D.	PROTECTION	SCHUTZBLECH	GUARD	PROTECCION
		300135914	1	DISCO DI PROTEZIONE	PROTECTION	SCHUTZSCHEIBE	GUARD DISC	PROTECCION
		300136311	1	PROTEZIONE S.	PROTECTION	SCHUTZBLECH	GUARD	PROTECCION
D 0834		321155150	1	PROTEZIONE D.	PROTECTION	SCHUTZBLECH	GUARD	PROTECCION
		321156650	1	PIATTO	PLAQUE	PLATTE	PLATE	PLACA
		321156750	1	SQUADRETTA	PLAQUE	PLATTE	PLATE	PLACA
		355500915	1	RONDELLA	RONDELLE	SCHEIBE	WASHER	ARANDELA
		355510615	6	RONDELLA	RONDELLE	SCHEIBE	WASHER	ARANDELA
		355510820	8	RONDELLA	RONDELLE	SCHEIBE	WASHER	ARANDELA

https://www.tractormanualpdf.info/

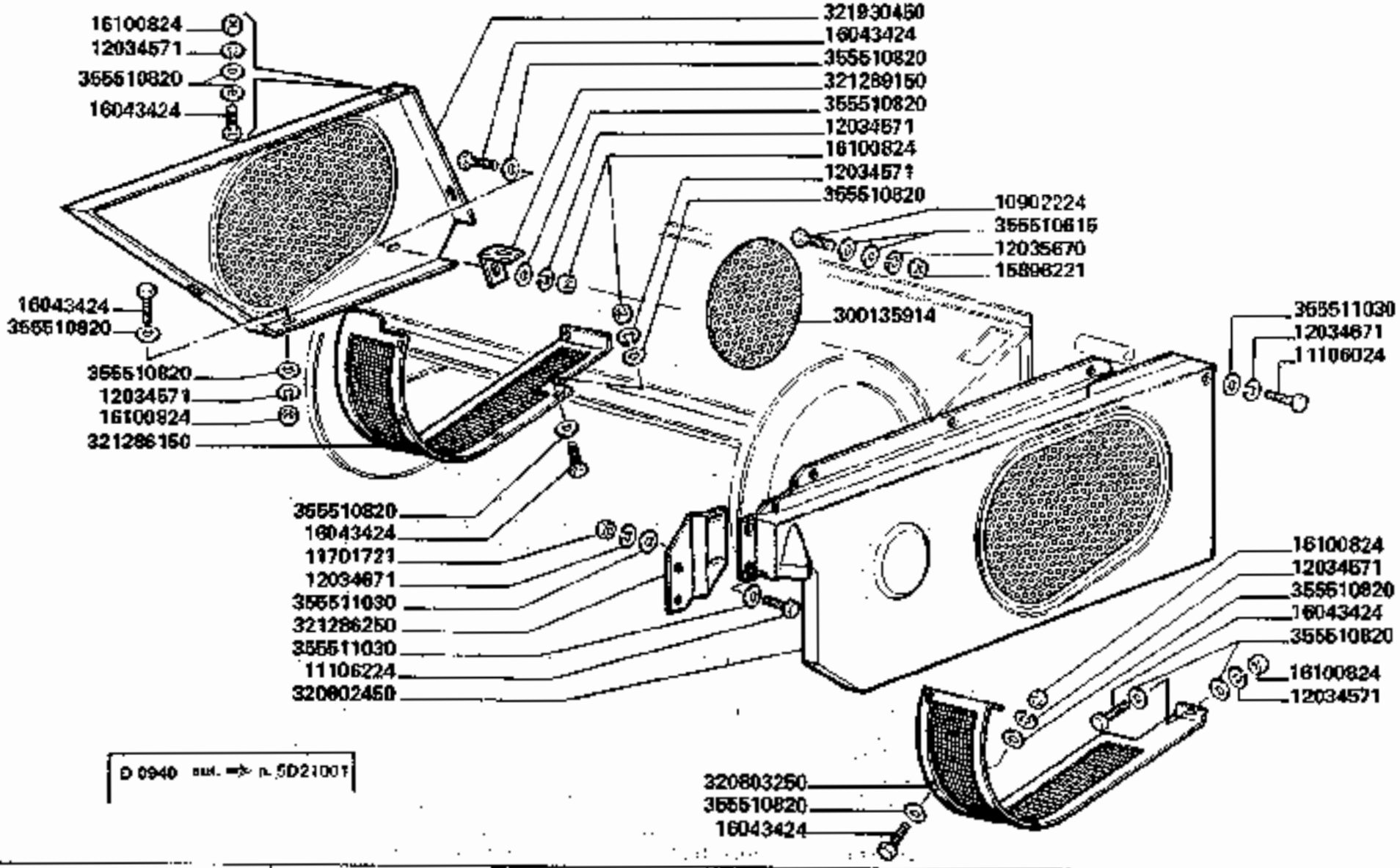

3790-3790R

PROTEZIONE VENTILATORE

Protections ventilateur
Schutzbleche fuer gebläese

Fan guards
Protecciones ventilador

F14/1

https://www.tractormanualpdf.info/

MODIF.	ANT. MODIF.	N. ORDIN.	Q	DENOMINAZIONE	DESIGNATION	BENENNUNG	DESCRIPTION	DENOMINACIONES
		10902224	4	VITE	VIS	SCHRAUBE	SCREW	TORNILLO
		11106024	1	VITE	VIS	SCHRAUBE	SCREW	TORNILLO
		11106224	2	VITE	VIS	SCHRAUBE	SCREW	TORNILLO
		11701721	2	DADO	ECROU	MUTTER	NUT	TUERCA
		12034571	14	ROSETTA ELASTICA	RONDELLE W	FEDERSCHEIBE	SPRING WASHER	ARANDELA ELASTICA
		12034671	2	ROSETTA ELASTICA	RONDELLE W	FEDERSCHEIBE	SPRING WASHER	ARANDELA ELASTICA
		12035670	4	ROSETTA ELASTICA	RONDELLE W	FEDERSCHEIBE	SPRING WASHER	ARANDELA ELASTICA
		15896221	4	DADO	ECROU	MUTTER	NUT	TUERCA
		16043424	14	VITE	VIS	SCHRAUBE	SCREW	TORNILLO
		16100824	14	DADO	ECROU	MUTTER	NUT	TUERCA
		300135914	1	DISCO PROTEZIONE	PROTECTION	SCHUTZBLECH	GUARD	PROTECCION
		320802450	1	LAM. FORATA PROTEZIONE	PROTECTION	SCHUTZBLECH	GUARD	PROTECCION
		320803250	1	FASCIA INF. PROTEZIONE	PROTECTION	SCHUTZBLECH	GUARD	PROTECCION
		321286150	1	FASCIA INF. PROTEZIONE	PROTECTION	SCHUTZBLECH	GUARD	PROTECCION
		321286250	1	ANCORAGGIO PROTEZ.	PLAQUE	PLATTE	PLATE	PLACA
		321289150	1	SQUADRETTA IRRIG.	EQUERRE	HALTER	BRACKET	APOYO
	320801050	321930450	1	PROTEZIONE D.	PROTECTION	SCHUTZBLECH	GUARD	PROTECCION
		355510615	8	RONDELLA	RONDELLE	SCHEIBE	WASHER	ARANDELA
		365610820	28	RONDELLA	RONDELLE	SCHEIBE	WASHER	ARANDELA
		365611030	5	RONDELLA	RONDELLE	SCHEIBE	WASHER	ARANDELA

https://www.tractormanualpdf.info/

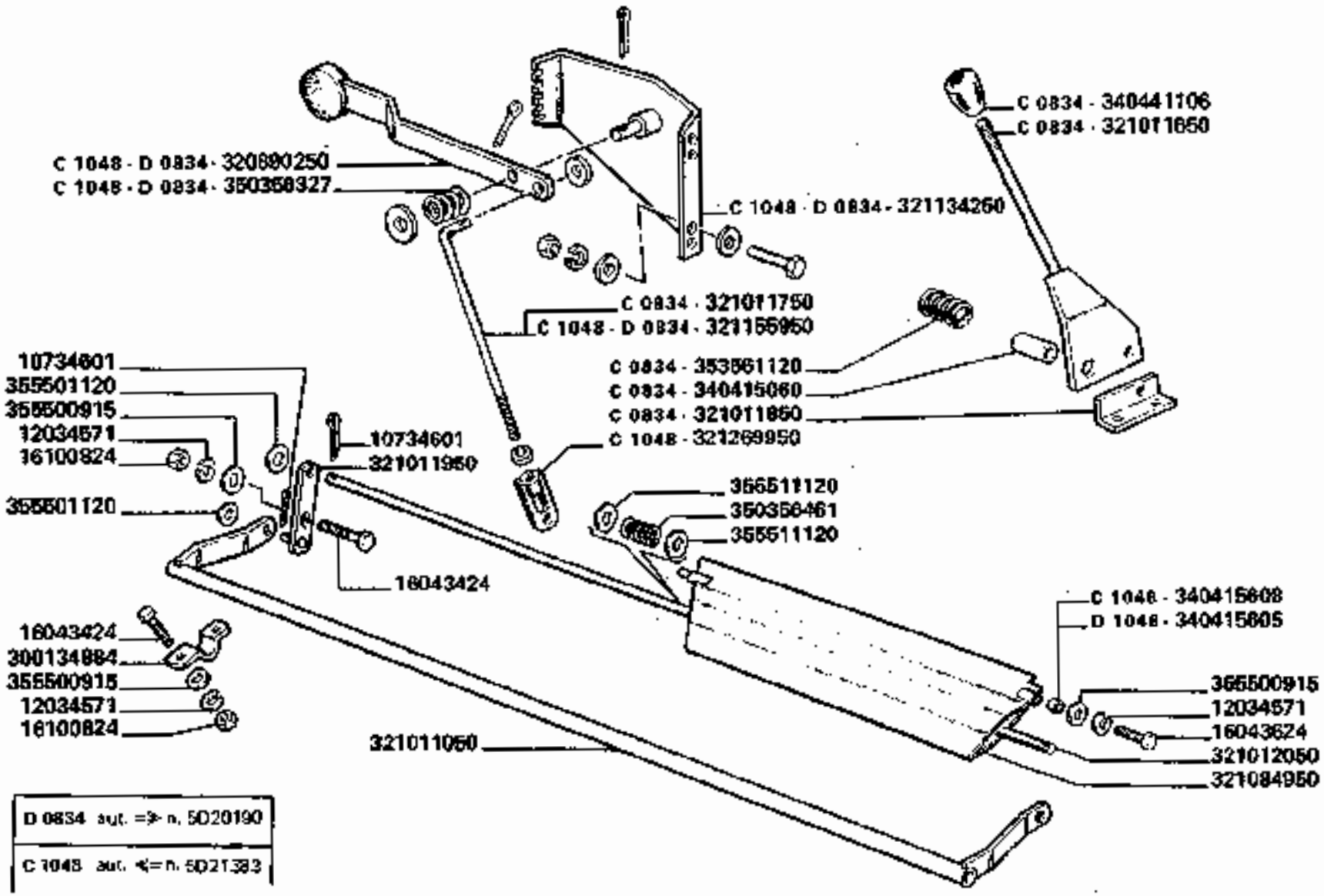

3790-3790R

DEFLETTORE INFERIORE VENTILATORE

Deflecteur inferieur ventilateur
Unterwindleitblech gebläse

Lower deflector fan
Deflector inferior ventilador

F15.A

https://www.tractormanualpdf.info/

MODIF.	ANT. MODIF.	N. ORDIN.	Q	DENOMINAZIONE	DESIGNATION	BENENNUNG	DESCRIPTION	DENOMINACIONES
		10734601	4	COPIGLIA	GOUPILLE FENDUE	SPLINT	COTTER PIN	PASADOR ABIERTO
		12034571	8	ROSETTA ELASTICA	RONDELLE W	FEDERSCHEIBE	SPRING WASHER	ARANDELA ELASTICA
		16043424	5	VITE	VIS	SCHRAUBE	SCREW	TORNILLO
		16043624	2	VITE	VIS	SCHRAUBE	SCREW	TORNILLO
		16100824	6	DADO	ECROU	MUTTER	NUT	TUERCA
		300134884	2	BRIGLIA	BRIDE	HALTER	BRACKET	BRIDA
D 0834 C 1048	321281250	320890250	1	LEVA COM. DEFLETTORE	LEVIER	HEBEL	LEVER	PALANCA
		321011050	1	BILANCERE	BALANCIER	SCHWINGE	ROCKER ARM	BALANCIN
C 0834		321011650	1	LEVA COM. DEFLETTORE	LEVIER	HEBEL	LEVER	PALANCA
C 0834		321011750	1	TIRANTE REGOLAZIONE	TIGE DE REGLAGE	EINSTELLSTANGE	ADJUSTING ROD	VARILLA DE REGLAJE
C 0834		321011850	1	SUPPORTO LEVA	SUPPORT	HALTERUNG	SUPPORT	SOPORTE
		321011950	2	PIATTO	PLAQUE	PLATTE	PLATE	PLACA
		321012050	1	SPINA	AXE	STIFT	PIN	PASADOR
		321084950	2	DEFLETTORE	DEFLECTEUR	WINDLEITBLECH	DEFLECTOR	DEFLECTOR
D 0834 C 1048		321134250	1	SETTORE S. LEVA	SECTEUR	SEKTOR	SECTOR	SECTOR
D 0834 C 1048		321155950	1	TIRANTE REGOLAZIONE	TIGE DE REGLAGE	EINSTELLSTANGE	ADJUSTING ROD	VARILLA DE REGLAJE
C 1048	320473750	321269950	1	ESTREMITA' TIRANTE	EMBOUT DE TIRANT	ENDE	TIE-ROD END	EXTREMIDAD TIRANT.
C 0834		340415060	1	BOCCOLA	BAGUE	BUECHSE	BUSH	CASQUILLO
D 1048		340415605	2	BOCCOLA	BAGUE	BUECHSE	BUSH	CASQUILLO
C 1048		340415608	2	BOCCOLA	BAGUE	BUECHSE	BUSH	CASQUILLO
C 0834		340441106	1	IMPUGNATURA	POIGNEE	GRIFF	LEVER KNOB	EMPUNADURA
D 0834		350356327	1	MOLLA	RESSORT	FEDER	SPRING	RESORTE
		350356461	2	MOLLA	RESSORT	FEDER	SPRING	RESORTE
C 0834		353561120	1	MOLLA	RESSORT	FEDER	SPRING	RESORTE
		355500915	5	RONDELLA	RONDELLE	SCHEIBE	WASHER	ARANDELA
		355501120	8	RONDELLA	RONDELLE	SCHEIBE	WASHER	ARANDELA
		355511120	6	RONDELLA	RONDELLE	SCHEIBE	WASHER	ARANDELA

https://www.tractormanualpdf.info/

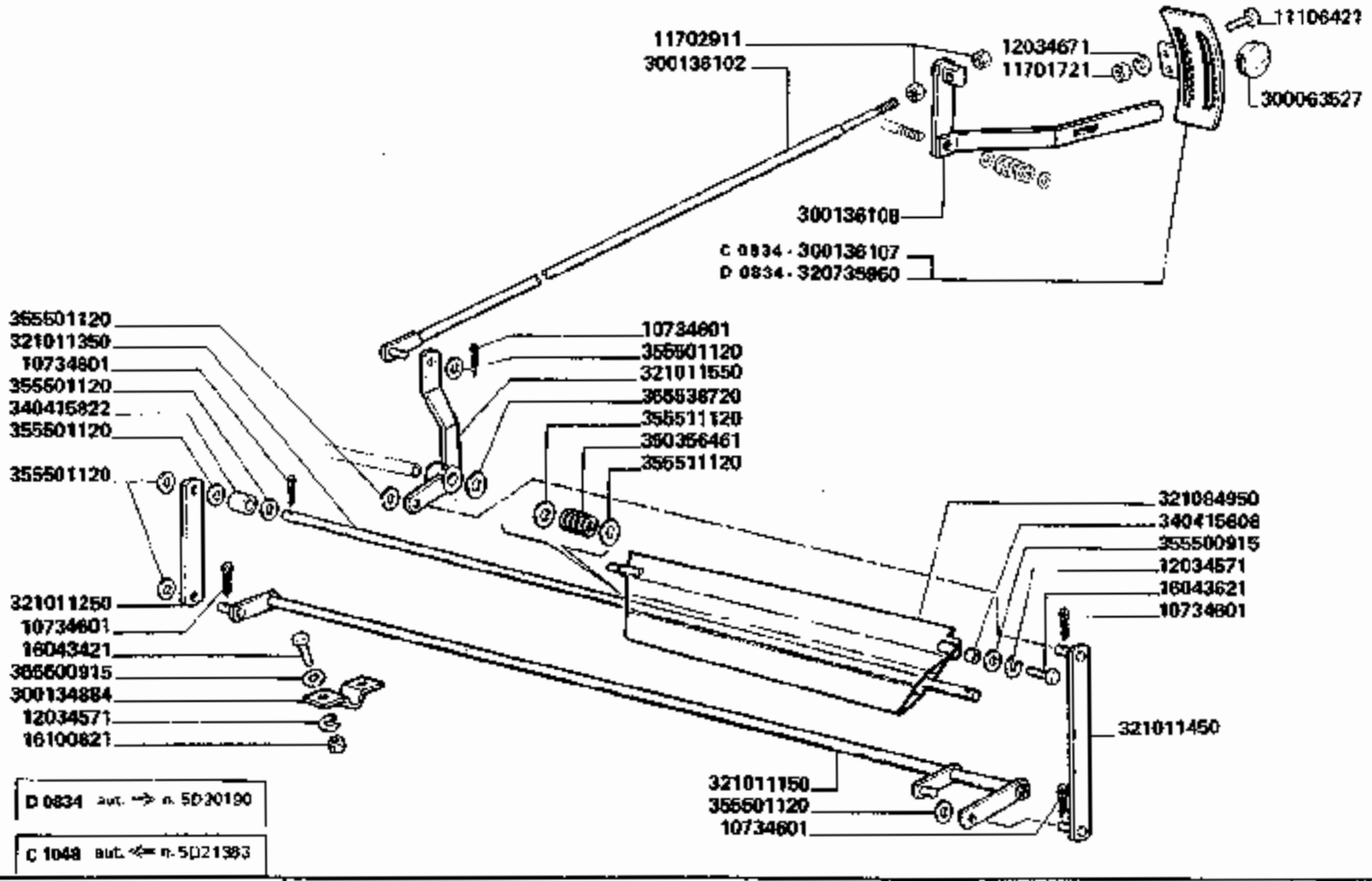

3790-3790R

DEFLETTORE SUPERIORE VENTILATORE

Deflecteur superieur ventilateur
Oberwindleitblech gebläse

Upper deflector fan
Deflector superior ventilador

F15.B

https://www.tractormanualpdf.info/

MODIF.	ANT. MODIF.	N. ORDIN.	Q	DENOMINAZIONE	DESIGNATION	BENENNUNG	DESCRIPTION	DENOMINACIONES
		10734801	7	COPIGLIA	GOUPILLE FENDUE	SPLINT	COTTER PIN	PASADOR ABIERTO
		11106421	2	VITE	VIS	SCHRAUBE	SCREW	TORNILLO
		11701721	2	DADO	ECROU	MUTTER	NUT	TUERCA
		11702911	2	DADO	ECROU	MUTTER	NUT	TUERCA
		12034571	8	ROSETTA ELASTICA	RONDELLE W	FEDERSCHEIBE	SPRING WASHER	ARANDELA ELASTICA
		12034671	2	ROSETTA ELASTICA	RONDELLE W	FEDERSCHEIBE	SPRING WASHER	ARANDELA ELASTICA
		16043421	4	VITE	VIS	SCHRAUBE	SCREW	TORNILLO
		16043621	4	VITE	VIS	SCHRAUBE	SCREW	TORNILLO
		16100821	6	DADO	ECROU	MUTTER	NUT	TUERCA
C 1048		300063527	1	GOMMINO	CAOUTCHOUC	GUMMI	RUBBER	GOMA
		300134884	2	BRIGLIA	BRIDE	HALTER	BRACKET	BRIDA
C 1048		300136102	1	TIRANTE	TIRANT	SPANNBOLZEN	TIE-ROD	TIRANTE
C 0834		300136107	1	SETTORE LEVE	SECTEUR	SEKTOR	SECTOR	SECTOR
C 1048		300136108	1	LEVA	LEVIER	HEBEL	LEVER	PALANCA
D 0834 C 1048		320735950	1	SETTORE LEVE	SECTEUR	SEKTOR	SECTOR	SECTOR
C 1048		321011150	1	LEVA POST. DEFLETTORE	LEVIER	HEBEL	LEVER	PALANCA
C 1048		321011250	2	LEVA	LEVIER	HEBEL	LEVER	PALANCA
		321011350	1	SPINA	AXE	STIFT	PIN	PASADOR
C 1048		321011450	1	PIATTO	PLAQUE	PLATTE	PLATE	PLACA
C 1048		321011550	1	BILANCERE	BALANCIER	SCHWINGE	ROCKER ARM	BALANCIN
		321064950	2	DEFLETTORE	DEFLECTEUR	WINDLEITBLECH	DEFLECTOR	DEFLECTOR
C 1048		340415608	2	BOCCOLA	BAGUE	BUECHSE	BUSH	CASQUILLO
		340415622	2	BOCCOLA	BAGUE	BUECHSE	BUSH	CASQUILLO
		350356461	2	MOLLA	RESSORT	FEDER	SPRING	RESORTE
		356500916	8	RONDELLA	RONDELLE	SCHEIBE	WASHER	ARANDELA
		356501120	11	RONDELLA	RONDELLE	SCHEIBE	WASHER	ARANDELA
		356511120	4	RONDELLA	RONDELLE	SCHEIBE	WASHER	ARANDELA
		356538720	1	RONDELLA	RONDELLE	SCHEIBE	WASHER	ARANDELA

https://www.tractormanualpdf.info/

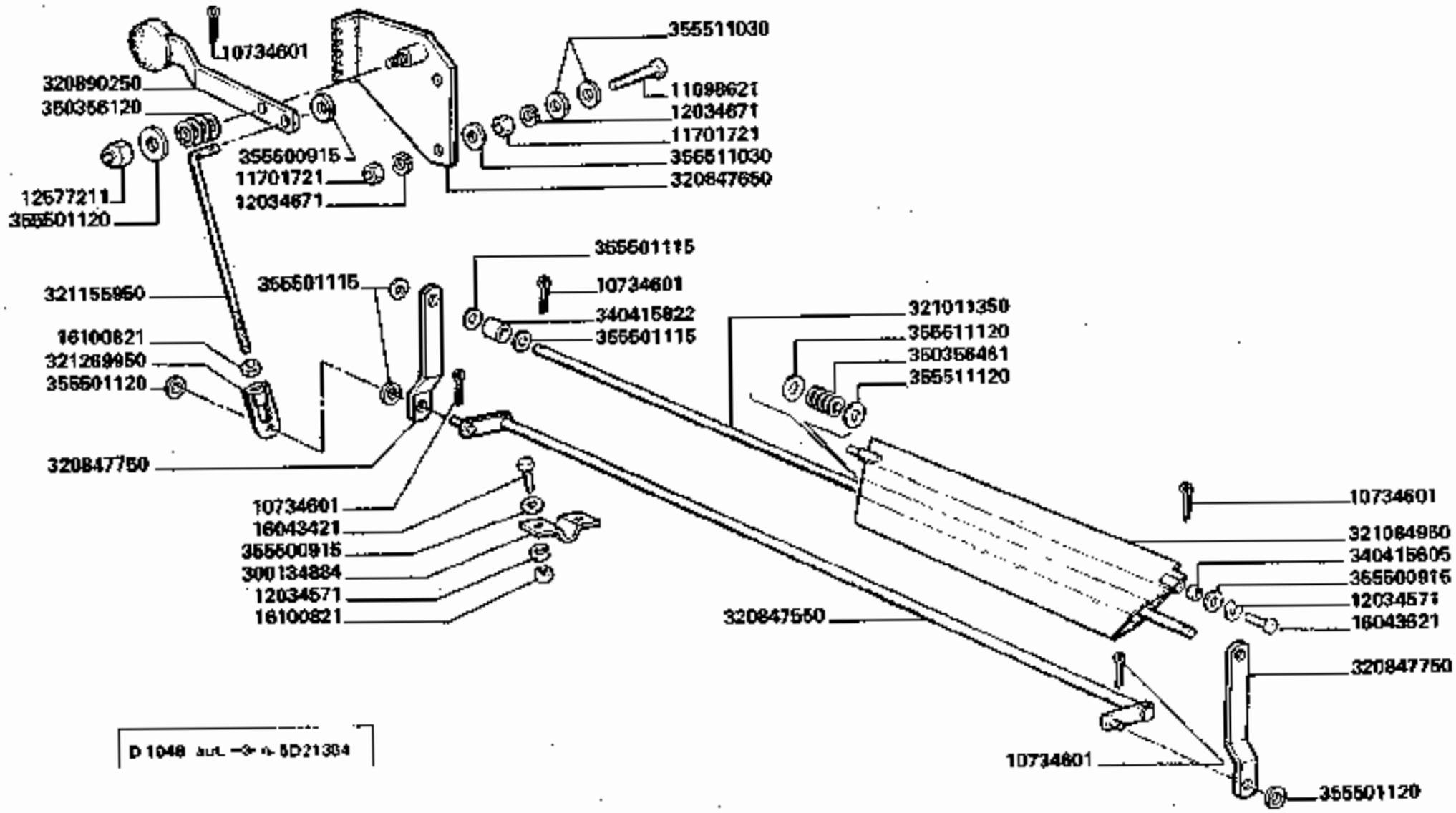

3790-3790R

DEFLETTORE SUPERIORE VENTILATORE

Deflecteur superieur ventilateur
Oberwindleitblech gehlase

Upper deflector fan
Deflector superior ventilador

F15.B/1

https://www.tractormanualpdf.info/

MODIF.	ANT. MODIF.	N. ORDIN.	Q.	DENOMINAZIONE	DESIGNATION	BENENNUNG	DESCRIPTION	DENOMINACIONES
		10734601	5	COPIGLIA	GOUPILLE FENDUE	SPLINT	COTTER PIN	PASADOR ABIERTO
		11098621	2	VITE	VIS	SCHRAUBE	SCREW	TORNILLO
		11701721	4	DADO	ECROU	MUTTER	NUT	TUERCA
		12034571	8	ROSETTA ELASTICA	RONDELLE W	FEDERSCHEIBE	SPRING WASHER	ARANDELA ELASTICA
		12034671	4	ROSETTA ELASTICA	RONDELLE W	FEDERSCHEIBE	SPRING WASHER	ARANDELA ELASTICA
		12677211	1	DADO	ECROU	MUTTER	NUT	TUERCA
		16043421	4	VITE	VIS	SCHRAUBE	SCREW	TORNILLO
		16043621	4	VITE	VIS	SCHRAUBE	SCREW	TORNILLO
		16100821	5	DADO	ECROU	MUTTER	NUT	TUERCA
		300134884	2	BRIGLIA	BRIDE	HALTER	BRACKET	BRIDA
		320847550	1	ALBERO	ARBRE	WELLE	SHAFT	ARBOL
		320847650	1	SETTORE DI RIFERIM.	SECTEUR	SEKTOR	SECTOR	SECTOR
		320847750	2	LAMA COM. DEFLETTORE	PLAQUE	PLATTE	PLATE	PLACA
	321281250	320890250	1	LEVA COM. DEFLETTORE	LEVIER	HEBEL	LEVER	PALANCA
		321011350	1	SPINA	AXE	STIFT	PIN	PASADOR
		321084950	2	DEFLETTORE	DEFLECTEUR	WINDLEITBLECH	DEFLECTOR	DEFLECTOR
		321155950	1	TIRANTE REGOLAZ.	TIGE DE REGLAGE	EINSTELLSTANGE	ADJUSTING ROD	VARILLA DE REGLAJE
		321269950	1	ESTREMITA' TIRANTE	EMBOUT DE TIRANT	ENDE	TIE-ROD END	EXTREMIDAD TIR.
		340415605	2	BOCCOLA	BAGUE	BUECHSE	BUSH	CASQUILLO
		340415822	2	BOCCOLA	BAGUE	BUECHSE	BUSH	CASQUILLO
		350356120	1	MOLLA	RESSORT	FEDER	SPRING	RESORTE
		350356461	2	MOLLA	RESSORT	FEDER	SPRING	RESORTE
		355600915	8	RONDELLA	RONDELLE	SCHEIBE	WASHER	ARANDELA
		355601115	8	RONDELLA	RONDELLE	SCHEIBE	WASHER	ARANDELA
		355601120	5	RONDELLA	RONDELLE	SCHEIBE	WASHER	ARANDELA
		355611030	6	RONDELLA	RONDELLE	SCHEIBE	WASHER	ARANDELA
		355611120	4	RONDELLA	RONDELLE	SCHEIBE	WASHER	ARANDELA

https://www.tractormanualpdf.info/

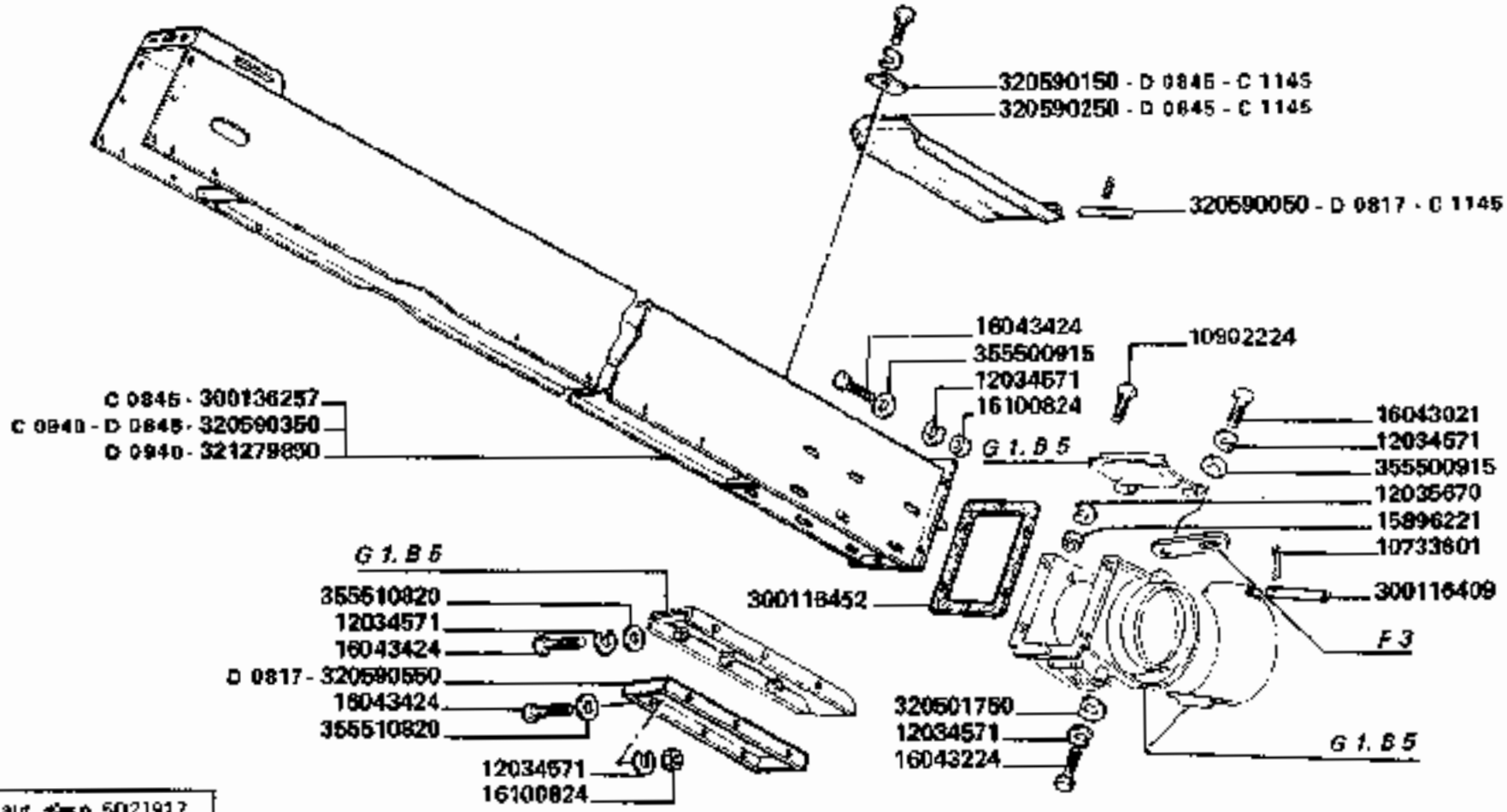

C 1145 aut. ⇒ n. 5D21917	
D 0845 aut. → n. 5D20160	300[illegible] = (12) 12034571 + (12) 16043424 + (6) 16100824 + (2) 10734601 + 321279850 + 321280050 + 321280850 + 320590450 + 320590550
D 0940 aut. → n. 5D21001	320[illegible] = (2) 10734601 + 321279850 + 321280050 + 321280850

3790-3790R

CASSA ELEVATORE RECUPERO

Caisse élévateur à otons
Ueberkehrelevatorkasten

Tailings elevator housing
Caja elevador retorno

F 16

1/2

https://www.tractormanualpdf.info/

MODIF.	ANT. MODIF.	N. ORDIN.	Q	DENOMINAZIONE	DESIGNATION	BENENNUNG	DESCRIPTION	DENOMINACIONES
		10733601	1	COPIGLIA	GOUPILLE FENDUE	SPLINT	COTTER PIN	PASADOR ABIERTO
		10734601	2	COPIGLIA	GOUPILLE FENDUE	SPLINT	COTTER PIN	PASADOR ABIERTO
		10902024	7	VITE	VIS	SCHRAUBE	SCREW	TORNILLO
		10902224	8	VITE	VIS	SCHRAUBE	SCREW	TORNILLO
		12034571	28	ROSETTA ELASTICA	RONDELLE W	FEDERSCHEIBE	SPRING WASHER	ARANDELA ELASTICA
		12035670	16	ROSETTA ELASTICA	RONDELLE W	FEDERSCHEIBE	SPRING WASHER	ARANDELA ELASTICA
		15896221	16	DADO	ECROU	MUTTER	NUT	TUERCA
		16043021	2	VITE	VIS	SCHRAUBE	SCREW	TORNILLO
		16043224	8	VITE	VIS	SCHRAUBE	SCREW	TORNILLO
		16043424	20	VITE	VIS	SCHRAUBE	SCREW	TORNILLO
		16100824	15	DADO	ECROU	MUTTER	NUT	TUERCA
		300116409	1	SPINA	AXE	STIFT	PIN	PASADOR
		300116452	2	SPESSORE	CALE D'EPAISSEUR	DISTANZSTUECK	SHIM	ESPESOR
C 0845		300116453	1	COPERCHIO RACCORDO	COUVERCLE	DECKEL	COVER	TAPA
		300132118	1	SUPPORTO S.	SUPPORT	HALTERUNG	SUPPORT	SOPORTE

../..

https://www.tractormanualpdf.info/

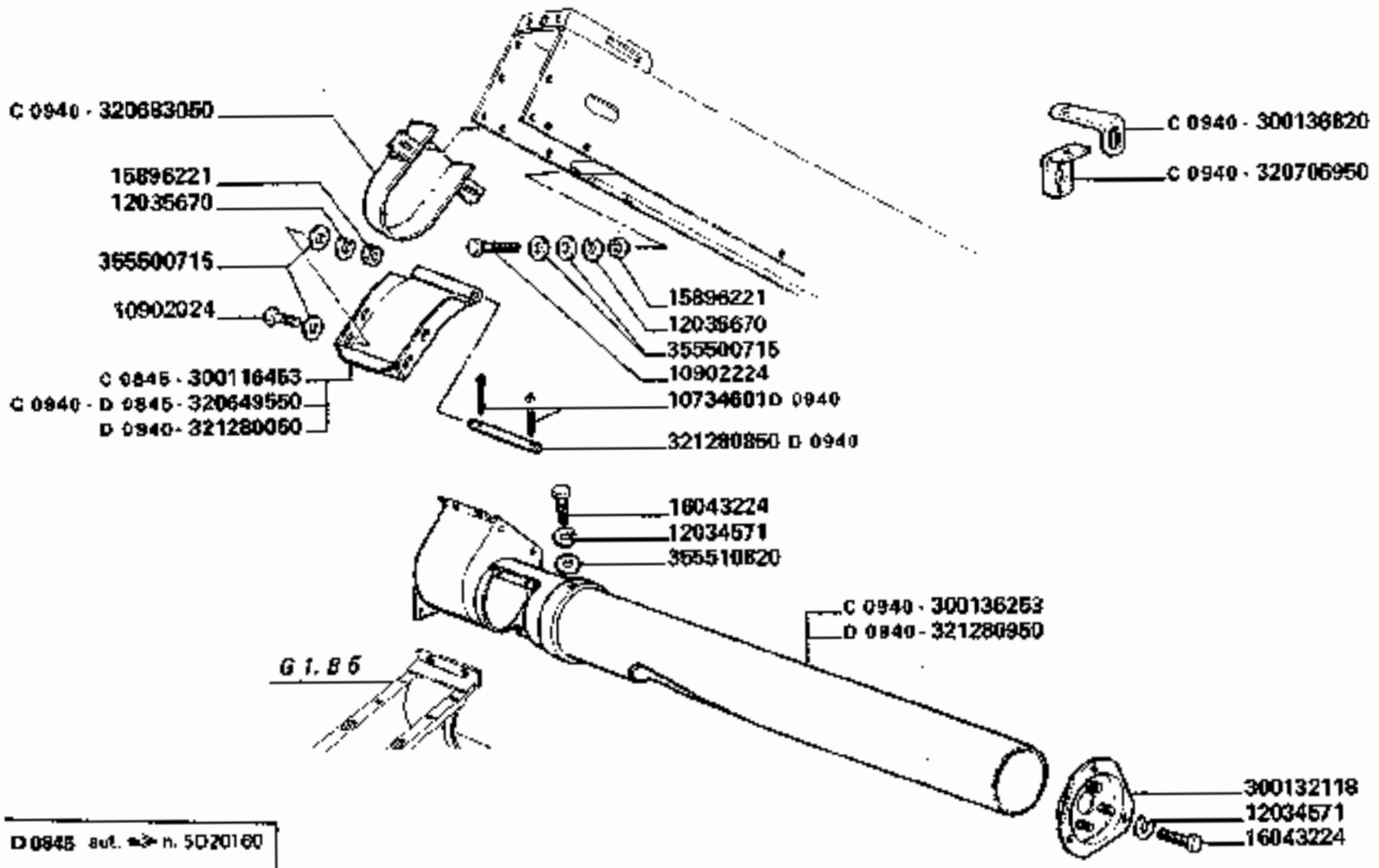

D 0845	aut. ➡ n. 5D20160
D 0940	aut. ➡ n. 5D21001

3790-3790R

CASSA ELEVATORE RECUPERO

Caisse élévateur à otons
Ueberkehelevatorkasten

Tailings elevator housing
Caja elevador retorno

F16

2

https://www.tractormanualpdf.info/

MODIF.	ANT. MODIF.	N. ORDIN.	Q	DENOMINAZIONE	DESIGNATION	BENENNUNG	DESCRIPTION	DENOMINACIONES
C 0940		300136253	1	RECUPERO SUL BATTITORE	TUYAU TRANSPORT.	FOERDER ROHR	CONVEYOR PIPE	TUBO TRANSPORT.
C 0845		300136257	1	ELEVATORE	ELEVATEUR	ELEVATOR	ELEVATOR	ELEVADOR
C 0940		300136820	1	SQUADRETTA IRRIGIDIM.	RAIDISSEUR	STREBE	STIFFENER	REFUERZO
		320501760	1	RONDELLA	RONDELLE	SCHEIBE	WASHER	ARANDELA
C 1145		320590050	1	PERNO	AXE	STIFT	PIN	PASADOR
C 1145		320590150	1	PIATTO RITEGNO	PLAQUE	PLATTE	FIXING PLATE	RETENCION
C 1145		320590260	1	PORTELLO	PORTE	DECKEL	DOOR	PORTILLO
D 0845 C 0940		320590350	1	ELEVATORE	ELEVATEUR	ELEVATOR	ELEVATOR	ELEVADOR
D 0817		320590550	1	FONDO ELEVATORE	FOND D'ELEVAT.	ELEVATORBODEN	ELEVATOR BOTTOM	FONDO DEL ELEVAD.
D 0845 C 0940		320649550	1	COPERCHIO RACCORDO	COUVERCLE	DECKEL	COVER	TAPA
C 0940		320683050	1	PROTEZIONE CATENA	PROTECTION	SCHUTZBLECH	GUARD	PROTECCION
C 0940		320706950	1	PIASTRINA	PLAQUETTE	PLAETTCHEN	PLATE	PLANCHUELA
D 0940		321279650	1	ELEVATORE	ELEVATEUR	ELEVATOR	ELEVATOR	ELEVATOR
D 0940		321280050	1	COPERCHIO RACCORDO	COUVERCLE	DECKEL	COVER	TAPA
D 0940		321280850	1	SPINA	GOUPILLE	STIFT	PIN	PASADOR
D 0940		321280950	1	RECUPERO SUL BATTITORE	TUYAU TRANSPORT.	FOERDER ROHR	CONVEYOR PIPE	TUBO TRANSPORT.
		355600715	12	RONDELLA	RONDELLE	SCHEIBE	WASHER	ARANDELA
		355600915	11	RONDELLA	RONDELLE	SCHEIBE	WASHER	ARANDELA
		355610820	15	RONDELLA	RONDELLE	SCHEIBE	WASHER	ARANDELA

https://www.tractormanualpdf.info/

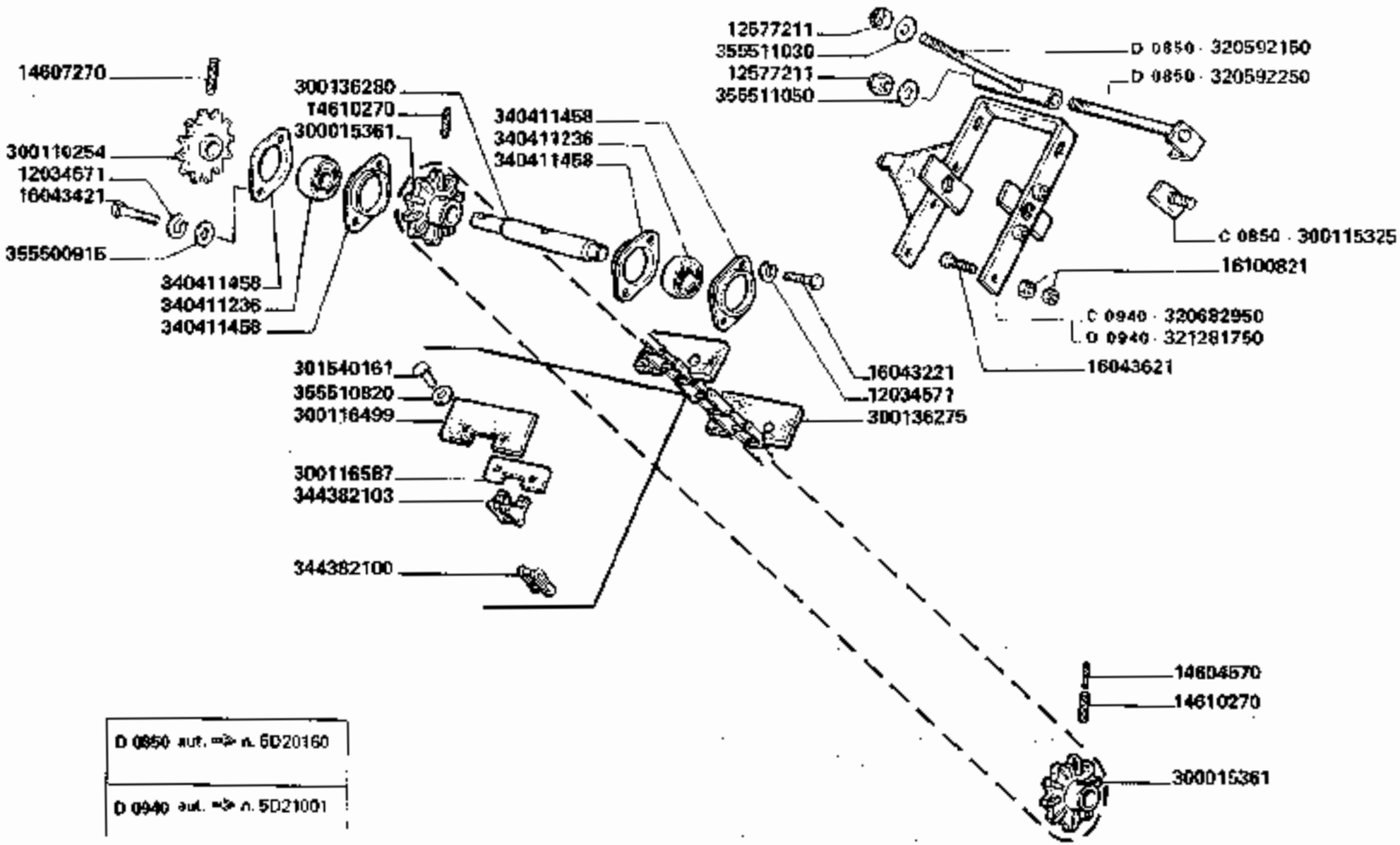

3790-3790R

CATENA ELEVATORE RECUPERO

Chaine élévateur à otons
Ueberkehelevatorkette

Tailings elevator chain
Cadena elevador retorno

F 17

https://www.tractormanualpdf.info/

MODIF.	ANT. MODIF.	N. ORDIN.	Q	DENOMINAZIONE	DESIGNATION	BENENNUNG	DESCRIPTION	DENOMINACIONES
		12034671	4	ROSETTA ELASTICA	RONDELLE W	FEDERSCHEIBE	SPRING WASHER	ARANDELA ELASTICA
		12577211	2	DADO	ECROU	MUTTER	NUT	TUERCA
		14604570	1	SPINA ELASTICA	GOUPILLE ELASTIQUE	SPANNUELSE	ROLL PIN	PASADOR
		14607270	1	SPINA ELASTICA	GOUPILLE ELASTIQUE	SPANNUELSE	ROLL PIN	PASADOR
		14610270	2	SPINA ELASTICA	GOUPILLE ELASTIQUE	SPANNUELSE	ROLL PIN	PASADOR
		16043221	2	VITE	VIS	SCHRAUBE	SCREW	TORNILLO
		16043421	2	VITE	VIS	SCHRAUBE	SCREW	TORNILLO
		16043621	2	VITE	VIS	SCHRAUBE	SCREW	TORNILLO
		16100821	4	DADO	ECROU	MUTTER	NUT	TUERCA
		300015361	2	INGRANAGGIO	PIGNON	ZAHNRAD	GEAR	PINON
		300110254	1	INGRANAGGIO	PIGNON	ZAHNRAD	GEAR	PINON
C 0850		300115325	2	VITE	VIS	SCHRAUBE	SCREW	TORNILLO
		300116499	(42)	PALETTA	PALETTE	FOERDERPLATTE	PADDLE	PALETTA
		300116587	(42)	CONTROPALETTA	CONTRE-PALETTE	GEGENFLUEGEL	COUNTER-PLATE	CONTROPALETA
		300136275	1	CATENA	CHAINE	KETTE	CHAIN	CADENA
		300136280	1	ALBERO SUP.	ARBOL	WELLE	SHAFT	ARBRE
		301540161	(84)	RIBATTINO	RIVET	NAGEL	RIVET	REMACHE
D 0850		320592150	1	TIRANTE REGOLAZ.	TIGE DE REGLAGE	EINSTELLSTANGE	ADJUSTING ROD	VARILLA DE AJUSTE
D 0850		320592250	1	PERNO BLOCCAGGIO	BOULON DE VERROUILLAGE	VERRIEGELLUNGS-BOLZEN	LOCK PIN	BULON DE CIERRE
C 0940		320682950	1	SUPPORTO TENDIC.	SUPPORT TEND.	SPANNHALTER	TENSIONING SUPPORT	SOPORTE TENSOR
D 0940		321231750	1	SUPPORTO TENDIC.	SUPPORT TEND.	SPANNHALTER	TENSIONING SUPPORT	SOPORTE TENSOR
		340411236	2	CUSCINETTO	ROULEMENT	LAGER	BEARING	RODAMIENTO
		340411458	4	FLANGIA CUSCINETTO	FLASQUE	LAGERFLANSCH	FLANGE	BRIDA
		344382100	(1)	MAGLIA GIUNZIONE	MAILLON JONCTION	KETTENSCHLOSS	CONNECTING LINK	ESLABON DE EMPATE
		344382103	(42)	MAGLIA SPECIALE	MAILLON SPECIAL	SPEZIALKETTE	SPECIAL LINK	ESLABON ESPECIAL
		355500915	2	RONDELLA	RONDELLE	SCHEIBE	WASHER	ARANDELA
		355510820	(84)	RONDELLA	RONDELLE	SCHEIBE	WASHER	ARANDELA
		355511030	1	RONDELLA	RONDELLE	SCHEIBE	WASHER	ARANDELA
		355511060	1	RONDELLA	RONDELLE	SCHEIBE	WASHER	ARANDELA

https://www.tractormanualpdf.info/

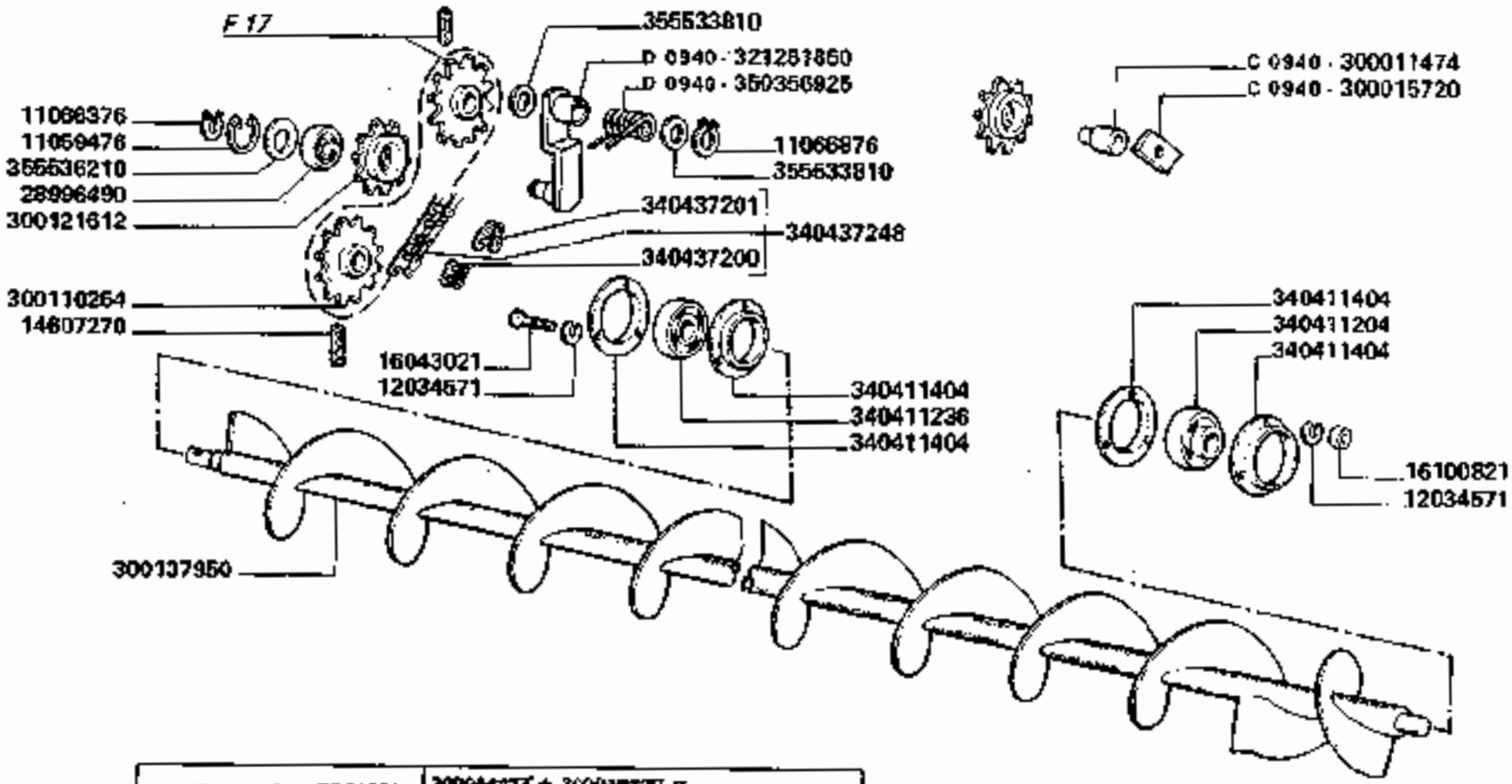

D 0940 suf. => n. 5D21001	~~300011474 + 300015720~~ = 321281850 + 350356925 + (F 17) 321261750

3790-3790R

COCLEA SUPERIORE ELEVATORE

Vis supérieur élévateur
Oberschneckenelevator

Upper auger elevator
Sin-fin superior elevador

F 18

https://www.tractormanualpdf.info/

MODIF.	ANT. MODIF.	N. ORDIN.	Q	DENOMINAZIONE	DESIGNATION	BENENNUNG	DESCRIPTION	DENOMINACIONES
		11059476	1	ANELLO ELASTICO	ARRETOIR	SICHERUNGSRING	LOCKRING	ANILLO DE FRENO
		11066376	1	ANELLO ELASTICO	ARRETOIR	SICHERUNGSRING	LOCKRING	ANILLO DE FRENO
		11066876	1	ANELLO ELASTICO	ARRETOIR	SICHERUNGSRING	LOCKRING	ANILLO DE FRENO
		12034571	6	ROSETTA ELASTICA	RONDELLE W	FEDERSCHEIBE	SPRING WASHER	ARANDELA ELASTICA
		14607270	1	SPINA ELASTICA	GOUPILLE ELAST.	SPANNUELSE	ROLL PIN	PASADOR ABIERTO
		16043021	3	VITE	VIS	SCHRAUBE	SCREW	TORNILLO
		16100821	3	DADO	ECROU	MUTTER	NUT	TUERCA
		28996490	1	CUSCINETTO	ROULEMENT	LAGER	BEARING	RODAMIENTO
C 0940		300011474	1	BOCCOLA	BAGUE	BUECHSE	BUSH	CASQUILLO
C 0940		300015720	1	PIASTRINA	PLAQUETTE	PLAETTCHEN	PLATE	PLANCHUELA
		300110254	1	INGRANAGGIO	PIGNON	ZAHNRAD	GEAR	PIÑON
		300121612	1	TENDICATENA	PIGNON TENDEUR	KETTENSPANNRITZEL	CHAIN TENSIONER	PIÑON TENSOR
		300137950	1	COCLEA SUP.	VIS A OTONS	SCHNECKE	TAILINGS AUGER	SIN-FIN
D 0940		321261850	1	TENDICATENA	TENDEUR DE CHAINE	KETTENSPANNER	CHAIN TENSIONER	TENSOR DE CADENA
		340411204	1	CUSCINETTO	ROULEMENT	LAGER	BEARING	RODAMIENTO
		340411236	1	CUSCINETTO	ROULEMENT	LAGER	BEARING	RODAMIENTO
		340411404	4	FLANGIA CUSCINETTO	FLASQUE	LAGERFLANSCH	FLANGE	BRIDA
		340437200	(1)	MAGLIA GIUNZIONE	MAILLON JONCTION	KETTENSCHLOSS	CONNECTING LINK	ESLABON DE EMPATE
		340437201	(1)	FALSA MAGLIA	FAUX-MAILLON	KETTENSCHLOSS	CRANKED LINK	FALSO-ESLABON
		340437248	1	CATENA	CHAINE	KETTE	CHAIN	CADENA
D 0940		350356925	1	MOLLA	RESSORT	FEDER	SPRING	RESORTE
		355533810	2	RONDELLA	RONDELLE	SCHEIBE	WASHER	ARANDELA
		355536210	1	RONDELLA	RONDELLE	SCHEIBE	WASHER	ARANDELA

https://www.tractormanualpdf.info/

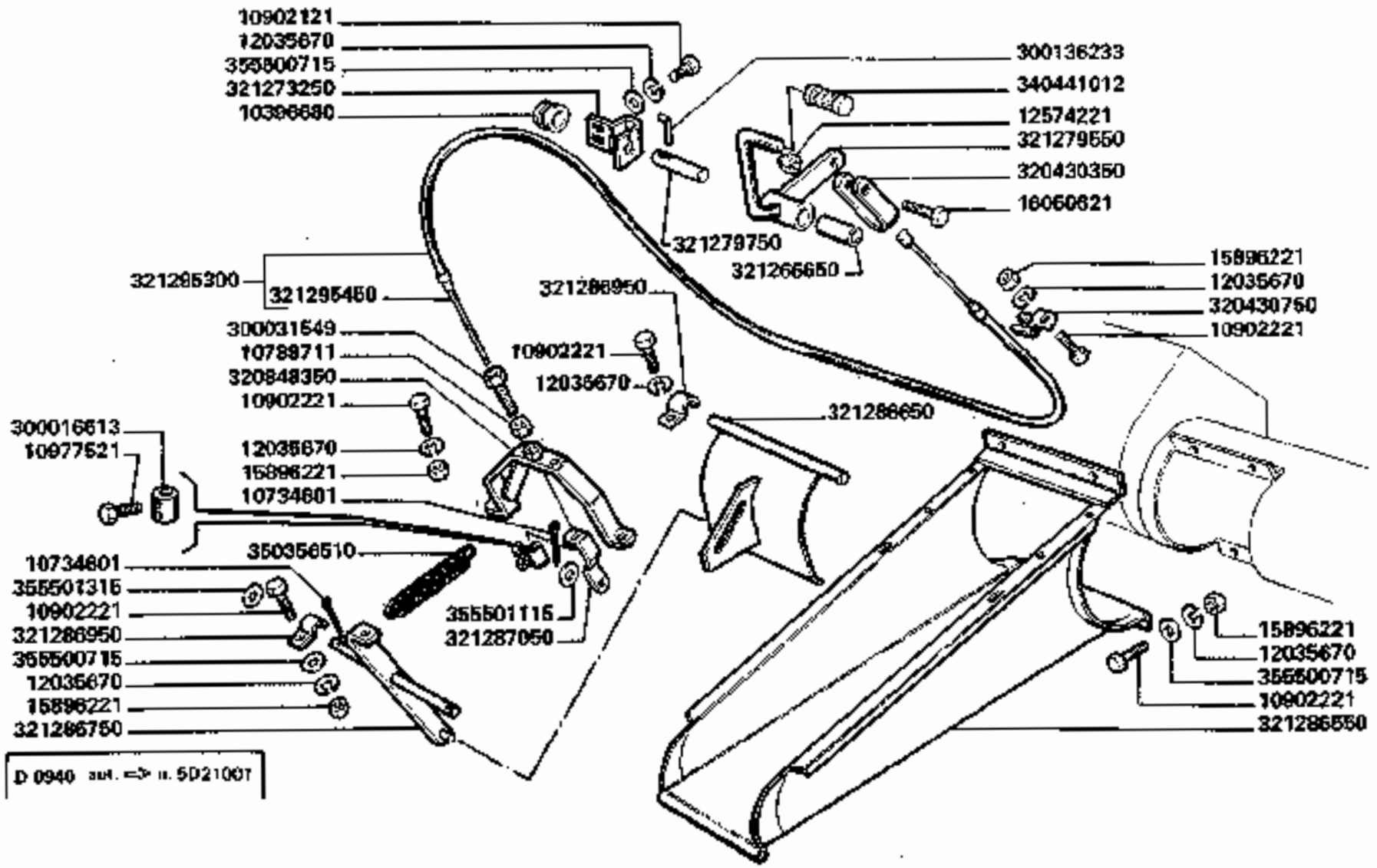

3790-3790R

CONTROLLO PRODOTTO RECUPERO

Control de retour à otons
Ueberkehr ueberwachung

Tailings inspection
Control del produto del retorno

F 19

https://www.tractormanualpdf.info/

MODIF.	ANT. MODIF.	N. ORDIN.	Q.	DENOMINAZIONE	DESIGNATION	BENENNUNG	DESCRIPTION	DENOMINACIONES
		10396680	1	ANELLO ISOLANTE	BAGUE CAOUTCHOUC	GUMMIRING	RUBBER RING	GUARNICION DE GOMA
		10734601	3	COPIGLIA	GOUPILLE FENDUE	SPLINT	COTTER PIN	PASADOR ABIERTO
		10788711	1	DADO	ECROU	MUTTER	NUT	TUERCA
		10902121	2	VITE	VIS	SCHRAUBE	SCREW	TORNILLO
		10902221	9	VITE	VIS	SCHRAUBE	SCREW	TORNILLO
		10977521	4	VITE	VIS	SCHRAUBE	SCREW	TORNILLO
		12035870	11	ROSETTA ELASTICA	RONDELLE W	FEDERSCHEIBE	SPRING WASHER	ARANDELA ELASTICA
		12574221	1	DADO	ECROU	MUTTER	NUT	TUERCA
		15896221	9	DADO	ECROU	MUTTER	NUT	TUERCA
		16050621	1	VITE	VIS	SCHRAUBE	SCREW	TORNILLO
		300016613	2	BOCCOLA MORSETTO	SERRE CABLE	SEILKLEMME	WIRE ROP GRIP	FIJA CABLE
		300031549	1	VITE REGOLAZ.	VIS DE REGLAGE	STELLSCHRAUBE	ADJUSTING SCREW	TORNILLO DE REGL.
		300136233	1	SPINA DI FERMO	GOUPILLE D'ARRET	SICHERUNGSSTIFT	LOCKING PIN	PASADOR DE SEGURID.
		320430350	1	BRIGLIA	BRIDE	SCHELLE	CLAMP	COLLAR
		320430750	1	SQUADRETTA	PLAQUETTE	KLEMMPLATTE	FIXING PLATE	RETENCION
	321286850	320848350	1	PONTE ANCORAGGIO	PONT	BRUECKE	BRACKET	PUENTE
		321266650	1	BOCCOLA	BAGUE	BUECHSE	BUSH	CASQUILLO
		321273250	1	SUPPORTO S.	SUPPORT	HALTER	SUPPORT	SOPORTE
		321279550	1	PEDALINO	PEDAL	PEDAL	PEDAL	PEDAL
		321279750	1	PERNO	AXE	BOLZEN	PIN	EJE
		321286550	1	CANALE CONTR. RECUP.	CANAL	KANAL	CONVEYOR	CANAL
		321286650	1	PORTELLO	PORTE	KLAPPE	DOOR	PORTILLO
		321286750	1	BILANCERE	BALANCIER	SCHWINGE	ROCKER ARM	BALANCIN
		321286950	4	BRIGLIA CANALE	COLLIER	HALTER	RETAINER	COLLAR
		321287050	1	SQUADRA ANCOR. CAVO	PLAQUETTE	PLATTE	PLATE	PLACA
		321295300	1	CAVO COMPL.	CABLE CPT	SEIL KPL	WIRE ROP. ASSY	CONJ. CABLE
		321295450	(1)	CAVO	CABLE	SEIL	WIRE	CABLE
		340441012	1	COPRIPEDALE	COUVRE PEDAL	FUSSHEBEL	RUBBER PAD	CUBRE PEDAL
		350356510	1	MOLLA	RESSORT	FEDER	SPRING	RESORTE
		355500715	10	RONDELLA	RONDELLE	SCHEIBE	WASHER	ARANDELA
		355501115	1	RONDELLA	RONDELLE	SCHEIBE	WASHER	ARANDELA
		355501315	2	RONDELLA	RONDELLE	SCHEIBE	WASHER	ARANDELA

https://www.tractormanualpdf.info/

G 1. A 1	CASSA ELEVATORE	CAISSE D'ELEVATEUR	ELEVATORKASTEN	ELEVATOR HOUSING	CAJA DEL ELEVADOR
G 1. A 2	ELEVATORE A PALETTE	ÉLEVATEUR DE PALES	KETTENELEVATOREN	PADDLE ELEVATORS	ELEVADOR DE PALAS
G 1. A 3	COCLEA RIEMPIMENTO SERBATOIO	VIS DE REMPLISSAGE TREMIE	TANKBESCHICKUNGSCHNEKE	TANK FILLING AUGER	SIN-FIN DE LIENADO TOLVA
G 1. B 1	CASSA ELEVATORE	CAISSE D'ELEVATEUR	ELEVATORKASTEN	ELEVATOR HOUSING	CAJA DEL ELEVADOR
G 1. B 2	ELEVATORE A PALETTE	ELEVATEUR DE PALES	KETTENELEVATOREN	PADDLE ELEVATORS	ELEVADOR DE PALAS
G 1. B 3	COCLEA RIEMPIMENTO SERBATOIO	VIS DE REMPLISSAGE TREMIE	TANKBESCHICKUNGSCHNEKE	TANK FILLING AUGER	SIN-FIN DE LIENADO TOLVA
G 1. B 4	SCATOLA COMANDO COCLEA	BOITIER DE COMMANDE DE VIS	SCHNEKENANTRIEB	AUGER DRIVE BOX	CAJA MANDO SIN-FIN
G 1. B 5	RACCORDO ELEVATORE	RACCORD ELEVATEUR	ELEVATORANSCHLUSS	ELEVATOR UNION	RACOR ELEVADOR
G 2. A	SERBATOIO	TREMIE	KORNTANK	TANK	TOLVA
G 2. B	PARTE SUPERIORE SERBATOIO	PARTIE SUPERIEUR DE LA TREMIE	OBERTEIL KORTANK	UPPER SIDE GRAIN TANK	PARTE SUPERIOR DE LA TOLVA
G 3	RIALZI SERBATOIO	REHAUSSES DE LA TREMIE	KORNTANKERHOEUNG	GRAIN TANK EXTENSION	ALZAS DEPOSITO
G 3/1	RIALZI SERBATOIO	REHAUSSES DE LA TREMIE	KORNTANKERHOEUNG	GRAIN TANK EXTENSION	ALZAS DEPOSITO
G 4	TRASMISSIONE SCARICO SERBATOIO	TRANSMISSION VIDANGE DE TREMIE	KORNTANKKENTLEERUNG-ANTRIEB	TANK UNLOADING DRIVE	TRASMISION DESCARGA DE LA TOLVA
G 5	INNESTO SCARICO SERBATOIO	EMBRAYAGE VIDANGE DE TREMIE	KORNTANKENTLEERUNG KUPPLUNG	TANK UNLOADING CLUTCH	EMBRAGUE DESCARGA DE LA TOLVA
G 6	COCLEA SVUOTAMENTO SERBATOIO	VIE DE VIDANGE TREMIE	KORNTANK-ENTLEERUNGSSCHNECKEN	GRAIN TANK DISCHARGE AUGERS	SIN-FINES DESCARGA TOLVA
G 7	RACCORDO INFERIORE BRANDEGGIO	RACCORD INFERIEUR GOULOTTE	UNTERANSCHLUSS SCHNECKBARE	SWIVEL LOWER UNION	RACOR INFERIOR DESCARGA
G 8	TUBO VERTICALE BRANDEGGIO	TUBE VERTICAL GOULOTTE	SCHWENKBARE VERTIKALROHR	SWIVEL VERTICAL PIPE	TUBO VERTICAL DESCARGA
G 9	COCLEA VERTICALE BRANDEGGIO	VIS VERTICAL	SENKRECHTE SCHNECKE	UPRIGHT AUGER	SIN-FIN VERTICAL

https://www.tractormanualpdf.info/

G 10	SCATOLA COMANDO COCLEA VERTICALE	BOITIER DE COMMANDE VIS VERTICAL	GETRIEBE FUER SENKRECHTE SCHNECKENANTRIEB	UPRIGHT AUGER DRIVE GEARBOX	CAJA MANDO SIN-FIN VERTICAL
G 11	SCATOLA COMANDO COCLEA BRANDEGGIO	BOITIER DE COMMANDE VIS DE GOULOTTE	GETRIEBE FUER SCHWENKBARE SCHNECKE	SWIVEL AUGER DRIVE GEARBOX	CAJA MANDO SIN-FIN DE DESCARGA
G 12. B	BRANDEGGIO m. 3.50	GOULOTTE ORIENTABLE	SCHWENKBARE	SWIVEL	TUBO DESCARGA
G 12. C	BRANDEGGIO m. 4.00	GOULOTTE ORIENTABLE	SCHWENKBARE	SWIVEL	TUBO DESCARGA
G 13. A	CONVOGLIATORE BRANDEGGIO	CONVOYEUR GOULOTTE	LEITBLECH AUSLADUNGSROHR	CONVEYOR SWIVEL	CONVEYOR DESCARGA
G 13. B	CONVOGLIATORE BRANDEGGIO	CONVOYEUR GOULOTTE	LEITBLECH AUSLADUNGSROHR	CONVEYOR SWIVEL	CONVEYOR DESCARGA
G 13. C	CONVOGLIATORE BRANDEGGIO	CONVOYEUR GOULOTTE	LEITBLECH AUSLADUNGSROHR	CONVEYOR SWIVEL	CONVEYOR DISCARGA
G 14	CARENATURA DESTRA MOTORE	CARENAGE DROITE DE MOTEUR	MOTORABDECKUNG RECHTS	BODY, R.H. FOR ENGINE	CARENADO DERECHO DEL MOTOR
G 15	CARENATURA SINISTRA MOTORE	CARENAGE GAUCHE DE MOTEUR	MOTORABDECKUNG LINKS	BODY, L.H. FOR ENGINE	CARENADO IZQUIERDO DEL MOTOR
G 16	SCALA ACCESSO MOTORE	ESCALIER ACCES MOTEUR	LEITER ZUM MOTOR RECHTS	ENGINE ACCESS LADDER	ESCALERA ACCESO MOTOR
G 16/1	SCALA ACCESSO MOTORE	ESCALIER ACCES MOTEUR	LEITER ZUM MOTOR RECHTS	ENGINE ACCESS LADDER	ESCALERA ACCESO MOTOR
G 17	PORTELLO MOTORE	COUVERCLE DU MOTEUR	MOTOR ABDECKUNG	ENGINE COVER	GUARDERA MOTOR
G 18	DEVIATORE ARIA MOTORE (SENZA SECONDA VENTILAZIONE)	DEVIATEUR D'AIR MOTEUR (SANZ DEUXIEME NETTOYAGE)	LUFTABWEISER MOTOR (OHNE 2. REINIGUNG)	ENGINE AIR DEFLECTOR (WITHOUT SECONDARY CLEANER)	DEFLECTOR AIRE MOTOR (SIN SEGUNDA LIMPIA)
G 19	CONTROLLO GRANELLA	TRAPPE DE VISITE TREMIE	VORRICHTUNG ZUR KORNMUSTERABNAHME	GRAIN INSPECTION DEVICE	VENTANILLA DE CONTROL GRANOS

https://www.tractormanualpdf.info/

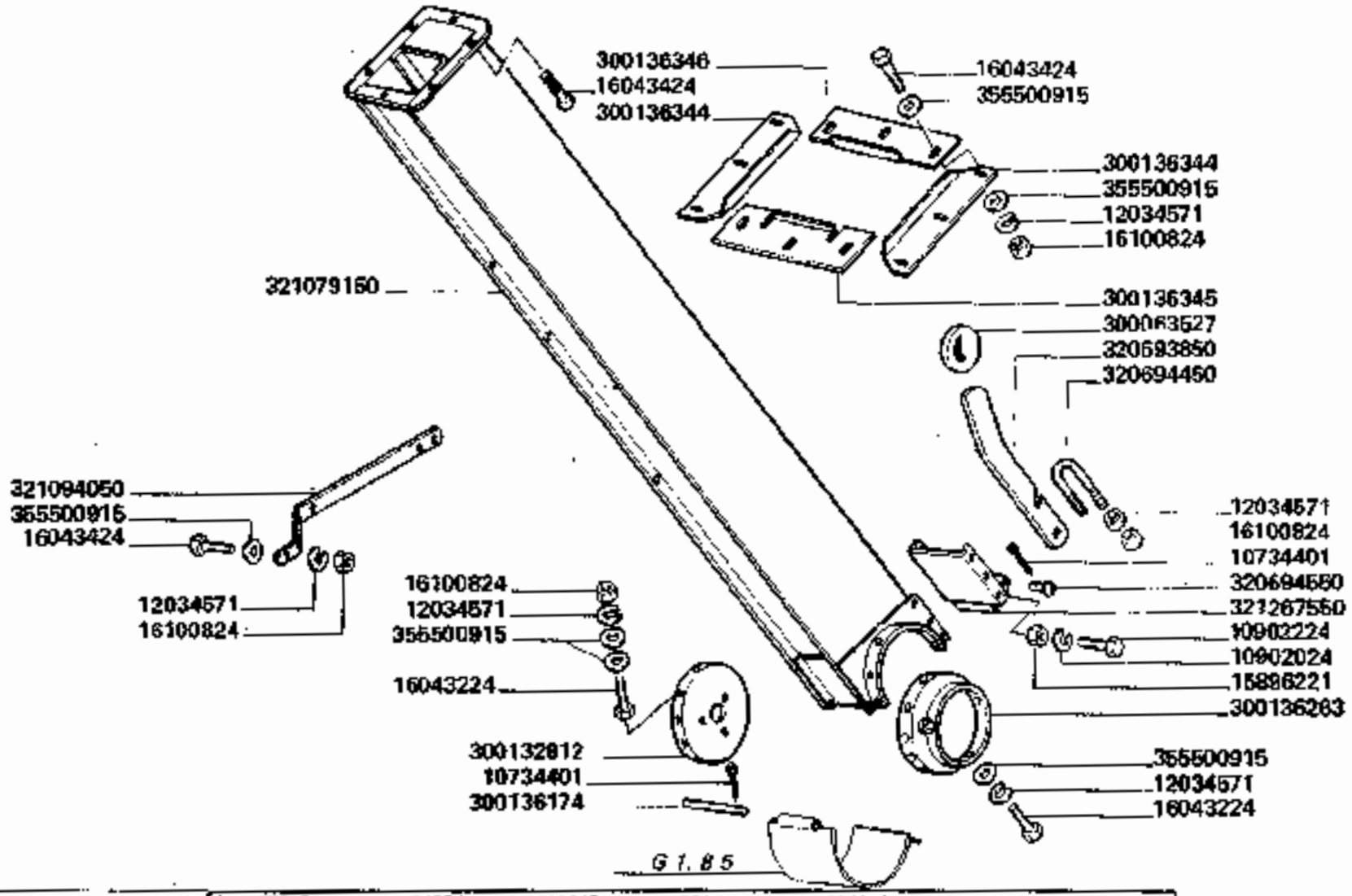

C 0868 sut. <= n. 5D20259	321079150 = (4) 12034571 + (6) 12035870 + (6) 15896221 + (4) 16043424 + (4) 16100824 + 320526450 + 320847150 + 320849350 + 320849450 + (4) 355500915 + (8) 355510815 + (8) 366000612

3790-3790R

CASSA ELEVATORE

Caisse d'elevateur
Elevatorkasten

Elevator housing
Caja del elevador

G1.A1

1/2

https://www.tractormanualpdf.info/

MODIF.	ANT. MODIF.	N. ORDIN.	Q.	DENOMINAZIONE	DESIGNATION	BENENNUNG	DESCRIPTION	DENOMINACIONES
		10734401	2	COPIGLIA	GOUPILLE FENDUE	SPLINT	COTTER PIN	PASADOR ABIERTO
		10902024	7	VITE	VIS	SCHRAUBE	SCREW	TORNILLO
		10902224	20	VITE	VIS	SCHRAUBE	SCREW	TORNILLO
		12034571	24	ROSETTA ELASTICA	RONDELLE W	FEDERSCHEIBE	SPRING WASHER	ARANDELA ELASTICA
		12035670	28	ROSETTA ELASTICA	RONDELLE W	FEDERSCHEIBE	SPRING WASHER	ARANDELA ELASTICA
		15213321	1	VITE	VIS	SCHRAUBE	SCREW	TORNILLO
		15896221	26	DADO	ECROU	MUTTER	NUT	TUERCA
		16043224	4	VITE	VIS	SCHRAUBE	SCREW	TORNILLO
		16043424	18	VITE	VIS	SCHRAUBE	SCREW	TORNILLO
		16043624	1	VITE	VIS	SCHRAUBE	SCREW	TORNILLO
		16100824	21	DADO	ECROU	MUTTER	NUT	TUERCA
		16104121	2	DADO	ECROU	MUTTER	NUT	TUERCA
		300063527	1	GOMMINO	CAOUTCHOUC	GUMMI	RUBBER	GOMA
		300132812	1	DISCO EST.	DISQUE	SCHEIBE	DISC	DISCO
		300136071	1	TUBO SUP. ELEV.	TUBE	ROHR	PIPE	TUBO
		300136073	1	COPERCHIO SUP.	COUVERCLE	DECKEL	COVER	TAPA
		300136136	1	PROLUNGA RACCORDO	RALLONGE	VERLAENGERUNG	EXTENSION	PROLONGA
		300136137	1	BRIGLIA	COLLIER	SCHELLE	CLAMP	COLLAR
		300136174	1	SPINA	GOUPILLE	STIFT	PIN	PASADOR
		300136250	1	RACCORDO SUP.	RACCORD	ANSCHLUSS	UNION	RACOR
		300136263	1	RACCORDO INF.	RACCORD	ANSCHLUSS	UNION	RACOR

.../...

https://www.tractormanualpdf.info/

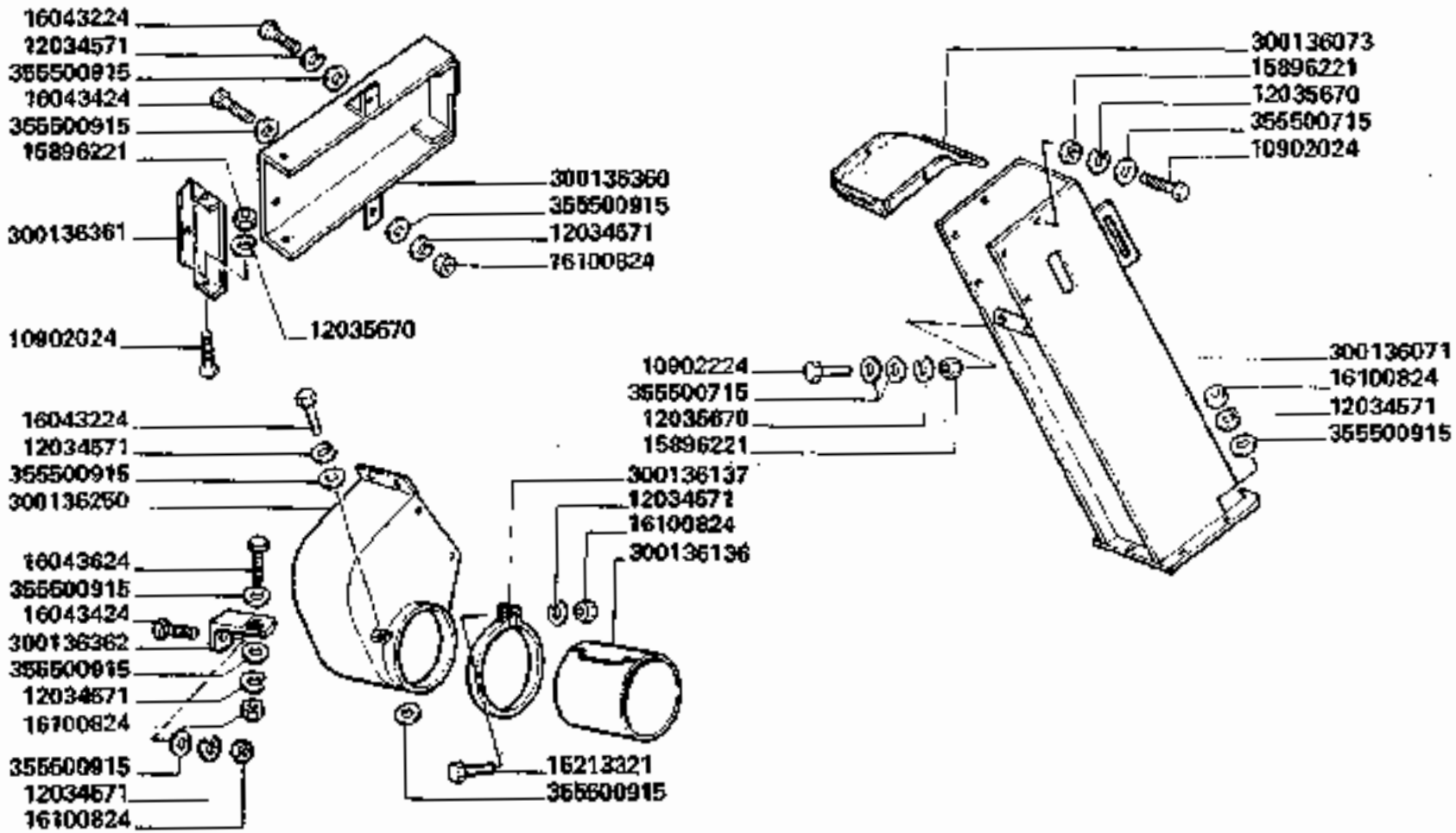

C 0858 aut. <= n. 5D20259

3790-3790R

CASSA ELEVATORE

Caisse d'elevateur
Elevatorkasten

Elevator housing
Caja del elevador

G1.A1

2

https://www.tractormanualpdf.info/

MODIF.	ANT. MODIF.	N. ORDIN.	Q	DENOMINAZIONE	DESIGNATION	BENENNUNG	DESCRIPTION	DENOMINACIONES
		300136344	2	CHIUSURA LAT.	FERMETURE	ABDECKPLATTE	COVER	CIERRE
		300136345	1	CHIUSURA INF.	FERMETURE	ABDECKPLATTE	COVER	CIERRE
		300136346	1	CHIUSURA SUP.	FERMETURE	ABDECKPLATTE	COVER	CIERRE
		300136360	1	PROTEZ. CATENA	PROTECTEUR	SCHUTZBLECH	GUARD	PROTECCION
		300136361	1	CHIUSURA PROTEZ.	FERMETURE	ABDECKUNG	COVER	CIERRE
		300136362	1	SQUADRETTA	EQUERRE	HALTERUNG	BRACKET	ESQUADRA
		320693850	1	LEVA CHIUS.	LEVIER	HEBEL	LEVER	PALANCA
		320694450	1	BRIGLIA	BRIDE	SCHELLE	CLAMP	BRIDA
		320694550	1	PERNO	AXE	STIFT	PIN	PASADOR
		321079150	1	ELEVATORE	CAISSE ELEVATEUR	ELEVATORKASTEN	ELEVAT. HOUSING	CAJA DEL ELEVADOR
		321094050	1	STAFFA APP. SCALA	SUPPORT	HALTERUNG	SUPPORT	SOPORTE
	321079050	321267550	1	CHIUSURA	FERMETURE	ABDECKPLATTE	COVER	CIERRE
		355500715	30	RONDELLA	RONDELLE	SCHEIBE	WASHER	ARANDELA
		355500915	33	RONDELLA	RONDELLE	SCHEIBE	WASHER	ARANDELA

https://www.tractormanualpdf.info/

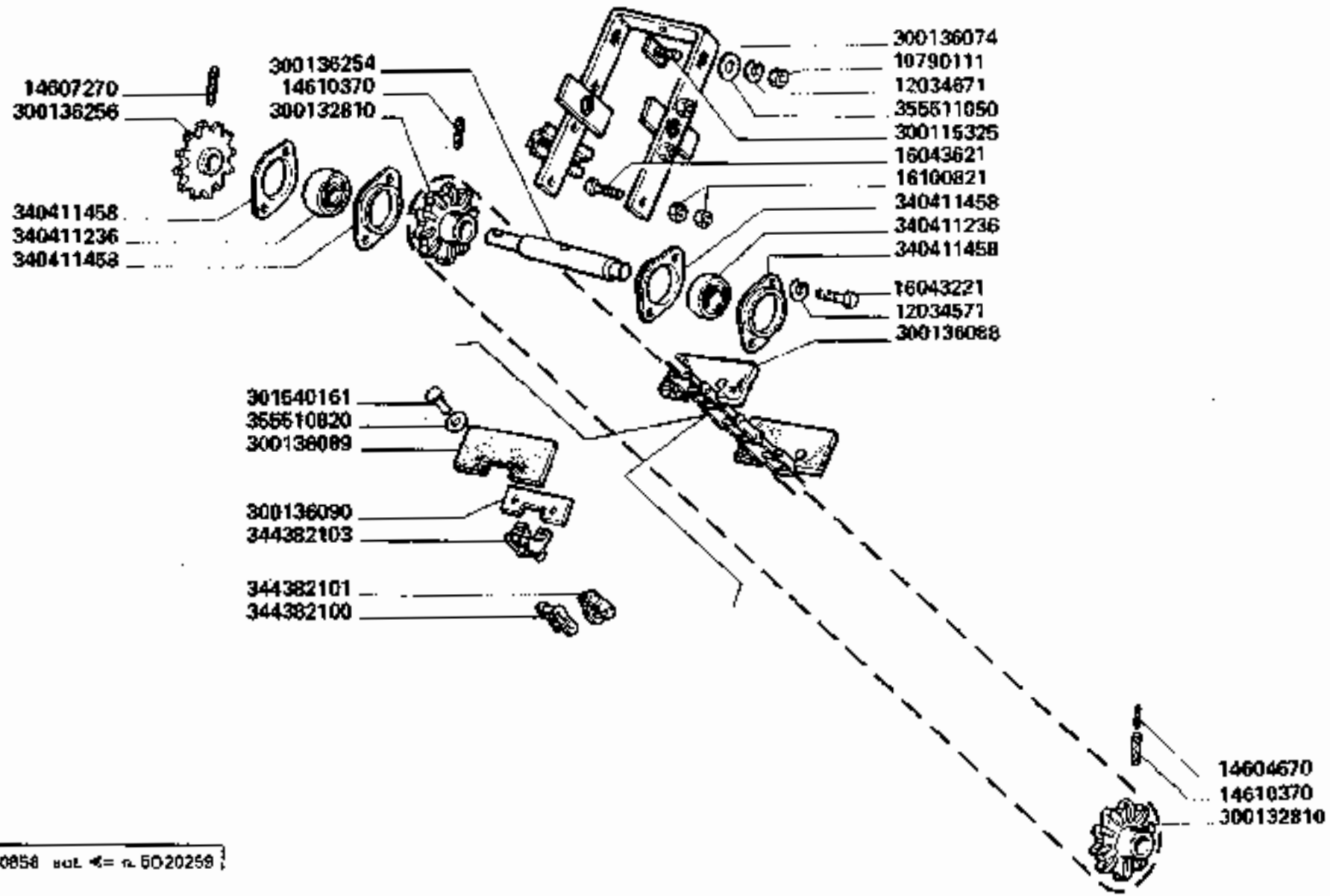

C 0858 ed. 4= n. 5020259

3790-3790R

ELEVATORE A PALETTE

Elévateur de palés
Kettenelevatoren

Paddle elevators
Elevador de palas

G1.A2

https://www.tractormanualpdf.info/

MODIF.	ANT. MODIF.	N. ORDIN.	Q	DENOMINAZIONE	DESIGNATION	BENENNUNG	DESCRIPTION	DENOMINACIONES
		10790111	2	DADO	ECROU	MUTTER	NUT	TUERCA
		12034671	4	ROSETTA ELASTICA	RONDELLE W	FEDERSCHEIBE	SPRING WASHER	ARANDELA ELASTICA
		12034671	2	ROSETTA ELASTICA	RONDELLE W	FEDERSCHEIBE	SPRING WASHER	ARANDELA ELASTICA
		14604670	1	SPINA ELASTICA	GOUPILLE ELASTIQUE	SPANNUELSE	ROLL PIN	PASADOR
		14607270	1	SPINA ELASTICA	GOUPILLE ELASTIQUE	SPANNUELSE	ROLL PIN	PASADOR
		14610370	2	SPINA ELASTICA	GOUPILLE ELASTIQUE	SPANNUELSE	ROLL PIN	PASADOR
		16043221	4	VITE	VIS	SCHRAUBE	SCREW	TORNILLO
		16043621	2	VITE	VIS	SCHRAUBE	SCREW	TORNILLO
		16100821	4	DADO	ECROU	MUTTER	NUT	TUERCA
		300115325	2	VITE	VIS	SCHRAUBE	SCREW	TORNILLO
		300132810	2	INGRANAGGIO	PIGNON	ZAHNRAD	GEAR	PINON
		300136074	1	SUPPORTO TENDICATENA	SUPPORT TEND.	SPANNHALTER	TENSIONING SUPPORT	SOPORTE TENSOR
		300136088	1	CATENA	CHAINE	KETTE	CHAIN	CADENA
		300136089	(42)	PALETTA	PALETTE	FOERDERPLATTE	PADDLE	PALETTA
		300136090	(42)	CONTROPALETTA	CONTRE-PALETTE	GEGENFLUEGEL	COUNTER-PLATE	CONTROPALETA
		300136254	1	ALBERO SUP.	ARBRE	WELLE	SHAFT	ARBOL
		300136256	1	INGRANAGGIO	PIGNON	ZAHNRAD	GEAR	PINON
		301540161	(84)	RIBATTINO	RIVET	NAGEL	RIVET	REMACHE
		340411236	2	CUSCINETTO	ROULEMENT	LAGER	BEARING	RODAMIENTO
		340411458	4	FLANGIA CUSCINETTO	FLASQUE	LAGERFLANSCH	BEARING FLANGE	BRIDA
		344382100	(1)	MAGLIA GIUNZIONE	MAILLON JONCTION	KETTENSCHLOSS	CONNECTING LINK	ESLABON DE EMPATE
		344382101	(1)	FALSA MAGLIA	FAUX-MAILLON	KETTENSCHLOSS	CRANKED LINK	FALSO-ESLABON
		355510820	(84)	RONDELLA	RONDELLE	SCHEIBE	WASHER	ARANDELA
		355511060	2	RONDELLA	RONDELLE	SCHEIBE	WASHER	ARANDELA

https://www.tractormanualpdf.info/

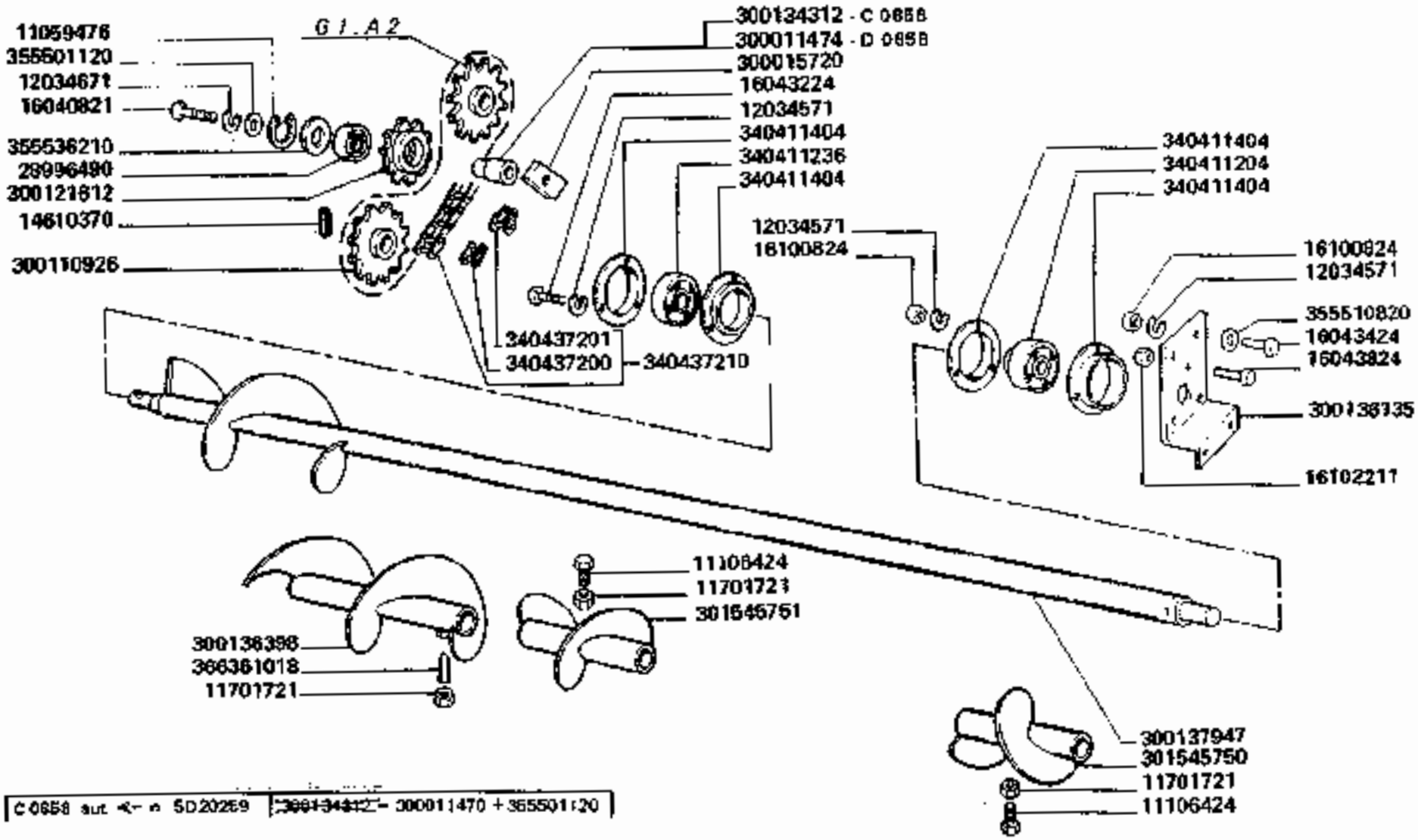

3790-3790R

COCLEA RIEMPIMENTO SERBATOIO

Vis de remplissage tremie
Tankbeschickungschneke

Tank filling auger
Sin-fin de llenado tolva

G1.A3

https://www.tractormanualpdf.info/

MODIF.	ANT. MODIF.	N. ORDIN.	Q	DENOMINAZIONE	DESIGNATION	BENENNUNG	DESCRIPTION	DENOMINACIONES
		11059476	1	ANELLO ELASTICO	ARRETOIR	SICHERUNGSRING	LOCKRING	ANILLO DE FRENO
		11106424	3	VITE	VIS	SCHRAUBE	SCREW	TORNILLO
		11701721	4	DADO	ECROU	MUTTER	NUT	TUERCA
		12034571	10	ROSETTA ELASTICA	RONDELLE W	FEDERSCHEIBE	SPRING WASHER	ARANDELA ELASTICA
		12034671	1	ROSETTA ELASTICA	RONDELLE W	FEDERSCHEIBE	SPRING WASHER	ARANDELA ELASTICA
		14610370	1	SPINA ELASTICA	GOUPILLE ELASTIQUE	SPANNUELSE	ROLL PIN	PASADOR
		16040821	1	VITE	VIS	SCHRAUBE	SCREW	TORNILLO
		16043224	3	VITE	VIS	SCHRAUBE	SCREW	TORNILLO
		16043424	4	VITE	VIS	SCHRAUBE	SCREW	TORNILLO
		16043824	3	VITE	VIS	SCHRAUBE	SCREW	TORNILLO
		16100824	10	DADO	ECROU	MUTTER	NUT	TUERCA
		16102211	3	DADO	ECROU	MUTTER	NUT	TUERCA
		28996490	1	CUSCINETTO	ROULEMENT	LAGER	BEARING	RODAMIENTO
D 0858		300011474	1	BOCCOLA	BAGUE	BUECHSE	BUSH	CASQUILLO
		300015720	1	PIASTRINA	PLAQUETTE	PLAETTCHEN	PLATE	PLANCHUELA
		300110926	1	INGRANAGGIO	PIGNON	ZAHNRAD	GEAR	PINON
		300121612	1	TENDICATENA	PIGNON TENDEUR	KETTENSPANNRITZEL	CHAIN TENSIONER	PINON TENSOR
C 0858		300134312	1	BOCCOLA	BAGUE	BUECHSE	BUSH	CASQUILLO
		300136135	1	SUPPORTO S.	SUPPORT	HALTERUNG	SUPPORT	SOPORTE
		300136398	1	PROLUNGA COCLEA	RALLONGE DE VIS	VERLAENGERUNG	AUGER EXTENSION	PROLONGA
		300137947	1	COCLEA PAREGGIAMENTO	VIS DE REPARTIT.	VERTEILSCHNECKE	LEVELLING AUGER	SIN-FIN DISTRIBU.
		301545750	1	COCLEA MOBILE	VIS	SCHNECKE	AUGER	SIN-FIN
		301545751	2	COCLEA MOBILE	VIS	SCHNECKE	AUGER	SIN-FIN
		340411204	1	CUSCINETTO	ROULEMENT	LAGER	BEARING	RODAMIENTO
		340411236	1	CUSCINETTO	ROULEMENT	LAGER	BEARING	RODAMIENTO
		340411404	4	FLANGIA CUSCINETTO	FLASQUE	LAGERFLANSCH	FLANGE	BRIDA
		340437200	(1)	MAGLIA GIUNZIONE	MAILLON JONCTION	KETTENSCHLOSS	CONNECTING LINK	ESLABON DE EMPATE
		340437201	(1)	FALSA MAGLIA	FAUX-MAILLON	KETTENSCHLOSS	CRANKED LINK	FALSO-ESLABON
		340437210	1	CATENA	CHAINE	KETTE	CHAIN	CADENA
		355501120	1	RONDELLA	RONDELLE	SCHEIBE	WASHER	ARANDELA
		355510820	2	RONDELLA	RONDELLE	SCHEIBE	WASHER	ARANDELA
		355536210	1	RONDELLA	RONDELLE	SCHEIBE	WASHER	ARANDELA
		366361018	1	VITE	VIS	SCHRAUBE	SCREW	TORNILLO

https://www.tractormanualpdf.info/

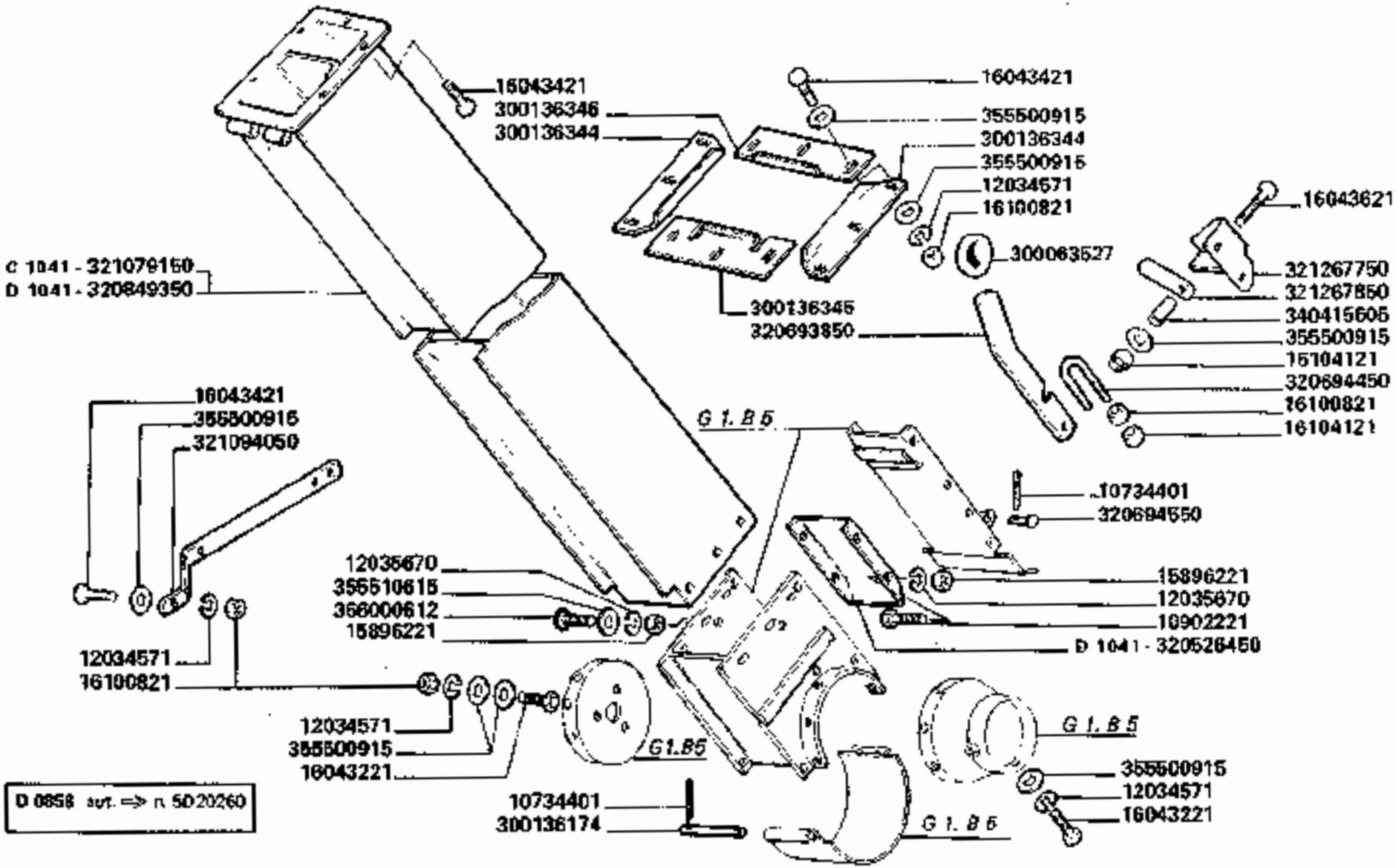

D 0858 aut. => n. 5D20260	
D 1041 aut. => n. 5D21086	~~321079150~~ = (4) 12034571 + (6) 12035670 + (6) 15896221 + (4) 16043424 + (4) 16100824 + 320526450 + 320847160 + 320849350 + 320849450 + (4) 355500915 + (6) 355510615 + (6) 366000612

3790-3790R

CASSA ELEVATORE

Caisse d'élévateur
Elevatorkasten

Elevator housing
Caja del elevador

G1.B1

1/2

https://www.tractormanualpdf.info/

MODIF.	ANT. MODIF.	N. ORDIN.	Q	DENOMINAZIONE	DESIGNATION	BENENNUNG	DESCRIPTION	DENOMINACIONES
		10734301	2	COPIGLIA	GOUPILLE FENDUE	SPLINT	COTTER PIN	PASADOR ABIERTO
		10734401	3	COPIGLIA	GOUPILLE FENDUE	SPLINT	COTTER PIN	PASADOR ABIERTO
		10902221	14	VITE	VIS	SCHRAUBE	SCREW	TORNILLO
		10902421	8	VITE	VIS	SCHRAUBE	SCREW	TORNILLO
		12034571	37	ROSETTA ELASTICA	RONDELLE W	FEDERSCHEIBE	SPRING WASHER	ARANDELA ELASTICA
		12035670	28	ROSETTA ELASTICA	RONDELLE W	FEDERSCHEIBE	SPRING WASHER	ARANDELA ELASTICA
		15896221	26	DADO	ECROU	MUTTER	NUT	TUERCA
		16043221	14	VITE	VIS	SCHRAUBE	SCREW	TORNILLO
		16043421	24	VITE	VIS	SCHRAUBE	SCREW	TORNILLO
		16043621	1	VITE	VIS	SCHRAUBE	SCREW	TORNILLO
		16043821	1	VITE	VIS	SCHRAUBE	SCREW	TORNILLO
		16100821	34	DADO	ECROU	MUTTER	NUT	TUERCA
		16104121	3	DADO	ECROU	MUTTER	NUT	TUERCA
		300063527	1	GOMMINO	CAOUTCHOUC	GUMMI	RUBBER	GOMA
		300136174	1	SPINA	GOUPILLE	STIFT	PIN	PASADOR
		300136344	2	CHIUSURA LAT.	FERMETURE	ABDECKPLATTE	COVER	CIERRE
		300136345	1	CHIUSURA INF.	FERMETURE	ABDECKPLATTE	COVER	CIERRE
		300136346	1	CHIUSURA SUP.	FERMETURE	ABDECKPLATTE	COVER	CIERRE
D 1041		320626450	1	DIVISORE	DIVISEUR	ABWEISER	DIVIDER	DIVISOR
		320693850	1	LEVA CHIUSURA	LEVIER	HEBEL	LEVER	PALANCA
		320694450	1	BRIGLIA	COLLIER	SCHELLE	CLAMP	COLLAR
		320694550	1	PERNO	AXE	STIFT	PIN	PASADOR

../...

https://www.tractormanualpdf.info/

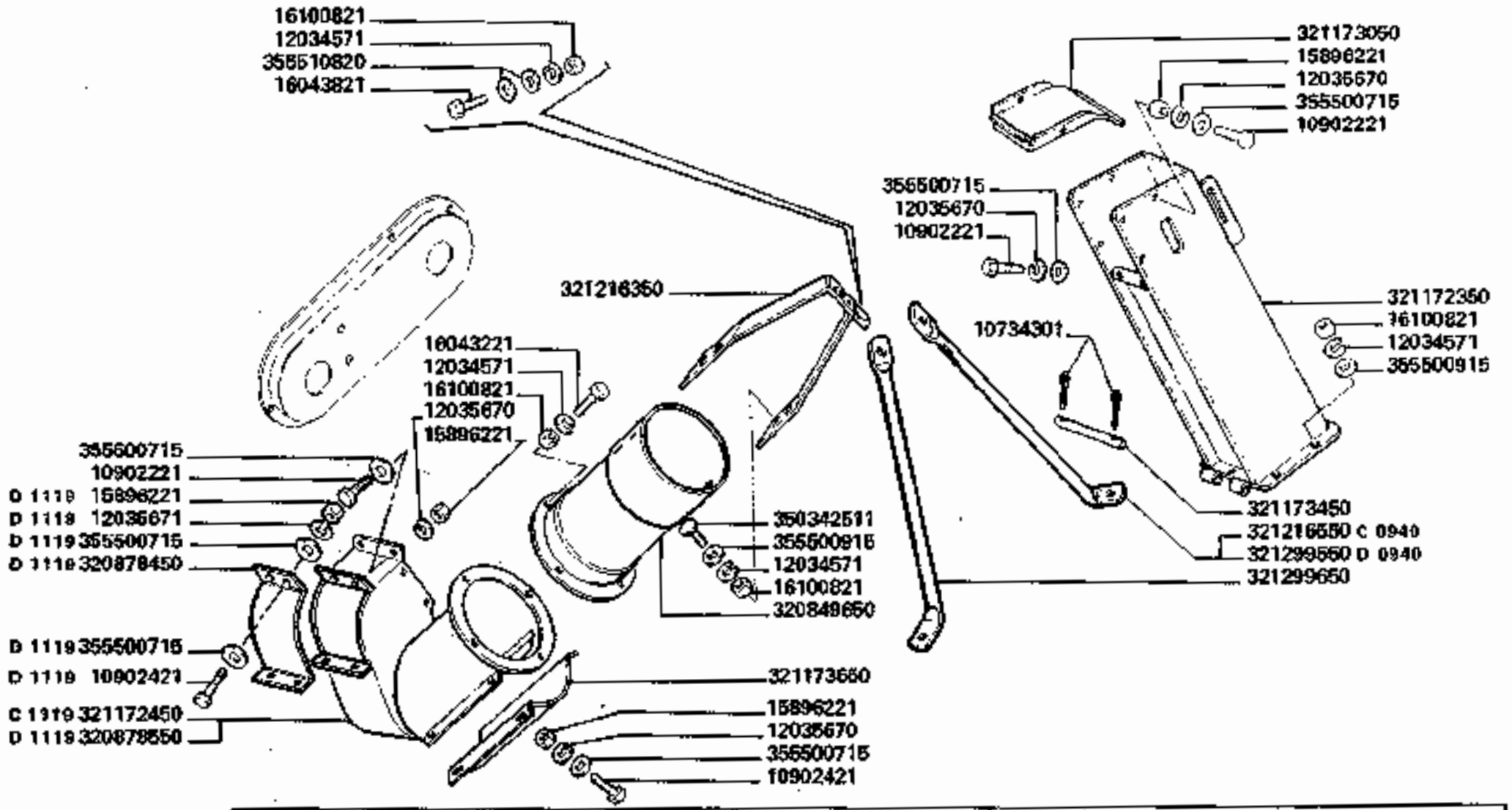

D 0858 sut. => n. 5D20260	D 0940 sut. => n. 6D21001	D 1119 sut. => n. 5D21482	321178450 = (2) 10902421 + (2) 12035671 + (2) 15896221 + 320878450 + 320878550 + (4) 355500715

3790-3790R

CASSA ELEVATORE

Caisse d'élévateur
Elevatorkasten

Elevator housing
Caja del elevador

G1.B1

2

https://www.tractormanualpdf.info/

MODIF.	ANT. MODIF.	N. ORDIN.	Q	DENOMINAZIONE	DESIGNATION	BENENNUNG	DESCRIPTION	DENOMINACIONES
D 1041		320849350	1	ELEVATORE	CAISSE ELEVATEUR	ELEVATORKASTEN	ELEVAT. HOUSING	CAJA DEL ELEVADOR
	321176550	320849650	1	TUBO ELEVATORE	TUBE	ROHR	PIPE	TUBO
D 1119		320878450	1	PORTELLO	GRILLE	DECKEL	DOOR	PORTILLO
D 1119		320878550	1	RACCORDO SUP.	RACCORD	ANSCHLUSS	UNION	RACOR
C 1041		321079150	1	ELEVATORE	CAISSE ELEVATEUR	ELEVATORKASTEN	ELEVAT. HOUSING	CAJA DEL ELEVADOR
		321094050	1	STAFFA APP. SCALA	SUPPORT	HALTERUNG	SUPPORT	SOPORTE
		321172350	1	TUBO SUP.	TUBE	ROHR	PIPE	TUBO
C 1119		321172450	1	RACCORDO SUP.	RACCORD	ANSCHLUSS	UNION	RACOR
		321173050	1	COPERCHIO SUP.	COUVERCLE	DECKEL	COVER	TAPA
		321173450	1	SPINA	GOUPILLE	STIFT	PIN	PASADOR
		321173650	1	PORTELLO	GRILLE	DECKEL	DOOR	PORTILLO
		321216350	1	SUPPORTO SUP. COCLEA	SUPPORT	HALTERUNG	SUPPORT	SOPORTE
C 0940		321216550	1	PUNTONE IRRIGID.	RAIDISSEUR	VERSTAERKUNG	STIFFENER	REFUERZO
		321267750	1	STAFFA SUPP.	SUPPORT	HALTER	SUPPORT	SOPORTE
		321267850	1	PIATTO	PLAQUE	PLATTE	PLATE	PLACA
D 0940		321299550	1	PUNTONE POST IRRIGID.	RAIDISSEUR	VERSTAERKUNG	STIFFENER	REFUERZO
		321299650	1	PUNTONE ANT. IRRIGID.	RAIDISSEUR	VERSTAERKUNG	STIFFENER	REFUERZO
		340415605	1	BOCCOLA	BAGUE	BUECHSE	BUSH	CASQUILLO
		350342611	4	VITE	VIS	SCHRAUBE	SCREW	TORNILLO
		355500715	18	RONDELLA	RONDELLE	SCHEIBE	WASHER	ARANDELA
		355500915	44	RONDELLA	RONDELLE	SCHEIBE	WASHER	ARANDELA
		356510615	6	RONDELLA	RONDELLE	SCHEIBE	WASHER	ARANDELA
		356510820	2	RONDELLA	RONDELLE	SCHEIBE	WASHER	ARANDELA
		366000612	6	VITE	VIS	SCHRAUBE	SCREW	TORNILLO

https://www.tractormanualpdf.info/

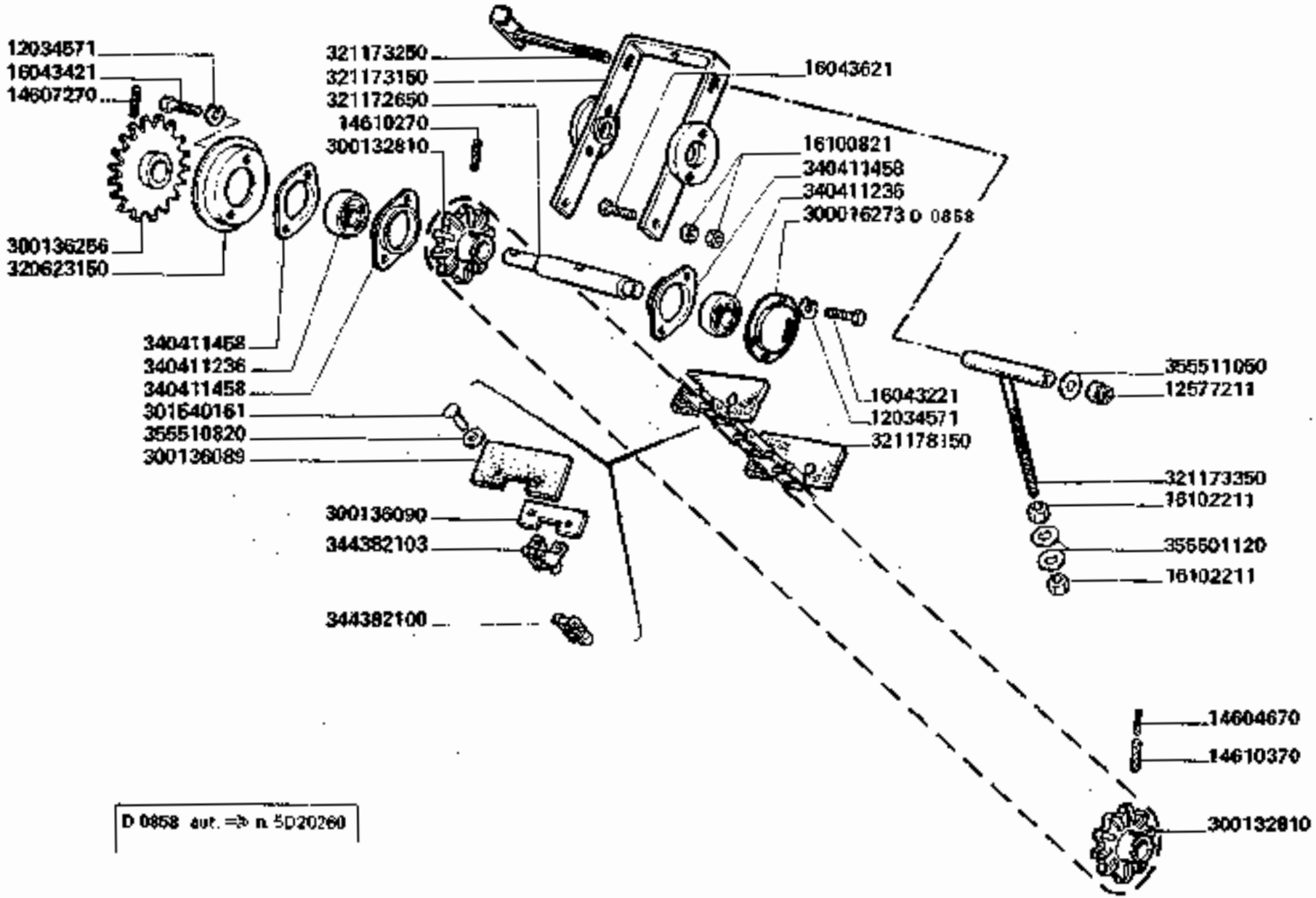

3790-3790R

ELEVATORE A PALETTE

Elévateur de pales
Kettenelevator

Paddle elevator
Elevador de palas

G1.B2

https://www.tractormanualpdf.info/

MODIF.	ANT. MODIF.	N. ORDIN.	Q	DENOMINAZIONE	DESIGNATION	BENENNUNG	DESCRIPTION	DENOMINACIONES
		12034571	4	ROSETTA ELASTICA	RONDELLE W	FEDERSCHEIBE	SPRING WASHER	ARANDELA ELASTICA
		12577211	1	DADO	ECROU	MUTTER	NUT	TUERCA
		14604670	1	SPINA ELASTICA	GOUPILLE ELASTIQUE	SPANNUELSE	ROLL PIN	PASADOR
		14607270	1	SPINA ELASTICA	GOUPILLE ELASTIQUE	SPANNUELSE	ROLL PIN	PASADOR
		14610270	1	SPINA ELASTICA	GOUPILLE ELASTIQUE	SPANNUELSE	ROLL PIN	PASADOR
		14610370	1	SPINA ELASTICA	GOUPILLE ELASTIQUE	SPANNUELSE	ROLL PIN	PASADOR
		16043221	2	VITE	VIS	SCHRAUBE	SCREW	TORNILLO
		16043421	2	VITE	VIS	SCHRAUBE	SCREW	TORNILLO
		16043621	1	VITE	VIS	SCHRAUBE	SCREW	TORNILLO
		16100821	1	DADO	ECROU	MUTTER	NUT	TUERCA
		16102211	2	DADO	ECROU	MUTTER	NUT	TUERCA
		300016273	1	FLANGIA CUSCINETTO	FLASQUE	LAGERFLANSCH	FLANGE	BRIDA
		300132810	2	INGRANAGGIO	PIGNON	ZAHNRAD	GEAR	PINON
		300136089	(39)	PALETTA	PALETTE	FOERDERPLATTE	PADDLE	PALETTA
		300136090	(39)	CONTROPALETTA	CONTRE-PALETTE	GEGENFLUEGEL	COUNTER-PLATE	CONTROPALETA
		300136256	1	INGRANAGGIO	PIGNON	ZAHNRAD	GEAR	PINON
		301640161	(39)	RIBATTINO	RIVET	NIETE	RIVET	REMACHE
		320623150	1	ANELLO PROTEZIONE	BAGUE DE PROTECT.	SCHUTZRING	GUARD RING	ANILLO PROTECCION
		321172650	1	ALBERO SUP.	ARBRE	WELLE	SHAFT	ARBOL
		321173150	1	SUPPORTO TENDIC.	SUPPORT TEND.	SPANNHALTER	TENSIONING SUPPORT	SOPORTE TENSOR
		321173260	1	TIRANTE BLOCCAGGIO	TIRANT DE VERRE	BOLZEN	LOCK PIN	TIRANT DE CIERRE
		321173350	1	TIRANTE REGOLAZ.	TIGE DE REGLAGE	EINSTELLSTANGE	ADJUSTING ROD	VARILLA DE AJUSTE
		321178150	1	CATENA	CHAINE	KETTE	CHAIN	CADENA
		340411236	2	CUSCINETTO	ROULEMENT	LAGER	BEARING	RODAMIENTO
		340411458	3	FLANGIA CUSCINETTO	FLASQUE	LAGERFLANSCH	FLANGE	BRIDA
		344382100	(1)	MAGLIA GIUNZIONE	MAILLON JONCTION	KETTENSCHLOSS	CONNECTING LINK	ESLABON DE EMPATE
		344382103	(39)	MAGLIA SPECIALE	MAILLON SPECIAL	SPEZIALKETTE	SPECIAL LINK	ESLABON ESPECIAL
		355510820	(78)	RONDELLA	RONDELLE	SCHEIBE	WASHER	ARANDELA
		355501120	2	RONDELLA	RONDELLE	SCHEIBE	WASHER	ARANDELA
		355511050	1	RONDELLA	RONDELLE	SCHEIBE	WASHER	ARANDELA

https://www.tractormanualpdf.info/

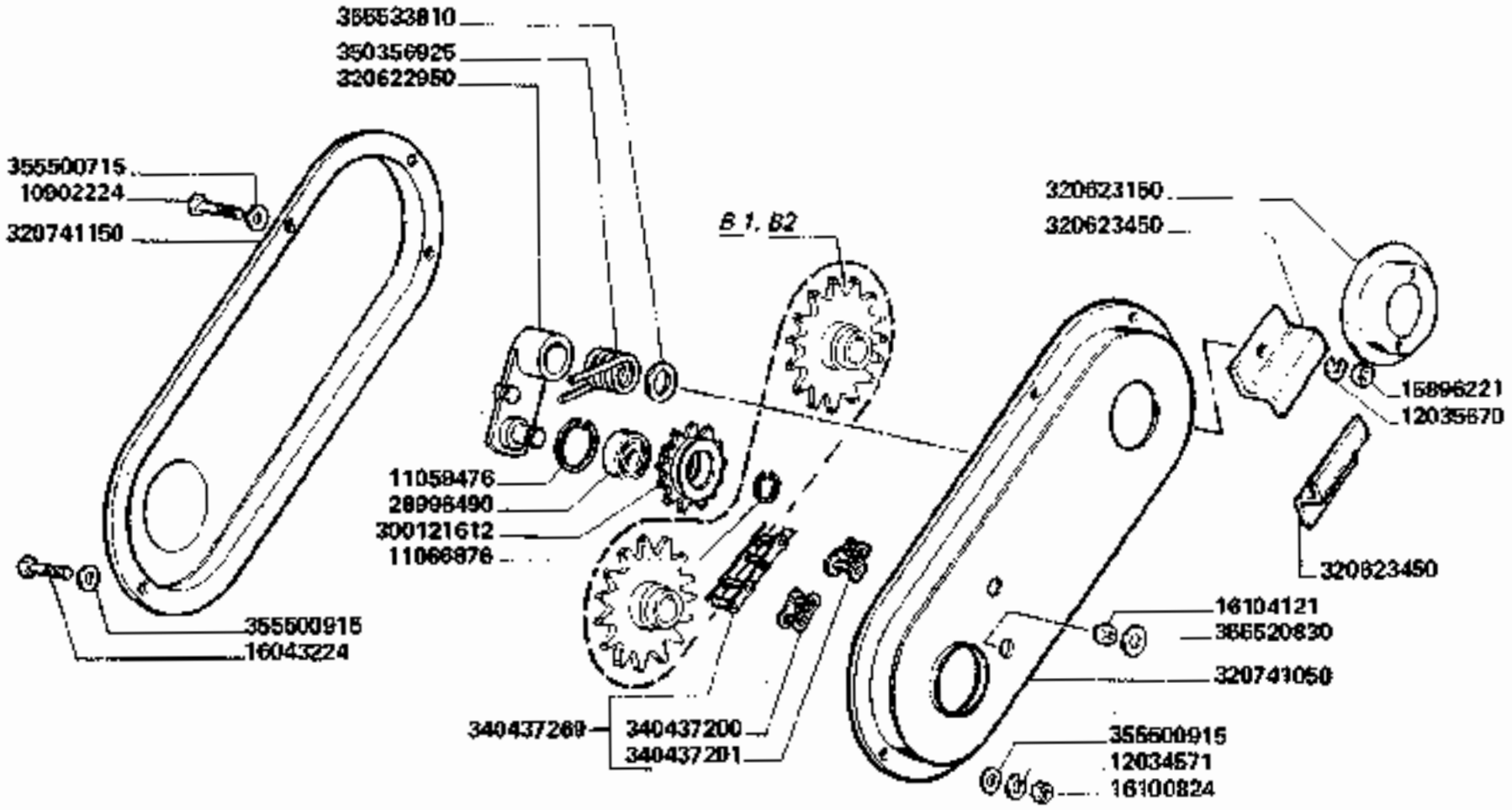

D 0858 aut. => n. 5020260

3790-3790R

COCLEA RIEMPIMENTO SERBATOIO

Vis de remplissage trémie
Tankbeschickungschnecke

Tank filling auger
Sin-fin de llenado tolva

G1.B3

1/2

https://www.tractormanualpdf.info/

MODIF.	ANT. MODIF.	N. ORDIN.	Q	DENOMINAZIONE	DESIGNATION	BENENNUNG	DESCRIPTION	DENOMINACIONES
		10902224	2	VITE	VIS	SCHRAUBE	SCREW	TORNILLO
		11059476	1	ANELLO ELASTICO	ARRETOIR	SICHERUNGSRING	LOCKRING	ANILLO DE FRENO
		11066876	1	ANELLO ELASTICO	ARRETOIR	SICHERUNGSRING	LOCKRING	ANILLO DE FRENO
		11701721	3	DADO	ECROU	MUTTER	NUT	TUERCA
		12034571	4	ROSETTA ELASTICA	RONDELLE W	FEDERSCHEIBE	SPRING WASHER	ARANDELA ELASTICA
		12034671	3	ROSETTA ELASTICA	RONDELLE W	FEDERSCHEIBE	SPRING WASHER	ARANDELA ELASTICA
		12035670	2	ROSETTA ELASTICA	RONDELLE W	FEDERSCHEIBE	SPRING WASHER	ARANDELA ELASTICA
		15896221	2	DADO	ECROU	MUTTER	NUT	TUERCA
		16043224	2	VITE	VIS	SCHRAUBE	SCREW	TORNILLO
		16043824	2	VITE	VIS	SCHRAUBE	SCREW	TORNILLO
		16100824	4	DADO	ECROU	MUTTER	NUT	TUERCA
		16102211	2	DADO	ECROU	MUTTER	NUT	TUERCA
		16104121	2	DADO	ECROU	MUTTER	NUT	TUERCA
		28996490	1	CUSCINETTO	ROULEMENT	LAGER	BEARING	RODAMIENTO
		300121612	1	TENDICATENA	PIGNON TENDEUR	KETTENSPANNRITZEL	IDLER SPROCKET	PINON TENSOR
		320622960	1	BRACCIO TENDIC.	BRAS	ARM	ARM	BRAZO
		320623150	1	ANELLO GUIDA PROTEZ.	BAGUE	SCHUTZRING	GUARD RING	ANILLO
		320623450	2	PROFILO GUIDA ANELLO	LAME	PLATTE	PLATE	CHAPA
		320741050	1	PROTEZIONE INT.	PROTECTION	SCHUTZBLECH	GUARD	PROTECCION
		320741150	1	PROTEZIONE EST.	PROTECTION	SCHUTZBLECH	GUARD	PROTECCION

https://www.tractormanualpdf.info/

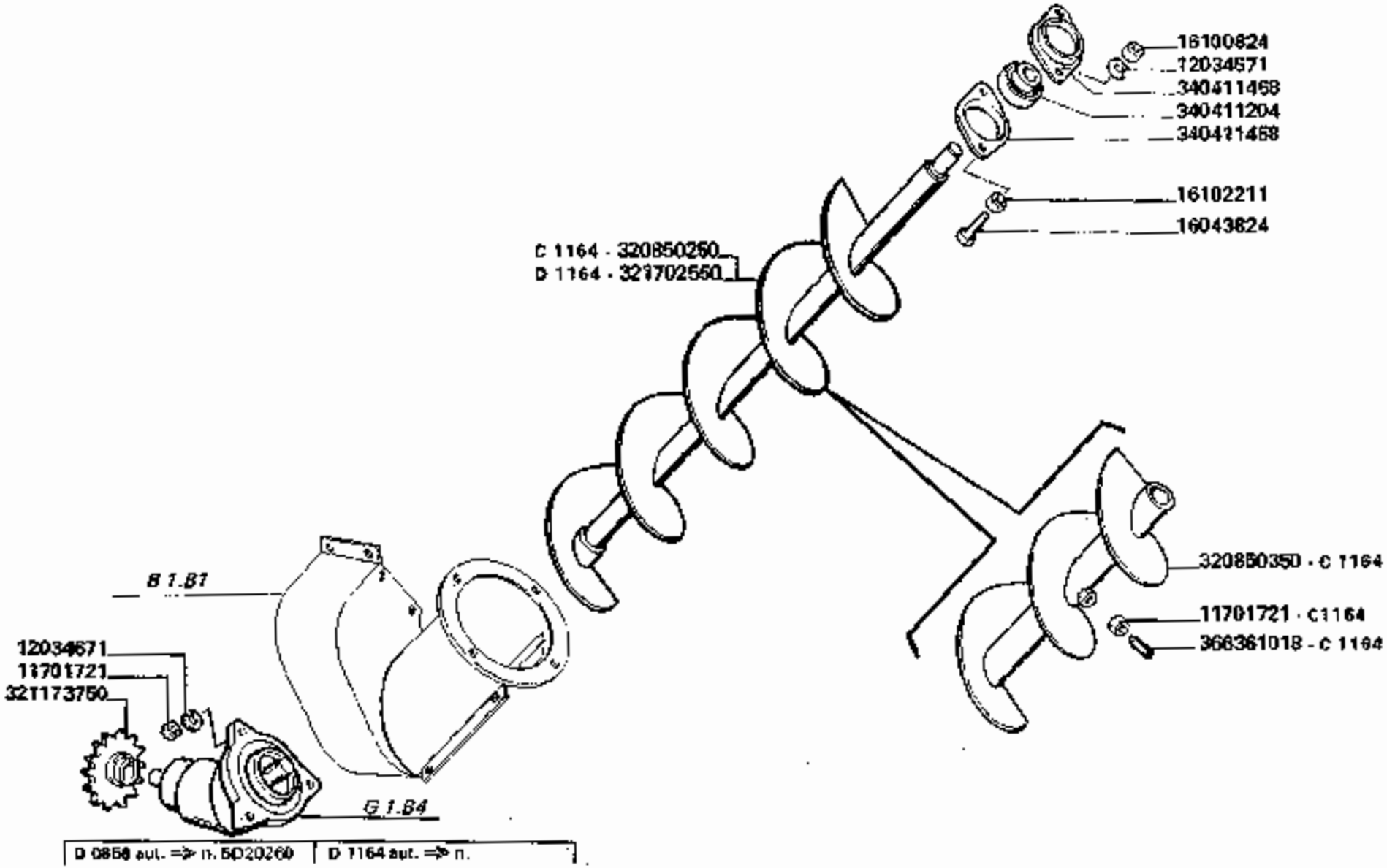

3790-3790R

COCLEA RIEMPIMENTO SERBATOIO

Vis de remplissage trémie
Tankbeschickungsschnecke

Tank filling auger
Sin-fin de llenado tolva

G1.B3

2

https://www.tractormanualpdf.info/

MODIF.	ANT. MODIF.	N. ORDIN.	Q	DENOMINAZIONE	DESIGNATION	BENENNUNG	DESCRIPTION	DENOMINACIONES
		320749100	1	COPPIA CONICA COMPL.	BOITE COUPLE CON.	KEGELRÄDGETRIEBE	BEVEL GEAR BOX	CAJA PINON CONICO
C 1164	321171650	320850250	1	COCLEA ALIMENTAZ.	VIS D'ALIMENTATION	SCHNECKE	FEED AUGER	SIN-FIN DE ALIMENT.
C 1164	321171750	320850350	1	PROLUNGA COCLEA	RALLONGE DE VIS	SCHNECKE-VERLAENGERUNG	AUGER EXTENSION	PROLONGA DE SIN-FIN
		321173750	1	INGRANAGGIO	PIGNON	ZAHNRAD	GEAR	PINON
D 1164		321702550	1	COCLEA ALIMENTAZIONE	VIS D'ALIMENTATION	SCHNECKE	FEED AUGER	SIN-FIN DE ALIMENT.
		340411204	1	CUSCINETTO	ROULEMENT	LAGER	BEARING	RODAMIENTO
		340411458	2	FLANGIA CUSCINETTO	FLASQUE	LAGERFLANSCH	FLANGE	BRIDA
		340437200	(1)	MAGLIA GIUNZIONE	MAILLON JONCTION	KETTENSCHLOSS	CONNECTING LINK	ESLABON DE EMPATE
		340437201	(1)	FALSA MAGLIA	FAUX-MAILLON	KETTENSCHLOSS	CRANKED LINK	FALSO ESLABON
		340437269	1	CATENA	CHAINE	KETTE	CHAIN	CADENA
		350356925	1	MOLLA	RESSORT	FEDER	SPRING	RESORTE
		355500715	2	RONDELLA	RONDELLE	SCHEIBE	WASHER	ARANDELA
		355500915	4	RONDELLA	RONDELLE	SCHEIBE	WASHER	ARANDELA
		355520630	2	RONDELLA	RONDELLE	SCHEIBE	WASHER	ARANDELA
		355533810	2	RONDELLA	RONDELLE	SCHEIBE	WASHER	ARANDELA
C 1164		366361018	1	VITE	VIS	SCHRAUBE	SCREW	TORNILLO

https://www.tractormanualpdf.info/

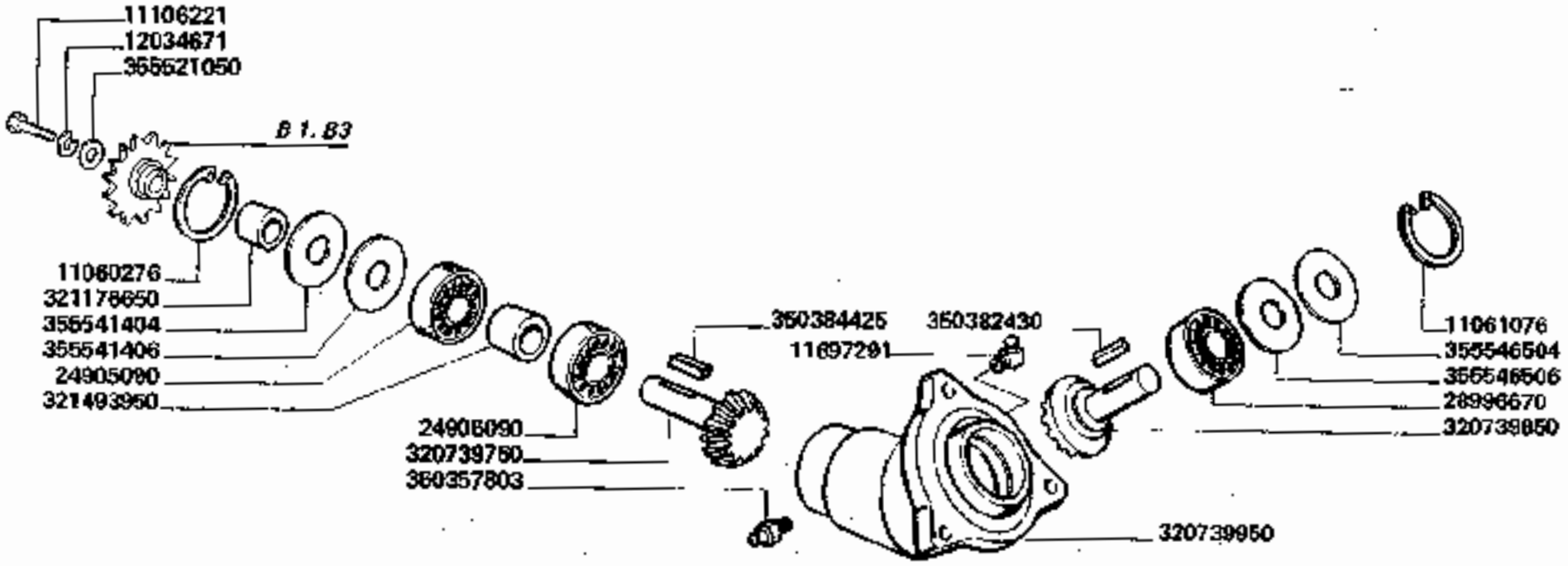

3790-3790R

SCATOLA COMANDO COCLEA

Boite commande de vis
Schneckenantrieb

Auger drive box
Caja mando sin-fin

G1.B4

https://www.tractormanualpdf.info/

MODIF.	ANT. MODIF.	N. ORDIN.	Q	DENOMINAZIONE	DESIGNATION	BENENNUNG	DESCRIPTION	DENOMINACIONES
		11060276	1	ANELLO ELASTICO	ARRETOIR	SICHERUNGSRING	LOCKRING	ANILLO DE FRENO
		11061076	1	ANELLO ELASTICO	ARRETOIR	SICHERUNGSRING	LOCKRING	ANILLO DE FRENO
		11106221	1	VITE	VIS	SCHRAUBE	SCREW	TORNILLO
		11697291	1	OLIATORE	BURETTE	OELER	OIL CAN	ACEITERA
		12034671	1	ROSETTA ELASTICA	RONDELLE W	FEDERSCHEIBE	SPRING WASHER	ARANDELA ELASTICA
		24905090	2	CUSCINETTO	ROULEMENT	LAGER	BEARING	RODAMIENTO
		28996670	1	CUSCINETTO	ROULEMENT	LAGER	BEARING	RODAMIENTO
		320739750	1	PIGNONE	PIGNON	RITZEL	PINION	PINON
		320739850	1	PIGNONE	PIGNON	RITZEL	PINION	PINON
		320739950	1	SCATOLA COPPIA CONICA	BOITE COUPLE CON.	WINKELGETRIEBE	BEVEL GEAR BOX	CAJA ENGRANAJE CO.
		321176650	1	DISTANZIALE	ENTRETOISE	DISTANZSTUECK	SPACER	ESPACIADOR
		321493950	1	DISTANZIALE ALBERO	ENTRETOISE	DISTANZSTUECK	SPACER	ESPACIADOR
		350357903	1	INGRASSATORE	GRAISSEUR	SCHMIERNIPPEL	GREASE NIPPLE	ENGRASADOR
		350382430	1	LINGUETTA	CLAVETTE	KEY	KEIL	CHAVETA
		350384426	1	LINGUETTA	CLAVETTE	KEY	KEIL	CHAVETA
		355521050	1	RONDELLA	RONDELLE	SCHEIBE	WASHER	ARANDELA
		355541404	2	RONDELLA	RONDELLE	SCHEIBE	WASHER	ARANDELA
		355541406	2	RONDELLA	RONDELLE	SCHEIBE	WASHER	ARANDELA
		355546504	1	RONDELLA	RONDELLE	SCHEIBE	WASHER	ARANDELA
		355546506	1	RONDELLA	RONDELLE	SCHEIBE	WASHER	ARANDELA

https://www.tractormanualpdf.info/

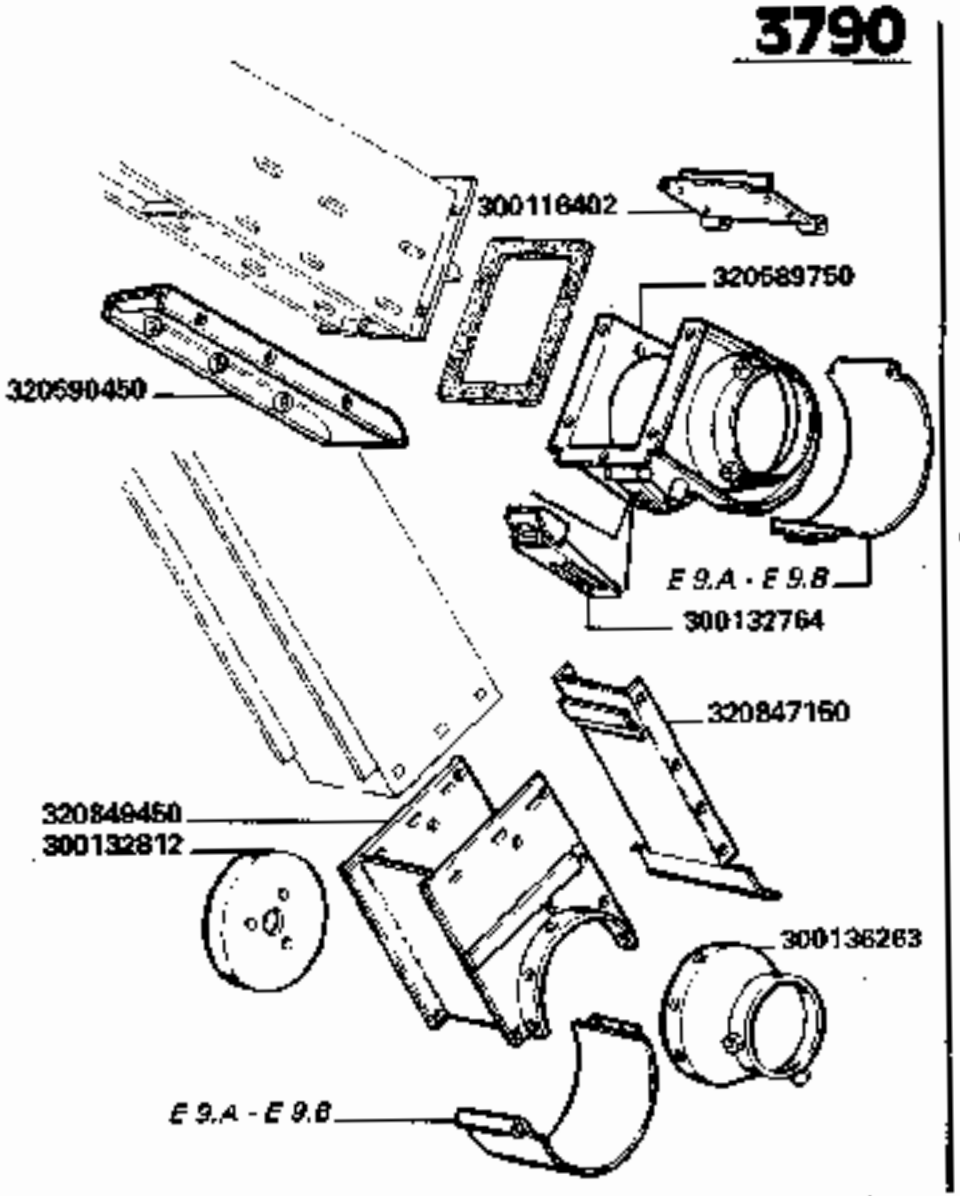

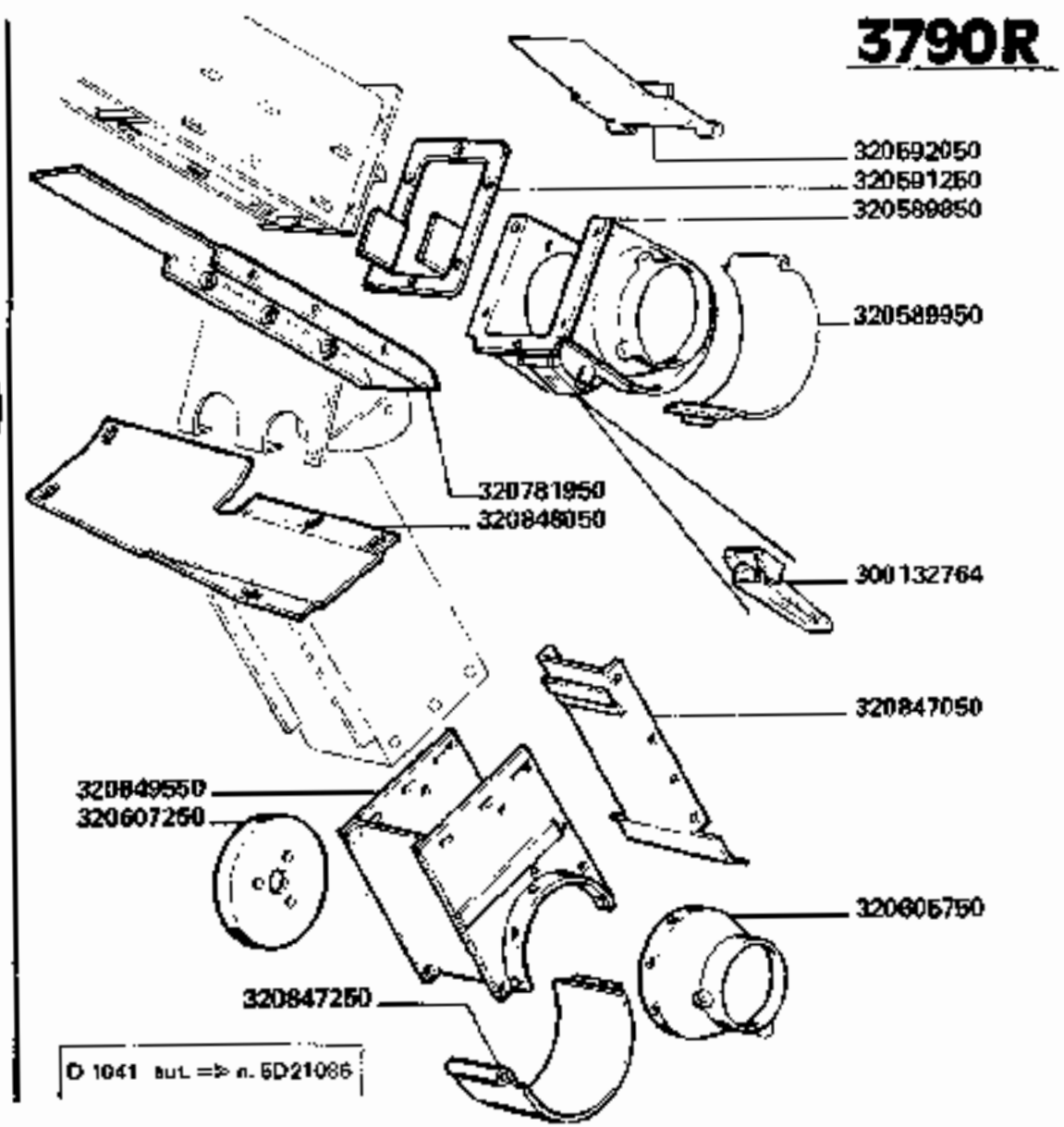

3790-3790R

RACCORDO ELEVATORE

Raccord élévateur
Elevatoranschluss

Elevator union
Racor elevador

G1.B5

https://www.tractormanualpdf.info/

MODIF.	ANT. MODIF.	N. ORDIN.	Q	DENOMINAZIONE	DESIGNATION	BENENNUNG	DESCRIPTION	DENOMINACIONES
				3790				
		300116402	1	PARETE POST.	PAROI	WAND	LOWER PANEL	PARED
		300132764	(1)	GANCIO	CROCHET	HAKEN	HOOK	GANCHO
		300132812	1	DISCO EST.	DISQUE	SCHEIBE	DISC	DISCO
		300136263	1	RACCORDO INF.	RACCORD	ANSCHLUSS	UNION	RACOR
		320589750	1	RACCORDO ELEVATORE	RACCORD	ANSCHLUSS	UNION	RACOR
		320590450	1	ESTREMITA' DIVISORE	EXTREMITE DIVISEUR	ABWEISERENDE	DIVIDER END	EXTREMIDAD DIVISOR
		320847150	1	PARETE POST. RACCORDO	PAROI	WAND	PANEL	PARED
		320849450	1	RACCORDO INF.	RACCORD	ANSCHLUSS	UNION	RACOR
				3790R				
		300132764	(1)	GANCIO	CROCHET	HAKEN	HOOK	GANCHO
		320589850	1	RACCORDO ELEVAT.	RACCORD	ANSCHLUSS	UNION	RACOR
		320589950	1	PORTELLO	PORTE	DECKEL	DOOR	PORTILLO
		320591250	1	ELEMENTO ANTIUSURA	ELEMENT ANTIUSURE	VERSCHLEISSFREIER	ANTIWEAR ELEMNT	ELEM. ANTES USURA
		320592050	1	PARETE MOBILE	PAROI	WAND	PANEL	PARED
		320605750	1	RACCORDO INF.	RACCORD	ANSCHLUSS	UNION	RACOR
		320607250	1	DISCO EST.	DISQUE	SCHEIBE	DISC	DISCO
		320781950	1	ESTREMITA' DIVISORE	EXTREMITE DIVISEUR	ABWEISERENDE	DIVIDER END	EXTREMIDAD DIVISOR
		320847050	1	PARETE POST RACCORDO	PAROI	WAND	PANEL	PARED
		320847250	1	PORTELLO	PORTE	DECKEL	DOOR	PORTILLO
		320848050	1	LAMIERA FONDO	TOLE ANTIUSURE	VERSCHLEISSFREIER	ANTIWEAR PLATE	CHAPA ANTES USURA
		320849550	1	PARTE INF. RACCORDO	PARTIE INF. RACCORD	NIEDRIGES PART	LOWER PART	PARTE INFERIOR
						ANSCHLUSS	UNION	RACOR

https://www.tractormanualpdf.info/

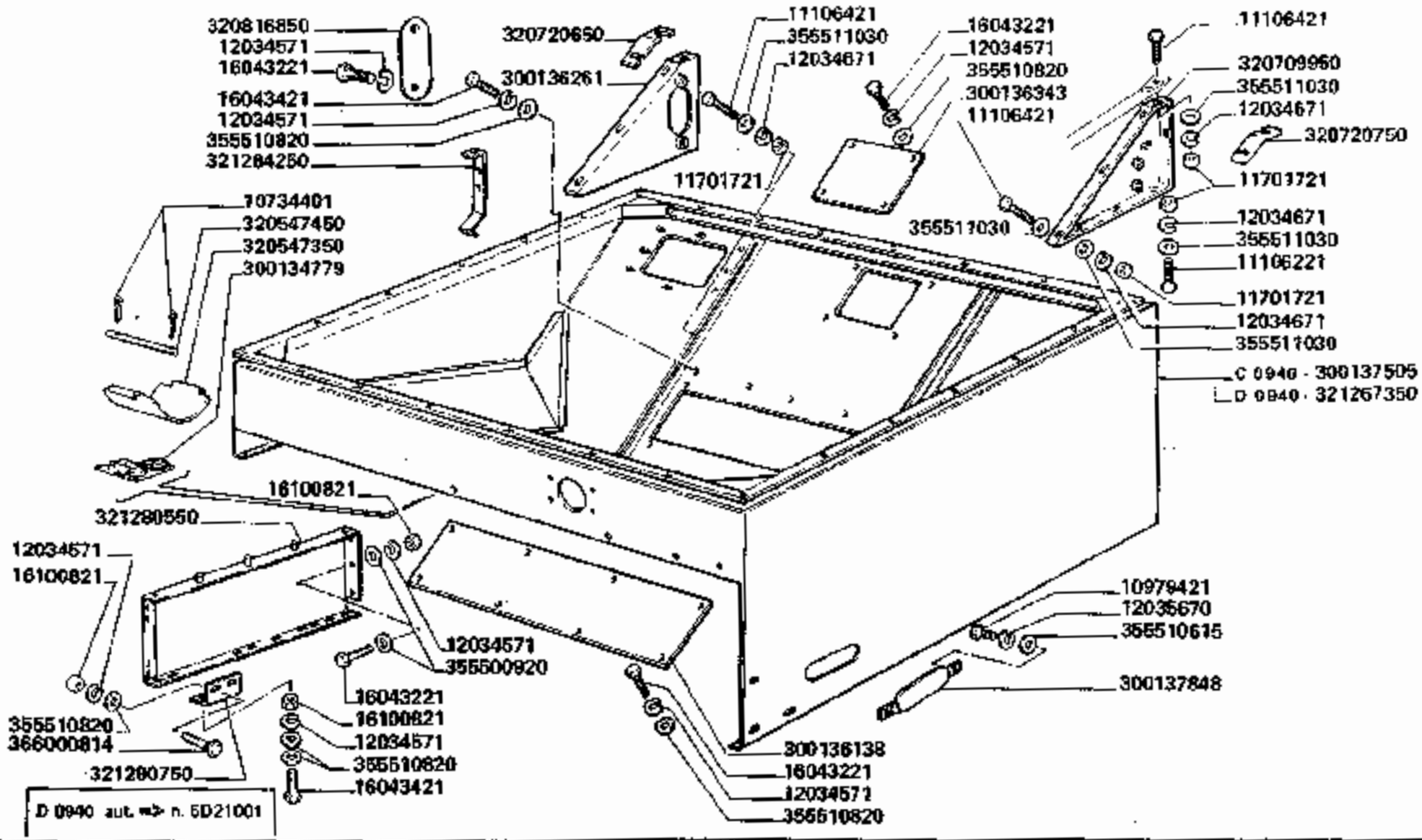

3790-3790R

Trémie
Kortank

SERBATOIO

Tank
Tolva

G2.A

https://www.tractormanualpdf.info/

MODIF.	ANT. MODIF.	N. ORDIN.	Q	DENOMINAZIONE	DESIGNATION	BENENNUNG	DESCRIPTION	DENOMINACIONES
		300136991	1	CERNIERA	CHARNIER	SCHARNIER	HINGE	BISAGRA
		300136992	2	PIATTO RIT. CERNIERA	PLAQUE	PLATTE	PLATE	PLACA
		300136993	1	RIALZO S.	REHAUSSE	ERHOEUNGDECKEL	COVER EXTENSION	ALZAS
		300137034	1	RIALZO D.	REHAUSSE	ERHOEUNGDECKEL	COVER EXTENSION	ALZAS
		300137053	1	PARTE D. COPERCHIO	COUVERCLE D.	KLAPPE R.	COVER, R.H.	TAPA DE.
		300137534	1	COPERCHIO ISPEZ.	COUVERCLE	SCHAULOCHKLAPPE	ISPECTION DOOR	TAPA
		300137613	1	MANIGLIA	POIGNEE	GRIFF	HANDLE	MANECILLA
		320403750	1	SENSORE COMPL.	CAPTEUR	SENSOR	SENSOR	SENSOR
		320445450	(1)	MICROINTERRUTTORE	MICROINTERR.	MIKROSCHALTER	MICRO-SWITCH	MICROINTERR.
		320713650	1	ASTA	TIGE	STANGE	ROD	VARILLA
		320713750	1	SUPPORTO ASTA	SUPPORT	HALTERUNG	SUPPORT	SOPORTE
		320717250	1	PARTE S. COPERCHIO	COUVERCLE G.	KLAPPE L.	COVER, L.H.	TAPA IZ.
		321033650	1	RIALZO ANT.	REHAUSSE	ERHOEUNGDECKEL	COVER EXTENSION	ALZAS
	321212900	321285500	1	SENSORE COMPL.	CAPTEUR	SENSOR	SENSOR	SENSOR
		340481810	2	FASCETTA	COLLIER	HALTERBAND	STRAP	ABRAZADERA
		350342510	1	VITE	VIS	SCHRAUBE	SCREW	TORNILLO
		355500715	10	RONDELLA	RONDELLE	SCHEIBE	WASHER	ARANDELA
		355500915	3	RONDELLA	RONDELLE	SCHEIBE	WASHER	ARANDELA
		355501120	1	RONDELLA	RONDELLE	SCHEIBE	WASHER	ARANDELA
		355510615	3	RONDELLA	RONDELLE	SCHEIBE	WASHER	ARANDELA
		355510820	80	RONDELLA	RONDELLE	SCHEIBE	WASHER	ARANDELA
		355520620	3	RONDELLA	RONDELLE	SCHEIBE	WASHER	ARANDELA

https://www.tractormanualpdf.info/

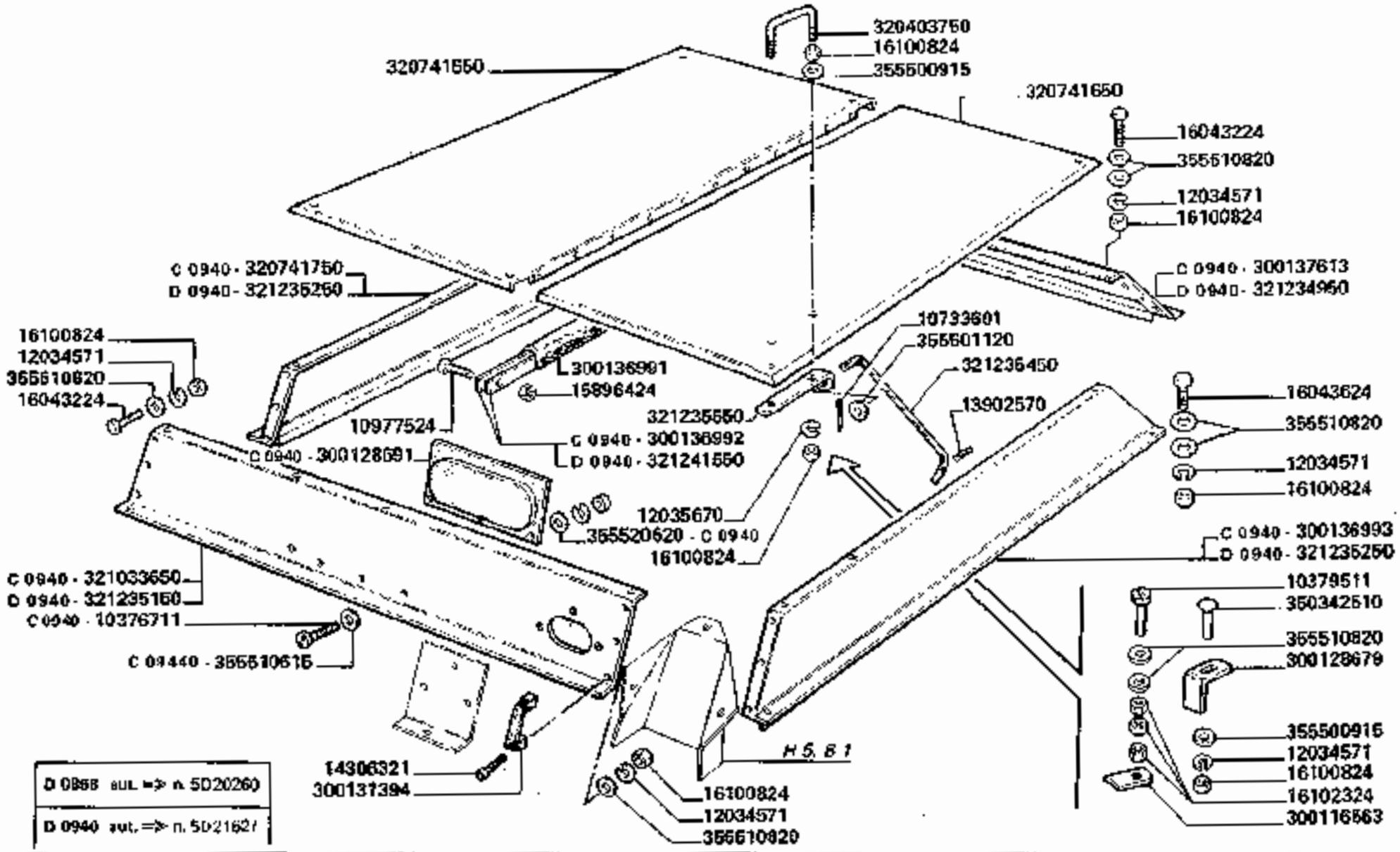

3790-3790R

RIALZI SERBATOIO

Rehausse de la trémie
Kortankerhoeung

Grain tank extension
Alzas deposito

G3/1

1/2

https://www.tractormanualpdf.info/

MODIF.	ANT. MODIF.	N. ORDIN.	Q	DENOMINAZIONE	DESIGNATION	BENENNUNG	DESCRIPTION	DENOMINACIONES
C 0940		10376711	3	VITE	VIS	SCHRAUBE	SCREW	TORNILLO
		10379511	7	VITE	VIS	SCHRAUBE	SCREW	TORNILLO
		10733601	1	COPIGLIA	GOUPILLE FENDUE	SPLINT	COTTER PIN	PASADOR ABIERTO
		10902224	5	VITE	VIS	SCHRAUBE	SCREW	TORNILLO
		10977524	22	VITE	VIS	SCHRAUBE	SCREW	TORNILLO
		12034571	85	ROSETTA ELASTICA	RONDELLE W	FEDERSCHEIBE	SPRING WASHER	ARANDELA ELASTICA
		12035670	2	ROSETTA ELASTICA	RONDELLE W	FEDERSCHEIBE	SPRING WASHER	ARANDELA ELASTICA
		13902570	1	SPINA	GOUPILLE ELAST.	SPANNUELSE	ROLL PIN	PASADOR
		14306321	2	VITE	VIS	SCHRAUBE	SCREW	TORNILLO
		15896221	5	DADO	ECROU	MUTTER	NUT	TUERCA
		15896424	22	DADO	ECROU	MUTTER	NUT	TUERCA
		16043224	20	VITE	VIS	SCHRAUBE	SCREW	TORNILLO
		16043624	4	VITE	VIS	SCHRAUBE	SCREW	TORNILLO
		16100824	16	DADO	ECROU	MUTTER	NUT	TUERCA
		16102324	3	DADO	ECROU	MUTTER	NUT	TUERCA
		300116563	8	MANETTINO FISS. PORT.	MANIVELLE DE FIXAT.	GRIFFMUTTER	FIXING ANOLE	MANILLA DE FIJACION
		300128679	1	BALESTRINA	PLAQUETTE	PLAETTCHEN	PLATE	PLANCHUELA
C 0940		300128691	1	CHIUSURA SPIA	TRAPPE DE VISITE	SCHAULOCHKLAPPE	INSPECTION DOOR	TRAMPILLA
		300131394	1	MANIGLIA	POIGNEE	GRIFF	HANDLE	MANECILLA
		300132617	1	ANGOLARE SUPP. SENS.	SUPPORT	ABSTUETWINKEL	SUPPORTING ANGLE	ANGULO DE SOPORTE

.../...

https://www.tractormanualpdf.info/

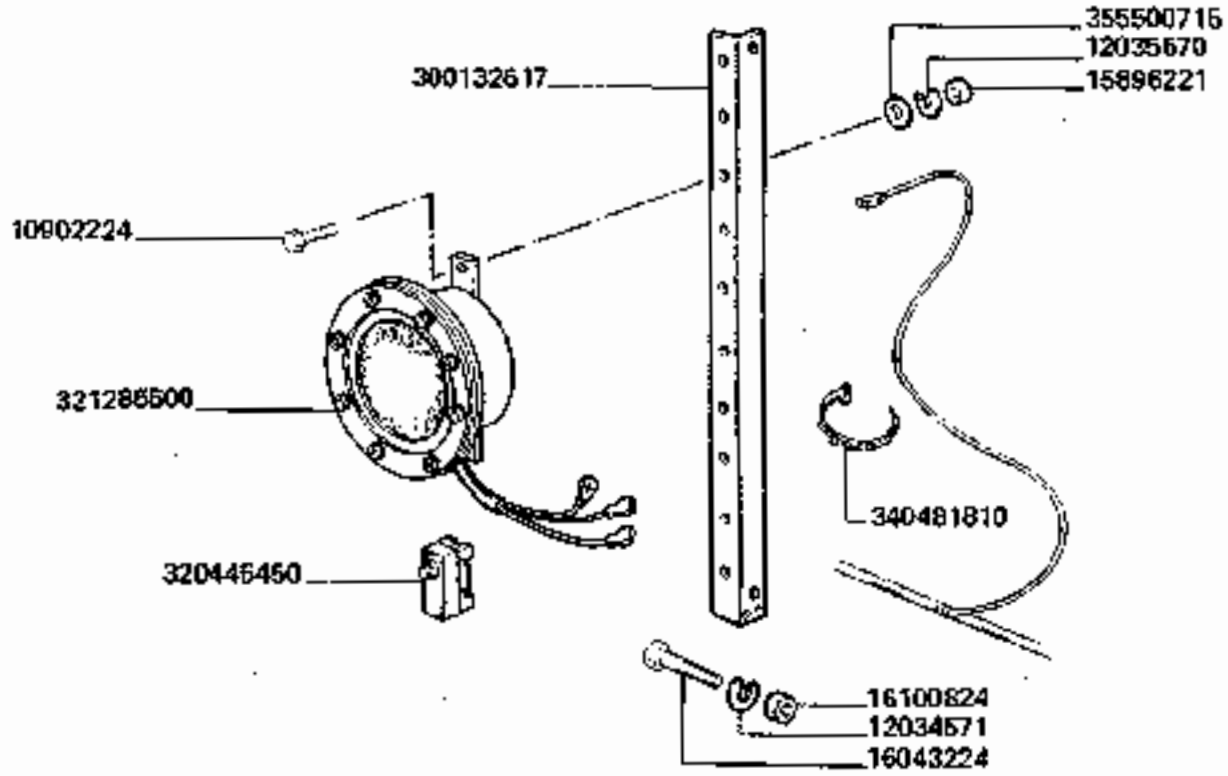

D 0858 aut. => n. 5020260

3790-3790R

RIALZI SERBATOIO

Rehausse de la trémie
Kortankerhoeung

Grain tank extension
Alzas deposito

G 3/1

2

https://www.tractormanualpdf.info/

MODIF.	ANT. MODIF.	N. ORDIN.	Q	DENOMINAZIONE	DESIGNATION	BENENNUNG	DESCRIPTION	DENOMINACIONES
		300136991	1	CERNIERA	CHARNIER	SCHARNIER	HINGE	BISAGRA
C 0940		300136992	2	PIATTO RIT. CERNIERA	PLAQUE	PLATTE	PLATE	PLACA
C 0940		300136993	1	RIALZO S.	REHAUSSE	ERHOEUNGDECKEL	COVER EXTENSION	ALZAS
C 0940		300137613	1	RIALZO POST.	REHAUSSE	ERHOEUNGDECKEL	COVER EXTENSION	ALZAS
		320403760	1	MANIGLIA	POIGNEE	GRIFF	HANDLE	MANECILLA
		320445460	(1)	MICROINTERRUTTORE	MICROINTERRUP.	MIKROSCHALTER	MICRO-SWITCH	MICROINTERR.
		320741550	1	PARETE D. COPERCHIO	COUVERCLE D.	KLAPPE R.	COVER, R.H.	TAPA DE.
		320741650	1	COPERCHIO MOBILE	COUVERCLE	KLAPPE	COVER	TAPA
C 0940		320741750	1	RIALZO D.	REHAUSSE	ERHOEUNGDECKEL	COVER EXTENSION	ALZAS
C 0940		321033650	1	RIALZO ANT.	REHAUSSE	ERHOEUNGDECKEL	COVER EXTENSION	ALZAS
D 0940		321234950	1	RIALZO POST.	REHAUSSE	ERHOEUNGDECKEL	COVER EXTENSION	ALZAS
D 0940		321235150	1	PARETE ANT.	REHAUSSE	ERHOEUNGDECKEL	COVER EXTENSION	ALZAS
D 0940		321235250	2	RIALZO COPERCHIO	REHAUSSE	ERHOEUNGDECKEL	COVER EXTENSION	ALZAS
		321235450	1	ASTA	TIGE	STANGE	ROD	VARILLA
		321235550	1	SUPPORTO ASTA	SUPPORT	HALTERUNG	SUPPORT	SOPORTE
D 0940		321241550	2	PIATTO RIT. CERNIERA	PLAQUE	PLATTE	PLATE	PLACA
	321212900	321285500	1	SENSORE COMPL.	CAPTEUR	SENSOR	SENSOR	SENSOR
		340481810	2	FASCETTA	COLLIER	HALTERBAND	STRAP	ABRAZADERA
		350342510	1	VITE	VIS	SCHRAUBE	SCREW	TORNILLO
		355500715	8	RONDELLA	RONDELLE	SCHEIBE	WASHER	ARANDELA
		355500915	3	RONDELLA	RONDELLE	SCHEIBE	WASHER	ARANDELA
		355501120	1	RONDELLA	RONDELLE	SCHEIBE	WASHER	ARANDELA
C 0940		355510615	3	RONDELLA	RONDELLE	SCHEIBE	WASHER	ARANDELA
		355510820	62	RONDELLA	RONDELLE	SCHEIBE	WASHER	ARANDELA
C 0940		355520620	3	RONDELLA	RONDELLE	SCHEIBE	WASHER	ARANDELA

https://www.tractormanualpdf.info/

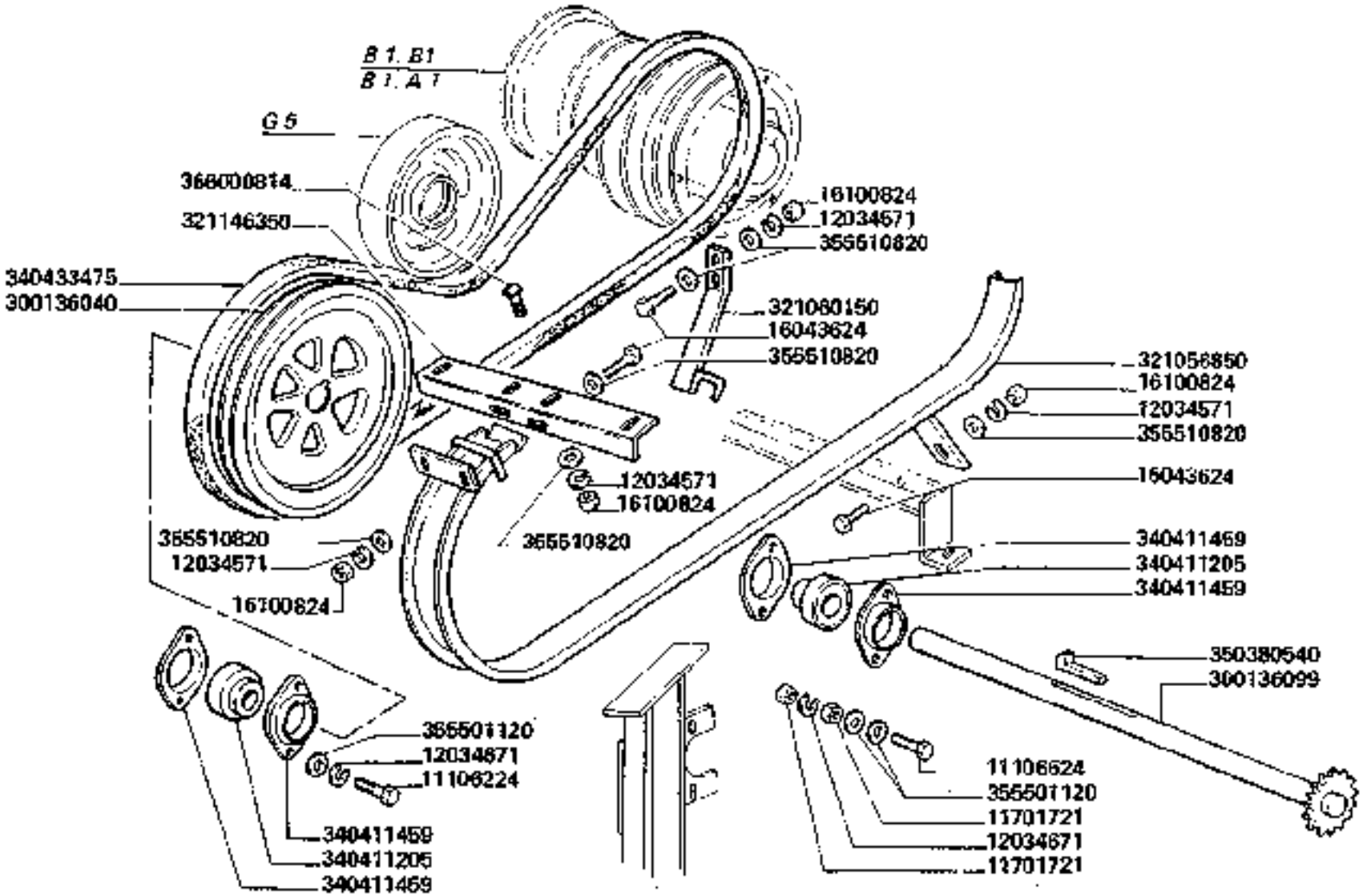

3790-3790R

TRASMISSIONE SCARICO SERBATOIO

Transmission vidange de trémie
Korntankentleerungantrieb

Tank unloading drive
Trasmision descarga de la tolva

G4

https://www.tractormanualpdf.info/

MODIF.	ANT. MODIF.	N. ORDIN.	Q	DENOMINAZIONE	DESIGNATION	BENENNUNG	DESCRIPTION	DENOMINACIONES
		11106224	2	VITE	VIS	SCHRAUBE	SCREW	TORNILLO
		11106624	2	VITE	VIS	SCHRAUBE	SCREW	TORNILLO
		11701721	4	DADO	ECROU	MUTTER	NUT	TUERCA
		12034671	9	ROSETTA ELASTICA	RONDELLE W	FEDERSCHEIBE	SPRING WASHER	ARANDELA ELASTICA
		12034671	4	ROSETTA ELASTICA	RONDELLE W	FEDERSCHEIBE	SPRING WASHER	ARANDELA ELASTICA
		16043624	6	VITE	VIS	SCHRAUBE	SCREW	TORNILLO
		16100824	8	DADO	ECROU	MUTTER	NUT	TUERCA
		300136040	1	PULEGGIA	POULIE	RIEMENSCHEIBE	PULLEY	POLEA
		300136099	1	ALBERO RINVIO	ARBRE	WELLE	SHAFT	ARBOL
		321056850	1	PATTINO	PATIN	GLEITSCHIENEN	BELT PATIN	PATIN
		321060150	1	FORCELLA	FOURCHETTE	GABEL	FORK	HORQUILLA
	321056850	321146350	1	SUPPORTO ANT.	SUPPORT	HALTERUNG	SUPPORT	SOPORTE
		340411206	2	CUSCINETTO	ROULEMENT	LAGER	BEARING	RODAMIENTO
		340411459	4	FLANGIA CUSCINETTO	FLASQUE	LAGERFLANSCH	FLANGE	BRIDA
	340433467	340433476	1	CINGHIA	COURROIE	RIEMEN	BELT	CORREA
		350380540	1	CHIAVETTA	CLAVETTE	KEIL	KEY	CHAVETA
		355501120	6	RONDELLA	RONDELLE	SCHEIBE	WASHER	ARANDELA
		355510820	13	RONDELLA	RONDELLE	SCHEIBE	WASHER	ARANDELA
		366000814	4	VITE	VIS	SCHRAUBE	SCREW	TORNILLO

https://www.tractormanualpdf.info/

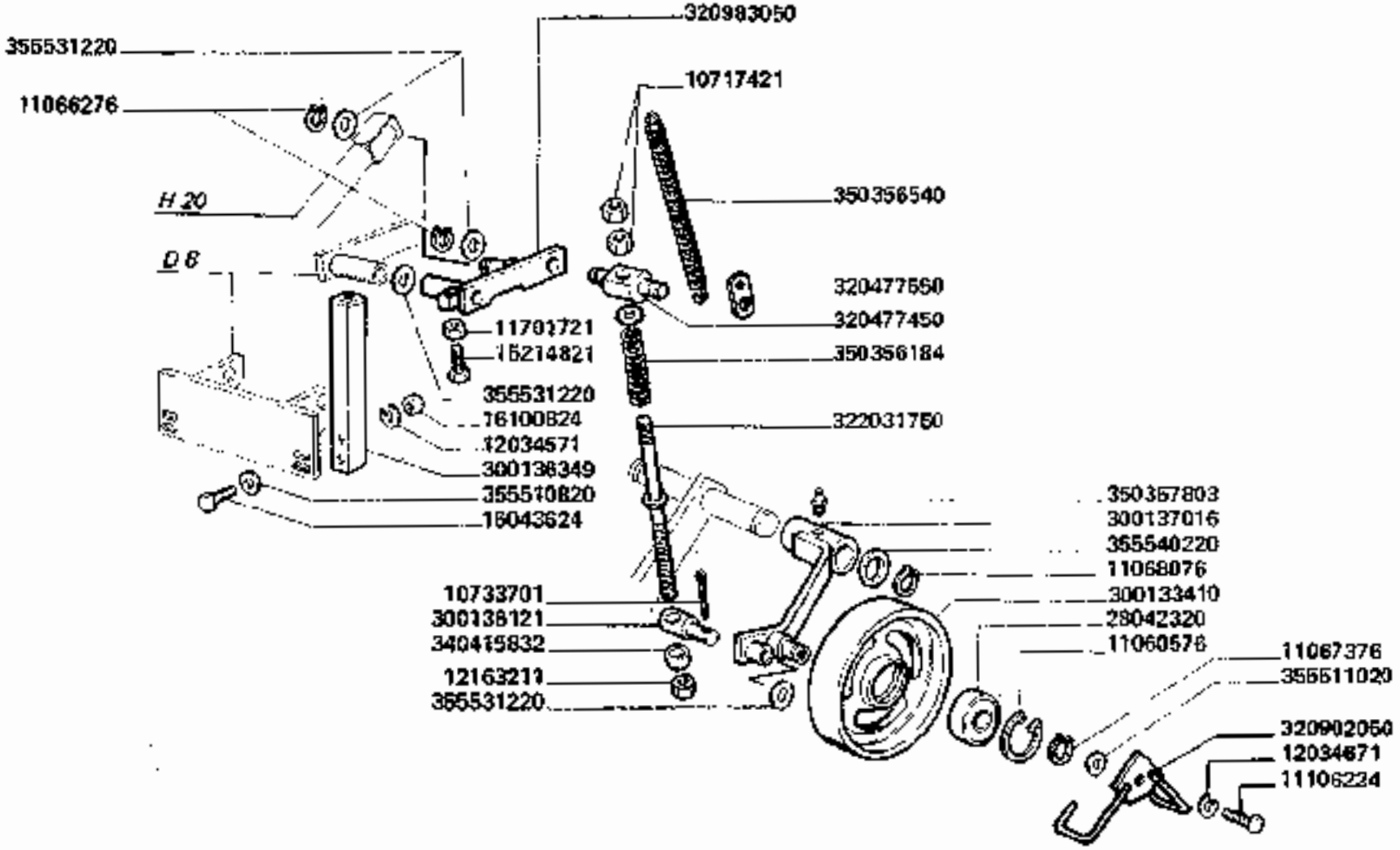

3790-3790R

INNESTO SCARICO SERBATOIO

Embrayage vidange de trémie
Korntankentleerung kupplung

Tank unloading clutch
Embrague descarga de la tolva

G5

https://www.tractormanualpdf.info/

MODIF.	ANT.MODIF.	N. ORDIN.	Q.	DENOMINAZIONE	DESIGNATION	BENENNUNG	DESCRIPTION	DENOMINACIONES
		10717421	2	DADO	ECROU	MUTTER	NUT	TUERCA
		10733701	1	COPIGLIA	GOUPILLE FENDUE	SPLINT	COTTER PIN	PASADOR ABIERTO
		11060676	1	ANELLO ELASTICO	ARRETOIR	SICHERUNGSRING	LOCKRING	ANILLO DE FRENO
		11066276	2	ANELLO ELASTICO	ARRETOIR	SICHERUNGSRING	LOCKRING	ANILLO DE FRENO
		11067376	1	ANELLO ELASTICO	ARRETOIR	SICHERUNGSRING	LOCKRING	ANILLO DE FRENO
		11068076	1	ANELLO ELASTICO	ARRETOIR	SICHERUNGSRING	LOCKRING	ANILLO DE FRENO
		11106224	1	VITE	VIS	SCHRAUBE	SCREW	TORNILLO
		11701721	1	DADO	ECROU	MUTTER	NUT	TUERCA
		12034571	3	ROSETTA ELASTICA	RONDELLE W	FEDERSCHEIBE	SPRING WASHER	ARANDELA ELASTICA
		12034671	1	ROSETTA ELASTICA	RONDELLE W	FEDERSCHEIBE	SPRING WASHER	ARANDELA ELASTICA
		12163211	1	DADO	ECROU	MUTTER	NUT	TUERCA
		16214821	1	VITE	VIS	SCHRAUBE	SCREW	TORNILLO
		16043624	1	VITE	VIS	SCHRAUBE	SCREW	TORNILLO
		16100824	3	DADO	ECROU	MUTTER	NUT	TUERCA
		28042320	1	CUSCINETTO	ROULEMENT	LAGER	BEARING	RODAMIENTO
		300133410	1	TENDICINGHIA	TENDEUR DE COURR.	RIEMENSPANNER	BELT TENSIONER	TENSOR DE CORREA
		300136121	1	NOCE	NOIX	LAGER	BEARING	NUEZ
		300136349	1	ANGOLARE ANC. MOLLA	ANGUALAIRE	WINKEL	ANGLE	ANGULO
		300137016	1	SUPPORTO TENDITORE	SUPPORT	HALTERUNG	SUPPORT	SOPORTE
		320477450	1	NOCE SU LEVA	NOIX	LAGER	BEARING PIVOT	NUEZ
		320477550	1	PIASTRINA	PLAQUETTE	PLAETTCHEN	PLATE	PLANCHUELA
	300137354	320902050	1	ARCO RITEGNO CINGHIA	ARC ARRETOIR DE COURROIE	RIEMENHALTER	BELT RETAINER	ARCO RETENEDOR CORREA
	320693350	320983050	1	LEVA	LEVIER	HEBEL	LEVER	PALANCA
	300136125	322031750	1	TIRANTE	TIRANT	SPANNER	TIE-ROD	TIRANTE
		340415832	1	BOCCOLA	BAGUE	BUECHSE	BUSH	CASQUILLO
		350356184	1	MOLLA	RESSORT	FEDER	SPRING	RESORTE
		350356540	1	MOLLA	RESSORT	FEDER	SPRING	RESORTE
		350357603	1	INGRASSATORE	GRAISSEUR	SCHMIERNIPPEL	GREASE NIPPLE	ENGRASADOR
		355510620	2	RONDELLA	RONDELLE	SCHEIBE	WASHER	ARANDELA
		355511020	1	RONDELLA	RONDELLE	SCHEIBE	WASHER	ARANDELA
		355531220	4	RONDELLA	RONDELLE	SCHEIBE	WASHER	ARANDELA
		355540220	1	RONDELLA	RONDELLE	SCHEIBE	WASHER	ARANDELA

https://www.tractormanualpdf.info/

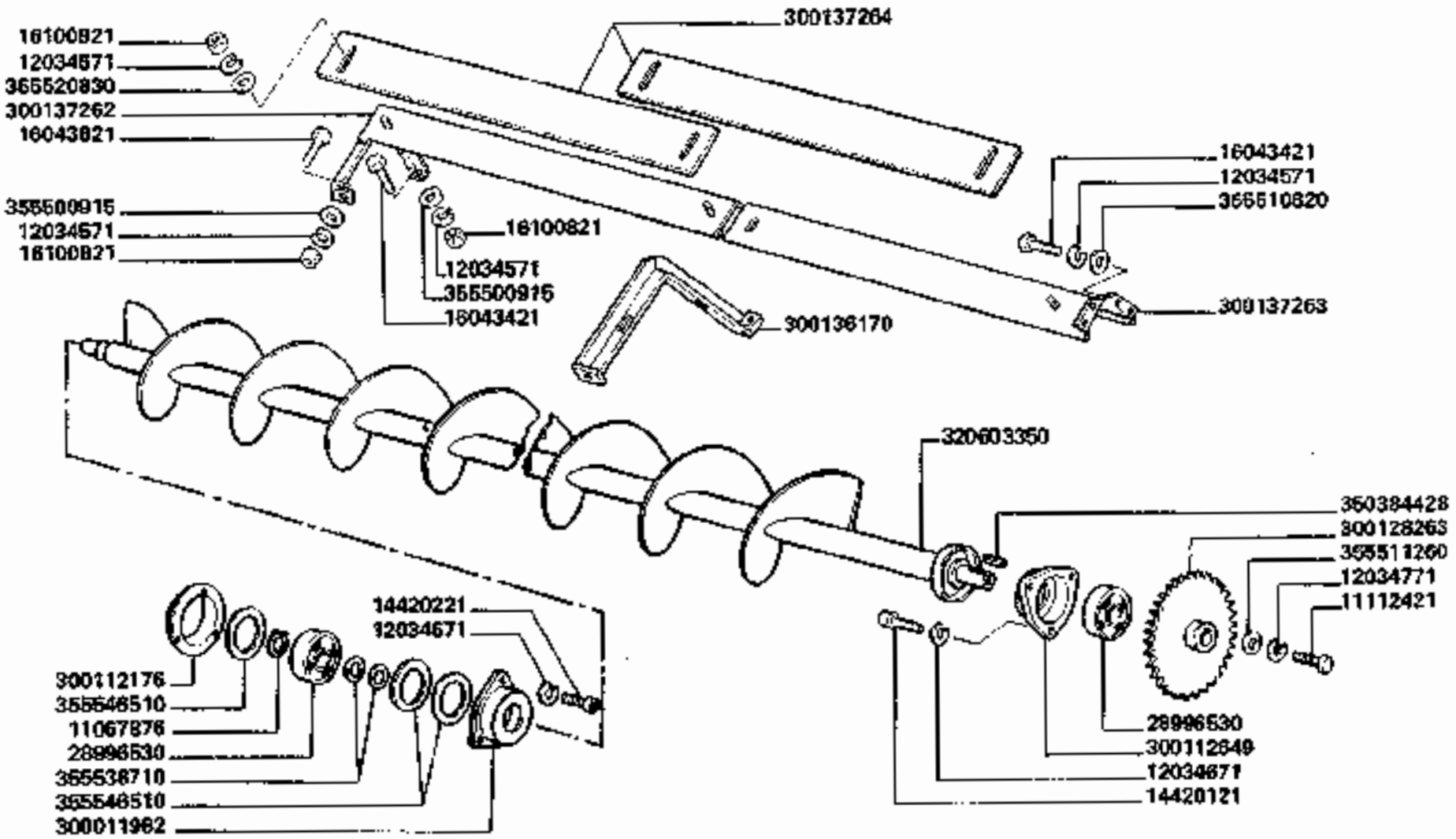

3790-3790R

COCLEA SVUOTAMENTO SERBATOIO

Vis de vidange trémie
Korntankentleerungsschnecken

Grain tank discharge augers
Sin-fines descarga tolva

G6

https://www.tractormanualpdf.info/

MODIF.	ANT. MODIF.	N. ORDIN.	Q	DENOMINAZIONE	DESIGNATION	BENENNUNG	DESCRIPTION	DENOMINACIONES
		11067876	1	ANELLO ELASTICO	ARRETOIR	SICHERUNGSRING	LOCKRING	ANILLO DE FRENO
		11112421	1	VITE	VIS	SCHRAUBE	SCREW	TORNILLO
		12034671	12	ROSETTA ELASTICA	RONDELLE W	FEDERSCHEIBE	SPRING WASHER	ARANDELA ELASTICA
		12034671	6	ROSETTA ELASTICA	RONDELLE W	FEDERSCHEIBE	SPRING WASHER	ARANDELA ELASTICA
		12034771	1	ROSETTA ELASTICA	RONDELLE W	FEDERSCHEIBE	SPRING WASHER	ARANDELA ELASTICA
		14420121	3	VITE	VIS	SCHRAUBE	SCREW	TORNILLO
		14420221	3	VITE	VIS	SCHRAUBE	SCREW	TORNILLO
		16043421	5	VITE	VIS	SCHRAUBE	SCREW	TORNILLO
		16043821	1	VITE	VIS	SCHRAUBE	SCREW	TORNILLO
		16100821	8	DADO	ECROU	MUTTER	NUT	TUERCA
		28995530	2	CUSCINETTO	ROULEMENT	LAGER	BEARING	RODAMIENTO
		300011962	1	SUPPORTO COCLEA	SUPPORT	HALTERUNG	SUPPORT	SOPORTE
		300112176	1	COPERCHIO PROTEZ.	COUVERCLE	DECKEL	COVER	TAPA
		300112649	1	SUPPORTO COCLEA	SUPPORT	HALTERUNG	SUPPORT	SOPORTE
		300128263	1	INGRANAGGIO	PIGNON	ZAHNRAD	GEAR	PINON
		300136170	1	IRRIGIDIMENTO TEGOLO	RAIDISSEUR	VERSTAERKUNG	STIFFENING	REFUERZO
		300137262	1	TEGOLO D. SERBATOIO	RECOUVREMENT	ABSCHIRMBLECH	PROTECTION	TEJA TOLVA
		300137263	1	TEGOLO S. SERBATOIO	RECOUVREMENT	ABSCHIRMBLECH	PROTECTION	TEJA TOLVA
		300137264	4	FALDA	DEFLECTEUR	EINSTELLBARES	ADJUSTABLE PLATE	DEFLECTOR
	300137849	320603350	1	COCLEA	VIS DE VIDANGE	SCHNECKE	AUGER	SIN-FIN
		350384428	1	LINGUETTA	CLAVETTE	KEIL	KEY	CHAVETA
		355500915	2	RONDELLA	RONDELLE	SCHEIBE	WASHER	ARANDELA
		355510820	4	RONDELLA	RONDELLE	SCHEIBE	WASHER	ARANDELA
		355511260	1	RONDELLA	RONDELLE	SCHEIBE	WASHER	ARANDELA
		355520830	8	RONDELLA	RONDELLE	SCHEIBE	WASHER	ARANDELA
		355538710	2	RONDELLA	RONDELLE	SCHEIBE	WASHER	ARANDELA
		355546510	3	RONDELLA	RONDELLE	SCHEIBE	WASHER	ARANDELA

https://www.tractormanualpdf.info/

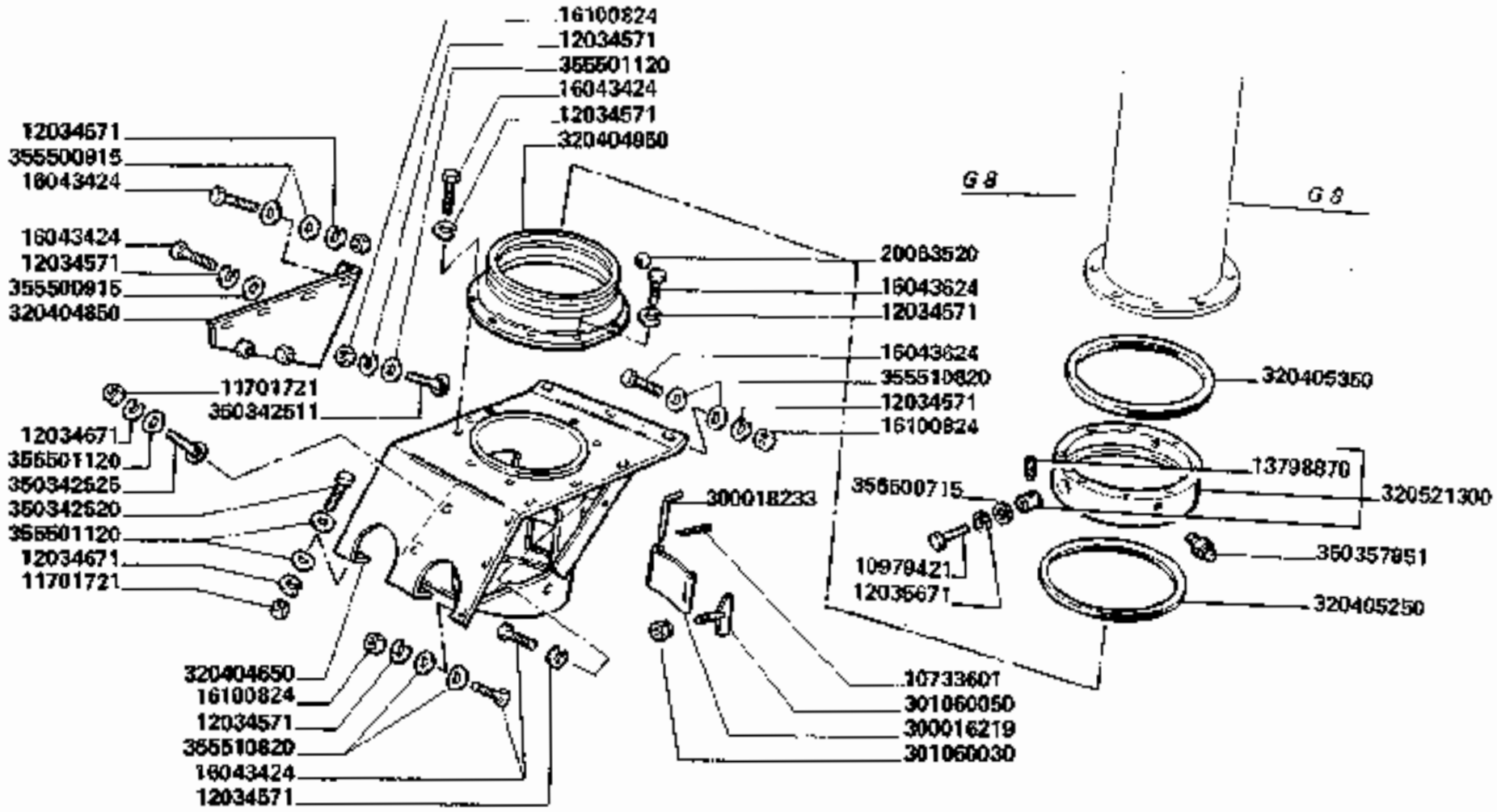

3790-3790R

RACCORDO INFERIORE BRANDEGGIO

Raccord inferieur goulotte
Unteranschluss schneckbore

Swivel lower union
Racor inferior descarga

G7

https://www.tractormanualpdf.info/

MODIF.	ANT. MODIF.	N. ORDIN.	Q	DENOMINAZIONE	DESIGNATION	BENENNUNG	DESCRIPTION	DENOMINACIONES
		10733601	1	COPIGLIA	GOUPILLE FENDUE	SPLINT	COTTER PIN	PASADOR ABIERTO
		10979421	1	VITE	VIS	SCHRAUBE	SCREW	TORNILLO
		11701721	2	DADO	ECROU	MUTTER	NUT	TUERCA
		12034571	24	ROSETTA ELASTICA	RONDELLE W	FEDERSCHEIBE	SPRING WASHER	ARANDELA ELASTICA
		12034671	2	ROSETTA ELASTICA	RONDELLE W	FEDERSCHEIBE	SPRING WASHER	ARANDELA ELASTICA
		12035671	1	ROSETTA ELASTICA	RONDELLE W	FEDERSCHEIBE	SPRING WASHER	ARANDELA ELASTICA
		13798870	(1)	VITE	VIS	SCHRAUBE	SCREW	TORNILLO
		16043224	3	VITE	VIS	SCHRAUBE	SCREW	TORNILLO
		16043424	14	VITE	VIS	SCHRAUBE	SCREW	TORNILLO
		16043624	6	VITE	VIS	SCHRAUBE	SCREW	TORNILLO
		16100824	0	DADO	ECROU	MUTTER	NUT	TUERCA
		20063520	60	SFERA	BILLE	KUGEL	BALL	BOLA
		300016219	1	PORTELLO PULIZIA	PORTE	KLAPPE	DOOR	PORTILLO
		300018233	1	CHIAVISTELLO	VERROU	KLINKE	LATCH	CERROJO
		301080030	1	DADO	ECROU	MUTTER	NUT	TUERCA
		301060050	1	GANCIO	CROCHET	HAKEN	HOOK	GANCHO
		320404650	1	SUPPORTO INF.	SUPPORT	HALTERUNG	SUPPORT	SOPORTE
		320404850	1	LAMIERA IRRIGIDIMENTO	RAIDISSEUR	VERSTAERKUNG	STIFFENER	REFUERZO
		320404950	1	ANELLO INT.	BAGUE	RING	RING	ANILLO
		320405250	1	GUARNIZIONE	JOINT	DICHTUNG	GASKET	JUNTA
		320405350	1	GUARNIZIONE	JOINT	DICHTUNG	GASKET	JUNTA
		320521300	1	ANELLO EST. COMPL.	BAGUE	RING	RING, ASSY	ANILLO
		350342511	1	VITE	VIS	SCHRAUBE	SCREW	TORNILLO
		350342520	1	VITE	VIS	SCHRAUBE	SCREW	TORNILLO
		350342525	1	VITE	VIS	SCHRAUBE	SCREW	TORNILLO
		350357851	3	INGRASSATORE	GRAISSEUR	SCHMIERNIPPEL	GREASE NIPPLE	ENGRASADOR
		355500715	1	RONDELLA	RONDELLE	SCHEIBE	WASHER	ARANDELA
		355600915	8	RONDELLA	RONDELLE	SCHEIBE	WASHER	ARANDELA
		355501120	4	RONDELLA	RONDELLE	SCHEIBE	WASHER	ARANDELA
		355510820	15	RONDELLA	RONDELLE	SCHEIBE	WASHER	ARANDELA

https://www.tractormanualpdf.info/

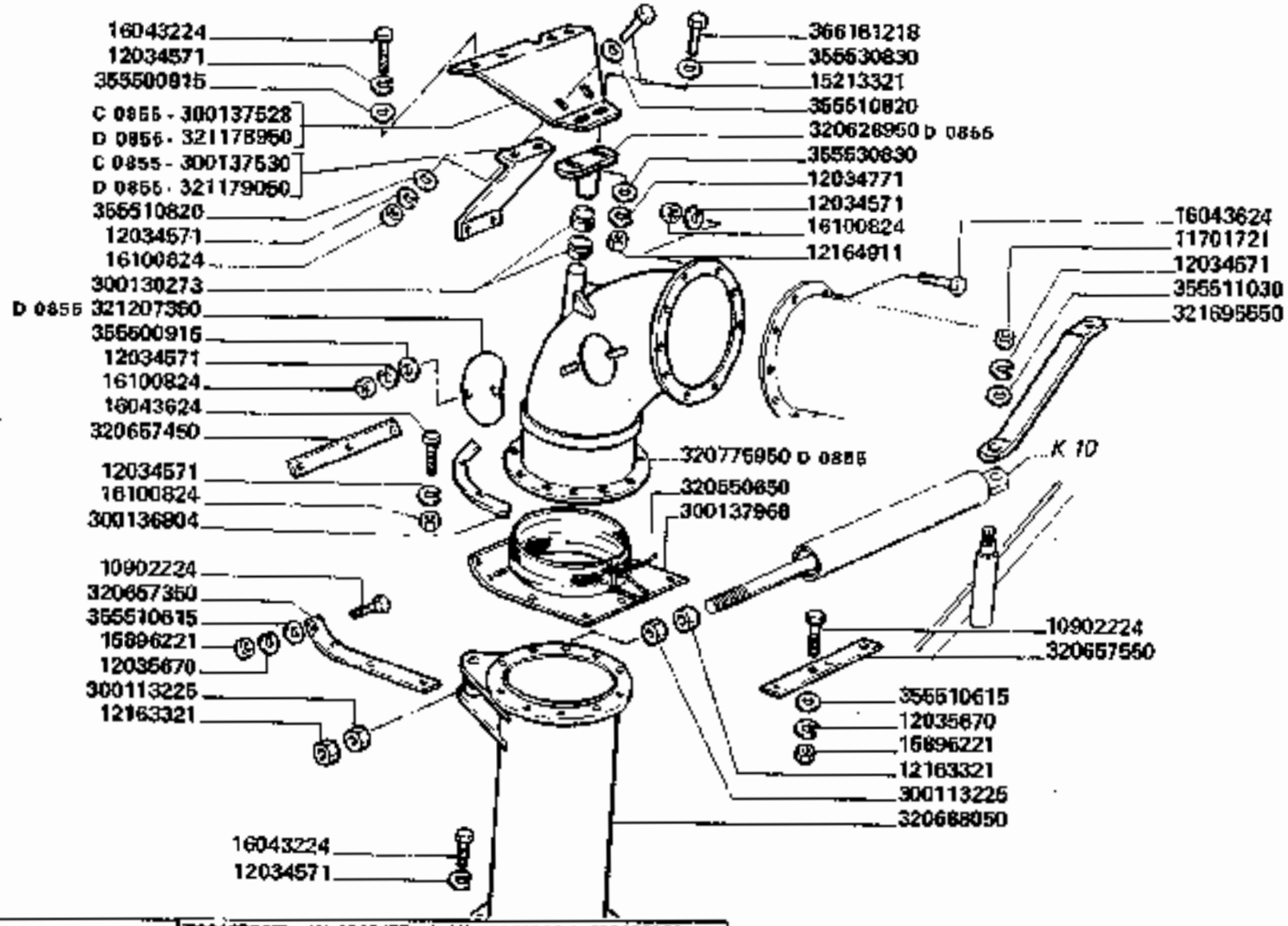

D 0855 aut. => n. 5D20260	300138922 = (2) 12034771 + (2) 12164911 + 320628950 + 321178950 + 321179050 + (4) 355530830 + (2) 366161218

3790-3790R

TUBO VERTICALE BRANDEGGIO

Tube vertical goulotte
Schwenkbare Vertikalrohr

Swivel vertical pipe
Tubo vertical descarga

G8

https://www.tractormanualpdf.info/

MODIF.	ANT. MODIF.	N. ORDIN.	Q	DENOMINAZIONE	DESIGNATION	BENENNUNG	DESCRIPTION	DENOMINACIONES
		10902224	9	VITE	VIS	SCHRAUBE	SCREW	TORNILLO
		11701721	1	DADO	ECROU	MUTTER	NUT	TUERCA
		12034671	38	ROSETTA ELASTICA	RONDELLE W	FEDERSCHEIBE	SPRING WASHER	ARANDELA ELASTICA
		12034671	1	ROSETTA ELASTICA	RONDELLE W	FEDERSCHEIBE	SPRING WASHER	ARANDELA ELASTICA
		12034771	2	ROSETTA ELASTICA	RONDELLE W	FEDERSCHEIBE	SPRING WASHER	ARANDELA ELASTICA
		12035670	9	ROSETTA ELASTICA	RONDELLE W	FEDERSCHEIBE	SPRING WASHER	ARANDELA ELASTICA
		12163321	2	DADO	ECROU	MUTTER	NUT	TUERCA
		12164911	2	DADO	ECROU	MUTTER	NUT	TUERCA
		15213321	4	VITE	VIS	SCHRAUBE	SCREW	TORNILLO
		15896221	9	DADO	ECROU	MUTTER	NUT	TUERCA
		16043224	13	VITE	VIS	SCHRAUBE	SCREW	TORNILLO
		16043624	19	VITE	VIS	SCHRAUBE	SCREW	TORNILLO
		16100824	25	DADO	ECROU	MUTTER	NUT	TUERCA
		300113225	2	DADO	ECROU	MUTTER	NUT	TUERCA
		300130273	2	BOCCOLA NYLON	BAGUE	BUECHSE	BUSH	CASQUILLO
		300136804	4	SPESSORE	EPAISSEUR	DISTANZSTUECK	SHIM	ESPESOR
C 0855		300137528	1	PIASTRA SUP.	PLAQUE	PLATTE	PLATE	PLACA
C 0835		300137530	1	RINF. PIASTRA ANCOR.	RAIDISSEUR	STREBE	STIFFENER	REFUERZO
		300137968	1	CHIUSURA	FERMETURE	VERSCHLUSS	COVER	CIERRE
		320550650	1	CORDA PER CHIUSURA	CORDE	SEIL	CORD	CUERDA
D 0856		320628950	1	PIASTRA SUP.	PLAQUE	PLATTE	PLATE	PLACA
		320657350	2	RISCONTRO ANT.	BARRETTE	STREBE	STIFFENER	PLETINA
		320657450	1	RISCONTRO INT.	BARRETTE	STREBE	STIFFENER	PLETINA
		320657550	1	RISCONTRO EST.	BARRETTE	STREBE	STIFFENER	PLETINA
		320688050	1	TUBO VERTICALE	TUBE VERTICAL	VERTICALROHR	VERTICAL PIPE	TUBO VERTICAL
D 0855	321207450	320775950	1	RACCORDO CON PROL.	RACCORD	ANSCHLUSS	UNION	RACOR
D 0855		321178950	1	PIASTRA SUPPORTO	PLAQUE	PLATTE	PLATE	PLACA
D 0855		321179050	1	RINF. PIASTRA ANCOR.	RAIDISSEUR	STREBE	STIFFENER	REFUERZO
D 0855		321207350	1	CHIUSURA FORO	FERMETURE	DECKEL	DOOR	TAPA
	300137830	321696550	1	IRRIGIDIMENTO	RAIDISSEUR	VERSTAERKUNG	STIFFENER	REFUERZO
		355600915	8	RONDELLA	RONDELLE	SCHEIBE	WASHER	ARANDELA
		355510615	9	RONDELLA	RONDELLE	SCHEIBE	WASHER	ARANDELA
		355510820	4	RONDELLA	RONDELLE	SCHEIBE	WASHER	ARANDELA
		355511030	1	RONDELLA	RONDELLE	SCHEIBE	WASHER	ARANDELA
		355530630	4	RONDELLA	RONDELLE	SCHEIBE	WASHER	ARANDELA
		366161218	2	VITE	VIS	SCHRAUBE	SCREW	TORNILLO

https://www.tractormanualpdf.info/

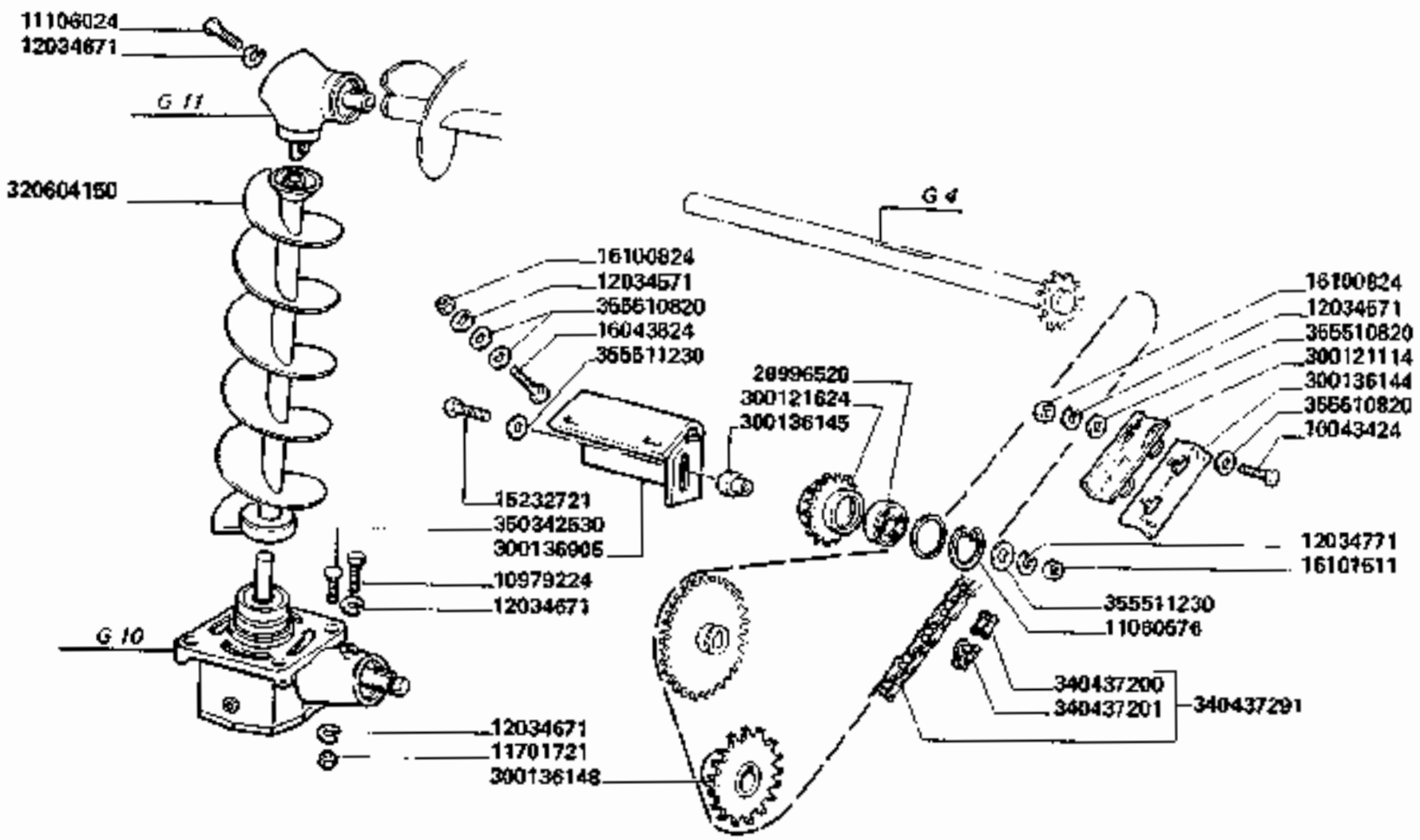

3790-3790R

COCLEA VERTICALE BRANDEGGIO

Vis vertical
Senkrechte schnecke

Upright auger
Sin-fin vertical

G9

https://www.tractormanualpdf.info/

MODIF.	ANT. MODIF.	N. ORDIN.	Q	DENOMINAZIONE	DESIGNATION	BENENNUNG	DESCRIPTION	DENOMINACIONES
		10979224	1	VITE	VIS	SCHRAUBE	SCREW	TORNILLO
		11060576	1	ANELLO ELASTICO	ARRETOIR	SICHERUNGSRING	LOCKRING	ANILLO DE FRENO
		11100024	2	VITE	VIS	SCHRAUBE	SCREW	TORNILLO
		11701721	4	DADO	ECROU	MUTTER	NUT	TUERCA
		12034571	4	ROSETTA ELASTICA	RONDELLE W	FEDERSCHEIBE	SPRING WASHER	ARANDELA ELASTICA
		12034671	7	ROSETTA ELASTICA	RONDELLE W	FEDERSCHEIBE	SPRING WASHER	ARANDELA ELASTICA
		12034771	1	ROSETTA ELASTICA	RONDELLE W	FEDERSCHEIBE	SPRING WASHER	ARANDELA ELASTICA
		15232721	1	VITE	VIS	SCHRAUBE	SCREW	TORNILLO
		16043424	2	VITE	VIS	SCHRAUBE	SCREW	TORNILLO
		16043624	2	VITE	VIS	SCHRAUBE	SCREW	TORNILLO
		16100824	1	DADO	ECROU	MUTTER	NUT	TUERCA
		16101511	1	DADO	ECROU	MUTTER	NUT	TUERCA
		28996520	1	CUSCINETTO	ROULEMENT	LAGER	BEARING	RODAMIENTO
		300121114	1	PATTINO CATENA	PATIN	GLEITHOLZ	TENSIONING BLOCK	PATIN
		300121624	1	TENDICATENA	PIGNON TENDEUR	KETTENSPANNRITZEL	CHAIN TENSIONER	PINON TENSOR
		300136144	1	SUPPORTO PATTINO	SUPPORT	HALTERUNG	SUPPORT	SOPORTE
		300136145	1	DISTANZIALE	ENTRETOISE	DISTANZBUECHSE	SPACER	ESPACIADOR
		300136148	1	INGRANAGGIO	PIGNON	ZAHNRAD	GEAR	PINON
		300136905	1	SUPPORTO TENDICATENA	SUPPORT	HALTERUNG	SUPPORT	SOPORTE
	300137982	320604150	1	COCLEA INF.	VIS	SCHNECKE	AUGER	SIN-FIN
		340437200	(1)	MAGLIA GIUNZIONE	MAILLON JONCTION	KETTENSCHLOSS	CONNECTING LINK	ESLABON DE EMPATE
		340437201	(1)	FALSA MAGLIA	FAUX-MAILLON	KETTENSCHLOSS	CRANKED LINK	FALSO ESLABON
		340437291	1	CATENA	CHAINE	KETTE	CHAIN	CADENA
		350342530	4	VITE	VIS	SCHRAUBE	SCREW	TORNILLO
		355510820	8	RONDELLA	RONDELLE	SCHEIBE	WASHER	ARANDELA
		355511230	2	RONDELLA	RONDELLE	SCHEIBE	WASHER	ARANDELA

https://www.tractormanualpdf.info/

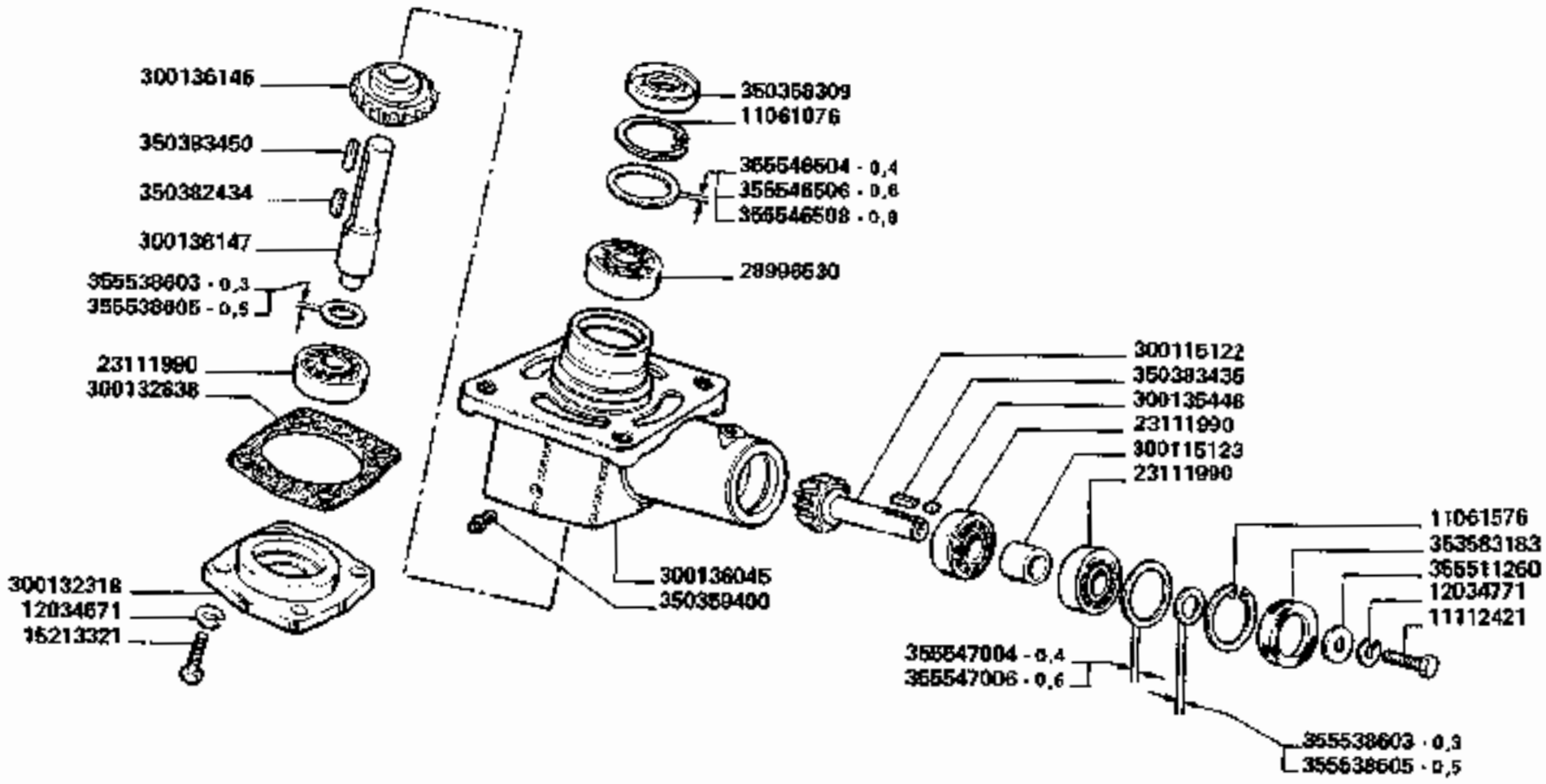

3790-3790R

SCATOLA COMANDO COLEA VERTICALE

Boitier de commande vis vertical
Getriebe fuer senkrechte schneckenantrieb

Upright auger drive gearbox
Caja mando sin-fin vertical

G10

https://www.tractormanualpdf.info/

MODIF.	ANT. MODIF.	N. ORDIN.	Q	DENOMINAZIONE	DESIGNATION	BENENNUNG	DESCRIPTION	DENOMINACIONES
		11061076	1	ANELLO ELASTICO	ARRETOIR	SICHERUNGSRING	LOCKRING	ANILLO DE FRENO
		11061576	1	ANELLO ELASTICO	ARRETOIR	SICHERUNGSRING	LOCKRING	ANILLO DE FRENO
		11112421	1	VITE	VIS	SCHRAUBE	SCREW	TORNILLO
		12034571	4	ROSETTA ELASTICA	RONDELLE W	FEDERSCHEIBE	SPRING WASHER	ARANDELA ELASTICA
		12034771	1	ROSETTA ELASTICA	RONDELLE W	FEDERSCHEIBE	SPRING WASHER	ARANDELA ELASTICA
		15213321	4	VITE	VIS	SCHRAUBE	SCREW	TORNILLO
		23111990	3	CUSCINETTO	ROULEMENT	LAGER	BEARING	RODAMIENTO
		28996530	1	CUSCINETTO	ROULEMENT	LAGER	BEARING	RODAMIENTO
		300115122	1	PIGNONE	PIGNON	RITZEL	PINION	PINON
		300115123	1	DISTANZIATORE	ENTRETOISE	DISTANZSTUECK	SPACER	ESPACIADOR
		300132318	1	COPERCHIO	COUVERCLE	DECKEL	HOUSING COVER	TAPA
		300132838	1	GUARNIZIONE	JOINT	DICHTUNG	GASKET	JUNTA
		300135448	1	GUARNIZIONE	JOINT	DICHTUNG	GASKET	JUNTA
		300136045	1	SCATOLA COPPIA CONICA	BOITE COUPLE CON.	WINKELGETRIEBE	BEVEL GEAR BOX	CAJA ENGRANAJE CO.
		300136146	1	PIGNONE	PIGNON	RITZEL	PINION	PINON
		300136147	1	ALBERO	ARBRE	WELLE	SHAFT	ARBOL
		350358309	1	GUARNIZIONE	JOINT	RADIALDICHTRING	SEAL	JUNTA
		350359400	2	TAPPO	BOUCHON	STOPFEN	PLUG	TAPON
		350382434	1	LINGUETTA	CLAVETTE	KEIL	KEY	CHAVETA
		350383435	1	LINGUETTA	CLAVETTE	KEIL	KEY	CHAVETA
		350383450	1	LINGUETTA	CLAVETTE	KEIL	KEY	CHAVETA
		353583183	1	GUARNIZIONE	JOINT	RADIALDICHTRING	SEAL	JUNTA
		355511260	1	RONDELLA	RONDELLE	SCHEIBE	WASHER	ARANDELA
		355538603	2	RONDELLA	RONDELLE	SCHEIBE	WASHER	ARANDELA
		355538605	2	RONDELLA	RONDELLE	SCHEIBE	WASHER	ARANDELA
		355546504	1	RONDELLA	RONDELLE	SCHEIBE	WASHER	ARANDELA
		355546506	1	RONDELLA	RONDELLE	SCHEIBE	WASHER	ARANDELA
		355546508	1	RONDELLA	RONDELLE	SCHEIBE	WASHER	ARANDELA
		355547004	1	RONDELLA	RONDELLE	SCHEIBE	WASHER	ARANDELA
		355547006	1	RONDELLA	RONDELLE	SCHEIBE	WASHER	ARANDELA

https://www.tractormanualpdf.info/

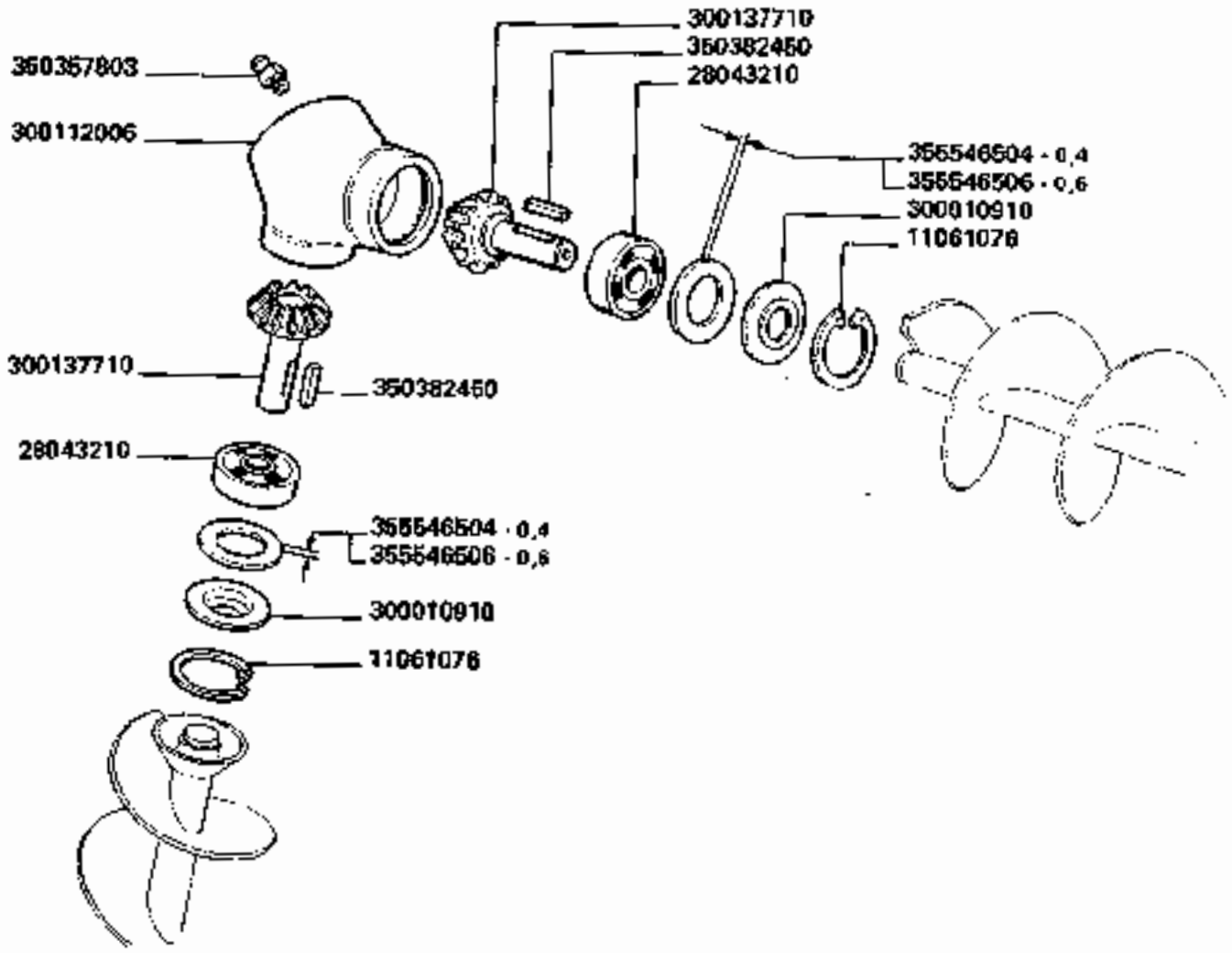

3790-3790R

SCATOLA COMANDO COCLEA BRANDEGGIO

Boitier de commande vis de goulotte
Getriebe fuer schwenkbare schnecke

Swivel auger drive gearbox
Caja mando sin-fin de descarga

G11

https://www.tractormanualpdf.info/

MODIF.	ANT. MODIF.	N. ORDIN.	Q	DENOMINAZIONE	DESIGNATION	BENENNUNG	DESCRIPTION	DENOMINACIONES
		11061076	2	ANELLO ELASTICO	ARRETOIR	SICHERUNGSRING	LOCKRING	ANILLO DE FRENO
		28043210	2	CUSCINETTO	ROULEMENT	LAGER	BEARING	RODAMIENTO
		300010910	2	RONDELLA PROTEZ.	PROTECTEUR	SCHUTZBLECH	GUARD	PROTECCION
		300112006	1	SCATOLA	BOITIER	GEHAEUSE	GEAR BOX	CAJA
		300137710	2	PIGNONE	PIGNON	RITZEL	PINION	PINON
		350357803	1	INGRASSATORE	GRAISSEUR	SCHMIERNIPPEL	GREASE NIPPLE	ENGRASADOR
		350382450	2	LINGUETTA	CLAVETTE	KEIL	KEY	CHAVETA
		355546504	2	RONDELLA	RONDELLE	SCHEIBE	WASHER	ARANDELA
		355546506	2	RONDELLA	RONDELLE	SCHEIBE	WASHER	ARANDELA

https://www.tractormanualpdf.info/

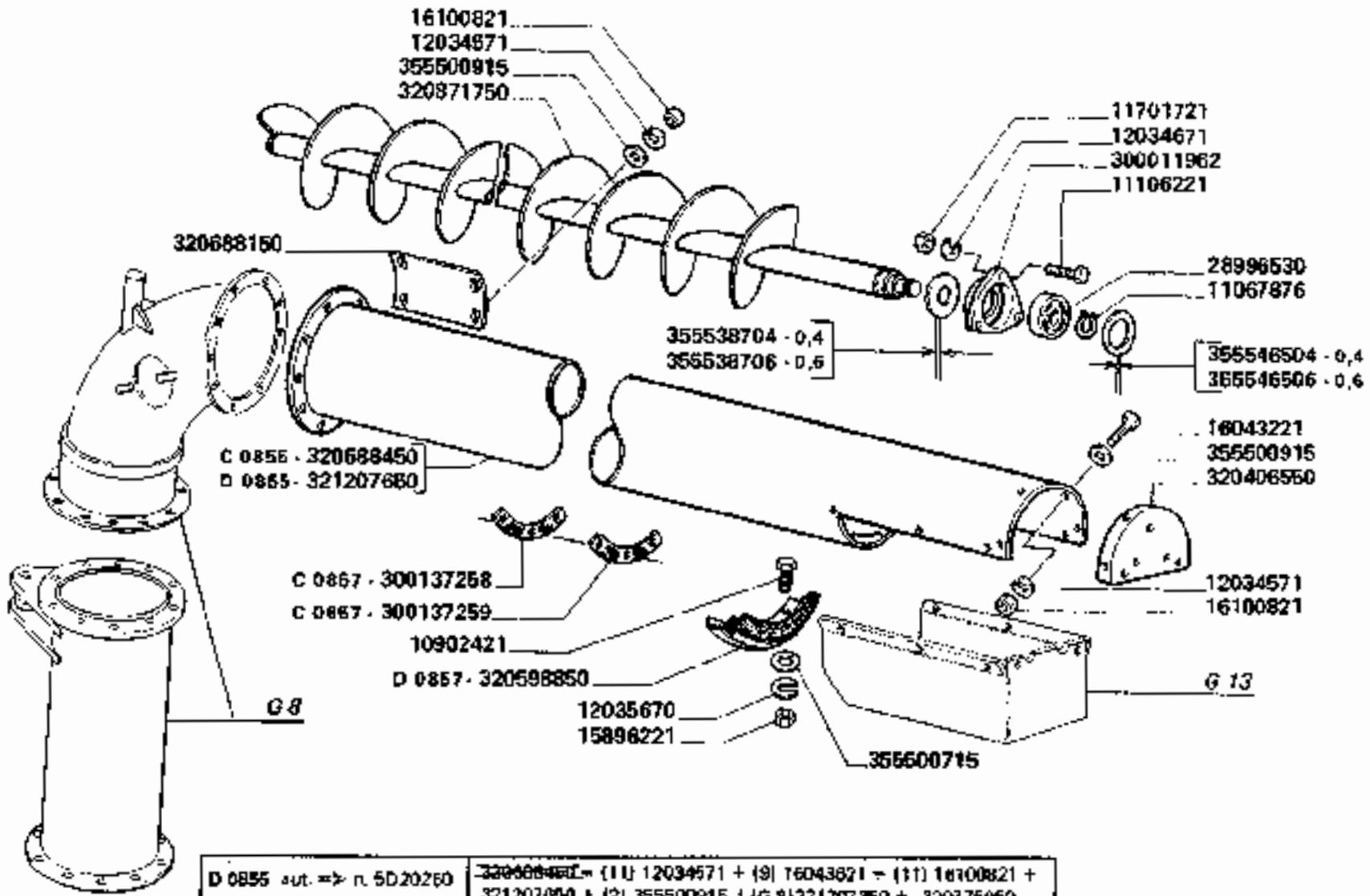

D 0855 aut. => n. 5D20250	320688450 = (11) 12034571 + (9) 16043221 + (11) 16100821 + 321207050 + (2) 355500915 + (G 8) 321207350 + 320776950
D 0857 aut. => n. 5D20045	

3790-3790R

BRANDEGGIO (m. 3.50)

Goulotte orientable
Schwenkbare

Swivel
Tubo descarga

G12.B

https://www.tractormanualpdf.info/

MODIF.	ANT. MODIF.	N. ORDIN.	Q	DENOMINAZIONE	DESIGNATION	BENENNUNG	DESCRIPTION	DENOMINACIONES
		10902421	2	VITE	VIS	SCHRAUBE	SCREW	TORNILLO
		11067876	1	ANELLO ELASTICO	ARRETOIR	SICHERUNGSRING	LOCKRING	ANILLO DE FRENO
		11108221	3	VITE	VIS	SCHRAUBE	SCREW	TORNILLO
		11701721	3	DADO	ECROU	MUTTER	NUT	TUERCA
		12034571	6	ROSETTA ELASTICA	RONDELLE W	FEDERSCHEIBE	SPRING WASHER	ARANDELA ELASTICA
		12034671	3	ROSETTA ELASTICA	RONDELLE W	FEDERSCHEIBE	SPRING WASHER	ARANDELA ELASTICA
		12035670	2	ROSETTA ELASTICA	RONDELLE W	FEDERSCHEIBE	SPRING WASHER	ARANDELA ELASTICA
		15896221	2	DADO	ECROU	MUTTER	NUT	TUERCA
		16043221	4	VITE	VIS	SCHRAUBE	SCREW	TORNILLO
		16100821	8	DADO	ECROU	MUTTER	NUT	TUERCA
		28996530	1	CUSCINETTO	ROULEMENT	LAGER	BEARING	RODAMIENTO
		300011962	1	SUPPORTO COCLEA	SUPPORT	HALTERUNG	SUPPORT	SOPORTE
C 0857		300137258	1	RISCONTRO GOMMA	BARRETTE	VERSTAERKUNG	STIFFENER	PLETINA
C 0857		300137259	1	GOMMA SU TUBO	CAOUTCHOUC	PROFILGUMMI	RUBBER	PERFIL DE GOMA
		320406550	1	FONDO TUBO	FERMETURE	DECKEL	COVER	CIERRE
D 0857		320598850	1	ELEM. RITEGNO GRANELLA	ELEMENT RETENEUR GRAINS	KOERNERHALTER ELEMENTE	GRAIN RETAINING ELEMENT	ELEMENTO RETENC. GRANOS
		320688150	1	PORTELLO CHIUSURA	PORTE	DECKEL	DOOR	PORTILLO
C 0856		320688450	1	TUBO	TUBE	ROHR	PIPE	TUBO
	300137972	320871750	1	COCLEA SUP.	VIS	SCHNECKE	AUGER	SIN-FIN
D 0856		321207650	1	TUBO	TUBE	ROHR	PIPE	TUBO
		355600715	2	RONDELLA	RONDELLE	SCHEIBE	WASHER	ARANDELA
		355500915	8	RONDELLA	RONDELLE	SCHEIBE	WASHER	ARANDELA
		355538704	1	RONDELLA	RONDELLE	SCHEIBE	WASHER	ARANDELA
		355538706	1	RONDELLA	RONDELLE	SCHEIBE	WASHER	ARANDELA
		355546504	1	RONDELLA	RONDELLE	SCHEIBE	WASHER	ARANDELA
		355546506	1	RONDELLA	RONDELLE	SCHEIBE	WASHER	ARANDELA

https://www.tractormanualpdf.info/

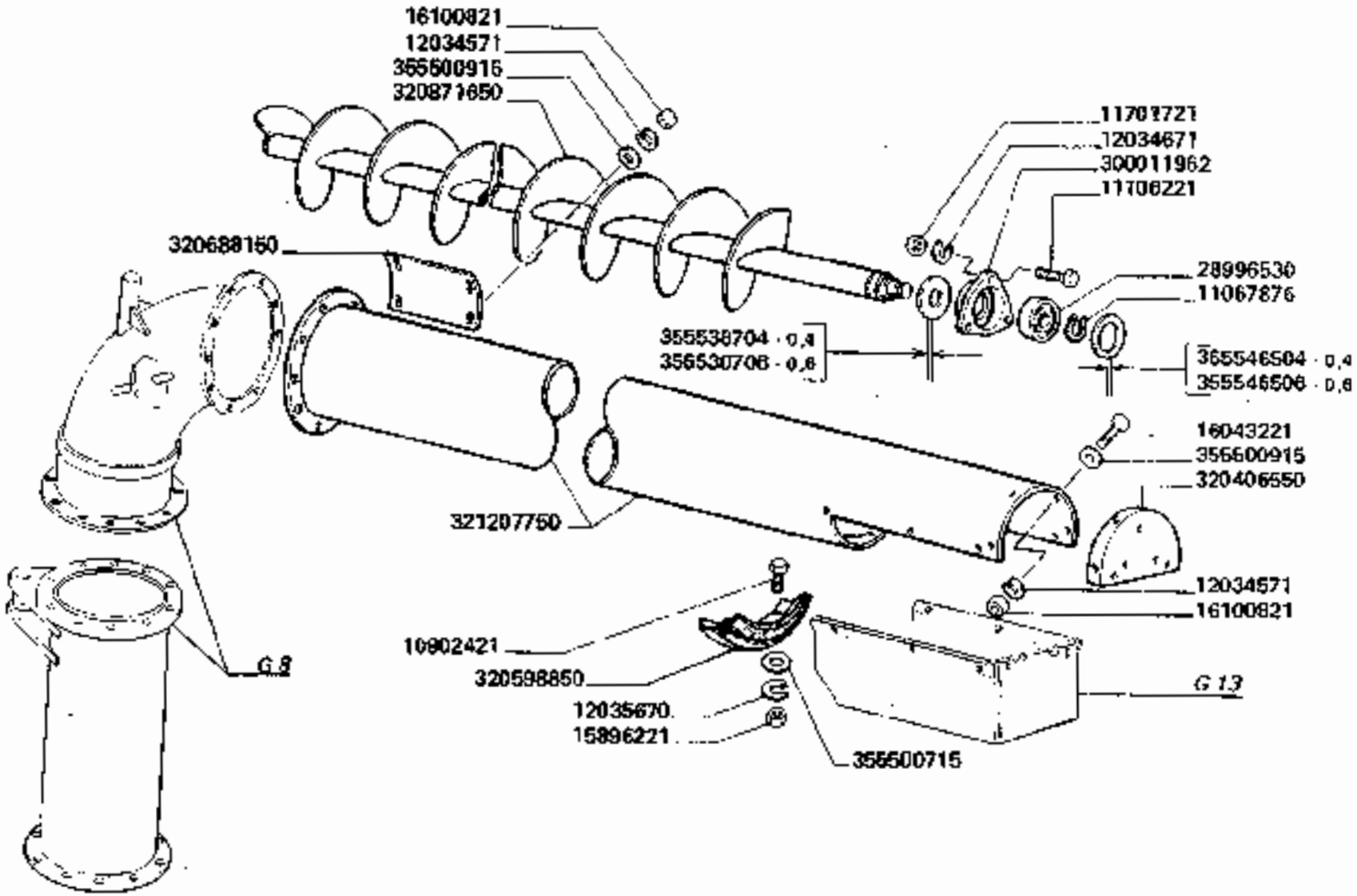

3790-3790R

BRANDEGGIO (m. 4,00)

Goulotte orientable
Schwenkbare

Swivel
Tubo descarga

G12.C

https://www.tractormanualpdf.info/

MODIF.	ANT. MODIF.	N. ORDIN.	Q	DENOMINAZIONE	DESIGNATION	BENENNUNG	DESCRIPTION	DENOMINACIONES
		10902421	2	VITE	VIS	SCHRAUBE	SCREW	TORNILLO
		11067876	1	ANELLO ELASTICO	ARRETOIR	SICHERUNGSRING	LOCKRING	ANILLO DE FRENO
		11106221	3	VITE	VIS	SCHRAUBE	SCREW	TORNILLO
		11701721	3	DADO	ECROU	MUTTER	NUT	TUERCA
		12034571	6	ROSETTA ELASTICA	RONDELLE W	FEDERSCHEIBE	SPRING WASHER	ARANDELA ELASTICA
		12034671	3	ROSETTA ELASTICA	RONDELLE W	FEDERSCHEIBE	SPRING WASHER	ARANDELA ELASTICA
		12035670	2	ROSETTA ELASTICA	RONDELLE W	FEDERSCHEIBE	SPRING WASHER	ARANDELA ELASTICA
		15896221	2	DADO	ECROU	MUTTER	NUT	TUERCA
		16043221	4	VITE	VIS	SCHRAUBE	SCREW	TORNILLO
		16100821	8	DADO	ECROU	MUTTER	NUT	TUERCA
		28996530	1	CUSCINETTO	ROULEMENT	LAGER	BEARING	RODAMIENTO
		300011962	1	SUPPORTO COCLEA	SUPPORT	HALTERUNG	SUPPORT	SOPORTE
		320406550	1	FONDO TUBO	FERMETURE	DECKEL	COVER	CIERRE
		320598850	1	ELEM. RITEGNO GRANELLA	ELEMENT RETENEUR GRAINS	KOERNERHALTER-ELEMENTE	GRAIN RETAINING ELEMENT	ELEMENTO RETENC. GRANOS
		320688150	1	PORTELLO CHIUSURA	PORTE	DECKEL	DOOR	PORTILLO
	320730050	320871650	1	COCLEA	VIS	SCHNECKE	AUGER	SIN-FIN
		321207750	1	TUBO	TUBE	ROHR	PIPE	TUBO
		355500715	2	RONDELLA	RONDELLE	SCHEIBE	WASHER	ARANDELA
		355500915	8	RONDELLA	RONDELLE	SCHEIBE	WASHER	ARANDELA
		355538704	1	RONDELLA	RONDELLE	SCHEIBE	WASHER	ARANDELA
		355538706	1	RONDELLA	RONDELLE	SCHEIBE	WASHER	ARANDELA
		355546504	1	RONDELLA	RONDELLE	SCHEIBE	WASHER	ARANDELA
		355546506	1	RONDELLA	RONDELLE	SCHEIBE	WASHER	ARANDELA

https://www.tractormanualpdf.info/

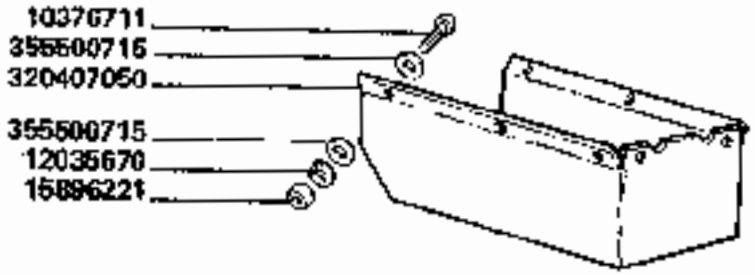

3790-3790R

CONVOGLIATORE BRANDEGGIO

Convoyeur goulotte
Leitblech ausladungsrohr

Conveyor swivel
Convevor descarga

G13.A

https://www.tractormanualpdf.info/

MODIF.	ANT.MODIF.	N. ORDIN.	Q	DENOMINAZIONE	DESIGNATION	BENENNUNG	DESCRIPTION	DENOMINACIONES
		10378711	8	VITE	VIS	SCHRAUBE	SCREW	TORNILLO
		12035670	8	ROSETTA ELASTICA	RONDELLE W	FEDERSCHEIBE	SPRING WASHER	ARANDELA ELASTICA
		15396221	6	DADO	ECROU	MUTTER	NUT	TUERCA
		320407050	1	CONVOGL. ESTREM. TUBO	CONVOYEUR	LEITBLECH	CONVEYOR	CONVEYOR
		355500715	16	RONDELLA	RONDELLE	SCHEIBE	WASHER	ARANDELA

https://www.tractormanualpdf.info/

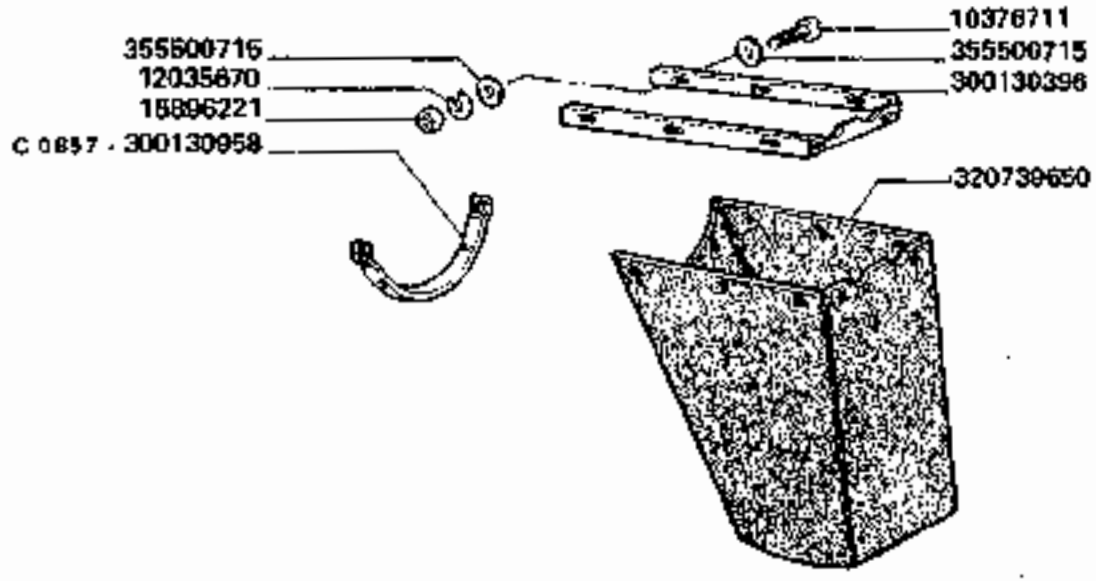

C 0857 aut. ⇐ n. 5D20044

3790-3790R

CONVOGLIATORE BRANDEGOIO

Convoyeur goulotte
Leitblech ausladungsrohr

Conveyor swivel
Conveyor descarga

G13.B

https://www.tractormanualpdf.info/

MODIF.	ANT. MODIF.	N. ORDIN.	Q	DENOMINAZIONE	DESIGNATION	BENENNUNG	DESCRIPTION	DENOMINACIONES
		10376711	10	VITE	VIS	SCHRAUBE	SCREW	TORNILLO
		12035670	10	ROSETTA ELASTICA	RONDELLE W	FEDERSCHEIBE	SPRING WASHER	ARANDELA ELASTICA
		15896221	10	DADO	ECROU	MUTTER	NUT	TUERCA
		300130396	1	LAMA RISCONTRO	BARRETTE	BEFESTIGUNGSBLECH	FIXING PLATE	CHAPA ENCHUENTRO
C 0867		300130958	1	RISCONTRO ANT.	BARRETTE	VERSTAERKUNG	STIFFENER	PLETINA
	300130960	320739650	1	CONVOGL. VERTICALE	CONVOYEUR	LEITBLECH	CONVEYOR	CONVEYOR
		355500715	20	RONDELLA	RONDELLE	SCHEIBE	WASHER	ARANDELA

https://www.tractormanualpdf.info/

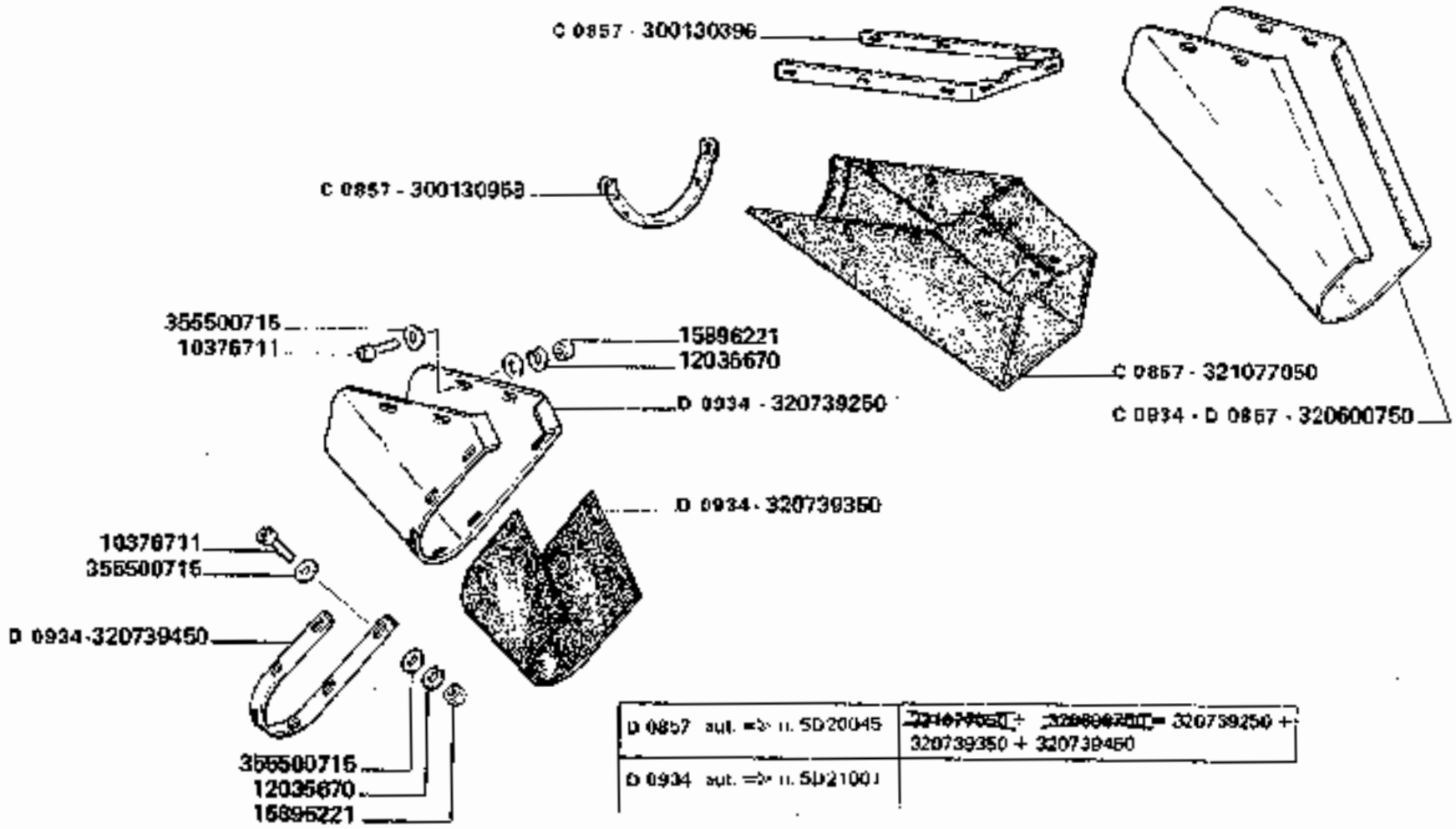

D 0857 aut. => n. 5D20045	~~321077050~~ + ~~320600750~~ = 320739250 + 320739350 + 320739450
D 0934 aut. => n. 5D21001	

3790-3790R

CONVOGLIATORE BRANDEGGIO

Conveyeur goulotte
Leitblech ausladungsrohr

Conveyor swivel
Conveyor descarga

G13.C

https://www.tractormanualpdf.info/

MODIF.	ANT. MODIF.	N. ORDIN.	Q	DENOMINAZIONE	DESIGNATION	BENENNUNG	DESCRIPTION	DENOMINACIONES
		10376711	10	VITE	VIS	SCHRAUBE	SCREW	TORNILLO
		12035670	10	ROSETTA ELASTICA	RONDELLE W	FEDERSCHEIBE	SPRING WASHER	ARANDELA ELASTICA
		15896221	10	DADO	ECROU	MUTTER	NUT	TUERCA
C 0857		300130396	1	LAMA RISCONTRO	BARRETTE	VERSTAERKUNG	STIFFENER	PLETINA
C 0857		300130958	1	RISCONTRO ANT.	BARRETTE	VERSTAERKUNG	STIFFENER	PLETINA
D 0857 C 0934		320600750	1	CONVOGL. LUNGO	CONVOYEUR	LEITBLECH	CONVEYOR	CONVEYOR
D 0934		320738250	1	SUPPORTO CONV.	SUPPORT	HALTERUNG	SUPPORT	SOPORTE
D 0934		320739350	1	CONVOGLIATORE	CONVOYEUR	LEITBLECH	CONVEYOR	CONVEYOR
D 0934		320739450	1	LAMA RISCONTRO	BARRETTE	VERSTAERKUNG	STIFFENER	PLETINA
C 0857		321077050	1	CONVOGLIAT. INCLINATO	CONVOYEUR	LEITBLECH	CONVEYOR	CONVEYOR
		355500715	20	RONDELLA	RONDELLE	SCHEIBE	WASHER	ARANDELA

https://www.tractormanualpdf.info/

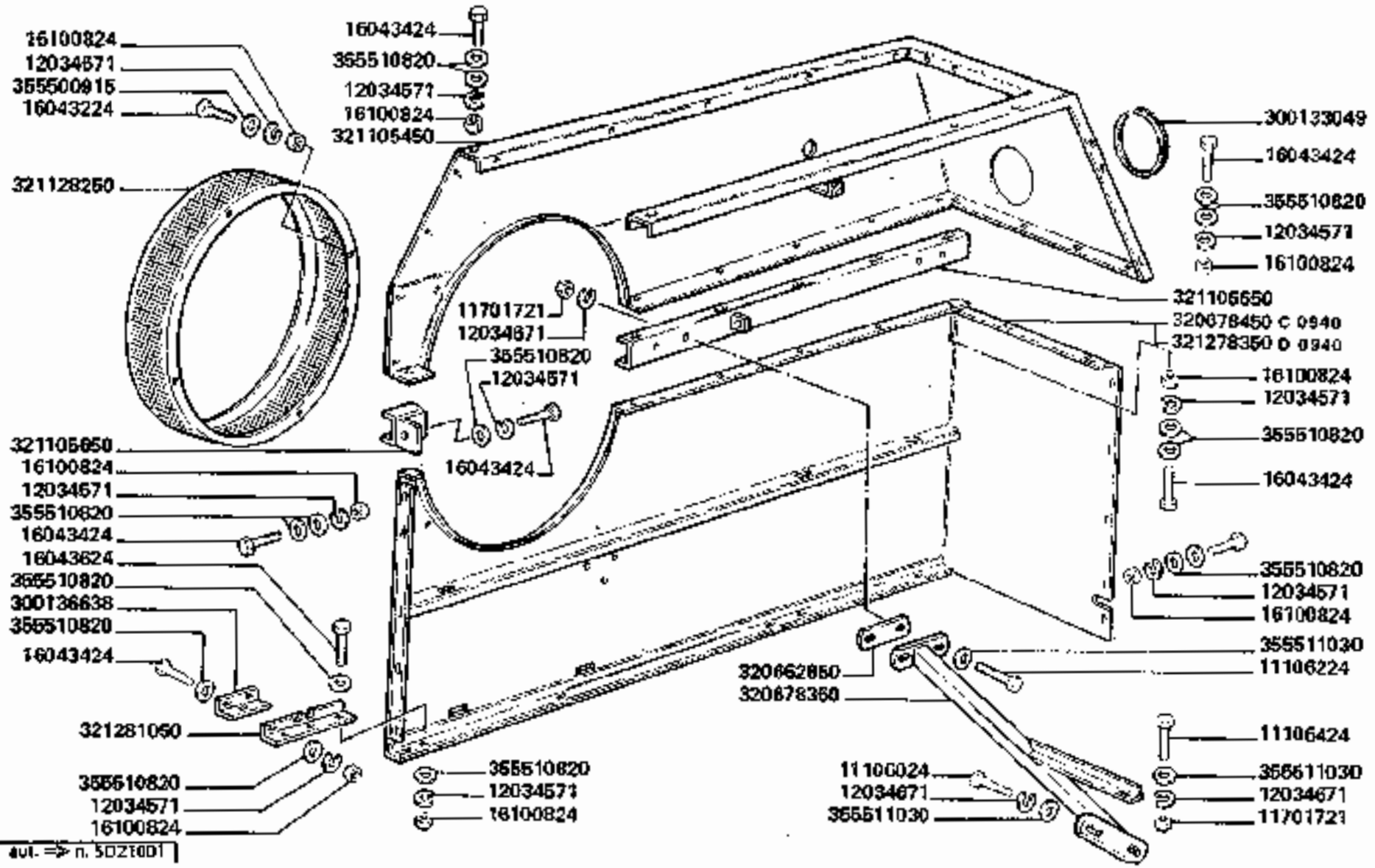

3790-3790R

CARENATURA DESTRA MOTORE

Carenage droite de moteur
Motorabdeckung rechts

Body, R.H. for engine
Carenado derecho del motor

G14

https://www.tractormanualpdf.info/

MODIF.	ANT. MODIF.	N. ORDIN.	Q	DENOMINAZIONE	DESIGNATION	BENENNUNG	DESCRIPTION	DENOMINACIONES
		11106024	2	VITE	VIS	SCHRAUBE	SCREW	TORNILLO
		11106224	2	VITE	VIS	SCHRAUBE	SCREW	TORNILLO
		11106424	1	VITE	VIS	SCHRAUBE	SCREW	TORNILLO
		11701721	3	DADO	ECROU	MUTTER	NUT	TUERCA
		12034571	46	ROSETTA ELASTICA	RONDELLE W	FEDERSCHEIBE	SPRING WASHER	ARANDELA ELASTICA
		12034671	5	ROSETTA ELASTICA	RONDELLE W	FEDERSCHEIBE	SPRING WASHER	ARANDELA ELASTICA
		16043224	4	VITE	VIS	SCHRAUBE	SCREW	TORNILLO
		16043424	37	VITE	VIS	SCHRAUBE	SCREW	TORNILLO
		16043624	3	VITE	VIS	SCHRAUBE	SCREW	TORNILLO
		16100824	34	DADO	ECROU	MUTTER	NUT	TUERCA
		300133049	1	GUARNIZIONE	JOINT	DICHTUNG	GASKET	JUNTA
		300136639	1	SPESSORE	EPAISSEUR	DISTANZSTUECK	SHIM	ESPESOR
		320662850	3	SPESSORE	EPAISSEUR	DISTANZSTUECK	SHIM	ESPESOR
		320678350	1	PUNTONE IRRIGID.	RAIDISSEUR	STREBE	STIFFENER	REFUERZO
C 0940		320678450	1	CARENATURA LAT. D.	CARENAGE	MOTORABDECKUNG	BODY FOR ENGINE	CARENADO MOTOR
		321105450	1	CARENATURA D.	CARENAGE	MOTORABDECKUNG	BODY FOR ENGINE	CARENADO MOTOR
		321105550	1	PROFILO POST.	PROFIL	PROFIL	PROFILE	PROFIL
		321105650	1	PROFILO ANT.	PROFIL	PROFIL	PROFILE	PROFIL
		321128250	1	PROTEZIONE FILTRO	PROTECTION	SCHUTZBLECH	GUARD	PROTECCION
D 0940	321105350	321278350	1	CARENATURA LAT. D.	CARENAGE	MOTORABDECKUNG	BODY FOR ENGINE	CARENADO MOTOR
	300132732	321281050	1	IRRIGIDIM. CARENAT. D	RAIDISSEUR	STREBE	STIFFENER	REFUERZO
		355500916	4	RONDELLA	RONDELLE	SCHEIBE	WASHER	ARANDELA
		355510820	74	RONDELLA	RONDELLE	SCHEIBE	WASHER	ARANDELA
		355511030	5	RONDELLA	RONDELLE	SCHEIBE	WASHER	ARANDELA

https://www.tractormanualpdf.info/

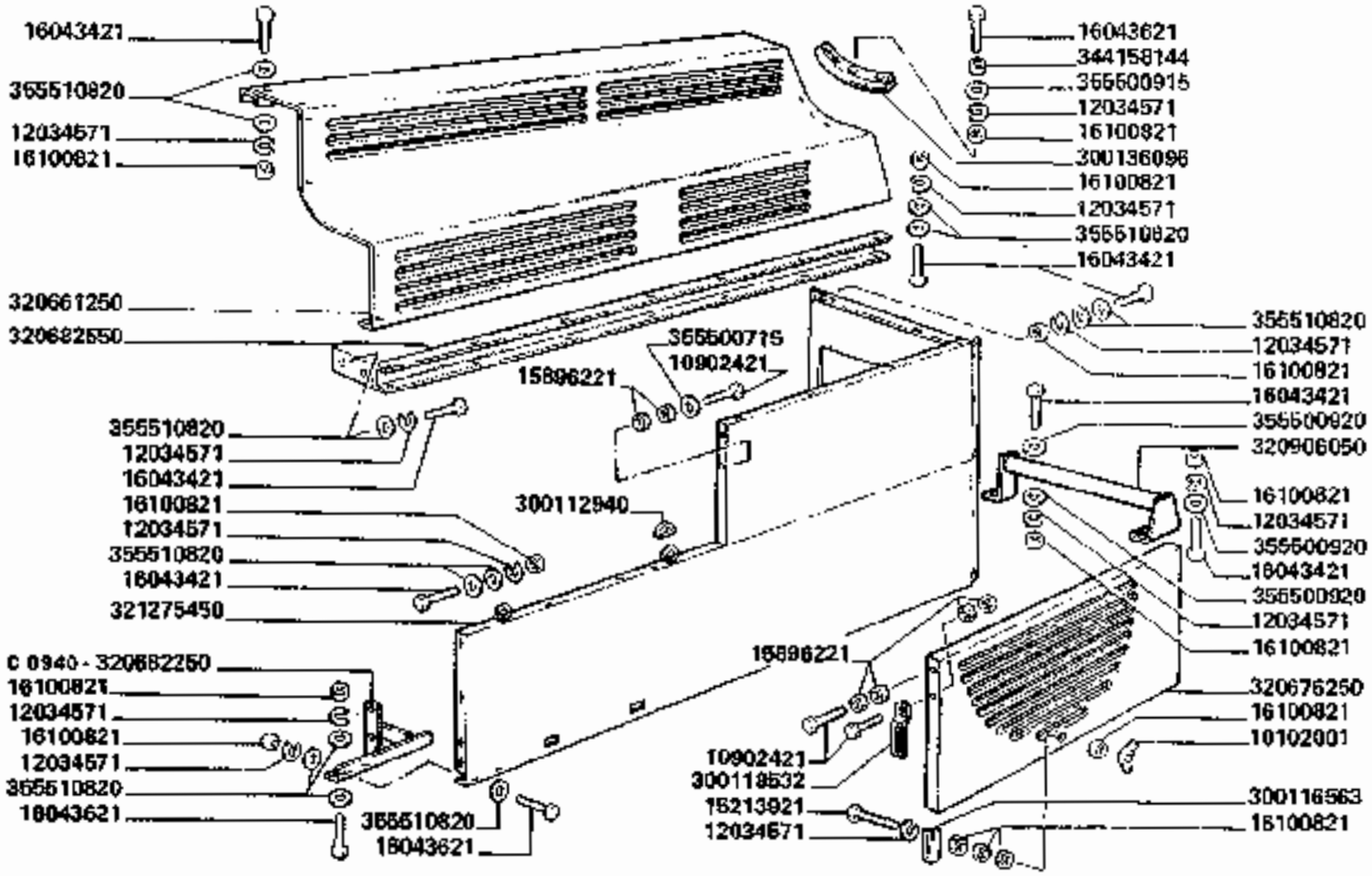

C 0940 aut. Gen n. 5D20349

3790-3790R

CARENATURA SINISTRA MOTORE

Carénage gauche de moteur
Motorabdeckung links

Body, L.H. for engine
Carenado izquierdo del motor

G15

https://www.tractormanualpdf.info/

MODIF.	ANT. MODIF.	N. ORDIN.	Q	DENOMINAZIONE	DESIGNATION	BENENNUNG	DESCRIPTION	DENOMINACIONES
		10102001	1	DADO	ECROU	MUTTER	NUT	TUERCA
		10902421	6	VITE	VIS	SCHRAUBE	SCREW	TORNILLO
		12034571	46	ROSETTA ELASTICA	RONDELLE W	FEDERSCHEIBE	SPRING WASHER	ARANDELA ELASTICA
		15219921	1	VITE	VIS	SCHRAUBE	SCREW	TORNILLO
		15896221	12	DADO	ECROU	MUTTER	NUT	TUERCA
		16043421	34	VITE	VIS	SCHRAUBE	SCREW	TORNILLO
		16043621	8	VITE	VIS	SCHRAUBE	SCREW	TORNILLO
		16100821	46	DADO	ECROU	MUTTER	NUT	TUERCA
		300112940	2	GOMMINO	CAOUTCHOUC	GUMMI	STOP RUBBER	TOPE DE GOMA
		300116563	1	MANETTINO FISSAGGIO	MANIVELLE DE FIXAT.	GRIFFMUTTER	FIXING HANDLE	MANILLA DE FIJACION
		300118532	1	SOSTEGNO PORTELLO	SUPPORT	HALTERUNG	SUPPORT	SOPORTE
		300136096	1	APPOGGIO POST. TUBO	APPUI DE TUBE	ROHRANSCHLAG	PIPE SUPPORT	APOJO TUBO
		320661250	1	CARENATURA SUP. S.	CARENAGE MOTEUR	MOTORABDECKUNG	BODY FOR ENGINE	CARENADO MOTOR
		320676250	1	PORTELLO	PORTE	DECKEL	DOOR	PORTILLO
C 0940		320682250	1	IRRIGIDIMENTO CARENAT.	RAIDISSEUR	STREBE	STIFFENER	REFUERZO
		320682560	1	PROFILO LAT.	PROFIL	PROFIL	PROFILE	PROFIL
	321283250	320906050	1	ANGOLARE POST. SOST.	SUPPORT	HALTERUNG	SUPPORT	SOPORTE
	320677250	321275450	1	CARENATURA LAT. S.	CARENAGE MOTEUR	MOTORABDECKUNG	BODY FUE ENGINE	CARENADO MOTOR
		344158144	3	BOCCOLA	BAGUE	BUECHSE	BUSH	CASQUILLO
		355500715	2	RONDELLA	RONDELLE	SCHEIBE	WASHER	ARANDELA
		355500915	3	RONDELLA	RONDELLE	SCHEIBE	WASHER	ARANDELA
		355510820	75	RONDELLA	RONDELLE	SCHEIBE	WASHER	ARANDELA

https://www.tractormanualpdf.info/

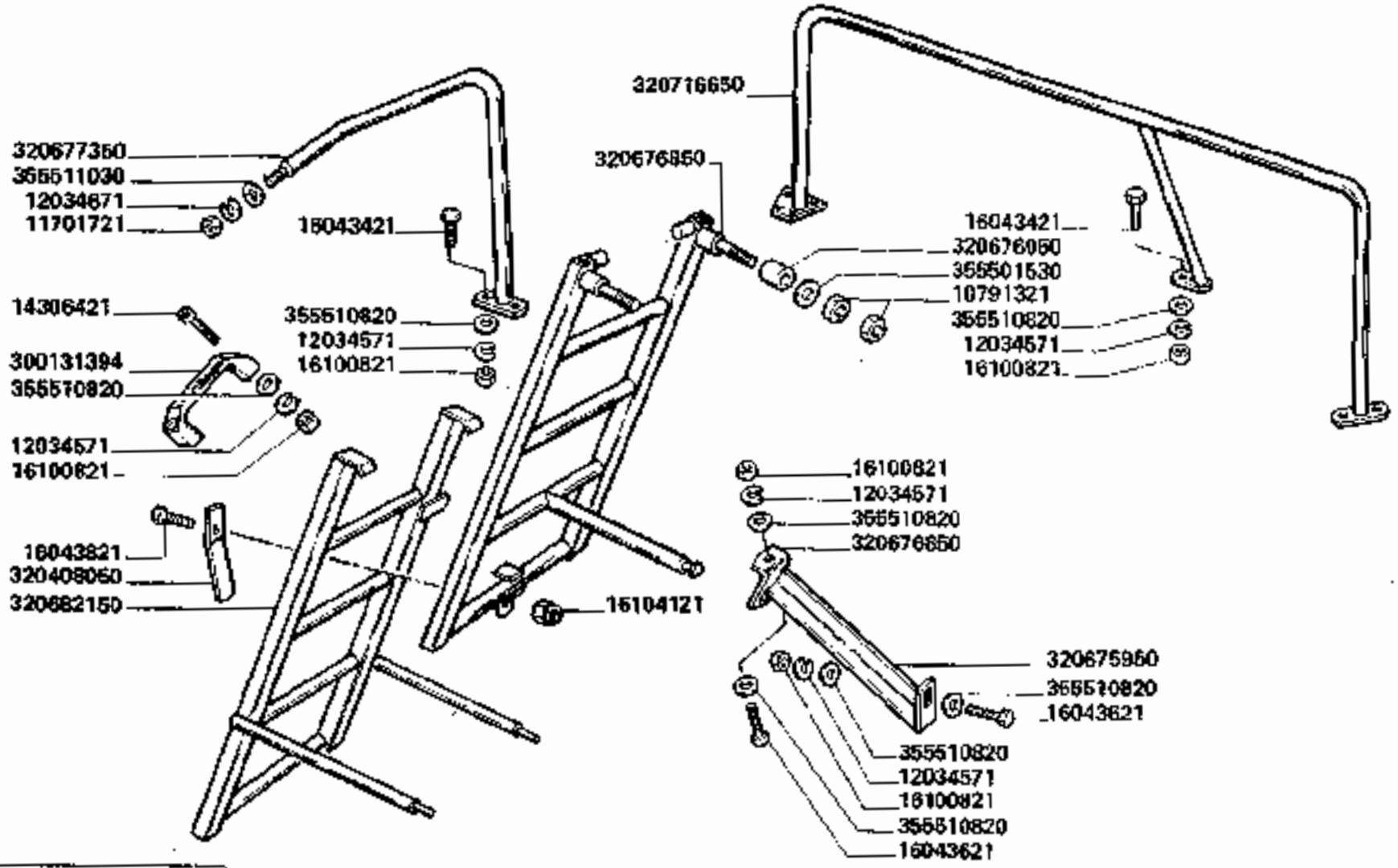

3790-3790R

SCALA ACCESSO MOTORE

Escalier acces moteur
Leitar zum motor rechts

Engine access ladder
Escalera acceso motor

G16

https://www.tractormanualpdf.info/

MODIF.	ANT. MODIF.	N. ORDIN.	Q.	DENOMINAZIONE	DESIGNATION	BENENNUNG	DESCRIPTION	DENOMINACIONES
		10791321	4	DADO	ECROU	MUTTER	NUT	TUERCA
		11701721	1	DADO	ECROU	MUTTER	NUT	TUERCA
		12034571	14	ROSETTA ELASTICA	RONDELLE W	FEDERSCHEIBE	SPRING WASHER	ARANDELA ELASTICA
		12034671	1	ROSETTA ELASTICA	RONDELLE W	FEDERSCHEIBE	SPRING WASHER	ARANDELA ELASTICA
		14306421	2	VITE	VIS	SCHRAUBE	SCREW	TORNILLO
		16043421	10	VITE	VIS	SCHRAUBE	SCREW	TORNILLO
		16043621	2	VITE	VIS	SCHRAUBE	SCREW	TORNILLO
		16043821	1	VITE	VIS	SCHRAUBE	SCREW	TORNILLO
		16100821	14	DADO	ECROU	MUTTER	NUT	TUERCA
		16104121	1	DADO	ECROU	MUTTER	NUT	TUERCA
		300131394	1	MANIGLIA	POIGNEE	GRIFF	HANDLE	MANECILLA
		320408050	1	ARRESTO SCALA MOBILE	ARRET	ARRETIERUNG	STOP	TOPE
		320675950	1	SCALA SU FIANCO D.	ESCALIER	LEITER	LADDER	ESCALERA
		320676650	1	PUNTONE	SUPPORT	STANGE	SUPPORT	SOPORTE
		320676950	2	GOMMINO	AMMORTISSEUR	GUMMI	ABSORBER	AMORTIGUADOR
		320677350	1	PARAPETTO SUP. D.	GARDE FOU	BRUESTUNG	GUARD	PARAPETO
		320682150	1	SCALA MOBILE	ESCALIER	LEITER	LADDER	ESCALERA
		320716650	1	PARAPETTO	GARDE FOU	BRUESTUNG	GUARD	PARAPETO
		355501530	2	RONDELLA	RONDELLE	SCHEIBE	WASHER	ARANDELA
		355510820	16	RONDELLA	RONDELLE	SCHEIBE	WASHER	ARANDELA
		355511030	1	RONDELLA	RONDELLE	SCHEIBE	WASHER	ARANDELA

https://www.tractormanualpdf.info/

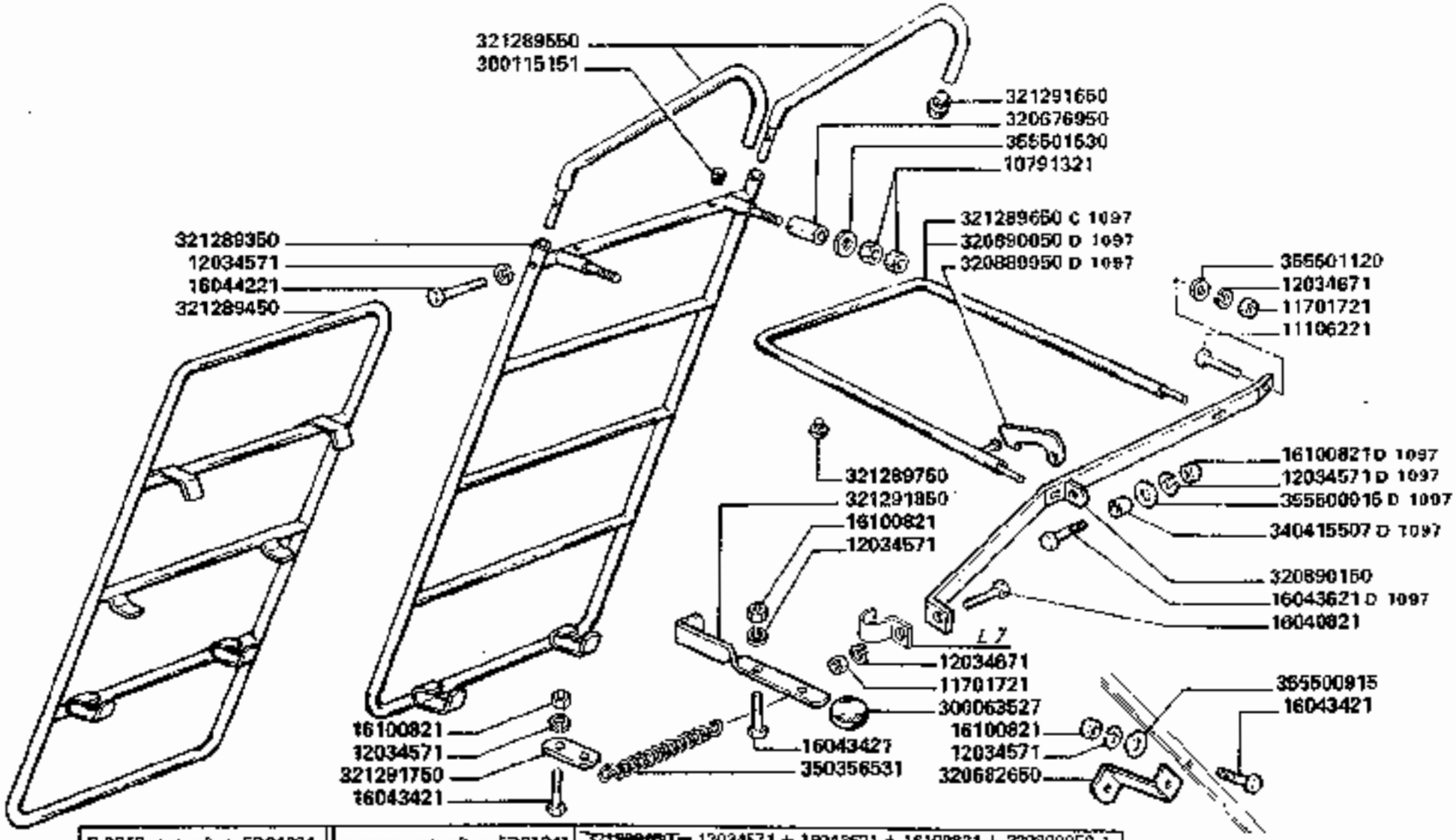

D 0940 aut. ⇒ n. 5D21001	D 1097 aut. ⇒ n. 5D21341	321289650 = 12034571 + 16043621 + 16100821 + 320889950 + 320890050 + 320890150 − 340415507 + 355500915

3790·3790R

SCALA ACCESSO MOTORE

Escalier acces moteur
Leiter zum motor

Engine access ladder
Escalera acceso motor

G 16/1

https://www.tractormanualpdf.info/

MODIF.	ANT. MODIF.	N. ORDIN.	Q	DENOMINAZIONE	DESIGNATION	BENENNUNG	DESCRIPTION	DENOMINACIONES
		10791321	4	DADO	ECROU	MUTTER	NUT	TUERCA
		11106221	1	VITE	VIS	SCHRAUBE	SCREW	TORNILLO
		11701721	2	DADO	ECROU	MUTTER	NUT	TUERCA
		12034671	6	ROSETTA ELASTICA	RONDELLE W	FEDERSCHEIBE	SPRING WASHER	ARANDELA ELASTICA
		12034671	2	ROSETTA ELASTICA	RONDELLE W	FEDERSCHEIBE	SPRING WASHER	ARANDELA ELASTICA
		16040821	1	VITE	VIS	SCHRAUBE	SCREW	TORNILLO
		16043421	3	VITE	VIS	SCHRAUBE	SCREW	TORNILLO
		16043621	2	VITE	VIS	SCHRAUBE	SCREW	TORNILLO
		16044221	2	VITE	VIS	SCHRAUBE	SCREW	TORNILLO
		16100821	4	DADO	ECROU	MUTTER	NUT	TUERCA
D 0940		300063527	1	IMPUGNATURA	POIGNEE	GRIFF	KNOB	EMPUNADURA
		300115151	4	TAPPO	BOUCHON	STOPFEN	PLUG	TAPON
		320676950	2	GOMMINO AMMORTIZZ.	AMMORTISSEUR	GUMMI	ABSORBER	AMORTIGUADOR
		320682650	1	SUPPORTO POST. SCALA	SUPPORT	HALTERUNG	SUPPORT	SOPORTE
D 1097		320889950	1	ARRESTO SCALA	BUTEE	ANSCHLAG	STOP	TOPE
D 1097		320890050	1	PUNTELLO SCALA	SUPPORT	STREBE	STRUT	SOPORTE
	321289850	320890150	1	PIATTO AGGANCIO SCALA	PLAQUE	PLATTE	PLATE	PLACA
		321289350	1	SCALA FISSA	ESCALIER	LEITER	LADDER	ESCALERA
		321289450	1	SCALA MOBILE	ESCALIER	LEITER	LADDER	ESCALERA
		321289550	2	CORRIMANO	MAIN COURANT	HANDLAUF	HANDRAIL	BARANDILLA
C 1097		321289650	1	PUNTELLO SCALA	SUPPORT	STREBE	STRUT	SOPORTE
		321289750	2	GOMMINO	CAOUTCHOUC	GUMMI	RUBBER	GOMA
		321291650	2	GOMMINO CHIUSURA	CAOUTCHOUC	GUMMI	RUBBER	GOMA
		321291750	1	PIATTO	PLAQUE	PLATTE	PLATE	PLACA
		321291850	1	STAFFA AGGANC. MOLLA	ETRIER	HALTER	BRACKET	ABRAZADERA
D 1097		340415507	1	BOCCOLA	DOUILLE	BUECHSE	BUSH	CASQUILLO
		350356531	1	MOLLA	RESSORT	FEDER	SPRING	RESORTE
		355500915	2	RONDELLA	RONDELLE	SCHEIBE	WASHER	ARANDELA
		355501120	1	RONDELLA	RONDELLE	SCHEIBE	WASHER	ARANDELA
		355501530	2	RONDELLA	RONDELLE	SCHEIBE	WASHER	ARANDELA

https://www.tractormanualpdf.info/

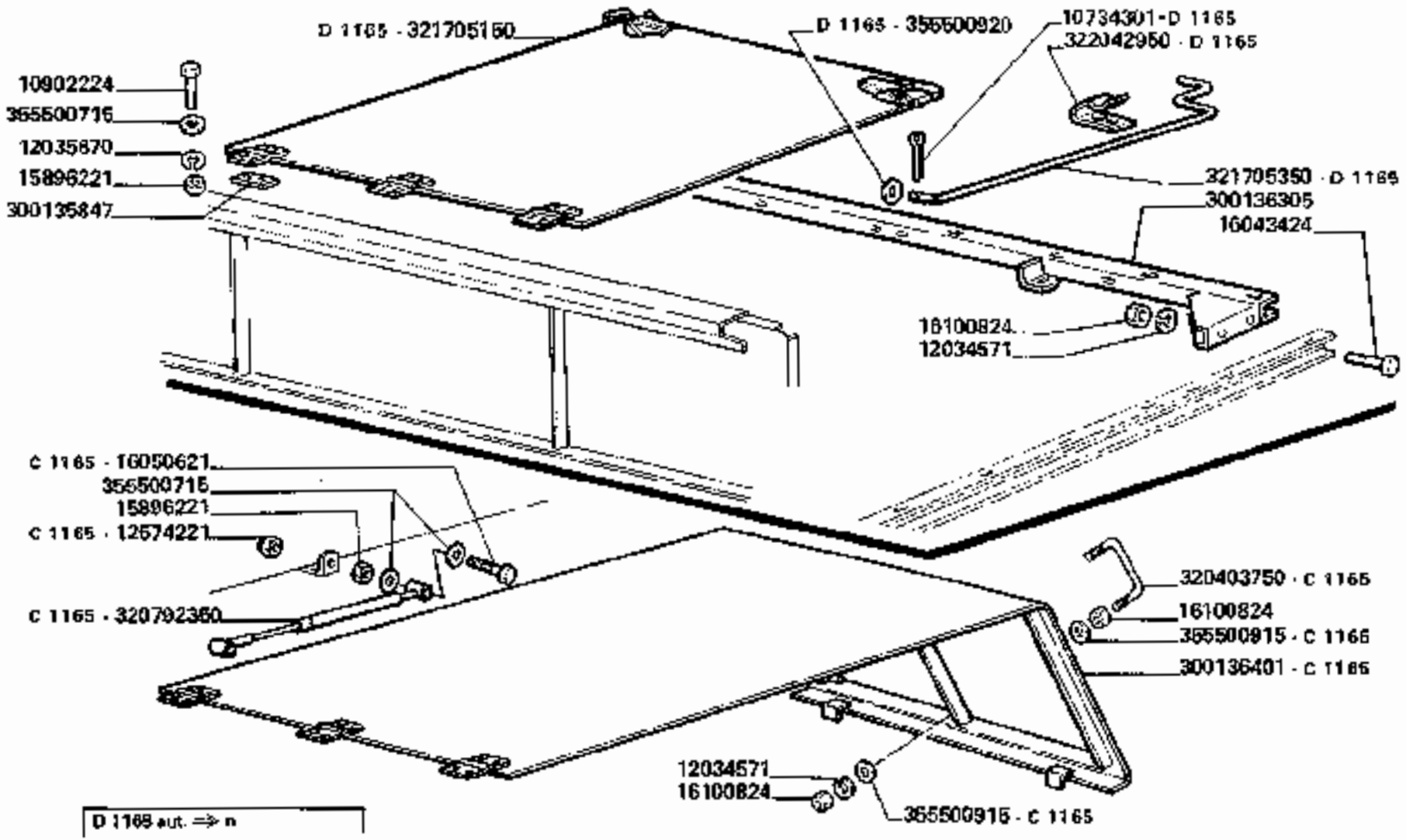

3790-3790R

PORTELLO MOTORE

Couvercle du moteur
Motor abdeckung

Engine cover
Guardara motor

G17

https://www.tractormanualpdf.info/

MODIF.	ANT. MODIF.	N. ORDIN.	Q.	DENOMINAZIONE	DESIGNATION	BENENNUNG	DESCRIPTION	DENOMINACIONES
D 1165		10734301	1	COPIGLIA	GOUPILLE FENDUE	SPLINT	COTTER PIN	PASADOR ABIERTO
		10902224	6	VITE	VIS	SCHRAUBE	SCREW	TORNILLO
		12034571	4	ROSETTA ELASTICA	RONDELLE W	FEDERSCHEIBE	SPRING WASHER	ARANDELA ELASTICA
		12035670	6	ROSETTA ELASTICA	RONDELLE W	FEDERSCHEIBE	SPRING WASHER	ARANDELA ELASTICA
C 1165		12574221	4	DADO	ECROU	MUTTER	NUT	TUERCA
		15896221	6	DADO	ECROU	MUTTER	NUT	TUERCA
		16043424	4	VITE	VIS	SCHRAUBE	SCREW	TORNILLO
C 1165		16050621	4	VITE	VIS	SCHRAUBE	SCREW	TORNILLO
		16100824	4	DADO	ECROU	MUTTER	NUT	TUERCA
		300136847	3	SPESSORE	EPAISSEUR	DISTANZSTUECK	SHIM	ESPESOR
		300136305	1	PROFILO POST. ANCOR.	PROFIL D'ATTAQUE	HALTERPROFIL	CONNECTION PROFIL	PROFIL DE ATAQUE
C 1165		300136401	1	COPERCHIO	COUVERCLE	DECKEL	COVER	TAPA
C 1165		320403750	1	MANIGLIA	POIGNEE	GRIFF	HANDLE	EMPUNADURA
C 1165	321171200	320792350	2	SOLLEVATORE A GAS	RELEVAGE A GAZ	KRAFTHEBER	LIFTER	ELEVADOR A GAS
D 1165		321705150	1	COPERCHIO	COUVERCLE	DECKEL	COVER	TAPA
D 1165		321705350	1	ASTA SOSTEGNO	TIGE	STANGE	ROD	TIRANTE
D 1165		322042950	1	ANCORAGGIO ASTA	ANCRAGE	ABSPANNSUEGEL	ANCHORAGE	ANCLAJE
C 1165		355500715	6	RONDELLA	RONDELLE	SCHEIBE	WASHER	ARANDELA
C 1165		355500915	4	RONDELLA	RONDELLE	SCHEIBE	WASHER	ARANDELA
D 1165		355500920	1	RONDELLA	RONDELLE	SCHEIBE	WASHER	ARANDELA

https://www.tractormanualpdf.info/

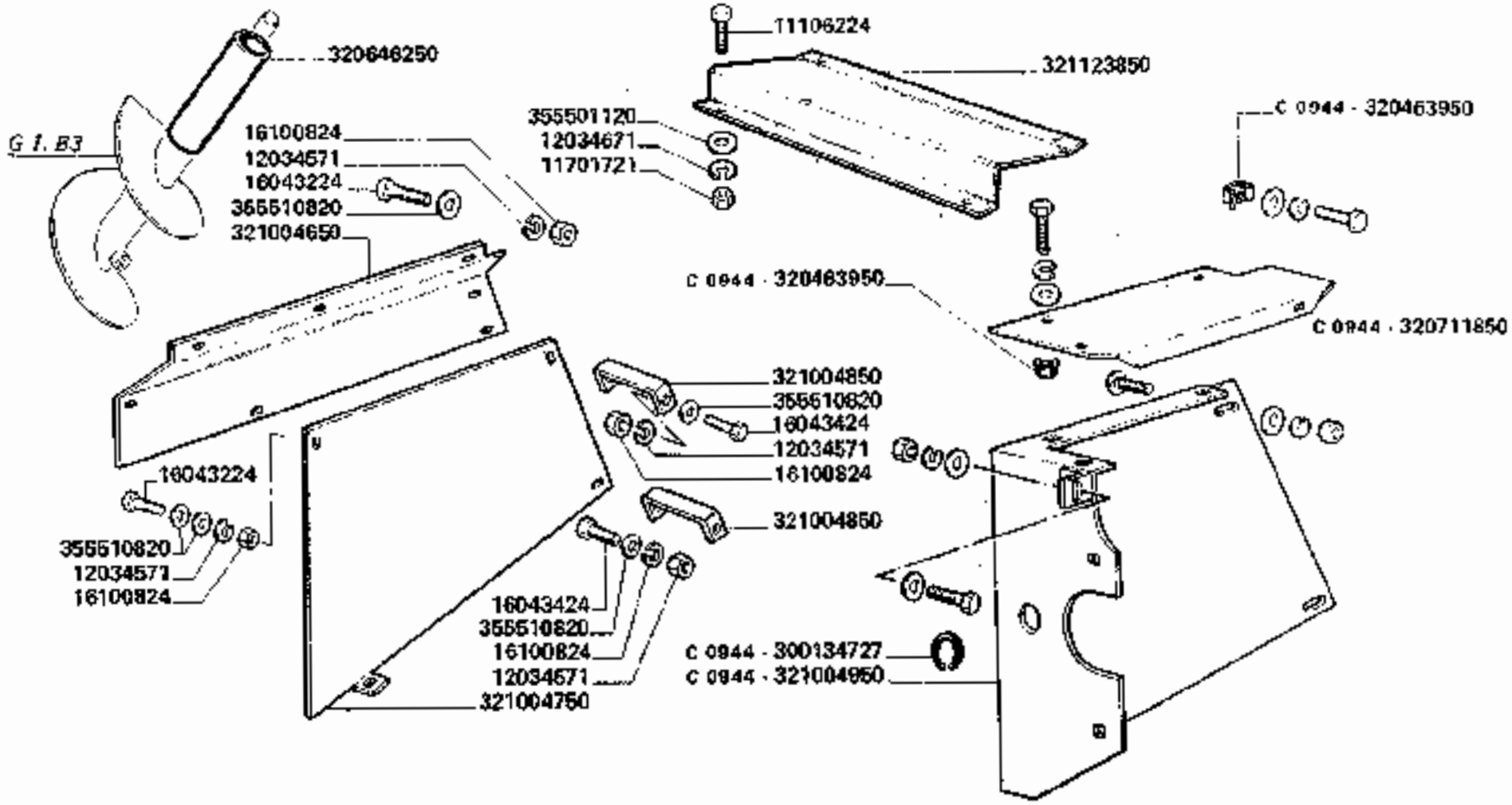

C 0944 art. <= n. 5021001

3790-3790R

DEVIATORE ARIA MOTORE [SENZA SECONDA VENTILAZIONE]

Deviateur d'air moteur (sanz deuxieme nettoyage) *Engine air deflector (without secondary cleaner)*
Luftabweiser motor (ohne 2. reinigung) *Deflector aire motor (sin segunda limpia)*

G 18

https://www.tractormanualpdf.info/

MODIF.	ANT. MODIF.	N. ORDIN.	Q	DENOMINAZIONE	DESIGNATION	BENENNUNG	DESCRIPTION	DENOMINACIONES
		11106224	2	VITE	VIS	SCHRAUBE	SCREW	TORNILLO
		11701721	2	DADO	ECROU	MUTTER	NUT	TUERCA
		12034571	13	ROSETTA ELASTICA	RONDELLE W	FEDERSCHEIBE	SPRING WASHER	ARANDELA ELASTICA
		12034671	2	ROSETTA ELASTICA	RONDELLE W	FEDERSCHEIBE	SPRING WASHER	ARANDELA ELASTICA
		16043224	4	VITE	VIS	SCHRAUBE	SCREW	TORNILLO
		16043424	3	VITE	VIS	SCHRAUBE	SCREW	TORNILLO
		16100824	9	DADO	ECROU	MUTTER	NUT	TUERCA
C 0944		300134727	1	PROFILO	PROFIL CAOUT.	PROFILGUMMI	RUBBER PROFILE	PROFIL DE GOMA
C 0944		320463950	4	DADO	ECROU	MUTTER	NUT	TUERCA
		320646250	1	PROTEZ. ESTREM. COCLEA	PROTECTION	SCHUTZ	GUARD	PROTECCION
C 0944		320711850	1	CHIUSURA SUP. FILTRO	FERMETURE	ABDECKUNG	COVER	CIERRE
		321004650	1	CHIUSURA POST.	FERMETURE	ABDECKUNG	COVER	CIERRE
		321004750	1	CHIUSURA INF. VANO	FERMETURE	ABDECKUNG	COVER	CIERRE
		321004850	2	STAFFA SUPPORTO	ETRIER	HALTER	BRACKET	SOPORTE
C 0944		321004950	1	PROTEZIONE LAT.	PROTECTEUR	SCHUTZBLECH	GUARD	PROTECCION
		321123850	1	GRADINO SU TETTO CASSA	GRADIN	STUFE	STEP	GRADO
		355501120	2	RONDELLA	RONDELLE	SCHEIBE	WASHER	ARANDELA
		355510820	7	RONDELLA	RONDELLE	SCHEIBE	WASHER	ARANDELA

https://www.tractormanualpdf.info/

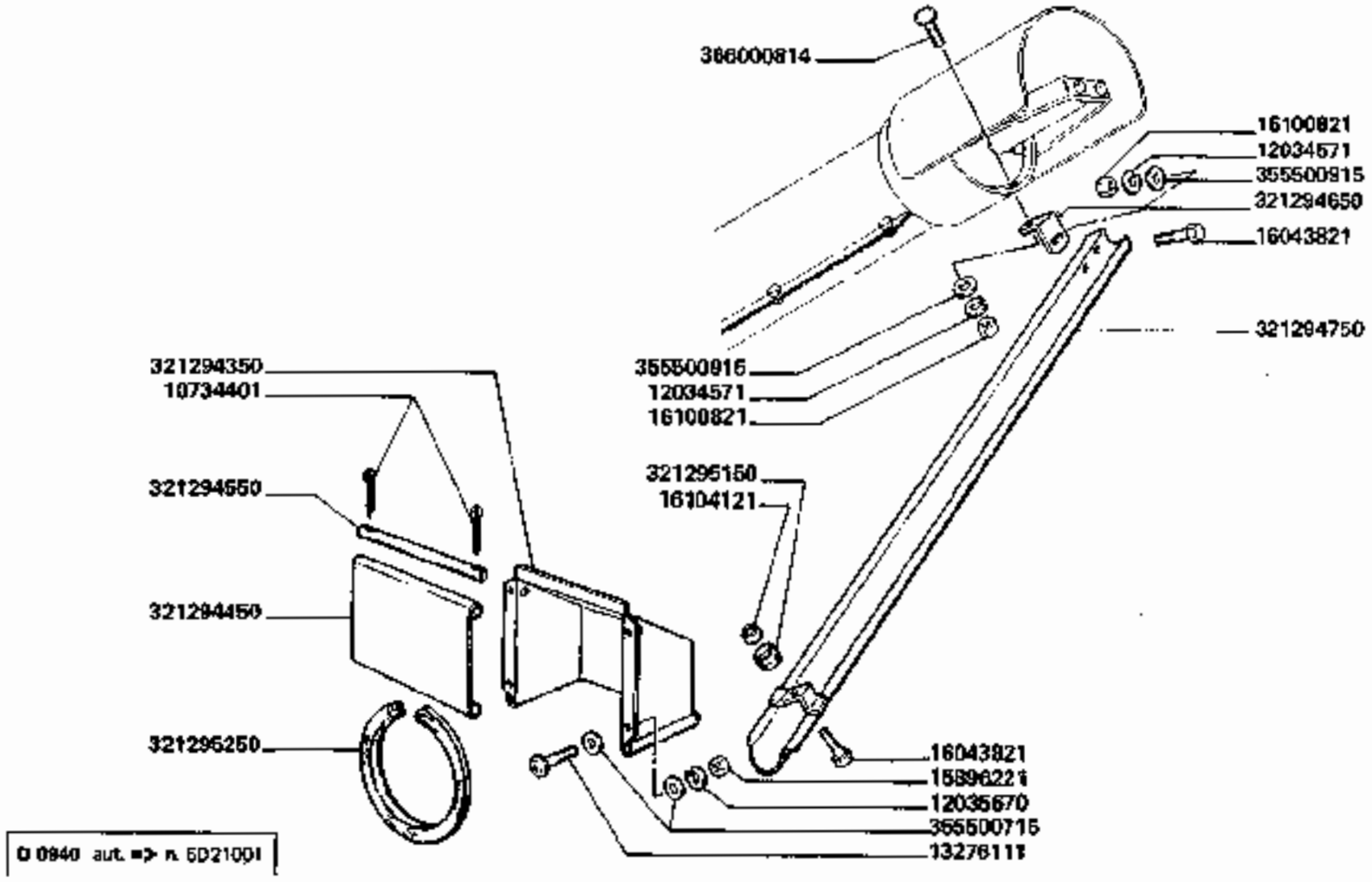

3790-3790R

CONTROLLO GRANELLA

Trappe de visite trémie
Vorrichtung zur kornmusterübnahme

Grain inspection device
Ventanilla de control granos

G19

https://www.tractormanualpdf.info/

MODIF.	ANT. MODIF.	N. ORDIN.	Q	DENOMINAZIONE	DESIGNATION	BENENNUNG	DESCRIPTION	DENOMINACIONES
		10734401	2	COPIGLIA	GOUPILLE FENDUE	SPLINT	COTTER PIN	PASADOR ABIERTO
		12034571	2	ROSETTA ELASTICA	RONDELLE W	FEDERSCHEIBE	SPRING WASHER	ARANDELA ELASTICA
		12035670	4	ROSETTA ELASTICA	RONDELLE W	FEDERSCHEIBE	SPRING WASHER	ARANDELA ELASTICA
		13276111	4	VITE	VIS	SCHRAUBE	SCREW	TORNILLO
		15896221	4	DADO	ECROU	MUTTER	NUT	TUERCA
		16043821	2	VITE	VIS	SCHRAUBE	SCREW	TORNILLO
		16100821	2	DADO	ECROU	MUTTER	NUT	TUERCA
		16104121	1	DADO	ECROU	MUTTER	NUT	TUERCA
		321294350	1	BOCCHETTA CONTROLLO PRODOTTO	TRAPPE DE VISITE	MUSTERABNAHME-VORRICHTUNG	GRAIN ISPECTION SPOUT	BUCA DE CONTROL
		321294450	1	PORTELLO	PORTE	KLAPPE	COVER	TRAMPILLA
		321294550	1	SPINA	GOUPILLE	STIFT	PIN	PASADOR
		321294650	1	SQUADRA	EQUERRE	HALTER	BRACKET	APOYO
		321294750	1	CANALETTA	CANAL	KANAL	CONVEYOR	CANAL
		321295150	1	GOMMINO	CAOUTCHOUC	GUMMI	RUBBER	GOMA
		321295250	1	GUARNIZIONE	JOINT	DICHTUNG	GASKET	JUNTA
		355500715	8	RONDELLA	RONDELLE	SCHEIBE	WASHER	ARANDELA
		355600915	2	RONDELLA	RONDELLE	SCHEIBE	WASHER	ARANDELA
		366000814	1	VITE	VIS	SCHRAUBE	SCREW	TORNILLO

https://www.tractormanualpdf.info/

H 1	SCALA PIATTAFORMA	ESCALIER POSTE DE CONDUITE	PLATTFORMLEITER	PLATAFORM LEDDER	ESCALERA PLATAFORMA
H 2	PIATTAFORMA DI GUIDA	POSTE DE CONDUITE	FAHRERSTAND	DRIVE'S PLATFORM	PLATAFORMA DE CONDUCCION
H 3	SPECCHI RETROVISORI	MIROIR RETROVISEUR	RUECKSPIEGEL	REAR WIEW MIRROR	ESPEJORETROVISOR
H 3/1	SPECCHI RETROVISORI	MIROIR RETROVISEUR	RUECKSPIEGEL	REAR WIEW MIRROR	ESPEJORETROVISOR
H 4	SUPPORTI FANALERIA ANTERIORE	SUPPORTS FEUX ANTERIEUR	VORDERLAMPEN HALTERUNG	FRONT LIGHTS SUPPORTS	SOPORTE FAROLERIA ANTERIOR
H 4/1	SUPPORTI FANALERIA ANTERIORE	SUPPORTS FEUX ANTERIEUR	VORDERLAMPEN HALTERUNG	FRONT LIGHTS SUPPORTS	SOPORTE FAROLERIA ANTERIOR
H 5. B 1	APPLICAZIONE CABINA	APPLICATION CABINE	KABINE ZUBEHOERE	CAB INSTALLATION	APLICACION CASILLA
H 5. B 2	APPLICAZIONE CABINA CONDIZIONATA	APPLICATION CABINE CLIMATISEE	KABINE KLIMATISIERTE ZUBEHOERE	CAB CONDITIONED INSTALLATION	APLICACION CASILLA CALENTADA
H 5. C 1	ELEMENTI CABINA	ELEMENTS CABINE	KABINEELEMENTE	CABINE ELEMENTS	ELEMENTOS CASILLA
H 5. C 2	ELEMENTI CABINA	ELEMENTS CABINE	KABIEELEMENTE	CABINE ELEMENTS	ELEMENTOS CASILLA
H 5. C 3	ELEMENTI CABINA	ELEMENTS CABINE	KABINEELEMENTE	CABINE ELEMENTS	ELEMENTOS CASILLA
H 5. C 4	ELEMENTI CABINA	ELEMENTS CABINE	KABINEELEMENTE	CABINE ELEMENTS	ELEMENTOS CASILLA
H 5. C 6	ELEMENTI CABINA CONDIZIONATA	ELEMENTS CABINE CLIMATISEE	KLIMATISIERTE KABINEELEMENTE	CONDITIONED CABINE ELEMENTS	ELEMENTOS CASILLA CALENTADA

../..

https://www.tractormanualpdf.info/

H 5. C 7	ELEMENTI CABINA CONDIZIONATA	ELEMENTS CABINE CLIMATISEE	KLIMATISIERTE KABINEELEMENTE	CONDITIONED CABINE ELEMENTS	ELEMENTOS CASILLA CALENTADA
H 5. D 1	ELEMENTI CABINA	ELEMENTS CABINE	KABINEELEMENTE	CABINE ELEMENTS	ELEMENTOS CASILLA
H 5. D 2	ELEMENTI CABINA	ELEMENTS CABINE	KABINEELEMENTE	CABINE ELEMENTS	ELEMENTOS CASILLA
H 5. D 3	ELEMENTI CABINA	ELEMENTS CABINE	KABINEELEMENTE	CABINE ELEMENTS	ELEMENTOS CASILLA
H 5. D 4	ELEMENTI CABINA	ELEMENTS CABINE	KABINEELEMENTE	CABINE ELEMENTS	ELEMENTOS CASILLA
H 5. D 5	ELEMENTI CABINA	ELEMENTS CABINE	KABINEELEMENTE	CABINE ELEMENTS	ELEMENTOS CASILLA
H 5. D 6	ELEMENTI CABINA	ELEMENTS CABINE	KABINEELEMENTE	CABINE ELEMENTS	ELEMENTOS CASILLA
H 5. D 7	ELEMENTI CABINA	ELEMENTS CABINE	KABINEELEMENTE	CABINE ELEMENTS	ELEMENTOS CASILLA
H 5. D 8	ELEMENTI CABINA	ELEMENTS CABINE	KABINEELEMENTE	CABINE ELEMENTS	ELEMENTOS CASILLA
H 5. D 9	ELEMENTI CABINA	ELEMENTS CABINE	KABINEELEMENTE	CABINE ELEMENTS	ELEMENTOS CASILLA
H 6	CARENATURE LEVE DI COMANDO	CARENAGE DES LEVIERS DE COMMANDE	HEBELSCHUTZ	LEVERS GUARDS	CARENADOS PALANCAS DE MANDO
H 6/1	CARENATURE LEVE DI COMANDO	CARENAGE DES LEVIERS DE COMMANDE	HEBELSCHUTZ	LEVERS GUARDS	CARENADOS PALANCAS DE MANDO
H 7. B	SEDILE (SIFRA - TESSUTO)	SIEGE (ETOFFE)	FARERSITZ (STOFF)	SEAT (CLOTH)	ABIENTO (PANO)
H 7. C	SEDILE (BOSTROM)	SIEGE	FARERSITZ	SEAT	ASIENTO
H 8	CRUSCOTTO PORTA STRUMENTI	TABLEAU DU BORD PORTE INSTRUMENTS	ARMATURENKASTEN	DASHBOARD	TABLERO PUERTA INSTRUMENTOS
H 8/1	CRUSCOTTO PORTA STRUMENTI	TABLEAU DU BORD PORTE INSTRUMENTS	ARMATURENKASTEN	DASHBOARD	TABLERO PUERTA INSTRUMENTOS

https://www.tractormanualpdf.info/

H 9	PIANTONE DI GUIDA	TUBE DE DIRECTION	LENKSAEULEN	STEERING COOLUMN	SOPORTE DE DIRECCION
H 9/1	PIANTONE DI GUIDA	TUBE DE DIRECTION	LENKSAEULEN	STEERING COOLUMN	SOPORTE DE DIRECCION
H 10	COMANDO STERZO	COMMANDE DE DIRECTION	LENKUNG ANTRIEB	STEERING DRIVE	MANDO DE DIRECCION
H 11	LEVE CAMBIO	LEVIER DE BOITE A VITESSES	SCHALTHEBEL	SHIFT LEVER	PALANCA CAMBIO
H 12	RINVIO LEVE CAMBIO	RENVOI LEVIER DE BOITE A VITESSES	SCHALTHEBEL VORGELEGE	SHIFT LEVER	REENVIO PALANCA CAMBIO
H 13	FRENI	FREINS	BREMSEN	BRAKES	FRENOS
H 14	ELEMENTI POMPA FRENI	ELEMENTS MAITRE CYLINDRES DES FREINS	BREMSENPUMPE ELEMENTE	BRAKE PUMP ELEMENTS	ELEMENTOS BOMBA FRENOS
H 14/1	ELEMENTI POMPA FRENI	ELEMENTS MAITRE CYLINDRES DES FREINS	BREMSENPUMPE ELEMENTE	BRAKE PUMP ELEMENTS	ELEMENTOS BOMBA FRENOS
H 15. A	COMANDO REGOLAZIONE CONTROBATTITORE	COMMANDE REGLAGE DU CONTREBATTEUR	DRESCHKORBEINSTELLUNG ANTRIEB	CONCAVE CONTROL DRIVE	MANDO REGULACCION DEL CONCAVO
H 15. B	TIRANTI DI REGOLAZIONE CONTROBATTITORE	TIRANTS DE REGLAGE DU CONTREBATTEUR	DRESCHKORBEINSTELLUNG SPANNER	CONCAVE ADJUSTAMENT TENSIONERS	TIRANTES DE REGULACION CONCAVO
H 16	ACCELERATORE MOTORE	ACCELERATEUR MOTEUR	MOTOR GASHEBEL	ENGINE THROTTLE	ACELERADOR MOTOR
H 17	FRENO DI STAZIONAMENTO	FREIN DE STATIONEMENT	HANDBREMSE	PARKING BRAKE	FRENO DE ESTACIONAMIENTO
H 18	COMANDO INNESTO PIATTAFORMA DI TAGLIO	COMMANDE DE EMBRAYAGE PLATEFORME DE COUPE	SCHNEIDWERCK ANTRIEB	CUTTING TABLE CLUTCH CONTROL	MANDO INJERTO PLATAFORMA DE CORTE
H 19	COMANDO INNESTO APPARATO TREBBIANTE	COMMANDE DE EMBRAYAGE BATTEUSE	DRESCHWERKKUPPLUNGS-ANTRIEB	THRESHING MECHANISM CLUTCH CONTROL	MANDO INJERTO TRILLA
H 20	COMANDO INNESTO SCARICO SERBATOIO	COMMANDE DE EMBRAYAGE VIDANGE DE TREMIE	TANKENTLEERUNG ANTRIEB	TANK UNLOADING CONTROL	MANDO INJERTO DE DESCARGA DEPOSITO

../..

https://www.tractormanualpdf.info/

H 21	COMANDO VARIATORE BATTITORE	COMMANDE VARIATEUR BATTEUR	DRESCHTROMMELVARIATOR ANTRIEB	DRUM VARIATOR CONTROL	MANDO VARIADOR DEL CILINDRO
H 24	COMANDO AVANZAMENTO ASPO	COMMANDE AVANCEMENT RABATTEUR	FAHRANTRIEB HASPEL	REEL POSITION CONTROL	MANDO AVANCE MOLINETE
H 25	COMANDO VARIATORE ASPO	COMMANDE VARIATEUR RIBATTEUR	HASPEL ANTRIEBSVARIATOR	CONTROL REEL VARIATOR	MADO VARIADOR MOLINETE
H 26	COMANDO BRANDEGGIO	COMMANDE GOULOTTE ORIENTABLE	ENTLADUNGSROHR ANTRIEB	UNLOADING TUBE CONTROL	MANDO TUYO DESCARGA
H 27	INDICATORE ALTEZZA DI TAGLIO	INDICATEUR DE HAUTEUR DE COUPE	SCHNITTHOEHENANZEIGER	CUTTING HEIGHT INDICATOR	INDICADOR DE ALTURA DE CORTE
H 28	INVERSORE	INVERSEUR	RUECKLAUFVORRICHTUNG	REVERSER	INVERSOR

https://www.tractormanualpdf.info/

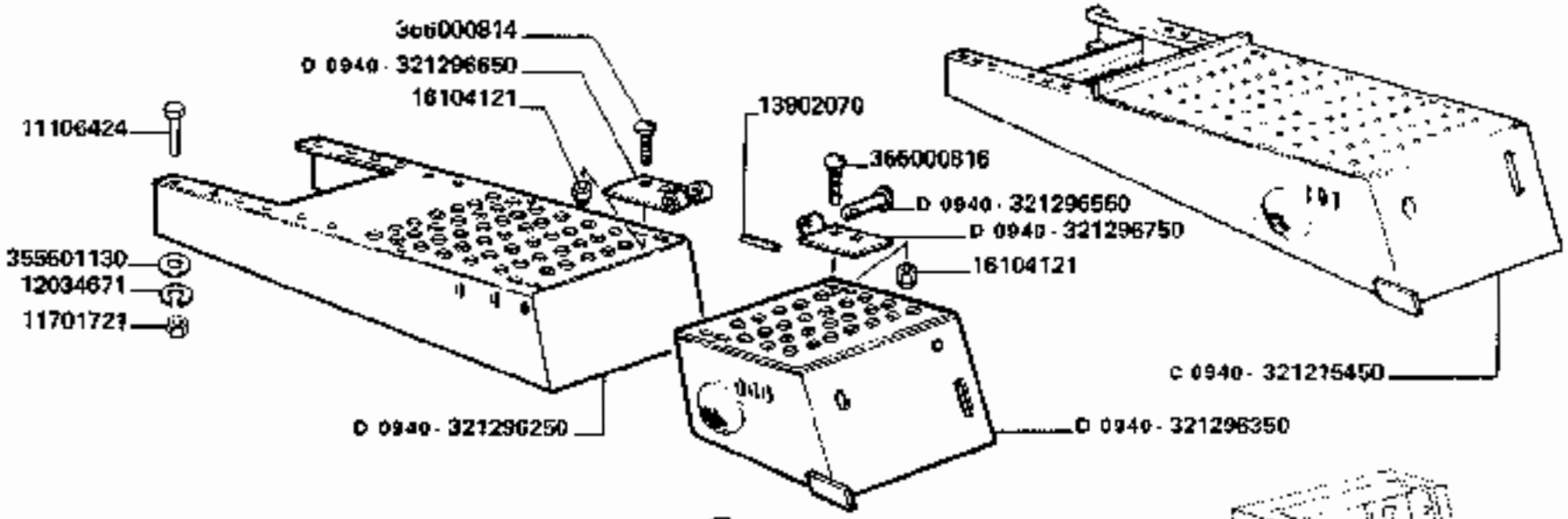

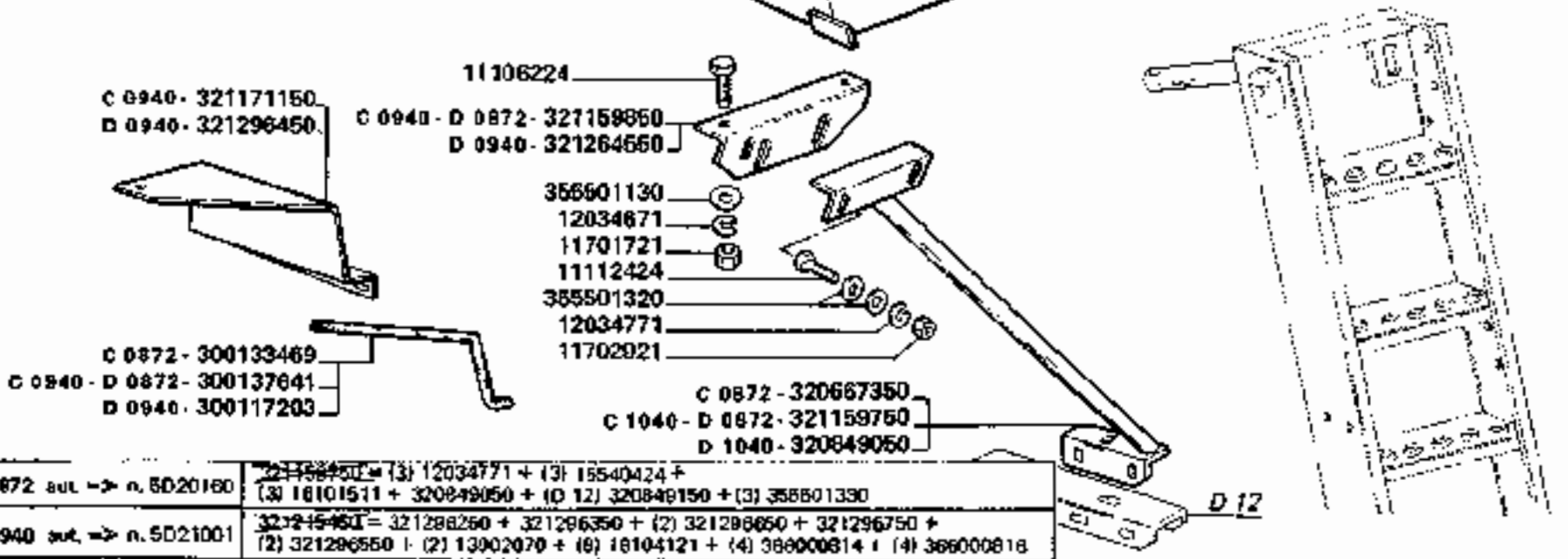

D 0872 aut. => n. 5020160	~~321159750~~ = (3) 12034771 + (3) 15540424 + (3) 16101511 + 320849050 + (D 12) 320849150 + (3) 355501330
D 0940 aut. => n. 5021001	~~321215450~~ = 321296250 + 321296350 + (2) 321296650 + 321296750 + (2) 321296550 + (2) 13902070 + (6) 16104121 + (4) 366000814 + (4) 366000816
D 1040 aut. => n. 5021085	

3790-3790R

SCALA PIATTAFORMA

Escalier poste de conduite
Plattformleiter

Plataform ladder
Escalera plataforma

H 1

1/4

https://www.tractormanualpdf.info/

MODIF.	ANT. MODIF.	N. ORDIN.	Q	DENOMINAZIONE	DESIGNATION	BENENNUNG	DESCRIPTION	DENOMINACIONES
		10734601	1	COPIGLIA	GOUPILLE FENDUE	SPLINT	COTTER PIN	PASADOR ABIERTO
		10902224	3	VITE	VIS	SCHRAUBE	SCREW	TORNILLO
		10977821	2	VITE	VIS	SCHRAUBE	SCREW	TORNILLO
		11106224	1	VITE	VIS	SCHRAUBE	SCREW	TORNILLO
		11106424	2	VITE	VIS	SCHRAUBE	SCREW	TORNILLO
		11106821	1	VITE	VIS	SCHRAUBE	SCREW	TORNILLO
		11112424	2	VITE	VIS	SCHRAUBE	SCREW	TORNILLO
		11599621	1	VITE	VIS	SCHRAUBE	SCREW	TORNILLO
		11701721	11	DADO	ECROU	MUTTER	NUT	TUERCA
		11702921	3	DADO	ECROU	MUTTER	NUT	TUERCA
		12034571	27	ROSETTA ELASTICA	RONDELLE W	FEDERSCHEIBE	SPRING WASHER	ARANDELA ELASTICA
		12034671	11	ROSETTA ELASTICA	RONDELLE W	FEDERSCHEIBE	SPRING WASHER	ARANDELA ELASTICA
		12034771	3	ROSETTA ELASTICA	RONDELLE W	FEDERSCHEIBE	SPRING WASHER	ARANDELA ELASTICA
		12035471	2	ROSETTA ELASTICA	RONDELLE W	FEDERSCHEIBE	SPRING WASHER	ARANDELA ELASTICA
		12035670	2	ROSETTA ELASTICA	RONDELLE W	FEDERSCHEIBE	SPRING WASHER	ARANDELA ELASTICA
		13180901	4	VITE	VIS	SCHRAUBE	SCREW	TORNILLO
		13902070	2	SPINA ELASTICA	GOUPILLE ELAST.	SPANNSTIFT	ROLL PIN	PASADOR
		14610170	1	SPINA ELASTICA	GOUPILLE ELAST.	SPANNSTIFT	ROLL PIN	PASADOR
		15896221	2	DADO	ECROU	MUTTER	NUT	TUERCA
		15896424	2	DADO	ECROU	MUTTER	NUT	TUERCA

../..

https://www.tractormanualpdf.info/

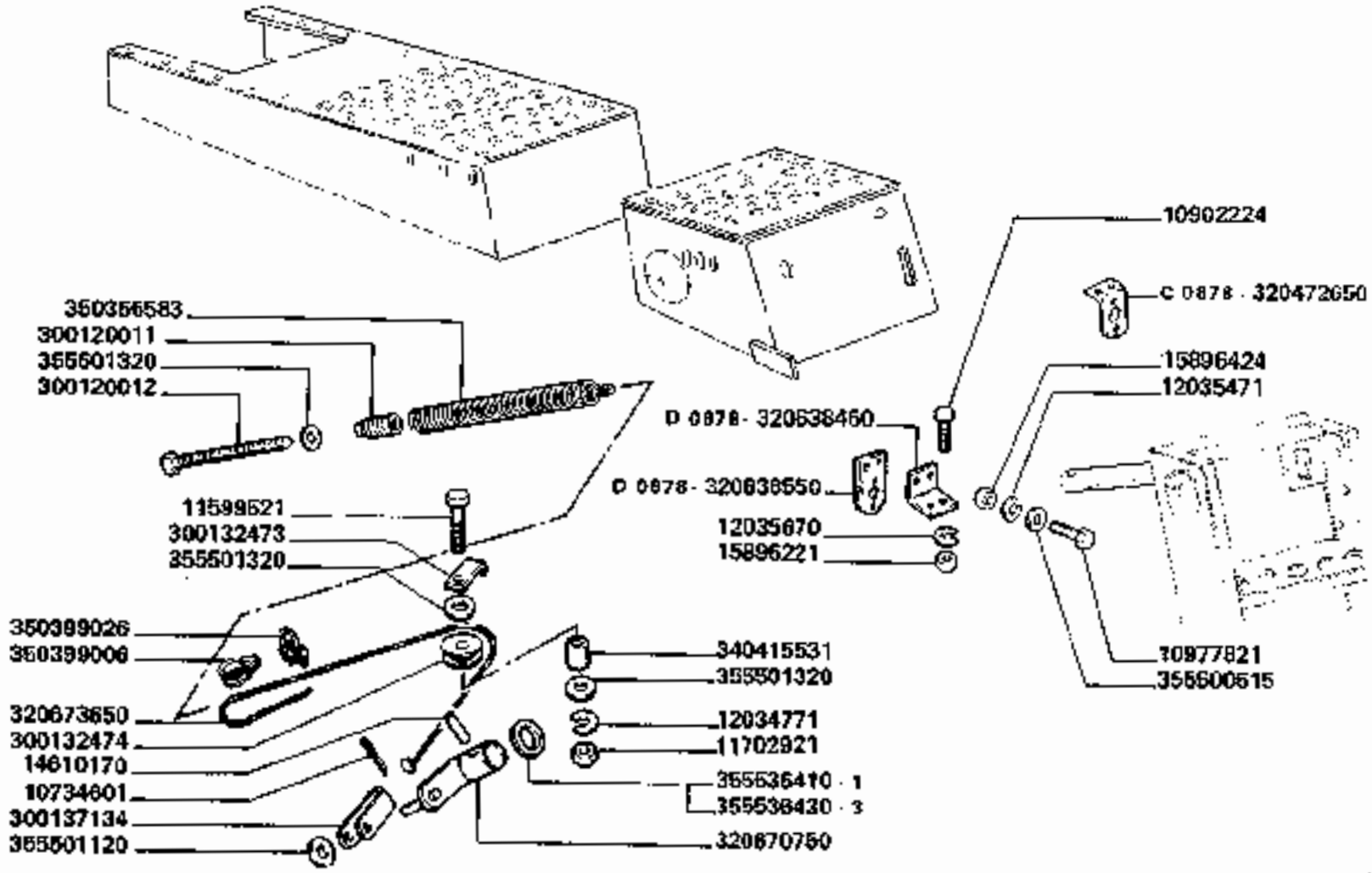

D 0878 dal ➡ il 5D20205	~~320472680~~ = 320638450 + 320638550

3790-3790R

SCALA PIATTAFORMA

Escalier poste de conduite
Plattformleiter

Plataform ladder
Escalera plataforma

H1

2

https://www.tractormanualpdf.info/

MODIF.	ANT. MODIF.	N. ORDIN.	Q.	DENOMINAZIONE	DESIGNATION	BENENNUNG	DESCRIPTION	DENOMINACIONES
		16043424	8	VITE	VIS	SCHRAUBE	SCREW	TORNILLO
		16043624	1	VITE	VIS	SCHRAUBE	SCREW	TORNILLO
		16044024	4	VITE	VIS	SCHRAUBE	SCREW	TORNILLO
		16100824	14	DADO	ECROU	MUTTER	NUT	TUERCA
		16104121	12	DADO	ECROU	MUTTER	NUT	TUERCA
D 0940		300117203	1	PROFILO PROTEZIONE	JOINT	DICHTUNG	GASKET	JUNTA
		300120011	1	ESTREMITA' MOLLA	EXTREMITE	FEDERENDE	SPRING END	EXTREMIDAD
		300120012	1	TIRANTE	TIRANT	SPANNSCHRAUBE	TIE-ROD	TIRANTE
		300132473	1	SQUADRETTA	EQUERRE	PLATTE	PLATE	ESQUADRA
		300132474	1	GUIDA CAVO	PATTE DE GUIDAGE	SEILFUEHRUNG	ROPE GUIDE	GUIA PARA CUERDA
C 0940		300132769	1	CORRIMANO D.	MAIN-COURANT	HANDLAUF	HANDRAIL	BARANDILLA
C 0872		300133469	1	PROFILO PROTEZIONE	JOINT	DICHTUNG	GASKET	JUNTA
		300137134	1	ANCORAGGIO SUP. CAVO	ATTAQUE	HALTER	LATCH	ATAQUE
D 0872 C 0940	300037128	300137641	1	PROFILO PROTEZIONE	JOINT	DICHTUNG	GASKET	JUNTA
C 0878		320472650	1	PIASTRINA	PLAQUETTE	PLAETTCHEN	PLATE	PLANCHUELA
	300136607	320549950	1	LAMA ANCORAGGIO SCALA	PLAQUE	PLATTE	PLATE	PLACA
D 0878		320638450	1	PIASTRINA	PLAQUETTE	PLAETTCHEN	PLATE	PLANCHUELA
D 0878		320638550	1	SUPP. RIPETITORE DIREZ.	SUPPORT	HALTER	SUPPORT	SOPORTE
C 0872		320667350	1	PUNTONE SOST. SCALA	SUPPORT	HALTERUNG	SUPPORT	SOPORTE
		320670750	1	BILANCERE	BALANCIER	SCHWINGE	ROCKER ARM	BALANCIN
		320673650	1	CAVO	CABLE	SEIL	WIRE	CABLE

.../...

https://www.tractormanualpdf.info/

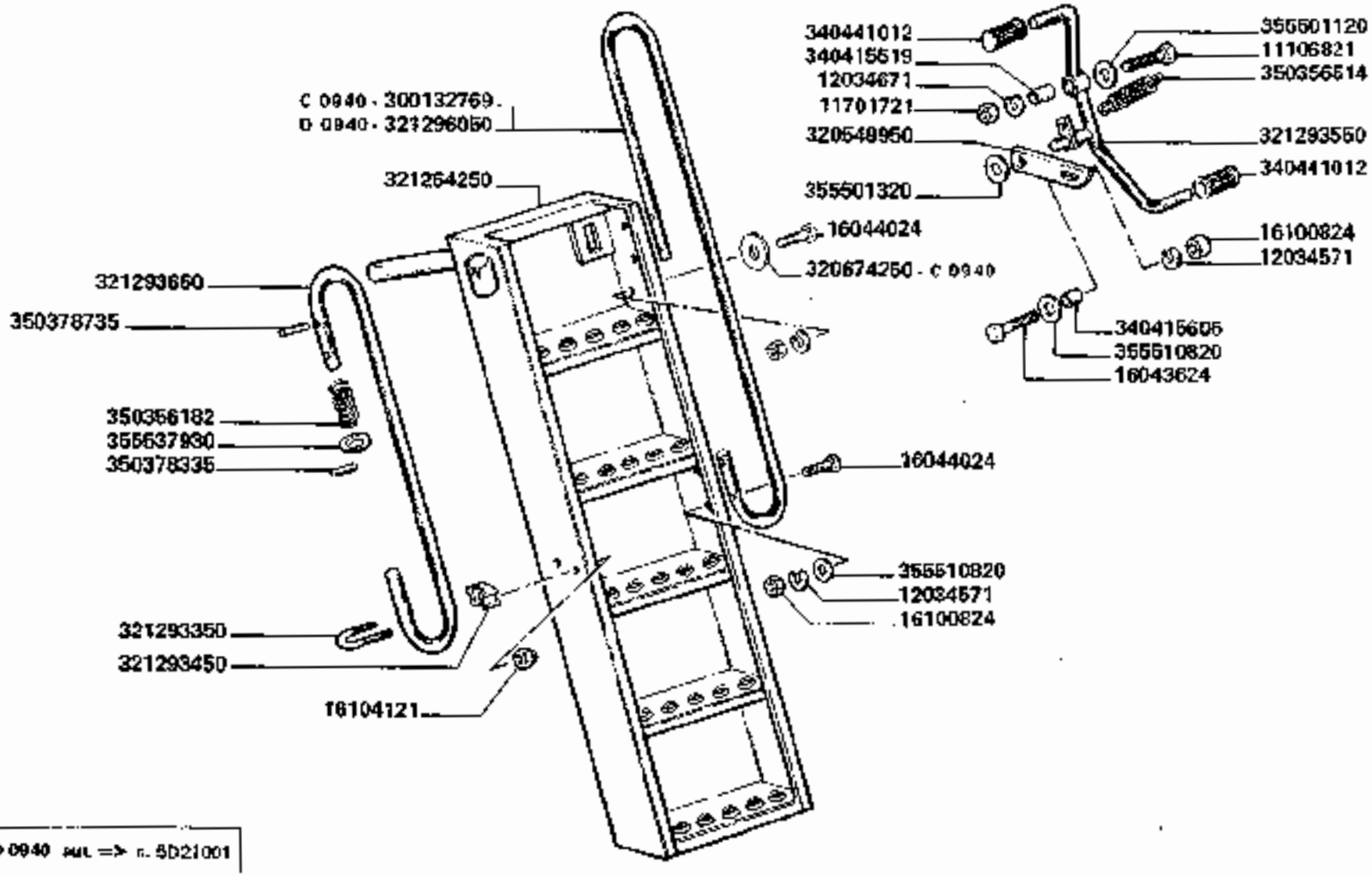

D 0940 fino => n. 5D21001

3790-3790R

SCALA PIATTAFORMA

Escalier poste de conduite
Plattformleiter

Plataform ladder
Escalera plataforma

H1

3

https://www.tractormanualpdf.info/

MODIF.	ANT. MODIF.	N. ORDIN.	Q	DENOMINAZIONE	DESIGNATION	BENENNUNG	DESCRIPTION	DENOMINACIONES
C 0940		320674250	1	RONDELLA	RONDELLE	SCHEIBE	WASHER	ARANDELA
		320687750	1	SQUADRETTA	EQUERRE	HALTER	RETAINER	PLACA
C 0940		320713450	2	STRISCIA ANTISDRUCC.	RUBAN ADESIF	BAND	STRIP	CINTA ANTISDELIZ.
D 1040		320849050	1	PUNTONE SOSTEGNO SCALA	SUPPORT	HALTERUNG	SUPPORT	SOPORTE
D 0872 C 1040		321159750	1	PUNTONE SOSTEGNO SCALA	SUPPORT	HALTERUNG	SUPPORT	SOPORTE
D 0872 C 0940		321159850	1	ANGOLARE	SUPPORT ANGUL.	ABSTUETZWINKEL	SUPPORTING ANGLE	ANGULO DE SOPORTE
C 0940	320712450	321171150	1	CHIUSURA PIANEROTTOLO	FERMETURE	ABDECKUNG	COVER	CIERRE
C 0940	320667150	321215450	1	SUPPORTO INT. SCALA	SUPPORT	HALTERUNG	SUPPORT	SOPORTE
	320667050	321264250	1	SCALA	ESCALIER	LEITER	LADDER	ESCALERA
D 0940		321264550	1	ANGOLARE	SUPPORT ANGUL.	ABSTUETZWINKEL	SUPPORTING ANGLE	ANGULO DE SOPORTE
	300136608	321293350	2	BRIGLIA	CRAMPON	SCHELLE	CLAMP	BRIDA
	300136609	321293450	2	SUPPORTO INT.	SUPPORT	HALTER	SUPPORT	SOPORTE
	300136606	321293550	1	PEDALE SGANC. SCALA	PEDALE	PEDAL	PEDAL	PEDAL
	300136605	321293650	1	CORRIMANO ANT. S.	MAIN-COURANT	HANDLAUF	HANDRAIL	BARANDILLA
D 0940		321296050	1	CORRIMANO D.	MAIN-COURANT	HANDLAUF	HANDRAIL	BARANDILLA
	320683350	321296150	1	PEDANA SUPPLEMENTARE	MARCHEPIED	TRITTBLECH	BOARD	ESTRIBO
D 0940		321296250	1	SUPP. INT. SCALA	SUPPORT	HALTERUNG	SUPPORT	SOPORTE
D 0940		321296350	1	SUPP. EST. SCALA	SUPPORT	HALTERUNG	SUPPORT	SOPORTE
D 0940		321296450	1	CHIUSURA PIANEROTT.	FERMETURE	ABDECKUNG	COVER	CIERRE
D 0940		321296550	2	PERNO	AXE	BOLZEN	PIN	PASADOR
D 0940		321296650	2	CERNIERA	CHARNIERe	SCHARNIER	HINGE	BISAGRA
D 0940		321296750	2	CERNIERA	CHARNIERE	SCHARNIER	HINGE	BISAGRA

.../...

https://www.tractormanualpdf.info/

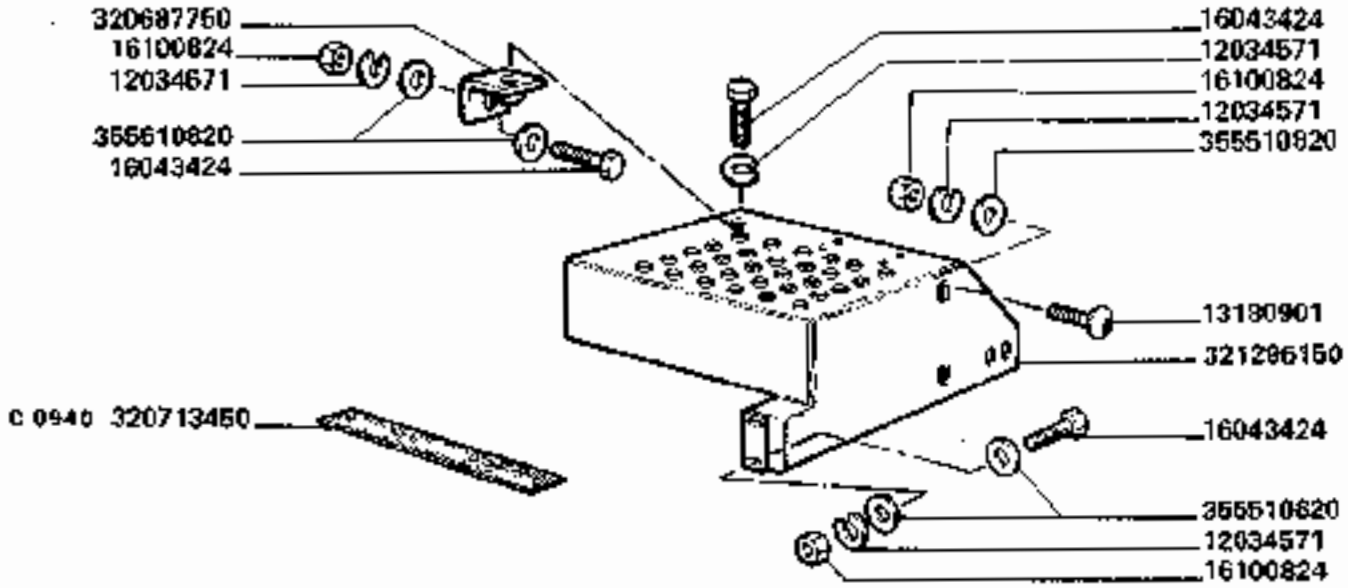

C 0940 art. ⇐ n. 5D20349

3790-3790R

SCALA PIATTAFORMA

Escalier poste de conduite
Plattformleiter

Plateform ladder
Escalera plataforma

H 1

4

https://www.tractormanualpdf.info/

MODIF.	ANT. MODIF.	N. ORDIN.	Q.	DENOMINAZIONE	DESIGNATION	BENENNUNG	DESCRIPTION	DENOMINACIONES
		340415519	1	BOCCOLA	BAGUE	BUECHSE	BUSH	CASQUILLO
		340415531	1	BOCCOLA	BAGUE	BUECHSE	BUSH	CASQUILLO
		340415606	1	BOCCOLA	BAGUE	BUECHSE	BUSH	CASQUILLO
		340441012	2	COPRIPEDALE	COUVRE PEDAL	FUSSHEBEL	RUBBER PAD	CUBRE PEDAL
		350356182	2	MOLLA	RESSORT	FEDER	SPRING	RESORTE
		350356514	1	MOLLA	RESSORT	FEDER	SPRING	RESORTE
		350356583	1	MOLLA	RESSORT	FEDER	SPRING	RESORTE
		350378335	2	SPINA ELASTICA	GOUPILLE ELAST.	SPANNSTIFT	ROLL PIN	PASADOR
		350378735	2	SPINA ELASTICA	GOUPILLE ELAST.	SPANNSTIFT	ROLL PIN	PASADOR
		350399006	1	REDANCE	REDANCIE	OESE	THIMBLE	OJAL
		350399026	2	MORSETTO	SERRE CABLE	SEILKLEMME	WIRE ROPGRIP	FIJA CABLE
		355500615	2	RONDELLA	RONDELLE	SCHEIBE	WASHER	ARANDELA
		355501120	4	RONDELLA	RONDELLE	SCHEIBE	WASHER	ARANDELA
		355501130	6	RONDELLA	RONDELLE	SCHEIBE	WASHER	ARANDELA
		355501320	8	RONDELLA	RONDELLE	SCHEIBE	WASHER	ARANDELA
		355510820	19	RONDELLA	RONDELLE	SCHEIBE	WASHER	ARANDELA
		355536410	2	RONDELLA	RONDELLE	SCHEIBE	WASHER	ARANDELA
		355536430	1	RONDELLA	RONDELLE	SCHEIBE	WASHER	ARANDELA
		355537930	2	RONDELLA	RONDELLE	SCHEIBE	WASHER	ARANDELA
		366000814	4	VITE	VIS	SCHRAUBE	SCREW	TORNILLO
		366000816	4	VITE	VIS	SCHRAUBE	SCREW	TORNILLO

https://www.tractormanualpdf.info/

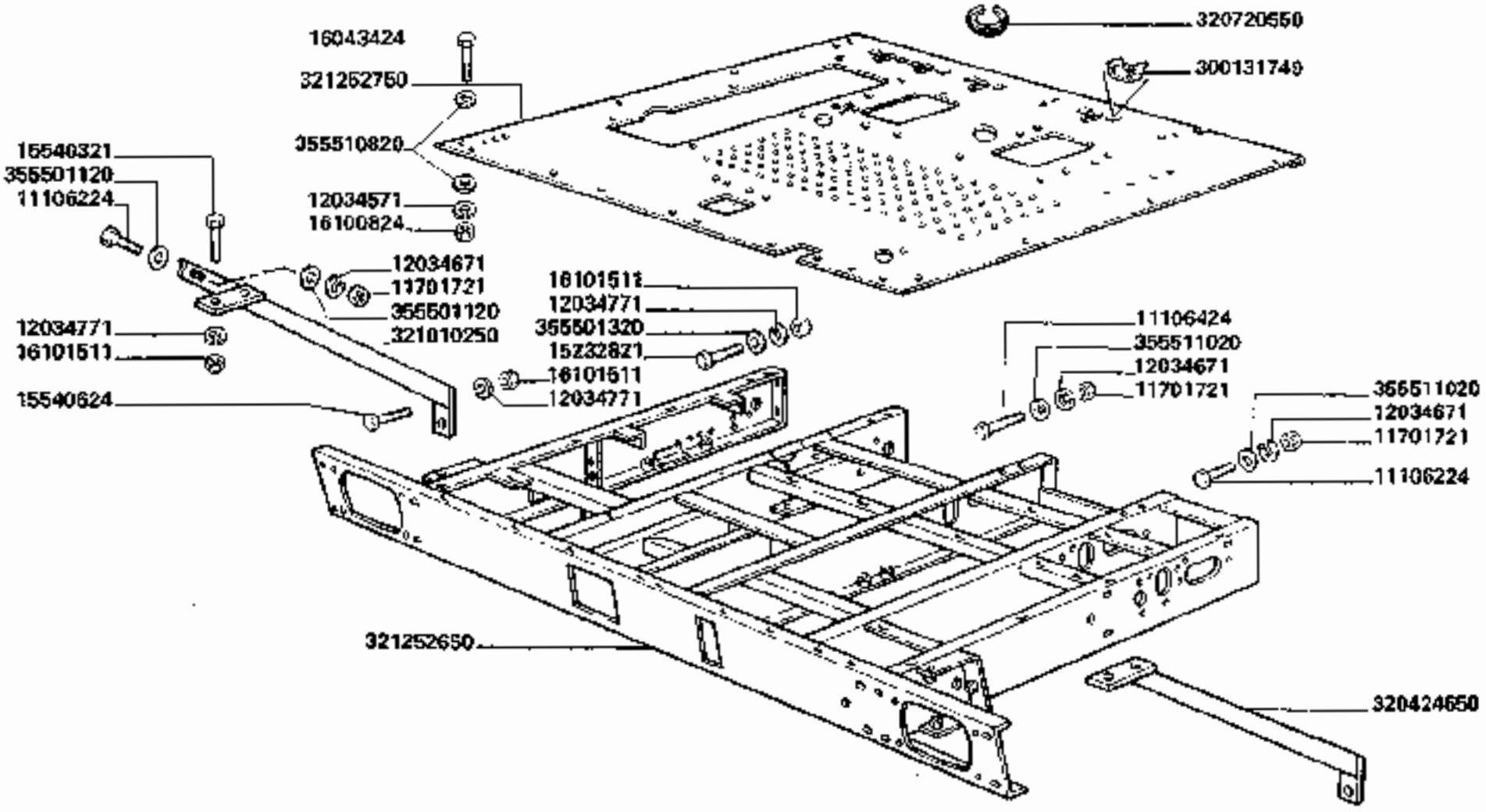

3790-3790R

PIATTAFORMA DI GUIDA

Poste de conduite
Fahrerstand

Drive's platform
Plataforma de conduccion

H2

https://www.tractormanualpdf.info/

MODIF.	ANT. MODIF.	N. ORDIN.	Q	DENOMINAZIONE	DESIGNATION	BENENNUNG	DESCRIPTION	DENOMINACIONES
		11106224	2	VITE	VIS	SCHRAUBE	SCREW	TORNILLO
		11106424	5	VITE	VIS	SCHRAUBE	SCREW	TORNILLO
		11701721	7	DADO	ECROU	MUTTER	NUT	TUERCA
		12034671	13	ROSETTA ELASTICA	RONDELLE W	FEDERSCHEIBE	SPRING WASHER	ARANDELA ELASTICA
		12034671	7	ROSETTA ELASTICA	RONDELLE W	FEDERSCHEIBE	SPRING WASHER	ARANDELA ELASTICA
		12034771	12	ROSETTA ELASTICA	RONDELLE W	FEDERSCHEIBE	SPRING WASHER	ARANDELA ELASTICA
		15232821	4	VITE	VIS	SCHRAUBE	SCREW	TORNILLO
		15540321	4	VITE	VIS	SCHRAUBE	SCREW	TORNILLO
		15540624	4	VITE	VIS	SCHRAUBE	SCREW	TORNILLO
		16043424	12	VITE	VIS	SCHRAUBE	SCREW	TORNILLO
		16100824	3	DADO	ECROU	MUTTER	NUT	TUERCA
		16101511	12	DADO	ECROU	MUTTER	NUT	TUERCA
		300131749	8	DADO IN GABBIA	ECROU	MUTTER	NUT	TUERCA
		320424650	1	PUNTELLO S.	RAIDISSEUR	STREBE	STIFFENER	REFUERZO
		320720550	1	PROFILO IN GOMMA	PROFIL CAOUTCH.	PROFILGUMMI	RUBBER PROFILE	PERFIL DE GOMA
		321010250	1	PUNTELLO D.	RAIDISSEUR	STREBE	STIFFENER	REFUERZO
	321206150	321252650	1	TELAIO	CHASSIS	RAHMEN	FRAME	BASTIDOR
	320424050	321252750	1	PEDANA	PLANCHER	TRITTBLECH	FOOTBOARD	ESTRIBO
		355501120	2	RONDELLA	RONDELLE	SCHEIBE	WASHER	ARANDELA
		355501320	4	RONDELLA	RONDELLE	SCHEIBE	WASHER	ARANDELA
		355510820	26	RONDELLA	RONDELLE	SCHEIBE	WASHER	ARANDELA
		355511020	8	RONDELLA	RONDELLE	SCHEIBE	WASHER	ARANDELA

https://www.tractormanualpdf.info/

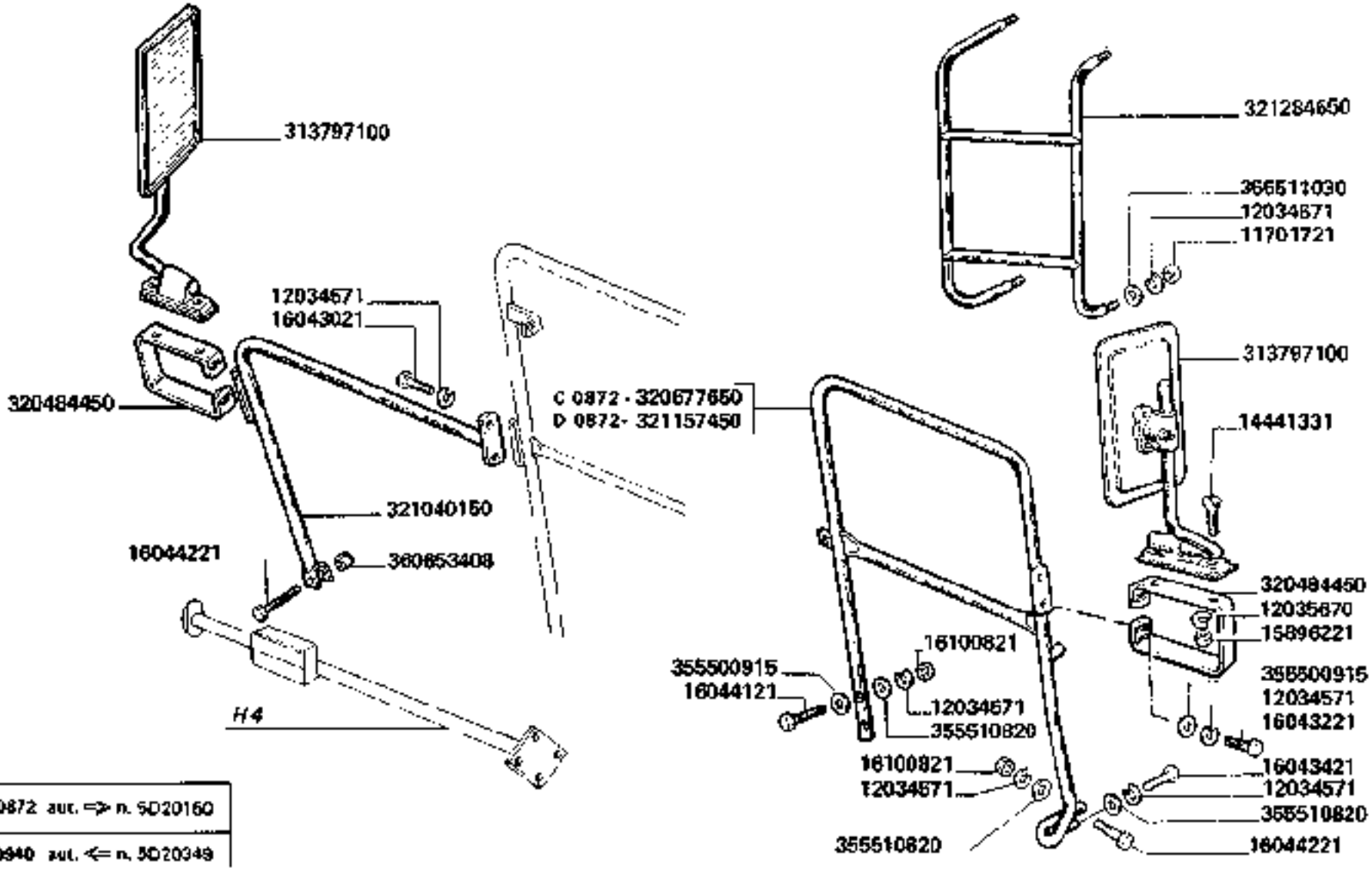

3790-3790R

SPECCHI RETROVISORI

Miroir retroviseur
Rueckspiegel

Rear wiew mirror
Espejoretrovisor

H3

https://www.tractormanualpdf.info/

MODIF.	ANT. MODIF.	N. ORDIN.	Q	DENOMINAZIONE	DESIGNATION	BENENNUNG	DESCRIPTION	DENOMINACIONES
		11701721	4	DADO	ECROU	MUTTER	NUT	TUERCA
		12034571	10	ROSETTA ELASTICA	RONDELLE W	FEDERSCHEIBE	SPRING WASHER	ARANDELA ELASTICA
		12034671	4	ROSETTA ELASTICA	RONDELLE W	FEDERSCHEIBE	SPRING WASHER	ARANDELA ELASTICA
		12035670	4	ROSETTA ELASTICA	RONDELLE W	FEDERSCHEIBE	SPRING WASHER	ARANDELA ELASTICA
		14441331	4	VITE	VIS	SCHRAUBE	SCREW	TORNILLO
		15896221	4	DADO	ECROU	MUTTER	NUT	TUERCA
		16043021	2	VITE	VIS	SCHRAUBE	SCREW	TORNILLO
		16043221	4	VITE	VIS	SCHRAUBE	SCREW	TORNILLO
		16043421	1	VITE	VIS	SCHRAUBE	SCREW	TORNILLO
		16044121	2	VITE	VIS	SCHRAUBE	SCREW	TORNILLO
		16044221	2	VITE	VIS	SCHRAUBE	SCREW	TORNILLO
		16100821	3	DADO	ECROU	MUTTER	NUT	TUERCA
		313797100	2	SPECCHIO COMPL.	MIROIR RETROV.	RUECKSPIEGEL	REAR VIEW MIRROR	ESPEJO RETROV.
		320484450	2	SUPPORTO SPECCHIO	SUPPORT	HALTERUNG	SUPPORT	SOPORTE
C 0872		320677650	1	PARAPETTO	GARDE-FOU	BRUESTUNG	LANDING PLATFORM	PARAPETO
		321040150	1	TUBO SUPPORTO	TUBE	ROHR	PIPE	TUBO
D 0872		321167450	1	PARAPETTO	GARDE-FOU	BRUESTUNG	LANDING PLATFORM	PARAPETO
	300136392	321284650	1	SCALA ACCESSO SERBATOIO	ESCALIER	LEITER	LADDER	ESCALERA
		355500915	6	RONDELLA	RONDELLE	SCHEIBE	WASHER	ARANDELA
		355510820	6	RONDELLA	RONDELLE	SCHEIBE	WASHER	ARANDELA
		355511030	4	RONDELLA	RONDELLE	SCHEIBE	WASHER	ARANDELA
		360653408	1	DADO	ECROU	MUTTER	NUT	TUERCA

https://www.tractormanualpdf.info/

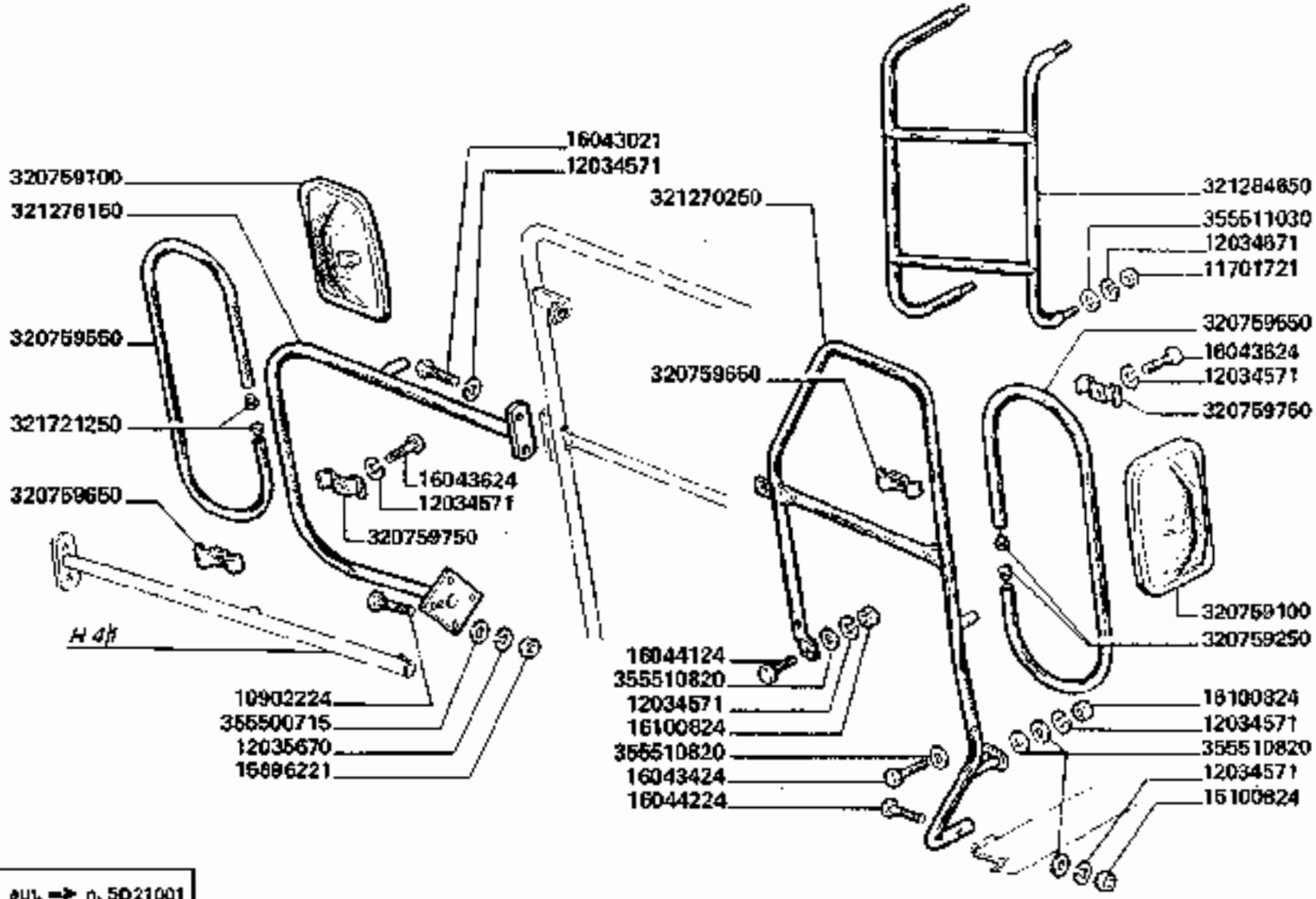

D 0940 aut. ➡ n. 5021001

3790-3790R

SPECCHI RETROVISORI

Miroir retroviseur
Rueckspiegel

Rear wiew mirror
Espejo retrovisor

H3/1

https://www.tractormanualpdf.info/

MODIF.	ANT. MODIF.	N. ORDIN.	Q	DENOMINAZIONE	DESIGNATION	BENENNUNG	DESCRIPTION	DENOMINACIONES
		10902224	4	VITE	VIS	SCHRAUBE	SCREW	TORNILLO
		11701721	4	DADO	ECROU	MUTTER	NUT	TUERCA
		12034571	10	ROSETTA ELASTICA	RONDELLE W	FEDERSCHEIBE	SPRING WASHER	ARANDELA ELASTICA
		12034671	4	ROSETTA ELASTICA	RONDELLE W	FEDERSCHEIBE	SPRING WASHER	ARANDELA ELASTICA
		12035670	4	ROSETTA ELASTICA	RONDELLE W	FEDERSCHEIBE	SPRING WASHER	ARANDELA ELASTICA
		15996221	4	DADO	ECROU	MUTTER	NUT	TUERCA
		16043021	2	VITE	VIS	SCHRAUBE	SCREW	TORNILLO
		16043424	1	VITE	VIS	SCHRAUBE	SCREW	TORNILLO
		16043624	4	VITE	VIS	SCHRAUBE	SCREW	TORNILLO
		16044124	2	VITE	VIS	SCHRAUBE	SCREW	TORNILLO
		16044224	1	VITE	VIS	SCHRAUBE	SCREW	TORNILLO
		16100924	3	DADO	ECROU	MUTTER	NUT	TUERCA
		320759100	2	SPECCHIO RETROVISORE	MIROIR RETR.	RUECKSPIEGEL	REAR VIEW MIRROR	ESPEJO RETROVISOR
		320759550	2	BRACCIO SUPP. SPECCHIO	SUPPORT	HALTERUNG	SUPPORT	SOPORTE
		320759650	4	BRIGLIA	BRIDE	SCHELLE	CLAMP	BRIDA
		320759750	4	BRIGLIA	BRIDE	SCHELLE	CLAMP	BRIDA
		321270250	1	PARAPETTO	GARDE-FOU	BRUESTUNG	LANDING PLATFORM	PARAPETO
		321276150	1	TUBO SUPPORTO	SUPPORT	HALTERUNG	SUPPORT	SOPORTE
		321284650	1	SCALA ACCESSO SERBAT.	ESCALIER	LEITER	LADDER	ESCALERA
	320759250	321721250	4	TAPPO	BOUCHON	STOPFEN	PLUG	TAPON
		355500716	4	RONDELLA	RONDELLE	SCHEIBE	WASHER	ARANDELA
		355610820	6	RONDELLA	RONDELLE	SCHEIBE	WASHER	ARANDELA
		355611030	4	RONDELLA	RONDELLE	SCHEIBE	WASHER	ARANDELA

https://www.tractormanualpdf.info/

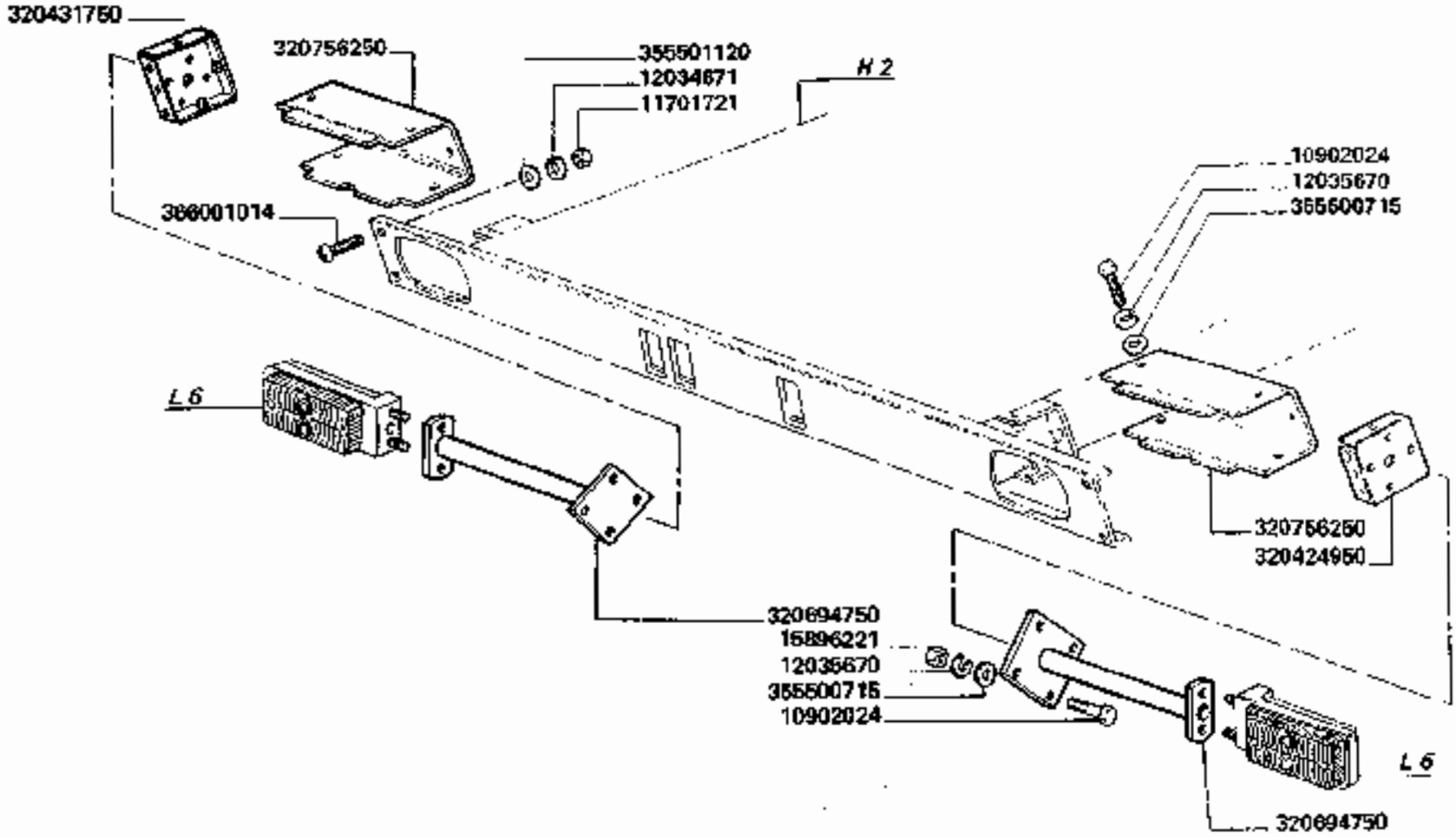

C 0940 - aut. ... n. 6D20349

3790-3790R

SUPPORTI FANALERIA ANTERIORE

Supports feuw anterieur
Vorderlampen halterung

Front lights supports
Soporte faroleria anterior

H4

https://www.tractormanualpdf.info/

MODIF.	ANT. MODIF.	N. ORDIN.	Q	DENOMINAZIONE	DESIGNATION	BENENNUNG	DESCRIPTION	DENOMINACIONES
		10902024	20	VITE	VIS	SCHRAUBE	SCREW	TORNILLO
		11701721	4	DADO	ECROU	MUTTER	NUT	TUERCA
		12034671	4	ROSETTA ELASTICA	RONDELLE W	FEDERSCHEIBE	SPRING WASHER	ARANDELA ELASTICA
		12035670	20	ROSETTA ELASTICA	RONDELLE W	FEDERSCHEIBE	SPRING WASHER	ARANDELA ELASTICA
		15896221	4	DADO	ECROU	MUTTER	NUT	TUERCA
		320424950	1	CHIUSURA LAT. S. FARO	FERMETURE	ABDECKUNG	COVER	CIERRE
		320431750	1	CHIUSURA LAT. D. FARO	FERMETURE	ABDECKUNG	COVER	CIERRE
	320652050	320694750	2	SUPPORTO FANALINO ANT.	SUPPORT	HALTERUNG	SUPPORT	SOPORTE
	320425050	320755250	2	COPERCHIO FARO	COUVERCLE	DECKEL	COVER	TAPA
		355500715	20	RONDELLA	RONDELLE	SCHEIBE	WASHER	ARANDELA
		355501120	4	RONDELLA	RONDELLE	SCHEIBE	WASHER	ARANDELA
		366001014	4	VITE	VIS	SCHRAUBE	SCREW	TORNILLO

https://www.tractormanualpdf.info/

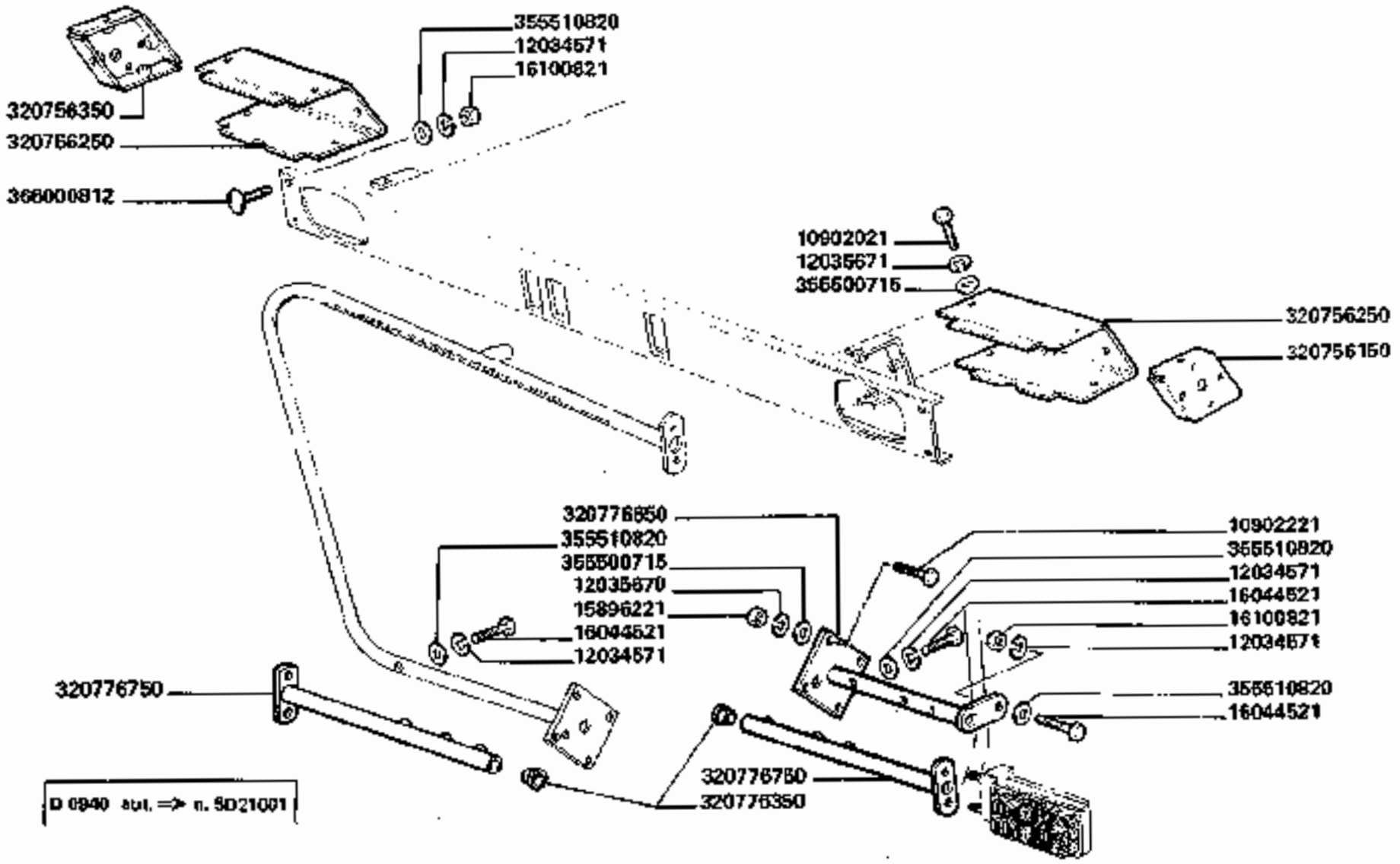

3790-3790R

SUPPORTI FANALERIA ANTERIORE

Supports faux anterieur
Vorderlampen halterung

Front lights supports
Soporte faroleria anterior

H4/1

https://www.tractormanualpdf.info/

MODIF.	ANT. MODIF.	N. ORDIN.	Q	DENOMINAZIONE	DESIGNATION	BENENNUNG	DESCRIPTION	DENOMINACIONES
		10902021	12	VITE	VIS	SCHRAUBE	SCREW	TORNILLO
		10902221	4	VITE	VIS	SCHRAUBE	SCREW	TORNILLO
		12034571	9	ROSETTA ELASTICA	RONDELLE W	FEDERSCHEIBE	SPRING WASHER	ARANDELA ELASTICA
		12035670	16	ROSETTA ELASTICA	RONDELLE W	FEDERSCHEIBE	SPRING WASHER	ARANDELA ELASTICA
		16896221	4	DADO	ECROU	MUTTER	NUT	TUERCA
		16044521	4	VITE	VIS	SCHRAUBE	SCREW	TORNILLO
		16100821	5	DADO	ECROU	MUTTER	NUT	TUERCA
		320756150	1	CHIUSURA LAT. S. FARO	FERMETURE	ABDECKUNG	COVER	CIERRE
		320756250	2	COPERCHIO FARO	COUVERCLE	DECKEL	COVER	TAPA
		320756360	1	CHIUSURA LAT. FARO	FERMETURE	ABDECKUNG	COVER	CIERRE
		320776350	2	GOMMINO PASSACAVO	PASSE-FIL	GUMMIRING	GROMMET	PASA-HILO
		320776650	1	PROLUNGA SUPP. FAN.	RALLONGE	VERLAENGERUNG	EXTENSION	PROLONGA
		320776750	2	SUPPORTO FANALINO	SUPPORT	HALTERUNG	SUPPORT	SOPORTE
		355500715	16	RONDELLA	RONDELLE	SCHEIBE	WASHER	ARANDELA
		355510820	8	RONDELLA	RONDELLE	SCHEIBE	WASHER	ARANDELA
		366000812	4	VITE	VIS	SCHRAUBE	SCREW	TORNILLO

https://www.tractormanualpdf.info/

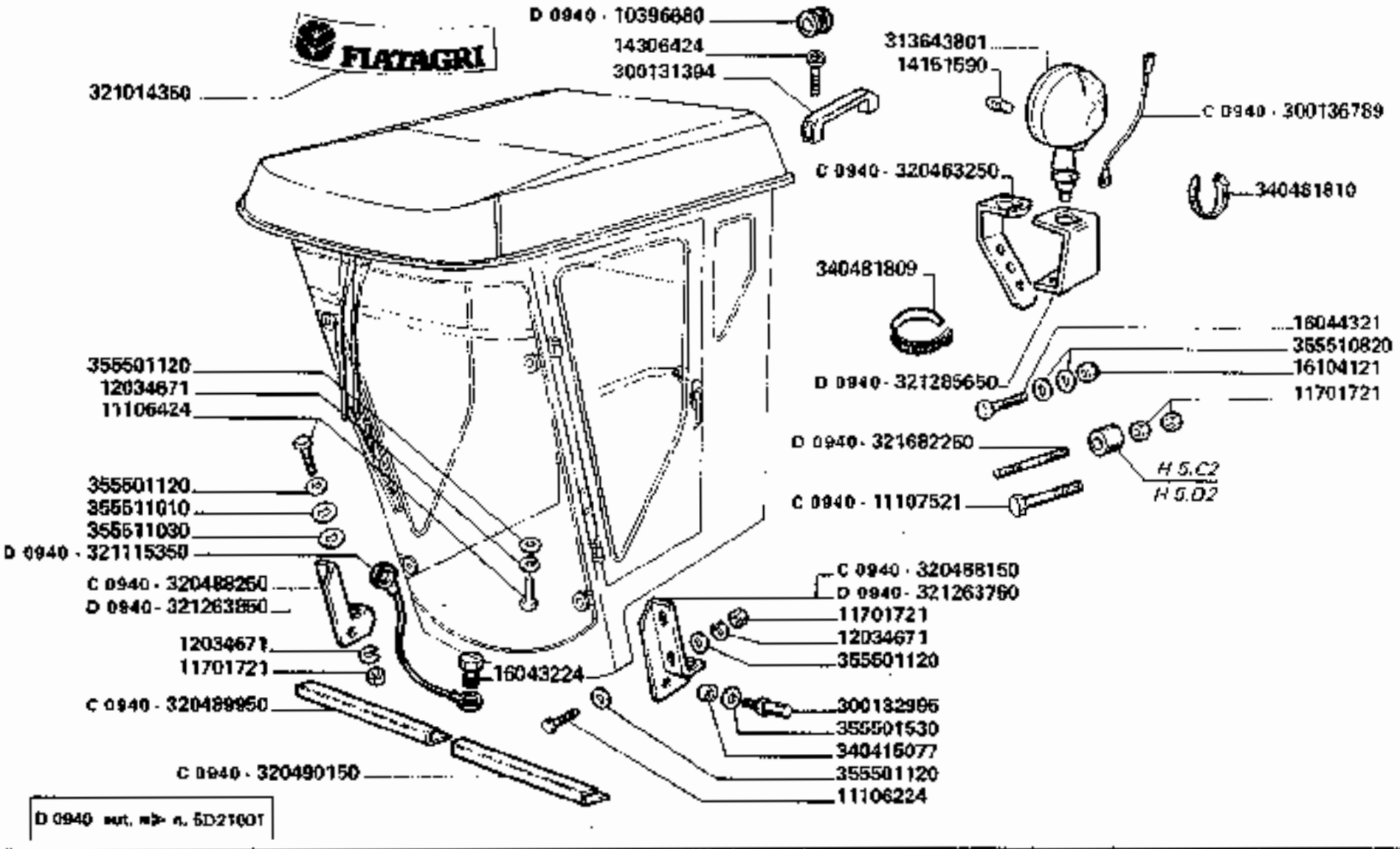

3790-3790R

APPLICAZIONE CABINA

Application cabine
Kabine zubehoere

Cab installation
Aplicación casilla

H5.B1

1/3

https://www.tractormanualpdf.info/

MODIF.	ANT. MODIF.	N. ORDIN.	Q	DENOMINAZIONE	DESIGNATION	BENENNUNG	DESCRIPTION	DENOMINACIONES
		5140164	1	TAPPO	BOUCHON	STOPFEN	PLUG	TAPON
		10186790	2	COLLARE	COLLIER	SCHELLE	CLAMP	COLLAR
D 0940		10396680	1	ANELLO ISOLANTE	BAGUE ISOLANTE	ISOLIERRING	INSULATING RING	ANILLO AISLADOR
		10902224	4	VITE	VIS	SCHRAUBE	SCREW	TORNILLO
		11106224	8	VITE	VIS	SCHRAUBE	SCREW	TORNILLO
		11106424	4	VITE	VIS	SCHRAUBE	SCREW	TORNILLO
C 0940		11107521	2	VITE	VIS	SCHRAUBE	SCREW	TORNILLO
		11701721	10	DADO	ECROU	MUTTER	NUT	TUERCA
		12034571	19	ROSETTA ELASTICA	RONDELLE W	FEDERSCHEIBE	SPRING WASHER	ARANDELA ELASTICA
		12034671	10	ROSETTA ELASTICA	RONDELLE W	FEDERSCHEIBE	SPRING WASHER	ARANDELA ELASTICA
		12036670	4	ROSETTA ELASTICA	RONDELLE W	FEDERSCHEIBE	SPRING WASHER	ARANDELA ELASTICA
		14161590	1	LAMPADA	LAMPE	LAMPE	BULB	BOMBILLA
		14306424	2	VITE	VIS	SCHRAUBE	SCREW	TORNILLO
		16043224	1	VITE	VIS	SCHRAUBE	SCREW	TORNILLO
		16043424	19	VITE	VIS	SCHRAUBE	SCREW	TORNILLO
		16054621	1	VITE	VIS	SCHRAUBE	SCREW	TORNILLO
		16100824	4	DADO	ECROU	MUTTER	NUT	TUERCA
		16104121	1	DADO	ECROU	MUTTER	NUT	TUERCA
		300114073	1	GOMMINO	BOUCHON	STOPFEN	PLUG	TAPON
		300116952	1	RACCORDO	RACCORD	STUTZEN	CONNECTION	RACOR
		300116953	1	PROTEZIONE RACCORDO	PROTECTION	SCHUTZ	GUARD	PROTECCION
		300131394	1	MANIGLIA	POIGNEE	GRIFF	HANDLE	MANECILLA
		300132995	2	PERNO	AXE	BOLZEN	PIN	PASADOR
		300136661	1	RACCORDO	RACCORD	STUTZEN	CONNECTION	RACOR
C 0940		300136789	1	CAVO MASSA	CABLE MASSE	MASSEKABEL	GROUND CABLE	CABLE DE MASA
		300136810	8	PROFILO	PROFIL DE CAOUTCH.	PROFILGUMMI	RUBBER PROFILE	PERFIL DE GOMA
		300136821	3	PIASTRINA CHIUSURA	PLAQUETTE	ABDECKPLATTE	BLANKING PLATE	PLANCHUELA
		300136842	1	GUARNIZIONE	JOINT	DICHTUNG	GASKET	JUNTA
		300137109	2	TAPPO	BOUCHON	STOPFEN	PLUG	TAPA

.../...

https://www.tractormanualpdf.info/

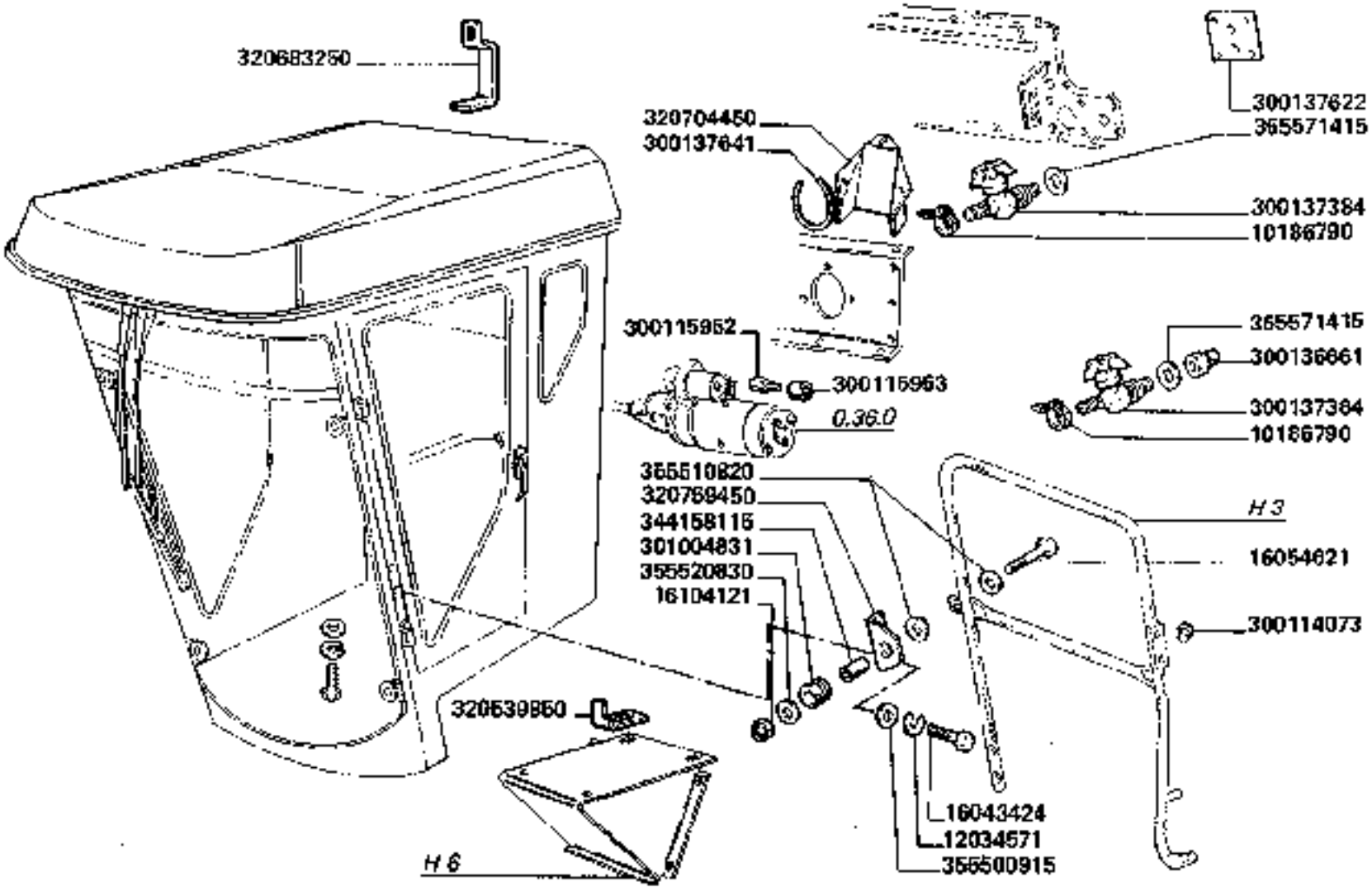

3790-3790R

APPLICAZIONE CABINA

Application cabine
Kabine Zubehoere

Cab installation
Aplication casilla

H5.B1

2

https://www.tractormanualpdf.info/

MODIF.	ANT. MODIF.	N. ORDIN.	Q	DENOMINAZIONE	DESIGNATION	BENENNUNG	DESCRIPTION	DENOMINACIONES
		300137384	2	RUBINETTO	ROBINET	ABLASSHAHN	COCK	GRIFO
		300137622	1	PIASTRINA CHIUSURA	PLAQUETTE	ABDECKPLATTE	BLANKING PLATE	PLANCHUELA
		300137641	1	PROFILO SU PARETE	PROFIL CAOUTCH.	PROFILGUMMI	RUBBER PROFIL	PERFIL DE GOMA
		301004831	1	GOMMINO	AMORTISSEUR	GUMMI	ABSORBER	AMORTIGUADOR
		313643801	1	FARO ORIENTABILE	FEU	LICHT	LIGHT	FARO
C 0940		320463250	1	SUPPORTO FARO	SUPPORT	HALTERUNG	SUPPORT	SOPORTE
C 0672		320463950	2	DADO	ÉCROU	MUTTER	NUT	TUERCA
C 0940		320488150	1	STAFFA SUPPORTO	SUPPORT	HALTERUNG	SUPPORT	SOPORTE
C 0940		320488250	1	STAFFA D. SUPPORTO	SUPPORT	HALTERUNG	SUPPORT	SOPORTE
C 0940		320489950	1	PROFILO D.	PROFIL	PROFIL	PROFIL	PROFILE
C 0840		320490150	1	PROFILO S.	PROFIL	PROFIL	PROFIL	PROFILE
C 0872		320490350	1	LAMIERA CENTR.	TOLE D'OBTURATION	ABDECKUNG	FILLER PLATE	CHAPA DE CIERRE
C 0872		320490550	2	PIASTRINA	PLAQUETTE	PLAETTCHEN	PLATE	PLANCHUELA
		320490950	2	PIASTRINA	PLAQUETTE	PLAETTCHEN	PLATE	PLANCHUELA
		320491050	1	PIASTRINA	PLAQUETTE	PLAETTCHEN	FILLER PLATE	PLANCHUELA
		320539850	1	FERMO ARRETRAZ. SEDILE	PLAQUE D'ARRET	SICHERUNGSPLATTE	LOCKING PLATE	PLACA DE TOPE
D 0872 C 1061		320644250	1	LAMIERA CENTR.	TOLE D'OBTURATION	ABDECKUNG	FILLER PLATE	CHAPA DE CIERRE
		320683250	6	BRIGLIA	COLLIER	SCHELLE	CLAMP	COLLAR
C 0872		320685450	1	LAMIERA POST. CHIUSURA	TOLE D'OBTURATION	ABDECKUNG	FILLER PLATE	CHAPA DE CIERRE
		320704450	1	PROTEZIONE PASS. TUBI	PROTECTION	SCHUTZBLECH	GUARD	PROTECCION
		320707850	1	PIASTRINA	PLAQUETTE	PLAETTCHEN	PLATE	PLANCHUELA
	320688850	320759450	1	SQUADRETTA	EQUERRE	PLATTE	PLATE	ESQUADRA
D 1051		320842350	1	LAMIERA CENTR.	TOLE D'OBTURATION	ABDECKUNG	FILLER PLATE	CHAPA DE CIERRE
D 1051		320842450	1	LAMIERA POST. CHIUS.	TOLE D'OBTURATION	ABDECKUNG	FILLER PLATE	CHAPA DE CIERRE
		321014350	1	DECALCOMANIA	DECALCOMANIE	ABZIEHBILD	TRANSFER	CALCOMANIA
D 0940		321115350	1	CAVO MASSA	CABLE MASSE	MASSEKABEL	GROUND CABLE	CABLE DE MASA

-/...

https://www.tractormanualpdf.info/

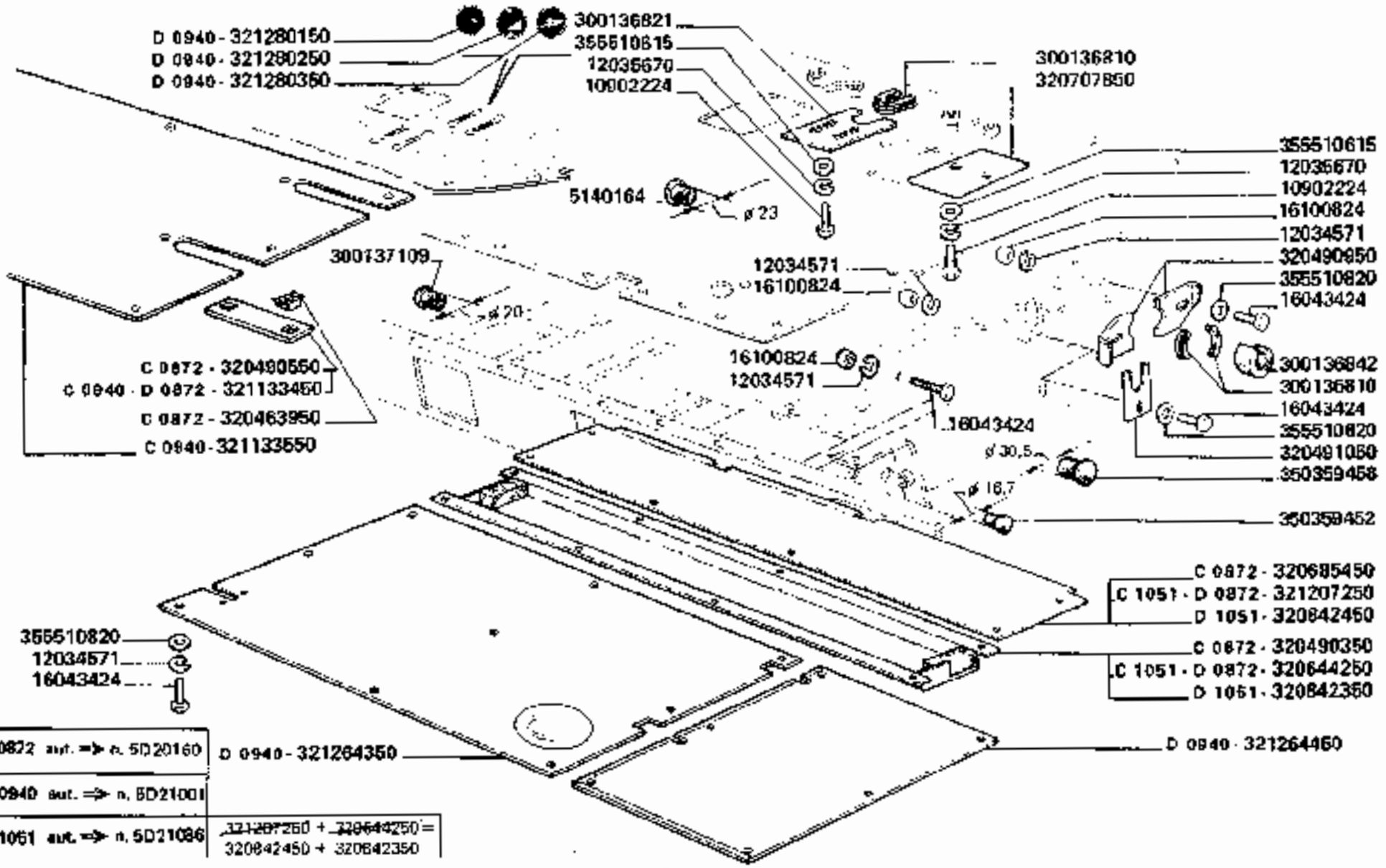

3790-3790R

APPLICAZIONE CABINA

Application cabine
Kabine zubehoere

Cab installation
Aplicacion casilla

H5.B1

3

https://www.tractormanualpdf.info/

MODIF.	ANT. MODIF.	N. ORDIN.	Q.	DENOMINAZIONE	DESIGNATION	BENENNUNG	DESCRIPTION	DENOMINACIONES
D 0872 C 0940		321133450	2	PIASTRINA	PLAQUETTE	PLAETTCHEN	PLATE	PLANCHUELA
	320490250	321133550	1	LAMIERA ANT. CHIUSURA	TOLE D'OBTURATION	ABDECKUNG	FILLER PLATE	CHAPA DE CIERRE
D 0872 C 1061		321207250	1	LAMIERA POST. CHIUSURA	TOLE D'OBTURATION	ABDECKUNG	FILLER PLATE	CHAPA DE CIERRE
D 0940		321263750	1	STAFFA SUPP. CABINA	SUPPORT	HALTERUNG	SUPPORT	SOPORTE
D 0940		321263850	1	STAFFA SUPP. CABINA	SUPPORT	HALTERUNG	SUPPORT	SOPORTE
D 0940		321264350	1	LAMIERA ANT. CHIUSURA	TOLE D'OBTURATION	ABDECKUNG	FILLER PLATE	CHAPA DE CIERRE
D 0940		321264450	1	LAMIERA ANT. S. CHIUSURA	TOLE D'OBTURATION	ABDECKUNG	FILLER PLATE	CHAPA DE CIERRE
D 0940		321280150	1	TARGHETTA	PLAQUE	SCHILD	PLATE	PLACA
D 0940		321280250	1	TARGHETTA	PLAQUE	SCHILD	PLATE	PLACA
		321280350	1	TARGHETTA	PLAQUE	SCHILD	PLATE	PLACA
D 0940		321285650	1	SUPPORTO FARO	SUPPORT	HALTERUNG	SUPPORT	SOPORTE
D 0940	321264950	321682250	2	PRIGIONIERO	GOUJON	STIFTSCHRAUBEN	STUD	ESPARRAGO
		340415077	2	BOCCOLA	DOUILLE	BUECHSE	BUSH	CASQUILLO
		340481809	5	FASCETTA	COLLIER	HALTERBAND	STRAP	ABRAZADERA
		340481810	10	FASCETTA	COLLIER	HALTERBAND	STRAP	ABRAZADERA
		344158115	1	BOCCOLA	DOUILLE	BUECHSE	BUSH	CASQUILLO
		350359452	1	TAPPO	BOUCHON	STOPFEN	PLUG	TAPON
		350359458	2	TAPPO	BOUCHON	STOPFEN	PLUG	TAPON
		355500915	2	RONDELLA	RONDELLE	SCHEIBE	WASHER	ARANDELA
		355501120	12	RONDELLA	RONDELLE	SCHEIBE	WASHER	ARANDELA
		355501530	2	RONDELLA	RONDELLE	SCHEIBE	WASHER	ARANDELA
		355510815	4	RONDELLA	RONDELLE	SCHEIBE	WASHER	ARANDELA
		355510820	24	RONDELLA	RONDELLE	SCHEIBE	WASHER	ARANDELA
		355511010	2	RONDELLA	RONDELLE	SCHEIBE	WASHER	ARANDELA
		355511030	2	RONDELLA	RONDELLE	SCHEIBE	WASHER	ARANDELA
		355520830	1	RONDELLA	RONDELLE	SCHEIBE	WASHER	ARANDELA
		355571415	2	RONDELLA	RONDELLE	SCHEIBE	WASHER	ARANDELA

https://www.tractormanualpdf.info/

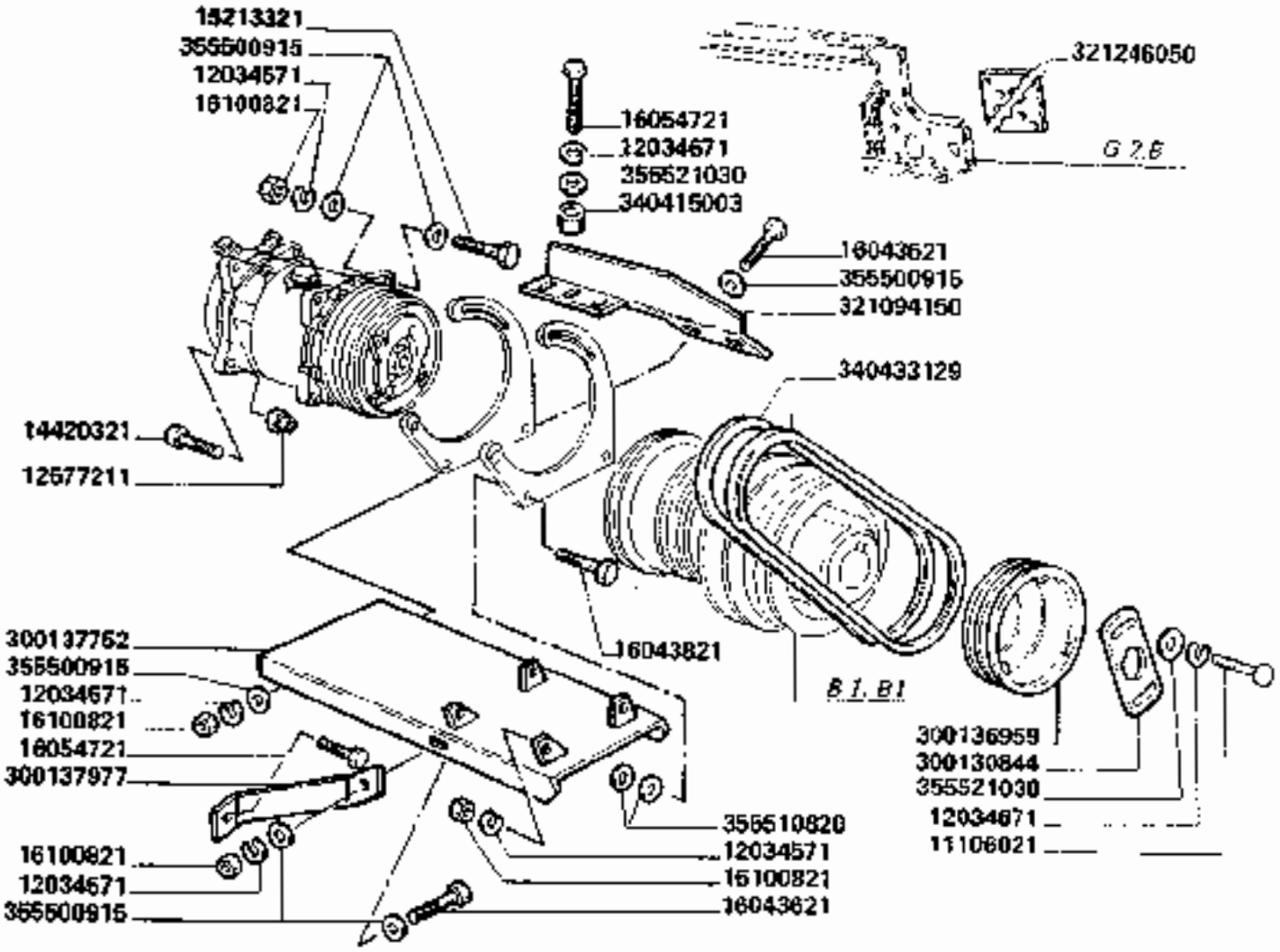

3790-3790R

APPLICAZIONE CABINA CONDIZIONATA (VARIANTI)

Application cabine climatisee
Kabine klimatisierte Zubehoere

Cab conditioned installation
Aplicacion casilla calentada

H5.B2

1/2

https://www.tractormanualpdf.info/

MODIF.	ANT.MODIF.	N. ORDIN.	Q	DENOMINAZIONE	DESIGNATION	BENENNUNG	DESCRIPTION	DENOMINACIONES
		11106021	2	VITE	VIS	SCHRAUBE	SCREW	TORNILLO
		12034571	9	ROSETTA ELASTICA	RONDELLE W	FEDERSCHEIBE	SPRING WASHER	ARANDELA ELASTICA
		12034671	10	ROSETTA ELASTICA	RONDELLE W	FEDERSCHEIBE	SPRING WASHER	ARANDELA ELASTICA
		12577211	2	DADO	ECROU	MUTTER	NUT	TUERCA
		14420321	2	VITE	VIS	SCHRAUBE	SCREW	TORNILLO
		15213321	2	VITE	VIS	SCHRAUBE	SCREW	TORNILLO
		16043621	3	VITE	VIS	SCHRAUBE	SCREW	TORNILLO
		16043821	4	VITE	VIS	SCHRAUBE	SCREW	TORNILLO
		16054721	5	VITE	VIS	SCHRAUBE	SCREW	TORNILLO
		16100821	9	DADO	ECROU	MUTTER	NUT	TUERCA
		300130844	1	PIASTRA SUPPORTO	SUPPORT	HALTERUNG	SUPPORT	SOPORTE
		300136959	1	PULEGGIA	POULIE	RIEMENSCHEIBE	PULLEY	POLEA
		300137752	1	SUPPORTO COMPRESSORE	SUPPORT	HALTERUNG	SUPPORT	SOPORTE
		300137977	1	IRRIGIDIMENTO	RAIDISSEUR	VERSTAERKUNG	STIFFENER	REFUERZO
		320828250	1	DECALCOMANIA	DECALCOMANIE	ABZIEHBILD	TRANSFER	CALCOMANIA
		320829350	1	DECALCOMANIA	DECALCOMANIE	ABZIEHBILD	TRANSFER	CALCOMANIA
	344782281	320829450	1	DECALCOMANIA	DECALCOMANIE	ABZIEHBILD	TRANSFER	CALCOMANIA
		320866250	1	DECALCOMANIA	DECALCOMANIE	ABZIEHBILD	TRANSFER	CALCOMANIA
		321094150	1	STAFFA SUPPORTO	SUPPORT	HALTERUNG	SUPPORT	SOPORTE
	300137768	321246050	2	PIASTRINA CHIUS. FORO	PLAQUETTE	ABDECKPLATTE	BLANKING PLATE	PLANCHUELA
		340415003	2	BOCCOLA	DOUILLE	BUECHSE	BUSH	CASQUILLO
		340433129	2	CINGHIA	COURROIE	RIEMEN	BELT	CORREA
		355500915	10	RONDELLA	RONDELLE	SCHEIBE	WASHER	ARANDELA
		355510820	8	RONDELLA	RONDELLE	SCHEIBE	WASHER	ARANDELA
		355521030	4	RONDELLA	RONDELLE	SCHEIBE	WASHER	ARANDELA

https://www.tractormanualpdf.info/

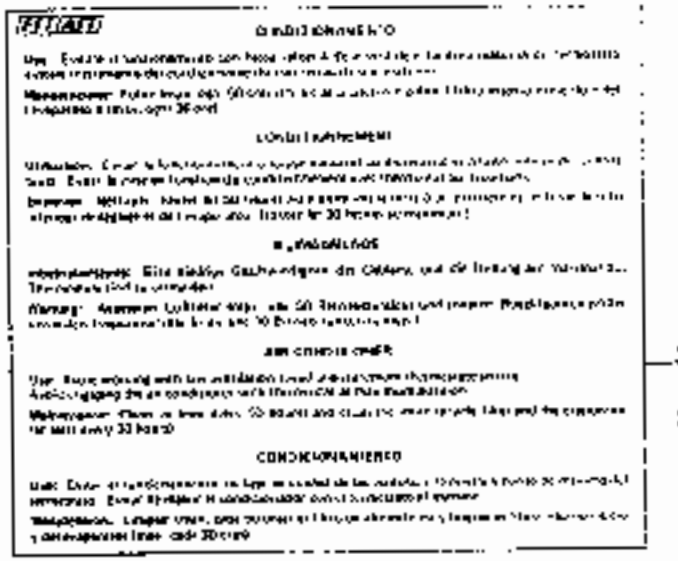

320829450

320828350

320886250

320828250

3790-3790R

APPLICAZIONE CABINA CONDIZIONATA (VARIANTI)

Application cabine climatisee
Kabine klimatisierte Zubehoere

Cab conditioned installation
Aplicacion casilla calentada

H 5.B2

https://www.tractormanualpdf.info/

https://www.tractormanualpdf.info/

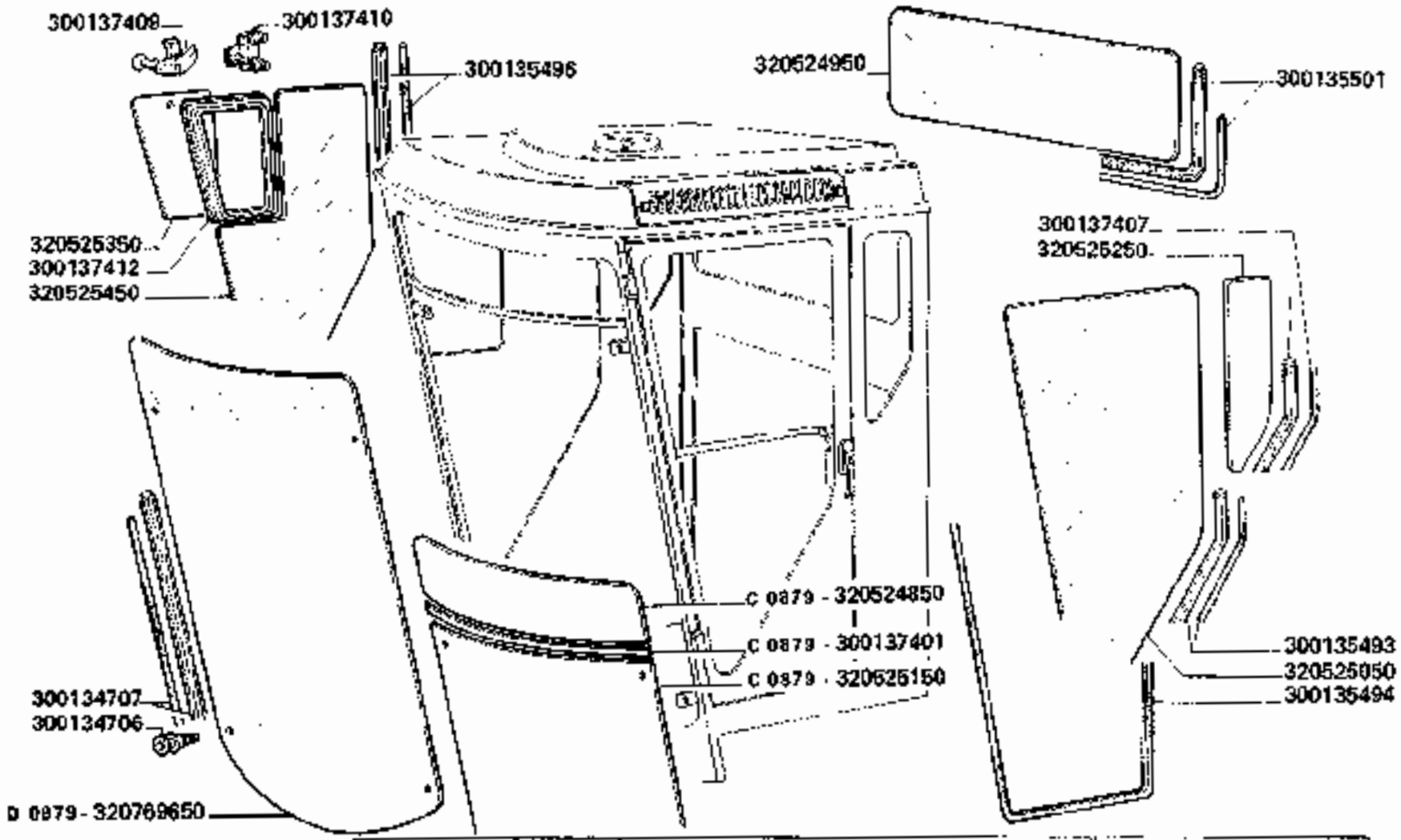

D 0879 aut. -> n.	320524850 + 300137401 + 320525150 = 320769650	C 0940 aut. <- n. 5D20349

3790-3790R

ELEMENTI CABINA

Elements cabina
Kabineelemente

Cabine elements
Elementos casille

H5.C1

https://www.tractormanualpdf.info/

MODIF.	ANT. MODIF.	N. ORDIN.	Q	DENOMINAZIONE	DESIGNATION	BENENNUNG	DESCRIPTION	DENOMINACIONES
		300134706	(4)	VITE	VIS	SCHRAUBE	SCREW	TORNILLO
		300134707	(1)	GUARNIZIONE	JOINT	DICHTUNG	GASKET	JUNTA
		300135493	(1)	GUARNIZIONE	JOINT	DICHTUNG	GASKET	JUNTA
		300135494	(1)	GUARNIZIONE PORTA	JOINT	DICHTUNG	GASKET	JUNTA
		300135496	(1)	GUARNIZIONE	JOINT	DICHTUNG	GASKET	JUNTA
		300135601	(1)	GUARNIZIONE	JOINT	DICHTUNG	GASKET	JUNTA
C 0879		300137401	(1)	PROFILO CRISTALLO ANT.	PROFIL	PROFIL	PROFILE	PERFIL
		300137407	(2)	GUARNIZIONE	JOINT	DICHTUNG	GASKET	JUNTA
		300137409	(1)	LEVA CHIUSURA	LEVIER	HEBEL	LEVER	PALANCA
		300137410	(2)	CERNIERA	CHARNIERE	SCHARNIER	HINGE	BISAGRA
		300137412	(1)	CORNICE CRISTALLO	CADRE CHISTAL	RAHMEN	CAPPING	CORNISA
C 0879		320524850	(1)	CRISTALLO ANT. SUP.	CRISTAL	GLAS	GLASS	CRISTAL
		320524950	(1)	CRISTALLO POST.	CRISTAL	GLAS	GLASS	CRISTAL
		320525050	(1)	CRISTALLO PORTA	CRISTAL PORTE	GLAS TUER	DOOR GLASS	CRISTAL PUERTA
C 0879		320525150	(1)	CRISTALLO ANT. INF.	CRISTAL	GLAS	GLASS	CRISTAL
		320525250	(2)	CRISTALLO LAT. PICCOLO	CRISTAL	GLAS	GLASS	CRISTAL
		320525350	(1)	CRISTALLO LAT. APRIBILE	CRISTAL	GLAS	GLASS	CRISTAL
		320525460	(1)	CRISTALLO LAT.	CRISTAL	GLAS	GLASS	CRISTAL
D 0879	320539550	320769650	(1)	CRISTALLO ANT.	CRISTAL	GLAS	GLASS	CRISTAL

https://www.tractormanualpdf.info/

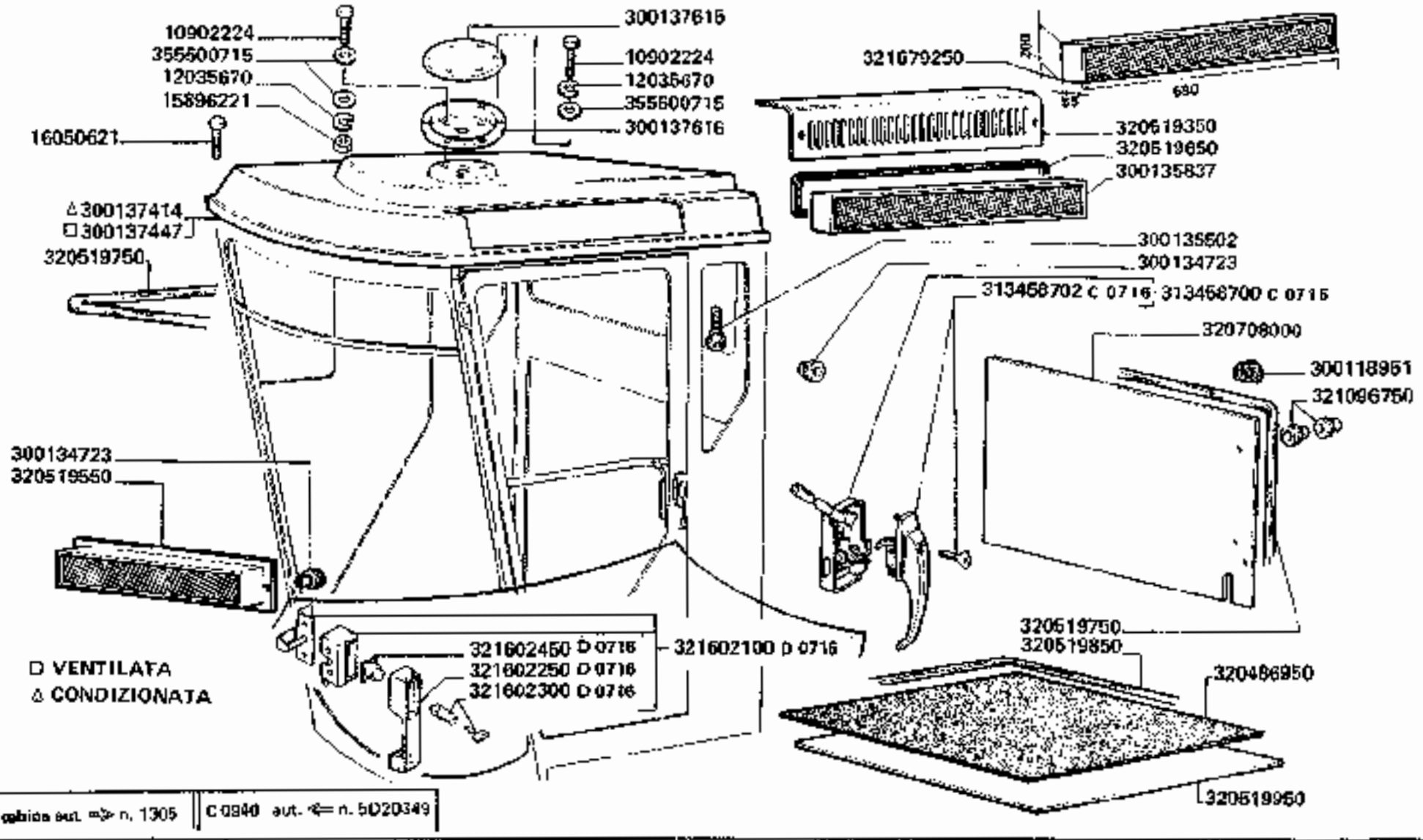

3790-3790R

ELEMENTI CABINA

Elements cabina
Kabinenelemente

Cabine elements
Elementos cabina

H5.C2

https://www.tractormanualpdf.info/

MODIF.	ANT. MODIF.	N. ORDIN.	Q	DENOMINAZIONE	DESIGNATION	BENENNUNG	DESCRIPTION	DENOMINACIONES
		10002224	(9)	VITE	VIS	SCHRAUBE	SCREW	TORNILLO
		12035670	(9)	ROSETTA ELASTICA	RONDELLE W	FEDERSCHEIBE	SPRING WASHER	ARANDELA ELASTICA
		15896221	(3)	DADO	ECROU	MUTTER	NUT	TUERCA
		16050621	(6)	VITE	VIS	SCHRAUBE	SCHEW	TORNILLO
		300118451	(2)	GOMMINO	CAOUTCHOUC	GUMMI	RUBBER	GOMA
		300134723	(4)	POMELLO	POIGNEE	GRIFF	KNOB	EMPUNADURA
		300135502	(2)	POMELLO	POIGNEE	GRIFF	KNOB	EMPUNADURA
		300135837	(1)	FILTRO	FILTRE	FILTER	FILTER	FILTRO
		300137414	(1)	TETTUCCIO CAB. CONDIZ.	TOIT	DACH	ROOF	TECHO
		300137447	(1)	TETTUCCIO CAB. CONDIZ.	TOIT	DACH	ROOF	TECHO
		300137615	(1)	COPERCHIO	COUVERCLE	DECKEL	COVER	TAPA
		300137616	(1)	SUPP. LAMPADA ROTANTE	SUPPORT	HALTERUNG	SUPPORT	SOPORTE
C 0716		313458700	(1)	SERRATURA COMPL.	SERRURE CPT	SCHLOSS KPL	LOCK, ASSY	CONJ. CERRADURA
C 0716		313458702	(1)	MANIGLIA CON CHIAVE	POIGNEE AVEC CLE	GRIFF MIT SCHLUESSEL	HANDLE WITH KEY	EMPUNADURA CON LLAVE
		320486950	(1)	TAPPETO	TAPIS	BELAG	MAT	ALFOMBRA
		320519350	(1)	COPERCHIO FILTRO	COUVERCLE	DECKEL	COVER	TAPA
		320519550	(1)	FILTRO RICIRCOLO INT.	FILTRE	FILTER	FILTER	FILTRO
		320519650	(1)	GUARNIZIONE	JOINT	DICHTUNG	GASKET	JUNTA
		320519750	(2)	GUARNIZIONE	JOINT	DICHTUNG	GASKET	JUNTA
		320519850	(1)	GUARNIZIONE	JOINT	DICHTUNG	GASKET	JUNTA
		320519950	(1)	SOTTOTAPPETO	SOUS TAPIS	UNTERBELAG	UNDER MAT	DEBAJO ALFOMBRA
	320726450	320708000	(1)	PANNELLO POST. INF.	PANNEAU	PANEEL	INSIDE PANEL	CUADRO
		321096750	(6)	GOMMINO	CAOUTCHOUC	GUMMI	RUBBER	GOMA
D 0716		321602100	(1)	SERRATURA COMPL.	SERRURE CPT	SCHLOSS KPL	LOCK, ASSY	CONJ. CERRADURA
D 0716		321602250	(1)	MANIGLIA	POIGNEE	GRIFF	HANDLE	EMPUNADURA
D 0716		321602300	(1)	BLOCCHETTO CON CHIAVE	BARILLET AVEC CLE	ZYLINDER MIT SCHLUESSEL	CYLINDER WITH KEY	CILINDRO CON LLAVE
D 0716		321602450	(1)	BUSSOLA BLOCCH. SERRAT.	GARROT	KLEMMBUECHSE	CLAMPING BUSHING	CASQUILLO DE SUJEC.
		321679250	(1)	FILTRO	FILTRE	FILTER	FILTER	FILTRO
		365500715	(9)	RONDELLA	RONDELLE	SCHEIBE	WASHER	ARANDELA

https://www.tractormanualpdf.info/

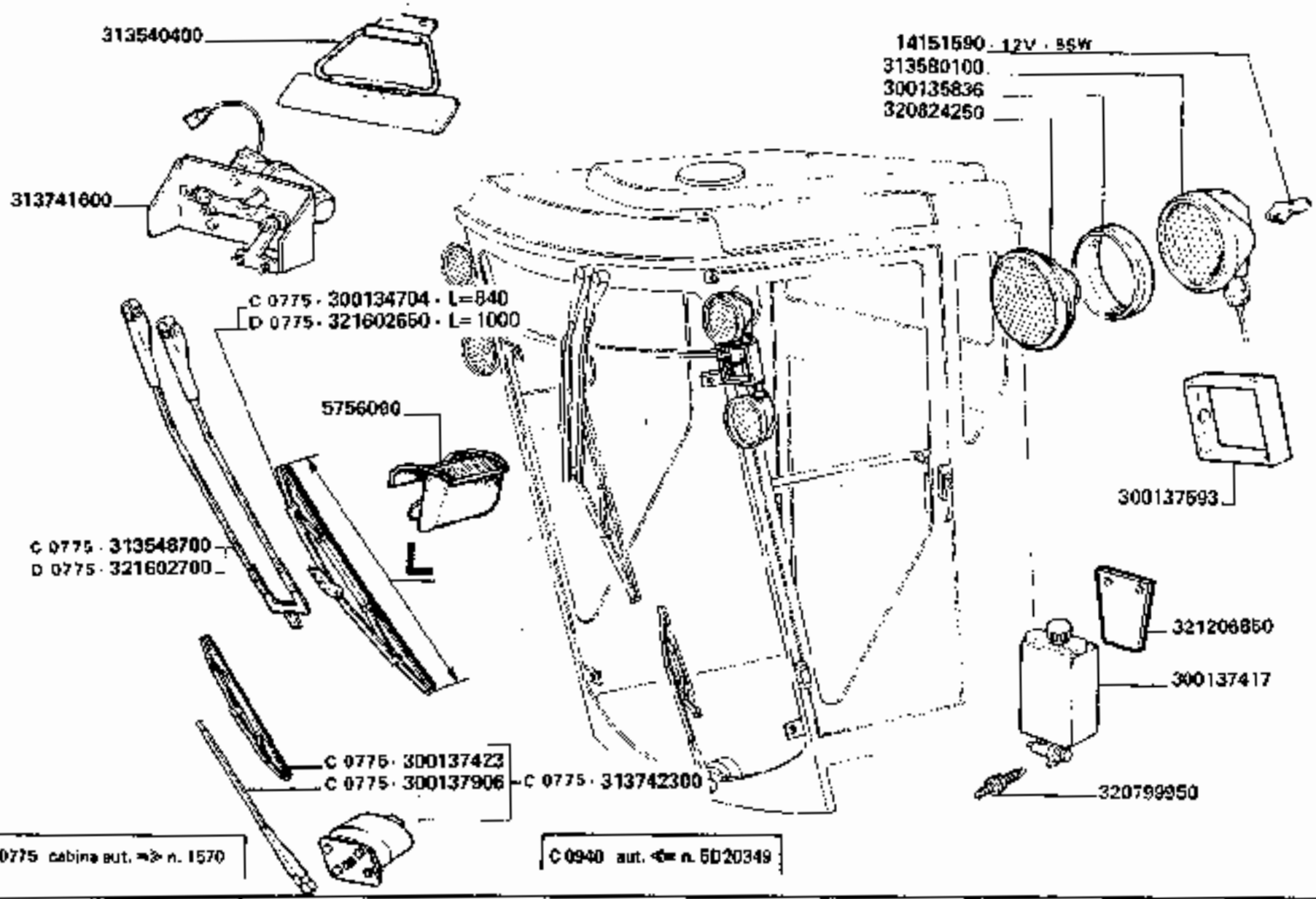

3790-3790R

Elementi cabina
Kabinenelemente

ELEMENTI CABINA

Cabine elements
Elementos casilla

H5.C3

https://www.tractormanualpdf.info/

MODIF.	ANT. MODIF.	N. ORDIN.	Q	DENOMINAZIONE	DESIGNATION	BENENNUNG	DESCRIPTION	DENOMINACIONES
		5756090	(1)	POSACENERE	CENDRIER	ASCHENBECHER	ASH RECEIVER	CENICERO
		14151590	(1)	LAMPADA 12 V - 55 W	LAMPE	LAMPE	BULB	BOMBILLA
C 0775		300134704	(1)	SPAZZOLA	BALAI	WISCHER	BLADE	RASQUETA
		300135836	(1)	ANELLO	ANNEAU	RING	RING	ANILLO
		300137417	(1)	VASCA LAVAVETRO	CUVE LAVE-GLACE	SCHEIBENWISCHER BEHAELTER	WINDSCREEN WASHER CONT. TANK	CONTENIDOR LAVAVIDRIOS
C 0775		300137423	(1)	SPAZZOLA INF.	BALAI	WISCHER	BLADE	RASQUETA
		300137593	(2)	SUPPORTO FARI	SUPPORT PROJECT.	LICHTE HALTER	LIGHTS SUPPORT	SOPORTE FAROS
C 0775		300137906	(1)	BRACCIO TERGICRIST.	BRAS	ARM	ARM	BRAZO
		313540400	(1)	ALETTA PARASOLE	PARE-SOLEIL	SONNEN	SUN	PARASOL
C 0775		313548700	(1)	BRACCIO TERGICRIST.	BRAS	ARM	ARM	BRAZO
		313580100	(6)	FARO	FEU	LICHT	LIGHT	FARO
		313741600	(1)	MOTORINO TERGICRIST.	MOTEUR	ELEKTROMOTOR	MOTOR	MOTOR ELECTRICO
C 0775		313742300	(1)	TERGICRISTALLO INF. COMPL.	ESSUIE-GLACE CPT	SCHEIBENWISCHER KPL	WINDSCHIEL WIPER ASSY	CONJ. LAVA-PARABRISAS
		320709950	(1)	VALVOLINA	CLAPET	VENTIL	VALVE	VALVULA
	300135801	320824250	(1)	VETRO	GLACE	GLAS	GLASS	CRISTAL
		321206850	(1)	SUPPORTO VASCHETTA	SUPPORT	HALTERUNG	SUPPORT	SOPORTE
D 0775		321602650	(1)	SPAZZOLA	BALAI	WISCHER	BLADE	RASQUETA
D 0775		321602700	(1)	BRACCIO TERGICRISTALLO	BRAS	ARM	ARM	BRAZO

https://www.tractormanualpdf.info/

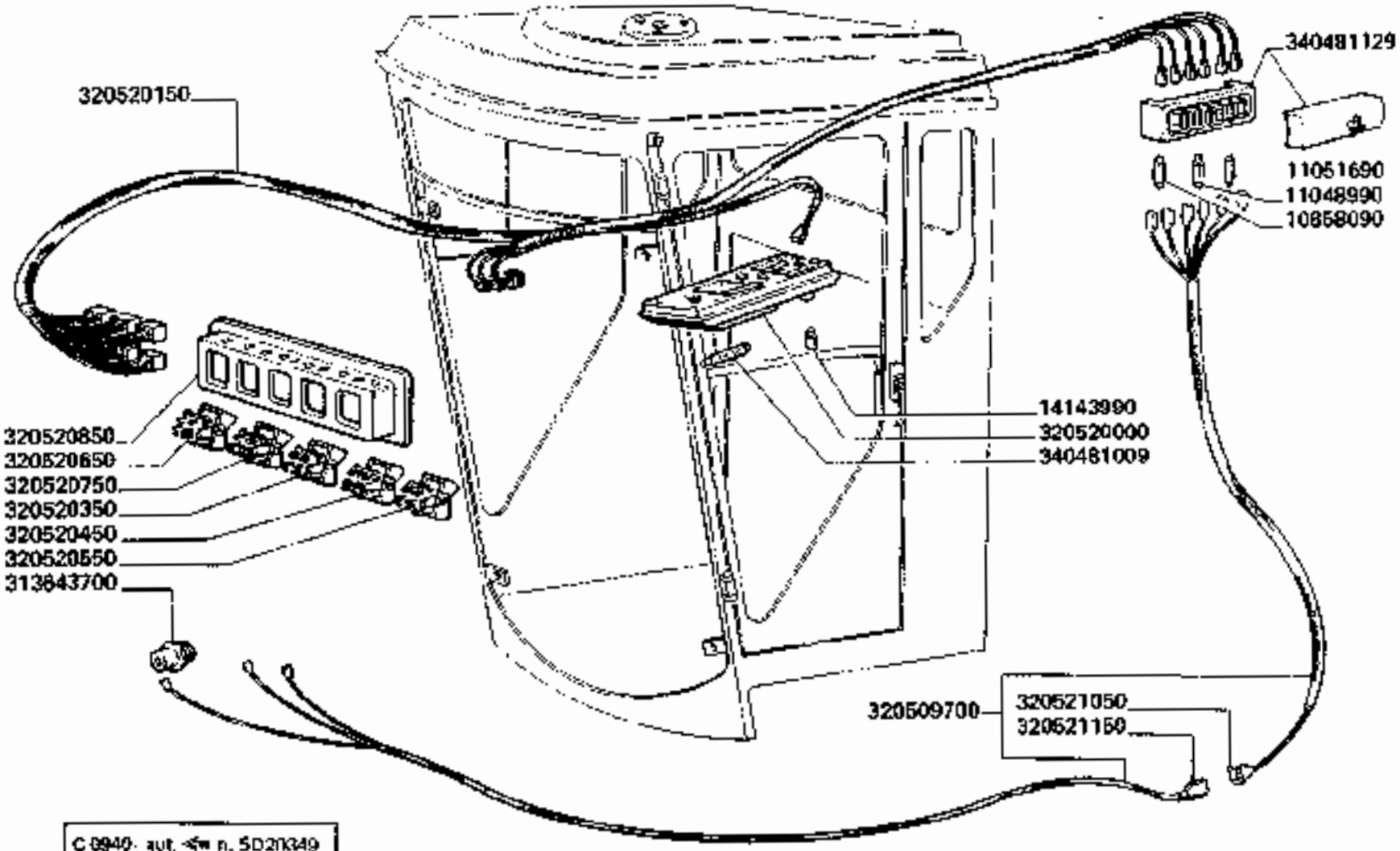

C 0940 - aut. n. 5D20349

3790-3790R

ELEMENTI CABINA

Elements cabins
Kabineelemente

Cabine elements
Elementos casilla

H5.C4

https://www.tractormanualpdf.info/

MODIF.	ANT. MODIF.	N. ORDIN.	Q	DENOMINAZIONE	DESIGNATION	BENENNUNG	DESCRIPTION	DENOMINACIONES
		10858090	(9)	FUSIBILE (8 A)	FUSIBLE	SICHERUNG	FUSE	FUSIBLE
		11048990	(1)	FUSIBILE (16 A)	FUSIBLE	SICHERUNG	FUSE	FUSIBLE
		11051690	(2)	FUSIBILE (25 A)	FUSIBLE	SICHERUNG	FUSE	FUSIBLE
		14143090	(1)	LAMPADA 12 V - 3 W T 10	LAMPE	LAMPE	BULB	BOMBILLA
		313643700	(1)	ACCENDISIGARI	ALLUME-CIGARE	FEUERBERZEUG	LIGHTER	ENCENDEDOR
		320509700	(1)	CABLAGGIO DA MOT. AVVIAM. A CABINA	CABLE	KABEL-VERBINGDUNG	HARNESS	CABLE
		320520000	(1)	PLAFONIERA	PLAFONNIER	DECKENLAMPE	CAB-LIGHT	DIFFUSOR DE LUZ
		320520150	(1)	CABLAGGIO CRUSCOTTO	CABLE	KABEL	HARNESS	CABLE
		320520350	(1)	PULSANTE LUM. FARO ROT.	INTERR. FEU TOURN.	SCHALTER RUNDUM	BEACON SWITCH	INTERR. FARO ROD.
		320520450	(1)	INTERRUTT.FARO POST.	INTERR. FEU ARR.	SCHALTER	REAR LIGHT SWITCH	INTERR. FARO POST.
		320520550	(1)	INTERRUTT. FARI ANT.	INTERR. FEU AVANT	SCHALTER	FRONT LIGHT SWITCH	INTERR. FAROS ANT.
		320520650	(1)	INTERRUTT. TERGICRIST.	INTERR. ESSUIE-GLAC.	SCHALTER	SWITCH	INTERR. LIMP. PARAB.
		320520750	(1)	INTERRUTT. TERGICR. INF.	INTERR. ESSUIE-GLAC.	SCHALTER	SWITCH	INTERR. LIMP. PARAB.
		320520850	(1)	VASCHETTA PORTA INTERR.	BOITE PORTE INTERR.	GEHAEUSESCHALTER	SWITCH BOX	CAJA PUERTA INTERR.
		320521050	(1)	PRESA CABINA	PRISE DE COUR.	STECKDOSE	SOCKET	CAJETIN DE ENCUFE
		320521150	(1)	SPINA CABINA	FICHE	STECKER	PLUG	ENCUFE
		340481009	(1)	LAMPADA PLAF. 12 V - 5 W	LAMPE	LAMPE	BULB	BOMBILLA
		340481129	(1)	PORTAFUSIBILI	BOITE FUSIBLES	SICHERUNGKASTEN	FUSE BOX	CAJA FUSIBLES

https://www.tractormanualpdf.info/

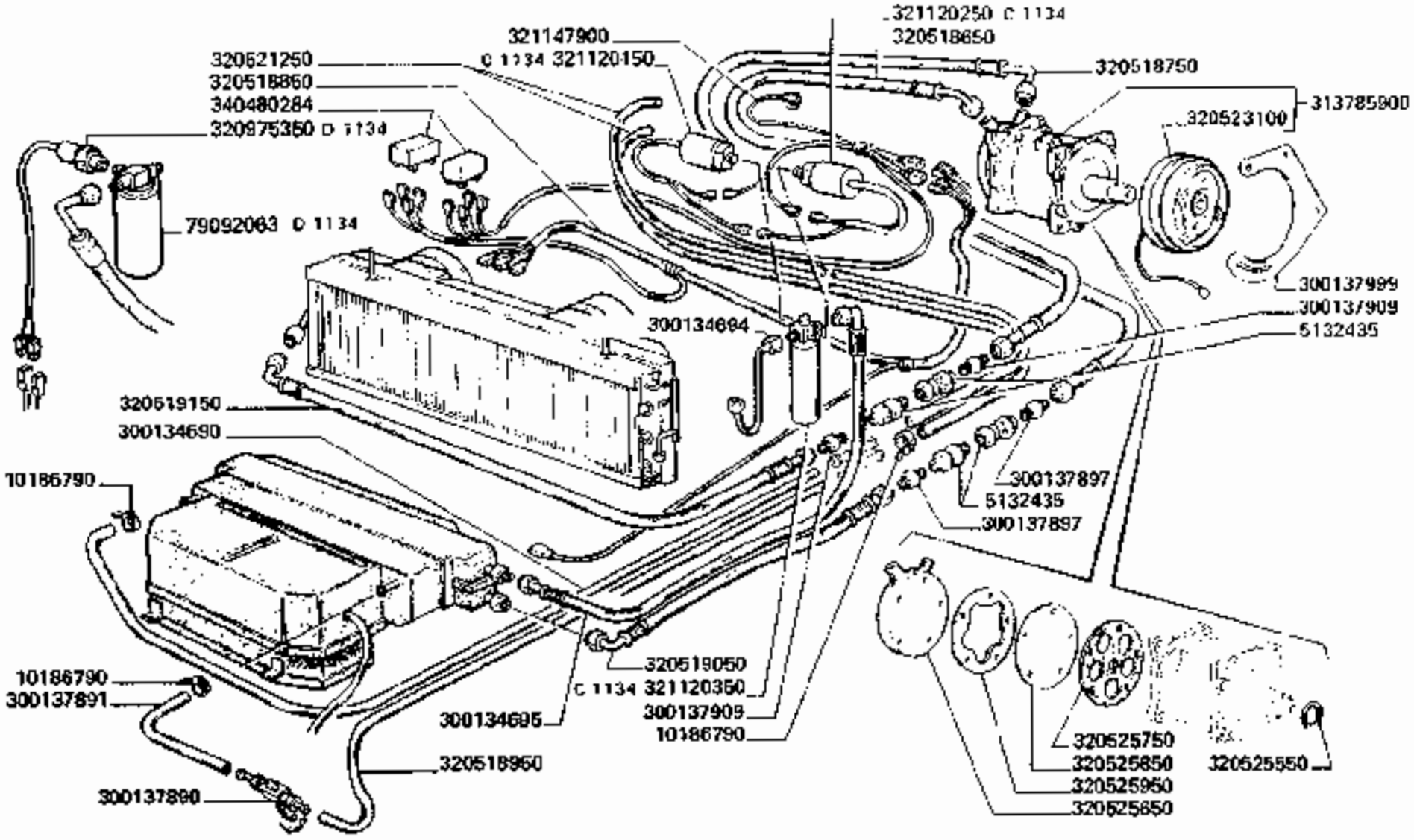

C 0940 aut. ⇐ n. 5D20349	D 1134 aut. ⇒ n.	321409980 = 79092063 + 320975350

3790-3790R

ELEMENTI CABINA (CONDIZIONATA)

Elements cabine (climatizee)
Kabineelemente (klimatisierte)
Cabine elements (conditioned)
Elementos casilla (calentada)

H5.C6

https://www.tractormanualpdf.info/

MODIF.	ANT. MODIF.	N. ORDIN.	Q	DENOMINAZIONE	DESIGNATION	BENENNUNG	DESCRIPTION	DENOMINACIONES
	313789900	5132435	(2)	INNESTO RAPIDO	EMBRAYAGE RAPIDE	ABREISSKUPPLUNG	RAPID COUPLING	RACOR RAPID
		10186790	(8)	FASCETTA	COLLIER	SCHELLE	CLAMP	COLLAR
D 1134		79092063	(1)	FILTRO ESSICATORE	FILTRE	FILTER	FILTER	FILTRO
		300134690	(1)	TUBO ACQUA RITORNO	TUYAU	ROHR	PIPE	TUBO
		300134694	(1)	TUBO CONDENSATORE	TUYAU	ROHR	PIPE	TUBO
		300134695	(1)	TUBO FILTRO EVAPORAT.	TUYAU	ROHR	PIPE	TUBO
		300137890	(1)	RUBINETTO	ROBINET	HAHN	COCK	GLIFO
		300137891	(1)	TUBO	TUYAU	ROHR	PIPE	TUBO
		300137897	(2)	RACCORDO	RACCORD	STUTZEN	CONNECTION	RACOR
		300137909	(2)	RACCORDO	RACCORD	STUTZEN	CONNECTION	RACOR
		300137999	(2)	PIASTRA SUPPORTO	SUPPORT	HALTERUNG	SUPPORT	SOPORTE
		313786900	(1)	COMPRESSORE SANKYO	COMPRESSEUR	KOMPRESSOR	COMPRESSOR	COMPRESOR
		320518650	(1)	TUBO	TUYAU	ROHR	PIPE	TUBO
		320518750	(1)	TUBO	TUYAU	ROHR	PIPE	TUBO
		320518850	(1)	CABLAGGIO CONDIZIONAT.	CABLE	KABEL	HARNESS	CABLE
		320518950	(1)	TUBO ACQUA	TUAYU	ROHR	PIPE	TUBO
		320519050	(1)	TUBO EVAPORATORE	TUYAU	ROHR	PIPE	TUBO
		320519150	(1)	TUBO CONDENSATORE	TUYAU	ROHR	PIPE	TUBO
		320521250	(2)	TUBO ACQUA	TUYAU	ROHR	PIPE	TUBO
		320523100	(1)	ELETTROPULEGGIA	ELECTRO-POULIE	ELEKTRO-RIEMENSCHEIBE	ELECTRO PULLEY	ELECTROPOLEA
		320525550	(1)	GUARNIZIONE	JOINT	DICHTRING	SEAL	JUNTA
		320525650	(1)	COPERCHIO	COUVERCLE	DECKEL	COVER	TAPA
		320525750	(1)	GUARNIZIONE	JOINT	DICHTUNG	GASKET	JUNTA
		320525850	(1)	PIATTO VALVOLE	DISQUE	SCHEIBE	DISC	DISCO
		320525950	(1)	GUARNIZIONE	JOINT	DICHTUNG	GASKET	JUNTA
D 1134		320975350	(1)	PRESSOSTATO DI MINIMA	PRESSOSTAT	DRUCKSCHALTER	PRESSURE SWITCH	PRESSOSTATO
C 1134		321120150	(1)	PRESSOSTATO DI MINIMA	PRESSOSTAT	DRUCKSCHALTER	PRESSURE SWITCH	PRESSOSTATO
C 1134		321120250	(1)	PRESSOSTATO	PRESSOSTAT	DRUCKSCHALTER	PRESSURE SWITCH	PRESSOSTATO
C 1134		321120350	(1)	FILTRO ATT. PRESSOST.	FILTRE	FILTER	FILTER	FILTRO
		321147900	(1)	CAVO	CABLE	KABEL	CABLE	CABLE
		340480284	(2)	RELE	RELAIS	RELAY	RELAY	RELAIS

https://www.tractormanualpdf.info/

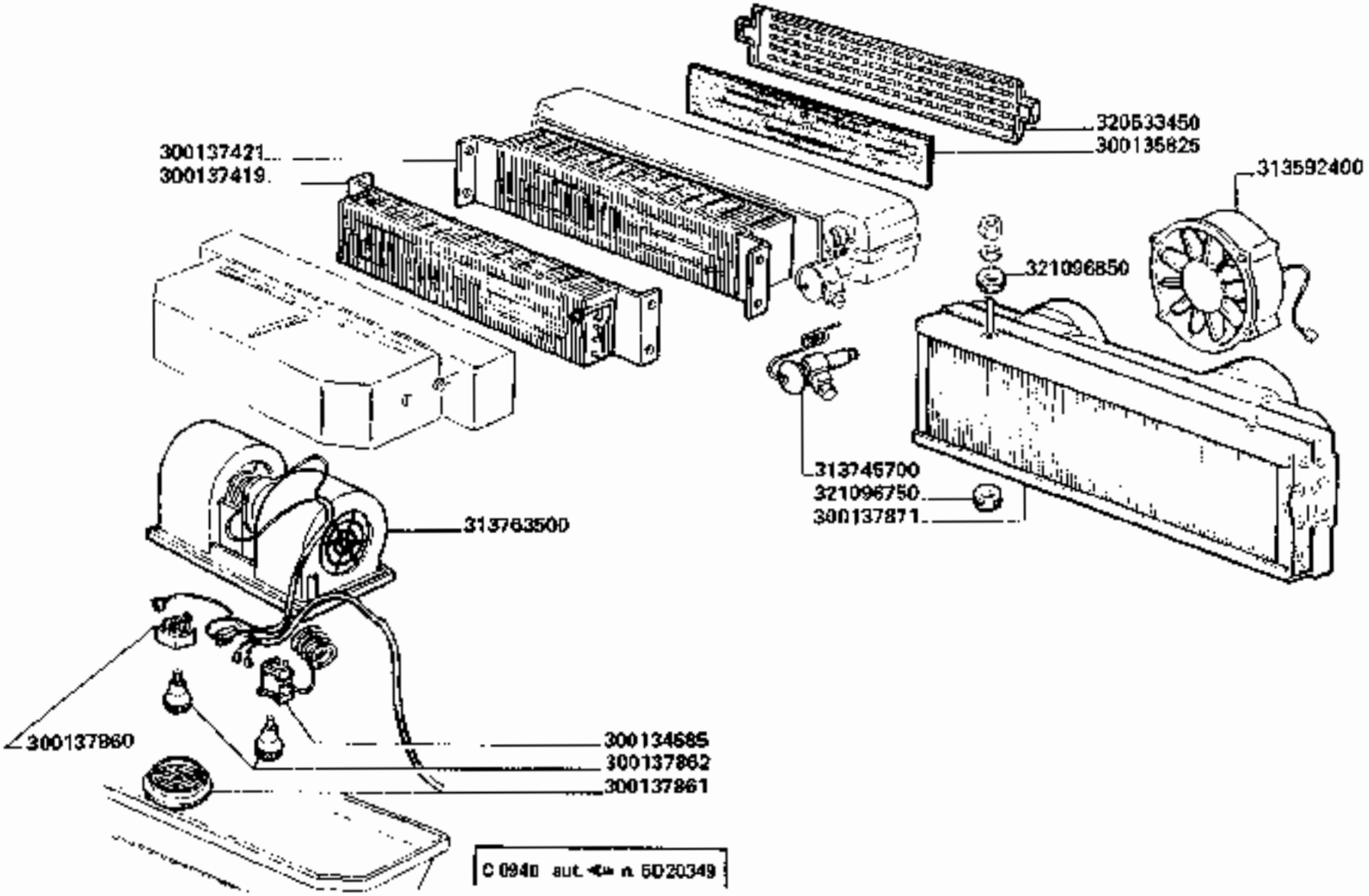

3790-3790R

ELEMENTI CABINA (CONDIZIONATA)

Elements cabina (climatizee)
Kabineelemente (klimatisierte)
Cabine elements (conditioned)
Elementos casilla (calentada)

H5.C7

https://www.tractormanualpdf.info/

MODIF.	ANT.MODIF.	N. ORDIN.	Q	DENOMINAZIONE	DESIGNATION	BENENNUNG	DESCRIPTION	DENOMINACIONES
		300134585	(1)	TERMOSTATO	THERMOSTAT	THERMOSTAT	THERMOSTAT	TERMOSTATO
		300135825	(1)	FILTRO EVAPORAT.	FILTRE	FILTER	FILTER	FILTRO
		300137419	(1)	RISCALDATORE	RECHAUFFEUR ELECTRIQUE	ELEKTRISCHE HEIZGERAET	HEATING ELEMENT	RESIST. DE CALDEO
		300137421	(1)	EVAPORATORE	EVAPORATEUR	VERDAMPFER	EVAPORATOR	EVAPORADOR
		300137860	(1)	INTERRUTTORE	INTERRUPTEUR	SCHALTER	SWITCH	INTERRUPTOR
		300137861	(3)	DIFFUSORE ARIA	DIFFUSEUR AIR	DUESELUFTER	AIR DIFFUSER	DIFUSOR DE AIRE
		300137862	(2)	POMELLO	POIGNEE	GRIFF	KNOB	EMPUNADURA
		300137871	(1)	CONDENSATORE	CONDENSEUR	KONDENSATOR	CONDENSER	CONDENSADOR
		313745700	(1)	VALVOLA ESPANSIONE	VALVE D'EXPANSION	EXPANSIONLUFTRAD	VALVE	VALVULA DE EXPANS.
		313592400	(2)	ELETTROV. COND. COMPL.	ELECTROVENTIL.	ELEKTROVENTILATOR	ELECTRO-FAN	ELECTROVENTILADOR
		313763500	(1)	GRUPPO VENTILATORE	SOUFFLERIE CPT	GEBLAESE KPL	UNIT BLOWER, ASSY	CONJ. VENTILADOR
		320533450	(1)	PORTAFILTRO EVAP.	PORTE-FILTRE	FILTERHALTER	FILTER HOLDER	PORTAFILTRO
		321096750	(2)	GOMMINO	CAOUTCHOUC	GUMMI	RUBBER	GOMA
		321096850	(2)	GOMMINO	CAOUTCHOUC	GUMMI	RUBBER	GOMA

https://www.tractormanualpdf.info/

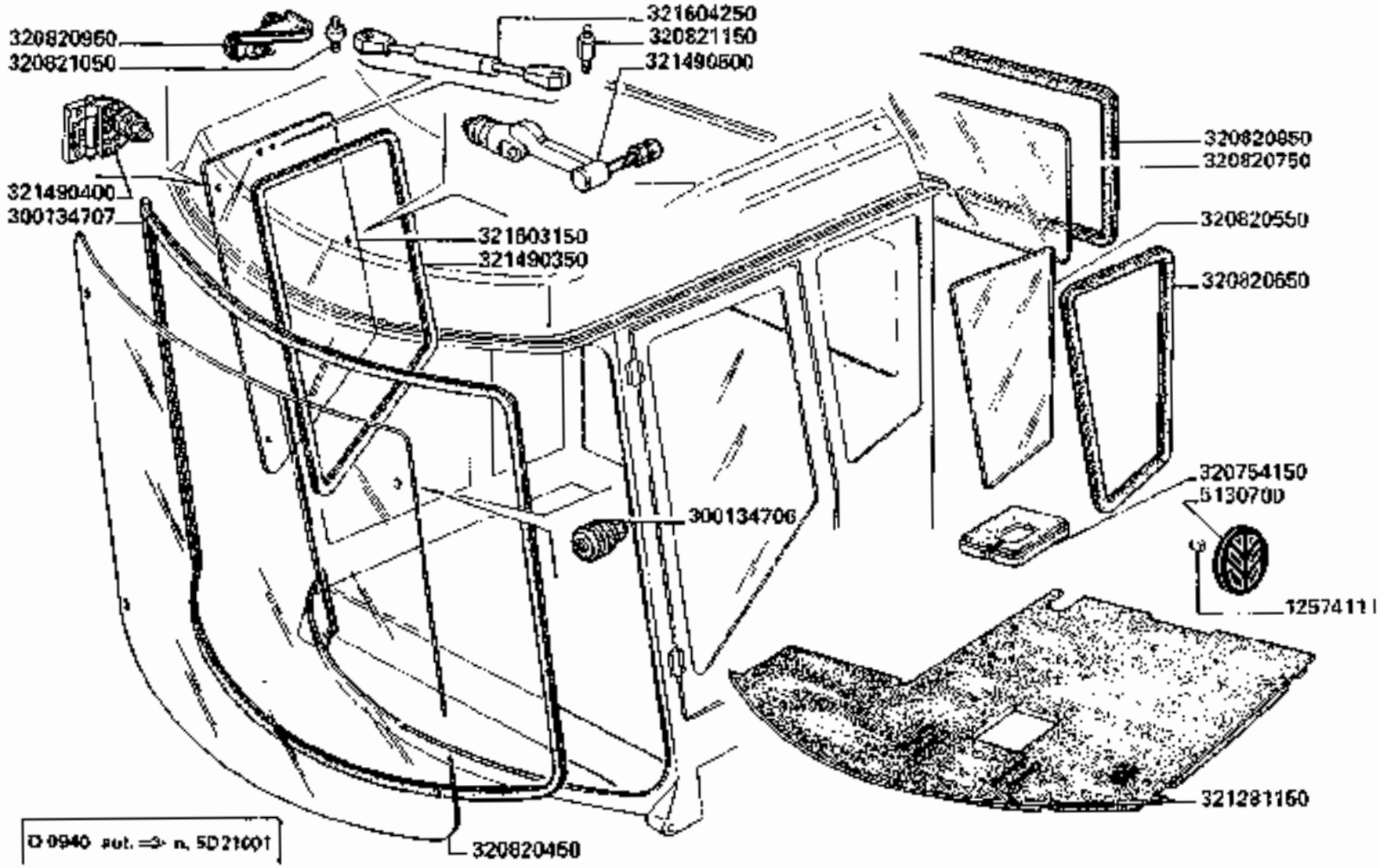

3790-3790R

ELEMENTI CABINA

Elements cabina
Kabineelemente

Cabine elements
Elementos casilla

H5.D1

https://www.tractormanualpdf.info/

MODIF.	ANT.MODIF.	N. ORDIN.	Q	DENOMINAZIONE	DESIGNATION	BENENNUNG	DESCRIPTION	DENOMINACIONES
		5130700	(2)	MARCHIO FIATAGRI	MOTIF	FIRMENKENNZEICHEN	TRADE MARK	EMBLEMA
		12574111	(1)	DADO	ECROU	MUTTER	NUT	TUERCA
		300134706	(4)	VITE	VIS	SCHRAUBE	SCREW	TORNILLO
		300134707	(1)	GUARNIZIONE	JOINT	DICHTUNG	GASKET	JUNTA
		320754150	(1)	COPERTURA	CAPUCHON	MANSCHETTE	BOOT	CAPUCHON
		320820450	(1)	CRISTALLO ANT.	CRISTAL	GLAS	GLASS	CRISTAL
		320820550	(2)	CRISTALLO LAT. POST.	CRISTAL	GLAS	GLASS	CRISTAL
		320820650	(2)	GUARNIZIONE	JOINT	DICHTUNG	GASKET	JUNTA
		320820750	(1)	CRISTALLO POST.	CRISTAL	GLAS	GLASS	CRISTAL
		320820850	(1)	GUARNIZIONE	JOINT	DICHTUNG	GASKET	JUNTA
		320820950	(1)	STAFFA	ETRIER	HALTER	BRACKET	SOPORTE
		320821050	(1)	SNODO SFERICO BASSO	ARTICULATION	GELENK	JOINT	ARTICULACION
		320821150	(1)	SNODO SFERICO ALTO	ARTICULATION	GELENK	JOINT	ARTICULACION
		321281150	(1)	TAPPETO	TAPIS	BELAG	MAT	ALFOMBRA
		321490350	(1)	GUARNIZIONE	JOINT	DICHTUNG	GASKET	JUNTA
		321490400	(3)	CERNIERA	CHARNIERE	SCHARNIER	HINGE	BISAGRA
		321490500	(1)	LEVA CHIUSURA D.	LEVIER	HEBEL	LEVER	PALANCA
		321603150	(1)	CRISTALLO LAT.	CRISTAL	GLAS	GLASS	CRISTAL
		321604250	(1)	AMMORTIZZATORE A GAS	RELEVAGE A GAZ	STOSSDAEMPFER	SHOCK ABSORBER	AMORTIGUADOR

https://www.tractormanualpdf.info/

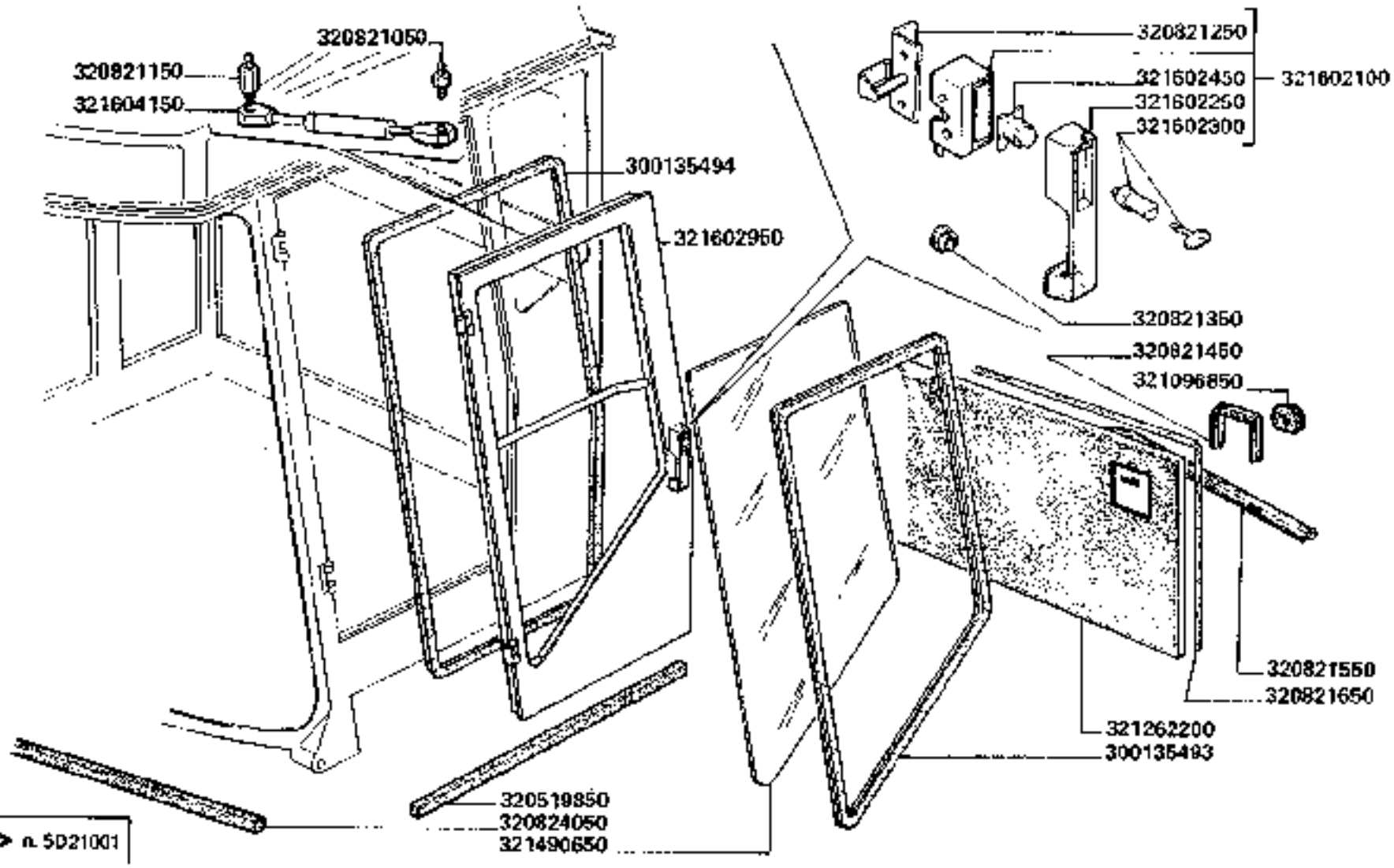

3790-3790R

Elementi cabina
Kabinenelemente

ELEMENTI CABINA

Cabine elements
Elementos casilla

H5.D2

https://www.tractormanualpdf.info/

MODIF.	ANT. MODIF.	N. ORDIN.	Q	DENOMINAZIONE	DESIGNATION	BENENNUNG	DESCRIPTION	DENOMINACIONES
		300135493	(1)	GUARNIZIONE	JOINT	DICHTUNG	GASKET	JUNTA
		300135494	(1)	GUARNIZIONE	JOINT	DICHTUNG	GASKET	JUNTA
		320519850	(1)	GUARNIZIONE	JOINT	DICHTUNG	GASKET	JUNTA
		320821050	(1)	SNODO SFERICO BASSO	ARTICULATION	GELENK	ARTICULATION	ARTICULACION
		320821150	(1)	SNODO SFERICO ALTO	ARTICULATION	GELENK	JOINT	ARTICULACION
		320821250	(1)	RISCONTRO SERRATURA	BARRETTE	STREBE	STIFFENER	PLETINA
		320821350	(1)	BOTTONE	CAPUCHON	KLAPPE	CAP	CAPUCHO
		320821450	(1)	PROFILATO TENUTA RIQ.	PROFILE	PROFIL	PROFIL	PROFILE
		320821550	(1)	GUARNIZIONE	JOINT	DICHTUNG	GASKET	JUNTA
		320821650	(1)	GUARNIZIONE	JOINT	DICHTUNG	GASKET	JUNTA
		320824050	(1)	GUARNIZIONE	JOINT	DICHTUNG	GASKET	JUNTA
		321096850	(15)	GOMMINO	CAOUTCHOUC	GUMMI	RUBBER	GOMA
		321262200	(1)	PANNELLO POST.	PAROI ARRIERE	RUECKWAND	REAR PANEL	PARED TRASERA
		321490650	(1)	CRISTALLO PORTA	CRISTAL PORTE	GLAS TUER	DOOR GLASS	CRISTAL PUERTA
		321602100	(1)	COMPL. SERRATURA	SERRURE CPT	SCHLOSS KPL	LOCK, ASSY	CONJ. CERRADURA
		321602250	(1)	MANIGLIA	POIGNEE	GRIFF	HANDLE	EMPUNADURA
		321602300	(1)	BLOCCHETTO CON CHIAVE	BARILLET AVEC CLE	ZYLINDER MIT SCHLUESSEL	CYLINDER WITH KEY	CILINDRO CON LLAVE
		321602450	(1)	BUSSOLA BLOCCH. SERRAT.	GARROT	KLEMMBUECHSE	CLAMPING BUSHING	CASQUILLO DE SUJEC.
		321602950	(1)	PORTA	PORTE	TUER	DOOR	PUERTA
		321604150	(1)	AMMORTIZZATORE A GAS	RELEVAGE A GAZ	STOSSDAEMPFER	SHOCK ABSORBER	AMORTIGUADOR

https://www.tractormanualpdf.info/

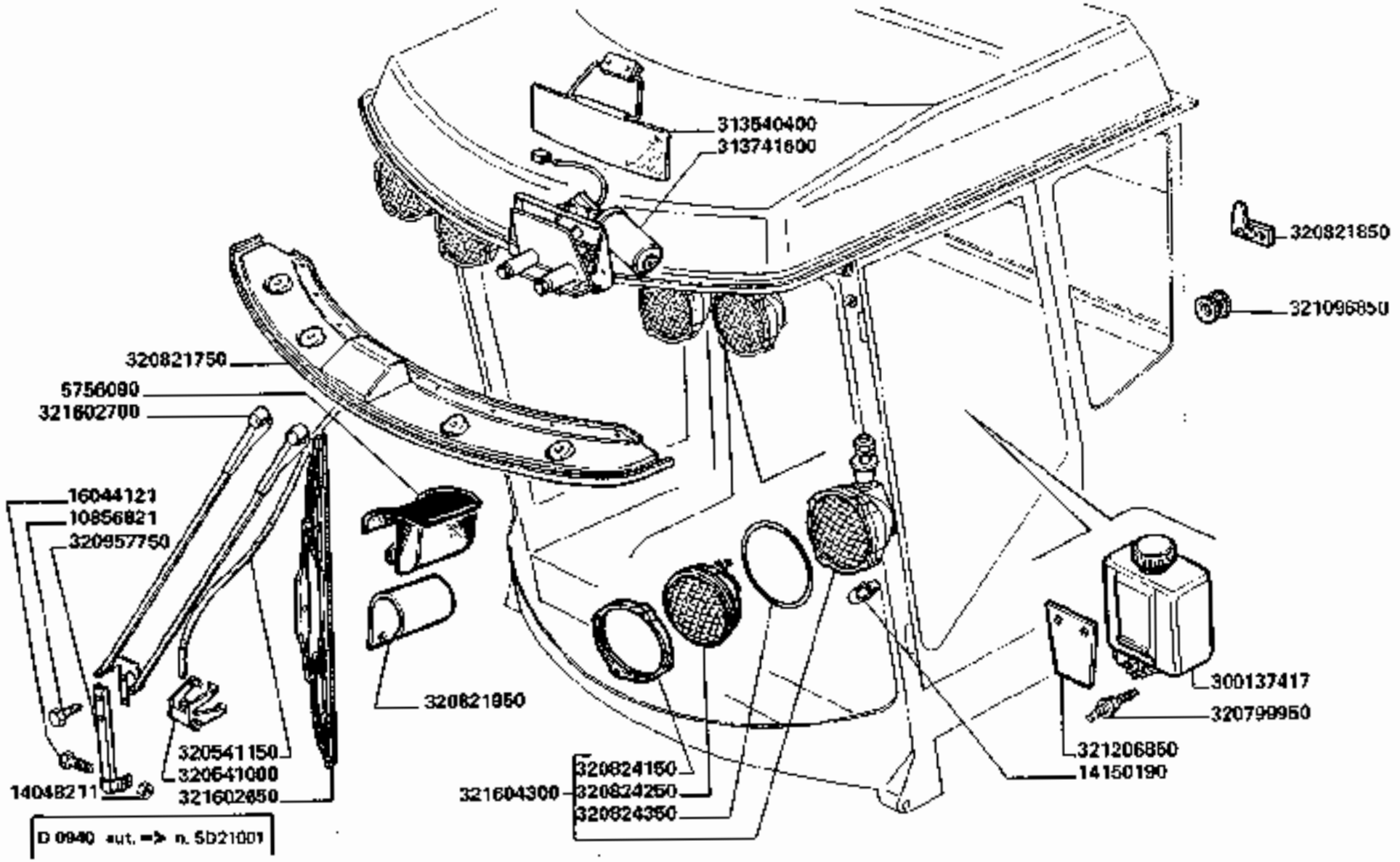

3790-3790R

ELEMENTI CABINA

Elements cabina
Kabinoelemente

Cabine elements
Elementos casilla

H5.D3

https://www.tractormanualpdf.info/

MODIF.	ANT. MODIF.	N. ORDIN.	Q	DENOMINAZIONE	DESIGNATION	BENENNUNG	DESCRIPTION	DENOMINACIONES
		5756090	(1)	POSACENERE	CENDRIER	ASCHENBECHER	ASH RECEIVER	CENICERO
		10856821	(2)	VITE	VIS	SCHRAUBE	SCREW	TORNILLO
		14048211	(1)	DADO	ECROU	MUTTER	NUT	TUERCA
		14150190	(1)	LAMPADA	LAMPE	LAMPE	BULB	BOMBILLA
		16044121	(1)	VITE	VIS	SCHRAUBE	SCREW	TORNILLO
		300137417	(1)	VASCA LAVAVETRO	CUVE LAVE-GLACE	SCHEIBENWISCHER BEHAELTER	WINDSCREEN WASHER CONT. TANK	CONTENIDOR LAVAVIDRIOS
		313540400	(1)	ALETTA PARASOLE	PARE-SOLEIL	SONNEN	SUN	PARASOL
		313741600	(1)	MOTORINO TERGICRIST.	MOTEUR	ELEKTROMOTOR	MOTOR	MOTOR ELECTRICO
		320541000	(1)	SPRUZZATORE	LAVE-GLACE	SPRITZDUESE	WINDSCREEN	LAVAVIDRIOS
		320541150	(1)	TUBO	TUYAU	ROHR	PIPE	TUBO
		320799950	(1)	VALVOLINA	CLAPET	VENTIL	VALVE	VALVULA
		320821750	(1)	CORNICE ANT. TETTUCCIO	CORNIERE TOIT	RAHMEN	CAPPING	CORNISA
		320821850	(1)	STAFFA SUPP.	ETRIER	HALTER	BRACKET	SOPORTE
		320821950	(1)	STAFFA FISS. POSACEN.	SUPPORT	HALTERUNG	SUPPORT	SOPORTE
		320824150	(5)	CORNICE	ENTOURAGE	RAHMEN	RIM	CORNISA
		320824250	(5)	GRUPPO OTTICO	GROUPE OPTIQUE	OPTISCHES AGGREGAT	OPTICAL UNIT	GRUPO OPTICO
		320824350	(5)	GUARNIZIONE	JOINT	DICHTUNG	GASKET	JUNTA
		320957750	(1)	PROLUNGA BRACCIO	RALLONGE	VERLAENGERUNG	EXTENSION	PROLONGA
		321096860	(4)	GOMMINO POST.	CAOUTCHOUC	GUMMI	RUBBER	GOMA
		321206850	(1)	STAFFA SUPP.	SUPPORT	HALTER	SUPPORT	SOPORTE
		321602650	(1)	SPAZZOLA	BALAI	WISCHER	BLADE	RASQUETA
		321602700	(1)	BRACCIO TERGICRISTALLO COMPL.	BRAS DE L'ESSUIE-GLACE	SCHEIBENWISCHER-ARM	WIPER ARM	BRAZO LIMPIAPAR. PARABRIZA
		321604300	(5)	COMPL. FANALE	FEU	LICHT	LIGHT	FARO

https://www.tractormanualpdf.info/

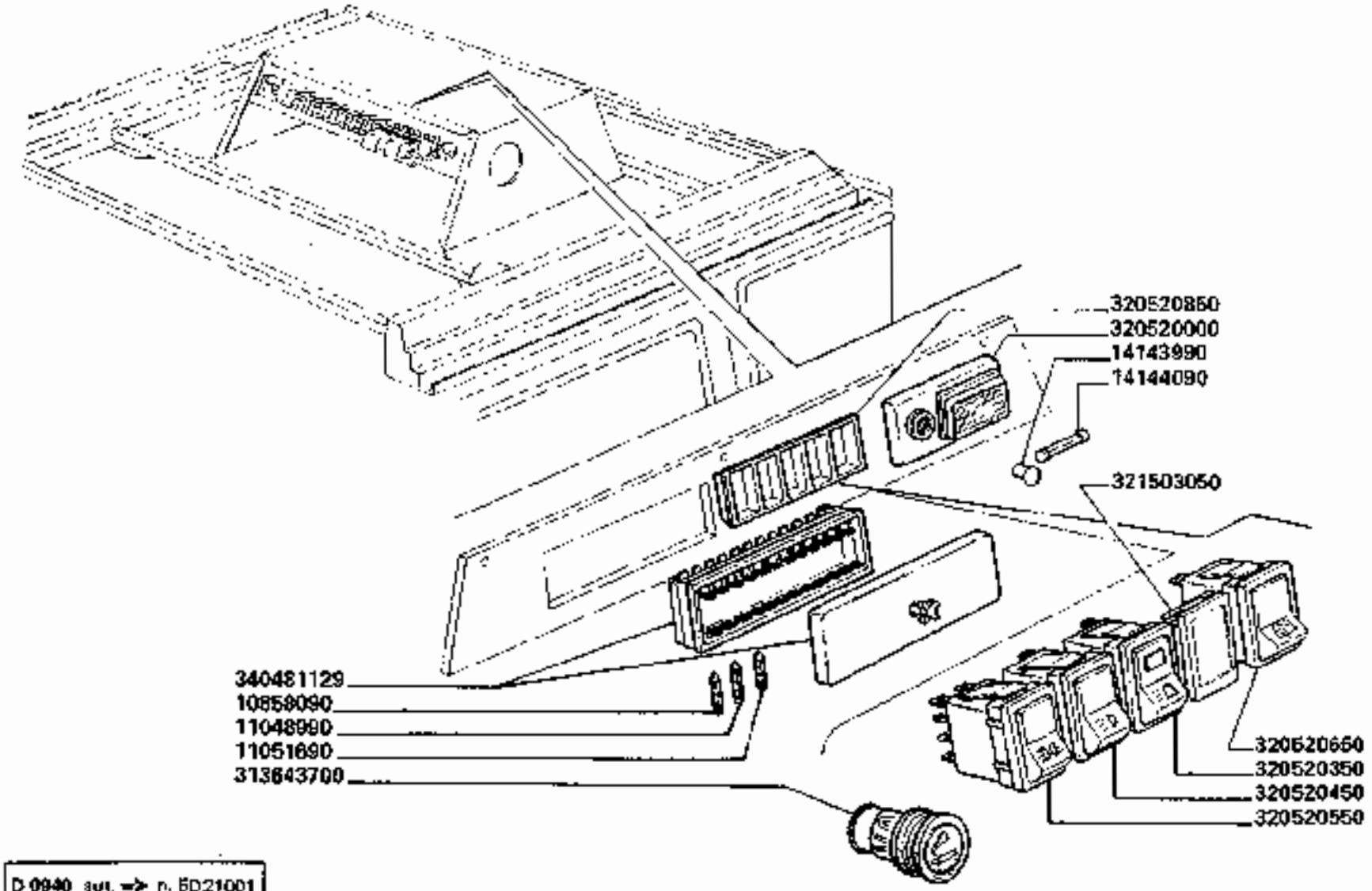

D 0940 sul. => n. 5D21001

3790-3790R

ELEMENTI CABINA

Elements cabina
Kabinenelemente

Cabine elements
Elementos casita

H5.D4

https://www.tractormanualpdf.info/

MODIF.	ANT. MODIF.	N. ORDIN.	Q	DENOMINAZIONE	DESIGNATION	BENENNUNG	DESCRIPTION	DENOMINACIONES
		10656090	(5)	FUSIBILE (8 A)	FUSIBLE	SICHERUNG	FUSE	FUSIBLE
		11048990	(4)	FUSIBILE (16 A)	FUSIBLE	SICHERUNG	FUSE	FUSIBLE
		11061690	(3)	FUSIBILE (25 A)	FUSIBLE	SICHERUNG	FUSE	FUSIBLE
		14143990	(1)	LAMPADA	LAMPE	LAMPE	BULB	BOMBILLA
	340481026	14144090	(1)	LAMPADA 12 V - 3 W	LAMPE	LAMPE	BULB	BOMBILLA
		313643700	(1)	ACCENDISIGARI	ALLUME-CIGARE	FEUERANZUENDER	LIGHTER	ENCENDEDOR DE CIG.
		320520000	(1)	PLAFONIERA	PLAFONNIER	DECKENLAMPE	CAB-LIGHT	DIFFUSOR DE LUZ
		320520350	(1)	INTERRUTT. FARO ROT.	INTERR. FEU TOURN.	SCHALTER-RUNDUM	BEACON SWITCH	INTERR. FARO ROD.
		320520450	(1)	INTERRUTT. FARO POST.	INTERR. FEU ARR.	SCHALTER	REAR LIGHT SWITCH	INTERR. FARO POST.
		320520550	(1)	INTERRUTT. FARI ANT.	INTERR. FEU AVANT	SCHALTER	FRONT LIGHT SWITCH	INTERR. FAROS ANT.
		320520650	(1)	INTERRUTT. TERGICRIST.	INTERR. ESSUIE GL.	SCHALTER	SWITCH	INTERR. LIM. PARAB.
		320520850	(1)	VASCHETTA PORTA INTERR.	BOITE PORTE INTERR.	GEHAEUSESCHALTER	SWITCH BOX	CAJA PUERTA INTERR.
		321503060	(1)	TAPPO INTERR.	BOUCHON	STOPFEN	PLUG	TAPON
		340481129	(1)	PORTAFUSIBILI	BOITE FUSIBLES	SICHERUNGSKASTEN	FUSE BOX	CAJA FUSIBLES

https://www.tractormanualpdf.info/

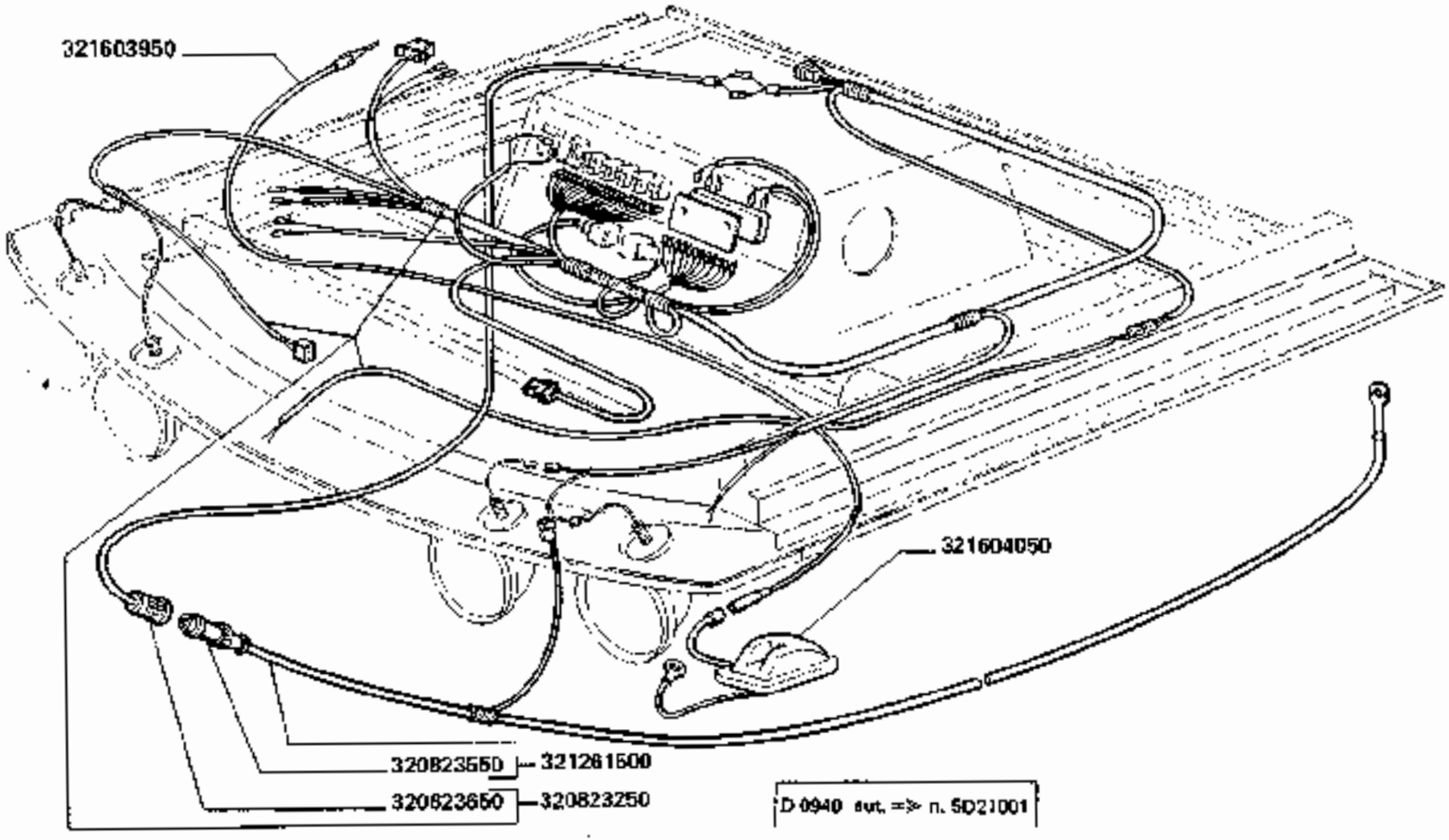

3790-3790R

ELEMENTI CABINA

Elements cabina
Kabinenelemente

Cabine elements
Elementos casilla

H5.D5

https://www.tractormanualpdf.info/

MODIF.	ANT. MODIF.	N. ORDIN.	Q	DENOMINAZIONE	DESIGNATION	BENENNUNG	DESCRIPTION	DENOMINACIONES
		320823250	(1)	CABLAGGIO CRUSCOTTO	CABLE	KABEL	HARNESS	CABLE
		320823550	(1)	CONNETT. MASCHIO 7 POLI	CONNEXION	STECKVERBINDER	CONNECTION	CONEXION
		320823650	(1)	CONNETT. FEMMINA 7 POLI	CONNEXION	STECKVERBINDER	CONNECTION	CONEXION
		321261500	(1)	CABLAGGIO DA MOTOR. AVVIAM. A CABINA	CABLE	KABEL	HARNESS	CABLE
		321603960	(1)	CAVO ANTENNA RADIO	CABLE	KABEL	CABLE	CABLE
		321604050	(1)	SUPPORTO ANTENNA	SUPPORT	HALTER	SUPPORT	SOPORTE

https://www.tractormanualpdf.info/

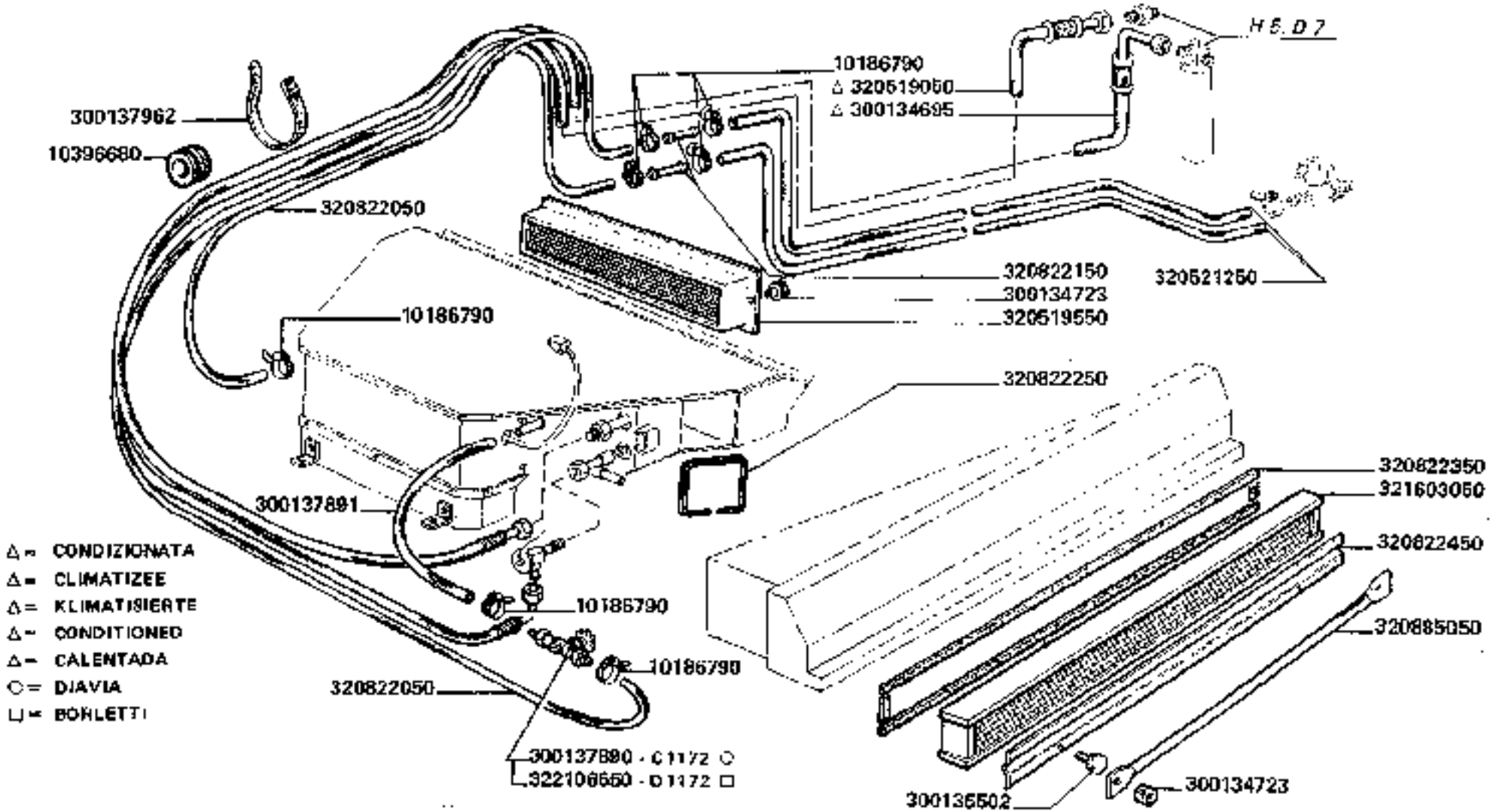

3790-3790R

ELEMENTI CABINA

Elements cabina
Kabineelemente

Cabine elements
Elementos casilla

H5.D6

https://www.tractormanualpdf.info/

MODIF.	ANT. MODIF.	N. ORDIN.	Q	DENOMINAZIONE	DESIGNATION	BENENNUNG	DESCRIPTION	DENOMINACIONES
		10186790	(7)	FASCETTA	COLLIER	SCHELLE	CLAMP	COLLAR
	300137962	10396680	(2)	GOMMINO	CAOUTCHOUC	GUMMI	RUBBER	GOMA
		300134695	(1)	TUBO FILTRO EVAP.	TUYAU	ROHR	PIPE	TUBO
		300134723	(4)	POMELLO FEMMINA	POMMEAU DE FIXAT.	KLEMMKNOPF	KNOB	EMPUNADURA
		300135502	(2)	POMELLO MASCHIO	POMMEAU DE FIXAT.	KLEMMKNOPF	KNOB	EMPUNADURA
C 1172		300137690	(1)	RUBINETTO	ROBINET	HAHN	COCK	GLIFO
		300137691	(1)	TUBO	TUYAU	ROHR	PIPE	TUBO
		320519050	(1)	TUBO EVAPORATORE	TUYAU	ROHR	PIPE	TUBO
		320519550	(1)	FILTRO RICIRCOLO INT.	FILTRE	FILTER	FILTER	FILTRO
		320521250	(2)	TUBI ACQUA EST. CAB.	TUYAU	ROHR	PIPE	TUBO
		320822050	(2)	TUBI ACQUA INT. CAB.	TUYAU	ROHR	PIPE	TUBO
		320822150	(2)	TUBETTO OTTONE	TUYAU	ROHR	PIPE	TUBO
		320822250	(1)	GUARNIZIONE	JOINT	DICHTUNG	GASKET	JUNTA
		320822350	(1)	GUARNIZIONE FILTRO	JOINT	DICHTUNG	GASKET	JUNTA
		320822450	(1)	PROFILO BLOCC. FILTRO	PROFILE	PROFIL	PROFIL	PROFIL
		320885050	(1)	PROFILO FISSAGGIO	PROFILE	PROFIL	PROFIL	PERFIL
		321603050	(1)	FILTRO	FILTRE	FILTER	FILTER	FILTRO
D 1172		322106550	(1)	RUBINETTO	ROBINET	HAHN	COCK	GLIFO

https://www.tractormanualpdf.info/

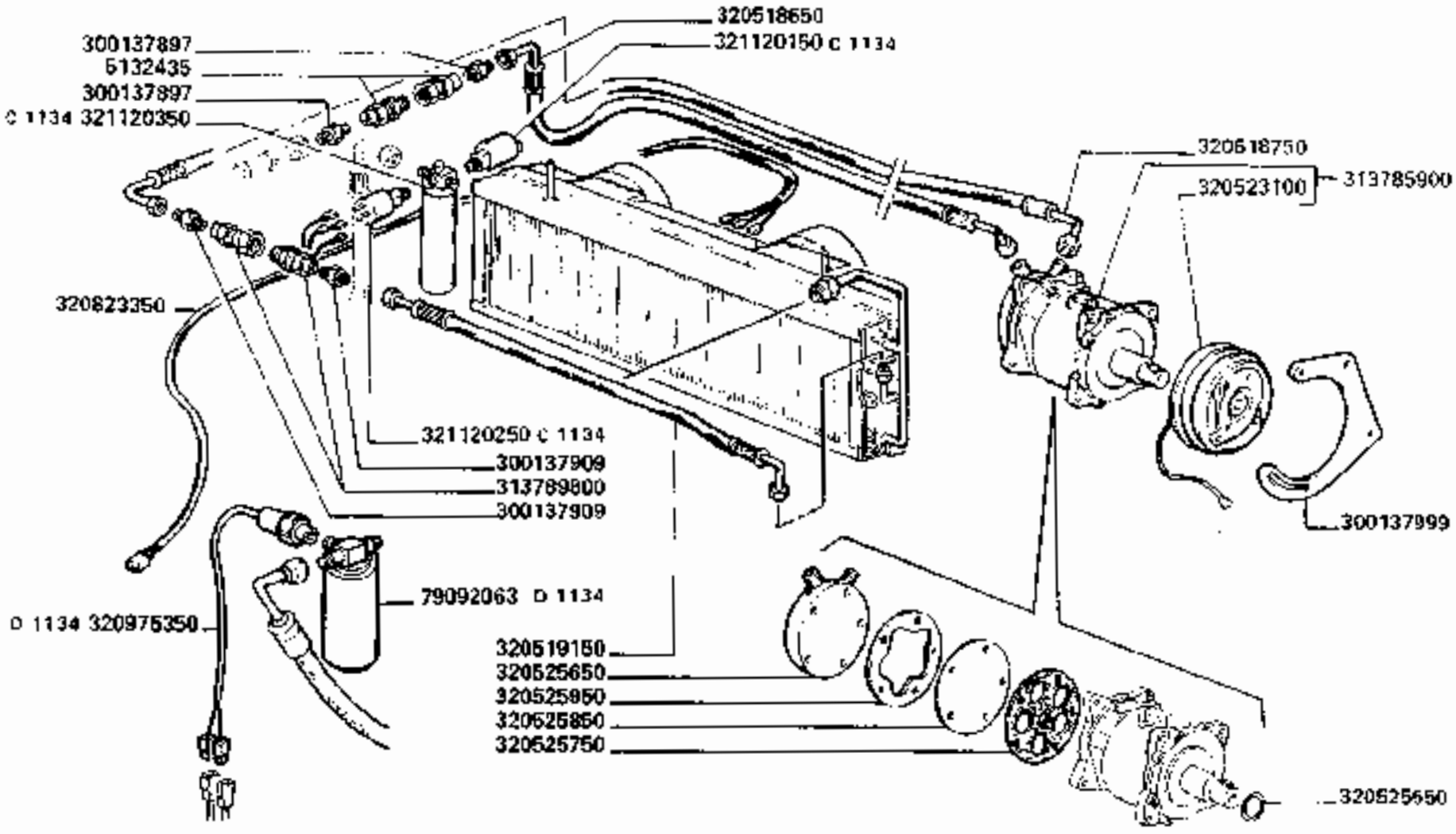

D 0940 aut. => n. 5021001	D 1134 aut. -> n.	321189850 = 79092063 + 320975350

3790-3790R

ELEMENTI CABINA

Elements cabine
Kabineelemente

Cabine elements
Elementos casilla

H5.D7

https://www.tractormanualpdf.info/

MODIF.	ANT. MODIF.	N. ORDIN.	Q	DENOMINAZIONE	DESIGNATION	BENENNUNG	DESCRIPTION	DENOMINACIONES
	313789800	5132435	(2)	INNESTO RAPIDO	EMBRAYAGE RAPIDE	ABREISSKUPPLUNG	RAPID COUPLING	RACOR RAPIDO
D 1134		79092063	(1)	FILTRO ESSICATORE	FILTRE	FILTER	FILTER	FILTRO
		300137897	(2)	RACCORDO	RACCORD	STUTZEN	CONNECTION	RACOR
		300137909	(2)	RACCORDO	RACCORD	STUTZEN	CONNECTION	RACOR
		300137999	(1)	SUPPORTO	SUPPORT	HALTERUNG	SUPPORT	SOPORTE
		313785900	(1)	COMPRESSORE SANKYO	COMPRESSEUR	KOMPRESSOR	COMPRESSOR	COMPRESOR
		320518650	(1)	TUBO	TUYAU	ROHR	PIPE	TUBO
		320513750	(1)	TUBO	TUYAU	ROHR	PIPE	TUBO
		320519150	(1)	TUBO	TUYAU	ROHR	PIPE	TUBO
		320523100	(1)	ELETTROPULEGGIA	ELECTROPOULIE	ELEKTRO-RIEMENSCHEIBE	ELECTHO-PULLEY	ELECTROPOLEA
		320525650	(1)	GUARNIZIONE	JOINT	DICHTRING	SEAL	JUNTA
		320525650	(1)	COPERCHIO	COUVERCLE	DECKEL	COVER	TAPA
		320525750	(1)	GUARNIZIONE	JOINT	DICHTUNG	GASKET	JUNTA
		320525850	(1)	PIATTO VALVOLE	DISQUE	SCHEIBE	DISC	DISCO
		320525950	(1)	GUARNIZIONE	JOINT	DICHTUNG	GASKET	JUNTA
		320823350	(1)	CABLAGGIO CONDENSAT.	CABLE	KABEL	HARNESS	CABLE
D 1134		320975350	(1)	PRESSOSTATO DI MIN.	PRESSOSTAT	DRUCKSCHALTER	PRESSURE SWITCH	PRESSOSTATO
C 1134		321120150	(1)	PRESSOSTATO DI MIN.	PRESSOSTAT	DRUCKSCHALTER	PRESSURE SWITCH	PRESSOSTATO
C 1134		321120250	(1)	PRESSOSTATO DI MAX.	PRESSOSTAT	DRUCKSCHALTER	PRESSURE SWITCH	PRESSOSTATO
C 1134		321120350	(1)	FILTRO ESSICATORE	FILTRE	FILTER	FILTER	FILTRO

https://www.tractormanualpdf.info/

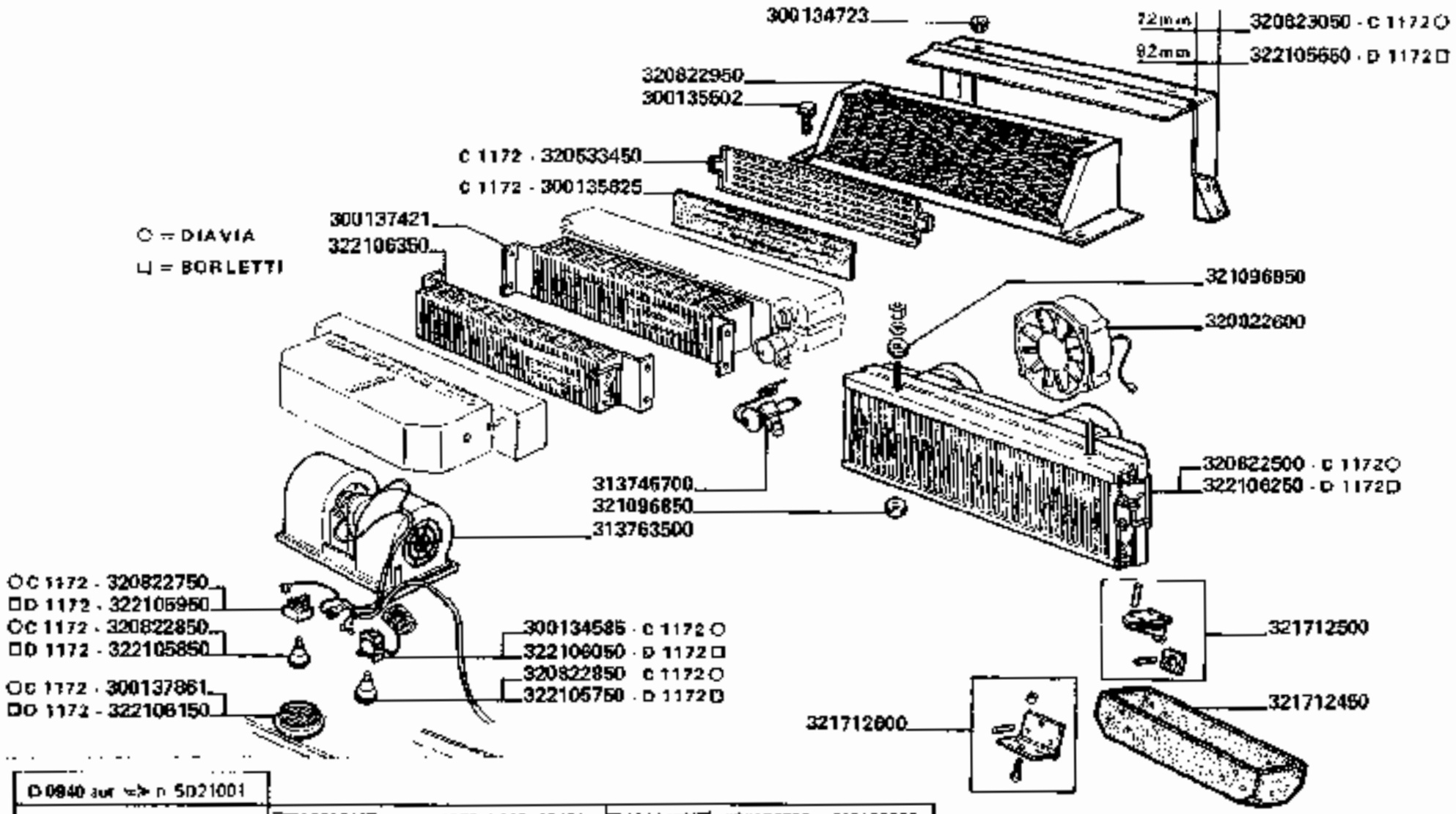

D 0840 aur ⇒ n. 5D21001		
D 1172 tal. cab. ⇒ n. 4754	320822500 = 322106250 + 322105650	300134585 = 322106050 + 322105750
	320822750 = 322105950 + 322105850	

3790-3790R

ELEMENTI CABINA

Elements cabine
Kabineelemente

Cabine elements
Elementos casilla

H5.D8

https://www.tractormanualpdf.info/

MODIF.	ANT.MODIF.	N.ORDIN.	Q	DENOMINAZIONE	DESIGNATION	BENENNUNG	DESCRIPTION	DENOMINACIONES
C 1172		300134585	(1)	TERMOSTATO	THERMOSTAT	THERMOSTAT	THERMOSTAT	TERMOSTATO
D 1172		300134723	(2)	POMELLO FEMMINA	POMMEAU DE FIXAT.	KLEMMKNOPF	KNOB	EMPUNADURA
		300135502	(2)	POMELLO MASCHIO	POMMEAU DE FIXAT.	KLEMMKNOPF	KNOB	EMPUNADURA
C 1172		300135825	(1)	FILTRO EVAPORAT.	FILTRE	FILTER	FILTER	FILTRO
		300137421	(1)	EVAPORATORE	EVAPORATEUR	VERDAEMPFER	EVAPORATOR	EVAPORADOR
C 1172		300137861	(3)	DIFFUSORE ARIA	DIFFUSEUR AIR	DUESELUFTER	AIR DIFFUSER	DIFUSOR DE AIRE
		313745700	(1)	VALVOLA ESPANSIONE	VALVE D'EXPANSION	EXPANSIONLUFTRAD	VALVE	VALVOLA DE EXPANS.
		313763500	(1)	GRUPPO VENTILATORE	SOUFLERIE CPT	GEBLAESE KPL	UNIT BLOWER	CONJ. VENTILADOR
C 1172		320533450	(1)	PORTAFILTRO EVAP.	PORTE-FILTRE	FILTERHALTER	FILTER HOLDER	PORTAFILTRO
C 1172		320822500	(1)	CONDENSATORE	CONDENSEUR	KONDENSATOR	CONDENSER	CONDENSADOR
		320822600	(1)	ELETTROVENTOLA	VENTIL. ELECTRIQUE	ELEKTR. LUFTER	ELECTROFAN	ELECTROVENTILAD.
C 1172		320822750	(1)	INTERRUTTORE	INTERRUPTEUR	SCHALTER	SWITCH	INTERRUPTOR
C 1172		320822850	(2)	POMELLO	POIGNEE	GRIFF	KNOB	EMPUNADURA
		320822950	(1)	GRIGLIA PROTEZ	PROTECTION	SCHUTZ	GUARD	PROTECCION
C 1172		320823050	(1)	SUPPORTO	SUPPORT	HALTERUNG	SUPPORT	SOPORTE
		321096850	(2)	GOMMINO	CAOUTCHOUC	GUMMI	RUBBER	GOMA
		321712450	(1)	COPERCHIO PORTA LATTINE	COUVERCLE PORTE-BOITES	DOSENHALTER-DECKEL	CANS HOLDER COVER	TAPA PORTALATAS
		321712500	(2)	SERRATURA A SCATTO	SERRURE	SCHLOSS	LOCK	CERRADURA
		321712600	(2)	CERNIERA COMPL.	CHARNIERE	SCHARNIER	HINGE	BISAGRA
D 1172		322105650	(1)	SUPPORTO	SUPPORT	HALTERUNG	SUPPORT	SOPORTE
D 1172		322105750	(1)	POMELLO TERMOSTATO	POIGNEE	GRIFF	KNOB	EMPUNADURA
D 1172		322105850	(1)	POMELLO INTERR.	POIGNEE	GRIFF	KNOB	EMPUNADURA
D 1172		322105950	(1)	INTERRUTTORE	INTERRUPTEUR	SCHALTER	SWITCH	INTERRUPTOR
D 1172		322106050	(1)	TERMOSTATO	THERMOSTAT	THERMOSTAT	THERMOSTAT	TERMOSTATO
D 1172		322106150	(3)	DIFFUSORE ARIA	DIFFUSEUR AIR	DUESELUFTER	AIR DIFFUSER	DIFUSOR DE AIR
D 1172		322106250	(1)	CONDENSATORE	CONDENSEUR	KONDENSATOR	CONDENSER	CONDENSADOR
	300137419	322106350	(1)	RISCALDATORE	RECHAUFFEUR	ELET. HEIZGERAET	HEATING ELEMENT	RESIST. DE CALDEO

https://www.tractormanualpdf.info/

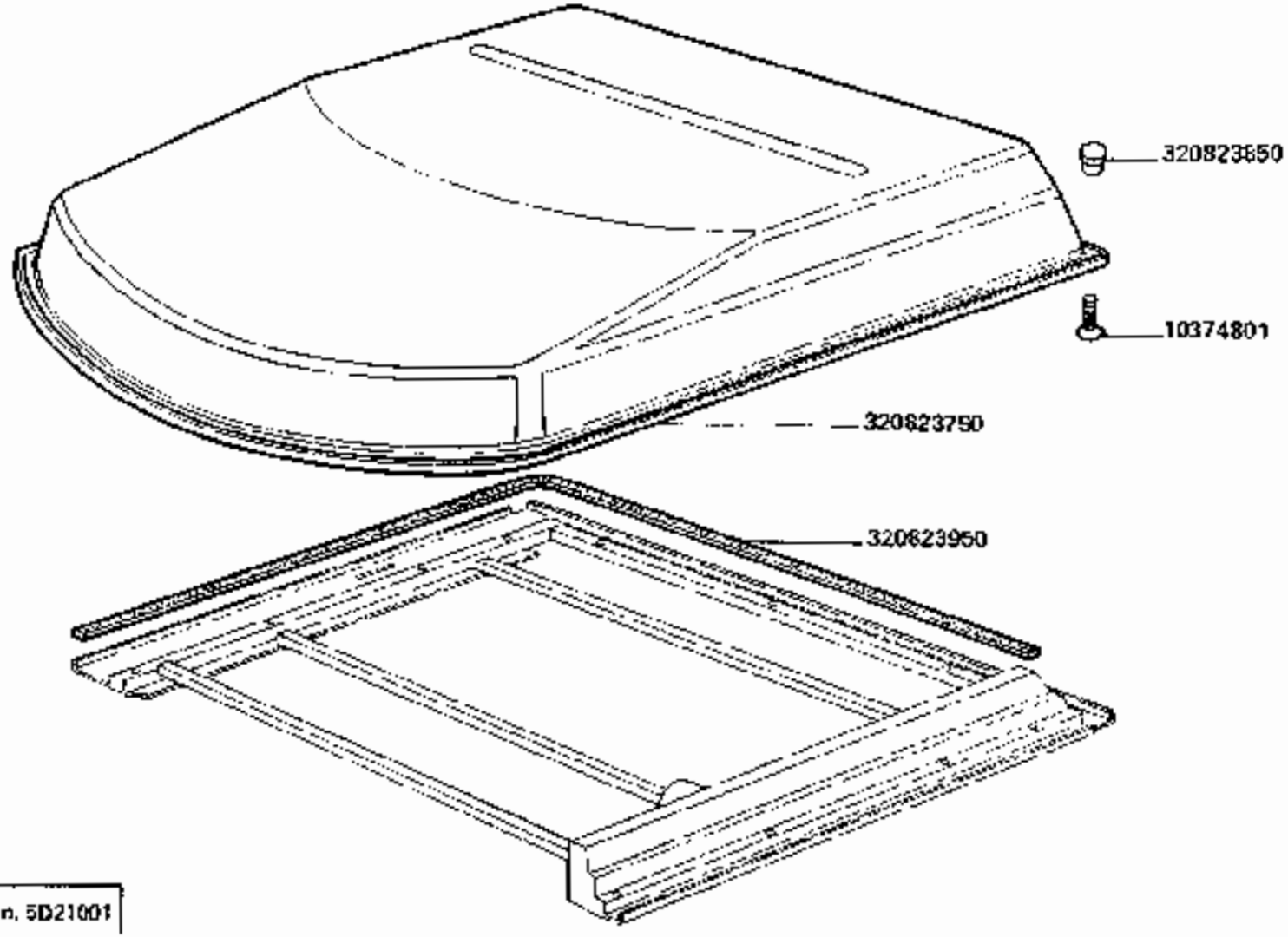

D 0940 aut. ⇒ n. 5D21001

3790-3790R

ELEMENTI CABINA

Elements cabina
Kabineelemente

Cabine elements
Elementos caseta

H5.D9

https://www.tractormanualpdf.info/

MODIF.	ANT.MODIF.	N. ORDIN.	Q	DENOMINAZIONE	DESIGNATION	BENENNUNG	DESCRIPTION	DENOMINACIONES
		10374801	(10)	VITE	VIS	SCHRAUBE	SCREW	TORNILLO
		320823750	(1)	TETTUCCIO IN VETRORES.	TOIT	DACH	ROOF	TECHO
		320823850	(10)	BORCHIIA	ECROU	MUTTER	NUT	TUERCA
		320823950	(1)	GUARNIZIONE	JOINT	DICHTUNG	GASKET	JUNTA

https://www.tractormanualpdf.info/

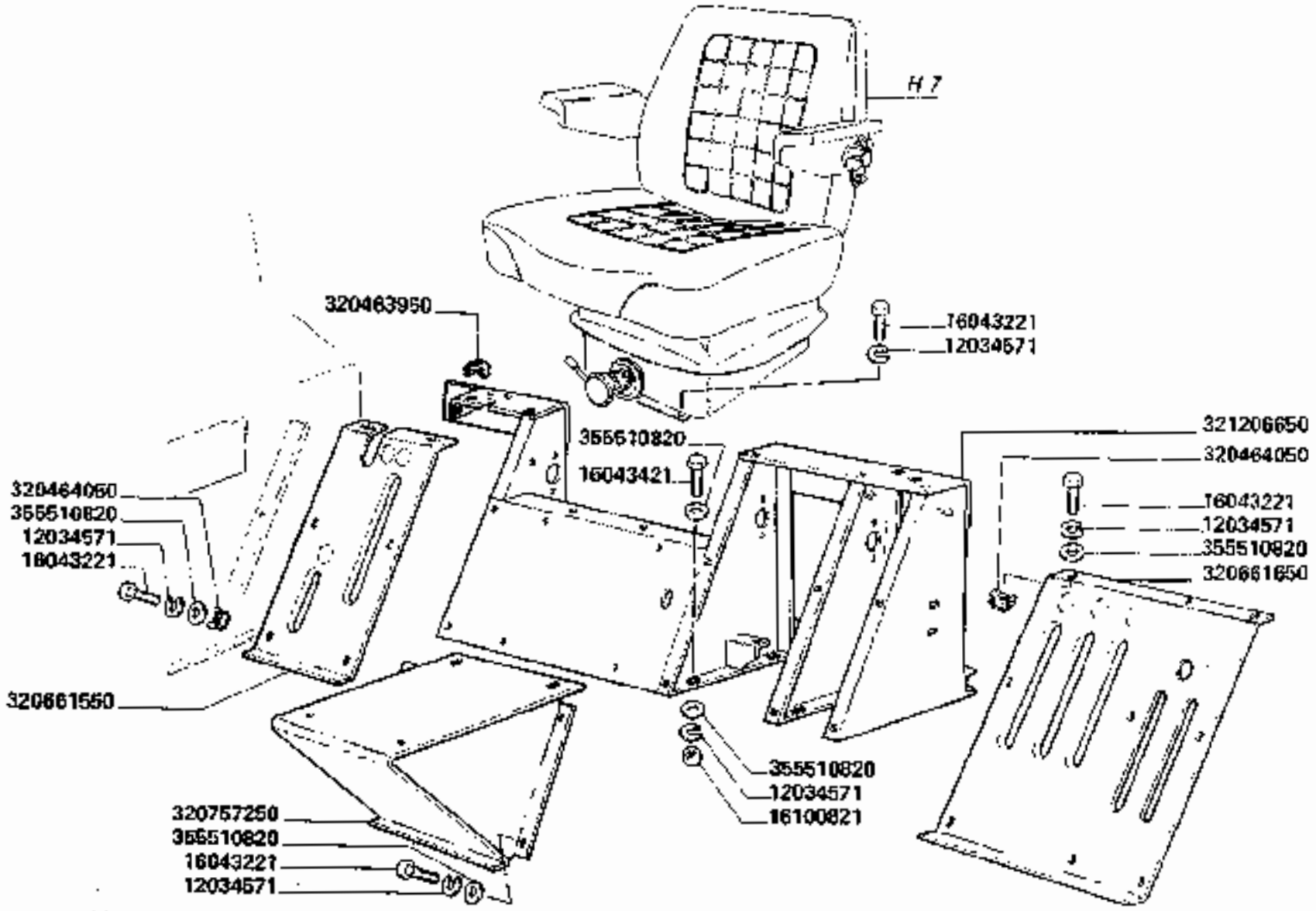

C 0640 ∞L ⇐ n. 5020349

3790-3790R

CARENATURE LEVE DI COMANDO

Carenage des leviers de commande
Hebelschutz

Levers guards
Carenados palancas de mando

H6

https://www.tractormanualpdf.info/

MODIF.	ANT. MODIF.	N. ORDIN.	Q	DENOMINAZIONE	DESIGNATION	BENENNUNG	DESCRIPTION	DENOMINACIONES
		12034571	38	ROSETTA ELASTICA	RONDELLE W	FEDERSCHEIBE	SPRING WASHER	ARANDELA ELASTICA
		16043221	30	VITE	VIS	SCHRAUBE	SCREW	TORNILLO
		16043421	8	VITE	VIS	SCHRAUBE	SCREW	TORNILLO
		16100821	8	DADO	ECROU	MUTTER	NUT	TUERCA
		320463950	1	DADO	ECROU	MUTTER	NUT	TUERCA
		320464050	14	DADO	ECROU	MUTTER	NUT	TUERCA
		320661550	1	COPERCHIO	COUVERCLE	DECKEL	COVER	TAPA
		320661650	1	COPERCHIO LEVE	COUVERCLE	DECKEL	COVER	TAPA
	320615450	320757250	1	SUPPORTO	SUPPORT	HALTERUNG	SUPPORT	SOPORTE
	320425150	321206650	1	CARENATURE LEVE	CARENAGE	HEBELSCHUTZ	LEVER GUARD	CARENADO PALAN.
		355610820	42	RONDELLA	RONDELLE	SCHEIBE	WASHER	ARANDELA

https://www.tractormanualpdf.info/

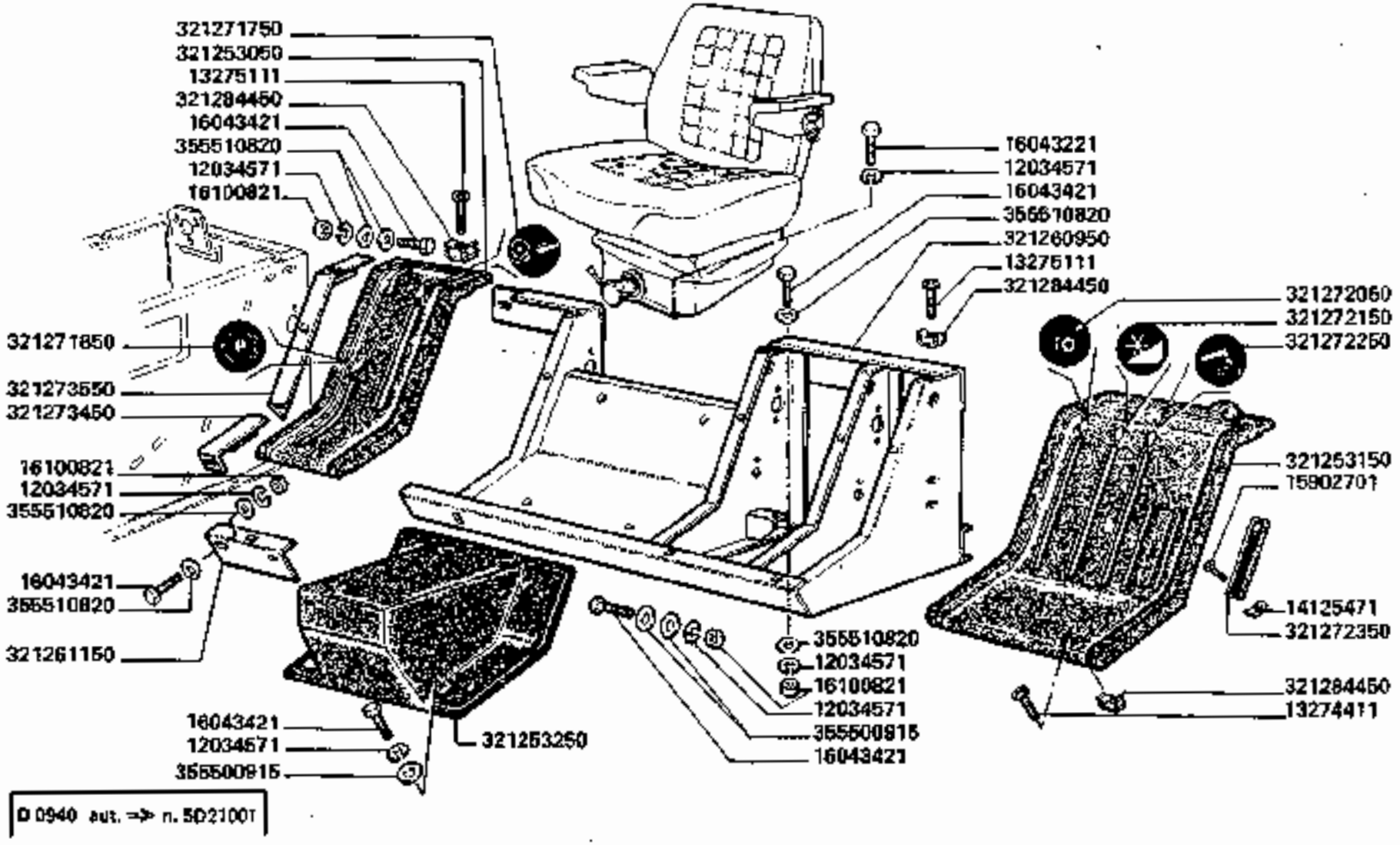

3790-3790R

CARENATURE LEVE DI COMANDO

Carenage des leviers de commande
Hebelschutz

Levers guards
Carenados palancas de mando

H6/1

https://www.tractormanualpdf.info/

MODIF.	ANT. MODIF.	N. ORDIN.	Q	DENOMINAZIONE	DESIGNATION	BENENNUNG	DESCRIPTION	DENOMINACIONES
		12034571	25	ROSETTA ELASTICA	RONDELLE W	FEDERSCHEIBE	SPRING WASHER	ARANDELA ELASTICA
		13274411	3	VITE	VIS	SCHRAUBE	SCREW	TORNILLO
		13275111	8	VITE	VIS	SCHRAUBE	SCREW	TORNILLO
		14125471	2	PIASTR. VITE AUTOFIL.	ECROU	MUTTER	NUT	TUERCA
		15902701	2	VITE	VIS	SCHRAUBE	SCREW	TORNILLO
		16043221	5	VITE	VIS	SCHRAUBE	SCREW	TORNILLO
		16043421	20	VITE	VIS	SCHRAUBE	SCREW	TORNILLO
		16100821	15	DADO	ECROU	MUTTER	NUT	TUERCA
	321252950	321253050	1	CARENATURA LEVE LATO D.	CARENAGE	HEBELSCHUTZ	LEVER GUARD	CARENADO PALAN.
	321272450	321263150	1	CARENATURA LEVE LATO S.	CARENAGE	HEBELSCHUTZ	LEVER GUARD	CARENADO PALAN.
		321253250	1	SUPPORTO SEDILE	SUPPORT	HALTERUNG	SUPPORT	SOPORTE
		321260950	1	SUPPORTO LEVE INNESTI	SUPPORT	HALTERUNG	SUPPORT	SOPORTE
		321261150	1	PROFILO UNIONE	PROFILE	PROFIL	PROFIL	PROFIL
		321271750	1	TARGHETTA INNESTO TREBBIA	PLAQUETTE	SCHILD	PLATE	PLACA
		321271850	1	TARGHETTA FRENO STAZ.	PLAQUETTE	SCHILD	PLATE	PLACA
		321272050	1	TARGHETTA INVERSORE	PLAQUETTE	SCHILD	PLATE	PLACA
		321272150	1	TARGHETTA INNESTO BARRA	PLAQUETTE	SCHILD	PLATE	PLACA
		321272250	1	TARGHETTA BRANDEGGIO	PLAQUETTE	SCHILD	PLATE	PLACA
		321272350	1	TARGHETTA APERT. CONTR.	INDEX	ANZEIGER	INDICATOR	INDICADOR
		321273450	1	SUPPORTO INF. LATO D.	SUPPORT	HALTERUNG	SUPPORT	SOPORTE
		321273550	1	SUPPORTO INF. LATO S.	SUPPORT	HALTERUNG	SUPPORT	SOPORTE
		321284450	11	DADO	ECROU	MUTTER	NUT	TUERCA
		355500915	4	RONDELLA	RONDELLE	SCHEIBE	WASHER	ARANDELA
		355510820	33	RONDELLA	RONDELLE	SCHEIBE	WASHER	ARANDELA

https://www.tractormanualpdf.info/

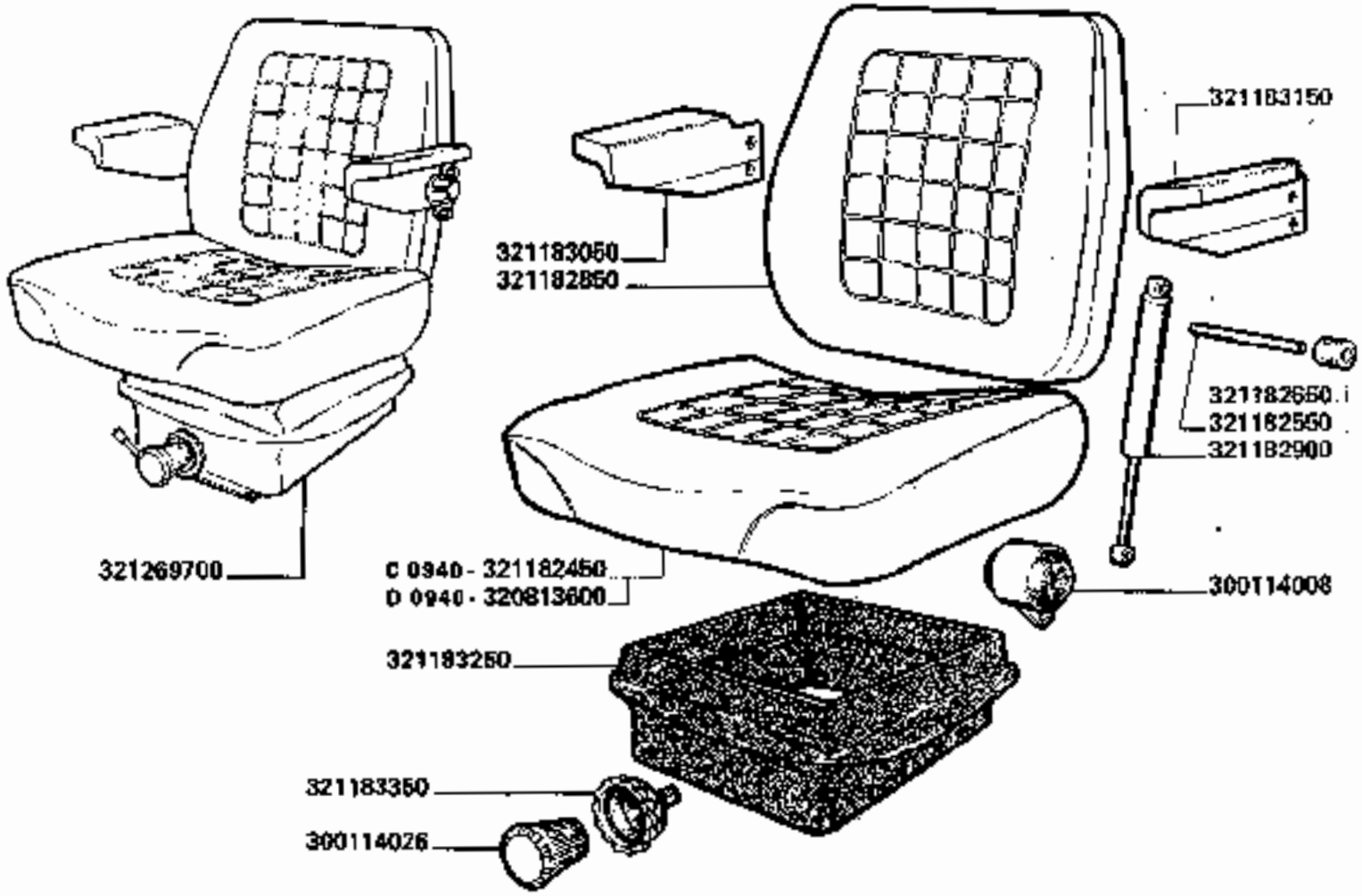

D 0940 aut. ⇒ n. 5D21001

3790-3790R

SEDILE (SIFRA) - (TESSUTO)

Siege (etoffe)
Farersitz (stoff)

Seat (cloth)
Asiento (paño)

H7.B

https://www.tractormanualpdf.info/

MODIF.	ANT. MODIF.	N. ORDIN.	Q	DENOMINAZIONE	DESIGNATION	BENENNUNG	DESCRIPTION	DENOMINACIONES
		300114008	1	SILENTBLOCK	SILENTBLOC	SILENTBLOCK	SILENTBLOCK	SILENTBLOCK
		300114026	1	IMPUGNATURA	VOLANT DE REGL.	GRIFF	LEVER KNOB	EMPUNADURA
D 0940		320813600	1	SEDILE	SIEGE	FHARERSITZ	SEAT	ASIENTO
C 0940		321182450	1	SEDILE	SIEGE	FHARERSITZ	SEAT	ASIENTO
		321182550	1	PERNO	AXE	BOLZEN	PIN	PASADOR
		321182650	2	TASSELLO	GUIDE	FUEHRUNG	GUIDE	GUIA
		321182850	1	SCHIENALE	DOSSIER	SITZHLENE	CUSHTON	RESPALDO
		321182900	1	AMMORTIZZATORE	AMMORTISSEUR	STOSSDAEMPFER	SHOCK ABSORBER	AMORTIGUADOR
		321183050	1	BRACCIOLO D.	ACCOUDOIR	SITZPLATZ	ARM REST	BRAZO
		321183150	1	BRACCIOLO S.	ACCOUDOIR	SITZPLATZ	ARM REST	BRAZO
		321183250	1	SOFFIETTO	PROTECTION DE CAOUTCHOUC	SCHUTZBALG	BELLOWS	PROTECCION DE GOMA
		321183350	1	VOLANTINO	VOLANT DE REGL.	GRIFF	LEVER KNOB	EMPUNADURA
	321075700	321269700	1	SEDILE COMPL.	SIEGE	FHARERSITZ	SEAT	ASIENTO

https://www.tractormanualpdf.info/

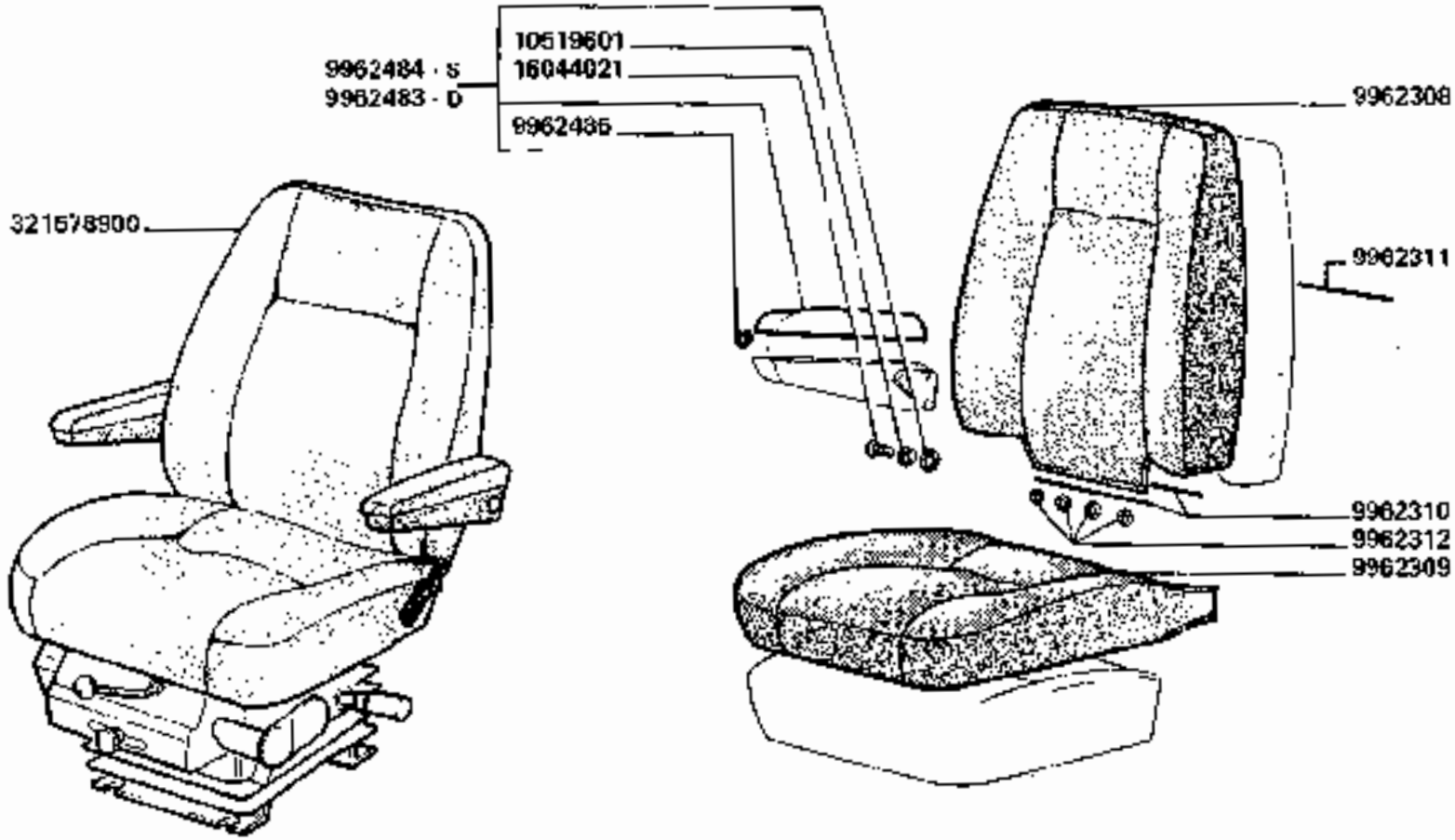

3790-3790R

Siège
Fharersit

SEDILE (BOSTROM)

Seat
Asiento

H7.C

1/2

https://www.tractormanualpdf.info/

MODIF.	ANT. MODIF.	N. ORDIN.	Q	DENOMINAZIONE	DESIGNATION	BENENNUNG	DESCRIPTION	DENOMINACIONES
		9958969	(8)	ROSETTA ELASTICA	RONDELLE W	FEDERSCHEIBE	SPRING WASHER	ARANDELA ELASTICA
		9958972	(4)	RONDELLA	RONDELLE	SCHEIBE	WASHER	ARANDELA
		9958978	(2)	TAPPO	BOUCHON	STOPFEN	LIMIT STOP	TAPON
		9958979	(1)	PIASTRINA	PLAQUETTE	PLAETTCHEN	CLIP	PLANCHUELA
		9958980	(1)	TAPPO	BOUCHON	STOPFEN	PLUG	TAPON
		9958981	(1)	INDICATORE	INDICATEUR	ANZEIGER	INDICATOR	INDICADOR
		9960559	(1)	VITE	VIS	SCHRAUBE	SCREW	TORNILLO
		9960560	(1)	MOLLA	RESSORT	FEDER	SPRING	RESORTE
		9960561	(1)	POMELLO	POIGNEE	GRIFF	KNOB	EMPUNADURA
		9960562	(1)	CORSOIO	COULISSE	SCHIEBERBUECHSE	SLIDER	CORREDIZO
		9960565	(1)	ANELLO	ANNEAU	RING	RING	ANILLO
		9961483	(1)	CUFFIA	PROTECTION	HAUBE	SUSPENSION COVER	PROTECCION
		9961484	(10)	TAPPO	BOUCHON	STOPFEN	CANOE CLIP	TAPON
		9961859	(1)	AMMORTIZZATORE	AMMORTISSEUR	STOSSDAEMPFER	DAMPER	AMORTIGUADOR
		9961860	(1)	FERMO	AGRAFE	KLEMMSTUECK	CLIP	SUJETADOR
		9962308	(1)	SCHIENALE	DOSSIER	RUECKNLEHNE	BACK	RESPALDO
		9962309	(1)	SEDILE	SIEGE	SITZ	SEAT	ASIENTO
		9962310	(2)	PROFILO	PROFIL	PROFIL	TRIM BAR	PROFILE
		9962311	(1)	ASTA	TIGE	STANGE	POUCH ROD	VARILLA
		9962312	(4)	ANELLO	BAGUE	RING	HOG RING	ANILLO
		9962314	(1)	MENSOLA SOST. ANT.	SUPPORT	HALTER	FRONT BRACKET	SOPORTE
		9962315	(1)	MENSOLA SOST. POST.	SUPPORT	HALTER	FRONT BRACKET	SOPORTE

.../...

https://www.tractormanualpdf.info/

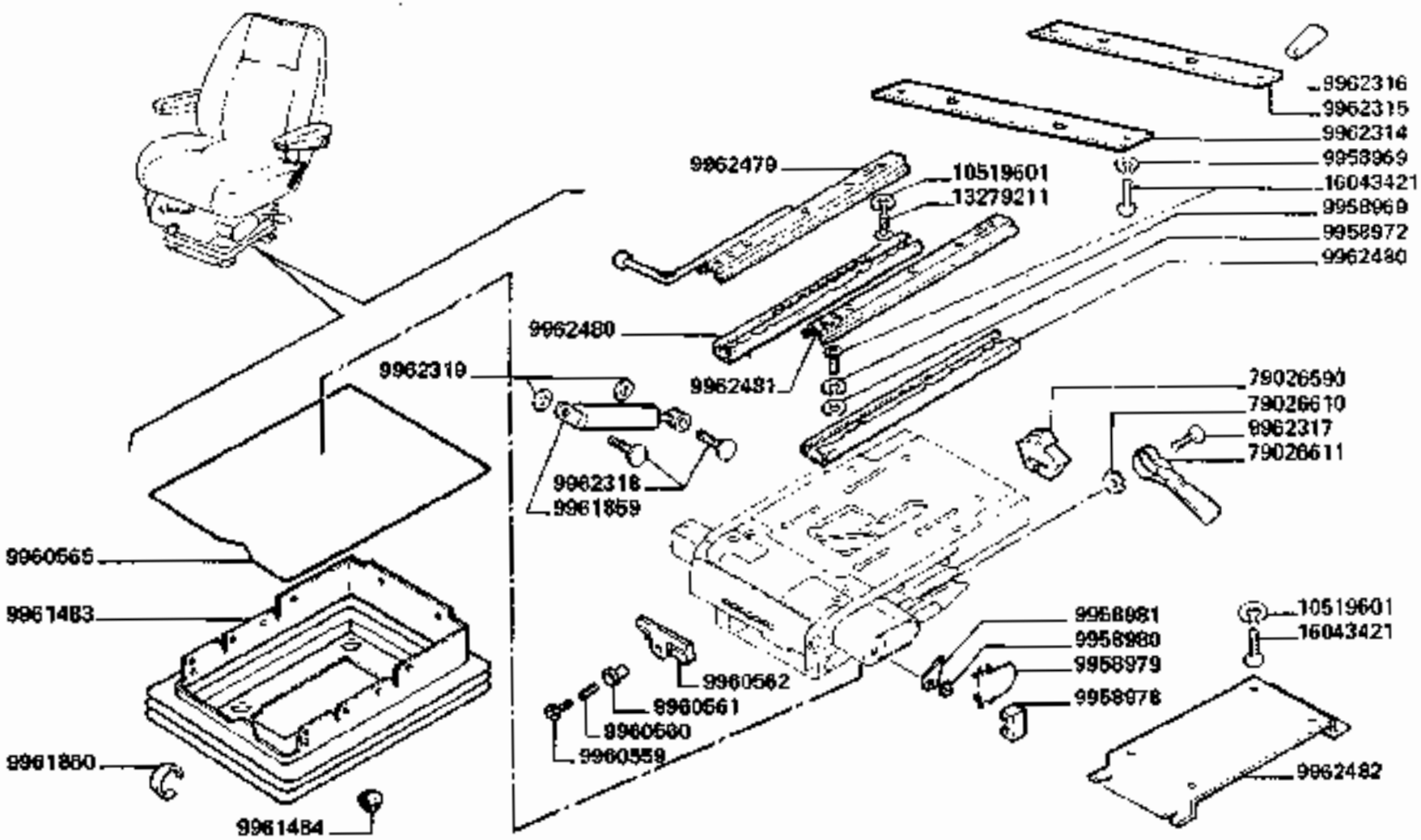

3790-3790R

Siège
Fharersit

SEDILE (BOSTROM)

Seat
Asiento

H7.C

2

https://www.tractormanualpdf.info/

MODIF.	ANT. MODIF.	N. ORDIN.	Q	DENOMINAZIONE	DESIGNATION	BENENNUNG	DESCRIPTION	DENOMINACIONES
		9962316	(1)	POMELLO	POIGNÉE	GRIFF	KNOB	EMPUNADURA
		9962317	(1)	VITE	VIS	SCHRAUBE	CENTER SCREW	TORNILLO
		9962318	(2)	PERNO	AXE	BOLZEN	HEADED PIN	PASADOR
		9962319	(2)	RONDELLA	RONDELLE	SCHEIBE	WASHER	ARANDELA
		9962479	(1)	GUIDA DI SCORR. CON IMPUGNATURA	COULISSE AVEC POIGNÉE	LAUFSCHIENE MIT GRIFF	1/2 SLIDE RAIL WITH HANDLE	GUIA DESLIZANTE CON EMPUNADURA
		9962480	(2)	GUIDA DI SCORR. INF.	COULISSE	LAUFSCHIENE	1/2 SLIDE RAIL	GUIA DESLIZANTE
		9962481	(1)	GUIDA DI SCORR. SUP. S.	COULISSE	LAUFSCHIENE	1/2 SLIDE RAIL	GUIA DESLIZANTE
		9962482	(1)	PIASTRA SUPP.	SUPPORT	HALTERUNG	SUPPORT	SOPORTE
		9962483	(1)	COMPL. BRACCIOLO S.	ACCOUDIR	SITZPLATZ	ARMREST	BRAZO
		9962484	(1)	COMPL. BRACCIOLO D.	ACCOUDIR	SITZPLATZ	ARMREST	BRAZO
		9962485	(5)	MOLLETTA	RESSORT	FEDER	CLIP	RESORTE
		10519601	(2)	ROSETTA ELASTICA	RONDELLE W	FEDERSCHEIBE	SPRING WASHER	ARANDELA ELASTICA
		10519601	(8)	ROSETTA ELASTICA	RONDELLE W	FEDERSCHEIBE	SPRING WASHER	ARANDELA ELASTICA
		13279211	(4)	VITE	VIS	SCHRAUBE	SCREW	TORNILLO
		16043421	(8)	VITE	VIS	SCHRAUBE	SCREW	TORNILLO
		16044021	(2)	VITE	VIS	SCHRAUBE	SCREW	TORNILLO
		79026590	(1)	FERMO	ARRET	ARRETIERSTUECK	BUMP STOP	TOPE
		79026610	(1)	PIGNONE	PIGNON	ZAHNRAD	GEAR	PIÑON
		79026611	(1)	LEVA	LEVIER	HEBEL	RATCHET HANDLE	PALANCA
		321578900	1	COMPL. SEDILE	SIEGE	FAHRERSITZ	SEAT	ASIENTO

https://www.tractormanualpdf.info/

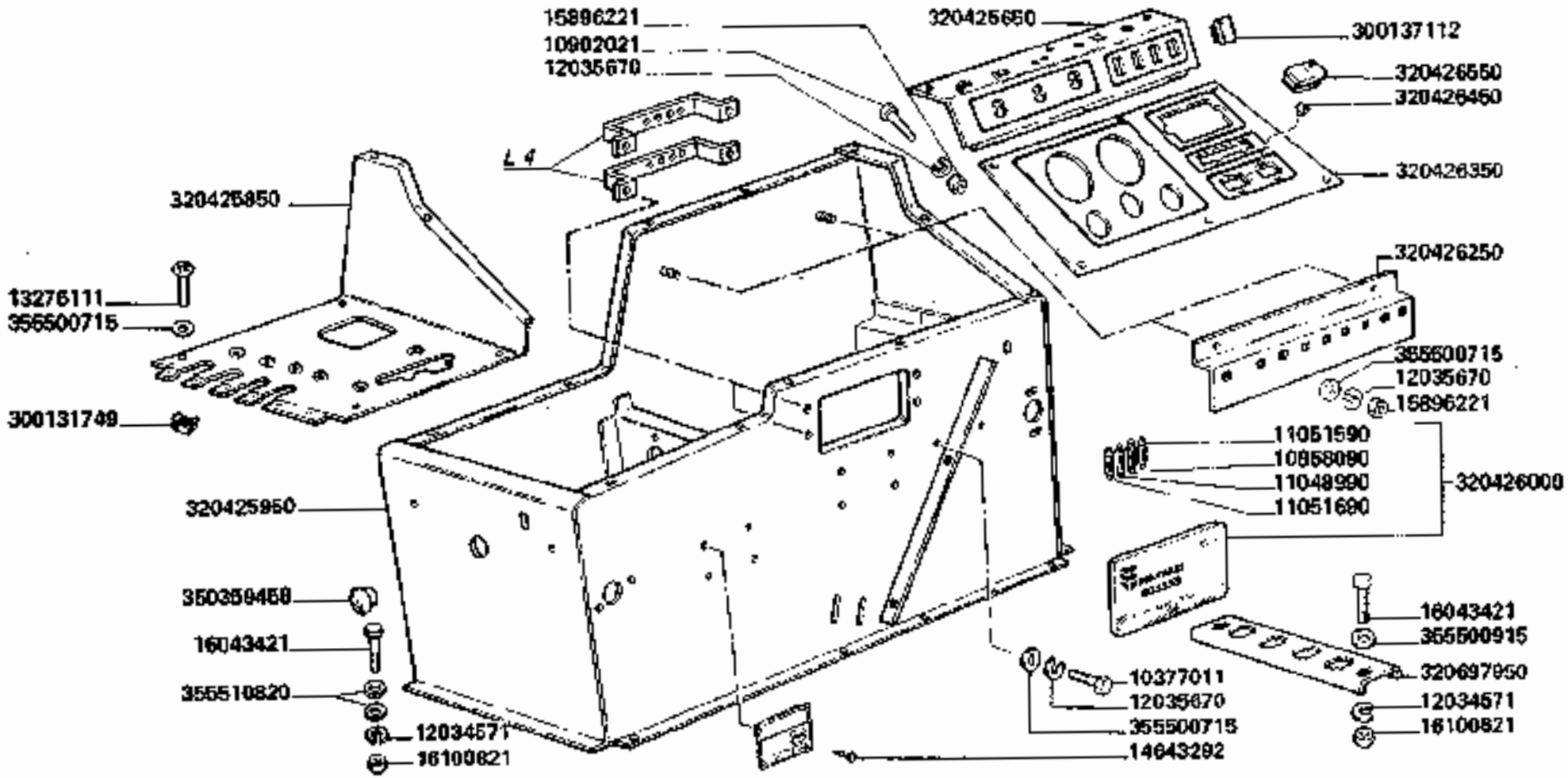

3790-3790R

CRUSCOTTO PORTA STRUMENTI

Tableau du bord porte instruments
Armaturenkasten

Dashboard
Tablero puerta instrumentos

H8

https://www.tractormanualpdf.info/

MODIF.	ANT. MODIF.	N. ORDIN.	Q	DENOMINAZIONE	DESIGNATION	BENENNUNG	DESCRIPTION	DENOMINACIONES
		10377011	2	VITE	VIS	SCHRAUBE	SCREW	TORNILLO
		10858090	(1)	FUSIBILE (8 A)	FUSIBLE	SICHERUNG	FUSE	FUSIBLE
		10902021	3	VITE	VIS	SCHRAUBE	SCREW	TORNILLO
		11048990	(1)	FUSIBILE (16 A)	FUSIBLE	SICHERUNG	FUSE	FUSIBLE
		11051690	(1)	FUSIBILE (5 A)	FUSIBLE	SICHERUNG	FUSE	FUSIBLE
		11051690	(1)	FUSIBILE (25 A)	FUSIBLE	SICHERUNG	FUSE	FUSIBLE
		12034571	10	ROSETTA ELASTICA	RONDELLE W	FEDERSCHEIBE	SPRING WASHER	ARANDELA ELASTICA
		12035670	7	ROSETTA ELASTICA	RONDELLE W	FEDERSCHEIBE	SPRING WASHER	ARANDELA ELASTICA
		13276111	12	VITE	VIS	SCHRAUBE	SCREW	TORNILLO
		14643292	4	RIVETTO	RIVET	NIETE	RIVET	REMACHE
		15896221	5	DADO	ECROU	MUTTER	NUT	TUERCA
		16043421	10	VITE	VIS	SCHRAUBE	SCREW	TORNILLO
		16100821	10	DADO	ECROU	MUTTER	NUT	TUERCA
		300131749	12	DADO	ECROU	MUTTER	NUT	TUERCA
		300137112	3	TAPPO	BOUCHON	STOPFEN	PLUG	TAPON
		320425650	1	PANNELLO SUP.	TABLEAU	INSTRUMENTBRETT	INSTRUMENT PANEL	TABLERO
		320425850	1	COPERTURA CRUSCOTTO	COUVERCLE	KLAPPE	COVER	TAPA
		320425950	1	CRUSCOTTO PORTA STRUMENTI	TABLEAU DE BORD PORTE INSTRUMENTS	ARMATURENKASTEN	DASHBOARD	TABLERO PUERTA INSTRUMENTOS
		320426000	1	COMPL. COPERCHIO	COUVERCLE CPT	KLAPPE KPL	COVER, ASSY	CONJ. TAPA
		320426250	1	SUPP. CENTRALINE	SUPPORT	HALTERUNG	SUPPORT	SOPORTE
		320426350	1	PANNELLO PORTA STRUM.	TABLEAU DE BORD	INSTRUMENTBRETT	INSTRUMENT PANEL	TABLERO DE INSTR.
		320426450	1	TAPPO	BOUCHON	STOPFEN	PLUG	TAPON
		320426550	1	CHIUSURA FORO	BOUCHON	STOPFEN	PLUG	TAPON
		320697950	1	SUPPORTO CONNETTORI	SUPPORT	HALTERUNG	SUPPORT	SOPORTE
		350350458	1	TAPPO	BOUCHON	STOPFEN	PLUG	TAPON
		355500715	20	RONDELLA	RONDELLE	SCHEIBE	WASHER	ARANDELA
		355500915	2	RONDELLA	RONDELLE	SCHEIBE	WASHER	ARANDELA
		355510820	16	RONDELLA	RONDELLE	SCHEIBE	WASHER	ARANDELA

https://www.tractormanualpdf.info/

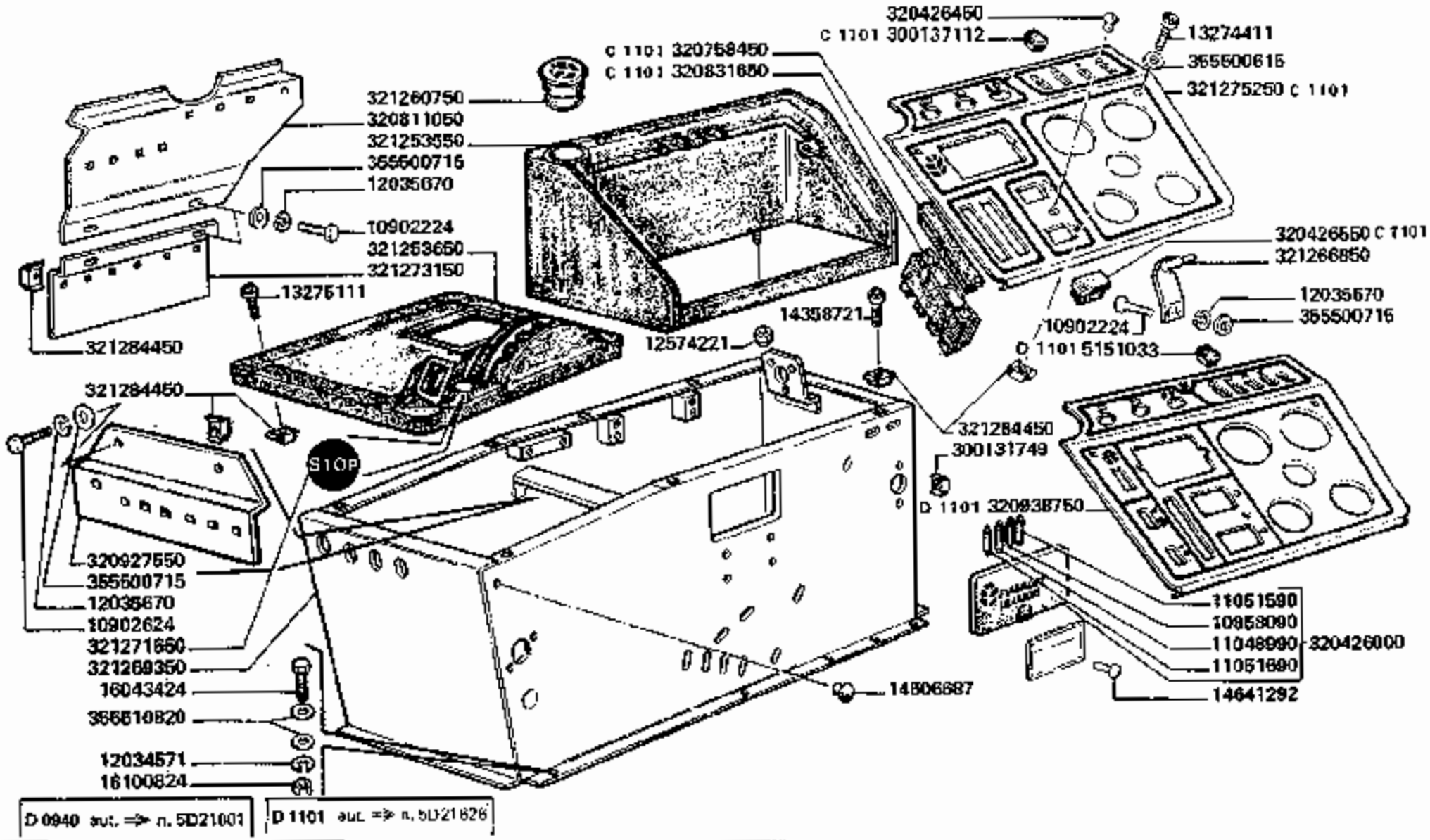

3790-3790R

CRUSCOTTO PORTA STRUMENTI

Tableau du bord porte instruments
Armaturekasten

Dashboard
Tablero puerta instrumentos

H8/1

https://www.tractormanualpdf.info/

MODIF.	ANT. MODIF.	N. ORDIN.	Q	DENOMINAZIONE	DESIGNATION	BENENNUNG	DESCRIPTION	DENOMINACIONES
D 1101		5151033	7	TAPPO	BOUCHON	STOPFEN	PLUG	TAPON
		10858090	(1)	FUSIBILE (8 A)	FUSIBLE	SICHERUNG	FUSE	FUSIBLE
		10902224	6	VITE	VIS	SCHRAUBE	SCREW	TORNILLO
		10902624	2	VITE	VIS	SCHRAUBE	SCREW	TORNILLO
		11048990	(1)	FUSIBILE (16 A)	FUSIBLE	SICHERUNG	FUSE	FUSIBLE
		11051590	(1)	FUSIBILE (5 A)	FUSIBLE	SICHERUNG	FUSE	FUSIBLE
		11051690	(1)	FUSIBILE (25 A)	FUSIBLE	SICHERUNG	FUSE	FUSIBLE
		12034571	6	ROSETTA ELASTICA	RONDELLE W	FEDERSCHEIBE	SPRING WASHER	ARANDELA ELASTICA
		12035670	12	ROSETTA ELASTICA	RONDELLE W	FEDERSCHEIBE	SPRING WASHER	ARANDELA ELASTICA
		12574221	2	DADO	ECROU	MUTTER	NUT	TUERCA
		13274411	3	VITE	VIS	SCHRAUBE	SCREW	TORNILLO
		13275111	3	VITE	VIS	SCHRAUBE	SCREW	TORNILLO
		14358721	2	VITE	VIS	SCHRAUBE	SCREW	TORNILLO
D 0940		14506687	1	TAPPO	BOUCHON	STOPFEN	PLUG	TAPON
		14641292	4	RIBATTINO	RIVET	NIETE	RIVET	REMACHE
		15896221	2	DADO	ECROU	MUTTER	NUT	TUERCA
		16043424	6	VITE	VIS	SCHRAUBE	SCREW	TORNILLO
		16100824	6	DADO	ECROU	MUTTER	NUT	TUERCA
		300131749	4	DADO	ECROU	MUTTER	NUT	TUERCA
C 1101		300137112	2	TAPPO	BOUCHON	STOPFEN	PLUG	TAPON
		320426000	1	COPERCHIO COMPL.	COUVERCLE CPT	KLAPPE KPL	COVER, ASSY	CONJ. TAPA
		320426450	1	TAPPO	BOUCHON	STOPFEN	PLUG	TAPON

.../...

https://www.tractormanualpdf.info/

MODIF.	ANT. MODIF.	N. ORDIN.	Q	DENOMINAZIONE	DESIGNATION	BENENNUNG	DESCRIPTION	DENOMINACIONES
C 1101		320426550	1	CHIUSURA FORO	BOUCHON	STOPFEN	PLUG	TAPON
C 1101		320758450	1	TAPPO	BOUCHON	STOPFEN	PLUG	TAPON
		320811050	1	SUPPORTO SUP.	SUPPORT	HALTERUNG	SUPPORT	SOPORTE
C 1101		320831850	1	CORPO PER TAPPO	CORPS POUR BOUCH.	GEH. FUER STOPFEN	BODY FOR PLUG	CUERPO POR TAPA
		320927550	1	SUPP. POST. COMPONENTI	SUPPORT	HALTERUNG	SUPPORT	SOPORTE
D 1101		320938750	1	PANNELLO PORTA STRUM.	TABLEAU DE BORD	INSTRUMENTBRETT	INSTRUMENT PANEL	TABLERO DE INSTR.
		321253550	1	CRUSCOTTO	TABLEAU DE BORD	ARMATUREKASTEN	DASHBOARD	TABLERO
	321252850	321253850	1	COPERTURA ANT.	COUVERCLE	KLAPPE	COVER	TAPA
		321260750	1	TAPPO	BOUCHON	STOPFEN	PLUG	TAPON
		321266850	2	SUPPORTO CERNIERA	SUPPORT	HALTER	SUPPORT	SOPORTE
		321269350	1	SUPPORTO CRUSCOTTO	SUPPORT	HALTERUNG	SUPPORT	SOPORTE
		321271650	1	TARGHETTA	PLAQUETTE	SCHILD	PLATE	PLACA
		321273150	1	SUPPORTO INF.	SUPPORT	HALTERUNG	SUPPORT	SOPORTE
C 1101		321275250	1	PANNELLO PORTA STRUM.	TABLEAU DE BORD	INSTRUMENTBRETT	INSTRUMENT PANEL	TABLERO DE INSTR.
		321284450	29	DADO	ECROU	MUTTER	NUT	TUERCA
		355600615	3	RONDELLA	RONDELLE	SCHEIBE	WASHER	ARANDELA
		355500715	10	RONDELLA	RONDELLE	SCHEIBE	WASHER	ARANDELA
		355610820	12	RONDELLA	RONDELLE	SCHEIBE	WASHER	ARANDELA

https://www.tractormanualpdf.info/

https://www.tractormanualpdf.info/

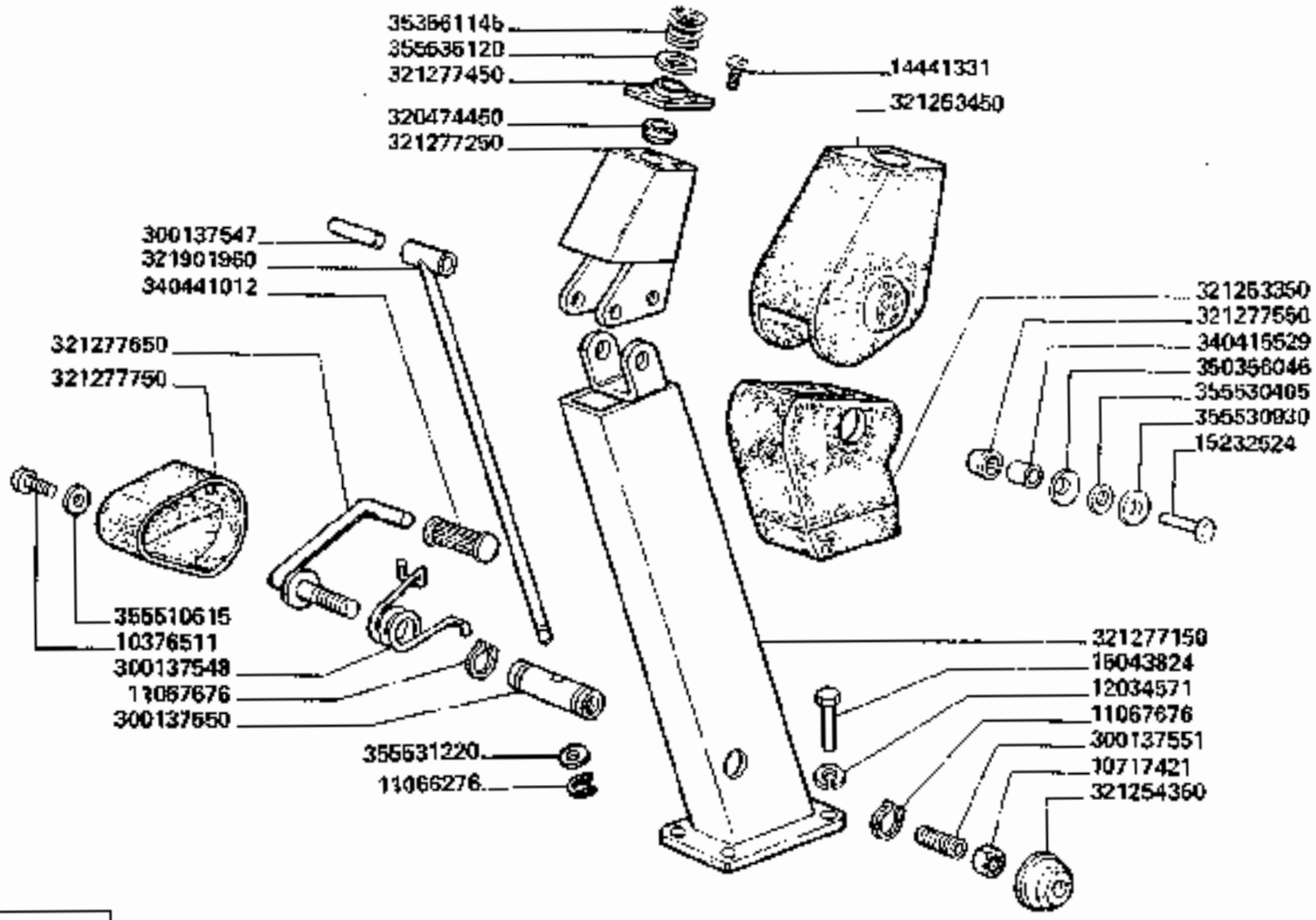

D 0940 sul. ⇒ n. 5D21001

3790-3790R

PIANTONE DI GUIDA

Tube de direction
Lenksaeulen

Steering column
Soporte de direccion

H9/1

https://www.tractormanualpdf.info/

MODIF.	ANT. MODIF.	N. ORDIN.	Q	DENOMINAZIONE	DESIGNATION	BENENNUNG	DESCRIPTION	DENOMINACIONES
		10376511	1	VITE	VIS	SCHRAUBE	SCREW	TORNILLO
		10717421	1	DADO	ECROU	MUTTER	NUT	TUERCA
		11066276	1	ANELLO ELASTICO	ARRETOIR	SICHERUNGSRING	LOCKRING	ANILLO DE FRENO
		11067676	2	ANELLO ELASTICO	ARRETOIR	SICHERUNGSRING	LOCKRING	ANILLO DE FRENO
		12034571	4	ROSETTA ELASTICA	RONDELLE W	FEDERSCHEIBE	SPRING WASHER	ARANDELA ELASTICA
		14441331	4	VITE	VIS	SCHRAUBE	SCREW	TORNILLO
		15232524	2	VITE	VIS	SCHRAUBE	SCREW	TORNILLO
		16043824	4	VITE	VIS	SCHRAUBE	SCREW	TORNILLO
		300137547	1	SPINA	AXE	STIFT	PIN	PASADOR
		300137548	1	MOLLA	RESSORT	FEDER	SPRING	RESORTE
		300137550	1	BOCCOLA	DOUILLE	BUECHSE	BUSH	CASQUILLO
		300137551	1	REGOLAZ. BLOCC. VOL.	VIS DE REGLAGE	STELLSCHRAUBE	ADJUSTING SCREW	TORNILLO DE REGL.
		320474450	1	NOCE	NOIX	LAGER	BEARING	NUEZ
		321253350	1	COPERTURA INF.	COUVERTURE	DECKUNG	COVERING	TAPA
		321253450	1	COPERTURA SUP.	COUVERTURE	DECKUNG	COVERING	TAPA
		321254350	1	CALOTTA	CALOTTE	KAPPE	CAP	TAPA
		321277150	1	SUPPORTO FISSO	SUPPORT	HALTERUNG	SUPPORT	SOPORTE
		321277250	1	SUPPORTO REGOL.	SUPPORT	HALTERUNG	SUPPORT	SOPORTE
		321277450	1	CONTROFLANGIA	CONTRE-FLASQUE	GEGENFLANSCH	FLANGE-COUNTER	CONTRA BRIDA
		321277550	2	BOCCOLA ELIM. GIOCO	BAGUE	BUECHSE	BUSH	CASQUILLO
		321277650	1	PEDALE BLOCC. POSIZ.	PEDALE	PEDAL	PEDAL	PEDAL
		321277750	1	CARTER PEDALINO	CARTER	KASTEN	HOUSING	CARTER
		321901950	1	TIRANTE	TIRANT	ZUGSTANGE	TIE-ROD	TIRANTE
		340415629	2	BOCCOLA	DOUILLE	BUECHSE	BUSH	CASQUILLO
		340441012	1	COPRIPEDALE	COUVRE PEDALE	FUSSHEBEL	RUBBER PAD	CUBRE PEDAL
		350356046	2	MOLLA A TAZZA	RESSORT	FEDER	SPRING	RESORTE
		353561145	1	MOLLA	RESSORT	FEDER	SPRING	RESORTE
		355510615	1	RONDELLA	RONDELLE	SCHEIBE	WASHER	ARANDELA
		355530405	4	RONDELLA	RONDELLE	SCHEIBE	WASHER	ARANDELA
		355530930	2	RONDELLA	RONDELLE	SCHEIBE	WASHER	ARANDELA
		355531220	1	RONDELLA	RONDELLE	SCHEIBE	WASHER	ARANDELA
		355536120	1	RONDELLA	RONDELLE	SCHEIBE	WASHER	ARANDELA

https://www.tractormanualpdf.info/

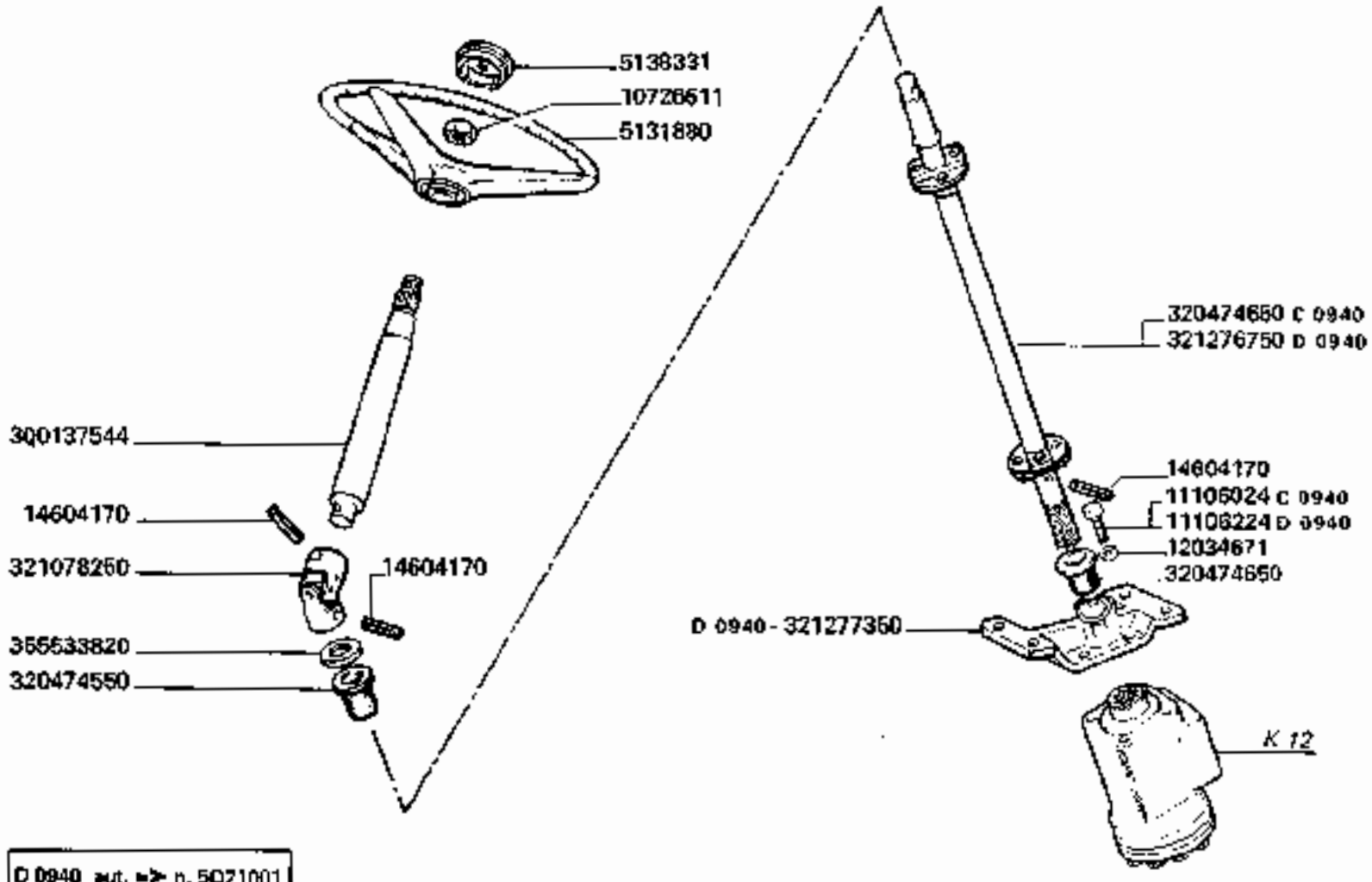

D 0940 aut. => n. 5021001

3790-3790R

COMANDO STERZO

Commande de direction
Lenkung antrieb

Steering drive
Mando de dirección

H10

https://www.tractormanualpdf.info/

MODIF.	ANT. MODIF.	N. ORDIN.	Q	DENOMINAZIONE	DESIGNATION	BENENNUNG	DESCRIPTION	DENOMINACIONES
		5131880	1	VOLANTE DI GUIDA	VOLANT DE DIRECT.	LENKRAD	STEERING WHEEL	VOLANTE DE DIRECC.
	6130105	6138331	1	COPRIVOLANTE	COUVERCLE	DECKEL	COVER	TAPA
		10726611	1	DADO	ECROU	MUTTER	NUT	TUERCA
C 0940		11106024	4	VITE	VIS	SCHRAUBE	SCREW	TORNILLO
D 0940		11106224	4	VITE	VIS	SCHRAUBE	SCREW	TORNILLO
		12034671	4	ROSETTA ELASTICA	RONDELLE W	FEDERSCHEIBE	SPRING WASHER	ARANDELA ELASTICA
		14604170	3	SPINA ELASTICA	GOUPILLE ELASTIQUE	SPANNSTIFT	ROLL PIN	PASADOR
		300137544	1	ALBERO SUP.	ARBRE	WELLE	SHAFT	ARBOL
		320474550	2	BOCCOLA	BAGUE	BUECHSE	BUSH	CASQUILLO
C 0940		320474650	1	ALBERO INF.	ARBRE	WELLE	SHAFT	ARBOL
		321078250	1	SNODO	ARTICULATION	GELENK	JOINT	ARTICULACION
D 0940		321276750	1	ALBERO INF.	ARBRE	WELLE	SHAFT	ARBOL
D 0940		321277350	1	SUPPORTO IDROGUIDA	SUPPORT	HALTERUNG	SUPPORT	SOPORTE
		355533820	1	RONDELLA	RONDELLE	SCHEIBE	WASHER	ARANDELA

https://www.tractormanualpdf.info/

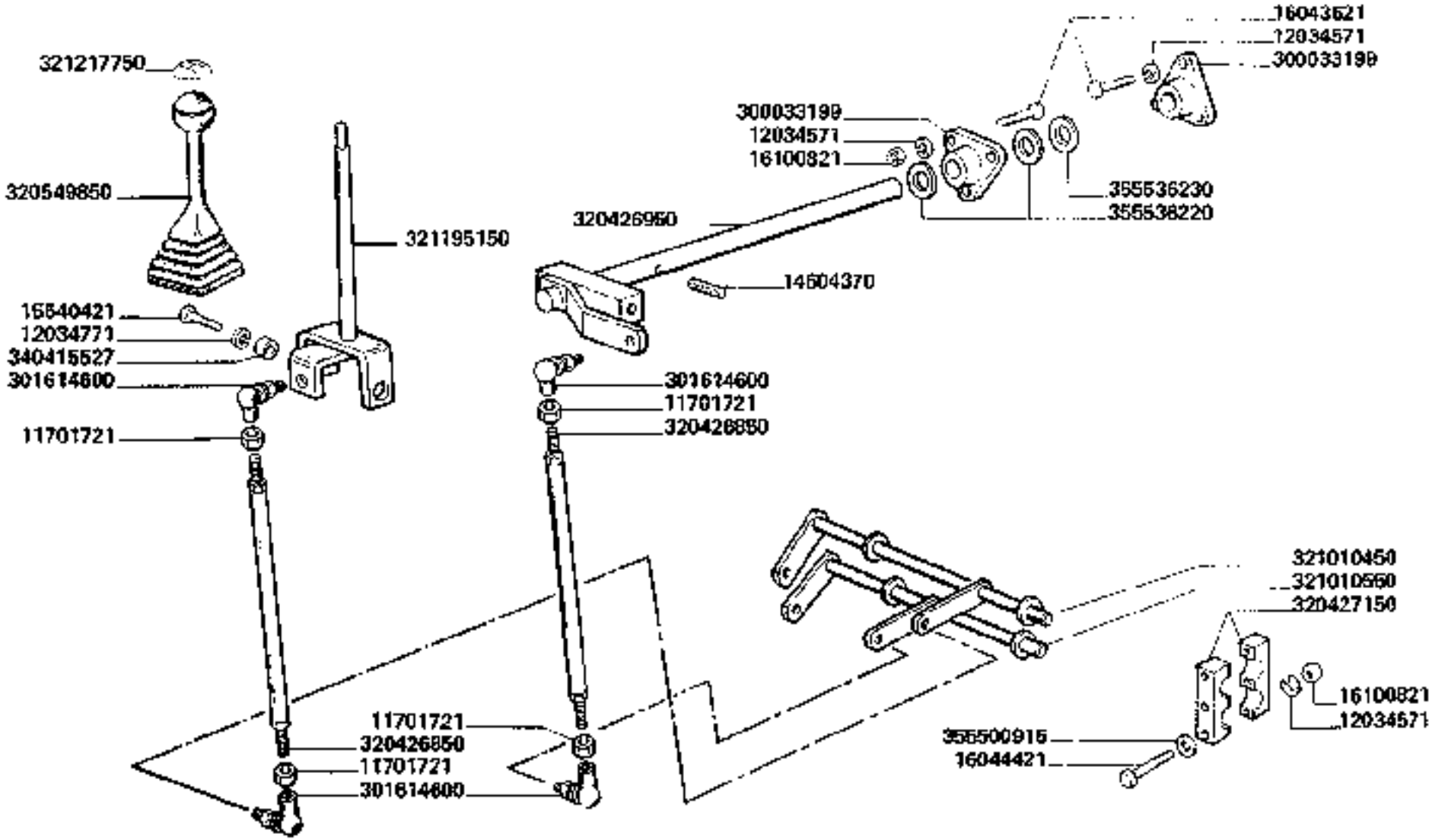

3790-3790R

LEVE CAMBIO

Levier de boite a vitesses
Schaltbebel

Shift lever
Palanca cambio

H11

https://www.tractormanualpdf.info/

MODIF.	ANT MODIF.	N. ORDIN.	Q	DENOMINAZIONE	DESIGNATION	BENENNUNG	DESCRIPTION	DENOMINACIONES
		11701727	4	DADO	ECROU	MUTTER	NUT	TUERCA
		12034571	12	ROSETTA ELASTICA	RONDELLE W	FEDERSCHEIBE	SPRING WASHER	ARANDELA ELASTICA
		12034771	2	ROSETTA ELASTICA	RONDELLE W	FEDERSCHEIBE	SPRING WASHER	ARANDELA ELASTICA
		14604370	1	SPINA ELASTICA	GOUPILLE ELASTIQUE	SPANNUELSE	ROLL PIN	PASADOR
		15540421	2	VITE	VIS	SCHRAUBE	SCREW	TORNILLO
		16043821	6	VITE	VIS	SCHRAUBE	SCREW	TORNILLO
		16044421	9	VITE	VIS	SCHRAUBE	SCREW	TORNILLO
		16100821	9	DADO	ECROU	MUTTER	NUT	TUERCA
		300033199	2	SUPPORTO ALBERO	SUPPORT	HALTERUNG	SUPPORT	SOPORTE
		301614600	4	SNODO SFERICO	JOINT A ROTULE	GELENK	BALL JOINT	ARTICULACION
		320426850	2	ASTA SUPPORTO	TIGE DE SUPP.	STANGEHALTER	SUPPORT ROD	VARILLA
		320426950	1	ALBERO LEVA CAMBIO	ARBRE	STEUERWELLE	CONTROL SHAFT	ARBOL
		320427150	4	SEMISUPPORTO	DEMI-SUPPORT	HALTERUNGHAELFTE	HALF-SUPPORT	SEMI-SOPORTE
	320474750	320549850	1	IMPUGNATURA	POIGNEE	HANDGRIFF	LEVER KNOB	EMPUNADURA
		321010450	1	BILANCERE	BALANCIEN	SCHWINGE	ROCKER ARM	BALANCIN
		321010650	1	BILANCERE	BALANCIER	SCHWINGE	ROCHER ARM	BALANCIN
	320426750	321195150	1	LEVA COM. CAMBIO	LEVIER	HEBEL	LEVER	PALANCA
	320891750	321217750	1	TARGHETTA	PLAQUETTE	SCHILD	PLATE	PLACA
		340415527	2	BOCCOLA	DOUILLE	BUECHSE	BUSH	CASQUILLO
		355500915	6	RONDELLA	RONDELLE	SCHEIBE	WASHER	ARANDELA
		355536220	2	RONDELLA	RONDELLE	SCHEIBE	WASHER	ARANDELA
		355536230	1	RONDELLA	RONDELLE	SCHEIBE	WASHER	ARANDELA

https://www.tractormanualpdf.info/

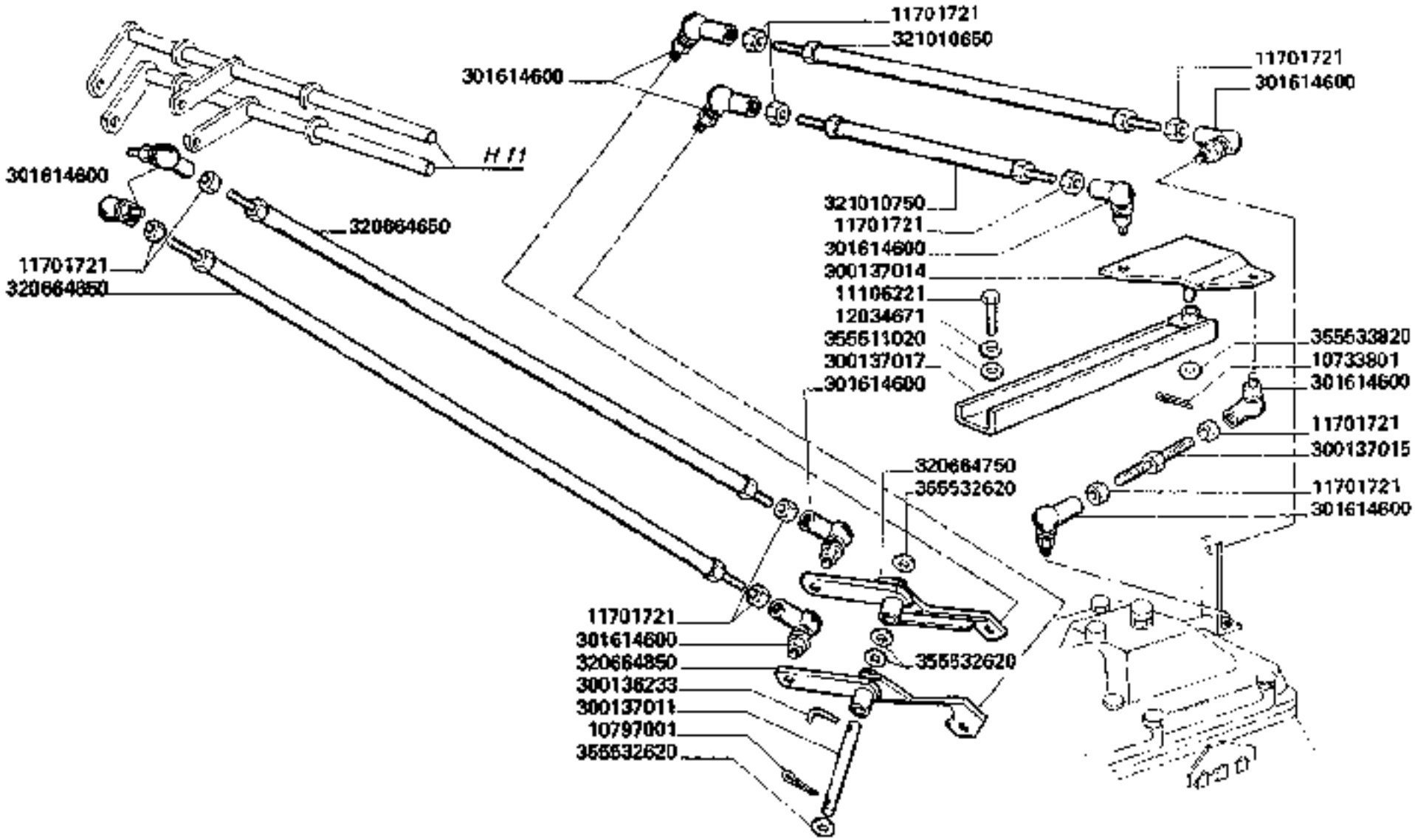

3790-3790R

RINVIO LEVE CAMBIO

Renvoi levier de boite a vitesses
Schalthebel vorgelege

Shift lever
Reenvio palanca cambio

H12

https://www.tractormanualpdf.info/

MODIF.	ANT. MODIF.	N. ORDIN.	Q	DENOMINAZIONE	DESIGNATION	BENENNUNG	DESCRIPTION	DENOMINACIONES
		10733801	1	COPIGLIA	GOUPILLE FENDUE	SPLINT	COTTER PIN	PASADOR ABIERTO
		10797001	1	COPIGLIA	GOUPILLE FENDUE	SPLINT	COTTER PIN	PASADOR ABIERTO
		11106221	2	VITE	VIS	SCHRAUBE	SCREW	TORNILLO
		11701721	10	DADO	ECROU	MUTTER	NUT	TUERCA
		12034671	2	ROSETTA ELASTICA	RONDELLE W	FEDERSCHEIBE	SPRING WASHER	ARANDELA ELASTICA
		300136233	1	SPINA DI FERMO	GOUPILLE D'ARRET	SICHERUNGSSTIFT	LOCKING PIN	PASADOR
		300137011	1	PERNO	AXE	BOLZEN	PIN	EJE
		300137014	1	BILANCERE	BALANCIER	SCHWINGE	ROCKER ARM	BALANCIN
		300137015	1	TIRANTE	TIRANT	SPANNBOLZEN	TIE-ROD	TIRANTE
		300137017	1	SUPP. BILANCERE	SUPPORT	HALTERUNG	SUPPORT	SOPORTE
		301614600	10	SNODO SFERICO	JOINT A ROTULE	GELENK	BALL JOINT	ARTICULACION
		320664650	2	ASTA INTERM.	TIGE	STANGE	ROD	VARILLA
		320664750	1	BILANCERE INTERM.	BALANCIER	SCHWINGE	ROCKER ARM	BALANCIN
		320664850	1	BILANCERE INTERM.	BALANCIER	SCHWINGE	ROCKER ARM	BALANCIN
		321010650	1	ASTA INF. COM. MARCE	TIGE	STANGE	ROD	VARILLA
		321010750	1	ASTA INF. SELEZ. MARCE	TIGE	STANGE	ROD	VARILLA
		355511020	2	RONDELLA	RONDELLE	SCHEIBE	WASHER	ARANDELA
		355532620	4	RONDELLA	RONDELLE	SCHEIBE	WASHER	ARANDELA
		355533820	1	RONDELLA	RONDELLE	SCHEIBE	WASHER	ARANDELA

https://www.tractormanualpdf.info/

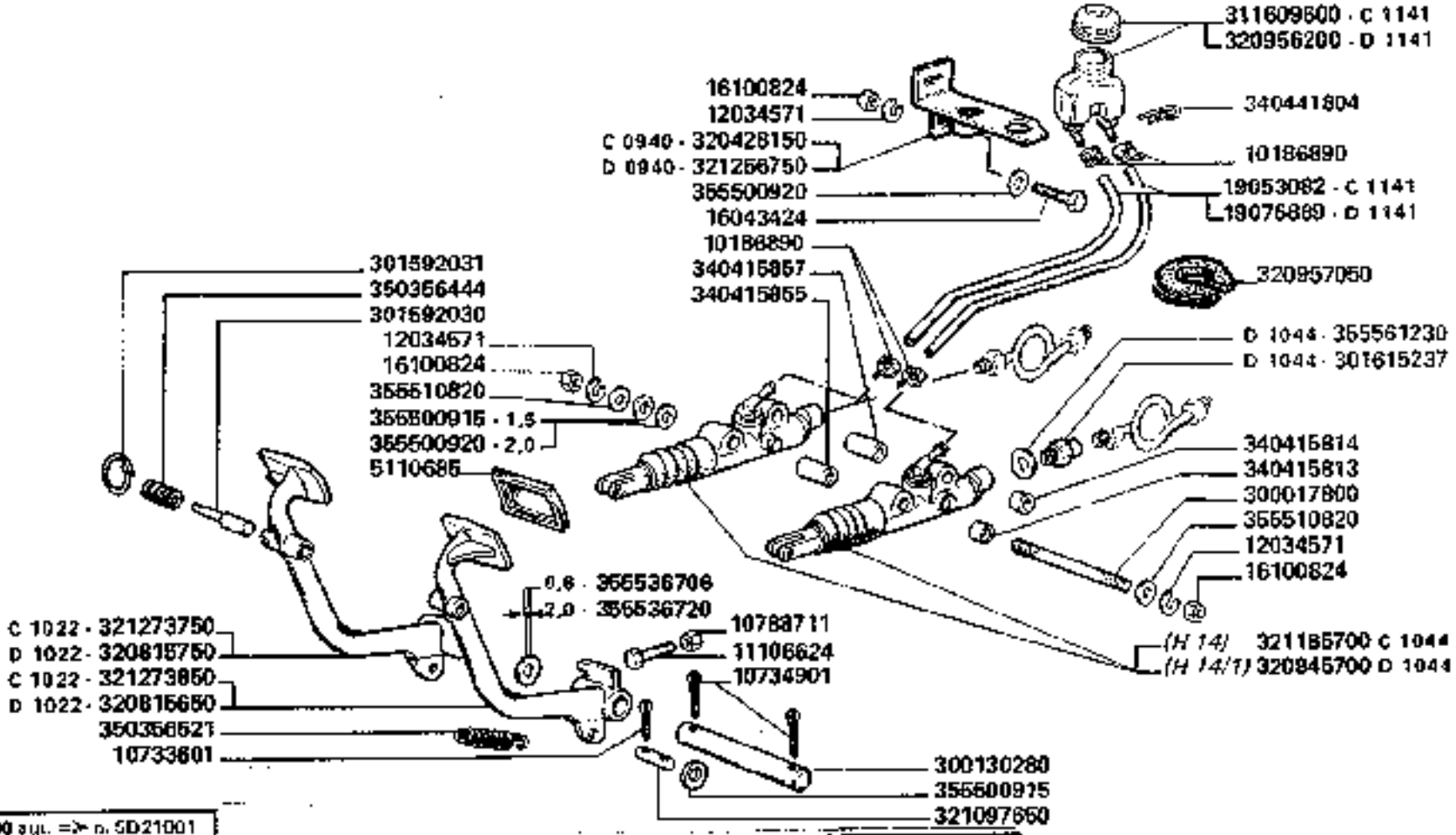

C 0940 aut. => n. 5D21001			
D 1022 aut. => n. 6D21066	D 1044 aut. => n. 5D21157	~~321185700~~ → 320945700 301615237 + 355561230	C 1141 aut. => n.

3790-3790R

FRENI

Freins
Bremsen

Brakes
Frenos

H13

1/2

https://www.tractormanualpdf.info/

MODIF.	ANT. MODIF.	N. ORDIN.	Q	DENOMINAZIONE	DESIGNATION	BENENNUNG	DESCRIPTION	DENOMINACIONES
		5110685	2	COPRIPEDALE	COUVRE PEDALE	FUSSHEBEL	RUBBER PAD	CUBRE PEDAL
		5135738	(1)	GUARNIZIONE	JOINT	O-RING	O.RING	JUNTA
		10186890	4	FASCETTA	COLLIER	SCHELLE	CLAMP	COLLAR
		10733601	2	COPIGLIA	GOUPILLE FENDUE	SPLINT	COTTER PIN	PASADOR ABIERTO
		10734901	2	COPIGLIA	GOUPILLE FENDUE	SPLINT	COTTER PIN	PASADOR ABIERTO
		10788711	2	DADO	ECROU	MUTTER	NUT	TUERCA
		10902224	3	VITE	VIS	SCHRAUBE	SCREW	TRONILLO
		11106624	2	VITE	VIS	SCHRAUBE	SCREW	TORNILLO
		12034571	8	ROSETTA ELASTICA	RONDELLE W	FEDERSCHEIBE	SPRING WASHER	ARANDELA ELASTICA
		12035670	3	ROSETTA ELASTICA	RONDELLE W	FEDERSCHEIBE	SPRING WASHER	ARANDELA ELASTICA
		15896221	3	DADO	ECROU	MUTTER	NUT	TUERCA
		16043424	4	VITE	VIS	SCHRAUBE	SCREW	TORNILLO
		16100824	8	DADO	ECROU	MUTTER	NUT	TUERCA
C 1141	300132948	19053082	M	TUBO	TUYAU	ROHR	PIPE	TUBO
D 1141		19075889	M	TUBO	TUYAU	ROHR	PIPE	TUBO
		300017800	2	TIRANTE	TIRANT	SPANNBOLZEN	TIE-ROD	TIRANTE
		300078353	1	FASCETTA	COLLIER	HALTER	RETAINER	COLLAR
		300114083	1	BRIGLIA	BRIDE	SCHELLE	CLAMP	BRIDA
		300114096	(1)	TAPPO	BOUCHON	STOPFEN	PLUG	TAPON
		300114097	(1)	STANTUFFO	PISTON	KOLBEN	PISTON	EMBOLO
		300130280	1	ALBERO PEDALI	ARBRE	WELLE	SHAFT	ARBOL
		300132950	1	SUPPORTO FASCETTA	SUPPORT	HALTERUNG	SUPPORT	SOPORTE
		301592030	1	PIOLO	PION	STIFT	PIN	PITON
		301592031	1	ANELLO	ANNEAU	RING	RING	ANILLO
		301692630	1	FASCETTA	ETRIER	HALTER	BRACKET	SOPORTE
D 1044		301635237	2	RACCORDO	RACCORD	STUTZEN	CONNECTION	RACOR
		300136688	2	BRIGLIA	COLLIER	HALTER	RETAINER	ABRAZADERA
		311409500	1	COMPENSAT. DI FRENATA	REPARTITEUR	KOMPENSATOR	COMPENSATION	COMPENSADOR
C 1141		311609600	1	SERBATOIO OLIO	RESERVOIR D'HUILE	OELTANK	OIL TANK	DEPOSITO DE AC.
C 0940		320428150	1	SUPPORTO SERBATOIO	SUPPORT	HALTERUNG	SUPPORT	SOPORTE
		320708950	1	PIASTRINA	PLAQUETTE	PLAETTCHEN	PLATE	PLANCHUELA

.../...

https://www.tractormanualpdf.info/

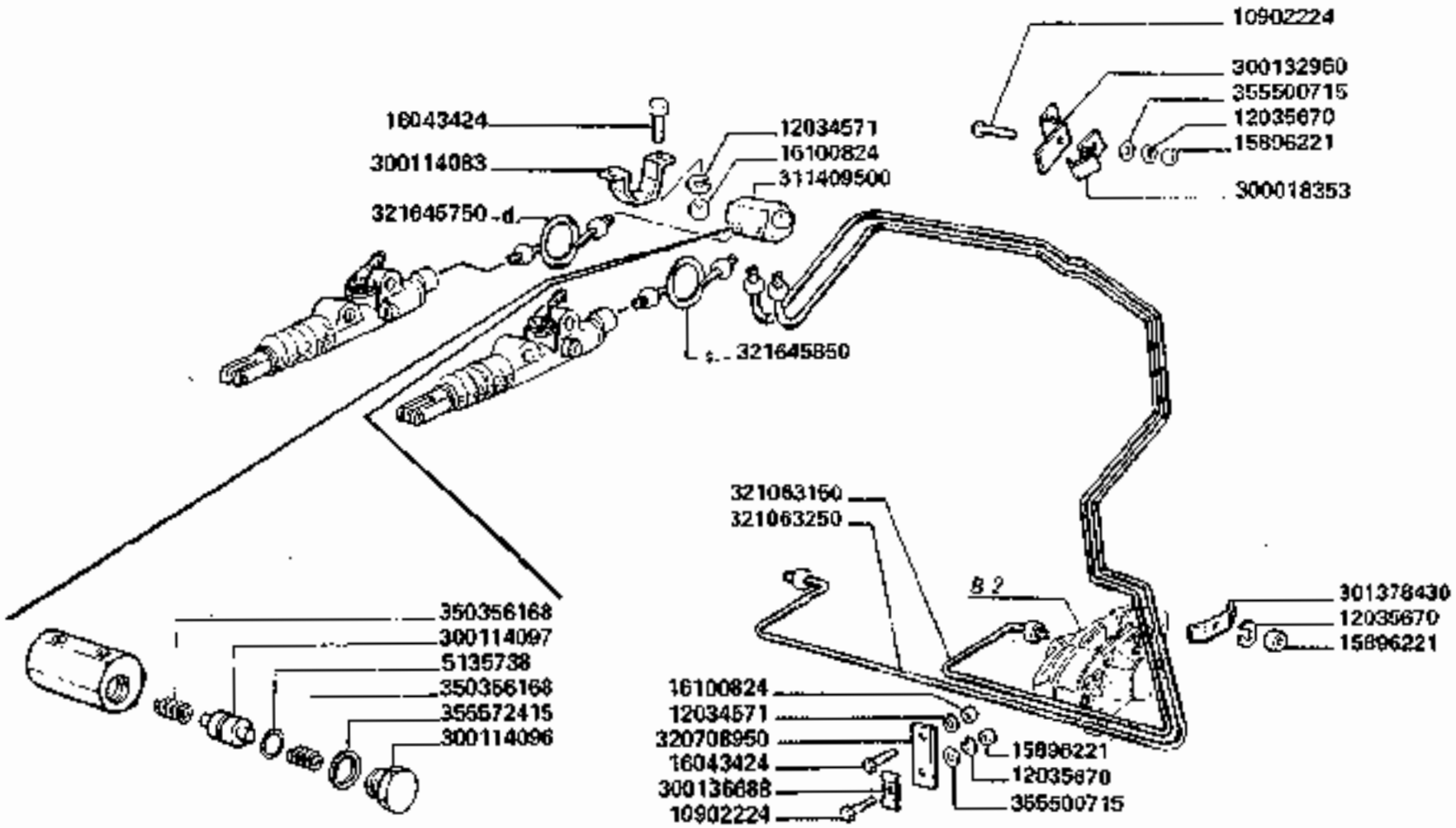

3790-3790R

FRENI

Freins
Bremsen

Brakes
Frenos

H 13

2

https://www.tractormanualpdf.info/

MODIF.	ANT. MODIF.	N. ORDIN.	Q	DENOMINAZIONE	DESIGNATION	BENENNUNG	DESCRIPTION	DENOMINACIONES
D 1022		320815650	1	PEDALE S.	PEDALE	BREMSPEDAL	BRAKE PEDAL	PEDAL
D 1022		320815750	1	PEDALE D.	PEDALE	BREMSPEDAL	BRAKE PEDAL	PEDAL
D 1044		320845700	2	POMPA FRENO COMPL.	POMPE FREIN	BREMSENPUMPE	BRAKE PUMP	BOMBA FRENO
D 1141		320956200	1	SERBATOIO OLIO	RESERVOIR D'HUILE	OELTANK	OIL TANK	DEPOSITO DE AC.
		320957050	1	GUARNIZIONE	JOINT	DICHTUNG	GASKET	JUNTA
		321063150	1	TUBO S.	TUYAU	ROHR	PIPE	TUBO
		321063250	1	TUBO D.	TUYAU	ROHR	PIPE	TUBO
	300129652	321097650	2	SPINA	AXE	STIFT	PIN	PASADOR
C 1044	320428200	321185700	2	POMPA FRENO COMPL.	POMPE FREIN	BREMSENPUMPE	BRAKE PUMP	BOMBA FRENO
D 0940		321266750	1	SUPPORTO SERBATOIO	SUPPORT	HALTERUNG	SUPPORT	SOPORTE
C 1022	300137978	321273750	1	PEDALE D.	PEDALE	BREMSPEDAL	BRAKE PEDAL	PEDAL
C 1022	300137980	321273850	1	PEDALE S.	PEDALE	BREMSPEDAL	BRAKE PEDAL	PEDAL
	320428650	321645750	1	TUBO D.	TUYAU	ROHR	PIPE	TUBO
	320428550	321645850	1	TUBO S.	TUYAU	ROHR	PIPE	TUBO
		340415813	1	BOCCOLA	DOUILLE	BUECHSE	BUSH	CASQUILLO
		340415814	1	BOCCOLA	DOUILLE	BUECHSE	BUSH	CASQUILLO
		340415855	1	BOCCOLA	DOUILLE	BUECHSE	BUSH	CASQUILLO
		340415857	1	BOCCOLA	DOUILLE	BUECHSE	BUSH	CASQUILLO
		340441804	2	CHIAVISTELLO	GOUPILLE RAPIDE	VORSTECKER	SPRING CLIP	PASADOR ABIERTO
		350356168	(2)	MOLLA	RESSORT	FEDER	SPRING	RESORTE
		350356444	1	MOLLA	RESSORT	FEDER	SPRING	RESORTE
	350356530	350356521	4	MOLLA	RESSORTE	FEDER	SPRING	RESORTE
		355500716	3	RONDELLA	RONDELLE	SCHEIBE	WASHER	ARANDELA
		355500915	5	RONDELLA	RONDELLE	SCHEIBE	WASHER	ARANDELA
		355500920	8	RONDELLA	RONDELLE	SCHEIBE	WASHER	ARANDELA
		355510820	4	RONDELLA	RONDELLE	SCHEIBE	WASHER	ARANDELA
		355536706	1	RONDELLA	RONDELLE	SCHEIBE	WASHER	ARANDELA
		355536720	1	RONDELLA	RONDELLE	SCHEIBE	WASHER	ARANDELA
D 1044		355561230	2	RONDELLA	RONDELLE	SCHEIBE	WASHER	ARANDELA
		355572415	(1)	RONDELLA	RONDELLE	SCHEIBE	WASHER	ARANDELA

https://www.tractormanualpdf.info/

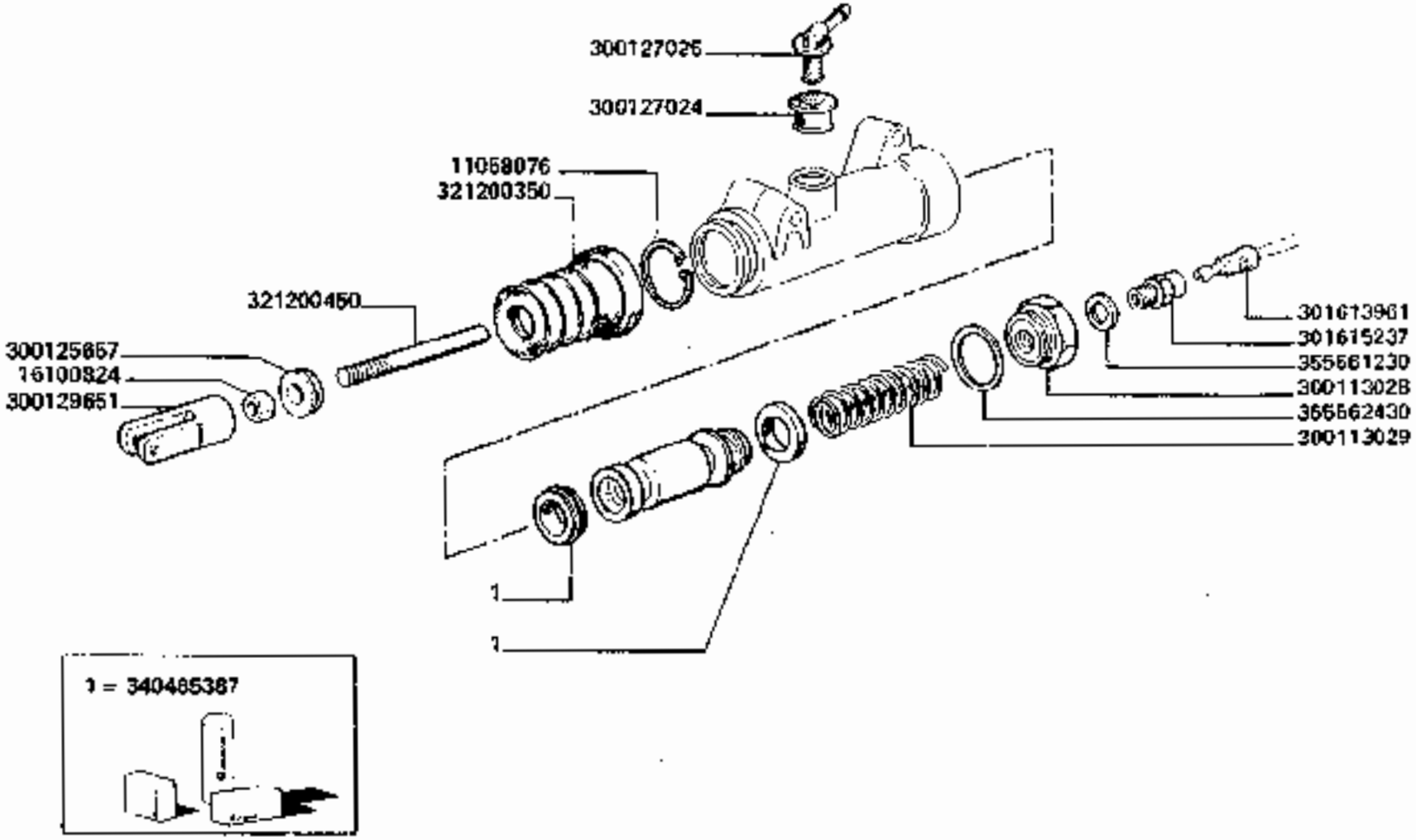

3790-3790R

ELEMENTI POMPA FRENI (321185700) - BETOR

Eléments maître cylindres des freins
Bremsenpumpe elemente

Brake pump elements
Elementos bomba frenos

H14

https://www.tractormanualpdf.info/

MODIF.	ANT. MODIF.	N. ORDIN.	Q	DENOMINAZIONE	DESIGNATION	BENENNUNG	DESCRIPTION	DENOMINACIONES
		11058076	1	ANELLO ELASTICO	ARRETOIR	SICHERUNGS	LOCKRING	ANILLO DE FRENO
		16100824	1	DADO	ECROU	MUTTER	NUT	TUERCA
		300113028	1	TAPPO	BOUCHON	STOPFEN	PLUG	TAPON
		300113029	1	MOLLA	RESSORT	FEDER	SPRING	RESORTE
		300125657	1	RONDELLA	RONDELLE	SCHEIBE	WASHER	ARANDELA
		300127024	1	GUARNIZIONE	JOINT	DICHTUNG	GASKET	JUNTA
		300127025	1	RACCORDO	RACCORD	STUTZEN	CONNECTION	RACOR
		300129651	1	FORCELLA PUNTALE	FOURCHETTE	GABEL	FORK	HORQUILLA
		301613961	1	VITE	VIS	SCHRAUBE	SCREW	TORNILLO
		301615237	1	RACCORDO	RACCORD	STUTZEN	CONNECTION	RACOR
0 0869		321200350	1	SOFFIETTO	PROTECT. DE CAOUTC.	GUMMISCHUTZ	BELLOWS	PROTECCION DE GOMA
	300129650	321200450	1	PUNTALE	TIGE DE POUSSEE	STANGE	ROD	VASTAGO
		340485387	1	SERIE GUARNIZIONI	POCHETTE JOINTS	SATZ DICHTUNGEN	SEALS KIT	SERIE DE JUNTAS
		355561230	1	RONDELLA	RONDELLE	SCHEIBE	WASHER	ARANDELA
		355562430	1	RONDELLA	RONDELLE	SCHEIBE	WASHER	ARANDELA

https://www.tractormanualpdf.info/

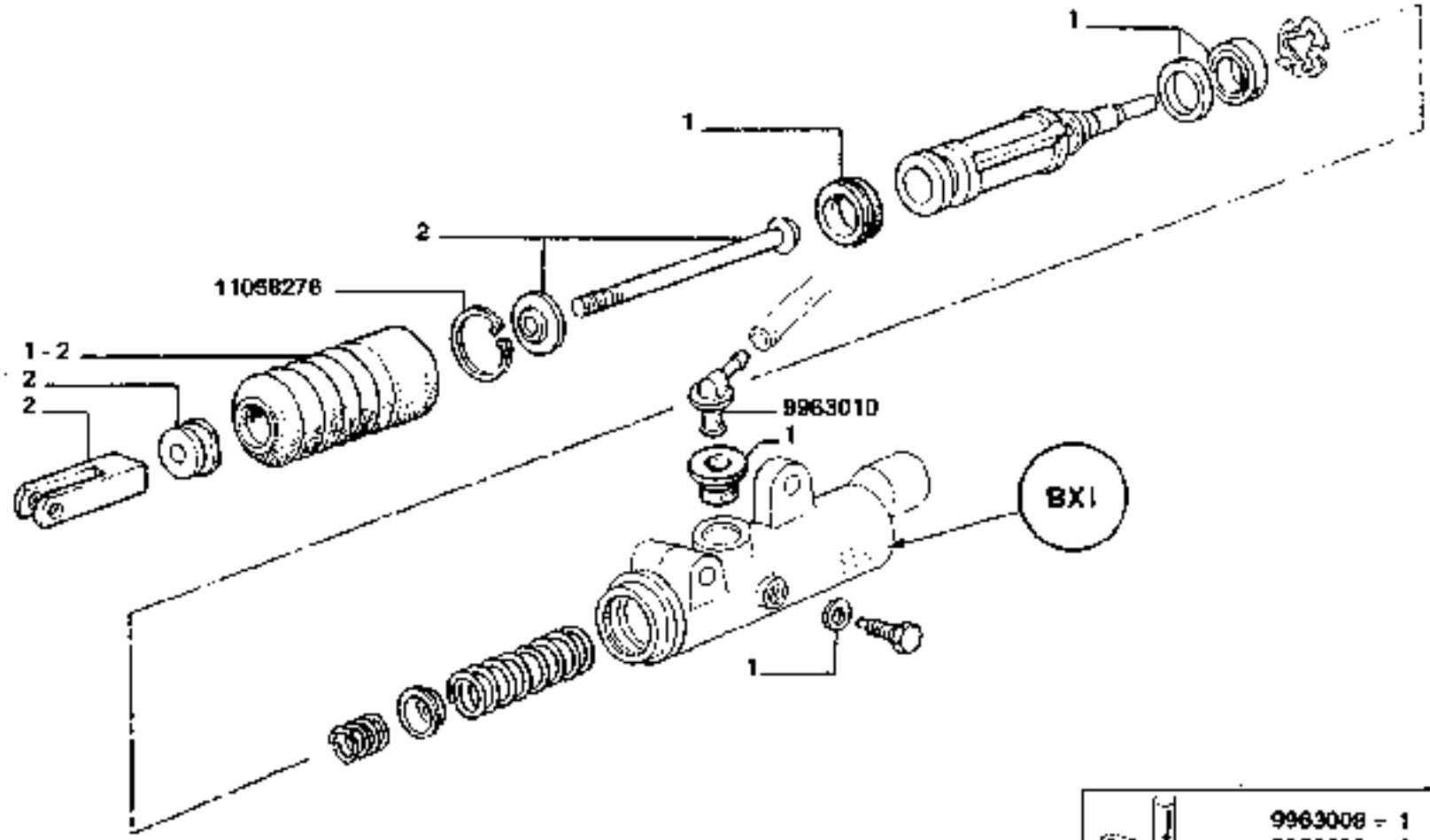

9963008 = 1
9963009 = 2

3790-3790R

ELEMENTI POMPA FRENI (320845700) - BENDITALIA

Elements maître cylindres des freins
Bremsenpumpe elemente

Brake pump elements
Elementos bombe frenos

H 14/1

https://www.tractormanualpdf.info/

MODIF.	ANT. MODIF.	N. ORDIN.	Q	DENOMINAZIONE	DESIGNATION	BENENNUNG	DESCRIPTION	DENOMINACIONES
		9963008	1	CORREDO	EQUIPMENT	SATZ	KIT	JUEGO
		9963009	1	CORREDO	EQUIPMENT	SATZ	KIT	JUEGO
		9963010	1	RACCORDO	RACCORD	STUTZEN	CONNECTION	RACOR
		11058276	1	ANELLO DI SICUREZZA	ARRETOIR	SICHERUNGSRING	LOCKRING	ANILLO DE FRENO

https://www.tractormanualpdf.info/

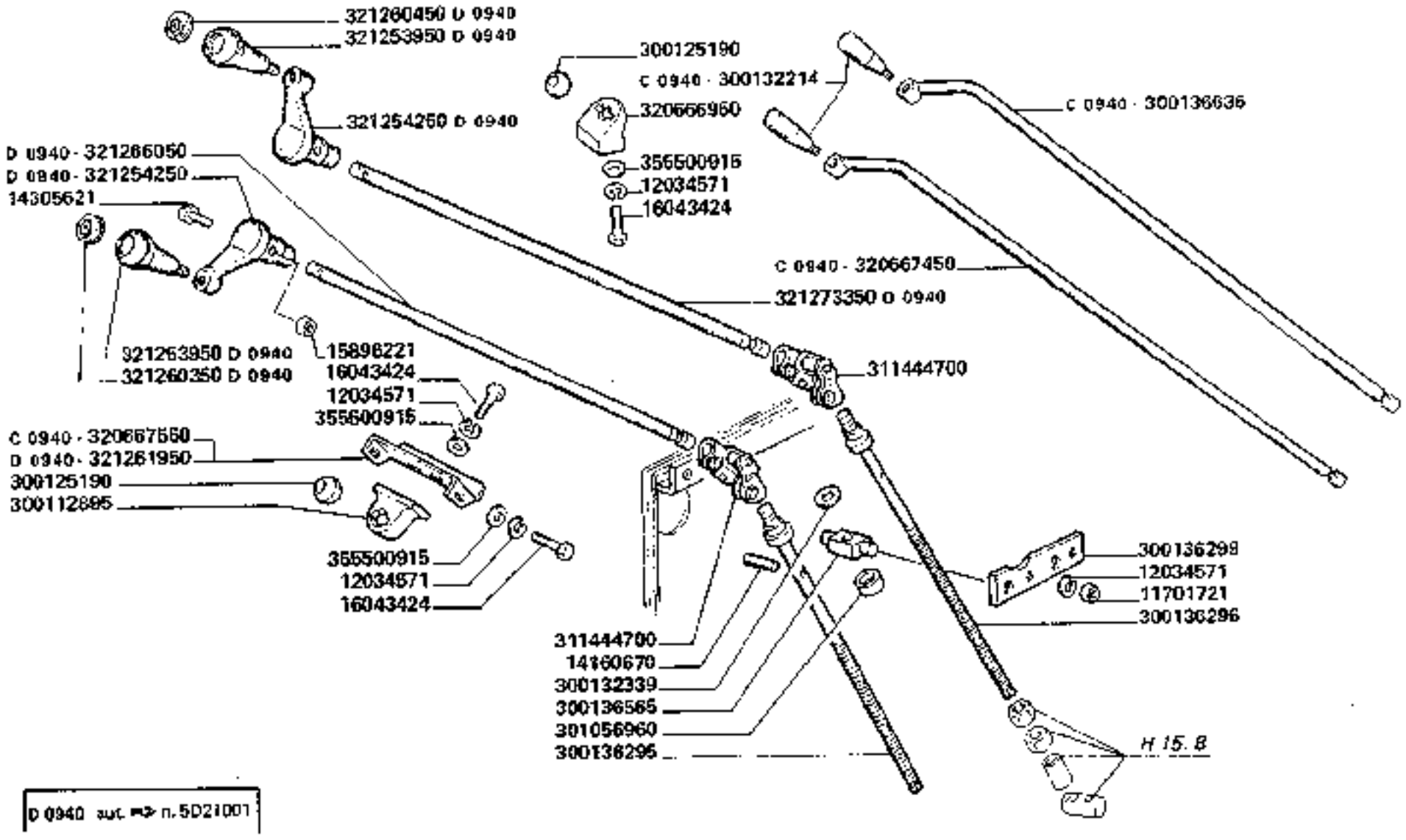

3790-3790R

COMANDO REGOLAZIONE CONTROBATTITORE

Commande réglage du contrebatteur
Dreschkorbeinstellung antrieb
Concave control drive
Mando regulacion del concavo

H15.A

1/2

https://www.tractormanualpdf.info/

MODIF.	ANT. MODIF.	N. ORDIN.	Q	DENOMINAZIONE	DESIGNATION	BENENNUNG	DESCRIPTION	DENOMINACIONES
		10734401	6	COPIGLIA	GOUPILLE FENDUE	SPLINT	COTTER PIN	PASADOR ABIERTO
		11106224	1	VITE	VIS	SCHRAUBE	SCREW	TORNILLO
		11701721	2	DADO	ECROU	MUTTER	NUT	TUERCA
		12034571	12	ROSETTA ELASTICA	RONDELLE W	FEDERSCHEIBE	SPRING WASHER	ARANDELA ELASTICA
		12034671	3	ROSETTA ELASTICA	RONDELLE W	FEDERSCHEIBE	SPRING WASHER	ARANDELA ELASTICA
	10336410	14160670	4	SPINA	GOUPILLE	STIFT	PIN	PASADOR
		14305621	2	VITE	VIS	SCHRAUBE	SCREW	TORNILLO
		15896221	2	DADO	ECROU	MUTTER	NUT	TUERCA
		16043424	8	VITE	VIS	SCHRAUBE	SCREW	TORNILLO
		16043624	4	VITE	VIS	SCHRAUBE	SCREW	TORNILLO
		16100824	6	DADO	ECROU	MUTTER	NUT	TUERCA
		300112895	1	SUPPORTO	SUPPORT	HALTERUNG	SUPPORT	SOPORTE
		300125190	2	NOCE SFERICA	NOIX	LAGER	BEARING	NUEZ
C 0940		300132214	2	IMPUGNATURA	POIGNEE	GRIFF	LEVER KNOB	EMPUNADURA
		300132339	2	RONDELLA	RONDELLE	SCHEIBE	WASHER	ARANDELA
		300136233	1	SPINA DI FERMO	GOUPILLE D'ARRET	SICHERUNGSSTIFT	LOCKING PIN	PASADOR
		300136295	1	ASTA INF.	TIGE	STANGE	ROD	VARILLA
		300136296	1	ASTA INF.	TIGE	STANGE	ROD	VARILLA
		300136299	1	PIASTRA	PLAQUE	PLATTE	PLATE	PLACA
		300136565	2	PERNO SUPP. ASTA	AXE	BOLZEN	PIN	EJE
C 0940		300136636	1	ASTA MANOVELLA	TIGE	STANGE	ROD	VARILLA
		300136645	1	PERNO	AXE	BOLZEN	PIN	EJE

.../...

https://www.tractormanualpdf.info/

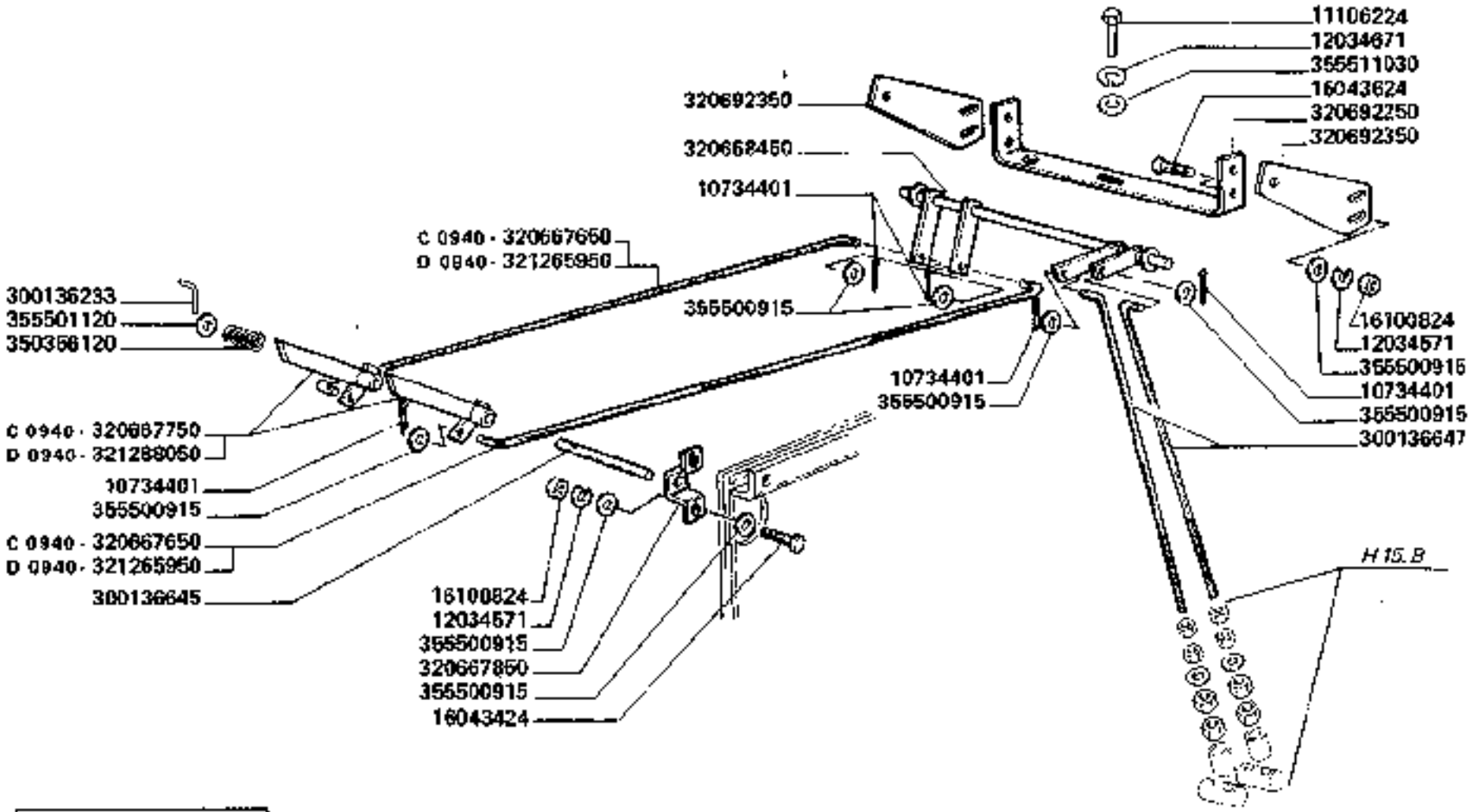

D 0940 aut. => n. 5021001

3790-3790R

COMANDO REGOLAZIONE CONTROBATTITORE

Commande reglage du contrebatteur
Dreschkorbeinstellung antrieb

Concave control drive
Mando regulaccion del concavo

H15.A

2

https://www.tractormanualpdf.info/

MODIF.	ANT. MODIF.	N. ORDIN.	Q	DENOMINAZIONE	DESIGNATION	BENENNUNG	DESCRIPTION	DENOMINACIONES
		300136647	2	TIRANTE	TIRANT	SPANNBOLZEN	TIE-ROD	TIRANTE
		301066960	2	BOCCOLA DI FERMO	BAGUE D'ARRET	BUECHSE	BUSH	CASQUILLO
		311444700	2	GIUNTO	JOINT	GELENK	JOINT	ARTICULACION
		320666850	1	SUPP. MANOVELLA	SUPPORT	HALTERUNG	SUPPORT	SOPORTE
C 0940		320667450	1	ASTA MANOVELLA	TIGE	STANGE	ROD	VARILLA
C 0940		320667550	1	PIASTRA	PLAQUE	PLATTE	PLATE	PLACA
C 0940		320667650	2	TIRANTE	TIRANT	SPANNBOLZEN	TIE-ROD	TIRANTE
C 0940		320667750	2	INDICE CONTR.	INDEX	ANZEIGER	INDICATOR	INDICADOR
		320667850	1	SUPPORTO INDICI	SUPPORT	HALTERUNG	SUPPORT	SOPORTE
		320668450	1	BILANCERE	BALANCIER	SCHWINGE	ROCKER ARM	BALANCIN
		320692250	1	SUPPORTO	SUPPORT	HALTERUNG	SUPPORT	SOPORTE
		320692350	2	PIASTRA	PLAQUE	PLATTE	PLATE	PLACA
D 0940		321263950	2	IMPUGNATURA GIREVOLE	POIGNEE	GRIFF	KNOB	EMPUNADURA
D 0940		321264250	2	MANOVELLA	MANIVELLE	KURBEL	HANDLE	MANIVELA
D 0940		321260350	1	OBLO' IMPUGNATURA	COUVERCLE	DECKEL	CAP	TAPA
D 0940		321260450	1	OBLO' IMPUGNATURA	COUVERCLE	DECKEL	CAP	TAPA
D 0940		321261950	1	PIASTRA SUPP.	PLAQUE	PLATTE	PLATE	PLACA
D 0940		321265950	2	TIRANTE SUP.	TIRANT	SPANNBOLZEN	TIE-ROD	TIRANTE
D 0940		321266050	1	ASTA MANOVELLA	TIGE MANIVELLE	STANGE KURBEL	ROD HANDLE	VARILLA MANIVELA
D 0940		321273350	1	ASTA MANOVELLA	TIGE MANIVELLE	STANGE KURBEL	ROD HANDLE	VARILLA MANIVELA
D 0940		321288050	2	INDICE CONTR.	INDEX	ANZEIGER	INDICATOR	INDICADOR
		350356120	1	MOLLA	RESSORT	FEDER	SPRING	RESORTE
		355500915	22	RONDELLA	RONDELLE	SCHEIBE	WASHER	ARANDELA
		355501120	2	RONDELLA	RONDELLE	SCHEIBE	WASHER	ARANDELA
		355511030	1	RONDELLA	RONDELLE	SCHEIBE	WASHER	ARANDELA

https://www.tractormanualpdf.info/

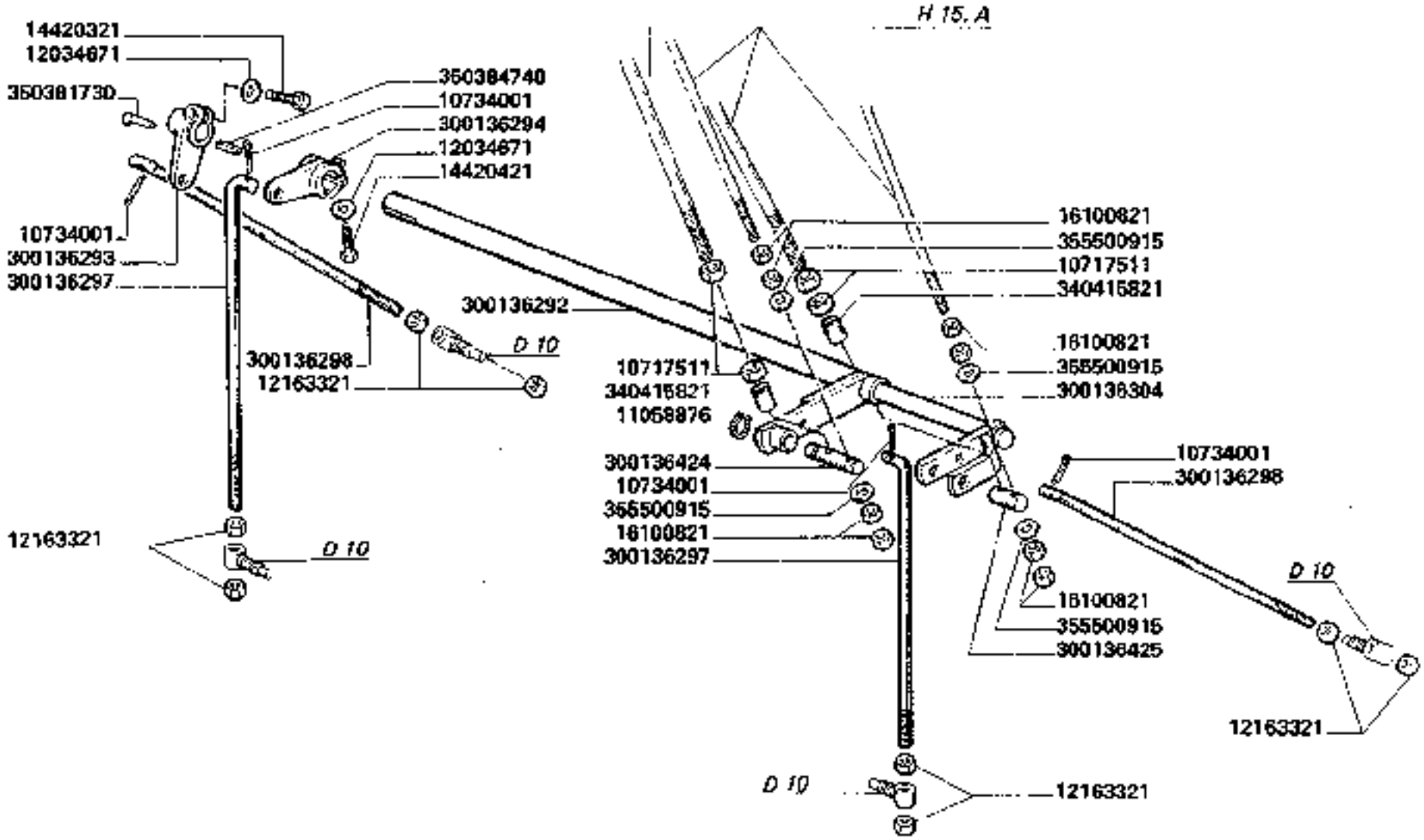

3790-3790R

TIRANTI DI REGOLAZIONE CONTROBATTITORE

Tirants de reglage du contrebatteur
Dreschkorbeinstellung spanner
Concave adjustament tensioners
Tirantes de regulacion concavo

H15. B

https://www.tractormanualpdf.info/

MODIF.	ANT. MODIF.	N. ORDIN.	Q	DENOMINAZIONE	DESIGNATION	BENENNUNG	DESCRIPTION	DENOMINACIONES
		10717511	4	DADO	ECROU	MUTTER	NUT	TUERCA
		10734001	4	COPIGLIA	GOUPILLE FENDUE	SPLINT	COTTER PIN	PASADOR ABIERTO
		11058876	1	ANELLO ELASTICO	ARRETOIR	SICHERUNGSRING	LOCKRING	ANILLO DE FRENO
		12034671	2	ROSETTA ELASTICA	RONDELLE W	FEDERSCHEIBE	SPRING WASHER	ARANDELA ELASTICA
		12103321	8	DADO	ECROU	MUTTER	NUT	TUERCA
		14420321	1	VITE	VIS	SCHRAUBE	SCREW	TORNILLO
		14420421	1	VITE	VIS	SCHRAUBE	SCREW	TORNILLO
		16100821	8	DADO	ECROU	MUTTER	NUT	TUERCA
		300136292	1	ALBERO LEVA S. ANT.	ARBRE	WELLE	SHAFT	ARBOL
		300136293	1	LEVA D.	LEVIER	HEBEL	LEVER	PALANCA
		300136294	1	LEVA D.	LEVIER	HEBEL	LEVER	PALANCA
		300136297	2	TIRANTE REG. ANT.	TIRANT	SPANNBOLZEN	TIE-ROD	TIRANTE
		300136298	2	TIRANTE REG. POST.	TIRANT	SPANNBOLZEN	TIE-ROD	TIRANTE
		300136304	1	ALBERO LEVA S. POST.	ARBRE	WELLE	SHAFT	ARBOL
		300136424	1	PERNO LEVA ANT.	AXE	BOLZEN	PIN	EJE
		300136425	1	PERNO LEVA POST.	AXE	BOLZEN	PIN	EJE
		340415821	2	BOCCOLA	BAGUE	BUECHSE	BUSH	CASQUILLO
		350381730	1	CHIAVETTA	CLAVETTE	KEIL	KEY	CHAVETA
		350384740	1	LINGUETTA	LINGUET	KEIL	KEY	CHAVETA
		355500915	4	RONDELLA	RONDELLE	SCHEIBE	WASHER	ARANDELA

https://www.tractormanualpdf.info/

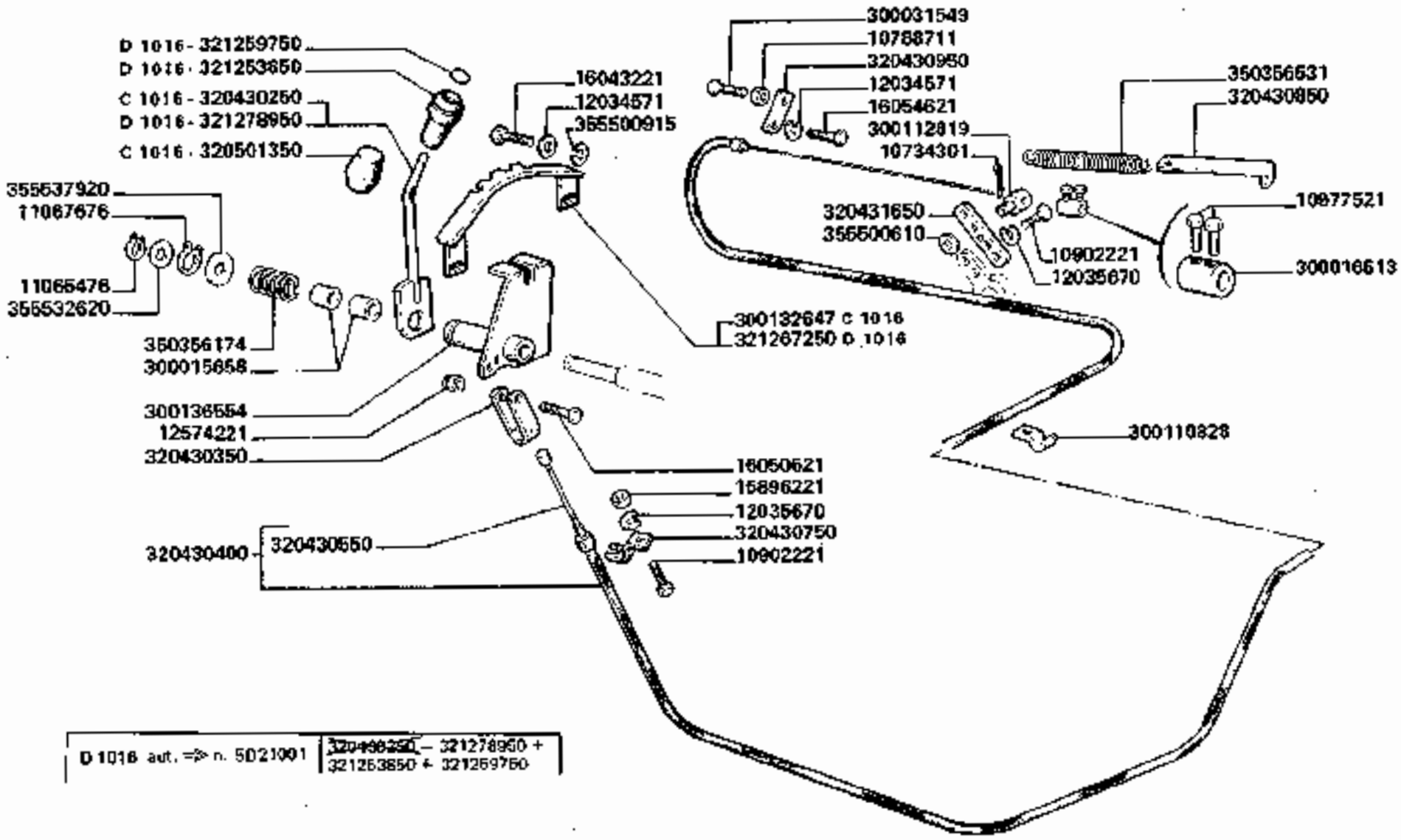

3790-3790R

ACCELERATORE MOTORE

Accelerateur moteur
Motor gashebel

Engine throttle
Acelerador motor

H16

https://www.tractormanualpdf.info/

MODIF.	ANT. MODIF.	N. ORDIN.	Q	DENOMINAZIONE	DESIGNATION	BENENNUNG	DESCRIPTION	DENOMINACIONES
		10734301	1	COPIGLIA	GOUPILLE FENDUE	SPLINT	COTTER PIN	PASADOR ABIERTO
		10788711	2	DADO	ECROU	MUTTER	NUT	TUERCA
		10902221	3	VITE	VIS	SCHRAUBE	SCREW	TORNILLO
		10977521	2	VITE	VIS	SCHRAUBE	SCREW	TORNILLO
		11066476	1	ANELLO ELASTICO	ARRETOIR	SICHERUNGSRING	LOCKRING	ANILLO DE FRENO
		11067676	1	ANELLO ELASTICO	ARRETOIR	SICHERUNGSRING	LOCKRING	ANILLO DE FRENO
		12034571	2	ROSETTA ELASTICA	RONDELLE W	FEDERSCHEIBE	SPRING WASHER	ARANDELA ELASTICA
		12035670	3	ROSETTA ELASTICA	RONDELLE W	FEDERSCHEIBE	SPRING WASHER	ARANDELA ELASTICA
		12574221	1	DADO	ECROU	MUTTER	NUT	TUERCA
		15896221	1	DADO	ECROU	MUTTER	NUT	TUERCA
		16043221	2	VITE	VIS	SCHRAUBE	SCREW	TORNILLO
		16050621	1	VITE	VIS	SCHRAUBE	SCREW	TORNILLO
		300015658	2	BOCCOLA	BAGUE	BUECHSE	BUSH	CASQUILLO
	301661300	300016613	1	BOCCOLA MORSETTO	SERRE CABLE	SEILKLEMME	WIRE ROP GRIP	FIJA CABLE
		300031649	1	VITE DI REGOLAZ.	VIS DE REGLAGE	STELLSCHRAUBE	ADJUSTING SCREW	TORNILLO DE REGL.
		300110828	4	BRIGLIA	COLLIER	HALTER	RETAINER	COLLAR
		300112819	1	SUPPORTINO	AXE	BOLZEN	PIN	PASADOR
C 0940		300132647	1	SETTORE	SECTEUR	SEKTOR	SECTOR	SECTOR
		300136554	1	SUPPORTO LEVE	SUPPORT	HALTERUNG	SUPPORT	SOPORTE
C 0940		320430250	1	LEVA	LEVIER	HEBEL	LEVER	PALANCA
		320430350	1	BRIGLIA ATT. CAVO	COLLIER	SCHELLE	CLAMP	COLLAR
		320430750	1	SQUADRETTA	EQUERRE	PLATTE	PLATE	PLACA
		320431650	1	PROLUNGA LEVA	RALLONGE	VERLAENGERUNG	EXTENSION	PROLONGA
C 0940		320501350	1	POMELLO ROSSO	BOUTON ROUGE	ROTGRIFF	RED KNOB	BOTON ROJO
		320705600	1	COMPL. CAVO	CABLE CPT	SEIL KPL	WIRE ROP. ASSY	CONJ. CABLE
		320705750	(1)	CAVO	CABLE	SEIL	WIRE	CABLE
		320705950	1	PIASTRINA	PLAQUETTE	PLAETTCHEN	PLATE	PLANCHUELA
		320706050	1	PIASTRINA ATT. MOLLA	PLAQUETTE	PLAETTCHEN	PLATE	PLANCHUELA
D 0940		321263850	1	IMPUGNATURA	POIGNEE	GRIFF	KNOB	EMPUNADURA
D 0940		321259750	1	OBLO' IMPUGNATURA	COUVERCLE	DECKEL	CAP	TAPA
D 0940		321267250	1	SETTORE LEVA	SECTEUR	SEKTOR	SECTOR	SECTOR
D 0940		321273950	1	LEVA	LEVIER	HEBEL	LEVER	PALANCA
		350356174	1	MOLLA	RESSORT	FEDER	SPRING	RESORTE
		350356531	1	MOLLA	RESSORT	FEDER	SPRING	RESORTE
		355500610	1	RONDELLA	RONDELLE	SCHEIBE	WASHER	ARANDELA
		355500915	2	RONDELLA	RONDELLE	SCHEIBE	WASHER	ARANDELA
		355532620	1	RONDELLA	RONDELLE	SCHEIBE	WASHER	ARANDELA
		355537920	1	RONDELLA	RONDELLE	SCHEIBE	WASHER	ARANDELA

https://www.tractormanualpdf.info/

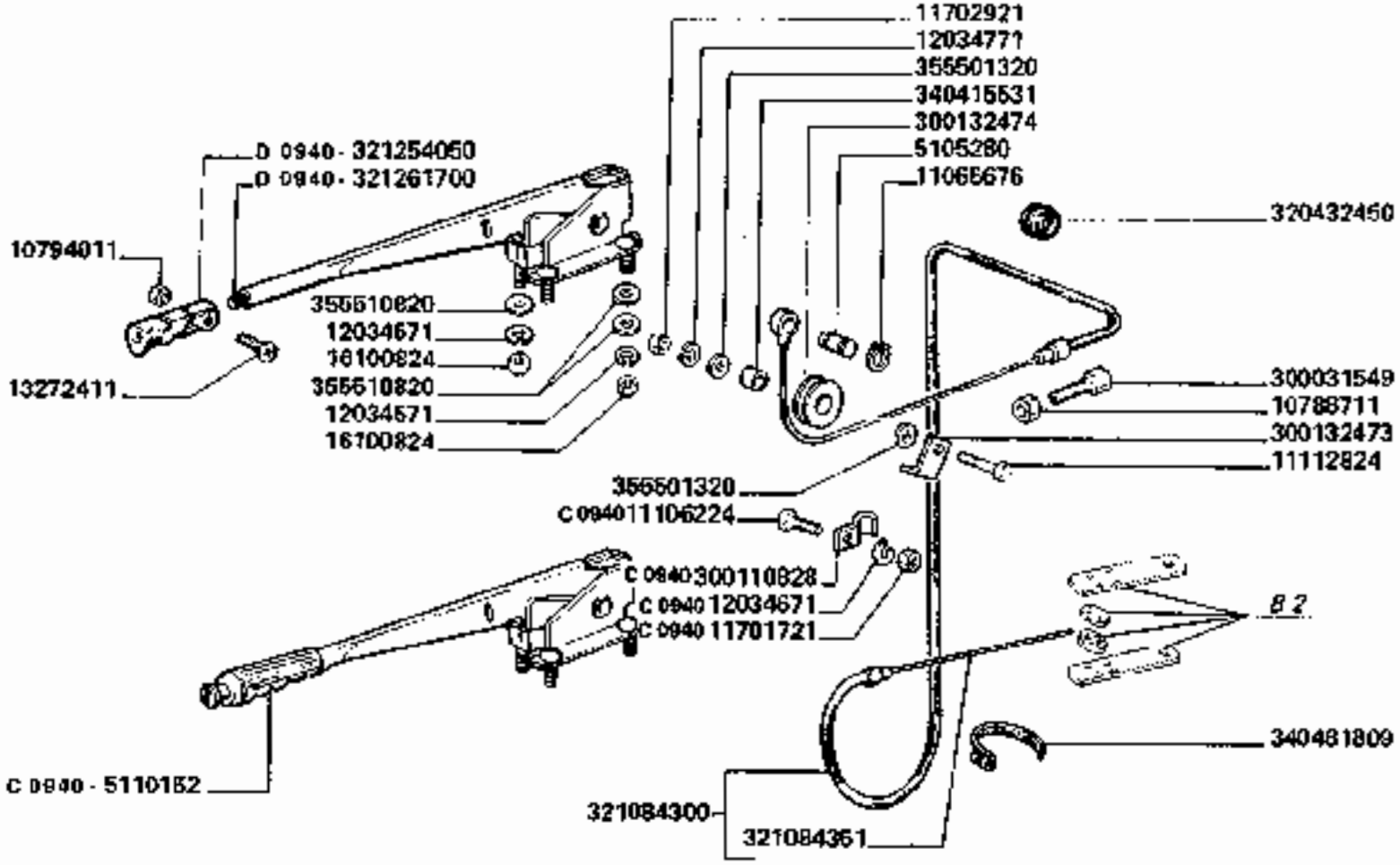

D 0940 aut. => n. 6D21001	5110152 = 321261700 + 321254050 + 10721911 + 13272411

3790-3790R

FRENO DI STAZIONAMENTO

Frein de stationement
Handbremse

Parking brake
Freno de estacionamiento

H17

https://www.tractormanualpdf.info/

MODIF.	ANT. MODIF.	N. ORDIN.	Q	DENOMINAZIONE	DESIGNATION	BENENNUNG	DESCRIPTION	DENOMINACIONES
		5105280	1	PERNO	AXE	STIFT	PIN	PASADOR
C 0940		5110152	1	LEVA	LEVIER	HEBEL	LEVER	PALANCA
		10788711	1	DADO	ECROU	MUTTER	NUT	TUERCA
		10794011	1	DADO	ECROU	MUTTER	NUT	TUERCA
		11065676	2	ANELLO ELASTICO	ARRETOIR	SICHERUNGSRING	LOCKRING	ANILLO DE FRENO
C 0940		11106224	1	VITE	VIS	SCHRAUBE	SCREW	TORNILLO
		11112824	1	VITE	VIS	SCHRAUBE	SCREW	TORNILLO
C 0940		11701721	1	DADO	ECROU	MUTTER	NUT	TUERCA
		11702921	1	DADO	ECROU	MUTTER	NUT	TUERCA
		12034571	4	ROSETTA ELASTICA	RONDELLE W	FEDERSCHEIBE	SPRING WASHER	ARANDELA ELASTICA
C 0940		12034671	1	ROSETTA ELASTICA	RONDELLE W	FEDERSCHEIBE	SPRING WASHER	ARANDELA ELASTICA
		12034771	1	ROSETTA ELASTICA	RONDELLE W	FEDERSCHEIBE	SPRING WASHER	ARANDELA ELASTICA
		13272411	1	VITE	VIS	SCHRAUBE	SCREW	TORNILLO
		16100824	4	DADO	ECROU	MUTTER	NUT	TUERCA
		300031549	1	VITE DI REGOLAZ.	VIS DE REGLAGE	STELLSCHRAUBE	ADJUSTING SCREW	TORNILLO DE REGL.
C 0940		300110828	1	BRIGLIA	COLLIER	HALTER	RETAINER	ABRAZADERA
		300132473	1	SQUADRETTA	EQUERRE	PLAETTCHEN	PLATE	PLANCHUELA
		300132474	1	GUIDA CAVO	PATTE DE GUIDAGE	SEILFUEHRUNG	ROPE GUIDE	GUIA PARA CABLE
		320432450	1	GOMMINO	CAOUTCHOUC	GUMMI	RUBBER	GOMA
		321084300	1	CAVO COMPL.	CABLE CPT	SEIL KLP	WIRE ROP. ASSY	CONJ. CABLE
		321084351	(1)	CAVO	CABLE	SEIL	WIRE	CABLE
D 0940		321254060	1	IMPUGNATURA	POIGNEE	GRIFF	KNOB	EMPUNADURA
D 0940		321261700	1	LEVA	LEVIER	HEBEL	LEVER	PALANCA
		340416531	1	BOCCOLA	BAGUE	BUECHSE	BUSH	CASQUILLO
		340481809	2	FASCETTA	COLLIER	HALTERBAND	STRAP	ABRAZADERA
		355501320	2	RONDELLA	RONDELLE	SCHEIBE	WASHER	ARANDELA
		355510820	6	RONDELLA	RONDELLE	SCHEIBE	WASHER	ARANDELA

https://www.tractormanualpdf.info/

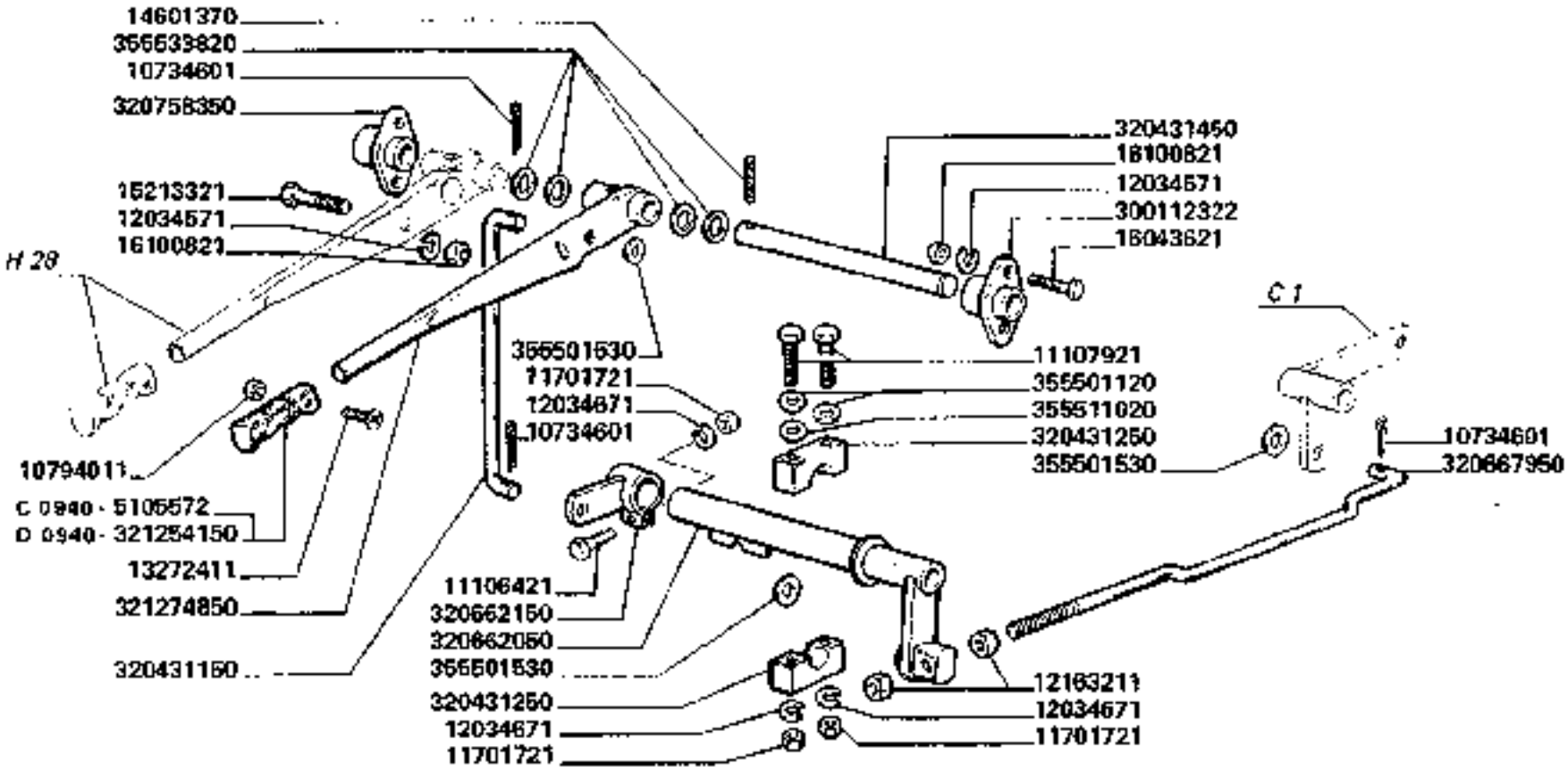

D 0940 aut. => n. 5D21001	5106572 = 321254150 + 10721911 + 13272411

3790-3790R

COMANDO INNESTO PIATTAFORMA DI TAGLIO

Commande de embrayage plateforme de coupe
Schneidwerck antrieb
Cutting table clutch control
Mando injerto plataforma de corte

H18

https://www.tractormanualpdf.info/

MODIF.	ANT. MODIF.	N. ORDIN.	Q	DENOMINAZIONE	DESIGNATION	BENENNUNG	DESCRIPTION	DENOMINACIONES
C 0940		5106572	1	IMPUGNATURA	POIGNEE	GRIFF	LEVER KNOB	EMPUNADURA
		10734601	3	COPIGLIA	GOUPILLE FENDUE	SPLINT	COTTER PIN	PASADOR ABIERTO
		10794011	1	DADO	ECROU	MUTTER	NUT	TUERCA
		11106421	1	VITE	VIS	SCHRAUBE	SCREW	TORNILLO
		11107921	4	VITE	VIS	SCHRAUBE	SCREW	TORNILLO
		11701721	5	DADO	ECROU	MUTTER	NUT	TUERCA
		12034571	4	ROSETTA ELASTICA	RONDELLE W	FEDERSCHEIBE	SPRING WASHER	ARANDELA ELASTICA
		12034671	5	ROSETTA ELASTICA	RONDELLE W	FEDERSCHEIBE	SPRING WASHER	ARANDELA ELASTICA
		12163211	2	DADO	ECROU	MUTTER	NUT	TUERCA
		13272411	1	VITE	VIS	SCHRAUBE	SCREW	TORNILLO
		14601370	1	SPINA ELASTICA	GOUPILLE ELASTIQUE	SPANNUELSE	ROLL PIN	PASADOR
		15213321	2	VITE	VIS	SCHRAUBE	SCREW	TORNILLO
		16043621	2	VITE	VIS	SCHRAUBE	SCREW	TORNILLO
		16100821	4	DADO	ECROU	MUTTER	NUT	TUERCA
		300312322	1	SUPPORTO D.	SUPPORT	HALTERUNG	SUPPORT	SOPORTE
		320431150	1	TIRANTE	TIRANT	STANGE	TIE-ROD	TIRANTE
		320431250	4	SUPPORTO RINVIO	SUPPORT	HALTERUNG	SUPPORT	SOPORTE
		320431450	1	ALBERO	ARBRE	WELLE	SHAFT	ARBOL
		320662050	1	LEVA BILANCERE	LEVIER	HEBEL	LEVER	PALANCA
		320662150	1	BILANCERE	BALANCIER	SCHWINGE	ROCKER ARM	BALANCIN
		320667950	1	TIRANTE	TIRANT	SPANNBOLZEN	TIE-ROD	TIRANTE
	300136619	320756350	1	SUPPORTO LEVA	SUPPORT	HALTERUNG	SUPPORT	SOPORTE
D 0940		321254150	1	IMPUGNATURA	POIGNEE	GRIFF	LEVER KNOB	EMPUNADURA
	320431060	321274850	1	LEVA	LEVIER	HEBEL	LEVER	PALANCA
		355501120	4	RONDELLA	RONDELLE	SCHEIBE	WASHER	ARANDELA
		355501530	3	RONDELLA	RONDELLE	SCHEIBE	WASHER	ARANDELA
		355511020	2	RONDELLA	RONDELLE	SCHEIBE	WASHER	ARANDELA
		355533820	6	RONDELLA	RONDELLE	SCHEIBE	WASHER	ARANDELA

https://www.tractormanualpdf.info/

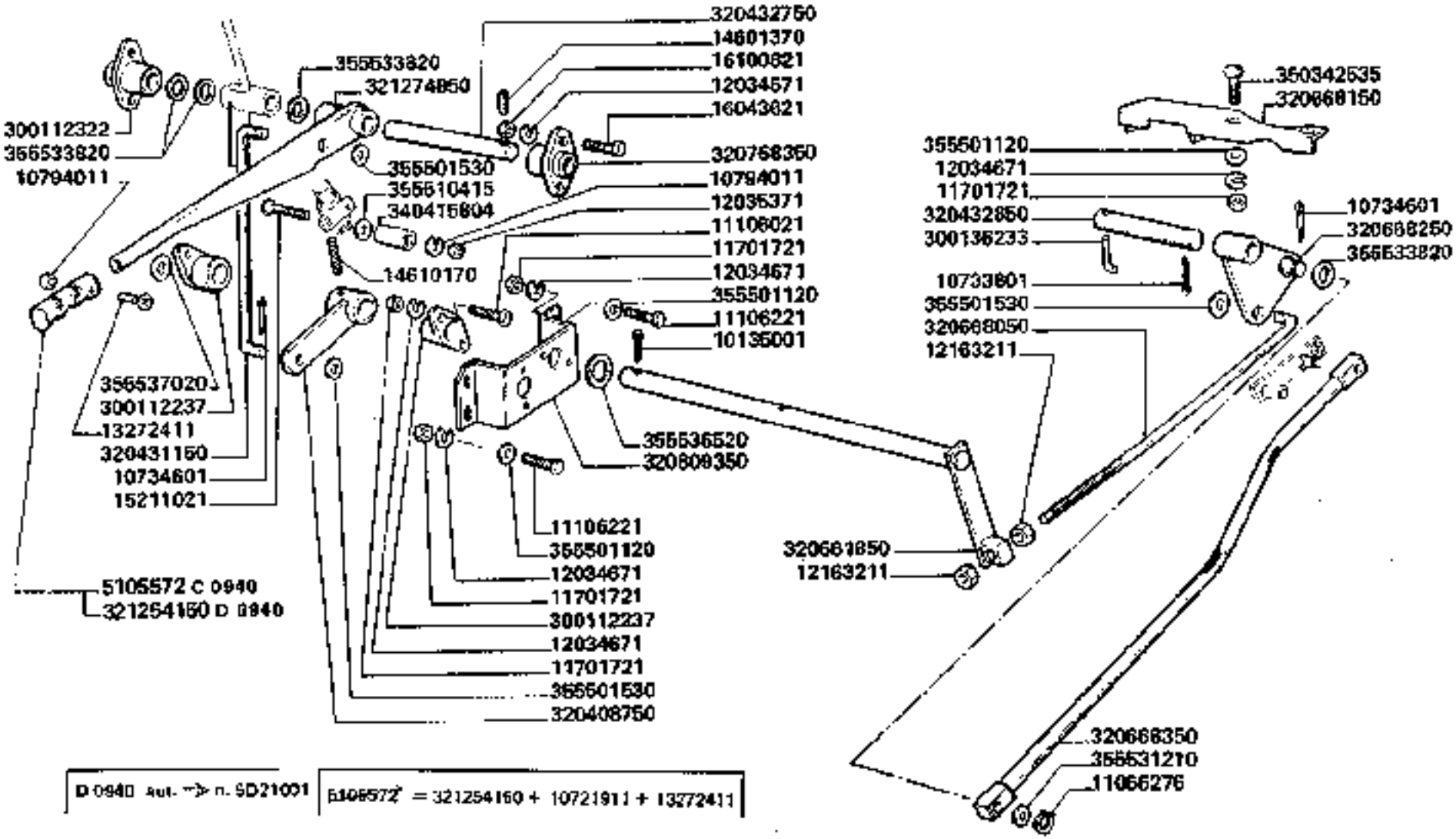

3790-3790R

COMANDO INNESTO APPARATO TREBBIANTE

Commande de embrayage batteuse
Dreschwerkkupplungsantrieb
Threshing mechanism clutch control
Mando injerto trilla

H19

https://www.tractormanualpdf.info/

MODIF.	ANT. MODIF.	N. ORDIN.	Q	DENOMINAZIONE	DESIGNATION	BENENNUNG	DESCRIPTION	DENOMINACIONES
C 0940		5105572	1	IMPUGNATURA	POIGNEE	GRIFF	LEVER KNOB	EMPUNADURA
		10733801	1	COPIGLIA	GOUPILLE FENDUE	SPLINT	COTTER PIN	PASADOR ABIERTO
		10734601	3	COPIGLIA	GOUPILLE FENDUE	SPLINT	COTTER PIN	PASADOR ABIERTO
		10735001	1	COPIGLIA	GOUPILLE FENDUE	SPLINT	COTTER PIN	PASADOR ABIERTO
		10794011	2	DADO	ECROU	MUTTER	NUT	TUERCA
		11066276	1	ANELLO ELASTICO	ARRETOIR	SICHERUNGSRING	LOCKRING	ANILLO ELASTICO
		11106021	4	VITE	VIS	SCHRAUBE	SCREW	TORNILLO
		11106221	3	VITE	VIS	SCHRAUBE	SCREW	TORNILLO
		11701721	9	DADO	ECROU	MUTTER	NUT	TUERCA
		12034571	4	ROSETTA ELASTICA	RONDELLE W	FEDERSCHEIBE	SPRING WASHER	ARANDELA ELASTICA
		12034671	9	ROSETTA ELASTICA	RONDELLE W	FEDERSCHEIBE	SPRING WASHER	ARANDELA ELASTICA
		12035371	4	ROSETTA ELASTICA	RONDELLE W	FEDERSCHEIBE	SPRING WASHER	ARANDELA ELASTICA
		12163211	2	DADO	ECROU	MUTTER	NUT	TUERCA
		13272411	1	VITE	VIS	SCHRAUBE	SCREW	TORNILLO
		14601370	1	SPINA ELASTICA	GOUPILLE ELASTIQUE	SPANNUELSE	ROLL PIN	PASADOR
		14610170	1	SPINA ELASTICA	GOUPILLE ELASTIQUE	SPANNUELSE	ROLL PIN	PASADOR
		15211021	2	VITE	VIS	SCHRAUBE	SCREW	TORNILLO
		16043621	4	VITE	VIS	SCHRAUBE	SCREW	TORNILLO
		16100821	4	DADO	ECROU	MUTTER	NUT	TUERCA
		300112237	2	SUPPORTO	SUPPORT	HALTERUNG	SUPPORT	SOPORTE
		300112322	1	SUPPORTO D.	SUPPORT	HALTERUNG	SUPPORT	SOPORTE
		300136233	1	SPINA DI FERMO	GOUPILLE D'ARRET	SICHERUNGSTIFT	LOCKING PIN	PASADOR

.../...

https://www.tractormanualpdf.info/

MODIF.	ANT. MODIF.	N. ORDIN.	Q	DENOMINAZIONE	DESIGNATION	BENENNUNG	DESCRIPTION	DENOMINACIONES
		320408750	1	LEVA ANT.	LEVIER	HEBEL	LEVER	PALANCA
		320431150	1	TIRANTE	TIRANT	STANGE	TIE-ROD	TIRANTE
		320432750	1	PERNO	AXE	BOLZEN	PIN	EJE
		320432850	1	PERNO	AXE	BOLZEN	PIN	EJE
		320661850	1	ALBERO	ARBRE	WELLE	SHAFT	ARBOL
		320668050	1	TIRANTE	TIRANT	SPANNBOLZEN	TIE-ROD	TIRANTE
		320668150	1	SUPPORTO BILANCERE	SUPPORT	HALTERUNG	SUPPORT	SOPORTE
		320668250	1	BILANCERE	BALANCIER	SCHWINGE	ROCKER ARM	BALANCIN
		320668350	1	ASTA	TIGE	STANGE	ROD	VARILLA
	300136819	320758350	1	SUPPORTO LEVA	SUPPORT	HALTERUNG	SUPPORT	SOPORTE
	320726750	320809350	1	SUPPORTO BILANCERE	SUPPORT	HALTERUNG	SUPPORT	SOPORTE
D 0940		321264150	1	IMPUGNATURA	POIGNEE	GRIFF	LEVER KNOB	EMPUNADURA
	320431050	321274850	1	LEVA	LEVIER	HEBEL	LEVER	PALANCA
		340415804	2	BOCCOLA	DOUILLE	BUECHSE	BUSH	CASQUILLO
		350342535	2	VITE	VIS	SCHRAUBE	SCREW	TORNILLO
		355501120	3	RONDELLA	RONDELLE	SCHEIBE	WASHER	ARANDELA
		355501530	3	RONDELLA	RONDELLE	SCHEIBE	WASHER	ARANDELA
		355510415	4	RONDELLA	RONDELLE	SCHEIBE	WASHER	ARANDELA
		355531210	1	RONDELLA	RONDELLE	SCHEIBE	WASHER	ARANDELA
		355533820	4	RONDELLA	RONDELLE	SCHEIBE	WASHER	ARANDELA
		355536520	6	RONDELLA	RONDELLE	SCHEIBE	WASHER	ARANDELA
		355537020	2	RONDELLA	RONDELLE	SCHEIBE	WASHER	ARANDELA

https://www.tractormanualpdf.info/

https://www.tractormanualpdf.info/

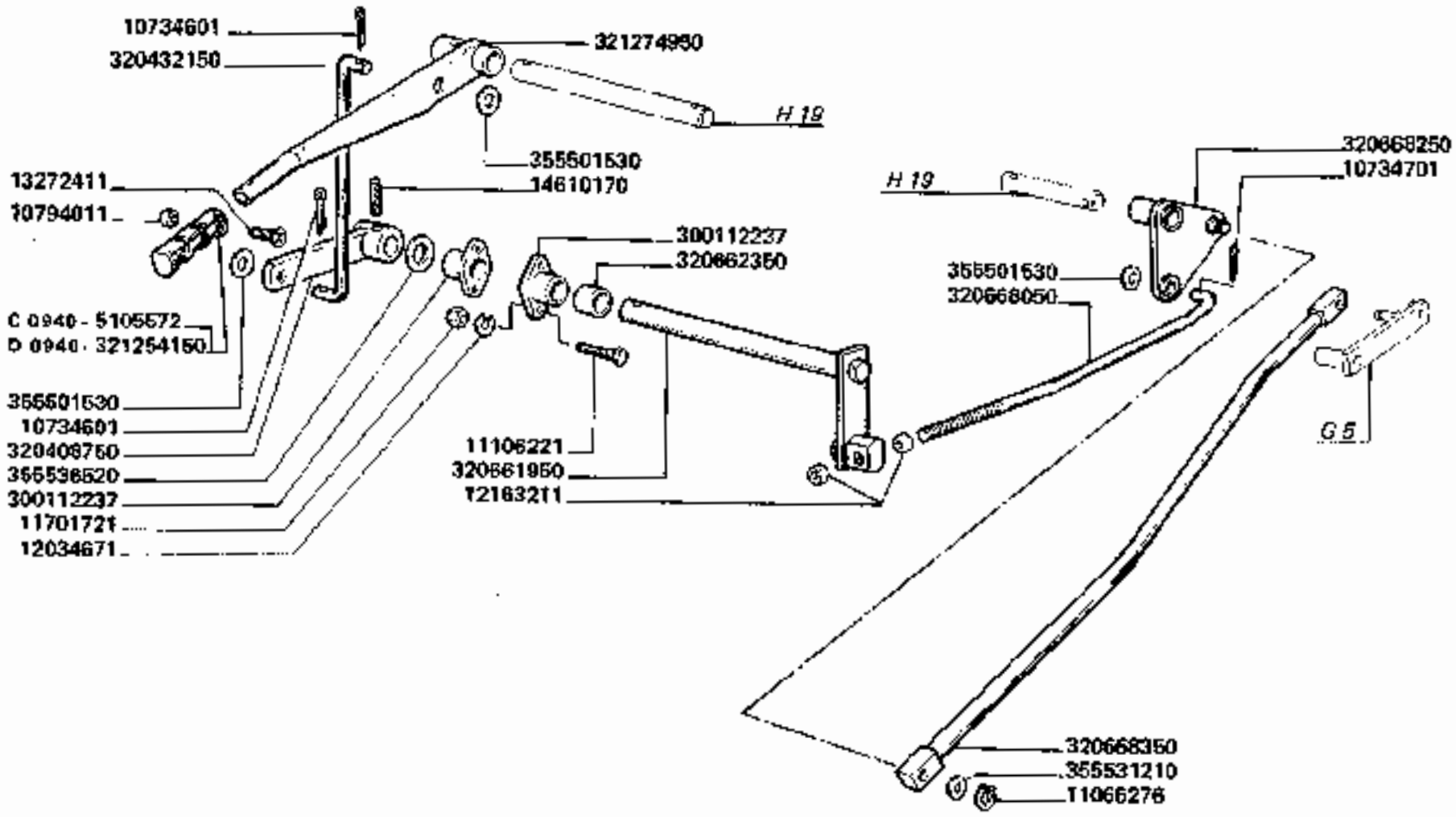

D 0940 aut. => n. 5D21001	5106572 = 321254150 + 10721911 + 13272411

3790-3790R

COMANDO INNESTO SCARICO SERBATOIO

Commande de embrayage vidange de tremie
Tankentleerung antrieb

Tank unloading control
Mando injerto de descarga deposito

H20

https://www.tractormanualpdf.info/

MODIF.	ANT. MODIF.	N. ORDIN.	Q	DENOMINAZIONE	DESIGNATION	BENENNUNG	DESCRIPTION	DENOMINACIONES
C 0940		6105572	1	IMPUGNATURA	POIGNEE	GRIFF	LEVER KNOB	EMPUNADURA
		10734601	2	COPIGLIA	GOUPILLE FENDUE	SPLINT	COTTER PIN	PASADOR
		10734701	1	COPIGLIA	GOUPILLE FENDUE	SPLINT	COTTER PIN	PASADOR
		10794011	1	DADO	ECROU	MUTTER	NUT	TUERCA
		11066276	1	ANELLO ELASTICO	ARRETOIR	SICHERUNGSRING	LOCKRING	ANILLO DE FRENO
		11106221	4	VITE	VIS	SCHRAUBE	SCREW	TORNILLO
		11701721	4	DADO	ECROU	MUTTER	NUT	TUERCA
		12034671	4	ROSETTA ELASTICA	RONDELLE W	FEDERSCHEIBE	SPRING WASHER	ARANDELA ELASTICA
		12163211	2	DADO	ECROU	MUTTER	NUT	TUERCA
		13272411	1	VITE	VIS	SCHRAUBE	SCREW	TORNILLO
		14610170	1	SPINA ELASTICA	GOUPILLE ELASTIQUE	SPANNUELSE	ROLL PIN	PASADOR
		300112237	2	SUPPORTO	SUPPORT	HALTERUNG	SUPPORT	SOPORTE
		320408750	1	LEVA	LEVIER	HEBEL	LEVER	PALANCA
		320432150	1	TIRANTE	TIRANT	SPANNBOLZEN	TIE-ROD	TIRANTE
		320661950	1	ALBERO LEVE	ARBRE	WELLE	SHAFT	ARBOL
		320662350	1	BOCCOLA	BAGUE	BUECHSE	BUSH	CASQUILLO
		320668050	1	TIRANTE	TIRANT	SPANNBOLZEN	TIE-ROD	TIRANTE
		320668250	1	BILANCERE	BALANCIER	SCHWINGE	ROCKER ARM	BALANCIN
		320668350	1	ASTA INNESTO TREBBIA	TIGE	STANGE	ROD	VARILLA
D 0940		321254150	1	IMPUGNATURA	POIGNEE	GRIFF	LEVER KNOB	EMPUNADURA
	320432060	321274950	1	LEVA	LEVIER	HEBEL	LEVER KNOB	EMPUNADURA
		355501530	3	RONDELLA	RONDELLE	SCHEIBE	WASHER	ARANDELA
		355531210	1	RONDELLA	RONDELLE	SCHEIBE	WASHER	ARANDELA
		355536520	5	RONDELLA	RONDELLE	SCHEIBE	WASHER	ARANDELA

https://www.tractormanualpdf.info/

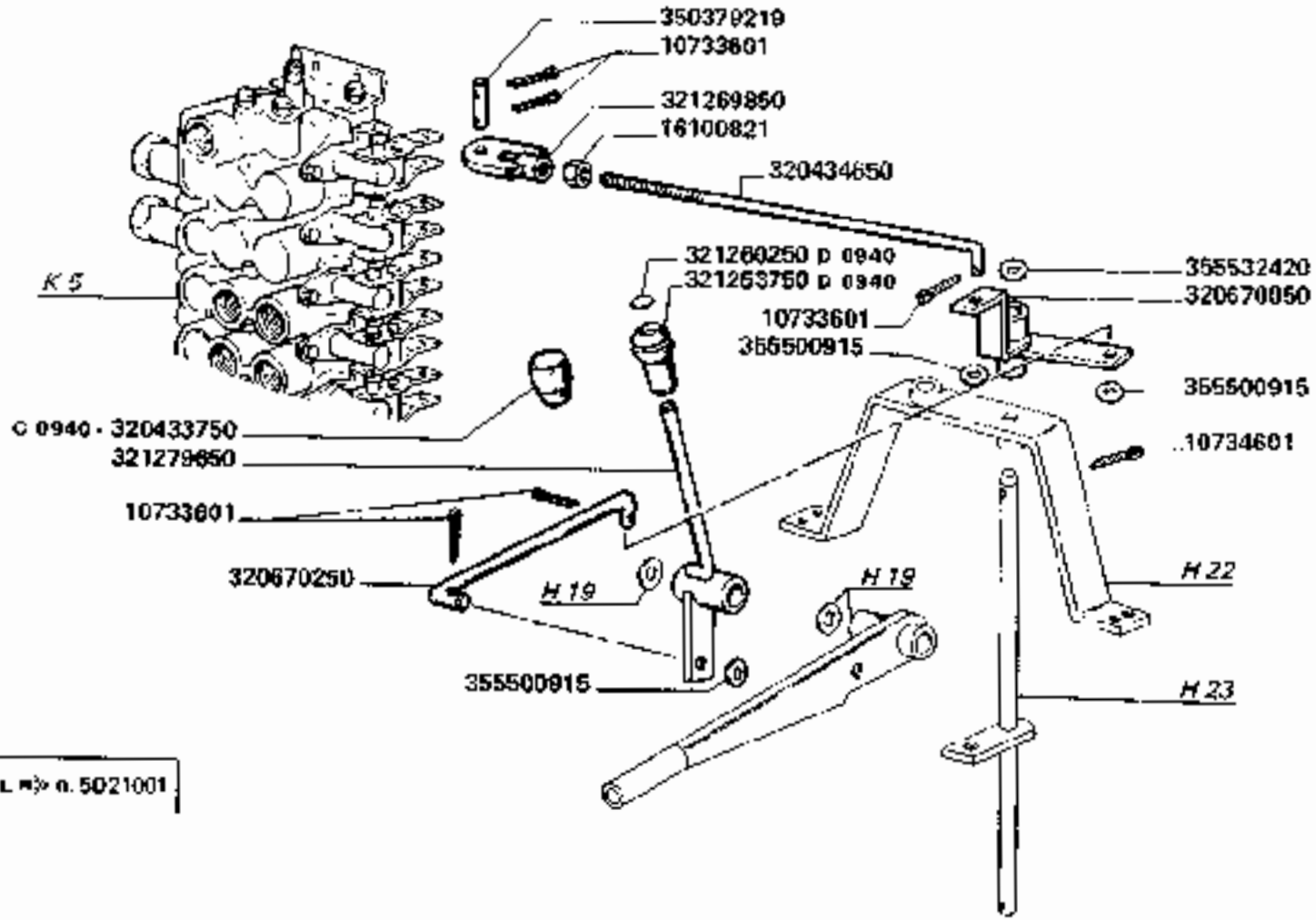

3790-3790R

COMANDO VARIATORE BATTITORE

Commande variateur batteur
Dreschtrommelvariator antrieb

Drum variator control
Mando variador del cilindro

H 21

https://www.tractormanualpdf.info/

MODIF.	ANT. MODIF.	N. ORDIN.	Q	DENOMINAZIONE	DESIGNATION	BENENNUNG	DESCRIPTION	DENOMINACIONES
		10733601	5	COPIGLIA	GOUPILLE FENDUE	SPLINT	COTTER PIN	PASADOR ABIERTO
		10734601	1	COPIGLIA	GOUPILLE FENDUE	SPLINT	COTTER PIN	PASADOR ABIERTO
		12574221	1	DADO	ECROU	MUTTER	NUT	TUERCA
		16050621	1	VITE	VIS	SCHRAUBE	SCREW	TORNILLO
		16100821	1	DADO	ECROU	MUTTER	NUT	TUERCA
		313859160	1	BOCCOLA	BAGUE	BUECHSE	BUSH	CASQUILLO
C 0940		320433750	1	POMELLO	BOUTON	KNEBEL GRIFF	KNOB	BOTON
		320434650	1	TIRANTE INF.	TIRANT	SPANNBOLZEN	TIE-ROD	TIRANTE
		320435250	1	PERNO RINVIO	AXE	BOLZEN	PIN	EJE
		320670060	1	BILANCERE	BALANCIER	SCHWINGE	ROCKER-ARM	BALANCIN
		320670250	1	TIRANTE	TIRANT	SPANNBOLZEN	TIE-ROD	TIRANTE
D 0940		321253750	1	IMPUGNATURA	POIGNEE	GRIFF	KNOB	EMPUNADURA
D 0940		321260250	1	OBLO' IMPUGNATURA	COUVERCLE	DECKEL	CAP	TAPA
	300015753	321260850	1	ESTREMITA' TIRANTE	EXTREMITE	ENDE	TIE-ROD END	EXTREMIDAD
	320670150	321279650	1	LEVA	LEVIER	HEBEL	LEVER	PALANCA
		350379219	1	SPINA	GOUPILLE	STIFT	PIN	PASADOR
		355500915	3	RONDELLA	RONDELLE	SCHEIBE	WASHER	ARANDELA
		355532420	1	RONDELLA	RONDELLE	SCHEIBE	WASHER	ARANDELA

https://www.tractormanualpdf.info/

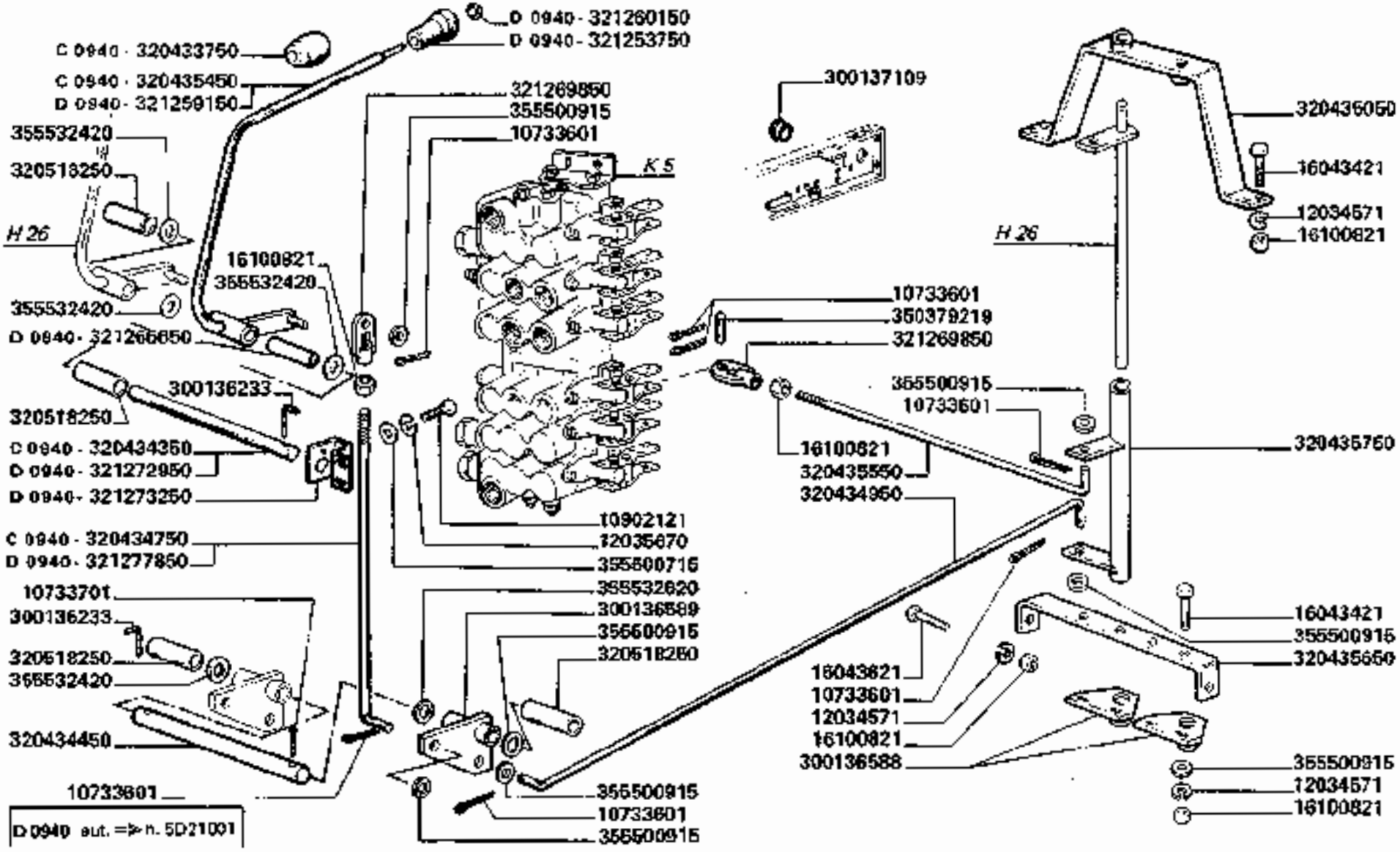

3790-3790R

COMANDO AVANZAMENTO ASPO

Commande avancement rabatteur
Fahrantrieb haspel

Reel position control
Mando avance molinete

H24

https://www.tractormanualpdf.info/

MODIF.	ANT. MODIF.	N. ORDIN.	Q	DENOMINAZIONE	DESIGNATION	BENENNUNG	DESCRIPTION	DENOMINACIONES
		10733601	7	COPIGLIA	GOUPILLE FENDUE	SPLINT	COTTER PIN	PASADOR ABIERTO
		10733701	1	COPIGLIA	GOUPILLE FENDUE	SPLINT	COTTER PIN	PASADOR ABIERTO
		10902121	2	VITE	VIS	SCHRAUBE	SCREW	TORNILLO
		12034571	10	ROSETTA ELASTICA	RONDELLE W	FEDERSCHEIBE	SPRING WASHER	ARANDELA ELASTICA
		12035670	2	ROSETTA ELASTICA	RONDELLE W	FEDERSCHEIBE	SPRING WASHER	ARANDELA ELASTICA
		16043421	8	VITE	VIS	SCHRAUBE	SCREW	TORNILLO
		16043621	2	VITE	VIS	SCHRAUBE	SCREW	TORNILLO
		16100821	12	DADO	ECROU	MUTTER	NUT	TUERCA
		300136233	2	SPINA DI FERMO	GOUPILLE D'ARRET	SICHERUNGSSTIFT	LOCKING PIN	PASADOR
		300136588	2	SUPPORTO INF. PERNO	SUPPORT	HALTERUNG	SUPPORT	SOPORTE
		300136589	1	BILANCERE	BALANCIER	SCHWINGE	ROCKER ARM	BALANCIN
		300137109	1	TAPPO	BOUCHON	STOPFEN	PLUG	TAPON
C 0940		320433750	1	POMELLO	BOUTON	KNEBELGRIFF	KNOB	BOTON
C 0940		320434350	1	PERNO LEVA COM.	AXE	BOLZEN	PIN	EJE
		320434450	1	PERNO BILANCERI	AXE	BOLZEN	PIN	EJE
C 0940		320434750	1	TIRANTE VERTICALE	TIRANT	SPANNBOLZEN	TIE-ROD	TIRANTE
		320434950	1	TIRANTE INTERMEDIO	TIRANT	SPANNBOLZEN	TIE-ROD	TIRANTE
		320435050	1	SUPPORTO RINVIO	SUPPORT	HALTERUNG	SUPPORT	SOPORTE
C 0940		320435450	1	LEVA	LEVIER	HEBEL	LEVER	PALANCA
		320435550	1	TIRANTE INF.	TIRANTE	SPANNBOLZEN	TIE-ROD	TIRANTE
		320435650	1	SUPPORTO INF. RINVIO	SUPPORT	HALTERUNG	SUPPORT	SOPORTE
		320436750	1	BILANCERE	BALANCIER	SCHWINGE	ROCKER ARM	BALANCIN
		320518250	4	DISTANZIATORE	ENTRETOISE	DISTANZSTUECK	SPACER	ESPACIADOR
D 0940		321253750	1	IMPUGNATURA	POIGNEE	GRIFF	KNOB	EMPUNADURA
D 0940		321259150	1	LEVA	LEVIER	HEBEL	LEVER	PALANCA
D 0940		321260150	1	OBLO' IMPUGNATURA	COUVERCLE	DECKEL	CAP	TAPA
D 0940		321266650	1	BOCCOLA	BAGUE	BUECHSE	BUSH	CASQUILLO
	300015753	321268850	2	ESTREMITA' TIRANTE	EXTREMITE	ENDE	TIE-ROD END	EXTREMIDAD
D 0940		321272950	1	PERNO LEVA COM.	AXE	BOLZEN	PIN	PASADOR
D 0940		321273250	1	SUPPORTO S. PERNO	SUPPORT	HALTERUNG	SUPPORT	SOPORTE
D 0940		321277850	1	TIRANTE VERTICALE	TIRANT	SPANNBOLZEN	TIE-ROD	TIRANTE
		350379219	1	SPINA	GOUPILLE	STIFT	PIN	PASADOR
		355500715	2	RONDELLA	RONDELLE	SCHEIBE	WASHER	ARANDELA
		355500915	8	RONDELLA	RONDELLE	SCHEIBE	WASHER	ARANDELA
		355532420	4	RONDELLA	RONDELLE	SCHEIBE	WASHER	ARANDELA
		355532620	2	RONDELLA	RONDELLE	SCHEIBE	WASHER	ARANDELA

https://www.tractormanualpdf.info/

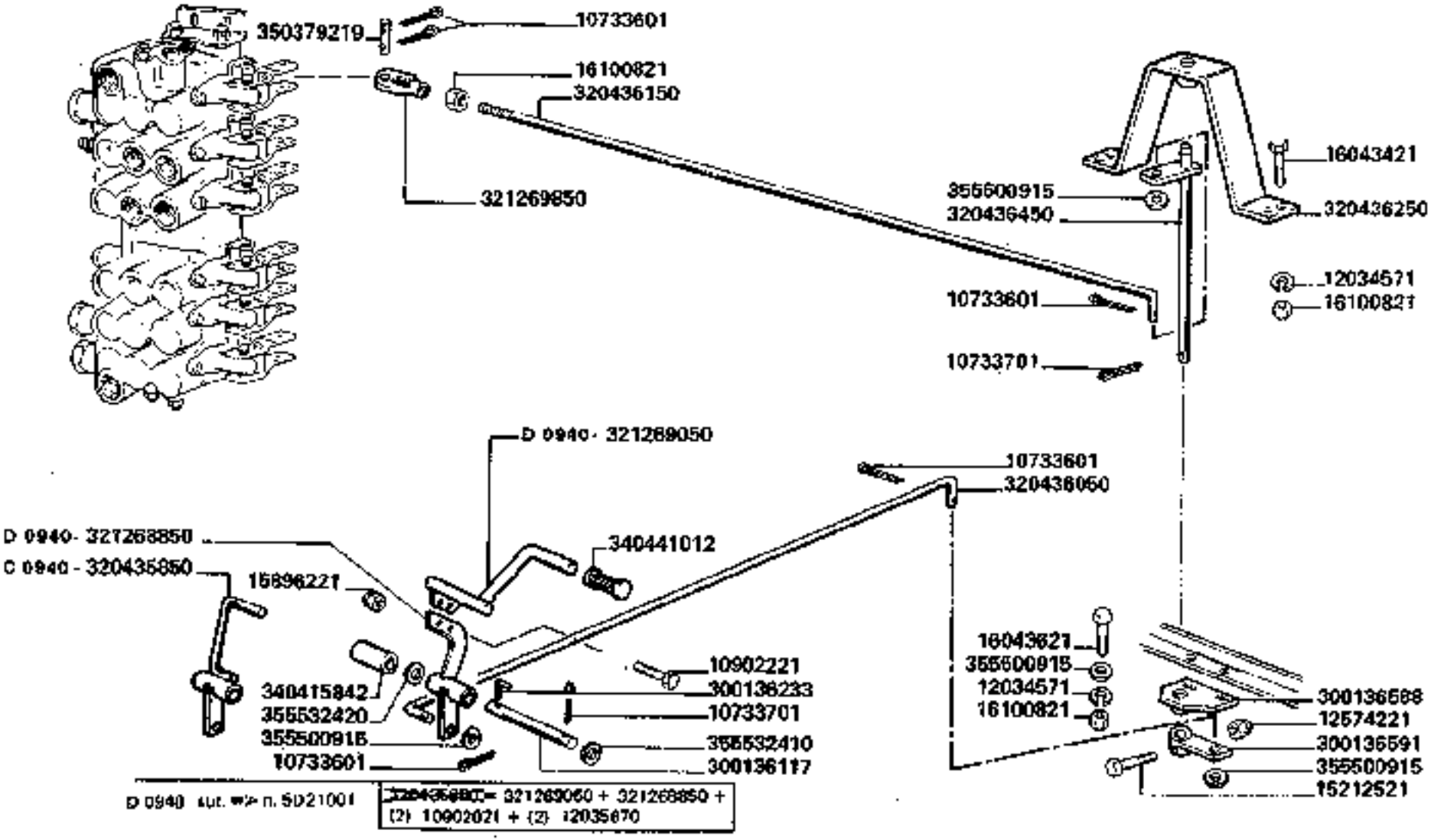

3790-3790R

COMANDO VARIATORE ASPO

Commande variateur ribatteur
Haspel antriebvariator

Control reel variator
Mando variador molinete

H25

https://www.tractormanualpdf.info/

MODIF.	ANT. MODIF.	N. ORDIN.	Q	DENOMINAZIONE	DESIGNATION	BENENNUNG	DESCRIPTION	DENOMINACIONES
		10733601	5	COPIGLIA	GOUPILLE FENDUE	SPLINT	COTTER PIN	PASADOR
		10733701	2	COPIGLIA	GOUPILLE FENDUE	SPLINT	COTTER PIN	PASADOR
		10902221	2	VITE	VIS	SCHRAUBE	SCREW	TORNILLO
		12034571	6	ROSETTA ELASTICA	RONDELLE W	FEDERSCHEIBE	SPRING WASHER	ARANDELA ELASTICA
		12574221	1	DADO	ECROU	MUTTER	NUT	TUERCA
		15212521	1	VITE	VIS	SCHRAUBE	SCREW	TORNILLO
		15896221	2	DADO	ECROU	MUTTER	NUT	TUERCA
		16043421	4	VITE	VIS	SCHRAUBE	SCREW	TORNILLO
		16043621	2	VITE	VIS	SCHRAUBE	SCREW	TORNILLO
		16100821	7	DADO	ECROU	MUTTER	NUT	TUERCA
		300136117	1	ALBERO PEDALI	ARBRE	WELLE	SHAFT	ARBOL
		300136233	1	SPINA DI FERMO	GOUPILLE D'ARRET	ARRETIERSTIFT	STOP PIN	PASADOR DE TOPE
		300136588	1	SUPPORTO INF.	SUPPORT	HALTERUNG	SUPPORT	SOPORTE
		300136591	1	LEVA ANT. SU PERNO	LEVIER	HEBEL	LEVER	PALANCA
C 0940		320435850	1	PEDALE COM. VAR. ASPO	PEDALE	PEDAL	PEDAL	PEDAL
		320436050	1	TIRANTE	TIRANT	SPANNBOLZEN	TIE-ROD	TIRANTE
		320436150	1	TIRANTE	TIRANT	SPANNBOLZEN	TIE-ROD	TIRANTE
		320436250	1	SUPPORTO RINVIO	SUPPORT	HALTERUNG	SUPPORT	SOPORTE
		320436450	1	PERNO RINVIO	AXE	BOLZEN	PIN	EJE
D 0940		321268850	1	SUPPORTO PEDALE	SUPPORT	HALTERUNG	SUPPORT	SOPORTE
D 0940		321269050	1	PEDALE COM. VAR. ASPO	PEDALE	PEDAL	PEDAL	PEDAL
	300016753	321269850	1	ESTREMITA' TIRANTE	EXTREMITE	ENDE	TIE-ROD END	EXTREMIDAD
		340416842	1	DISTANZIATORE	ENTRETOISE	DISTANZSTUECK	SPACER	ESPACIADOR
		340441012	2	COPRIPEDALE	COUVRE PEDALE	FUSSEHEBEL	RUBBER PAD	CUBRE PEDAL
		350379219	1	SPINA	AXE	STIFT	PIN	PASADOR
		355500915	5	RONDELLA	RONDELLE	SCHEIBE	WASHER	ARANDELA
		355532410	1	RONDELLA	RONDELLE	SCHEIBE	WASHER	ARANDELA
		355532420	1	RONDELLA	RONDELLE	SCHEIBE	WASHER	ARANDELA

https://www.tractormanualpdf.info/

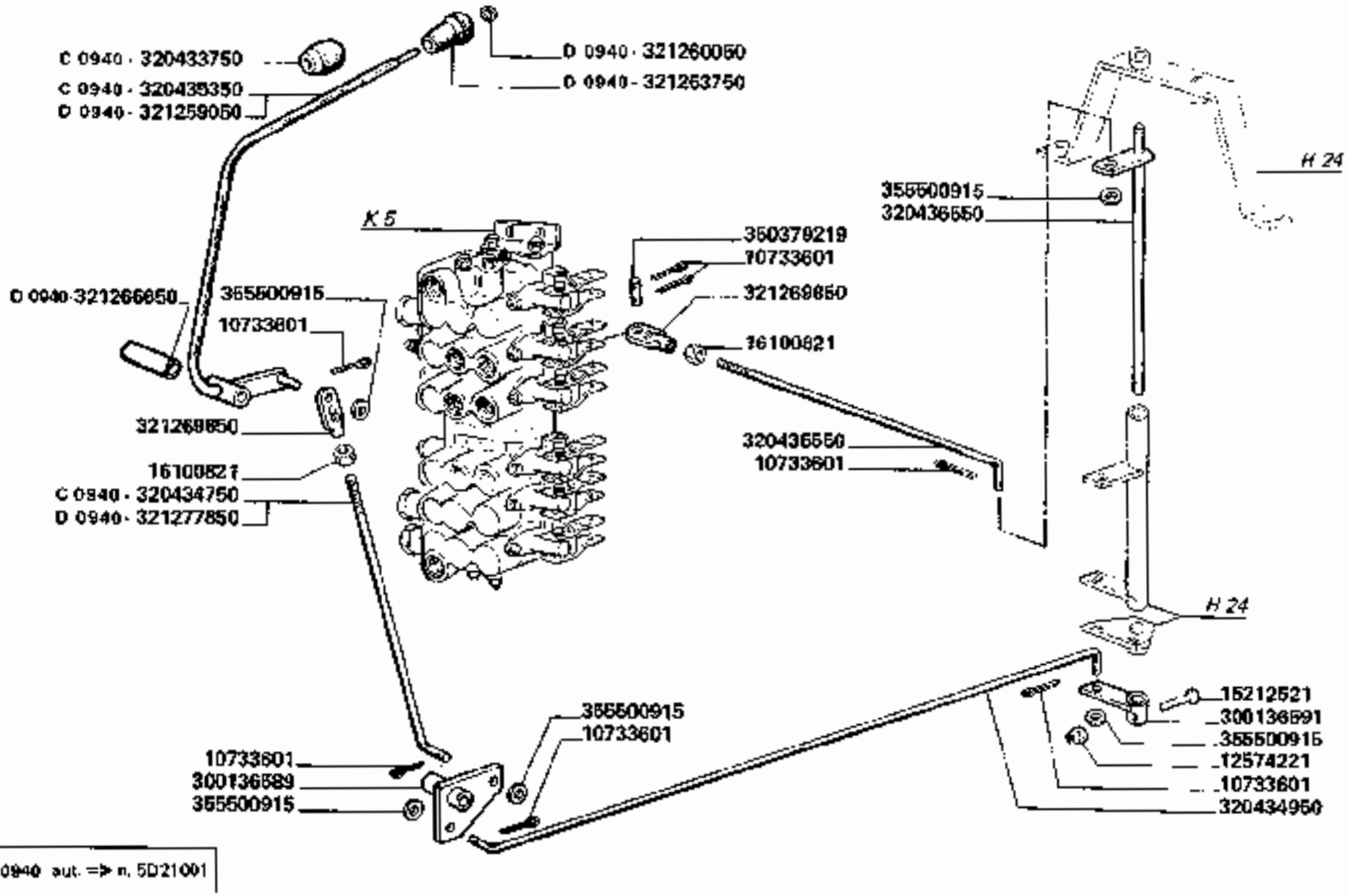

3790-3790R

COMANDO BRANDEGGIO

Commande goulotte orientable
Entladungsrohr antrieb

Unloading tube control
Mando tubo descarga

H26

https://www.tractormanualpdf.info/

MODIF.	ANT. MODIF.	N. ORDIN.	Q.	DENOMINAZIONE	DESIGNATION	BENENNUNG	DESCRIPTION	DENOMINACIONES
		10733601	6	COPIGLIA	GOUPILLE FENDUE	SPLINT	COTTER PIN	PASADOR ABIERTO
		12574221	1	DADO	ECROU	MUTTER	NUT	TUERCA
		15212521	1	VITE	VIS	SCHRAUBE	SCREW	TORNILLO
		16100821	2	DADO	ECROU	MUTTER	NUT	TUERCA
		300136589	1	BILANCERE	BALANCIER	SCHWINGE	ROCKER ARM	BALANCIN
		300136591	1	LEVA ANT. SUPERNO	LEVIER	HEBEL	LEVER	PALANCA
C 0940		320433750	1	POMELLO	BOUTON	KNEBELGRIFF	KNOB	BOTON
C 0940		320434750	1	TIRANTE VERTIC.	TIRANT	SPANNBOLZEN	TIE-ROD	TIRANTE
		320434950	1	TIRANTE INTERM.	TIRANT	SPANNBOLZEN	TIE-ROD	TIRANTE
C 0940		320435350	1	LEVA	LEVIER	HEBEL	LEVER	PALANCA
		320435550	1	TIRANTE INF.	TIRANT	SPANNBOLZEN	TIE-ROD	TIRANTE
		320436550	1	PERNO RINVIO	AXE	BOLZEN	PIN	EJE
D 0940		321253750	1	IMPUGNATURA	POIGNEE	GRIFF	KNOB	EMPUNADURA
D 0940		321259050	1	LEVA COM. BRANO.	LEVIER	HEBEL	LEVER	PALANCA
D 0940		321260050	1	OBLO' IMPUGNATURA	COUVERCLE	DECKEL	CAP	TAPA
D 0940		321266650	1	BOCCOLA	DOUILLE	BUECHSE	BUSH	CASQUILLO
	300015753	321269850	2	ESTREMITA' TIRANTE	EXTREMITE	ENDE	TIE-ROD END	EXTREMIDAD
D 0940		321277850	1	TIRANTE VERTIC.	TIRANT	SPANNBOLZEN	TIE-ROD	TIRANTE
		350379219	1	SPINA	AXE	STIFT	PIN	PASADOR
		355500915	6	RONDELLA	RONDELLE	SCHEIBE	WASHER	ARANDELA

https://www.tractormanualpdf.info/

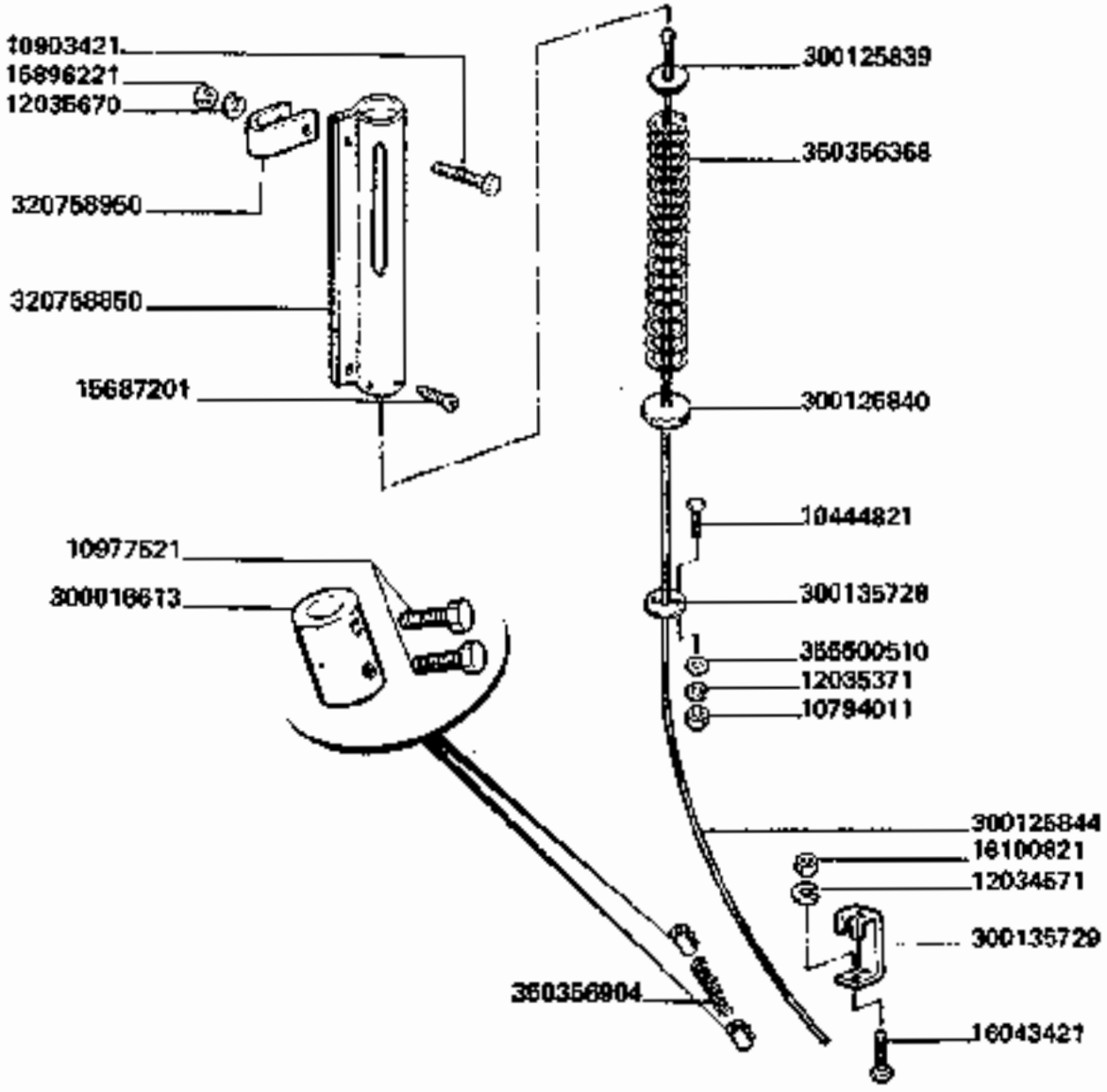

3790-3790R

INDICATORE ALTEZZA DI TAGLIO

Indicateur de hauteur de coupe
Schnitthoehenanzeiger

Cutting height indicator
Indicador d ealtura de corte

H27

https://www.tractormanualpdf.info/

MODIF.	ANT. MODIF.	N. ORDIN.	Q.	DENOMINAZIONE	DESIGNATION	BENENNUNG	DESCRIPTION	DENOMINACIONES
		10444821	4	VITE	VIS	SCHRAUBE	SCREW	TORNILLO
		10794011	4	DADO	ECROU	MUTTER	NUT	TUERCA
		10903421	2	VITE	VIS	SCHRAUBE	SCREW	TORNILLO
		10977521	4	VITE	VIS	SCHRAUBE	SCREW	TORNILLO
		12034571	1	ROSETTA ELASTICA	RONDELLE W	FEDERSCHEIBE	SPRING WASHER	ARANDELA ELASTICA
		12035371	4	ROSETTA ELASTICA	RONDELLE W	FEDERSCHEIBE	SPRING WASHER	ARANDELA ELASTICA
		12035670	2	ROSETTA ELASTICA	RONDELLE W	FEDERSCHEIBE	SPRING WASHER	ARANDELA ELASTICA
		15667201	4	VITE	VIS	SCHRAUBE	SCREW	TORNILLO
		15896221	2	DADO	ECROU	MUTTER	NUT	TUERCA
		16043421	1	VITE	VIS	SCHRAUBE	SCREW	TORNILLO
		16100821	1	DADO	ECROU	MUTTER	NUT	TUERCA
		300016613	2	MORSETTO	SERRE CABLE	SEILKLEMME	WIRE ROP GRIP	FIJA CABLE
		300126839	1	DISCO INDICATORE	DISQUE INDICAT.	ANZEIGERSCHEIBE	INDICATOR DISC	DISCO INDICADOR
		300126840	1	DISCO CHIUSURA	DISQUE DE FERM.	VERSCHLUSSSCHEIBE	COVER DISC	DISCO DE CIERRE
		300126844	1	CAVO	CABLE	KABEL	CABLE	CABLE
		300136728	2	GUIDA CAVO	PATTE DE GUIDAGE	SEILFUEHRUNG	ROPE GUIDE	GUIA PARA CABLE
		300135729	1	PIASTRINA	PLAQUETTE	PLAETTCHEN	PLATE	PLANCHUELA
	300126838	320758850	1	INVOLUCRO	ENVELOPPE	SCHUTZHUELLE	ENVELOPE	INVOLUCRO
	300126841	320758950	2	BRIGLIA	BRIDE	SCHELLE	CLAMP	BRIDA
		350356360	1	MOLLA	RESSORT	FEDER	SPRING	RESORTE
		350356904	1	MOLLA	RESSORT	FEDER	SPRING	RESORTE
		355500510	8	RONDELLA	RONDELLE	SCHEIBE	WASHER	ARANDELA

https://www.tractormanualpdf.info/

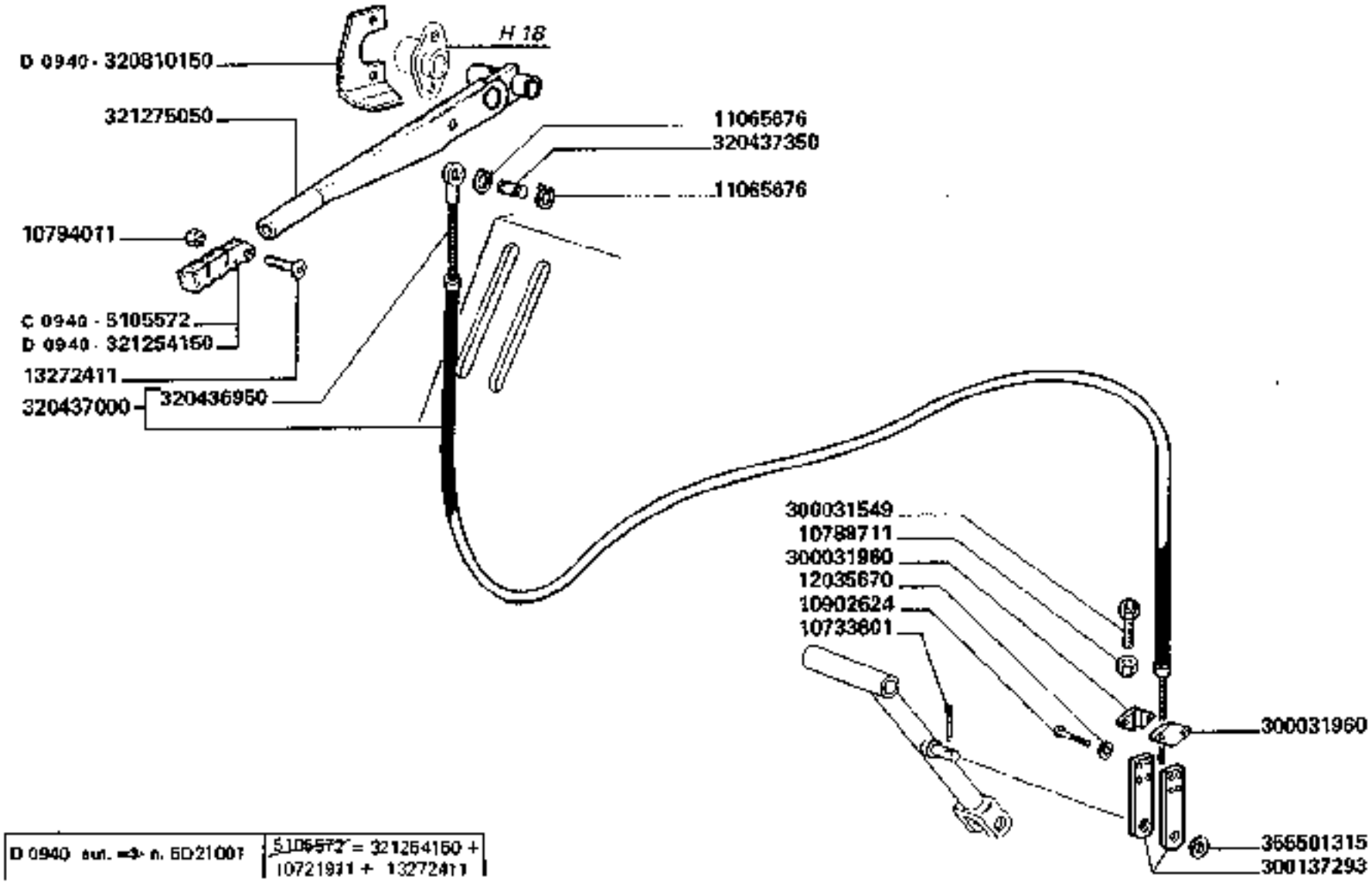

D 0940 sul. ➡ n. 6D21001	~~5105572~~ = 321254150 + 10721931 + 13272411

3790-3790R

INVERSORE

Inverseur
Rueckfaufvorrichtung

Reverser
Inversor

H28

1/2

https://www.tractormanualpdf.info/

MODIF.	ANT. MODIF.	N. ORDIN.	Q	DENOMINAZIONE	DESIGNATION	BENENNUNG	DESCRIPTION	DENOMINACIONES
C 0940		5106572	1	IMPUGNATURA	POIGNEE	GRIFF	KNOB	EMPUNADURA
		10733601	1	COPIGLIA	GOUPILLE FENDUE	SPLINT	COTTER PIN	PASADOR ABIERTO
		10733701	1	COPIGLIA	GOUPILLE FENDUE	SPLINT	COTTER PIN	PASADOR ABIERTO
		10788711	1	DADO	ECROU	MUTTER	NUT	TUERCA
		10794011	1	DADO	ECROU	MUTTER	NUT	TUERCA
		10902624	4	VITE	VIS	SCHRAUBE	SCREW	TORNILLO
		11060576	1	ANELLO ELASTICO	ARRETOIR	SICHERUNGSRING	LOCK RING	ANILLO DE FRENO
		11065676	2	ANELLO ELASTICO	ARRETOIR	SICHERUNGSRING	LOCK RING	ANILLO DE FRENO
		11067376	1	ANELLO ELASTICO	ARRETOIR	SICHERUNGSRING	LOCK RING	ANILLO DE FRENO
		11106224	2	VITE	VIS	SCHRAUBE	SCREW	TORNILLO
		11112221	2	VITE	VIS	SCHRAUBE	SCREW	TORNILLO
		11701721	2	DADO	ECROU	MUTTER	NUT	TUERCA
		11702921	1	DADO	ECROU	MUTTER	NUT	TUERCA
		12034671	2	ROSETTA ELASTICA	RONDELLE W	FEDERSCHEIBE	SPRING WASHER	ARANDELA ELASTICA
		12034771	4	ROSETTA ELASTICA	RONDELLE W	FEDERSCHEIBE	SPRING WASHER	ARANDELA ELASTICA
		12035670	4	ROSETTA ELASTICA	RONDELLE W	FEDERSCHEIBE	SPRING WASHER	ARANDELA ELASTICA
		13272411	1	VITE	VIS	SCHRAUBE	SCREW	TORNILLO
		16055221	2	VITE	VIS	SCHRAUBE	SCREW	TORNILLO
		28996520	1	CUSCINETTO	ROULEMENT	LAGER	BEARING	RODAMIENTO
		300031549	1	VITE	VIS	SCHRAUBE	SCREW	TORNILLO
		300031980	4	ELEMENTO MORSETTO	ELEM. SERRE CABLE	SEILKLEMME ELEMENTE	WIRE ROP GRIP	ELEMENTO FIJA CABLE

../...

https://www.tractormanualpdf.info/

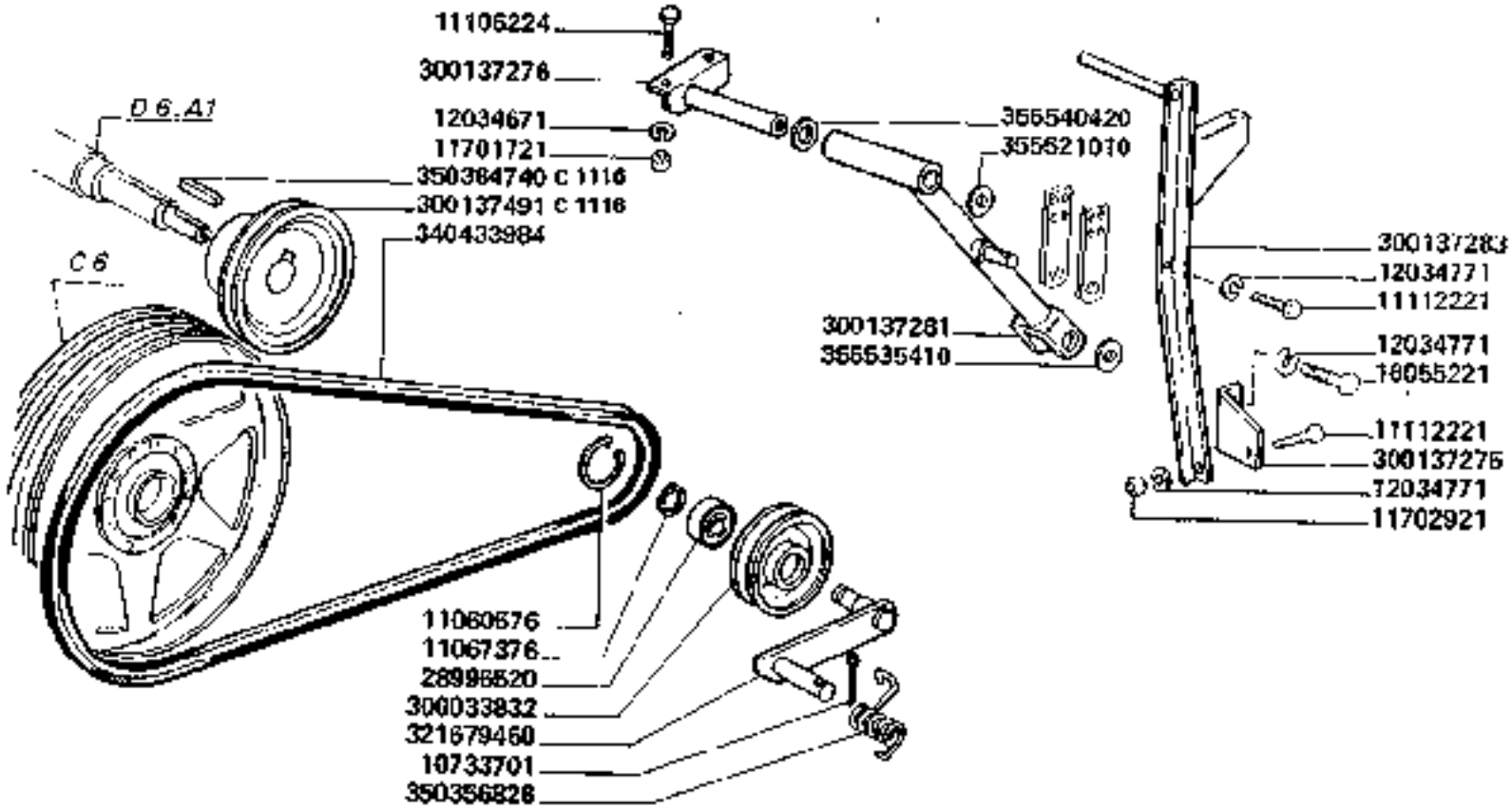

C 1116 aut. ⇐ n. 5021481

3790-3790R

INVERSORE

Inverseur
Rueckfuehrvorrichtung

Reverser
Inversor

H28

2

https://www.tractormanualpdf.info/

MODIF.	ANT. MODIF.	N. ORDIN.	Q	DENOMINAZIONE	DESIGNATION	BENENNUNG	DESCRIPTION	DENOMINACIONES
		300033832	1	TENDICINGHIA	TENDEUR DE COURR.	SPANNROLLE	BELT TENSIONER	TENSOR DE CORREA
		300137275	1	STAFFA IRRIGIDIM.	ETRIER	HALTERRAHMEN	BRACKET	ABRAZADERA
		300137276	1	STAFFA SUPPORTO	ETRIER	HALTERRAHMEN	BRACKET	ABRAZADERA
		300137281	1	BRACCIO SUPP.	BRAS	ARM	ARM	BRAZO
		300137283	1	PUNTONE IRRIGIDIM.	RAIDISSEUR	STREBE	STIFFENER	REFUERZO
		300137293	2	PIASTRINA	PLAQUETTE	PLAETTCHEN	PLATE	PLANCHUELA
C 1116		300137491	1	PULEGGIA	POULIE	RIEMENSCHEIBE	PULLEY	POLEA
		320436950	(1)	CAVO	CABLE	SEIL	WIRE	CABLE
		320437000	1	CAVO COMPL.	CABLE CPT	SEIL KPL	WIRE, ASSY	CONJ. CABLE
		320437350	1	PERNO	AXE	BOLZEN	PIN	EJE
D 0040		320810160	1	FERMO LEVE	ARRET	HEBELARRETIERUNG	LEVER STOP	TOPE
D 0040		321254150	1	IMPUGNATURA	POIGNEE	GRIFF	KNOB	EMPUNADURA
		321275060	1	LEVA INVERSORE	LEVIER	HEBEL	LEVER	PALANCA
	300137282	321679450	1	SUPPORTO TENDITORE	SUPPORT	HALTERUNG	SUPPORT	SOPORTE
	340433983	340433984	1	CINGHIA	COURROIE	RIEMEN	BELT	CORREA
		350356828	1	MOLLA	RESSORT	FEDER	SPRING	RESORTE
C 1116		350384740	1	LINGUETTA	CLAVETTE	KEIL	KEY	CHAVETA
		355501315	1	RONDELLA	RONDELLE	SCHEIBE	WASHER	ARANDELA
		355521010	1	RONDELLA	RONDELLE	SCHEIBE	WASHER	ARANDELA
		355535410	1	RONDELLA	RONDELLE	SCHEIBE	WASHER	ARANDELA
		355640420	1	RONDELLA	RONDELLE	SCHEIBE	WASHER	ARANDELA

https://www.tractormanualpdf.info/

K 1	POMPA	POMPE	PUMPE	PUMP	BOMBA
K 2	ELEMENTI POMPA DI SERVIZIO	ELEMENTS POMPE DE SERVICE	HYDRAULISCHPUMPEN-ELEMENTE	HYDRAULIC PUMP ELEMENTS	ELEMENTOS BOMBA DE SERVICIO
K 3	SUPPORTO POMPA	SUPPORT POMPE	PUMPEN HALTERUNG	PUMP SUPPORT	SOPORTE BOMBA
K 4	TUBAZIONI DA POMPA A DISTRIBUTORE	TUYAUTERIES ENTRE POMPE ET DISTRIBUTEUR	ROHRE VON PUMPE ZU STEUERGERAET	PUMP TO VALVE-CHEST PIPES	TUBERIAS DE BOMBA A DISTRIBUIDOR
K 5	DISTRIBUTORE	DISTRIBUTEUR	STEUERGERÄET	VALVE-CHEST	DISTRIBUIDOR
K 6	ELEMENTI DISTRIBUTORE	ELEMENTS DISTRIBUTEUR	STEUERGERAETELEMENTE	VALVE-CHEST ELEMENTS	ELEMENTOS DISTRIBUIDOR
K 7	TUBAZIONI MARTINETTI APPARECCHIATURE	TUYAUTERIES ET VERINS EQUIPEMENT	AUSRUESTUNGENROHRE UND HUBZYLINDER	HEADER AND EQUIPMENT TUBINGS AND RAMS	TUBERIAS Y MARTINETES EQUIPO
K 8	TUBAZIONI MARTINETTI ELEVATORE	TUYAUTERIES ET VERINS ELEVATEUR	ELEVATORROHRE UND HUBZYLINDER	ELEVATOR TUBINGS AND RAMS	TUBARIAS Y MARTINETES ELEVADOR
K 9. A	ELEMENTI MARTINETTO ELEVATORE (INCOSERI)	ELEMENTES DE VERIN ELEVATEUR	ELEVATORHUBZYLINDER ELEMENTE	ELEVATOR RAM ELEMENTS	ELEMENTOS MARTINETE ELEVADOR
K 9. B	ELEMENTI MARTINETTO ELEVATORE (OGNIBENE)	ELEMENTS DE VERIN ELEVATEUR	ELEVATORHUBZYLINDER ELEMENTE	ELEVATOR RAM ELEMENTS	ELEMENTOS MARTINETE ELEVADOR
K 10	TUBAZIONI E MARTINETTO BRANDEGGIO	TUYAUTERIES ET VERIN VIS DE VIDANGE TREMIE	ROHRE UND HUB ZYLINDER FUER SCHWENKBARES AUSLADUNGSROHR	SWING-TYPE UNLOADING CONTROL RAM AND PIPINGS	TUBERIAS Y MARTINETE TUBO DESCARGA

./..

https://www.tractormanualpdf.info/

K 11	ELEMENTI MARTINETTO BRANDEGGIO	ELEMENTS DE VERIN VIS DE VIDANGE TREMIE	ZYLINDERELEMENTE FUER SCHWENKBARES AUSLADUNGSROHR	RAM ELEMENTS FOR SWIVEL OF ONLOADING TUBE	ELEMENTOS DEL MARTINETE TUBO DESCARGA
K 12	TUBAZIONI COMANDO IDROGUIDA	TUYAUTERIES DE COMMANDE DE DIRECTION HYDRAULIQUE	HYDROLENKUNGANTRIEB-STEUERROHRE	HYDRAULIC DRIVE CONTROL TUBINGS	TUBERIAS DE MANDO DIRECCION HYDRAULICA
K 13	TUBAZIONI COMANDO MARTINETTO IDROGUIDA	TUYAUTERIES COMMANDE VERIN DE DIRECTION HYDRAULIQUE	HYDROLENKUNGSHUB-ZYLINDERSTEUERROHRE	HYDRAULIC DRIVE RAM CONTROL TUBINGS	TUBERIAS DE MANDO MARTINETES DE DIRECCION HIDRAULICA
K 14	ELEMENTI IDROGUIDA	ELEMENTS DE DIRECTION HYDRAULIQUE	HYDROLENKUNGELEMENTE	HYDRAULIC DRIVE ELEMENTS	ELEMENTOS DE DIRECCION HYDRAULICA
K 15	ELEMENTI MARTINETTO DI IDROGUIDA	ELEMENTS DE VERIN DE DIRECTION HYDRAULIQUE	HYDROLENKUNG ZYLINDERELEMENTE	HYDRAULIC DRIVE RAM ELEMENTS	ELEMENTOS DEL MARTINETE DE DIRECCION HYDRAULICA
K 16	RACCORDI PER TUBI IDRAULICI	RACCORDS POUR TUYAU-TERIES HYDRAULIQUES	ANSCHLUSS FUER HYDR. LEITUNGEN	CONNECTIONS FOR HYDRAULICS PIPES	RACORS POR TUBERIAS HIDRAULICOS
K 17	TUBAZIONI COMANDO VARIATORE BATTITORE	TUYAUTERIES COMMANDE VARIATEUR BATTEUR	TROMMELVARIATOR-STEUERROHRE	DRUM VARIATOR CONTROL TUBINGS	TUBERIAS DE MANDO VARIADOR CILINDRO
K 18	PROTEZIONE DISTRIBUTORE	PROTECTION DISTRIBUTEUR	SCHUTZBLECHE FUER STEUERGERAET	VALVE-CHEST GUARD	PROTECCION DISTRIBUIDOR

https://www.tractormanualpdf.info/

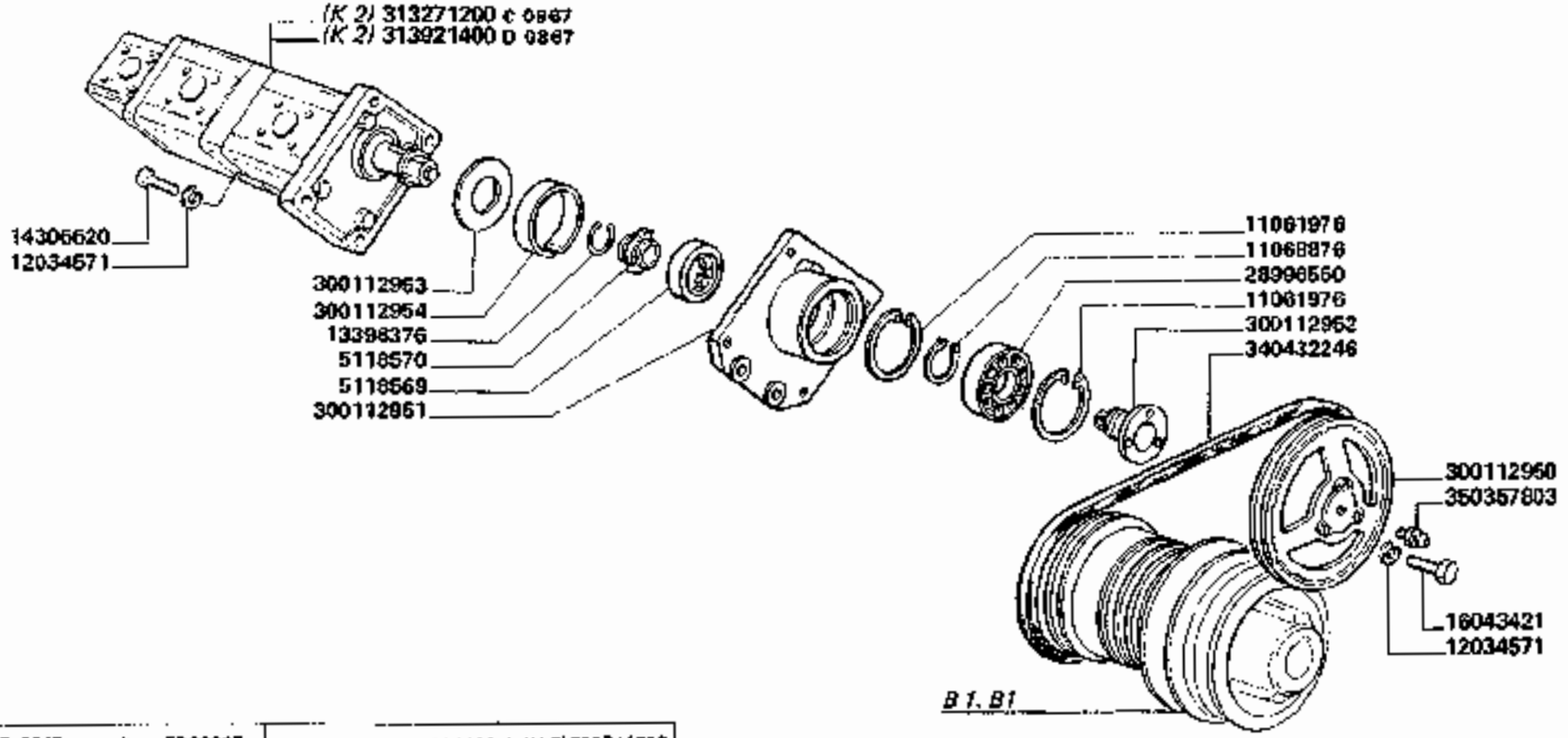

D 0867 aut. => n. 5D20205 | ~~313271200~~ =313921400 + (K 3)320741250

3790-3790R

POMPA

Pompe
Pumpe

Pump
Bomba

K1

https://www.tractormanualpdf.info/

MODIF.	ANT. MODIF.	N. ORDIN.	Q	DENOMINAZIONE	DESIGNATION	BENENNUNG	DESCRIPTION	DENOMINACIONES
	300113001	5118569	1	MANICOTTO A CROCIERA	CROISILLON	KREUZSTUECK	SPIDER	CRUCETA
	300113002	5118570	1	MOZZO GIUNTO	MOYEU	NABE	HUB	BUJE
		11061876	2	ANELLO ELASTICO	ARRETOIR	SICHERUNGSRING	LOCKRING	ANILLO DE FRENO
		11068876	1	ANELLO ELASTICO	ARRETOIR	SICHERUNGSRING	LOCKRING	ANILLO DE FRENO
		12034571	7	ROSETTA ELASTICA	RONDELLE W	FEDERSCHEIBE	SPRING WASHER	ARANDELA ELASTICA
	300113003	13398376	1	ANELLO	BAGUE	RING	RING	ANILLO
		14306621	4	VITE	VIS	SCHRAUBE	SCREW	TORNILLO
		16043421	3	VITE	VIS	SCHRAUBE	SCREW	TORNILLO
		28996650	1	CUSCINETTO	ROULEMENT	BEARING	LAGER	RODAMIENTO
		300112950	1	PULEGGIA	POULIE	RIEMENSCHEIBE	PULLEY	POLEA
		300112951	1	SUPPORTO	SUPPORT	HALTERUNG	SUPPORT	SOPORTE
		300112952	1	MOZZO PULEGGIA	MOYEU	NABE	HUB	CUBO
		300112953	1	RONDELLA	RONDELLE	SCHEIBE	WASHER	ARANDELA
		300112954	1	DISTANZIALE	ENTRETOISE	DISTANZSTUECK	SPACER	ESPACIADOR
C 0867		313921400	1	POMPA	POMPE	PUMPE	PUMP	BOMBA
D 0887		320872800	1	POMPA	POMPE	PUMPE	PUMP	BOMBA
		340432246	1	CINGHIA	COURROIE	RIEMEN	BELT	CORREA
		350357803	1	INGRASSATORE	GRAISSEUR	SCHMIERNIPPEL	GREASE NIPPLE	ENGRASADOR

https://www.tractormanualpdf.info/

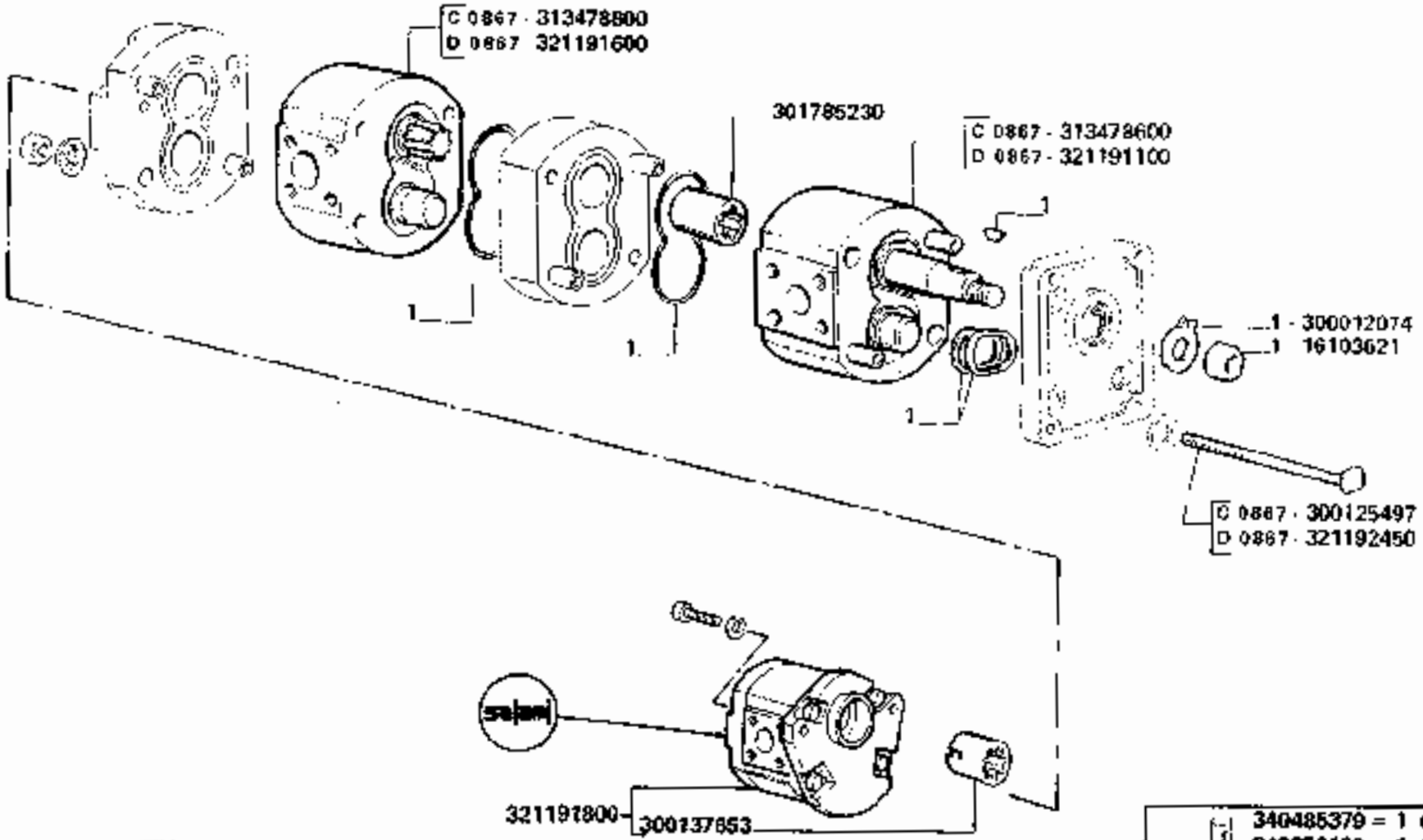

D 0867 ausl. => n. 6020206

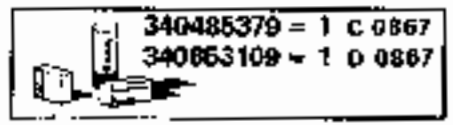

3790-3790R

ELEMENTI POMPA DI SERVIZIO

Éléments pompe de service
Hydraulischpumpenelemente
Hydraulic pump elements
Elementos bomba de servicio

K2

https://www.tractormanualpdf.info/

MODIF.	ANT. MODIF.	N. ORDIN.	Q	DENOMINAZIONE	DESIGNATION	BENENNUNG	DESCRIPTION	DENOMINACIONES
		16103621	4	DADO	ECROU	MUTTER	NUT	TUERCA
		300012074	1	RONDELLA CON DENTE	RONDELLE	SCHEIBE	WASHER	ARANDELA
C 0867		300125497	4	VITE	VIS	SCHRAUBE	SCREW	TORNILLO
		300137853	(1)	MANICOTTO	MANCHON	MITNEHMER	SLEEVE	MANGUITO
		301785230	1	MANICOTTO	MANCHON	MITNEHMER	SLEEVE	MANGUITO
C 0867		313478600	1	COMPL. CORPO ANT.	CORPS AVANT CPT	VORDERGEHAEUSE	FRONT BODY, ASSY	CONJ. CUERPO
C 0867		313478800	1	COMPL. CORPO POST.	CORPS ARRIERE CPT	HINTERGEHAEUSE	REAR BODY, ASSY	CONJ. CUERPO POST.
D 0867		321191100	1	COMPL. CORPO ANT.	CORPS AVANT	VORDERGEHAEUSE	FRONT BODY, ASSY	CONJ. CUERPO
D 0867		321191600	1	COMPL. CORPO POST.	CORPS ARRIERE	HINTERGEHAEUSE	REAR BODY, ASSY	CONJ. CUERPO POST.
	321105200	321191800	1	COMPL. FLANGIA SUPP.	FLASQUE CPT	FLANSCH KPL	FLANGE, ASSY	CONJ. BRIDA
D 0867		321192450	4	VITE	VIS	SCHRAUBE	SCREW	TORNILLO
C 0867		340485379	(1)	SERIE GUARNIZIONI	POCHETTE DE JOINTS	SATZ DICHTUNGEN	SEALS KIT	SERIE DE JUNTAS
D 0867		344853109	(1)	SERIE GUARNIZIONI	POCHETTE DE JOINTS	SATZ DICHTUNGEN	SEALS KIT	SERIE DE JUNTAS

https://www.tractormanualpdf.info/

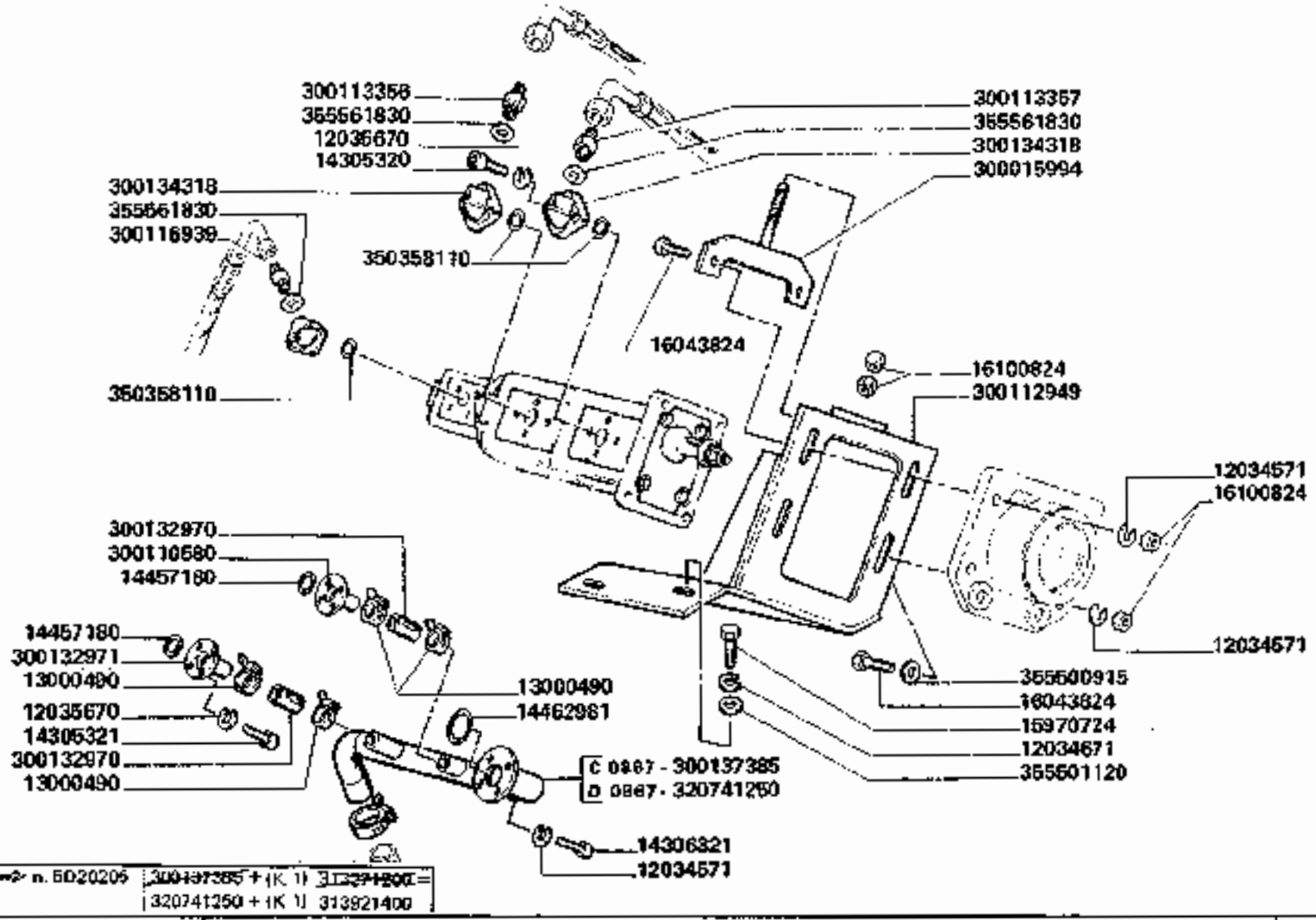

3790-3790R

SUPPORTO POMPA

Support pompe
Pumpen halterung

Pump support
Soporte bomba

K3

https://www.tractormanualpdf.info/

MODIF.	ANT. MODIF.	N. ORDIN.	Q	DENOMINAZIONE	DESIGNATION	BENENNUNG	DESCRIPTION	DENOMINACIONES
		12034571	8	ROSETTA ELASTICA	RONDELLE W	FEDERSCHEIBE	SPRING WASHER	ARANDELA ELASTICA
		12034671	4	ROSETTA ELASTICA	RONDELLE W	FEDERSCHEIBE	SPRING WASHER	ARANDELA ELASTICA
		12035670	14	ROSETTA ELASTICA	RONDELLE W	FEDERSCHEIBE	SPRING WASHER	ARANDELA ELASTICA
		13000490	4	COLLARE	COLLIER	SCHELLE	CLAMP	COLLAR
		14306320	14	VITE	VIS	SCHRAUBE	SCREW	TORNILLO
		14306321	4	VITE	VIS	SCHRAUBE	SCREW	TORNILLO
		14457180	2	GUARNIZIONE	JOINT	O-RING	O.RING	JUNTA
		14462981	1	GUARNIZIONE	JOINT	O-RING	O.RING	JUNTA
		15970724	4	VITE	VIS	SCHRAUBE	SCREW	TORNILLO
		16043824	4	VITE	VIS	SCHRAUBE	SCREW	TORNILLO
		16100824	6	DADO	ECROU	MUTTER	NUT	TUERCA
		300015994	1	REGISTRAT. TENSIONE	TENDEUR	SPANNER	TENSIONER	TENSOR
		300110580	1	FLANGIA RITORNO OLIO	BRIDE	FLANSCH	FLANGE	BRIDA
		300112949	1	SUPPORTO POMPA	SUPPORT	HALTERUNG	SUPPORT	SOPORTE
		300113356	1	RACCORDO	RACCORD	STUTZEN	CONNECTION	RACOR
		300113357	1	RACCORDO	RACCORD	STUTZEN	CONNECTION	RACOR
		300116939	1	RACCORDO	RACCORD	STUTZEN	CONNECTION	RACOR
		300132970	2	MANICOTTO	MANCHON	SCHLAUCH	SLEEVE	MANGUITO
		300132971	1	FLANGIA ASPIR.	BRIDE	FLANSCH	FLANGE	BRIDA
		300134318	3	FLANGETTA 90°	BRIDE	FLANSCH	FLANGE	BRIDA
C 0867		300137385	1	COLLETTORE ASPIRAZ.	COLLECTEUR D'ASPIR.	ANSAUGKRUEMMER	INLET MANIFOLD	CODO DE ADMISION
D 0867		320741260	1	COLLETTORE ASPIRAZ.	COLLECTEUR D'ASPIR.	ANSAUGKRUEMMER	INLET MANIFOLD	CODO DE ADMISION
		350358119	3	GUARNIZIONE	JOINT	O-RING	O.RING	JUNTA
		355500915	2	RONDELLA	RONDELLE	SCHEIBE	WASHER	ARANDELA
		355501120	4	RONDELLA	RONDELLE	SCHEIBE	WASHER	ARANDELA
		355561830	3	RONDELLA	RONDELLE	SCHEIBE	WASHER	ARANDELA

https://www.tractormanualpdf.info/

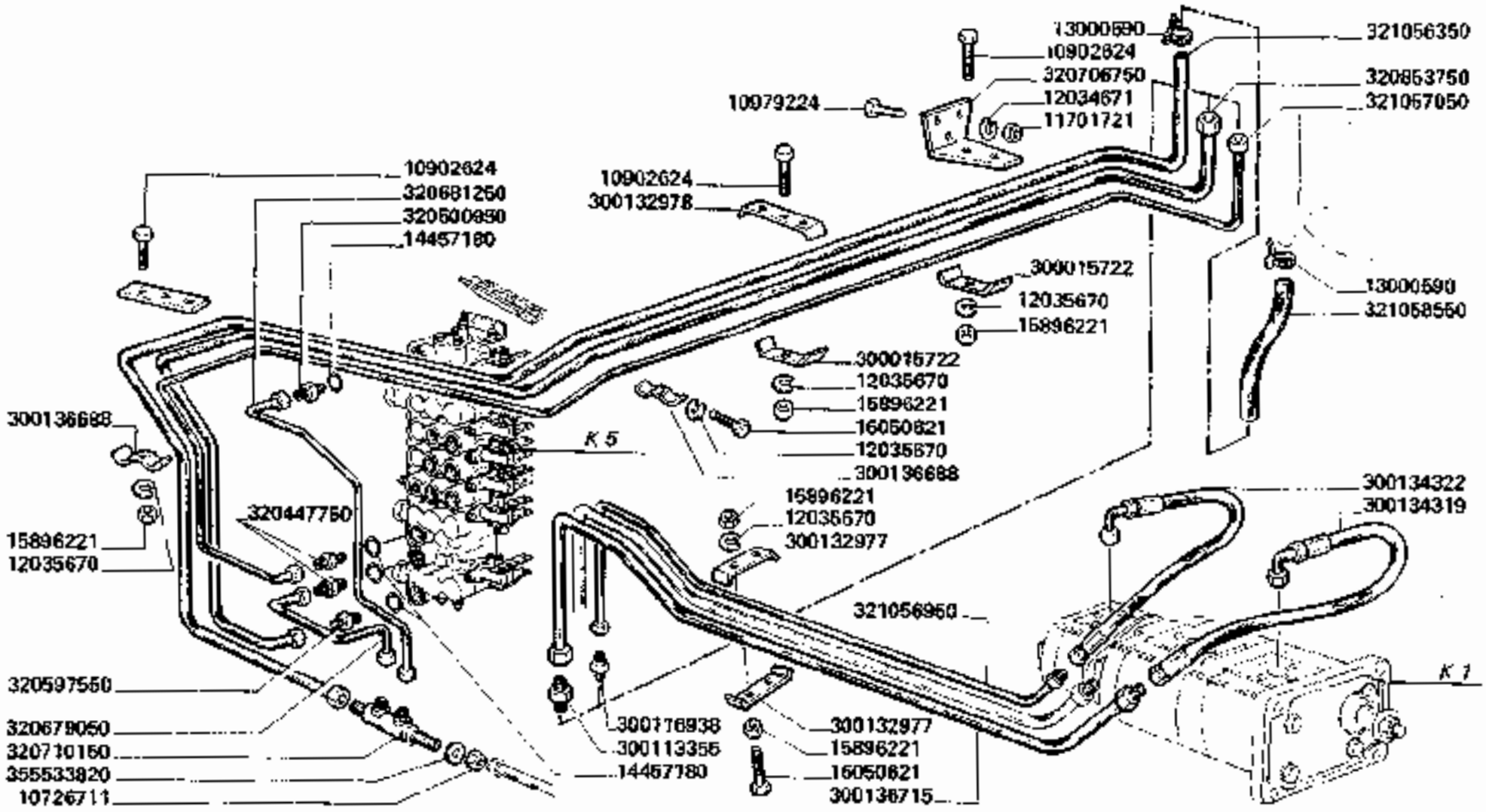

3790-3790R

TUBAZIONI DA POMPA A DISTRIBUTORE

Tuyauteries entre pompe et distributeur
Rohre von pumpe zu steuergeraet
Pump to valve-chest pipes
Tuberias de bomba a distribuidor

K4

https://www.tractormanualpdf.info/

MODIF.	ANT. MODIF.	N. ORDIN.	Q	DENOMINAZIONE	DESIGNATION	BENENNUNG	DESCRIPTION	DENOMINACIONES
		10726711	1	DADO	ECROU	MUTTER	NUT	TUERCA
		10902624	3	VITE	VIS	SCHRAUBE	SCREW	TORNILLO
		10979224	3	VITE	VIS	SCHRAUBE	SCREW	TORNILLO
		11701721	3	DADO	ECROU	MUTTER	NUT	TUERCA
		12034671	3	ROSETTA ELASTICA	RONDELLE W	FEDERSCHEIBE	SPRING WASHER	ARANDELA ELASTICA
		12035670	8	ROSETTA ELASTICA	RONDELLE W	FEDERSCHEIBE	SPRING WASHER	ARANDELA ELASTICA
		13000590	2	COLLARE	COLLIER	SCHELLE	CLAMP	COLLAR
		14457180	4	GUARNIZIONE	JOINT	O-RING	O-RING	JUNTA
		15896221	11	DADO	ECROU	MUTTER	NUT	TUERCA
		16050621	2	VITE	VIS	SCHRAUBE	SCREW	TORNILLO
		300015722	2	BRIGLIA	COLLIER	HALTER	RETAINER	ABRAZADERA
		300113355	1	RACCORDO	RACCORD	STUTZEN	CONNECTION	RACOR
		300116938	1	RACCORDO	RACCORD	STUTZEN	CONNECTION	RACOR
		300132977	4	BRIGLIA	COLLIER	HALTER	RETAINER	ABRAZADERA
		300132978	1	BRIGLIA	COLLIER	HALTER	RETAINER	ABRAZADERA
		300134319	1	TUBO FLESSIBILE	TUYAU FLEXIBLE	SCHLAUCH	HOSE	TUBO FLEXIBLE
		300134322	1	TUBO FLESSIBILE	TUYAU FLEXIBLE	SCHLAUCH	HOSE	TUBO FLEXIBLE
		300136688	2	BRIGLIA	COLLIER	HALTER	RETAINER	ABRAZADERA
		300136715	1	1° TUBO MAND. POMPA	TUYAU	ROHR	PIPE	TUBO
		320447750	2	RACCORDO	RACCORD	STUTZEN	CONNECTION	RACOR
		320500950	1	RACCORDO	RACCORD	STUTZEN	CONNECTION	RACOR
	300132787	320597550	1	TERMINALE PER TUBO	RACCORD	STUTZEN	CONNECTION	RACOR
		320679050	1	TUBO	TUYAU	ROHR	PIPE	TUBO
		320681250	1	2° TUBO RITOR. IDROG.	TUYAU	ROHR	PIPE	TUBO
		320706750	1	SUPPORTO TUBI	SUPPORT	HALTERUNG	SUPPORT	SOPORTE
		320710150	1	RACCORDO A 4 VIE	RACCORD	STUTZEN	CONNECTION	RACOR
	321056450	320853750	1	TUBO MANDATA POMPA	TUYAU	ROHR	PIPE	TUBO
		321056350	1	TUBO RITORNO AL SERBAT.	TUYAU	ROHR	PIPE	TUBO
		321056950	1	1° TUBO MAND. POMPA	TUYAU	ROHR	PIPE	TUBO
		321057050	1	2° TUBO MAND. POMPA	TUYAU	ROHR	PIPE	TUBO
		321058550	1	TUBO ASPIRAZIONE	TUYAU D'ASPIRAT.	ANSAUGROHR	INTAKE PIPE	TUBO DE ADMIS
		355533820	1	RONDELLA	RONDELLE	SCHEIBE	WASHER	ARANDELA

https://www.tractormanualpdf.info/

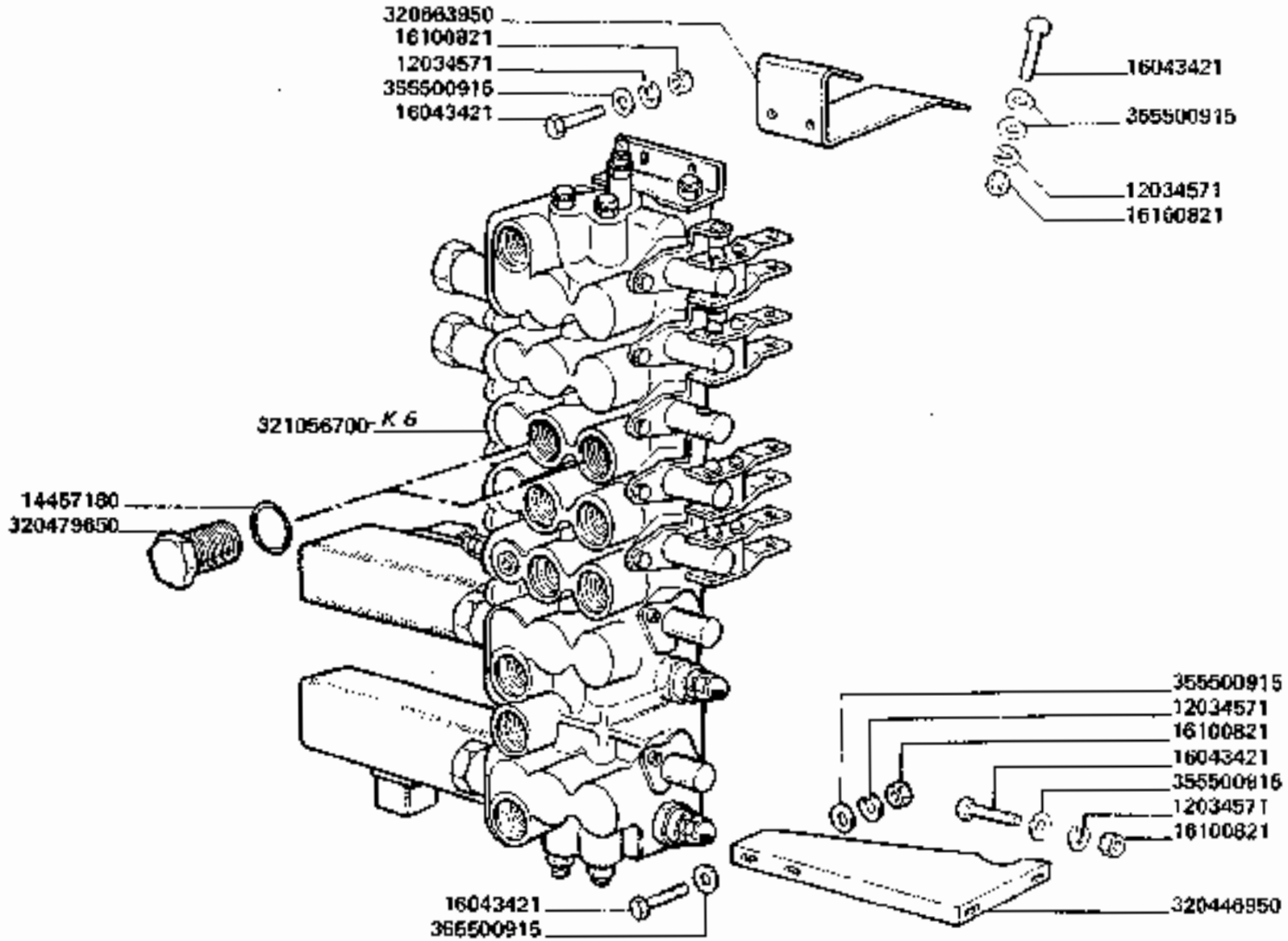

3790-3790R

DISTRIBUTORE

Distributeur
Steuergerast

Valve-chest
Distributor

K5

https://www.tractormanualpdf.info/

MODIF.	ANT. MODIF.	N. ORDIN.	Q	DENOMINAZIONE	DESIGNATION	BENENNUNG	DESCRIPTION	DENOMINACIONES
		12034571	10	ROSETTA ELASTICA	RONDELLE W	FEDERSCHEIBE	SPRING WASHER	ARANDELA ELASTICA
		14457180	2	GUARNIZIONE	JOINT	O-RING	O.RING	JUNTA
		16043421	10	VITE	VIS	SCHRAUBE	SCREW	TORNILLO
		16100821	10	DADO	ECROU	MUTTER	NUT	TUERCA
		320446950	1	SUPPORTO INF.	SUPPORT	HALTERUNG	SUPPORT	SOPORTE
		320479650	2	TAPPO	BOUCHON	STOPFEN	PLUG	TAPON
		320663950	1	SUPPORTO SUP.	SUPPORT	HALTERUNG	SUPPORT	SOPORTE
		321056700	1	DISTRIBUTORE COMPL.	DISTRIBUTEUR	STEUERGERAET	VALVE-CHEST	DISTRIBUIDOR
		355500915	16	RONDELLA	RONDELLE	SCHEIBE	WASHER	ARANDELA

https://www.tractormanualpdf.info/

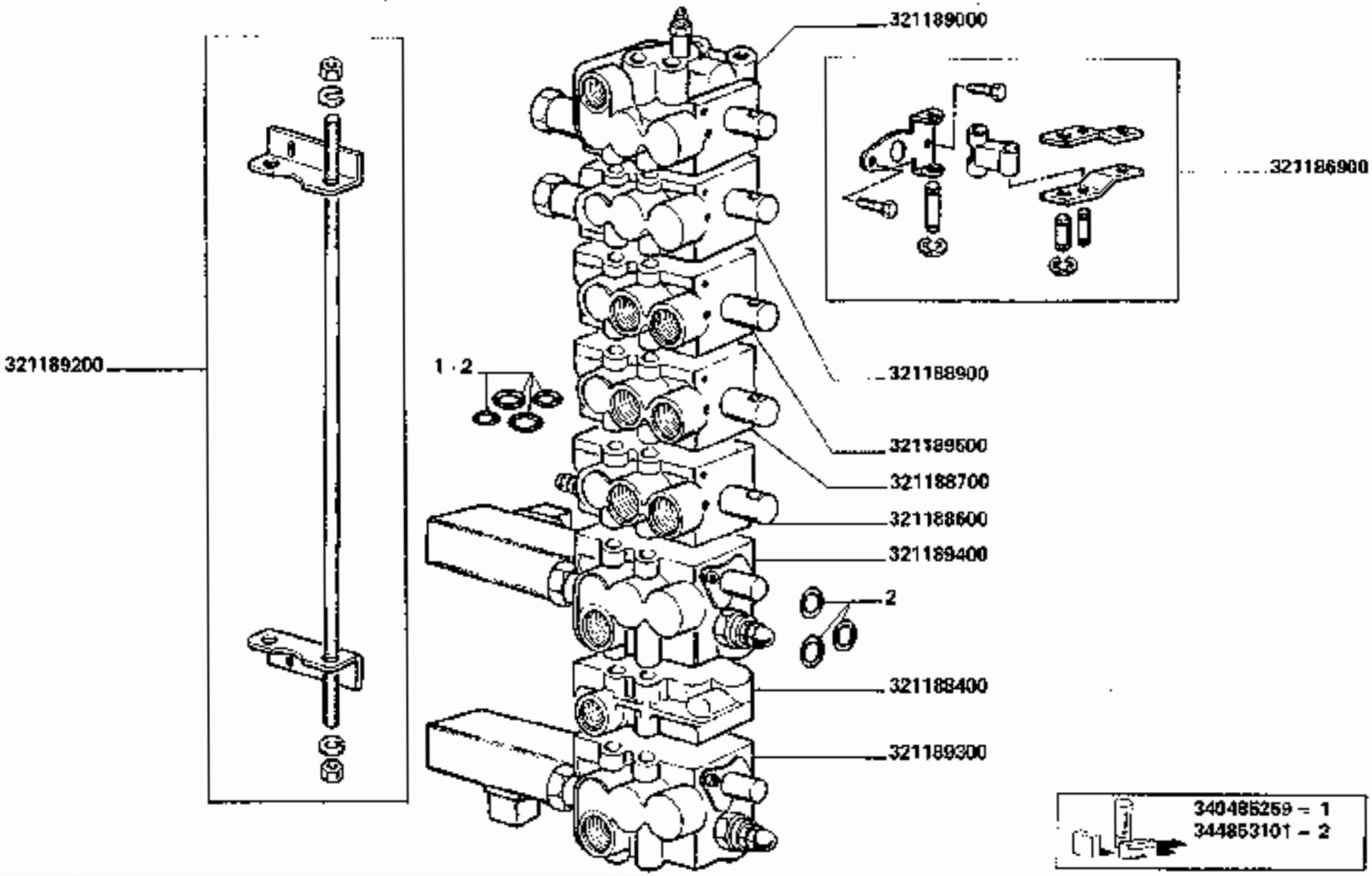

3790-3790R

ELEMENTI DISTRIBUTORE (321056700)

Elements distributeur
Steuergeraetelemente

Valve-chest elements
Elementos distribuidor

K6

1/2

https://www.tractormanualpdf.info/

MODIF.	ANT. MODIF.	N. ORDIN.	Q	DENOMINAZIONE	DESIGNATION	BENENNUNG	DESCRIPTION	DENOMINACIONES
		300016693	1	VALVOLA	CLAPET	VENTIL	VALVE	VALVULA
		300018806	1	VALVOLA	CLAPET	VENTIL	VALVE	VALVULA
		300137114	2	VALVOLA	CLAPET	VENTIL	VALVE	VALVULA
		312904301	1	SOLENOIDE	SOLENOIDE	SOLENOID	SOLENOID	SOLENOIDE
		312935305	1	CONNETTORE	CONNECTEUR	VERBINDER	CONNECTOR	CONECTOR
		320845350	1	VALVOLA	CLAPET	VENTIL	VALVE	VALVULA
		321186900	4	GRUPPO ORGANI DI MANOVRA	ENSAMBLE PIECES DE MANOEUVRE	BETAETIGUNGS-AGGREGAT	MANOEVEUR PARTS KIT	GRUPO PIEZAS MANOVRA
		321188400	1	GRUPPO D'USCITA INTERMEDIO	ENSAMBLE SORTIE INTERMEDIAIRE	AUSGANGMITTELS-GERAET	EXIT KIT, INTERMEDIATE	GRUPO DE SALIDA INTERMEDIO
		321188600	1	GRUPPO COM. BRANDEGGIO	ENS. COMMANDE GOULOTTE	SCHWENKUNGS-ANTRIEB	SWIVEL DRIVE KIT	GRUPO MANDO DE DESCARGA
		321188700	1	GRUPPO AVANZAMENTO ASPO	ENSAMBLE D'AVANC. RABATTEUR	LAENGSVERLAF-GUNGSAGGREGAT	FORE-AND-AFT REEL KIT	GRUPO AVANCE MOLINETE
		321188900	1	GRUPPO VARIATORE ASPO	ENSAM. VARIATEUR RABATTEUR	HASPELVARIATORS-AGGREGAT	REEL VARIATOR KIT	GRUPO VARIADOR MOLINETE
		321189000	1	GRUPPO VARIATORE BATTITORE	ENSAM.VARIATEUR BATTEUR	DRESCHTROMMELS-AGGREGAT	DRUM VARIATOR KIT	GRUPO VARIADOR CILINDRO

./...

https://www.tractormanualpdf.info/

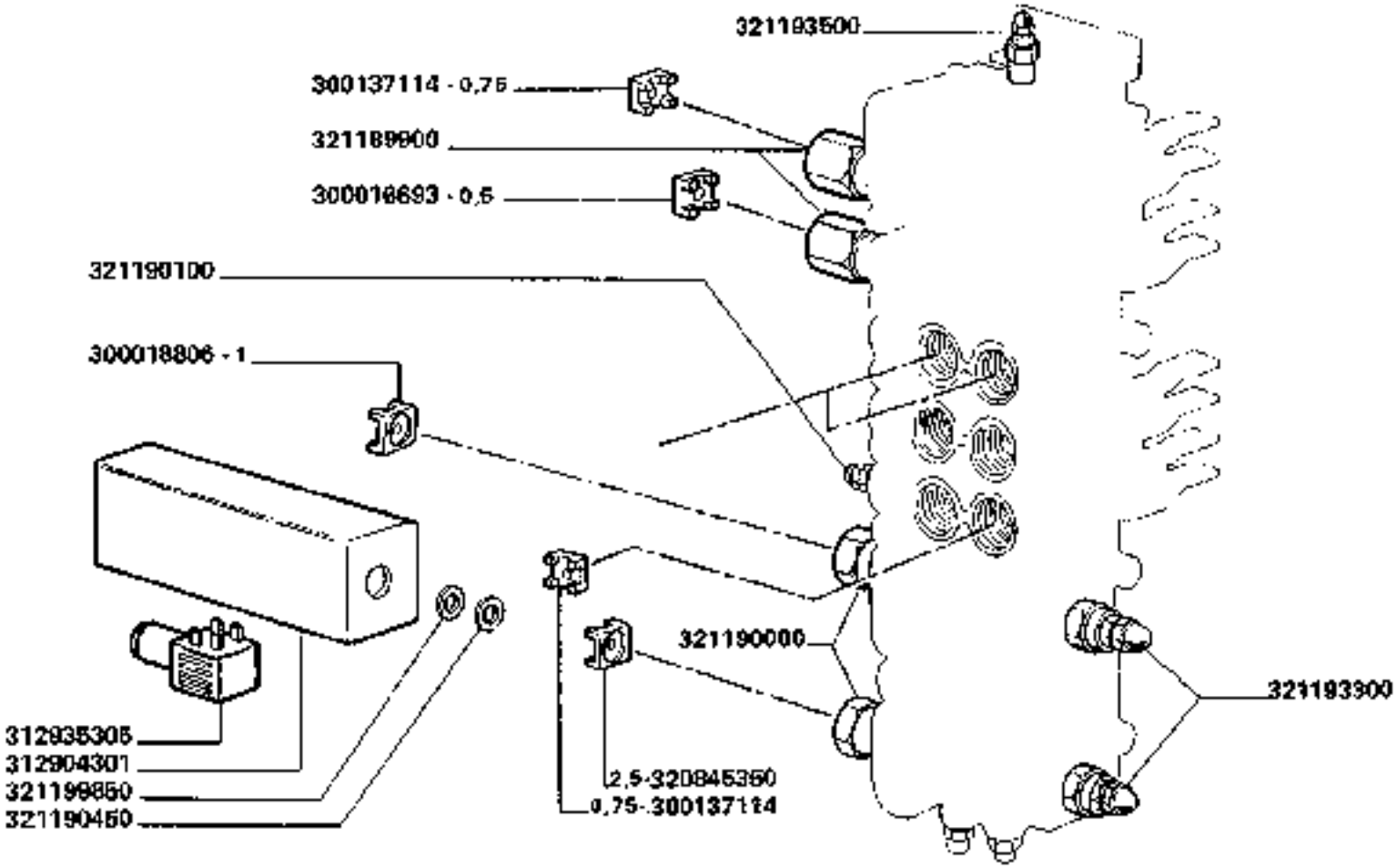

3790-3790R

ELEMENTI DISTRIBUTORE (321056700)

Elements distributeur
Steuergeraetelemente

Valve-chest elements
Elementos distribuidor

K6

2

https://www.tractormanualpdf.info/

MODIF.	ANT. MODIF.	N. ORDIN.	Q	DENOMINAZIONE	DESIGNATION	BENENNUNG	DESCRIPTION	DENOMINACIONES
		321189200	1	GRUPPO ORGANI D'ASSEMBLAGGIO	ENSAM. PIECES D'ASSEMBLAGE	ZUSAMMENSTELLUNG TEIL AGGREGAT	ASSEMBLY PARTS KIT	GRUPO PIEZAS DE JUNTAR
		321189300	1	GRUPPO SOLL. BARRA	ENSAM. RELEVAGE PLATEFORME	SCHNEIDWERKAUS-HEBUNG AGGREGAT	CUTTING TABLE LIFTING KIT	GRUPO LEVANTAM. PLAT. DE CORTE
		321189400	1	GRUPPO SOLL. ASPO	ENSAM. RELEVAGE RABATTEUR	HASPELAUSHEBUNGS-AGGREGAT	REEL LIFTING KIT	GRUPO LEVANTAM. MOLINETE
		321189500	1	GRUPPO AUSILIARIO	ENSAMBLE AUSILIAIRE	HILFS AGGREGAT	AUXILIARY KIT	GRUPO AUSILIARIO
		321189900	2	VALVOLA UNIDIREZIONALE	CLAPET DE SECURITE	SICHERHEITVENTIL	SAFETY VALVE	VALVULA DE SEGUR.
		321190000	2	VALVOLA UNIDIREZIONALE	CLAPET DE SECURITE	SICHERHEITVENTIL	SAFETY VALVE	VALVULA DE SEGUR.
		321190100	1	VALVOLA SOVRAPRESSIONE	CLAPET DE SURPRESSION	UEBERDRUCKVENTIL	OVERPRESSURE VALVE	VALVULA DE SOBREPRESION
		321190450	1	GUARNIZIONE	JOINT	DICHTRING	SEAL	JUNTA
		321193300	2	VALVOLA SOVRAPRESSIONE	CLAPET DE SURPRESSION	UEBERDRUCKVENTIL	OVERPRESSURE VALVE	VALVULA DE SOBREPRESION
		321193500	1	VALVOLA SOVRAPRESSIONE	CLAPET DE SURPRESSION	UEBERDRUCKVENTIL	OVERPRESSURE VALVE	VALVULA DE SOBREPRESION
		321199850	1	GUARNIZIONE	JOINT	DICHTRING	SEAL	JUNTA
		340485259	1	KIT GUARNIZIONI REVISIONE TOTALE	POCHETTE DE JOINTS REVISION TOTAL	DICHTUNGSSATZ FUER REVISION	SEALS KIT COMPLET OVERHAUL	SERIE DE JUNTAS REVISION TOTAL
		344853101	1	KIT GUARNIZIONI 1° INTERVENTO	POCHETTE DE JOINTS PREMIER INTERVENT.	DICHTUNGSSATZ 1. EINSATZ	SEALS KIT 1st INTERVENTION	SERIE DE JUNTAS PRIMERO INTERVENC.

https://www.tractormanualpdf.info/

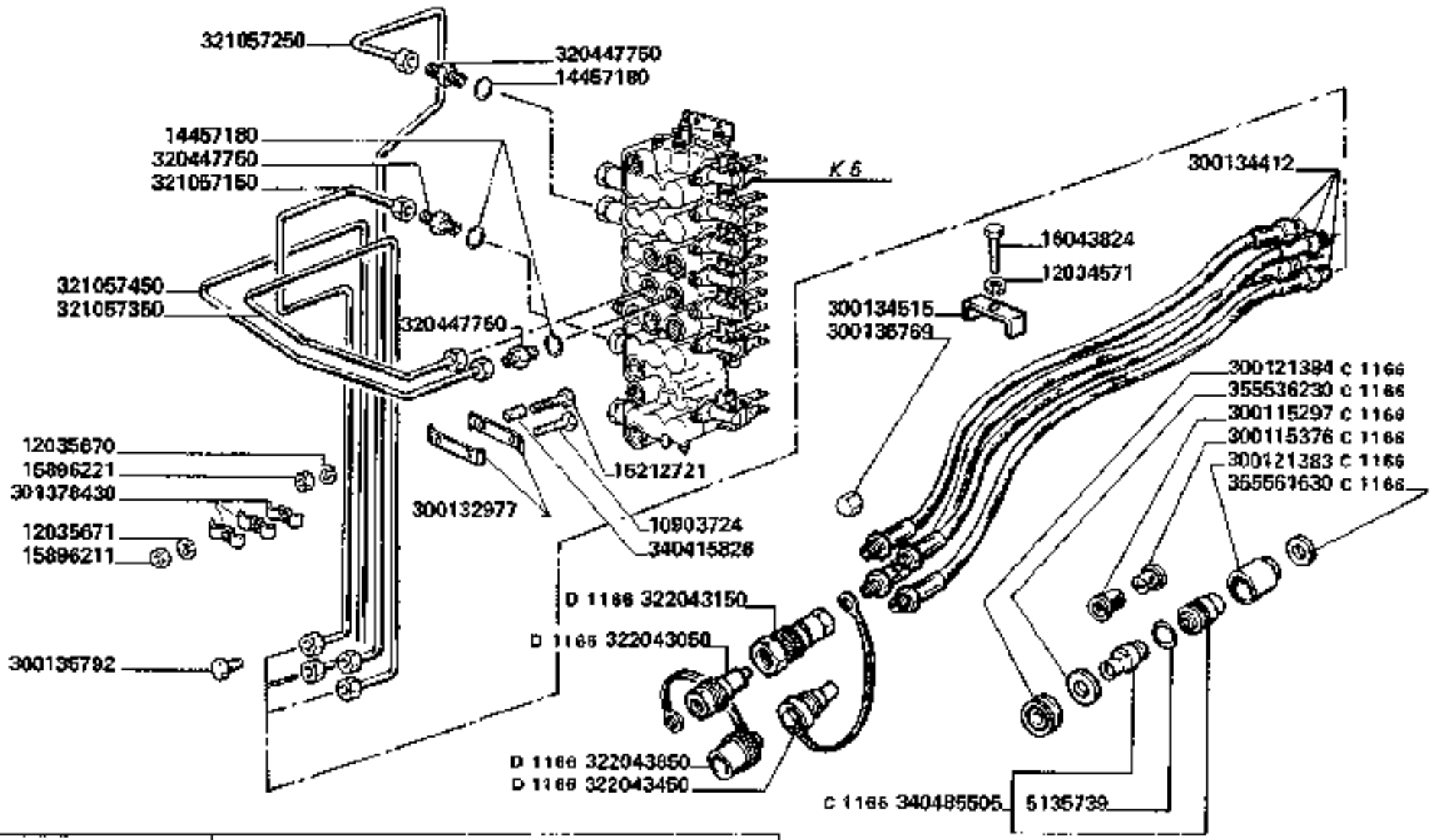

D 1166 aut. => n.	340485505 = 322043050 + 322043150 + 322043450 + 322043850

3790-3790R

TUBAZIONI MARTINETTI APPARECCHIATURE

Tuyauteries et verins equipement
Ausruestungenrohre und hubzylinder
Header and equipment tubings and rams
Tuberias y martinetes equipo

K7

https://www.tractormanualpdf.info/

MODIF.	ANT. MODIF.	N. ORDIN.	Q	DENOMINAZIONE	DESIGNATION	BENENNUNG	DESCRIPTION	DENOMINACIONES
		5135739	(1)	GUARNIZIONE	JOINT	O-RING	O RING	JUNTA
		10903724	2	VITE	VIS	SCHRAUBE	SCREW	TORNILLO
		12034671	1	ROSETTA ELASTICA	RONDELLE W	FEDERSCHEIBE	SPRING WASHER	ARANDELA ELASTICA
		12035670	3	ROSETTA ELASTICA	RONDELLE W	FEDERSCHEIBE	SPRING WASHER	ARANDELA ELASTICA
		14457180	4	GUARNIZIONE	JOINT	O-RING	O RING	JUNTA
		15212721	1	VITE	VIS	SCHRAUBE	SCREW	TORNILLO
		15896221	3	DADO	ECROU	MUTTER	NUT	TUERCA
		16043824	1	VITE	VIS	SCHRAUBE	SCREW	TORNILLO
C 1166		300115297	4	TAPPO	BOUCHON	STOPFEN	PLUG	TAPON
C 1166		300116376	4	TAPPO	BOUCHON	STOPFEN	PLUG	TAPON
C 1166		300121383	4	TAPPO EST. INN. RAPIDO	BOUCHON	STOPFEN	PLUG	TAPON
C 1166		300121384	4	ELEMENTO TAPPO EST.	ELEMENT BOUCHON	STOPFEN ELEMENT	PLUG ELEMENT	ELEMENTO TAPON
		300132977	2	BRIGLIA	COLLIER	HALTER	RETAINER	ABRAZADERA
		300134412	4	TUBO FLESSIBILE	TUYAU FLEXIBLE	SCHLAUCH	HOSE	TUBO FLEXIBLE
		300134515	1	BRIGLIA	COLLIER	HALTER	RETAINER	ABRAZADERA
		300135769	4	TAPPO	BOUCHON	STOPFEN	PLUG	TAPON
		300135792	4	TAPPO	BOUCHON	STOPFEN	PLUG	TAPON
	300136888	301378430	3	BRIGLIA	COLLIER	HALTER	RETAINER	ABRAZADERA
		320447750	4	RACCORDO	RACCORD	STUTZEN	CONNECTION	RACOR
		321057150	1	TUBO SOLLEV. ASPO	TUYAU	ROHR	PIPE	TUBO
		321057250	1	TUBO VARIAT. ASPO	TUYAU	ROHR	PIPE	TUBO
		321057350	1	TUBO RETRAZ. MART.	TUYAU	ROHR	PIPE	TUBO
		321057450	1	TUBO ESTENS. MART.	TUYAU	ROHR	PIPE	TUBO
D 1166		322043050	4	INNESTO RAP. MASCHIO	EMBRAYAGE RAPIDE	ABREISSKUPPLUNG	RAPID COUPLING	RACOR RAPIDO
D 1166		322043150	4	INNESTO RAP. FEMMINA	EMBRAYAGE RAPIDE	ABREISSKUPPLUNG	RAPID COUPLING	RACOR RAPIDO
D 1166		322043450	4	TAPPO MASCHIO	BOUCHON	STOPFEN	PLUG	TAPON
D 1166		322043850	4	COPERCHIO	COUVERCLE	KLAPPE	COVER	TAPA
		340415826	1	DISTANZIATORE	ENTRETOISE	DISTANZSTUECK	SPACER	ESPACIADOR
C 1166		340485506	4	INNESTO RAPIDO	EMBRAYAGE RAPIDE	ABREISSKUPPLUNG	RAPID COUPLING	RACOR RAPIDO
C 1166		355536230	4	RONDELLA	RONDELLE	SCHEIBE	WASHER	ARANDELA
C 1166		355561630	4	RONDELLA	RONDELLE	SCHEIBE	WASHER	ARANDELA

https://www.tractormanualpdf.info/

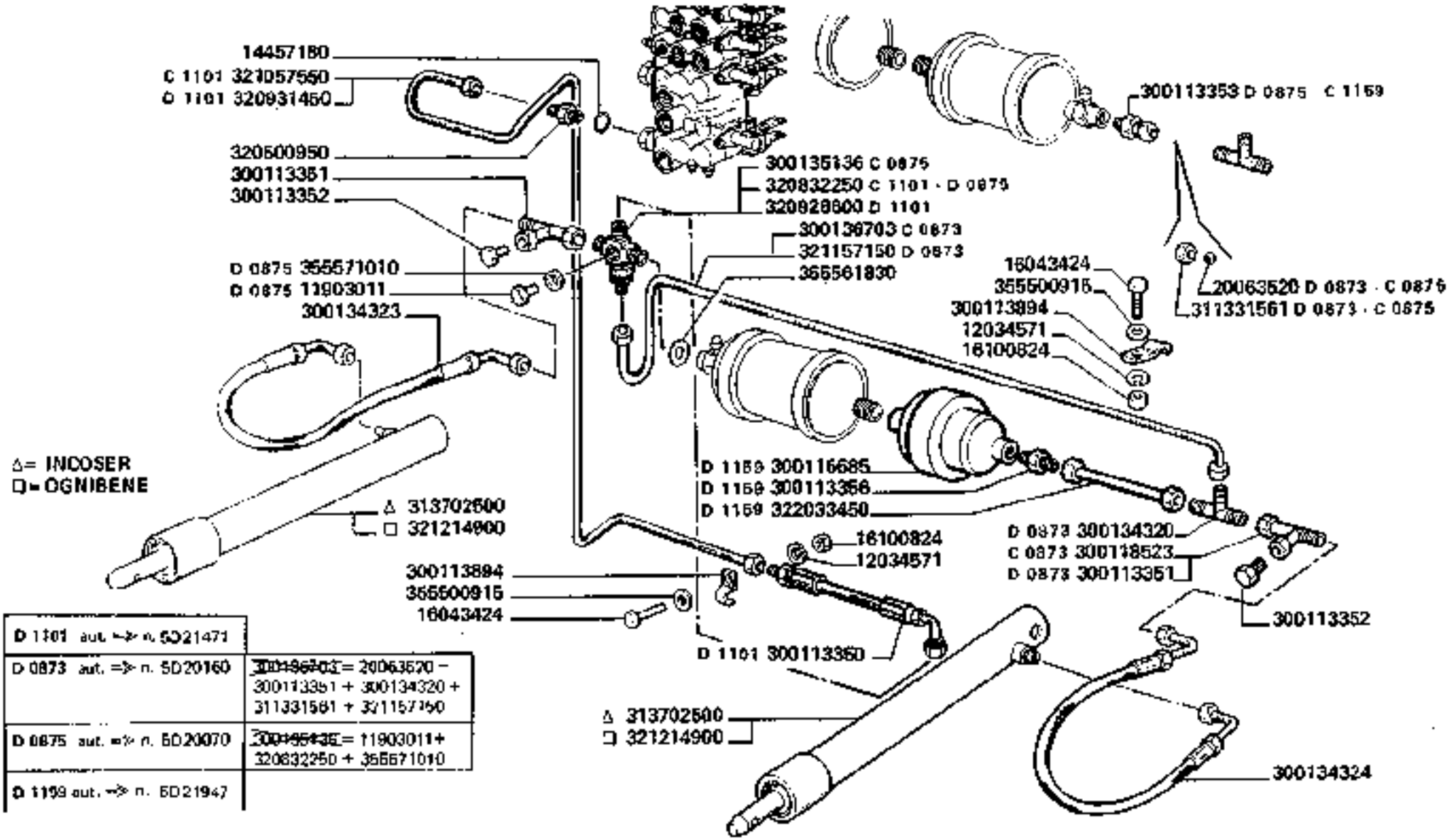

D 1101 aut. ⇒ n. 5D21471	
D 0873 aut. ⇒ n. 5D20160	300136703 = 20063520 – 300113351 + 300134320 + 311331561 + 321157150
D 0875 aut. ⇒ n. 5D20070	300135136 = 11903011 + 320832250 + 355571010
D 1159 aut. ⇒ n. 5D21947	

3790-3790R

TUBAZIONI MARTINETTI ELEVATORE

Tuyauteries et verins elevateur
Elevatorrohre und Hydraulikzylinder
Elevator tubings and rams
Tuberias y martinetes elevador

https://www.tractormanualpdf.info/

MODIF.	ANT. MODIF.	N. ORDIN.	Q	DENOMINAZIONE	DESIGNATION	BENENNUNG	DESCRIPTION	DENOMINACIONES
D 0875		11903011	1	TAPPO	BOUCHON	STOPFEN	PLUG	TAPON
		12034571	2	ROSETTA ELASTICA	RONDELLE W	FEDERSCHEIBE	SPRING WASHER	ARANDELA ELASTICA
		14457180	1	GUARNIZIONE	JOINT	O-RING	O.RING	JUNTA
		16043424	2	VITE	VIS	SCHRAUBE	SCREW	TORNILLO
		16100824	2	DADO	ECROU	MUTTER	NUT	TUERCA
C 0875		20063520	1	SFERA	BILLE	KUGEL	BALL	BOLA
C 0876		300017884	1	VALVOLA	CLAPET	VENTIL	VALVE	VALVULA
D 1101		300113350	1	RACCORDO FLESSIBILE	RACCOR FLEXIBLE	STUTZEN	CONNECTION	RACOR FLEXIBLE
		300113351	2	RACCORDO A T	RACCORD	STUTZEN	CONNECTION	RACOR
		300113352	2	TAPPO	BOUCHON	STOPFEN	PLUG	TAPON
C 1159		300113353	1	RACCORDO	RACCORD	STUTZEN	CONNECTION	RACOR
D 1159		300113356	1	RACCORDO	RACCORD	STUTZEN	CONNECTION	RACOR
		300113894	2	BRIGLIA	COLLIER	HALTER	RETAINER	COLLAR
C 0875		300114866	1	TAPPO	BOUCHON	STOPFEN	PLUG	TAPON
D 1159		300118685	1	ACCUMULATORE	ACCUMULATEUR	SPEICHER	ACCUMULATOR	ACUMULADOR
C 0873		300118523	1	RACCORDO A T	RACCORD	STUTZEN	CONNECTION	RACOR
D 0873		300134320	1	RACCORDO A T	RACCORD	STUTZEN	CONNECTION	RACOR
		300134323	1	TUBO FLESSIBILE	TUYAU FLEXIBLE	SCHLAUCH	HOSE	TUBO FLEXIBLE
		300134324	1	TUBO FLESSIBILE	TUYAU FLEXIBLE	SCHLAUCH	HOSE	TUBO FLEXIBLE
C 0875		300135136	1	RACCORDO A CROCE	RACCORD	STUTZEN	CONNECTION	RACOR
C 0873		300136703	1	TUBO COLLEG. ACCUM.	TUYAU	ROHR	PIPE	TUBO
C 0876		300139191	1	ACCUMULATORE	ACCUMULATEUR	SPEICHER	ACCUMULATOR	ACUMULADOR
C 0875		311331661	1	DADO	ECROU	MUTTER	NUT	TUERCA
		313702500	2	MARTINETTO COMPL.	VERIN	HUBZYLINDER	RAM	MARTINETE

https://www.tractormanualpdf.info/

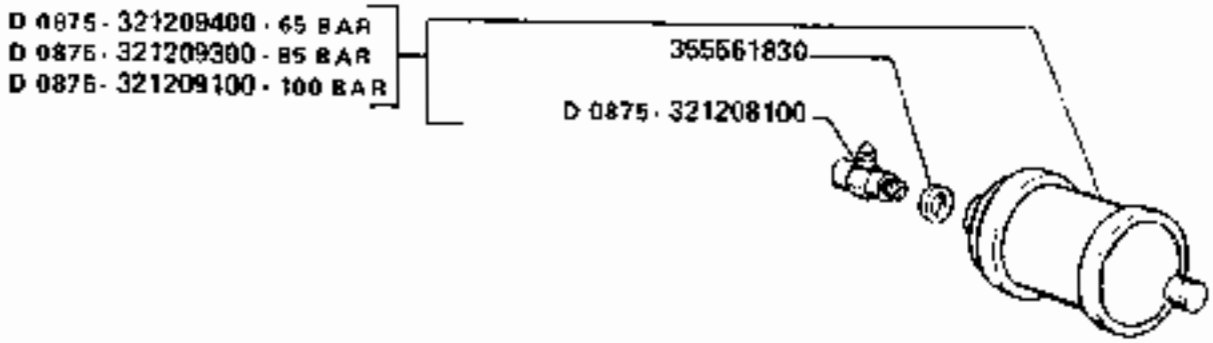

65 BAR — 321161150 - E 420

85 BAR — 321161250 - E 480 - E 540

100 BAR — 321161350 - E 500 - E 660

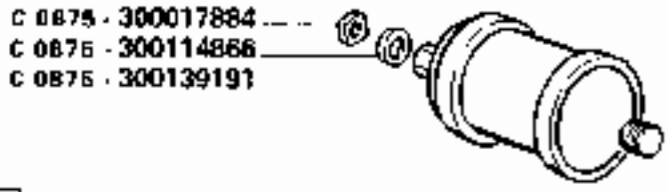

D 0875 fol. --3 n. 5D20070

3790-3790R

TUBAZIONI MARTINETTI ELEVATORE

Tuyauteries et verins elevateur
Elevatorrohre und Hydraulikzylinder
Elevator tubings and rams
Tuberias y martinetes elevador

https://www.tractormanualpdf.info/

MODIF.	ANT. MODIF.	N. ORDIN.	Q	DENOMINAZIONE	DESIGNATION	BENENNUNG	DESCRIPTION	DENOMINACIONES
		320500950	1	RACCORDO	RACCORD	STUTZEN	CONNECTION	RACOR
D 0875 C 1101		320832250	1	RACCORDO A CROCE	RACCORD	STUTZEN	CONNECTION	RACOR
D 1101		320928600	1	RACCORDO A CROCE	RACCORD	STUTZEN	CONNECTION	RACOR
D 1101		320931450	1	TUBO	TUYAU	ROHR	PIPE	TUBO
C 1101		321057550	1	TUBO	TUYAU	ROHR	PIPE	TUBO
D 0873		321157150	1	TUBO COLLEG. ACCUM	TUYAU	ROHR	PIPE	TUBO
		321161150	2	DECALCOMANIA	DECALCOMANIE	ABZIEHBILD	TRANSFER	CALCOMANIA
		321161250	2	DECALCOMANIA	DECALCOMANIE	ABZIEHBILD	TRANSFER	CALCOMANIA
		321161350	2	DECALCOMANIA	DECALCOMANIE	ABZIEHBILD	TRANSFER	CALCOMANIA
D 0875		321208100	(1)	VALVOLA	CLAPET	VENTIL	VALVE	VALVULA
D 0875		321209100	1	ACCUMULATORE COMPL.	ACCUMULATEUR	SPEICHER	ACCUMULATOR	ACUMULATOR
D 0875		321209300	1	ACCUMULATORE COMPL.	ACCUMULATEUR	SPEICHER	ACCUMULATOR	ACUMULATOR
D 0875		321209400	1	ACCUMULATORE COMPL.	ACCUMULATEUR	SPEICHER	ACCUMULATOR	ACUMULADOR
		321214900	2	MARTINETTO COMPL.	VERIN	HUBZYLINDER	RAM	MARTINETE
D 1159		322033450	1	TUBO	TUYAU	ROHR	PIPE	TUBO
		355500915	2	RONDELLA	RONDELLE	SCHEIBE	WASHER	ARANDELA
		355561830	5	GUARNIZIONE	JOINT	DICHTUNG	GASKET	JUNTA
D 0875		355571010	1	GUARNIZIONE	JOINT	DICHTUNG	GASKET	JUNTA

https://www.tractormanualpdf.info/

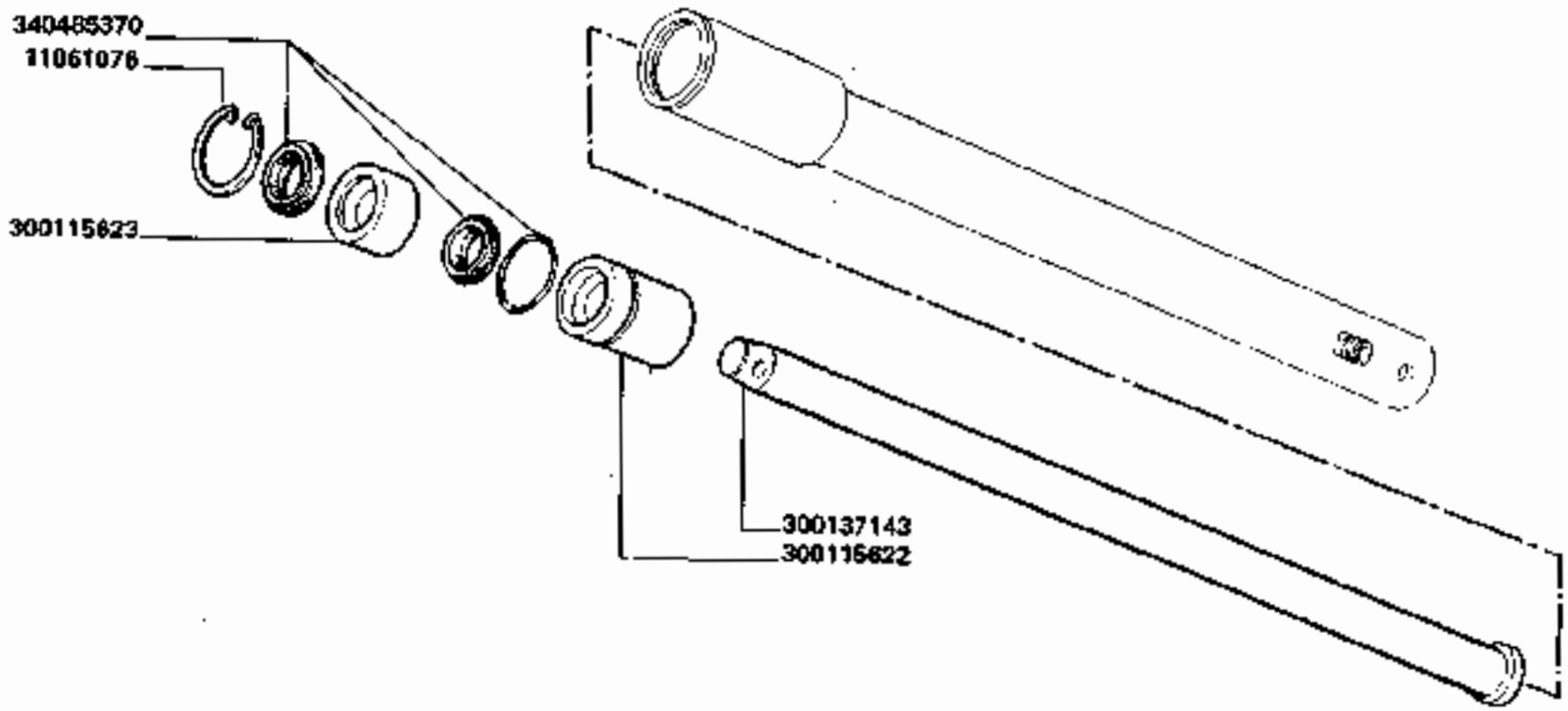

3790-3790R

ELEMENTI MARTINETTO ELEVATORE (INCOSER) (313702500)

Elementes de verin élévateur
Elevatorhubzylinderelemente
Elevator ram elements
Elementos martinete elevador

K9.A

https://www.tractormanualpdf.info/

MODIF.	ANT. MODIF.	N. ORDIN.	Q	DENOMINAZIONE	DESIGNATION	BENENNUNG	DESCRIPTION	DENOMINACIONES
		11061076	1	ANELLO ELASTICO	ARRETOIR	SICHERUNGSRING	LOCKRING	ANILLO DE FRENO
		300115622	1	TESTA	TETE	KOPF	HEAD	CABEZA
		300115623	1	BOCCOLA PORTA GUARNIZ.	BAGUE	BUECHSE	BUSH	CASQUILLO
		300137143	1	STELO	TIGE DE PISTON	KOLBENSTANGE	PISTON ROD	VASTAGO
		340485370	(1)	SERIE GUARNIZIONI	POCHETTE DE JOINTS	SATZ DICHTUNGEN	SEALS KIT	SERIE DE JUNTAS

https://www.tractormanualpdf.info/

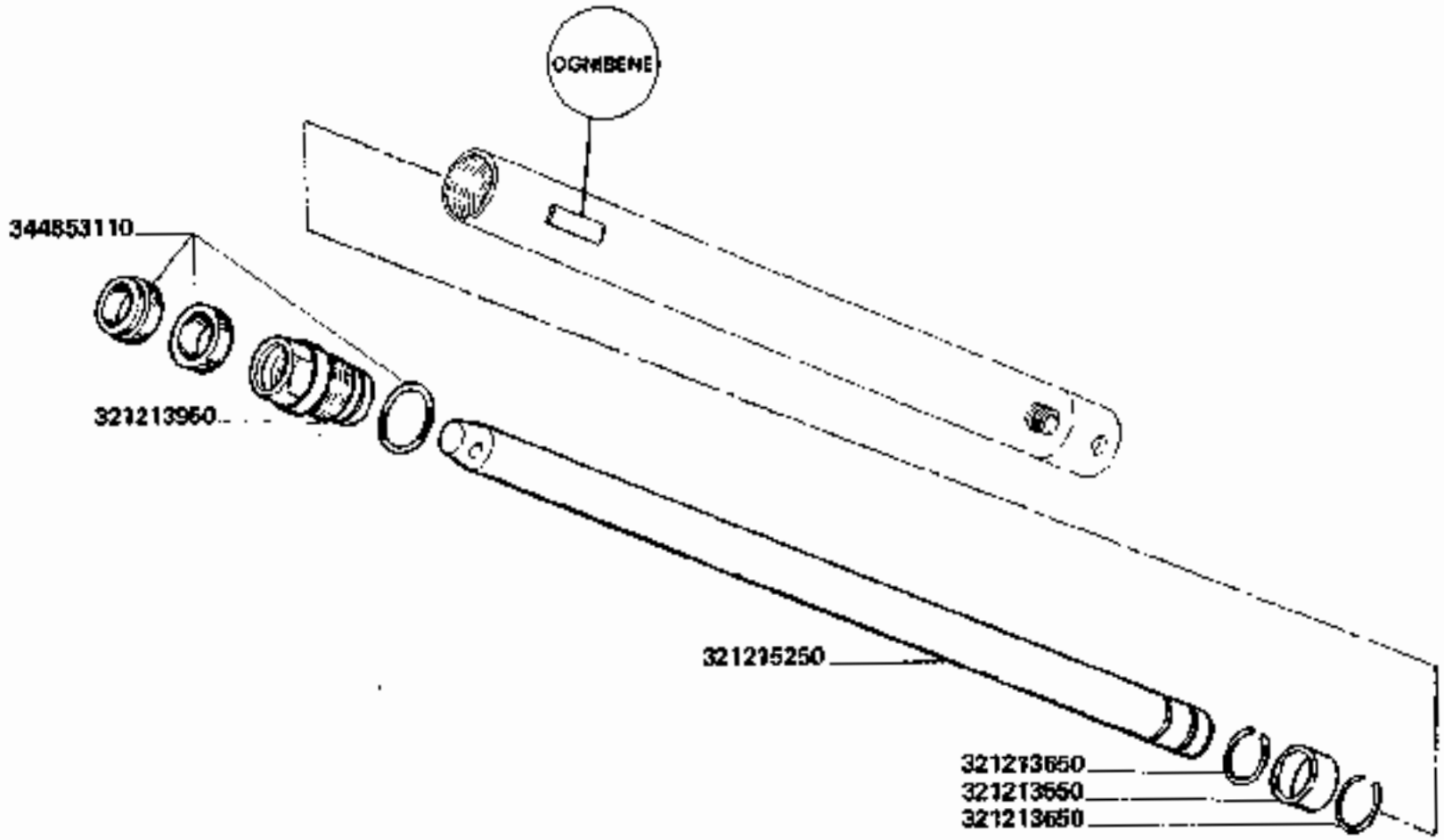

3790-3790R

ELEMENTI MARTINETTO ELEVATORE (OGNIBENE) (321214900)

Elementes de verin élévateur
Elevatorhubzylinder elemente
Elevator ram elements
Elementos martinete elevador

K9.B

https://www.tractormanualpdf.info/

MODIF.	ANT. MODIF.	N. ORDIN.	Q	DENOMINAZIONE	DESIGNATION	BENENNUNG	DESCRIPTION	DENOMINACIONES
		321213650	1	PATTINO DI GUIDA	BAGUE	BUECHSE	BUSH	CASQUILLO
		321213650	2	ANELLO ELASTICO	ARRETOIR	SICHERUNGSRING	LÖCKRING	ANILLO DE FRENO
		321213950	1	TESTATA	TETE	KOPF	HEAD	CABEZA
		321215250	1	STELO	TIGE DE PISTON	KOLBENSTANGE	PISTON ROD	VASTAGO
		344853110	(1)	SERIE GUARNIZIONI	POCHETTE DE JOINTS	SATZ DICHTUNGEN	SEALS KIT	SERIE DE JUNTAS

https://www.tractormanualpdf.info/

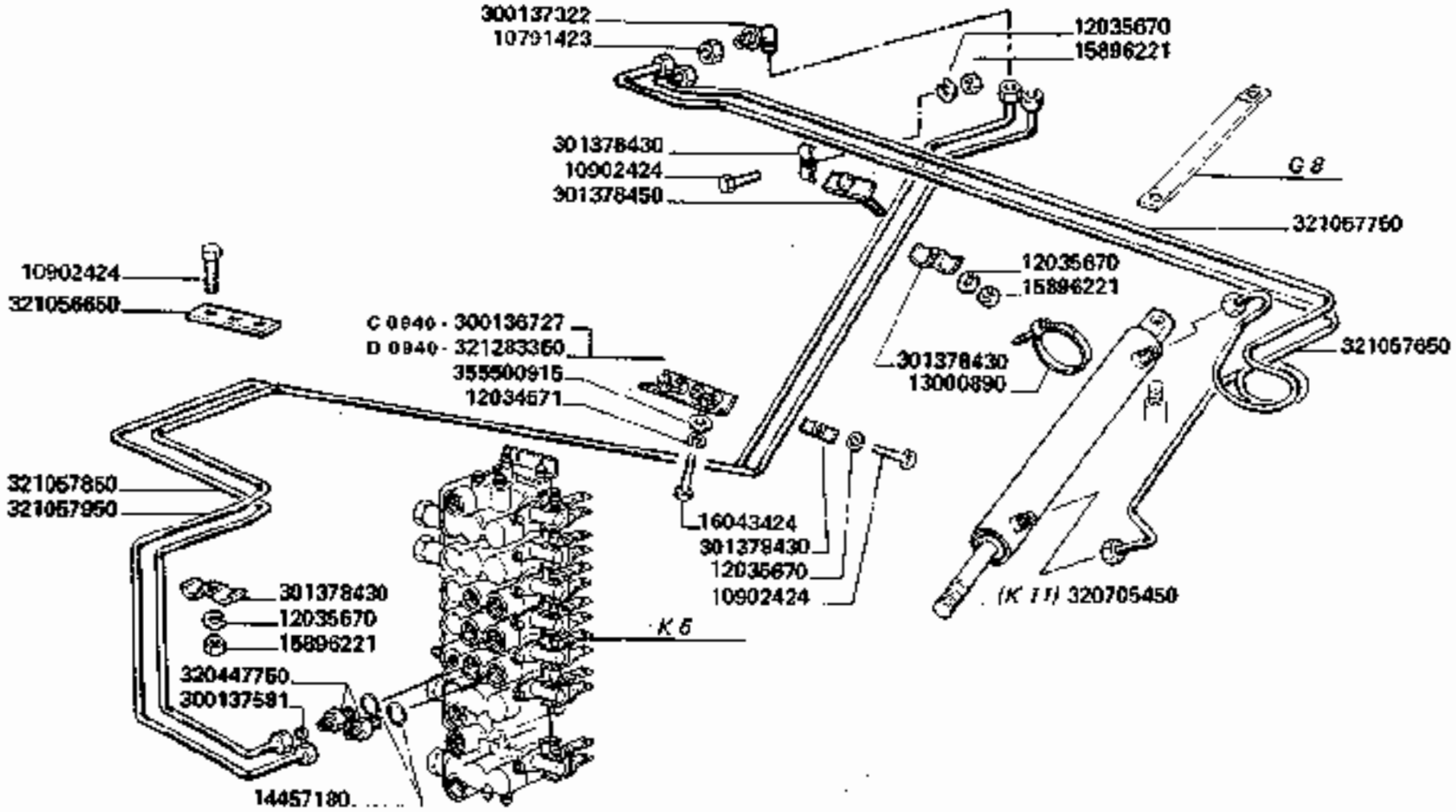

3790-3790R

TUBAZIONI E MARTINETTO BRANDEGGIO

Tuyauteries et verin vis de vidange tremie
Rohre und hub zylinder für schneckenentleerung
Swing-type unloading control ram and pipings
Tuberias y martinete tubo descarga

https://www.tractormanualpdf.info/

MODIF.	ANT. MODIF.	N. ORDIN.	Q	DENOMINAZIONE	DESIGNATION	BENENNUNG	DESCRIPTION	DENOMINACIONES
		10791423	2	DADO	ECROU	MUTTER	NUT	TUERCA
		10902424	4	VITE	VIS	SCHRAUBE	SCREW	TORNILLO
		12034571	2	ROSETTA ELASTICA	RONDELLE W	FEDERSCHEIBE	SPRING WASHER	ARANDELA ELASTICA
		12036670	5	ROSETTA ELASTICA	RONDELLE W	FEDERSCHEIBE	SPRING WASHER	ARANDELA ELASTICA
		13000890	1	COLLARE	COLLIER	SCHELLE	CLAMP	COLLAR
		14457180	2	GUARNIZIONE	JOINT	O-RING	O-RING	JUNTA
		15896221	3	DADO	ECROU	MUTTER	NUT	TUERCA
		16043424	2	VITE	VIS	SCHRAUBE	SCREW	TORNILLO
		300137322	2	RACCORDO	RACCORD	STUTZEN	CONNECTION	RACOR
		300137581	1	PASTIGLIA STROZZATR.	CLAPET	VENTIL	VALVE	VALVULA
	300138688	301378430	5	BRIGLIA	COLLIER	HALTER	RETAINER	ABRAZADERA
		301378450	1	BRIGLIA	COLLIER	HALTER	RETAINER	ABRAZADERA
		320447750	2	RACCORDO	RACCORD	STUTZEN	CONNECTION	RACOR
		320705450	1	MARTINETTO COMPL.	VERIN	HUBZYLINDER	RAM	MARTINETE
		321056650	1	PIASTRINA	PLAQUETTE	PLATTE	PLATE	PLAETTCHEN
		321057650	1	2° TUBO RETRAZ. MART.	TUYAU	ROHR	PIPE	TUBO
		321057750	1	2° TUBO ESTENS. MART	TUYAU	ROHR	PIPE	TUBO
		321057850	1	1° TUBO RETRAZ. MART	TUYAU	ROHR	PIPE	TUBO
		321057950	1	1° TUBO ESTENS. MART.	TUYAU	ROHR	PIPE	TUBO
	300136727	321283350	1	SUPPORTO TUBI	SUPPORT	HALTERUNG	SUPPORT	SOPORTE
		355500915	2	RONDELLA	RONDELLE	SCHEIBE	WASHER	ARANDELA

https://www.tractormanualpdf.info/

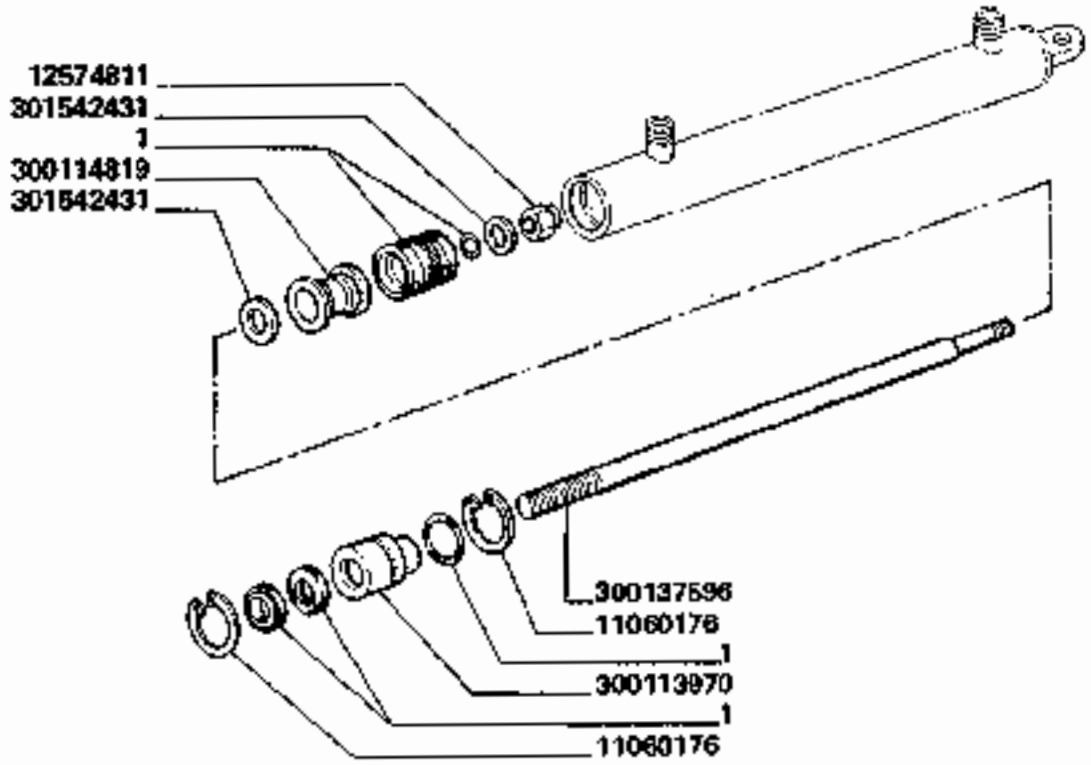

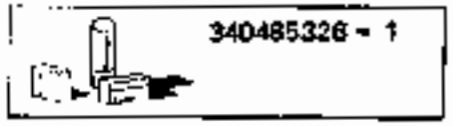

3790-3790R

ELEMENTI MARTINETTO BRANDEGGIO (320705450)

Elements de verin vis de vidange tremie
Zylinderelemente fuer schwenkbares auslaufrohr
Ram elements for swivel of unloading tube
Elementos del martinete tubo descarga

K11

https://www.tractormanualpdf.info/

MODIF.	ANT. MODIF.	N. ORDIN.	Q	DENOMINAZIONE	DESIGNATION	BENENNUNG	DESCRIPTION	DENOMINACIONES
		11060176	2	ANELLO ELASTICO	ARRETOIR	SICHERUNGSRING	LOCKRING	ANILLO DE FRENO
		12574611	1	DADO	ECROU	MUTTER	NUT	TUERCA
		300113970	1	TESTA	TETE	KOPF	HEAD	CABEZA
		300114819	1	STANTUFFO	PISTON	KOLBEN	PISTON	EMBOLO
		300137596	1	STELO	TIGE DE PISTON	KOLBENSTANGE	PISTON ROD	VASTAGO
		301542437	2	RONDELLA	RONDELLE	SCHEIBE	WASHER	ARANDELA
		340485326	(1)	SERIE GUARNIZIONI	POCHETTE JOINTS	SATZ DICHTUNGEN	SEALS KIT	SERIE DE JUNTAS

https://www.tractormanualpdf.info/

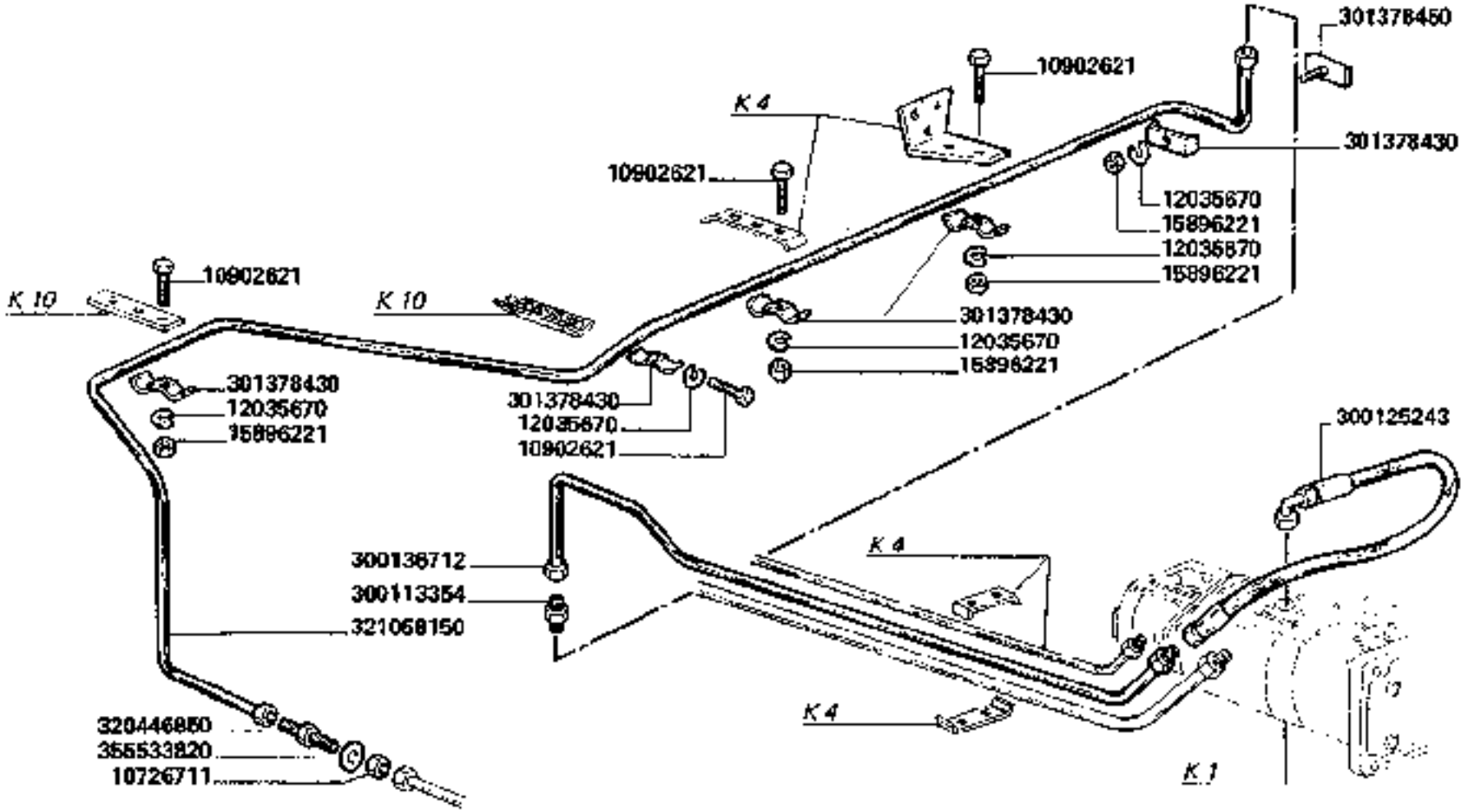

3790-3790R

TUBAZIONI COMANDO IDROGUIDA

Tuyauteries de commande de direction hydraulique
Hydrolenkungantriebsleitungen
Hydraulic drive control tubings
Tuberias de mando direccion hydraulica

https://www.tractormanualpdf.info/

MODIF.	ANT. MODIF.	N. ORDIN.	Q	DENOMINAZIONE	DESIGNATION	BENENNUNG	DESCRIPTION	DENOMINACIONES
		10726711	3	DADO	ECROU	MUTTER	NUT	TUERCA
		10902621	4	VITE	VIS	SCHRAUBE	SCREW	TORNILLO
		12034671	1	ROSETTA ELASTICA	RONDELLE W	FEDERSCHEIBE	SPRING WASHER	ARANDELA ELASTICA
		12035670	6	ROSETTA ELASTICA	RONDELLE W	FEDERSCHEIBE	SPRING WASHER	ARANDELA ELASTICA
		15896221	5	DADO	ECROU	MUTTER	NUT	TUERCA
		16043821	2	VITE	VIS	SCHRAUBE	SCREW	TORNILLO
		16050621	1	VITE	VIS	SCHRAUBE	SCREW	TORNILLO
		16100821	1	DADO	ECROU	MUTTER	NUT	TUERCA
	320448750	44019496	4	RONDELLA	RONDELLE	SCHEIBE	WASHER	ARANDELA
		300015722	2	BRIGLIA	COLLIER	HALTER	RETAINER	ABRAZADERA
		300113354	1	RACCORDO	RACCORD	STUTZEN	CONNECTION	RACOR
		300125243	1	TUBO FLESSIBILE	TUYAU FLEXIBLE	SCHLAUCH	HOSE	TUBO FLEXIBLE
		300136710	2	BRIGLIA	COLLIER	HALTER	RETAINER	ABRAZADERA
		300136712	1	1° TUBO MAND. IDROG.	TUYAU	ROHR	PIPE	TUBO
	300136638	301378430	6	BRIGLIA	COLLIER	HALTER	RETAINER	ABRAZADERA
		301378450	1	BRIGLIA	COLLIER	HALTER	RETAINER	ABRAZADERA
		320446850	3	RACCORDO	RACCORD	STUTZEN	CONNECTION	RACOR
		320448650	1	1° TUBO ESTENS. MARTIN.	TUYAU	ROHR	PIPE	TUBO
		320448950	1	TUBO RITORNO	TUYAU	ROHR	PIPE	TUBO
		320449050	1	TUBO ANT. MANDATA	TUYAU	ROHR	PIPE	TUBO
		320449150	1	1° TUBO RETRAZ. MARTIN.	TUYAU	ROHR	PIPE	TUBO
		320500750	4	RACCORDO	RACCORD	STUTZEN	CONNECTION	RACOR
		321058150	1	2° TUBO MAND. IDROG.	TUYAU	ROHR	PIPE	TUBO
		321058250	1	2° TUBO RETRAZ. MART.	TUYAU	ROHR	PIPE	TUBO
		321058350	1	2° TUBO ESTENS. MARTIN.	TUYAU	ROHR	PIPE	TUBO
		321073100	1	IDROGUIDA	DIRECT. HYDRAUL.	HYDROLENKUNG	HYDRAULIC DRIVE	DIRECC. HYDRAULICA
		355533820	7	RONDELLA	RONDELLE	SCHEIBE	WASHER	ARANDELA

https://www.tractormanualpdf.info/

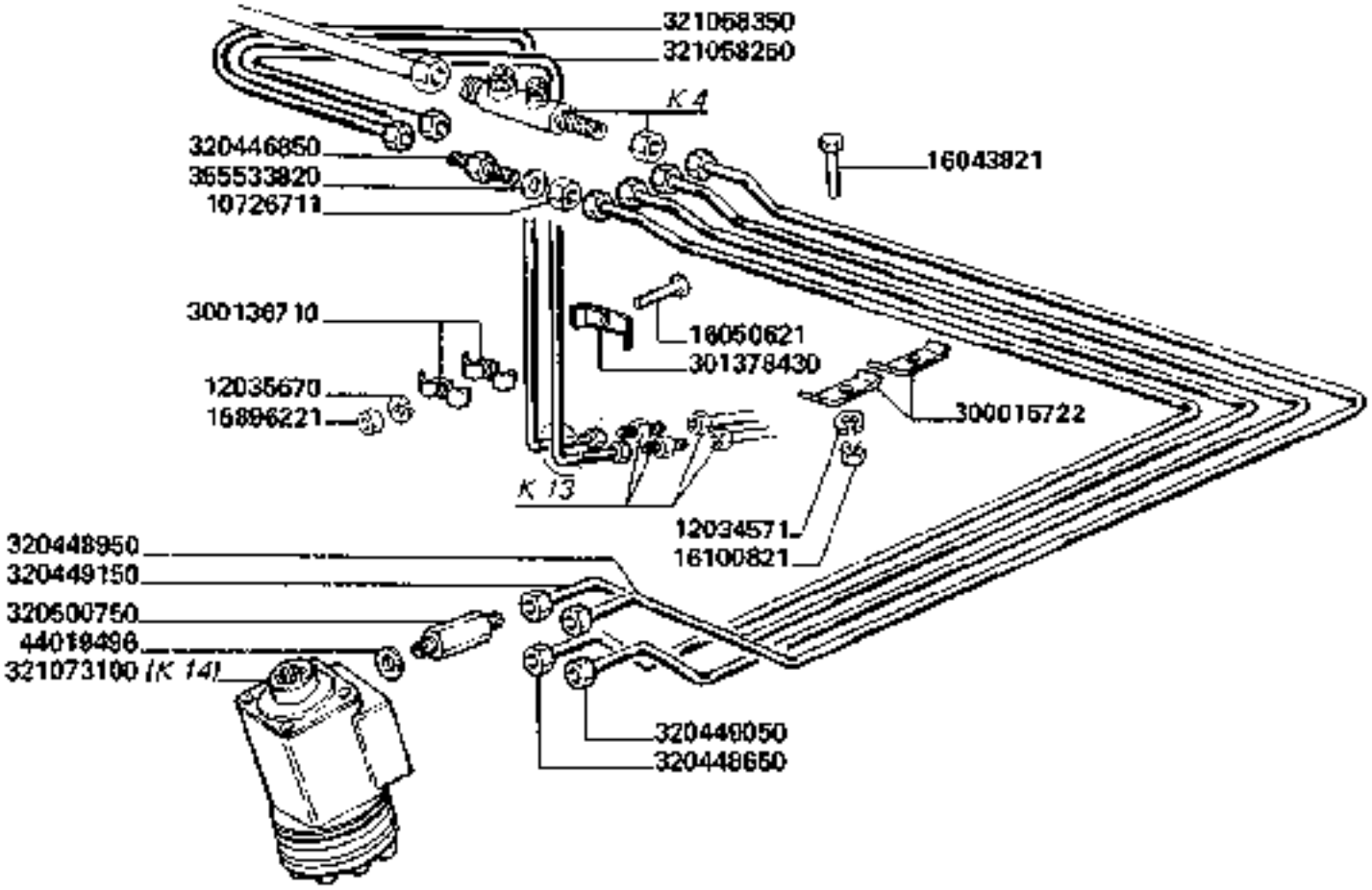

3790-3790R

TUBAZIONI COMANDO IDROGUIDA

Tuyauteries de commande de direction hydraulique — *Hydraulic drive control tubings*

Hydrolenkungsanlage — *Tuberias de mando direccion hydraulica*

https://www.tractormanualpdf.info/

https://www.tractormanualpdf.info/

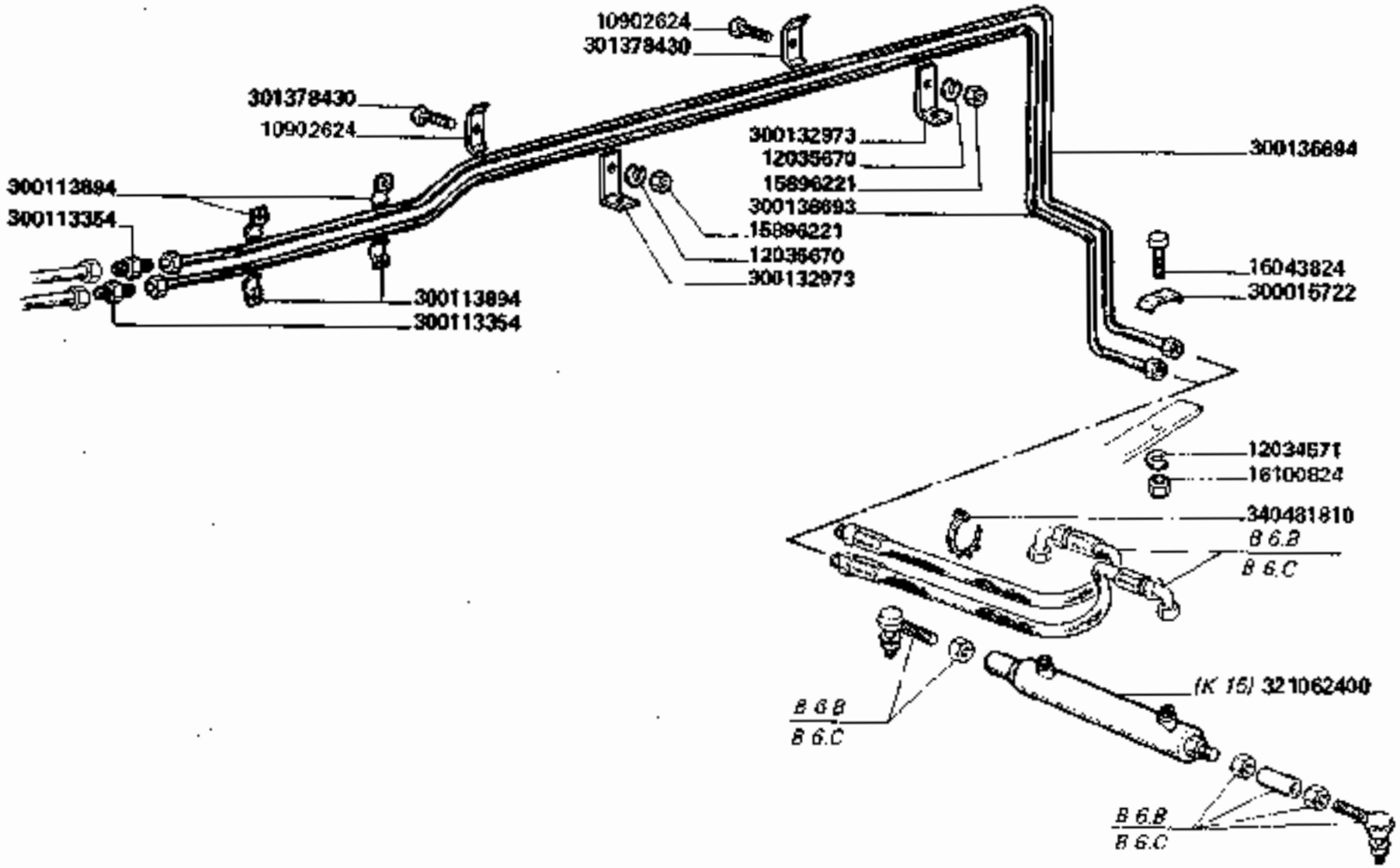

3790-3790R

TUBAZIONI COMANDO MARTINETTO IDROGUIDA

Tuyauteries commande verin de direction hydraulique — *Hydraulic drive ram control tubings*
Hydrolenkungshubzylindersteuerrohre — *Tuberias de mando martinetes de direccion hidraulica*

K13

https://www.tractormanualpdf.info/

MODIF.	ANT. MODIF.	N. ORDIN.	Q	DENOMINAZIONE	DESIGNATION	BENENNUNG	DESCRIPTION	DENOMINACIONES
		10902624	2	VITE	VIS	SCHRAUBE	SCREW	TORNILLO
		12034571	1	ROSETTA ELASTICA	RONDELLE W	FEDERSCHEIBE	SPRING WASHER	ARANDELA ELASTICA
		12035670	2	ROSETTA ELASTICA	RONDELLE W	FEDERSCHEIBE	SPRING WASHER	ARANDELA ELASTICA
		15896221	4	DADO	ECROU	MUTTER	NUT	TUERCA
		16043824	4	VITE	VIS	SCHRAUBE	SCREW	TORNILLO
		16100824	1	DADO	ECROU	MUTTER	NUT	TUERCA
		300015722	1	BRIGLIA	COLLIER	HALTER	RETAINER	ABRAZADERA
		300113354	2	RACCORDO	RACCORD	STUTZEN	CONNECTION	RACOR
		300113894	4	BRIGLIA	COLLIER	HALTER	RETAINER	ABRAZADERA
		300132973	2	BRIGLIA	COLLIER	HALTER	RETAINER	ABRAZADERA
		300136693	1	3° TUBO RETRAZ. MARTIN.	TUYAU	ROHR	PIPE	TUBO
		300136694	1	3° TUBO ESTENS. MARTIN.	TUYAU	ROHR	PIPE	TUBO
		301378430	2	BRIGLIA	COLLIER	HALTER	RETAINER	ABRAZADERA
		321062400	1	MARTINETTO COMPL.	VERIN	HUBZYLINDER	RAM	MARTINETE
		340481810	4	FASCETTA	COLLIER	HALTERBAND	STRAP	ABRAZADERA

https://www.tractormanualpdf.info/

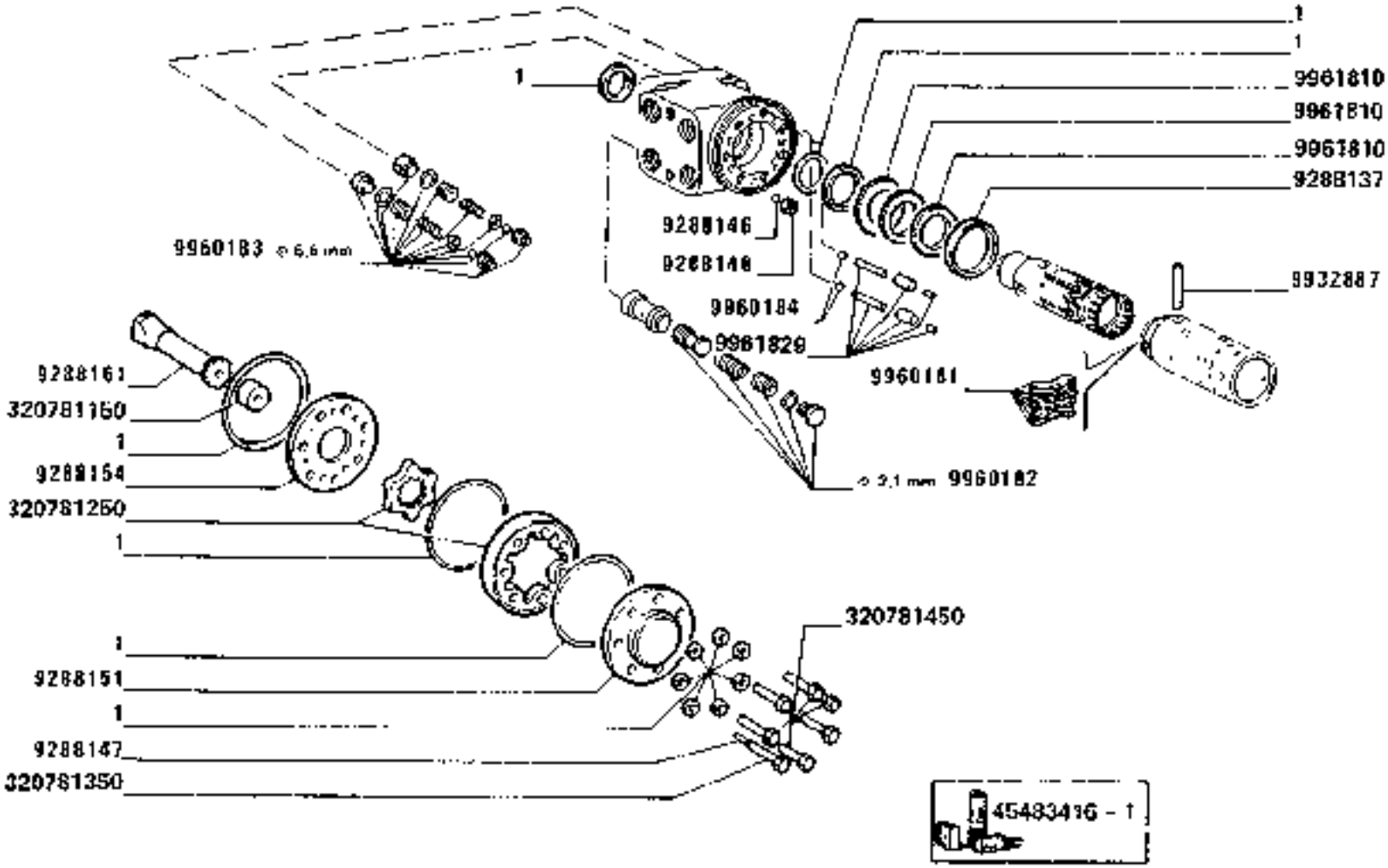

3790-3790R

ELEMENTI IDROGUIDA (321073100)

Elements de direction hydraulique
Hydrolenkungselemente
Hydraulic drive elements
Elementos de direccion hydraulica

https://www.tractormanualpdf.info/

MODIF.	ANT. MODIF.	N. ORDIN.	Q	DENOMINAZIONE	DESIGNATION	BENENNUNG	DESCRIPTION	DENOMINACIONES
		9288137	1	ANELLO	BAGUE	RING	RING	ANILLO
		9288146	1	SFERA	BILLE	KUGEL	BALL	BOLA
		9288147	1	SPINA	GOUPILLE	STIFT	PIN	PASADOR
		9288148	1	BUSSOLA	DOUILLE	GEWINDEBUECHSE	BUSHING	CASQUILLO
		9288151	1	COPERCHIO	COUVERCLE	DECKEL	COVER	TAPA
		9288154	1	DISTRIBUTORE	DISTRIBUTEUR	STEUERGERAET	DISTRIBUTOR VALVE	VALVULA DISTRIBUIDORA
		9288161	1	ALBERINO	ARBRE	WELLE	SHAFT	ARBOL
		9932887	1	PERNO	AXE	BOLZEN	PIN	EJE
		9960181	1	SERIE MOLLE	SERIE DE RESSORTE	FEDERNSATZ	SPRING KIT	SERIE DE RESORTES
		9960182	1	VALVOLA COMPL.	SOUPAPE	VENTIL	VALVE	VALVULA
		9960183	1	VALVOLA DI SHOCK COMPL	SOUPAPE	VENTIL	VALVE	VALVULA
		9960184	2	SFERA	BILLE	KUGEL	BALL	BOLA
		9961810	1	CUSCINETTO	ROULEMENT	LAGERSCHALE	BEARING	RODAMIENTO
		9961829	2	PERNO COMPL.	AXE	BOLZEN	PIN	EJE
	9932893	45483416	1	SERIE GUARNIZIONI	POCHETTE JOINTS	SATZ DICHTUNGEN	SEAL KIT	SERIE DE JUNTAS
		320781150	1	DISTANZIALE	ENTRETOISE	ABSTANDSTUECK	SPACER	SEPARADOR
		320781250	1	INGRANAGGIO	PIGNON	ZAHNRAD	GEAR	PINON
		320781350	1	VITE	VIS	SCHRAUBE	SCREW	TORNILLO
		320781450	6	VITE	VIS	SCHRAUBE	SCREW	TORNILLO

https://www.tractormanualpdf.info/

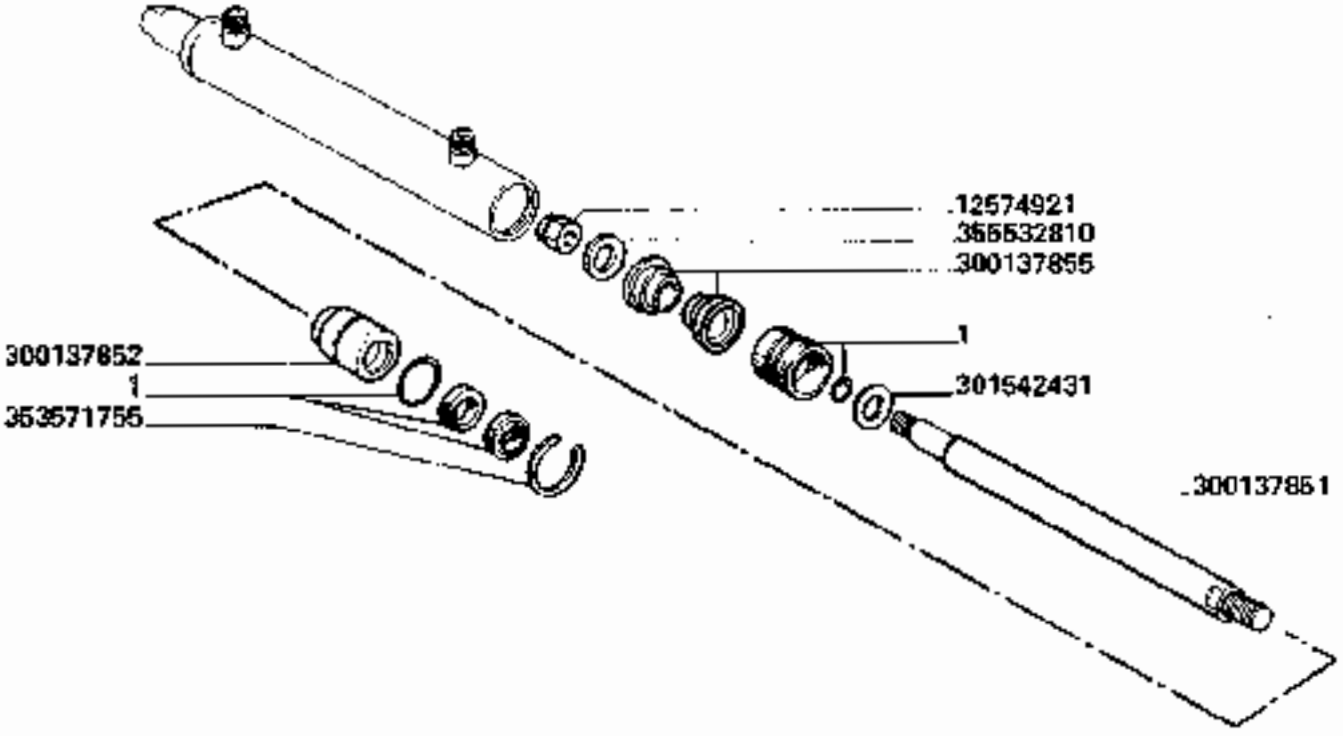

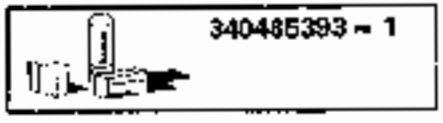

3790-3790R

ELEMENTI MARTINETTO DI IDROGUIDA (321062400)

Elements de verin de direction hydraulique
Hydrolenkung zylinderelemente
Hydraulic drive ram elements
Elementos del martinete de direccion hydraulica

K15

https://www.tractormanualpdf.info/

MODIF.	ANT. MODIF.	N. ORDIN.	Q	DENOMINAZIONE	DESIGNATION	BENENNUNG	DESCRIPTION	DENOMINACIONES
		12674921	1	DADO	ECROU	MUTTER	NUT	TUERCA
		300137851	1	STELO	TIGE DE PISTON	KOLBENSTANGE	PISTON ROD	VASTAGO
		300137852	1	TESTA	TETE	KOPF	HEAD	CABEZA
		300137855	2	ELEMENTI STANTUFFO	ELEMENTS PISTON	KOLBENELEMENTE	PISTON ELEMENTS	ELEMENTOS EMBOLO
		301542431	1	RONDELLA	RONDELLE	SCHEIBE	WASHER	ARANDELA
		340485393	(1)	SERIE GUARNIZIONI	POCHETTE JOINTS	SATZ DICHTUNGEN	SEALS KIT	SERIE DE JUNTAS
	300137948	356532810	1	RONDELLA	RONDELLE	SCHEIBE	WASHER	ARANDELA
		353571755	1	ANELLO ELASTICO	ARRETOIR	SICHERUNGSRING	LOCKRING	ANILLO DE FRENO

https://www.tractormanualpdf.info/

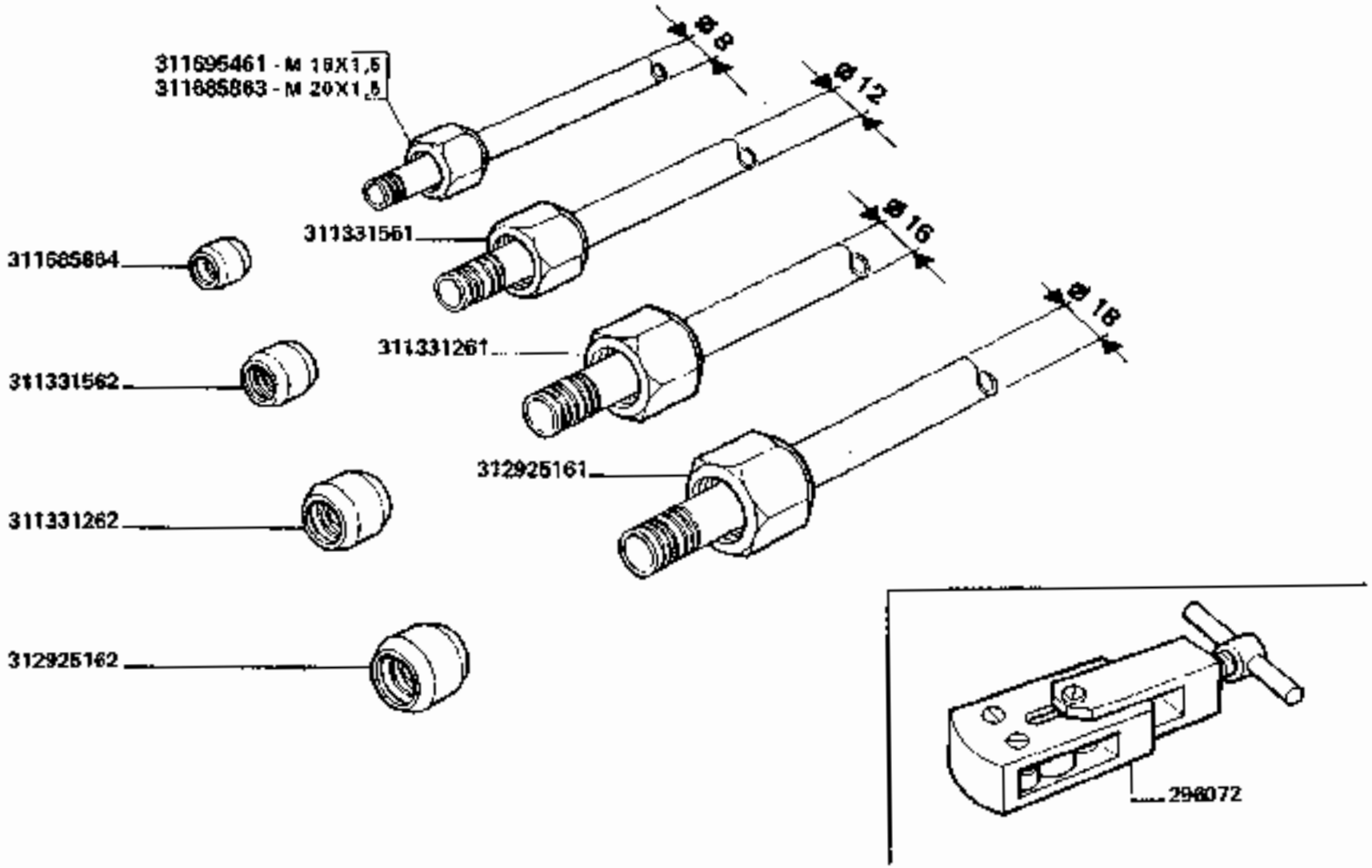

3790-3790R

RACCORDI PER TUBI IDRAULICI

Raccords pour tuyauteries hydrauliques
Anschluss fuer hydr. leitungen
Connections for hydraulics pipes
Racors por tuberias hidraulicos

K16

https://www.tractormanualpdf.info/

MODIF.	ANT. MODIF.	N. ORDIN.	Q	DENOMINAZIONE	DESIGNATION	BENENNUNG	DESCRIPTION	DENOMINACIONES
	311549100	296072	.	ATTREZZO PER SCANALAT. SU TUBI	OUTIL POUR RAINURE SUR TUYAU	SONDERAUS-RUESTUNG	TOOL FOR GROOVING HYDRAULIC PIPES	HERRAMIENTAS POR ACANALADURAS
		311331261	.	RACCORDO	RACCORD	STUTZEN	CONNECTION	RACOR
		311331262	.	BICONO	OLIVE	DOPPELKEGEL	OLIVE	DOBLE CONO
		311331561	.	RACCORDO	RACCORD	STUTZEN	CONNECTION	RACOR
		311331562	.	BICONO	OLIVE	DOPPELKEGEL	OLIVE	DOBLE CONO
		311685863	.	RACCORDO	RACCORD	STUTZEN	CONNECTION	RACOR
		311685864	.	BICONO	OLIVE	DOPPELKEGEL	OLIVE	DOBLE CONO
		311696461	.	RACCORDO	RACCORD	STUTZEN	CONNECTION	RACOR
		312925161	.	RACCORDO	RACCORD	STUTZEN	CONNECTION	RACOR
		312925162	.	BICONO	OLIVE	DOPPELKEGEL	OLIVE	DOBLE CONO

https://www.tractormanualpdf.info/

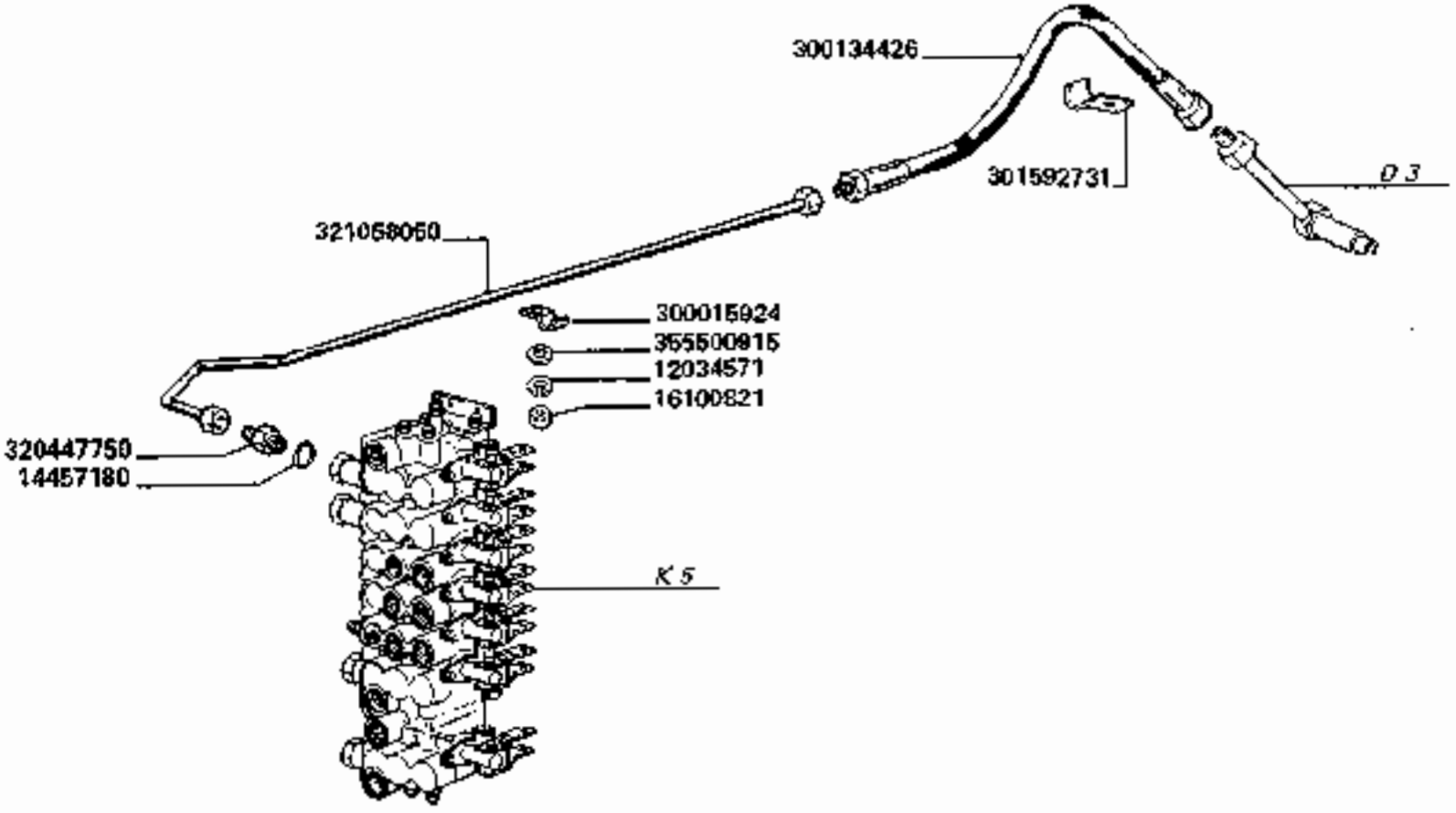

3790-3790R

TUBAZIONI COMANDO VARIATORE BATTITORE

Tuyauteries commande variateur batteur
Trommel variatorsteuerrohre
Drum variator control tubings
Tuberias de mando variador cilindro

K17

https://www.tractormanualpdf.info/

MODIF.	ANT.MODIF.	N. ORDIN.	Q	DENOMINAZIONE	DESIGNATION	BENENNUNG	DESCRIPTION	DENOMINACIONES
		12034571	1	ROSETTA ELASTICA	RONDELLE W	FEDERSCHEIBE	SPRING WASHER	ARANDELA ELASTICA
		14467180	1	GUARNIZIONE	JOINT	O-RING	O-RING	JUNTA
		16100821	1	DADO	ECROU	MUTTER	NUT	TUERCA
		300015924	1	GRAFFA	COLLIER	HALTER	RETAINER	ABRAZADERA
		300134426	1	TUBO FLESSIBILE	TUYAU FLEXIBLE	SCHLAUCH	HOSE	TUBO FLEXIBLE
		301592731	1	GRAFFA ANCORAGGIO	COLLIER	SCHLAUCH	RETAINER	ABRAZADERA
		320447750	1	RACCORDO	RACCORD	STUTZEN	CONNECTION	RACOR
		321058050	1	TUBO	TUYAU	ROHR	PIPE	TUBO
		355500915	1	RONDELLA	RONDELLE	SCHEIBE	WASHER	ARANDELA

https://www.tractormanualpdf.info/

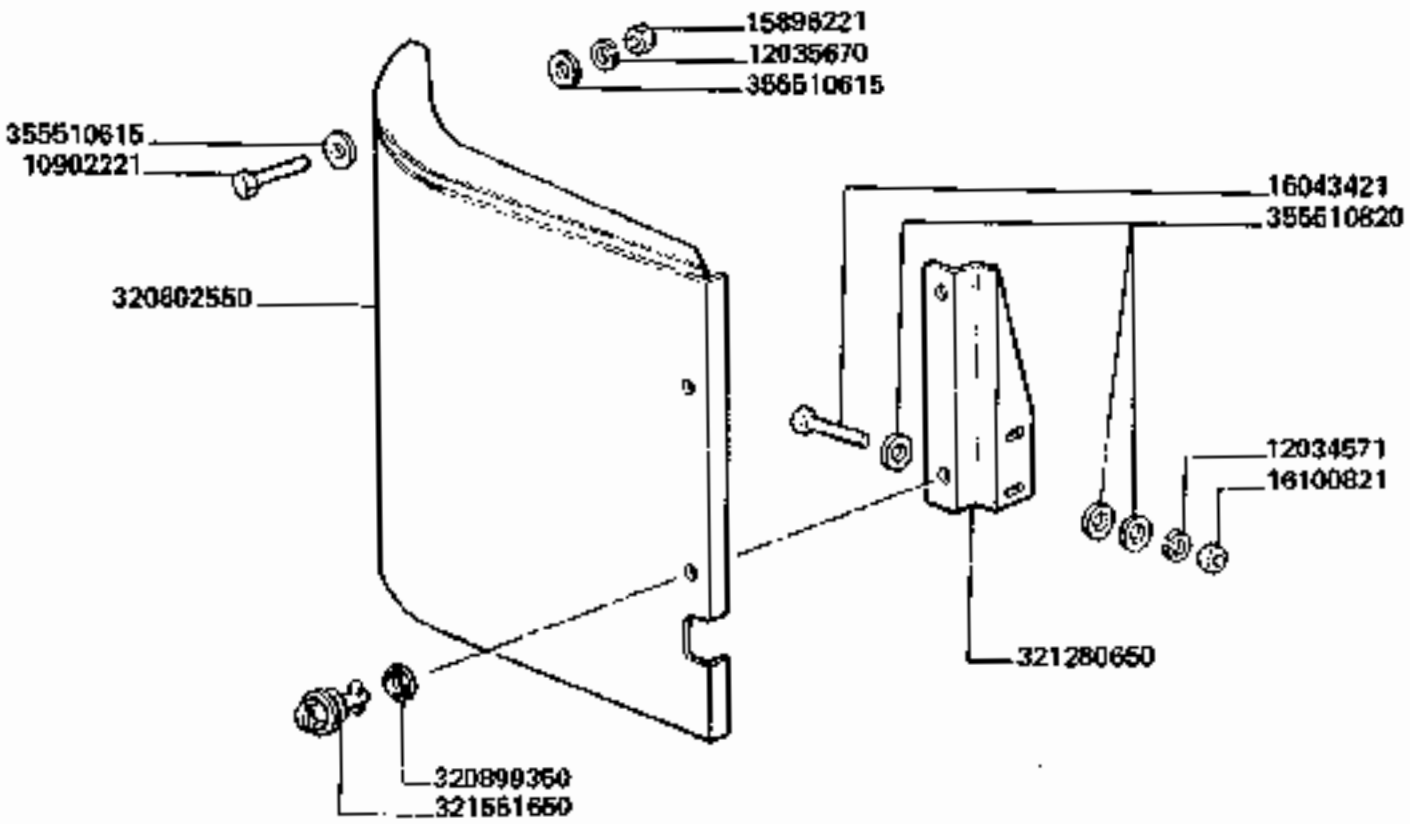

3790-3790R

PROTEZIONE DISTRIBUTORE

Protection distributeur
Schutzbleche fuer steuergeraet

Valve-chest guard
Proteccion distribuidor

K 18

https://www.tractormanualpdf.info/

MODIF.	ANT. MODIF.	N. ORDIN.	Q	DENOMINAZIONE	DESIGNATION	BENENNUNG	DESCRIPTION	DENOMINACIONES
		10902221	4	VITE	VIS	SCHRAUBE	SCREW	TORNILLO
		12034571	2	ROSETTA ELASTICA	RONDELLE W	FEDERSCHEIBE	SPRING WASHER	ARANDELA ELASTICA
		12035670	4	ROSETTA ELASTICA	RONDELLE W	FEDERSCHEIBE	SPRING WASHER	ARANDELA ELASTICA
		15896221	4	DADO	ECROU	MUTTER	NUT	TUERCA
		16043421	2	VITE	VIS	SCHRAUBE	SCREW	TORNILLO
		16100821	2	DADO	ECROU	MUTTER	NUT	TUERCA
		320802550	1	PROTEZIONE	PROTECTION	SCHUTZBLECH	GUARD	PROTECCION
		320899350	2	RONDELLA	RONDELLE	SCHEIBE	WASHER	ARANDELA
		321280650	1	STAFFA	ETRIER	HALTER	BRACKET	APOYO
		321551650	2	STELO CON TESTA CACCIAVITE	VIS AVEC FENTE	KLEMMSCHRAUBE	SLOTTED SET SCREW	TORNILLO CON RANURA
		355510615	8	RONDELLA	RONDELLE	SCHEIBE	WASHER	ARANDELA
		355510820	4	RONDELLA	RONDELLE	SCHEIBE	WASHER	ARANDELA

https://www.tractormanualpdf.info/

L 1	CAVO DA MOTORE A QUADRO E APPARECCHIATURE VARIE	CABLES MOTEUR A TABLEAU ET APPAREILS VARIES	KABEL-MOTOR ZU SCHALTBRETT UND VORRICHTUNGEN	CABLES-ENGINE TO INSTRUMENT BOARD AND DEVICES	CABLES DA MOTOR A CUADRO Y EQUIPOS VARIOS
L 2	CAVO DA BATTERIA A MOTORINO D'AVVIAMENTO	CABLE DE BATTERIES A DEMARREUR	KABEL-BATTERIE ZUM ANLASSER	CABLE-BATTERY TO STARTER MOTOR	CABLE DA BATERIA Y MOTOR DE ARRANQUE
L 3	AVVISATORE ACUSTICO	AVERTISSEUR	ELETRISCHE HUPE	HORN	BOCINA
L 4	COMANDI ELETTRICI	COMMANDES ELECTRIQUES	ELEKTRISCHE ANTRIEBE	ELETRIC CONTROL	MANDOS ELECTRICOS
L 4/1	COMANDI ELETTRICI	COMMANDES ELECTRIQUES	ELEKTRISCHE ANTRIEBE	ELETRIC CONTROL	MANDOS ELECTRICOS
L 5	APPARECCHI DI CONTROLLO	APPAREILS DE CONTROL	BADIENUNGS-VORRICHTUNGEN	INSTRUMENTS AND GAUGES	APARADOS DE CONTROL
L 6	APPARECCHI ILLUMINAZIONE ANTERIORE	APPAREILS ECLAIRAGE ANTERIEUR	VORDERBELEUCHTUNG	FRONT LIGHTING COMPONENTS	APARATOS ALUMBRADO ANTERIOR
L 7	APPARECCHI ILLUMINAZIONE POSTERIORE	APPAREILS ECLAIRAGE ARRIERE	HINTERBELEUCHTUNG	REAR LIGHTING COMPONENTS	APARATOS ALUMBRADO POSTERIOR
L 8	PRESA DI CORRENTE POSTERIORE	PRISE DE COURANT ARRIERE	HINTERE STEKDOSE	REAR SOCKET	ENCHUFE DE CORRIENTE POSTERIOR
L 9	ALLARME INGOLFAMENTO SCUOTIPAGLIA	ALARME BOURRAGE SECOUEURS	WARNANLAGE FUER SCHUETTLERVERSTOPFUNG	STRAW WALKER CLOGGING WARNING DEVICE	ALARMA ATASQUE SECUDIDORES
L 10	BATTERIA	BATTERIE	BATTERIE	BATTERY	BATERIA
L 11	SENSORE GIRI RECUPERO	CAPTEUR DE CONTROLLE A OTONS	UEBERKEHR KONTROLLSENSOR	TAILINGS CHECK SENSOR	SENSOR CONTROL RETORNO
L 11/1	SENSORE GIRI RECUPERO	CAPTEUR DE CONTROLLE A OTONS	UEBERKEHR KONTROLLSENSOR	TAILINGS CHECK SENSOR	SENSOR CONTROL RETORNO
L 12	SOPRESSORE DISTURBI	ANTIPERTURBATEUR	STOERSPANNUNGSCHUTZ	SUPPRESSOR	SUPRESOR

L IMPIANTO ELETTRICO — INSTALL. ELECTRICO — ELEKTRISCHE ANLAGE — ELECTRIC SYSTEM — SISTEMA ELECTRICO

https://www.tractormanualpdf.info/

https://www.tractormanualpdf.info/

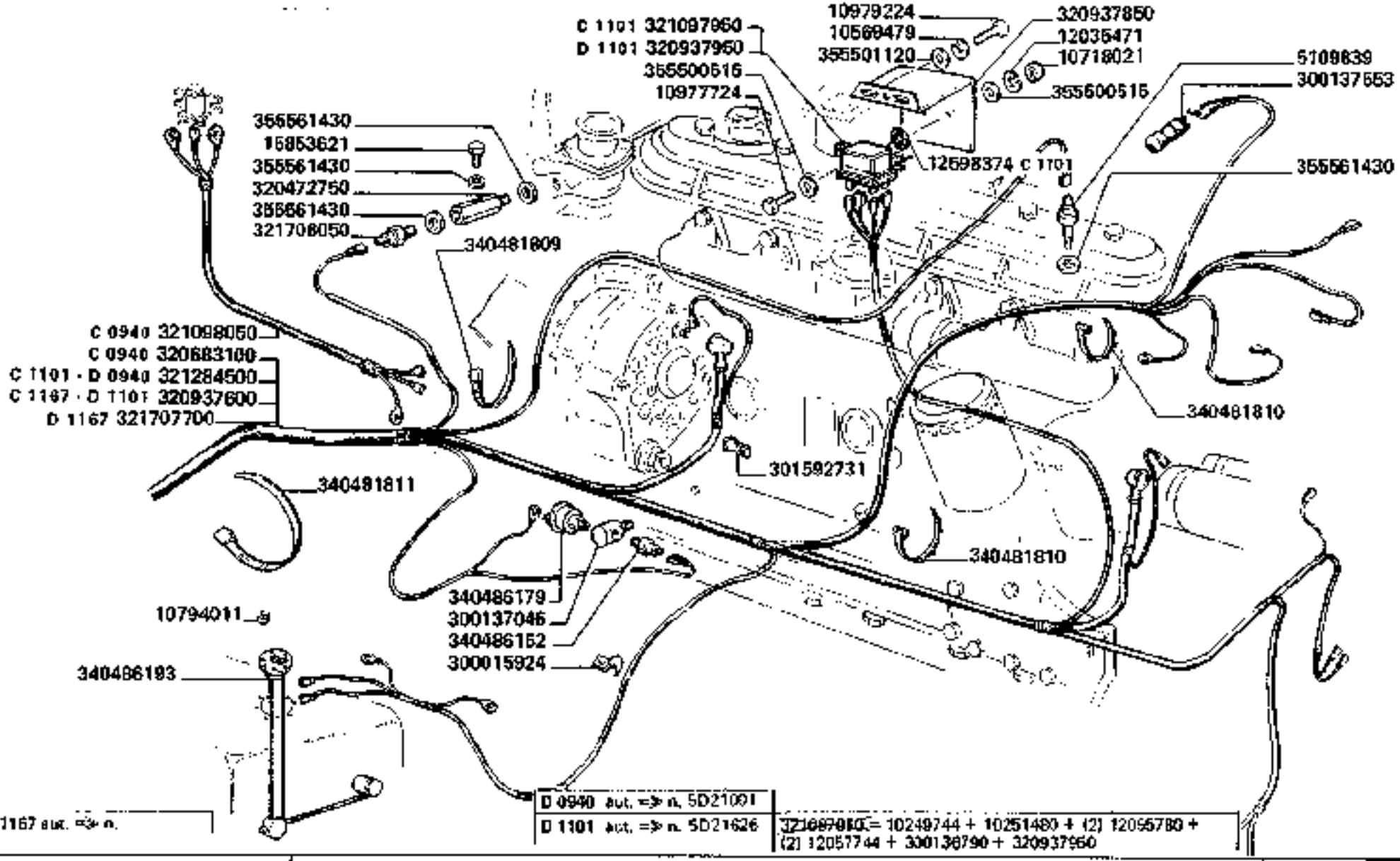

3790-3790R

CAVO DA MOTORE A QUADRO E APPARECCHIATURE VARIE

Cables moteur a tableau et appareils varies
Kabel-motor zu schaltbrett und vorrichtungen
Cables-engine to instrument board and devices
Cables da motor a cuadro y equipos varios

L1

https://www.tractormanualpdf.info/

MODIF.	ANT. MODIF.	N. ORDIN.	Q	DENOMINAZIONE	DESIGNATION	BENENNUNG	DESCRIPTION	DENOMINACIONES
		5109839	1	TERMISTORE	THERMISTOR	THERMISTOR	THERMISTOR	CONTACTOR
		10569479	2	ROSETTA ELASTICA	RONDELLE W	FEDERSCHEIBE	SPRING WASHER	ARANDELA ELASTICA
		10718021	2	DADO	ECROU	MUTTER	NUT	TUERCA
		10794011	6	DADO	ECROU	MUTTER	NUT	TUERCA
		10977724	2	VITE	VIS	SCHRAUBE	SCREW	TORNILLO
		10979224	2	VITE	VIE	SCHRAUBE	SCREW	TORNILLO
		12035471	2	ROSETTA ELASTICA	RONDELLE W	FEDERSCHEIBE	SPRING WASHER	ARANDELA ELASTICA
C 1101		12598374	2	ROSETTA DENTATA	RONDELLE DENTE	ZAHNSCHEIBE	WASHER	ARANDELA DENTADO
		15853621	1	VITE	VIS	SCHRAUBE	SCREW	TORNILLO
		300015924	5	GRAFFA	COLLIER	SCHELLE	CLAMP	COLLAR
		300137046	1	RACCORDO	RACCORD	STUTZEN	CONNECTION	RACOR
		300137553	1	INDICAT.INTAS. FILTRO	CAPTEUR	KONTROLSCHALTER	INDICATOR	INDICADOR
		301592731	5	GRAFFA ANCORAGGIO	COLLIER	SCHELLE	CLAMP	COLLAR
		320472750	1	RACCORDO	RACCORD	STUTZEN	CONNECTION	RACOR
C 0940		320683700	1	CAVO COLLEG. MOTORE	CABLE	KABEL	CABLE	CABLE
C 1167		320937600	1	CAVO	CABLE	KABEL	CABLE	CABLE
	321116450	320937850	1	SUPPORTO SENSORE	SUPPORT	HALTERUNG	SUPPORT	SOPORTE
D 1101		320937950	1	RELÉ	RELAIS	RELAY	RELAY	RELAIS
C 1101		321097950	1	RELÉ	RELAIS	RELAY	RELAY	RELAIS
C 0940		321098050	1	CAVO	CABLE	KABEL	CABLE	CABLE
C 1101		321284500	1	CAVO COLLEG. MOTORE	CABLE	KABEL	CABLE	CABLE
D 1167		321707700	1	CAVO COLLEG. MOTORE	CABLE	KABEL	CABLE	CABLE
	340486127	321708050	1	TERMOCONTATTO	TERMO CONTACT	THERMOKONTAKT	THERMOCONTACT	TERMO CONTACTO
		340481809	15	FASCETTA	COLLIER	HALTERBAND	STRAP	ABRAZADERA
		340481810	75	FASCETTA	COLLIER	HALTERBAND	STRAP	ABRAZADERA
		340481811	9	FASCETTA	COLLIER	HALTERBAND	STRAP	ABRAZADERA
		340486152	1	MANOCONTATTO	PRESSOSTAT	MANOM. KONTAKT	MANOM. CONTACT	CONTACTO MANOM.
		340486179	1	TRASMETTITORE	CONTACTEUR	KONTAKTGEBER	SENDING	CONTACTOR
		340486193	1	COM. INDICATORE LIVELLO	COMMANDE JAUGE DE NIVEAU	STANDGEBER	SENDING UNIT	MANDO INDICATOR DE NIVEL
		355500515	4	RONDELLA	RONDELLE	SCHEIBE	WASHER	ARANDELA
		355501120	2	RONDELLA	RONDELLE	SCHEIBE	WASHER	ARANDELA
		355561430	4	GUARNIZIONE	RONDELLE	SCHEIBE	WASHER	ARANDELA

https://www.tractormanualpdf.info/

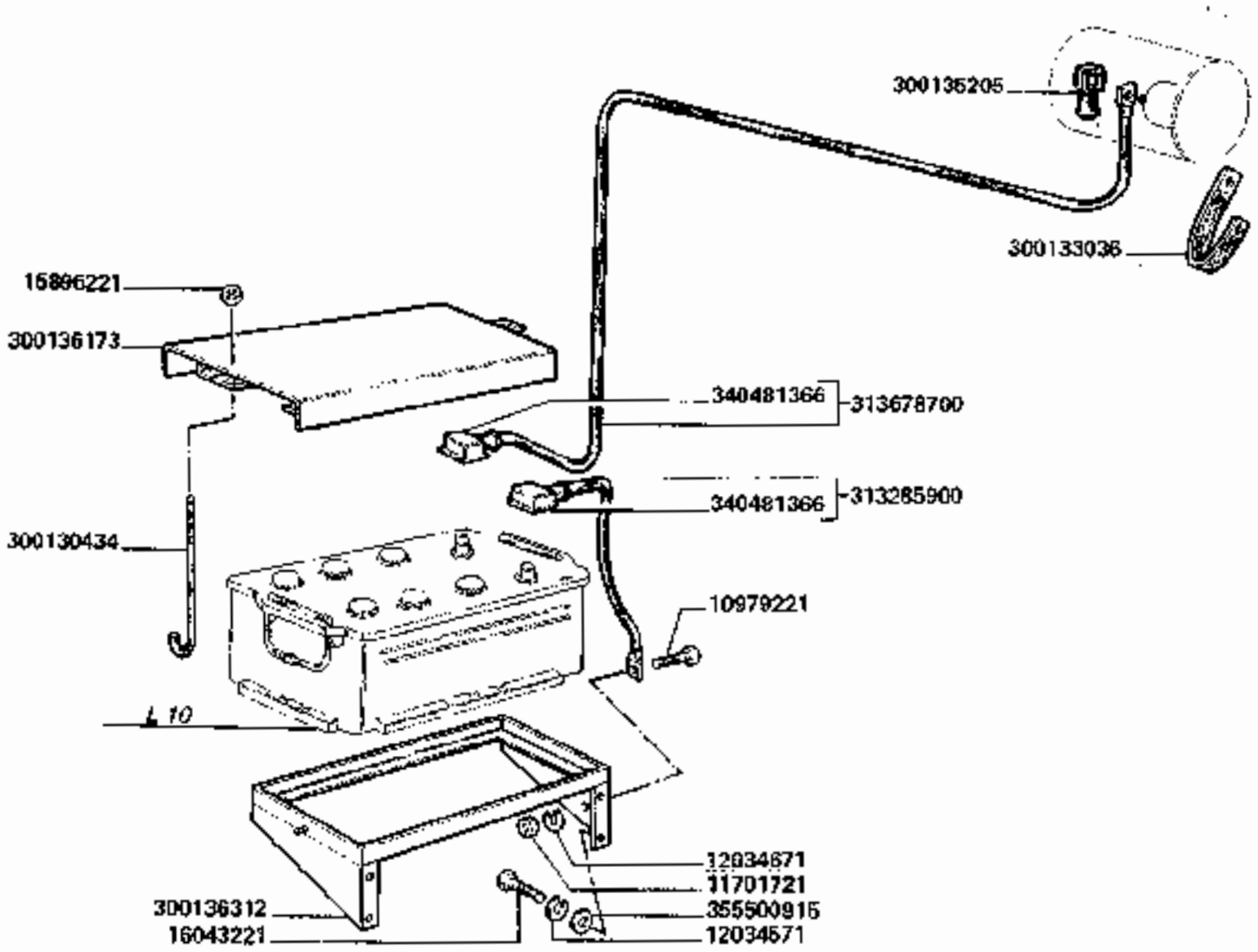

3790-3790 R

CAVO DA BATTERIA A MOTORINO D'AVVIAMENTO

Cable de batteries a demarreur
Kabel batterie zum anlasser
Cable-battery to starter motor
Cable da bateria y motor de arranque

L2

https://www.tractormanualpdf.info/

MODIF.	ANT. MODIF.	N. ORDIN.	Q	DENOMINAZIONE	DESIGNATION	BENENNUNG	DESCRIPTION	DENOMINACIONES
		10979221	1	VITE	VIS	SCHRAUBE	SCREW	TORNILLO
		11701721	1	DADO	ECROU	MUTTER	NUT	TUERCA
		12034671	6	ROSETTA ELASTICA	RONDELLE W	FEDERSCHEIBE	SPRING WASHER	ARANDELA ELASTICA
		12034671	1	ROSETTA ELASTICA	RONDELLE W	FEDERSCHEIBE	SPRING WASHER	ARANDELA ELASTICA
		15896221	2	DADO	ECROU	MUTTER	NUT	TUERCA
		16043221	4	VITE	VIS	SCHRAUBE	SCREW	TORNILLO
		300130434	2	TIRANTE	TIRANT	SPANNBOLZEN	TIE-ROD	TIRANTE
		300133036	1	TRECCIA A MASSA	CABLE DE MASSE	MASSEKABEL	GROUND CABLE	CABLE DE MASA
		300135205	1	COPRIMORSETTO	CAPUCHON	SCHUTZKAPPE	CAP	CAPUCHO
		300136173	1	COPERCHIO	COUVERCLE	DECKEL	COVER	CIERRE
		300136312	1	TELAIO	CHASSIS	RHAMEN	FRAME	BASTIDOR
		313285900	1	CAVO NEGATIVO	CABLE	KABEL	CABLE	CABLE
		313678700	1	CAVO POSITIVO	CABLE	KABEL	CABLE	CABLE
		340481366	(1)	COPRIMORSETTO	CAPUCHON	SCHUTZKAPPE	CAP	CAPUCHO
		355500915	4	RONDELLA	RONDELLE	SCHEIBE	WASHER	ARANDELA

https://www.tractormanualpdf.info/

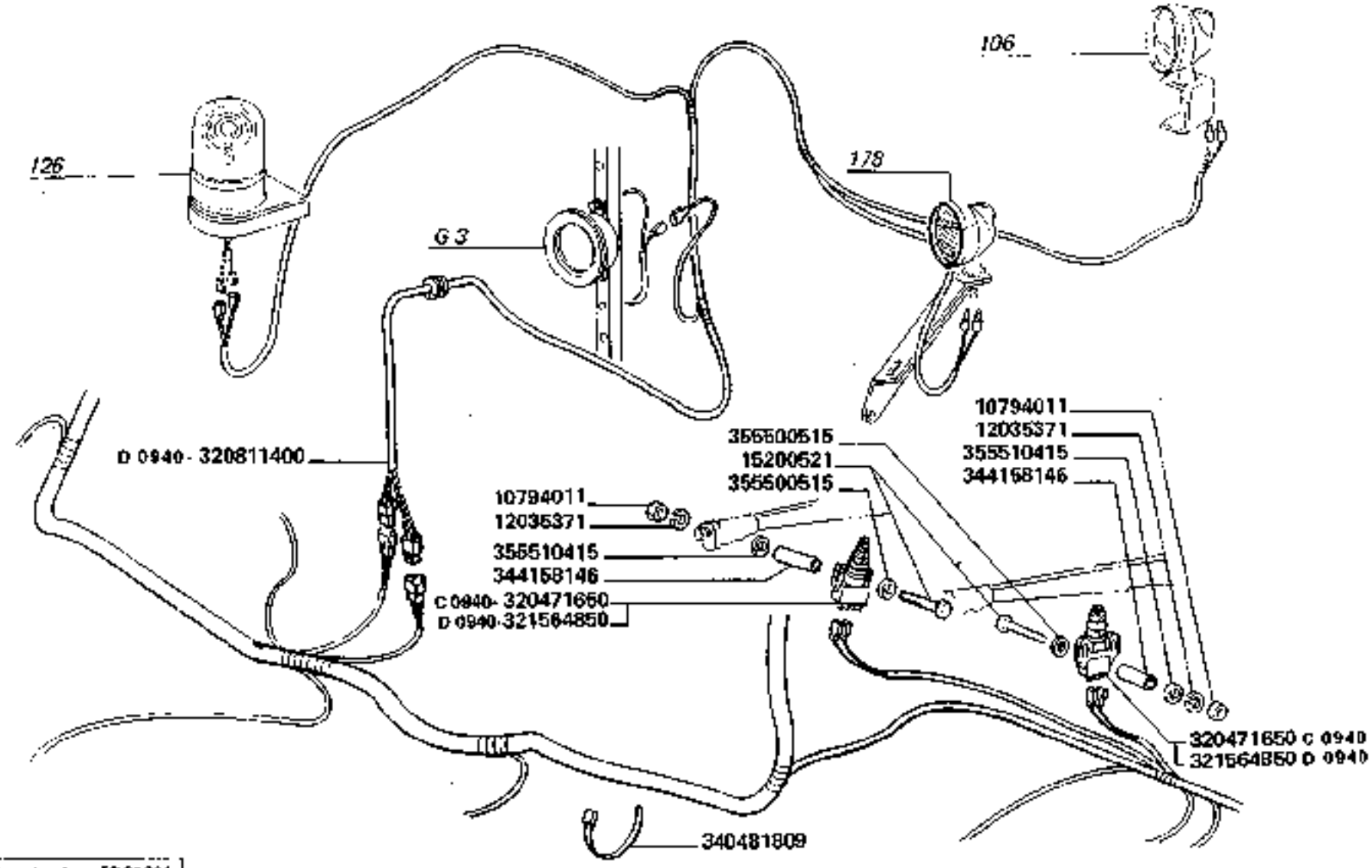

D 0940 aut. => n. 5D21001

3790-3790R

AVVISATORE ACUSTICO

Avertisseur
Elektrische Hupe

Horn
Bocina

L 3

2

https://www.tractormanualpdf.info/

https://www.tractormanualpdf.info/

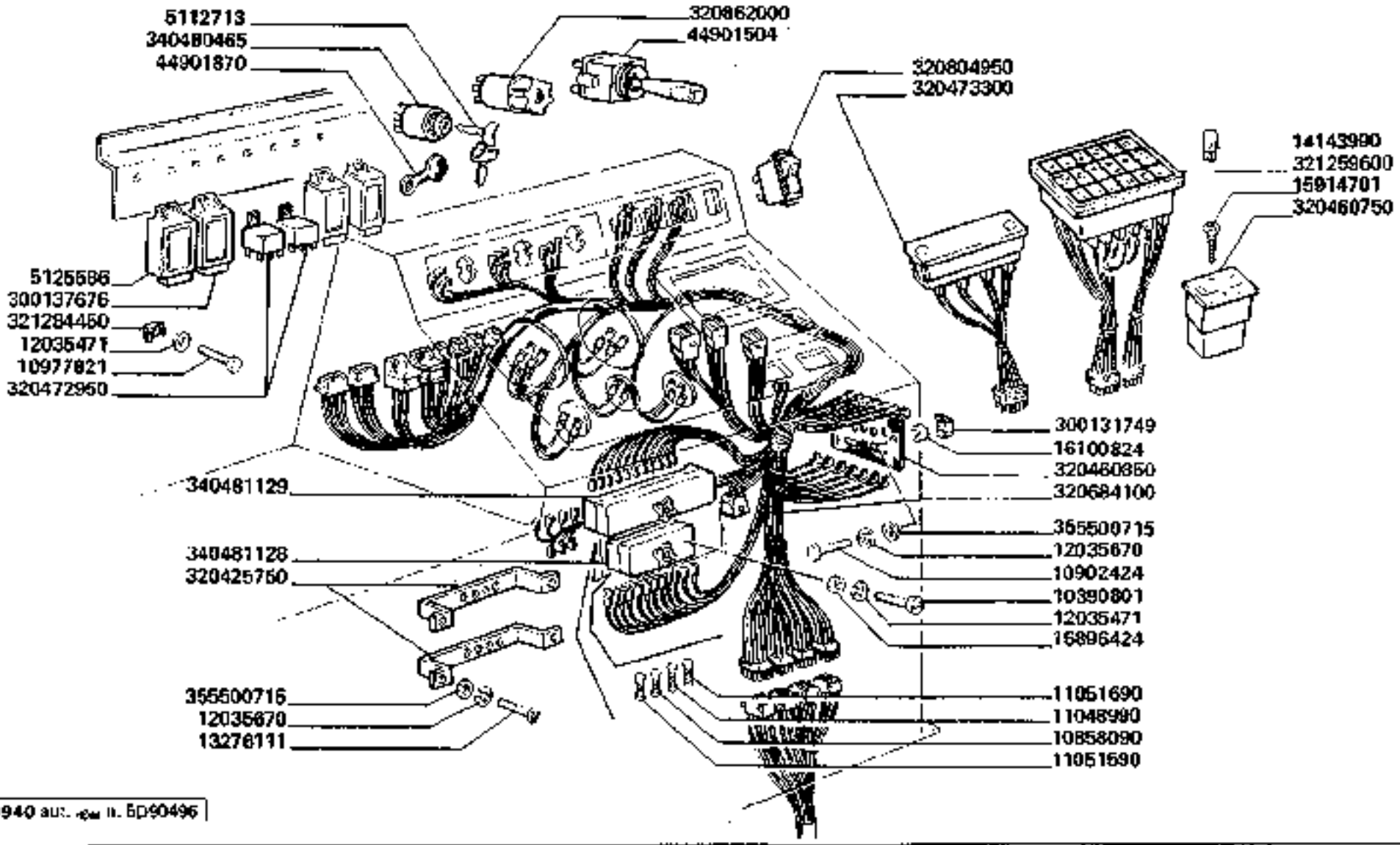

C 0940 aus. ... n. 5D90496

3790-3790R

COMANDI ELETTRICI

Commandes electriques
Elektrische antriebe

Eletric control
Mandos electricos

L4

https://www.tractormanualpdf.info/

MODIF.	ANT. MODIF.	N. ORDIN.	Q	DENOMINAZIONE	DESIGNATION	BENENNUNG	DESCRIPTION	DENOMINACIONES
		5112713	2	CHIAVE FIAT	CLE DE CONTACT	ZUENDSCHLUESSEL	IGNITION KEY	LLAVE DE ENCENDIO
	340480256	6125586	1	INTERMITTENZA	CENTR. CLIGNOT	INTERMITTENZ	INTERMITANCE	INTERMITENCIA
		10380801	(4)	VITE	VIS	SCHRAUBE	SCREW	TORNILLO
		10858090	(-)	FUSIBILE (5 A)	FUSIBLE	SICHERUNG	FUSE	FUSIBLE
		10902424	2	VITE	VIS	SCHRAUBE	SCREW	TORNILLO
		10977821	4	VITE	VIS	SCHRAUBE	SCREW	TORNILLO
		11048990	(-)	FUSIBILE (16 A)	FUSIBLE	SICHERUNG	FUSE	FUSIBLE
		11061590	(-)	FUSIBILE (8 A)	FUSIBLE	SICHERUNG	FUSE	FUSIBLE
		11061690	(-)	FUSIBILE (25 A)	FUSIBLE	SICHERUNG	FUSE	FUSIBLE
		12035471	4	ROSETTA ELASTICA	RONDELLE W	FEDERSCHEIBE	SPRING WASHER	ARANDELA ELASTICA
		12035471	(4)	ROSETTA ELASTICA	RONDELLE W	FEDERSCHEIBE	SPRING WASHER	ARANDELA ELASTICA
		12035670	4	ROSETTA ELASTICA	RONDELLE W	FEDERSCHEIBE	SPRING WASHER	ARANDELA ELASTICA
		12035670	(4)	ROSETTA ELASTICA	RONDELLE W	FEDERSCHEIBE	SPRING WASHER	ARANDELA ELASTICA
		13276111	(4)	VITE	VIS	SCHRAUBE	SCREW	TORNILLO
		14143990	(-)	LAMPADA	LAMPE	LAMPE	BULB	BOMBILLA
		15896424	(4)	DADO	ECROU	MUTTER	NUT	TUERCA
		15914701	2	VITE	VIS	SCHRAUBE	SCREW	TORNILLO
		16100824	2	DADO	ECROU	MUTTER	NUT	TUERCA
		44901870	1	CAPPUCCIO	CAPUCHON	KAPPE	CAP	CAPUCHO
	340480442	44901504	1	COMMUTATORE	COMMUTATEUR	UMSCHALTER	SWITCH	COMMUTADOR
		300131749	3	DADO	ECROU	MUTTER	NUT	TUERCA
		300137676	1	CICALINO	SONNETTE	RASSELKLINGEL	BUZZER	CIGARRITA
		320425750	(2)	BRIGLIA SUPPORTO	SUPPORT	HALTER	SUPPORT	SOPORTE
		320460750	1	CONTAORE	HOROMETRE	STUNDENZAEHLER	HOUR METER	CUENTA ORAS
		320460850	1	BASETTA DIODI	PLAQUE PORTE DIODE	DIODEHALTER	DIODE	PLACA PORTA DIODO
		320472950	2	RELE'	RELAIS	RELAY	RELAY	RELAIS
		320473300	1	INDICATORE OTTICO	LAMPE-TEMOIN	ANZEIGELEUCHTE	INDICATOR LAMP	LAMPARA TESTIGO
		320684100	1	CAVO COLLEG. CRUSCOTTO	CABLE	KABLE	CABLE	CABLE
	320473150	320604950	1	PULSANTE	INTERRUPTEUR	SCHALTER	SWITCH	INTERRUPTOR
	320473000	320862000	1	QUADRETTO DISTRIBUT.	COMMUTATEUR	SCHALTER	SWITCH	COMMUTADOR
	320473200	321259600	1	INDICATORE OTTICO	LAMPE-TEMOIN	ANZEIGELEUCHTE	INDICATOR LAMP	LAMPARA TESTIGO
		321284450	9	DADO	ECROU	MUTTER	NUT	TUERCA
		340480465	1	INTERRUTT. AVVIAM.	INTERRUPTEUR	ANLASSSCHALTER	IGNITION SWITCH	INTERRUPTOR
		340481128	(1)	SCATOLA FUSIBILI	BOITE A FUSIBLES	SICHERUNGSDOSE	FUSE BOX	CAJA DE FUSIBLES
		340481129	(1)	SCATOLA FUSIBILI	BOITE A FUSIBLES	SICHERUNGSDOSE	FUSE BOX	CAJA DE FUSIBLES
		355500715	2	RONDELLA	RODEELLE	SCHEIBE	WASHER	ARANDELA
		355500715	(4)	RONDELLA	RONDELLE	SCHEIBE	WASHER	ARANDELA

https://www.tractormanualpdf.info/

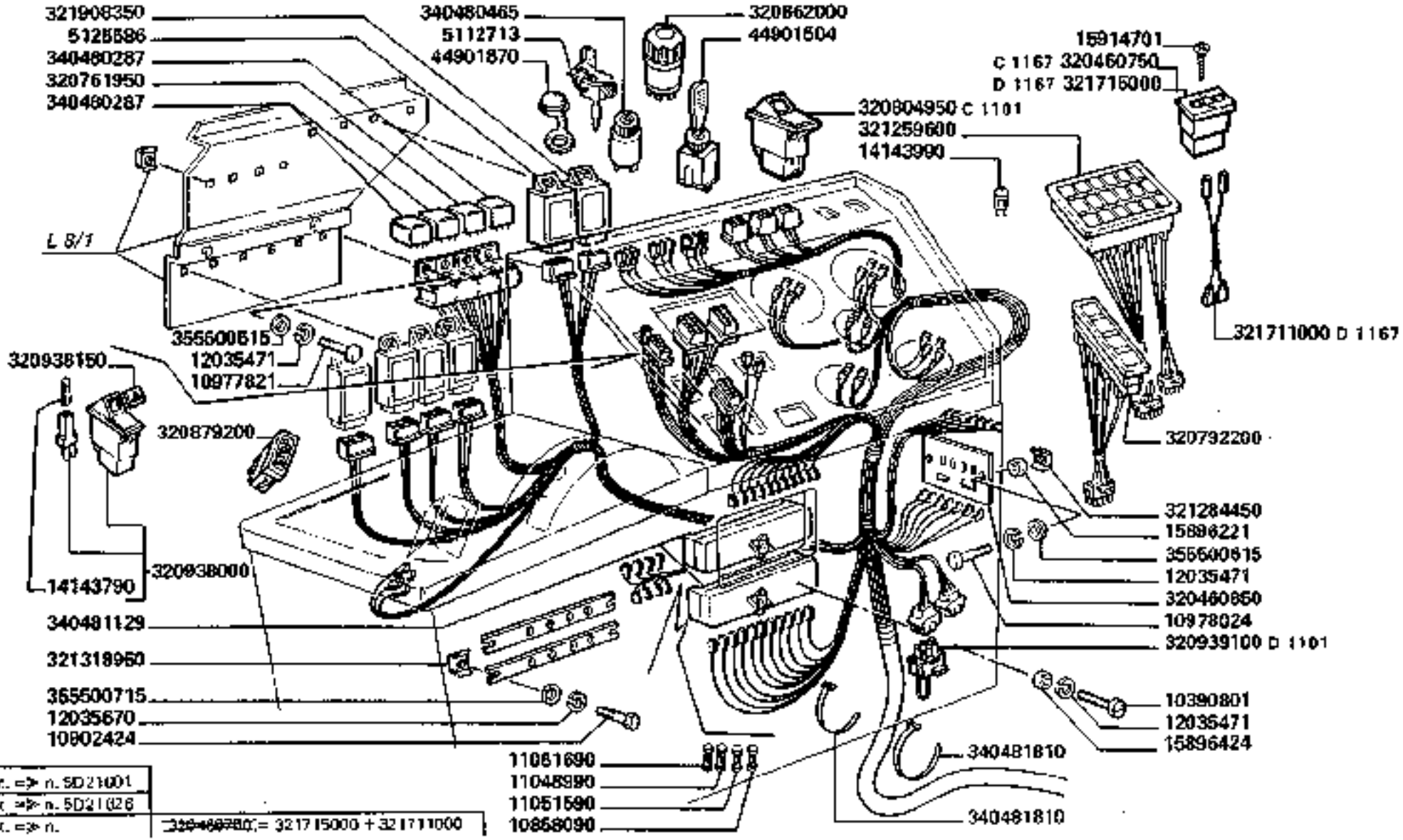

D 0940 aut. => n. 5D21001	
D 1101 aut. => n. 5D21026	
D 1167 aut. => n.	~~320460750~~ = 321715000 + 321711000

3790-3790R

COMANDI ELETTRICI

Commandes électriques
Elektrische Antriebe
Electric controls
Mandos electricos

L 4/1

https://www.tractormanualpdf.info/

MODIF.	ANT. MODIF.	N. ORDIN.	Q	DENOMINAZIONE	DESIGNATION	BENENNUNG	DESCRIPTION	DENOMINACIONES
		5112713	2	CHIAVE FIAT	CLE DE CONTACT	ZUENDSCHLUESSEL	IGNITION KEY	LLAVE DE ENCENDIO
	340480256	5125586	1	INTERMITTENZA	CENTR. CLIGNOT.	INTERMITTENZ	INTERMITANCE	INTERMITENCIA
		10390801	(4)	VITE	VIS	SCHRAUBE	SCREW	TORNILLO
		10868090	(-)	FUSIBILE (8 A)	FUSIBLE	SICHERUNG	FUSE	FUSIBLE
		10902424	(4)	VITE	VIS	SCHRAUBE	SCREW	TORNILLO
		10977821	6	VITE	VIS	SCHRAUBE	SCREW	TORNILLO
		10978024	2	VITE	VIS	SCHRAUBE	SCREW	TORNILLO
		11048990	(-)	FUSIBILE (16 A)	FUSIBLE	SICHERUNG	FUSE	FUSIBLE
		11051590	(-)	FUSIBILE (5 A)	FUSIBLE	SICHERUNG	FUSE	FUSIBLE
		11051690	(-)	FUSIBILE (25 A)	FUSIBLE	SICHERUNG	FUSE	FUSIBLE
		12035471	10	ROSETTA ELASTICA	RONDELLE W	FEDERSCHEIBE	SPRING WASHER	ARANDELA ELASTICA
		12035471	(4)	ROSETTA ELASTICA	RONDELLE W	FEDERSCHEIBE	SPRING WASHER	ARANDELA ELASTICA
		12035670	(4)	ROSETTA ELASTICA	RONDELLE W	FEDERSCHEIBE	SPRING WASHER	ARANDELA ELASTICA
		14143790	(1)	LAMPADA 12V - 1,2 W	LAMPE	LAMPE	BULB	BOMBILLA
		14143990	(-)	LAMPADA	LAMPE	LAMPE	BULB	BOMBILLA
		15896221	2	DADO	ECROU	MUTTER	NUT	TUERCA
		15896424	(4)	DADO	ECROU	MUTTER	NUT	TUERCA
		15914701	2	VITE	VIS	SCHRAUBE	SCREW	TORNILLO
		44901504	1	COMMUTATORE	COMMUTATEUR	UMSCHALTER	SWITCH	CONMUTADOR
		44901870	1	CAPPUCCIO PROTEZ.	CAPUCHON	KAPPE	CAP	CAPUCHO
C 1167		320460750	1	CONTAORE	HORONETRE	STUNDENZAEHLER	HOUR METER	CUENTA ORAS
		320460850	1	BASETTA DIODI	PLAQUE PORTE DIODE	DIODEHALTER	DIODE SUPPORT	PLACA PORTA DIODO

./..

https://www.tractormanualpdf.info/

MODIF.	ANT. MODIF.	N. ORDIN.	Q	DENOMINAZIONE	DESIGNATION	BENENNUNG	DESCRIPTION	DENOMINACIONES
		320761950	1	CONTENITORE DIODI	BOITE DIODE	DIODEGEHAEUSE	DIODE BOX	CAJA DIODO
		320792200	1	INDICATORE OTTICO	LAMPE-TEMOIN	ANZEIGELEUCHTE	INDICATOR LAMP	LAMPARA TESTIGO
C 1101		320804950	1	PULSANTE	POUSSOIR	DRUKSCHALTER	SWITCH	INTERRUPTOR
	340473000	320862000	1	QUADRETTO DISTRIBUT.	PETIT TABLEAU DE DISTRIBUTION	VERTEILBRETT	DISTRIBUTION BOARD	CUADRITO DISTRIBUC.
	320761850	320879200	1	FANALINO SPIA	TEMOIN	KONTROLLLEUCHTE	WARNING LIGHT	LUZ DE CONTROL
D 1101		320938000	1	COMMUTATORE	COMMUTATEUR	UMSCHALTER	COMMUTATOR	CONMUTADOR
		320938150	1	PIASTRINA	PLAQUETTE	PLATTE	PLATE	PLACA
D 1101		320939100	1	BLOCCHETTO PONTE	PLAQUE A BORNES	LEITUNGSVERBINDER	CABLE CONNECTOR	ENCHUFE
		321259600	1	INDICATORE OTTICO	LAMPE-TEMOIN	ANZEIGELEUCHTE	INDICATOR LAMP	LAMPARA TESTIGO
		321284450	14	DADO	ECROU	MUTTER	NUT	TUERCA
		321318950	4	DADO	ECROU	MUTTER	NUT	TUERCA
D 1167		321711000	1	CAVO	CABLE	KABEL	CABLE	CABLE
D 1167		321715000	1	CONTAORE	HORDMETRE	STUNDENZAEHLER	HOUR METER	CUENTA ORAS
	300137675	321908350	1	CICALINO	SONNETTE	RASSELKLINGEL	BUZZER	CIGARRITA
		340480287	3	RELE	RELAIS	RELAY	RELAY	RELAIS
		340480465	1	INTERRUTT. AVVIAM.	INTERRUPTEUR	SCHALTER	SWITCH	INTERRUPTOR
		340481129	(2)	SCATOLA FUSIBILI	BOITE A FUSIBLES	SICHERUNGSDOSE	FUSE BOX	CAJA DE FUSIBLES
		340481810	25	FASCETTA	COLLIER	HALTERBAND	STRAP	ABRAZADERA
		355500615	6	RONDELLA	RODEELLE	SCHEIBE	WASHER	ARANDELA
		355500615	2	RONDELLA	RONDELLE	SCHEIDE	WASHER	ARANDELA
		355500715	(4)	RONDELLA	RONDELLE	SCHEIBE	WASHER	ARANDELA

https://www.tractormanualpdf.info/

https://www.tractormanualpdf.info/

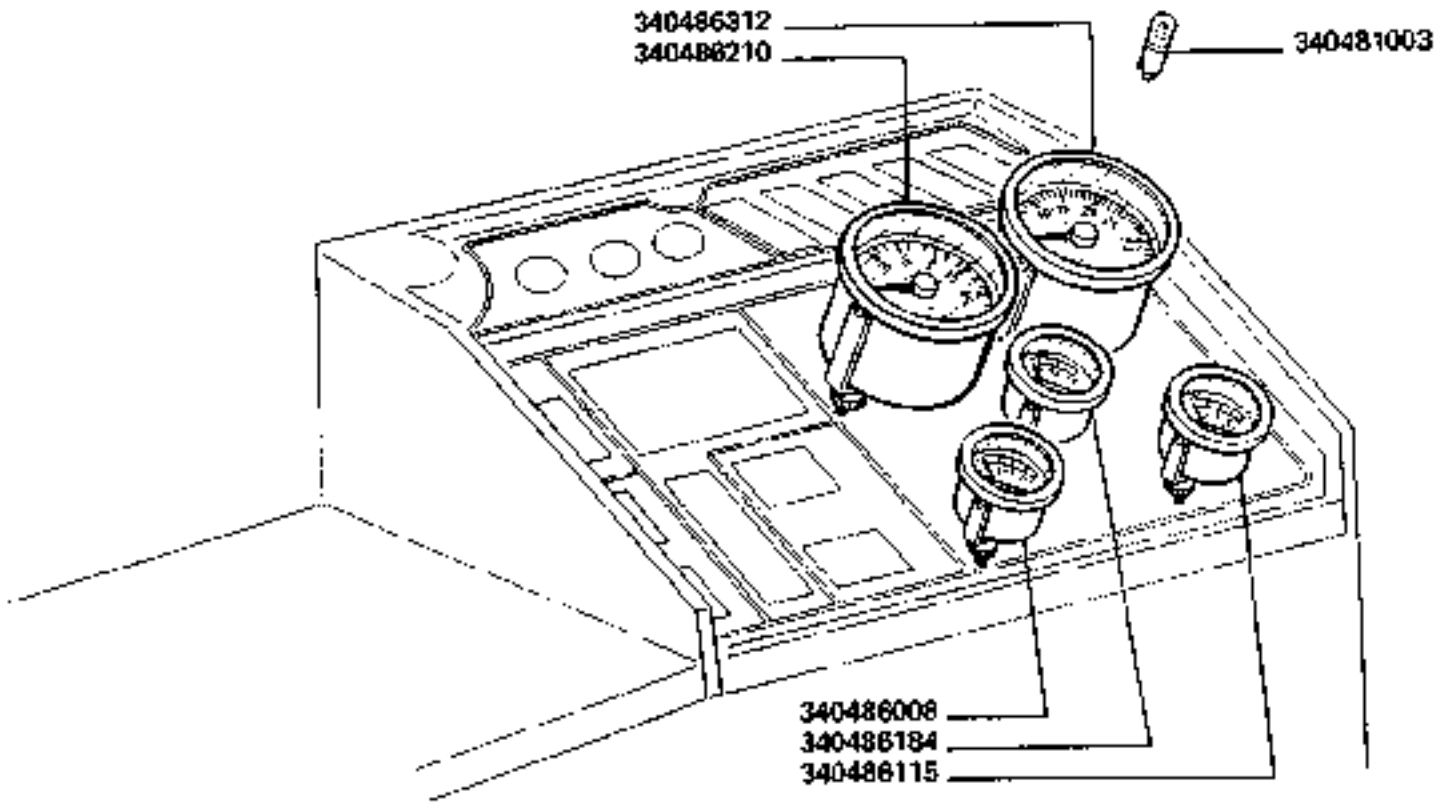

https://www.tractormanualpdf.info/

MODIF.	ANT. MODIF.	N. ORDIN.	Q	DENOMINAZIONE	DESIGNATION	BENENNUNG	DESCRIPTION	DENOMINACIONES
		340481003	(5)	LAMPADA	LAMPE	LAMPE	BULB	BOMBILLA
		340486008	1	MANOMETRO	MANOMETRE	OELMANOMETER	OIL PRESSURE GAUGE	MANOMETRO
		340486115	1	TERMOMETRO	THERMOMETRE	THERMOMETER	HEAT INDICATOR	TERMOMETRO
D 0897		340486184	1	INDICATORE LIVELLO	INDICAT. DE NIVEAU	STANDANZEIGER	LEVEL GAUGE	INDICADOR DE NIVEL
		340486210	1	CONTAGIRI	COMPTE -TOURS	DREHZAHLMESSER	SPEED INDICATOR	CUENTA REVOLUC.
		340486312	1	TACHIMETRO	COMPT. DE VITESSE	TACHOMETER	SPEEDOMETER	VELOCIMETRO

https://www.tractormanualpdf.info/

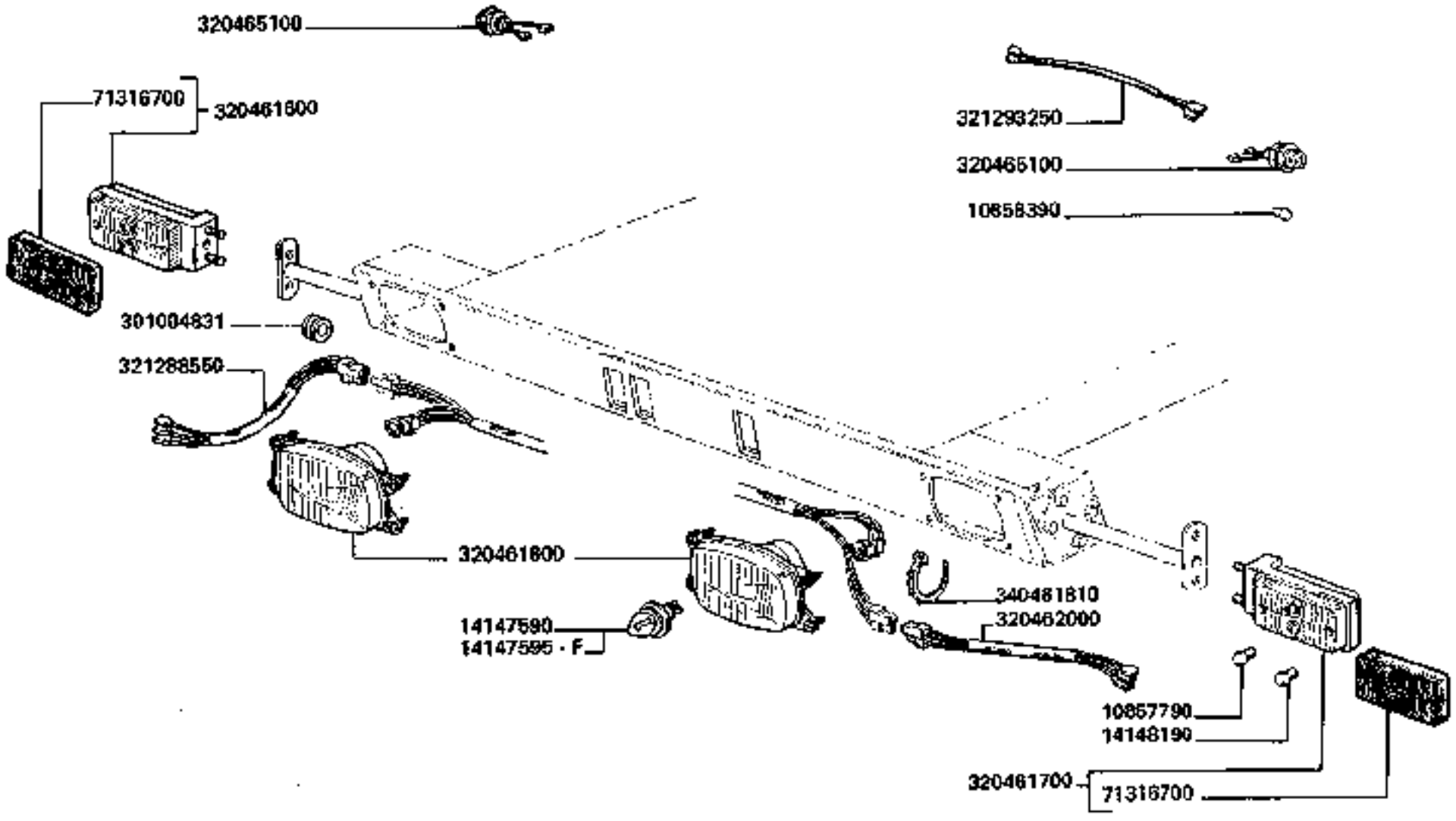

3790-3790R

APPARECCHI ILLUMINAZIONE ANTERIORE

Appareils eclairage anterieur
Vorderbeleuchtung

Front lighting components
Aparatos alumbrado anterior

L6

https://www.tractormanualpdf.info/

MODIF.	ANT. MODIF.	N. ORDIN.	Q	DENOMINAZIONE	DESIGNATION	BENENNUNG	DESCRIPTION	DENOMINACIONES
		10857790	2	LAMPADA	LAMPE	LAMPE	BULB	BOMBILLA
		10858390	2	LAMPADA	LAMPE	LAMPE	BULB	BOMBILLA
		14147590	2	LAMPADA	LAMPE	LAMPE	BULB	BOMBILLA
		14147595	2	LAMPADA (GIALLA)	LAMPE (JAUNE)	LAMPE (GELB)	BULB (YELLOW)	BOMBILLA (AMARILLA)
		14148190	2	LAMPADA	LAMPE	LAMPE	BULB	BOMBILLA
	9961467	71316700	(1)	CORPO LUMINOSO	DIFFUSEUR	LICHTGLAS	LENS	TAPA TRANSLUCIDA
		301004831	2	GOMMINO	CAOUTCHOUC	GUMMI	RUBBER	GOMA
		320461600	1	FANALINO ANT. D	FEU	LICHT	LIGHT	FAROLITO
		320461700	1	FANALINO ANT. S.	FEU	LICHT	LIGHT	FAROLITO
		320461800	2	PROIETTORE	PROJECTEUR	SCHEINWERFER	HEADLAMP	PROJECTOR
		320462000	1	CAVO COLLEG. FANAL. S.	CABLE	KABEL	CABLE	CABLE
		320465100	2	RIPETITORE	RIPETITEUR	BLINKLICHT	SIGNAL REPEATER	REPETIDOR DIRECC.
	320461900	321288560	1	CAVO COLLEG. FANAL. D.	CABLE	KABEL	CABLE	CABLE
	320465000	321293250	1	CAVO AGGIUNTIVO	CABLE	KABEL	CABLE	CABLE
		340481810	4	FASCETTA	COLLIER	HALTERBAND	STRAP	ABRAZADERA

https://www.tractormanualpdf.info/

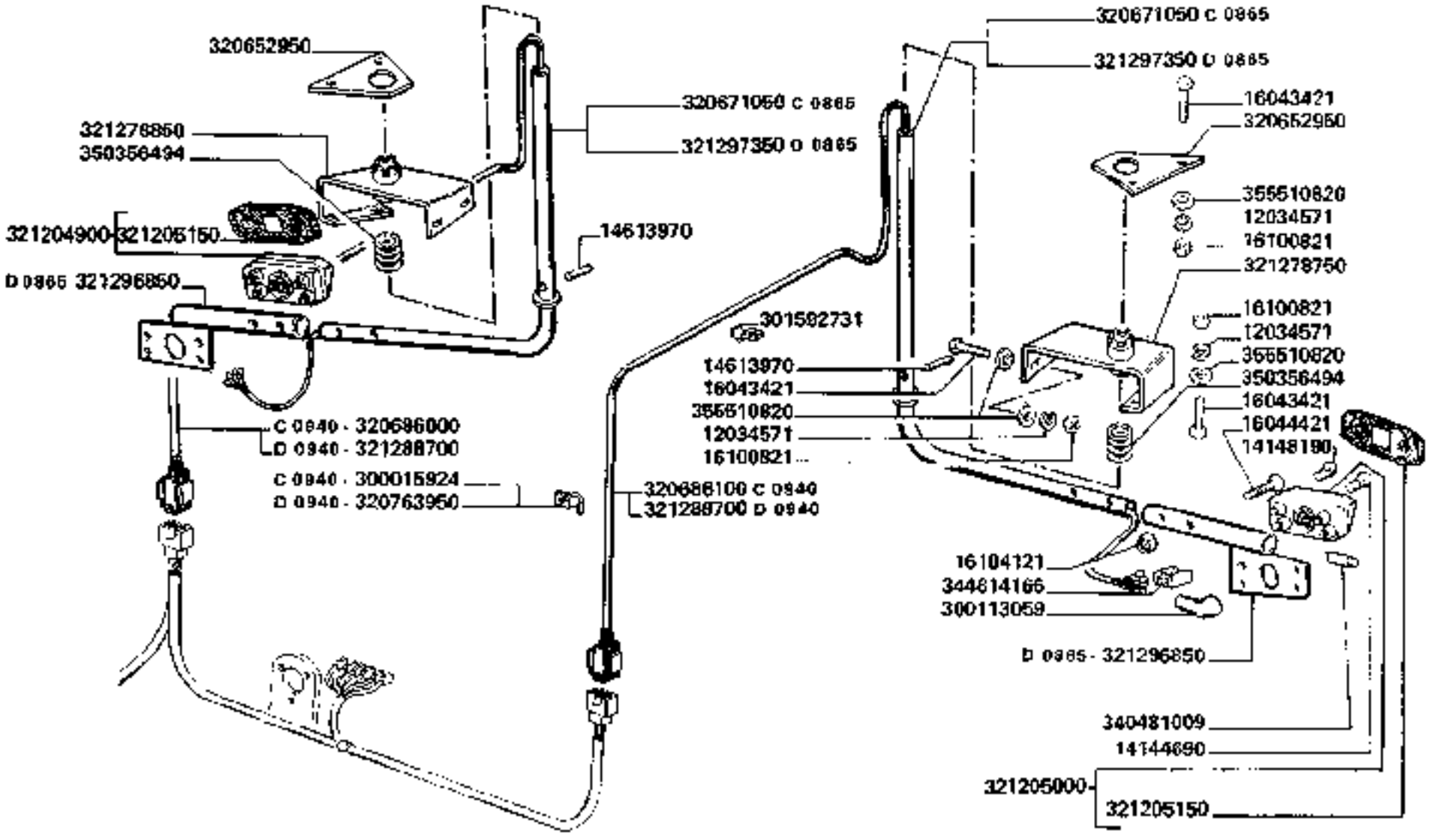

D 0865 aut. ⇒ n. 5D20149 | D 0940 aut. ⇒ n. 5D21001

3790-3790R

APPARECCHI ILLUMINAZIONE POSTERIORE

Appareils éclairage arrière
Hinterbeleuchtung
Rear lighting components
Aparatos alumbrado posterior

https://www.tractormanualpdf.info/

MODIF.	ANT. MODIF.	N. ORDIN.	Q	DENOMINAZIONE	DESIGNATION	BENENNUNG	DESCRIPTION	DENOMINACIONES
		12034571	12	ROSETTA ELASTICA	RONDELLE W	FEDERSCHEIBE	SPRING WASHER	ARANDELA ELASTICA
		14144690	2	LAMPADA 12V - 5/21W	LAMPE	LAMPE	BULB	BOMBILLA
		14148390	2	LAMPADA 12V - 21W	LAMPE	LAMPE	BULB	BOMBILLA
		14613970	2	SPINA ELASTICA	GOUPILLE ELAST	SPANNUELSE	ROLL PIN	PASADOR ABIERTO
		16043421	12	VITE	VIS	SCHRAUBE	SCREW	TORNILLO
		16044421	2	VITE	VIS	SCHRAUBE	SCREW	TORNILLO
		16100821	12	DADO	ECROU	MUTTER	NUT	TUERCA
		16104121	2	DADO	ECROU	MUTTER	NUT	TUERCA
C 0940		300015924	5	GRAFFA	COLLIER	SCHELLE	CLAMP	COLLAR
		300113059	2	CAPPUCCIO	CAPUCHON	KAPPE	CAP	CAPUCHO
		301592731	2	GRAFFA	COLLIER	HALTER	RETAINER	ABRAZADERA
		320652950	2	STAFFA	ETRIER	HALTER	BRACKET	SOPORTE
C 0865		320671050	2	BRACCIO FANAL. POST. D.-S.	BRAS	ARM	ARM	BRAZO
C 0940		320686000	1	CAVO COLL. FANAL. D.	CABLE	KABEL	CABLE	CABLE
C 0940		320686100	1	CAVO COLL. FANAL. S.	CABLE	KABEL	CABLE	CABLE
D 0940		320763950	5	GRAFFA	COLLIER	HALTER	RETAINER	ABRAZADERA
	311531000	321204900	1	FANALE POST. D.	FEU	LICHT	LIGHT	FAROLITO
	313782900	321205000	1	FANALINO POST. S.	FEU	LICHT	LIGHT	FAROLITO
	300115310	321205150	2	CORPO LUMINOSO	DIFFUSEUR	LICHTGLAS	LENS	TAPA TRANSLUCIDA
	320652750	321278750	1	SUPP. BRACCIO FAN. S.	SUPPORT	HALTERUNG	SUPPORT	SOPORTE
	320652850	321278850	1	SUPP. BRACCIO FAN. D.	SUPPORT	HALTERUNG	SUPPORT	SOPORTE
D 0940		321288700	2	CAVO COLL. FANAL. S.	CABLE	KABEL	CABLE	CABLE
D 0865	320737350	321296850	2	PROLUNGA BRACCIO	RALLONGE	VERLAENGERUNG	EXTENSION	PROLONGA
D 0865	320737450	321297350	2	BRACCIO FANAL. D. - S.	BRAS	ARM	ARM	BRAZO
		340481009	1	LAMPADA A SILURO	LAMPE	LAMPE	BULB	BOMBILLA
		344814166	2	BLOCCHETTO PORTAF.	PRISE FEMELLE	STECKDOSE	TERMINAL FEMALE	TERMINAL HEMBRA
		350356494	2	MOLLA	RESSORT	FEDER	SPRING	RESORTE
		355510820	16	RONDELLA	RONDELLE	SCHEIBE	WASHER	ARANDELA

https://www.tractormanualpdf.info/

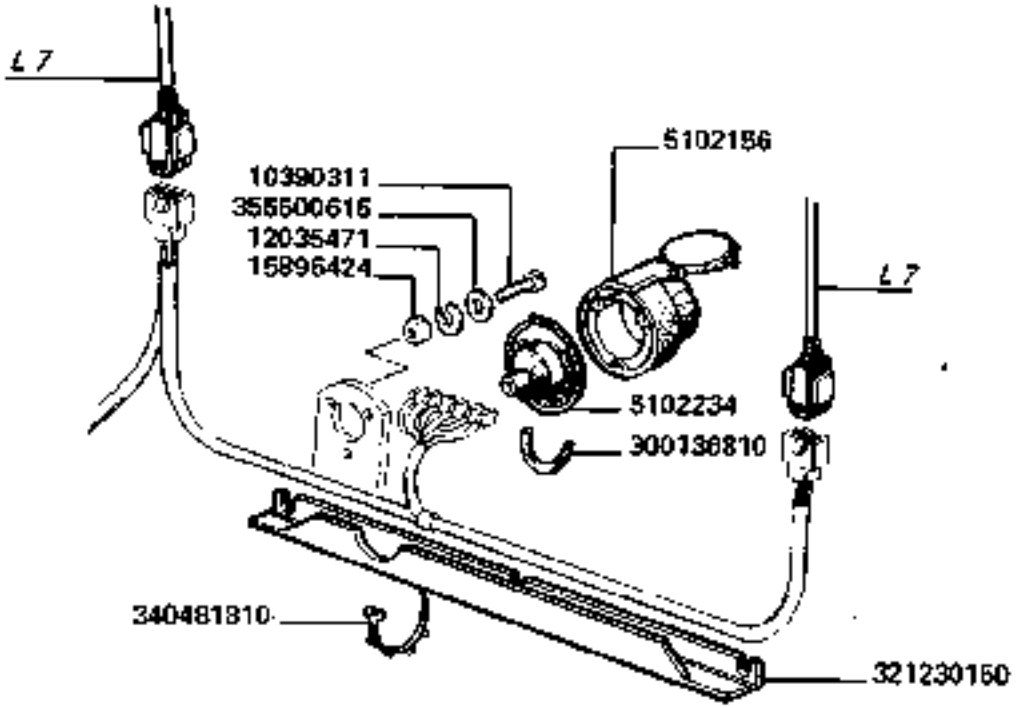

3790-3790R

PRESA DI CORRENTE POSTERIORE

Prise de courant arrière
Hintere Steckdose

Rear socket
Enchufe de corriente posterior

https://www.tractormanualpdf.info/

MODIF	ANT. MODIF.	N. ORDIN.	Q	DENOMINAZIONE	DESIGNATION	BENENNUNG	DESCRIPTION	DENOMINACIONES
	12053790	5102156	1	PRESA 7 POLI	PRISE DE COURANT	STECKDOSE	LIGHT SOCKET	TOMA DE LUZ
		5102234	1	CAPPUCCIO	CAPUCHON	KAPPE	CAP	CAPUCHO
		10390311	3	VITE	VIS	SCHRAUBE	SCREW	TORNILLO
		12035471	3	ROSETTA ELASTICA	RONDELLE W	FEDERSCHEIBE	SPRING WASHER	ARANDELA ELASTICA
		15996424	3	DADO	ECROU	MUTTER	NUT	TUERCA
		300136610	1	PROFILO	PROFILE DE CAOUTCH.	PROFILGUMMI	RUBBER PROFILE	PERFIL DE GOMA
	300136183	321230150	1	PROTEZIONE POST. CAVI	PROTECTION	SCHUTZ	GUARD	PROTECCION
		340481810	14	FASCETTA	COLLIER	HALTERBAND	STRAP	ABRAZADERA
		355500615	3	RONDELLA	RONDELLE	SCHEIBE	WASHER	ARANDELA

https://www.tractormanualpdf.info/

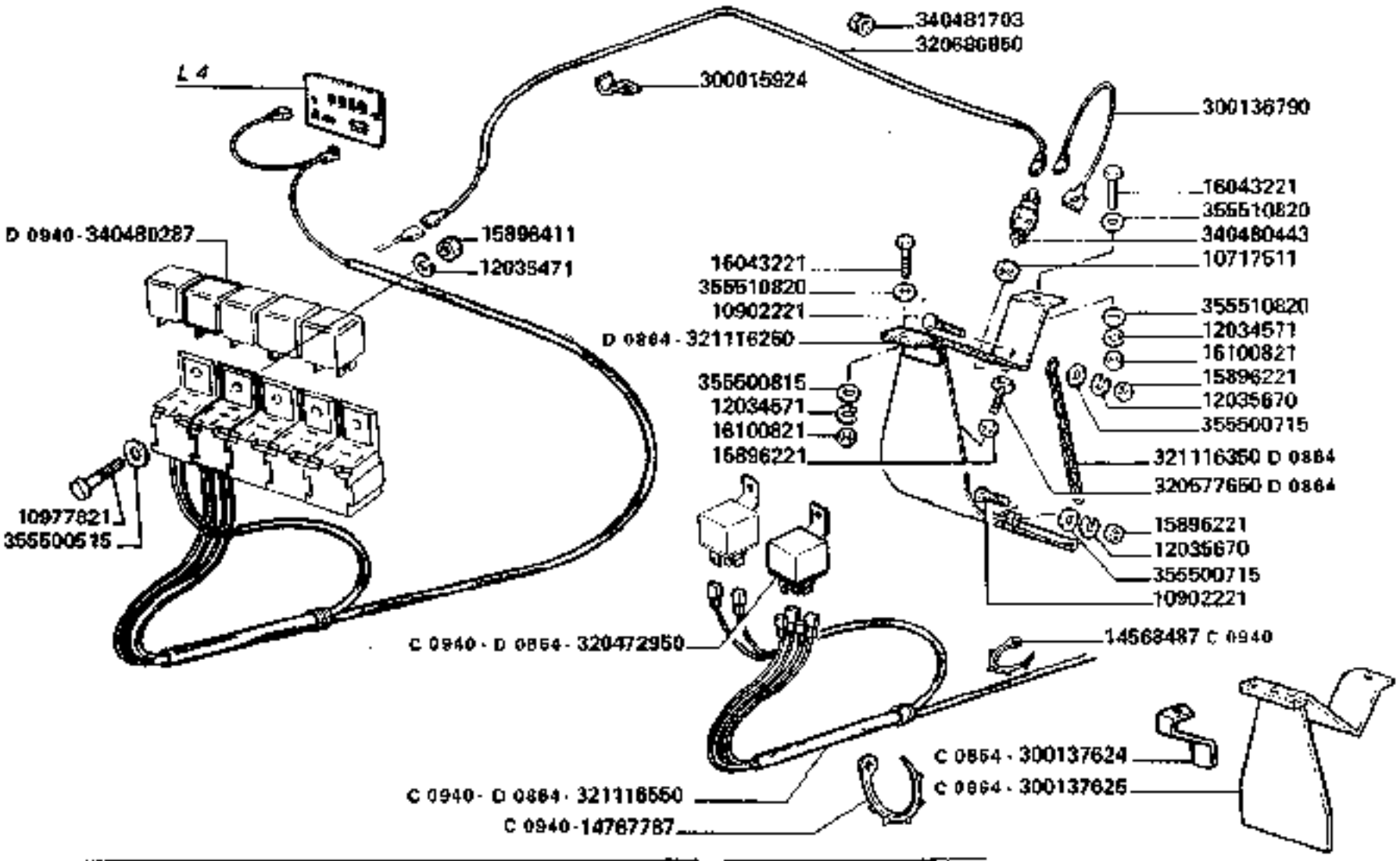

D 0864 aut. => n. 5020045	300137625 + 300137624 = 320472950 + 320577650 + 321116550 + 321116250 + 321116350	D 0940 aut. => n. 5027001

3790-3790R

ALLARME INGOLFAMENTO SCUOTIPAGLIA

Alarme bourrage secoueurs
Warnanlage fuer schuttelerdurchsatz
Straw walker clogging warning device
Alarma atasque secuotidores

L9

https://www.tractormanualpdf.info/

MODIF.	ANT. MODIF.	N. ORDIN.	Q	DENOMINAZIONE	DESIGNATION	BENENNUNG	DESCRIPTION	DENOMINACIONES
		10717511	1	DADO	ECROU	MUTTER	NUT	TUERCA
		10902221	2	VITE	VIS	SCHRAUBE	SCREW	TORNILLO
		10977821	1	VITE	VIS	SCHRAUBE	SCREW	TORNILLO
		12034571	4	ROSETTA ELASTICA	RONDELLE W	FEDERSCHEIBE	SPRING WASHER	ARANDELA ELASTICA
		12035471	1	ROSETTA ELASTICA	RONDELLE W	FEDERSCHEIBE	SPRING WASHER	ARANDELA ELASTICA
		12035670	2	ROSETTA ELASTICA	RONDELLE W	FEDERSCHEIBE	SPRING WASHER	ARANDELA ELASTICA
C 0940		14567787	6	FASCETTA	COLLIER	HALTERBAND	STRAP	ABRAZADERA
C 0940		14568487	1	FASCETTA	COLLIER	HALTERBAND	STRAP	ABRAZADERA
		15896221	3	DADO	ECROU	MUTTER	NUT	TUERCA
		15896411	1	DADO	ECROU	MUTTER	NUT	TUERCA
		16043221	4	VITE	VIS	SCHRAUBE	SCREW	TORNILLO
		16100821	4	DADO	ECROU	MUTTER	NUT	TUERCA
		300015924	5	GRAFFA PER CAVO	COLLIER	SCHELLE	CLAMP	COLLAR
		300136790	1	CAVO MASSA	CABLE DE MASSE	MASSEKABEL	GROUND CABLE	CABLE DE MASA
C 0864		300137624	1	SQUADRETTA	EQUERRE	PLATTE	BRACKET	ESQUADRA
C 0864		300137625	1	SUPPORTO PULSANTE AVV.	SUPPORT	HALTERUNG	SUPPORT	SOPORTE
D 0864 C 0940		320472950	1	RELÈ	RELAIS	RELAY	RELAY	RELAIS
D 0864		320577650	1	PUNTALINO DI REGISTRAZ.	VIS DE REGLAGE	VERSTELLUNG	ADJUSTING SCREW	TORNILLO DE REGL.
		320686850	1	CAVO COLLEG. ALLARME	CABLE	KABEL	CABLE	CABLE
D 0864		321116250	1	COMM. AVVIS. ACUSTICO	COMM. D'AVVERTISS.	HORNBETAETIGUNG	HORN CONTROL	PULSADOR DE BOCINA
D 0864		321116350	1	CATENA	CHAINE	KETTE	CHAIN	CADENA
D 0864 C 0940		321116550	1	CAVO	CABLE	KABEL	CABLE	CABLE
D 0940		340490287	1	RELÈ	RELAIS	RELAY	RELAY	RELAIS
		340480443	1	PULSANTE	POUSSOIR	DRUCKKNOPF	PUSH BOTTON	BOTON
		340481703	1	PASSAGUIDAFILI	PASSE-FIL	GUMMIRING	GROMMET	PASAHILO
		355500515	1	RONDELLA	RONDELLE	SCHEIBE	WASHER	ARANDELA
		355500715	4	RONDELLA	RONDELLE	SCHEIBE	WASHER	ARANDELA
		355500815	1	RONDELLA	RONDELLE	SCHEIBE	WASHER	ARANDELA
		355510820	7	RONDELLA	RONDELLE	SCHEIBE	WASHER	ARANDELA

https://www.tractormanualpdf.info/

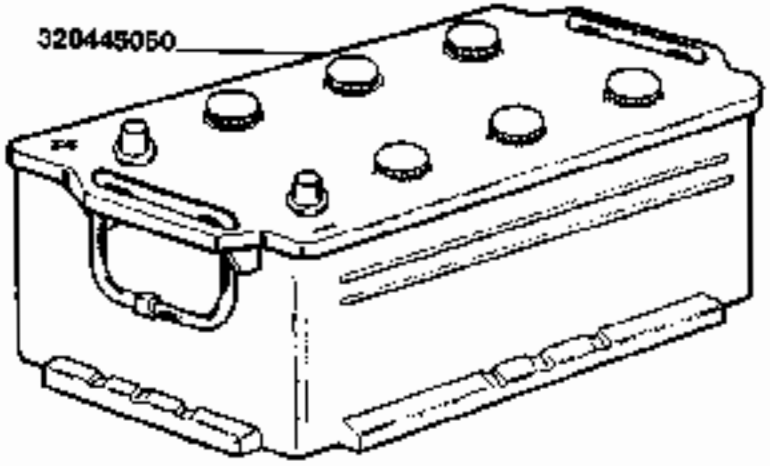

https://www.tractormanualpdf.info/

MODIF.	ANT. MODIF.	N. ORDIN.	Q	DENOMINAZIONE	DESIGNATION	BENENNUNG	DESCRIPTION	DENOMINACIONES
		320445050	1	BATTERIA 12V	BATTERIE	BATTERIE	BATTERY	BATERIA

https://www.tractormanualpdf.info/

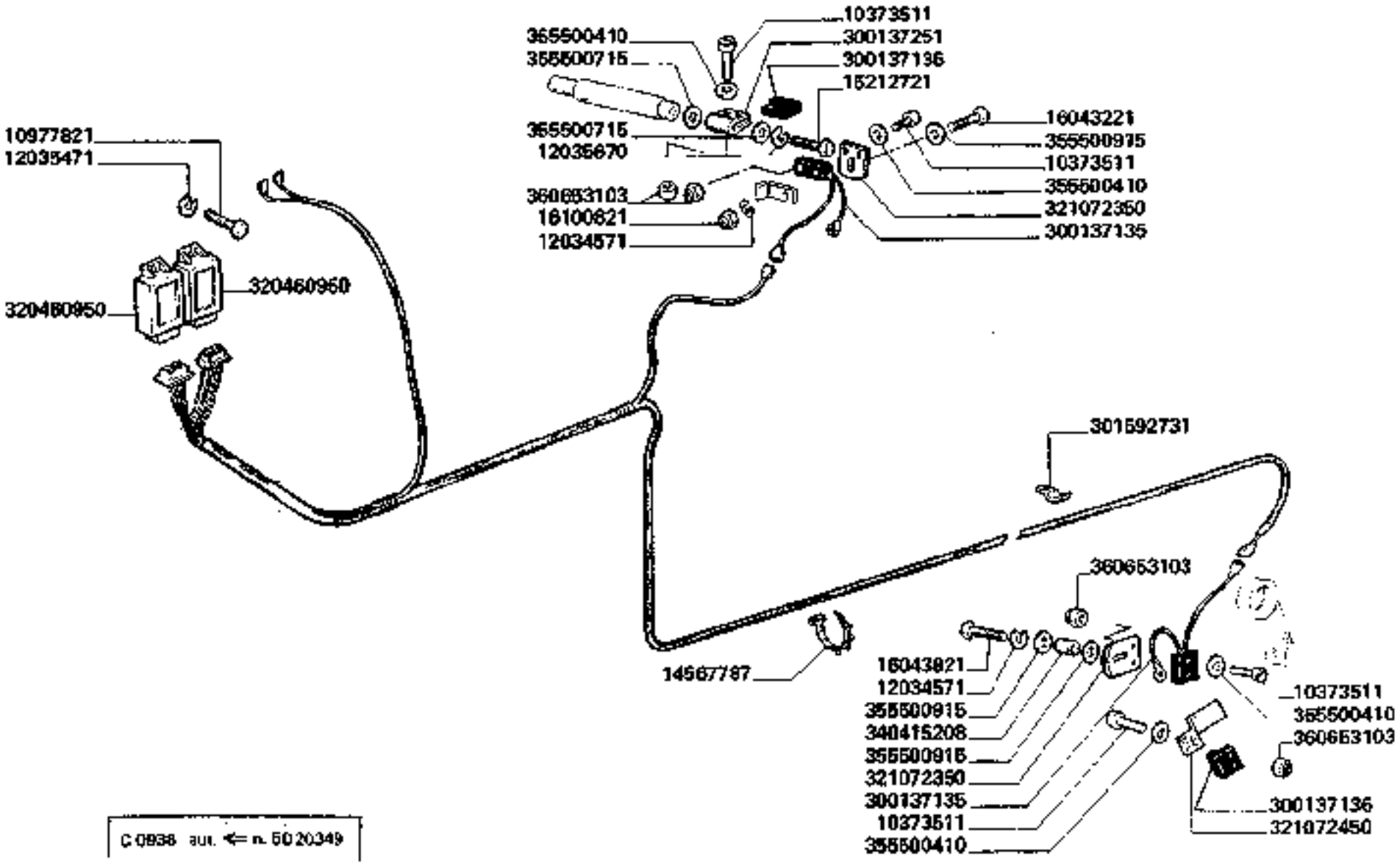

3790-3790R

SENSORE GIRI RECUPERO

Capteur de controlle a otons
Ueberkehr kontrollsensor

Tailings check sensor
Sensor control retorno

L11

https://www.tractormanualpdf.info/

MODIF.	ANT. MODIF.	N. ORDIN.	Q	DENOMINAZIONE	DESIGNATION	BENENNUNG	DESCRIPTION	DENOMINACIONES
		10373511	8	VITE	VIS	SCHRAUBE	SCREW	TORNILLO
		10977821	2	VITE	VIS	SCHRAUBE	SCREW	TORNILLO
		12034571	2	ROSETTA ELASTICA	RONDELLE W	FEDERSCHEIBE	SPRING WASHER	ARANDELA ELASTICA
		12035471	2	ROSETTA ELASTICA	RONDELLE W	FEDERSCHEIBE	SPRING WASHER	ARANDELA ELASTICA
		12035670	1	ROSETTA ELASTICA	RONDELLE W	FEDERSCHEIBE	SPRING WASHER	ARANDELA ELASTICA
		14567787	5	FASCETTA	COLLIER	HALTERBAND	STRAP	ABRAZADERA
		15212721	1	VITE	VIS	SCHRAUBE	SCREW	TORNILLO
		16043221	1	VITE	VIS	SCHRAUBE	SCREW	TORNILLO
		16043821	1	VITE	VIS	SCHRAUBE	SCREW	TORNILLO
		16100821	1	DADO	ECROU	MUTTER	NUT	TUERCA
		300137135	2	SENSORE GIRI	CAPTEUR DE CONT.	KONTROLLSENSOR	CHECK SENSOR	SENSOR CONTROL
		300137136	2	MAGNETE	AIMANT	MAGNET	MAGNET	MAGNETO
		300137261	1	SUPPORTO MAGNETE	SUPPORT	HALTERUNG	SUPPORT	SOPORTE
		301592731	2	GRAFFA ANCORAGGIO	COLLIER	HALTER	RETAINER	ABRAZADERA
		320460950	2	CENTR. CONTROLLO GIRI	BOITE ELECTRONIQ.	ELEKTRONISCHDUESE	ELECTRONICS BOX	CAJITA ELECTRONICA
		321072350	2	SUPPORTO SENSORE	SUPPORT	HALTERUNG	SUPPORT	SOPORTE
		321072450	1	SUPPORTO MAGNETE	SUPPORT	HALTERUNG	SUPPORT	SOPORTE
		340415208	2	BOCCOLA	BAGUE	BUECHSE	BUSH	CASQUILLO
		355500410	8	RONDELLA	RONDELLE	SCHEIBE	WASHER	ARANDELA
		355500715	2	RONDELLA	RONDELLE	SCHEIBE	WASHER	ARANDELA
		355500915	3	RONDELLA	RONDELLE	SCHEIBE	WASHER	ARANDELA
		360653103	8	DADO	ECROU	MUTTER	NUT	TUERCA

https://www.tractormanualpdf.info/

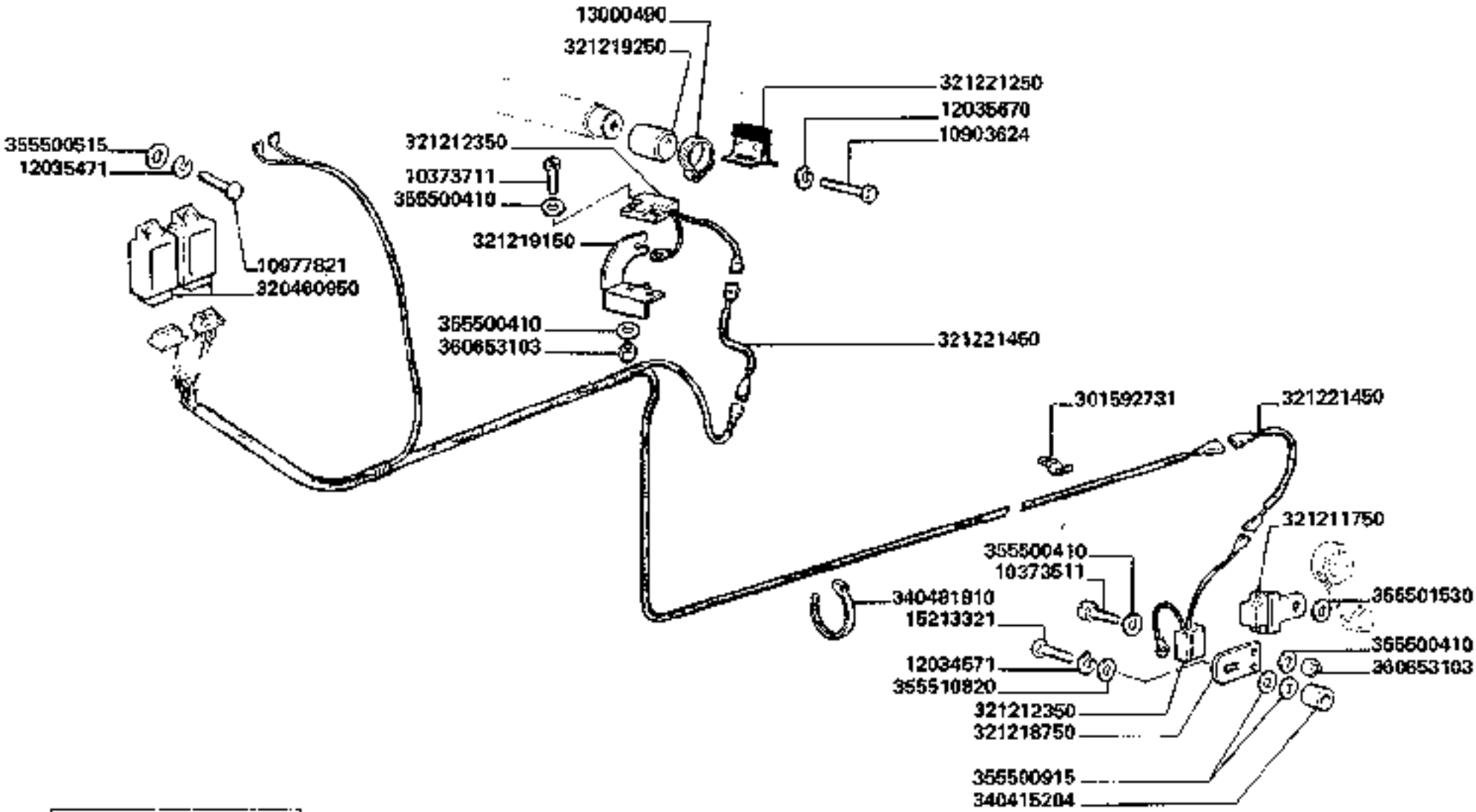

D 0938 aut. — s. 5021001

3790-3790R

SENSORE GIRI RECUPERO

Capteur de controlle a otons
Ueberkehr Kontrollsensor

Tailings check sensor
Sensor control retorno

L 11/1

https://www.tractormanualpdf.info/

MODIF.	ANT. MODIF.	N. ORDIN	Q	DENOMINAZIONE	DESIGNATION	BENENNUNG	DESCRIPTION	DENOMINACIONES
		10373511	4	VITE	VIS	SCHRAUBE	SCREW	TORNILLO
		10903624	1	VITE	VIS	SCHRAUBE	SCREW	TORNILLO
		10977821	2	VITE	VIS	SCHRAUBE	SCREW	TORNILLO
		12034571	1	ROSETTA ELASTICA	RONDELLE W	FEDERSCHEIBE	SPRING WASHER	ARANDELA ELASTICA
		12035471	2	ROSETTA ELASTICA	RONDELLE W	FEDERSCHEIBE	SPRING WASHER	ARANDELA ELASTICA
		12035670	1	ROSETTA ELASTICA	RONDELLE W	FEDERSCHEIBE	SPRING WASHER	ARANDELA ELASTICA
		13000490	1	COLLARE	COLLIER	SCHELLE	CLAMP	COLLAR
		15213321	1	VITE	VIS	SCHRAUBE	SCREW	TORNILLO
		301592731	2	GRAFFA ANCORAGGIO	COLLIER	HALTER	RETAINER	ABRAZADERA
		320460950	2	UNITA' ALLARME	BOITE ELECTRONIQ.	ELEKTRONISCHDUESE	ELECTRONICS BOX	CAJITA ELECTRONICA
		321211750	1	ATTUATORE MAGNETICO	ACTIONNER MAGNET.	MAGNETAKTUATOR	MAGNETIC ACTUATOR	ACTUADOR MAGNET.
		321212350	2	SENSORE GIRI	CAPTEUR DE CONTR.	KONTROLLSENSOR	CHECK SENSOR	SENSOR CONTRO.
		321218750	1	SUPPORTO SENSORE	SUPPORT	HALTERUNG	SUPPORT	SOPORTE
		321219150	1	SUPPORTO SENS. GIRI	SUPPORT	HALTERUNG	SUPPORT	SOPORTE
		321219250	1	BOCCOLA	BAGUE	BUECHSE	BUSH	CASQUILLO
		321221250	1	ATTUATORE MAGNETICO	ACTIONNER MAGNET.	MAGNETAKTUATOR	MAGNETIC ACTUATOR	ACTUADOR MAGNET.
		321221450	2	CAVO AGGIUNTIVO	CABLE	KABEL	CABLE	CABLE
		340415204	1	BOCCOLA	BAGUE	BUECHSE	BUSH	CASQUILLO
		340481810	10	FASCETTA	COLLIER	HALTERBAND	STRAP	ABRAZADERA
		355500410	8	RONDELLA	RONDELLE	SCHEIBE	WASHER	ARANDELA
		355500515	2	RONDELLA	RONDELLE	SCHEIBE	WASHER	ARANDELA
		355500915	3	RONDELLA	RONDELLE	SCHEIBE	WASHER	ARANDELA
		355501630	1	RONDELLA	RONDELLE	SCHEIBE	WASHER	ARANDELA
		355610820	1	RONDELLA	RONDELLE	SCHEIBE	WASHER	ARANDELA
		360653103	4	DADO	ECROU	MUTTER	NUT	TUERCA

https://www.tractormanualpdf.info/

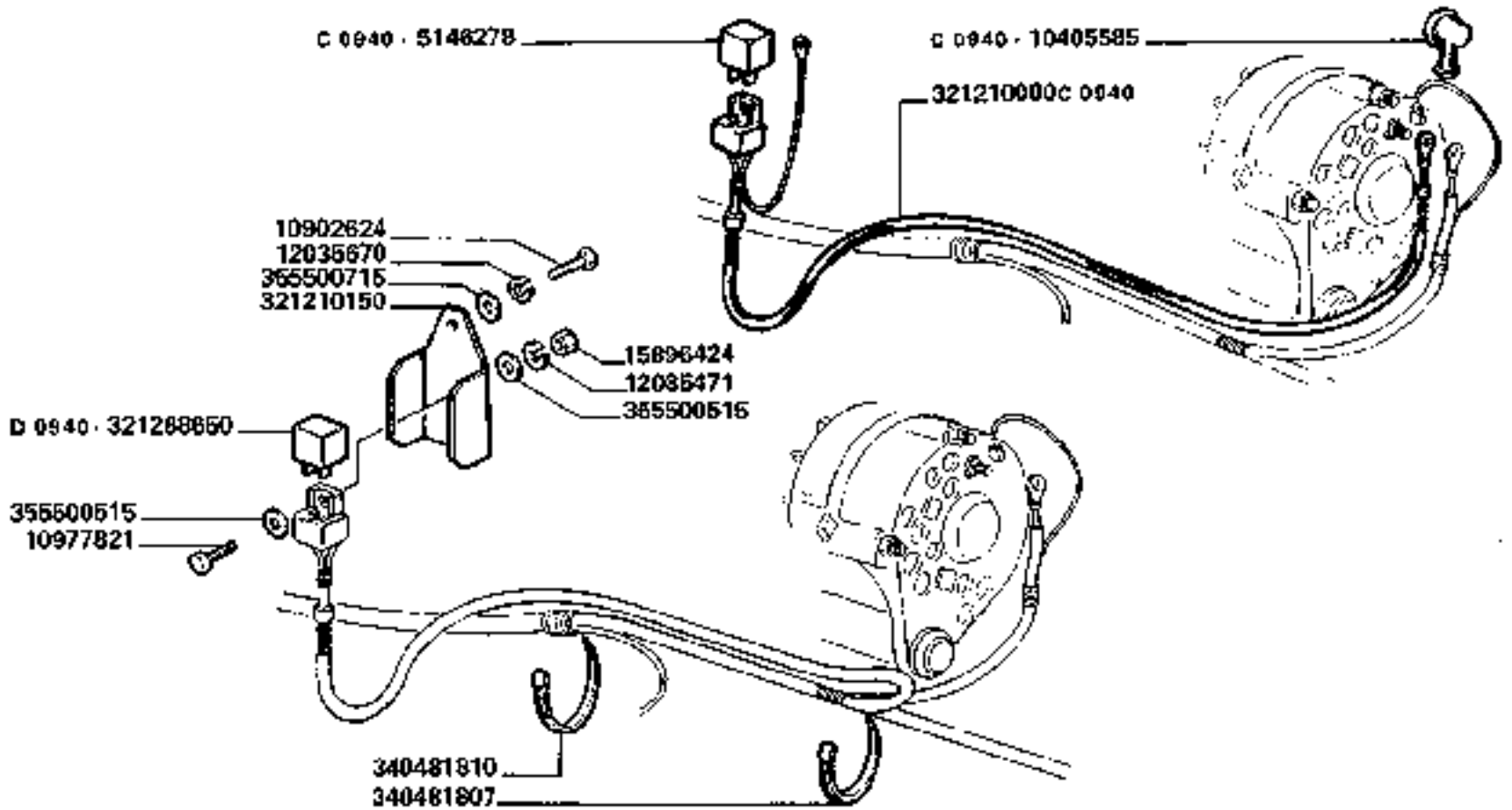

D 0940 aut. => n. 5021001

3790-3790R

SOPPRESSORE DISTURBI

Antiperturbateur
Störspannungschutz

Suppressor
Suprésor

L12

https://www.tractormanualpdf.info/

MODIF.	ANT. MODIF.	N. ORDIN.	Q	DENOMINAZIONE	DESIGNATION	BENENNUNG	DESCRIPTION	DENOMINACIONES
C 0940		5146278	1	SOPRESSORE DISTURBI	ANTIPERTURBATEUR	STOERSPANNUNG-SCHUTZ	SUPPRESSOR	SUPRESOR
C 0940		10405585	1	CAPPUCCIO	CAPUCHON	KAPPE	CAP	CAPUCHO
		10902624	1	VITE	VIS	SCHRAUBE	SCREW	TORNILLO
		10977821	1	VITE	VIS	SCHRAUBE	SCREW	TORNILLO
		12035471	1	ROSETTA ELASTICA	RONDELLE W	FEDERSCHEIBE	SPRING WASHER	ARANDELA ELASTICA
		12035670	1	ROSETTA ELASTICA	RONDELLE W	FEDERSCHEIBE	SPRING WASHER	ARANDELA ELASTICA
		15896424	1	DADO	ECROU	MUTTER	NUT	TUERCA
C 0940		321210000	1	CAVO	CABLE	KABEL	CABLE	CABLE
		321210150	1	SUPPORTO	SUPPORT	HALTERUNG	SUPPORT	SOPORTE
D 0940		321288650	1	SOPRESSORE DISTURBI	ANTIPERTURBATEUR	STOERSPANNUNG-SCHUTZ	SUPPRESSOR	SUPRESOR
		340481807	3	FASCETTA	COLLIER	HALTERBAND	STRAP	ABRAZADERA
		340481810	5	FASCETTA	COLLIER	HALTERBAND	STRAP	ABRAZADERA
		355500515	2	RONDELLA	RONDELLE	SCHEIBE	WASHER	ARANDELA
		355500715	1	RONDELLA	RONDELLE	SCHEIBE	WASHER	ARANDELA

https://www.tractormanualpdf.info/

M 1	CASSETTA ATTREZZI	COFFRE A OUTILS	KASTEN FUER WERKZEUGE	TOOL BOX	CAJA DE HERRAMIENTAS
M 3	DOTAZIONE RICAMBI	DOTATION RECHANGES	ERSATZTEILE WERKZEUGE	SPARES TOOLS	DOTACION REPUESTOS
M 4	DECALCOMANIE	DECALCOMANIES	ABZIEHBILDER	TRANSFERS	CALCOMANIAS

M DOTAZIONE DOTATION WERKZEUGE TOOLS DOTACION

https://www.tractormanualpdf.info/

https://www.tractormanualpdf.info/

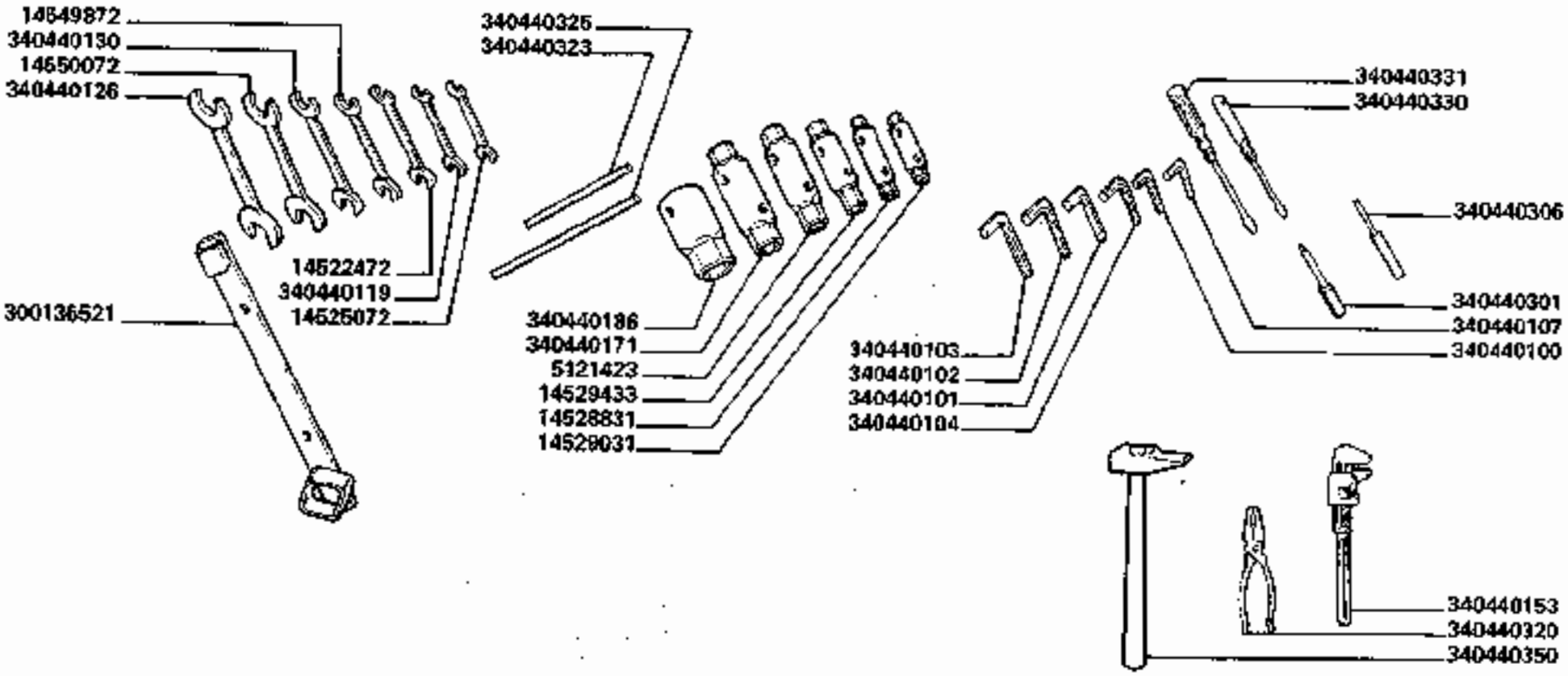

3790-3790R

CASSETTA ATTREZZI

Coffre a outils
Kasten fuer werkzeuge

Tool box
Caja de herramientas

M1

1/2

https://www.tractormanualpdf.info/

MODIF.	ANT. MODIF.	N ORDIN.	Q	DENOMINAZIONE	DESIGNATION	BENENNUNG	DESCRIPTION	DENOMINACIONES
		6121423	1	CHIAVE A TUBO 24 - 27	CLE A TUBE	STECKSCHLUESSEL	PIPE WRENCH	LLAVE DE TUBO
		10717311	(2)	DADO	ECROU	MUTTER	NUT	TUERCA
		10788711	(2)	DADO	ECROU	MUTTER	NUT	TUERCA
		14522472	1	CHIAVE 13 - 17	CLE	SCHLUESSEL	WRENCH	LLAVE
		14525072	1	CHIAVE 8- 10	CLE	SCHLUESSEL	WRENCH	LLAVE
		14528831	1	CHIAVE A TUBO 13 - 17	CLE A TUBE	STECKSCHLUESSEL	PIPE WRENCH	LLAVE DE TUBO
		14529031	1	CHIAVE A TUBO 8 - 10	CLE A TUBE	STECKSCHLUESSEL	PIPE WRENCH	LLAVE DE TUBO
		14529433	1	CHIAVE A TUBO 19 - 22	CLE A TUBE	STECKSCHLUESSEL	PIPE WRENCH	LLAVE DE TUBO
		14549872	1	CHIAVE 19 - 22	CLE	SCHLUESSEL	WRENCH	LLAVE
		14550072	1	CHIAVE 24 - 27	CLE	SCHLUESSEL	WRENCH	LLAVE
		300016611	(1)	PASTIGLIA	PASTILLE	DISTANZSTUECK	DISTANCE PIECE	PASTILLA
		300134400	1	CASSETTA PORTA ATTREZZI	COFFRE A OUTILS	WERZEUGKASTEN	TOOL BOX	CAJA DE HERRAM.
		300136521	1	LEVA SGOLFAMENTO	LEVIER	HEBEL	LEVER	PALANCA
		300137443	(2)	TIRANTE	TIRANT	SPANNBOLZEN	TIE-ROD	TIRANTE
		301551552	(1)	PERNO ESTRATTORE	AXE	BOLZEN	PIN	EJE
		301551553	(2)	TIRANTE	TIRANT	SPANNBOLZEN	TIE-ROD	TIRANTE
	301551550	313744300	1	ESTRATTORE COMPL.	EXTRACTEUR	ABZIEHER	EXTRACTOR	EXTRACTOR
		321123550	1	TIRANTE ELASTICO	CORDE ELASTIQUE	FEDERSEIL	ELASTIC CORD	CUERDA ELASTICA
		340440003	1	OLIATORE	BURETTE	OELFLASCHE	OILER	ACEITERA
		340440012	1	POMPA GRASSAGGIO	POMPE A GRAISSEUR	SCHMIERPUMPE	GREASE PUMP	BOMBA DE GRASA
		340440100	1	CHIAVE - 3	CLE	SCHLUESSEL	WRENCH	LLAVE
		340440101	1	CHIAVE - 5	CLE	SCHLUESSEL	WRENCH	LLAVE
		340440102	1	CHIAVE - 6	CLE	SCHLUESSEL	WRENCH	LLAVE
		340440103	1	CHIAVE - 8	CLE	SCHLUESSEL	WRENCH	LLAVE
		340440104	1	CHIAVE - 4	CLE	SCHLUESSEL	WRENCH	LLAVE
		340440107	1	CHIAVE - 2,5	CLE	SCHLUESSEL	WRENCH	LLAVE

-/--

https://www.tractormanualpdf.info/

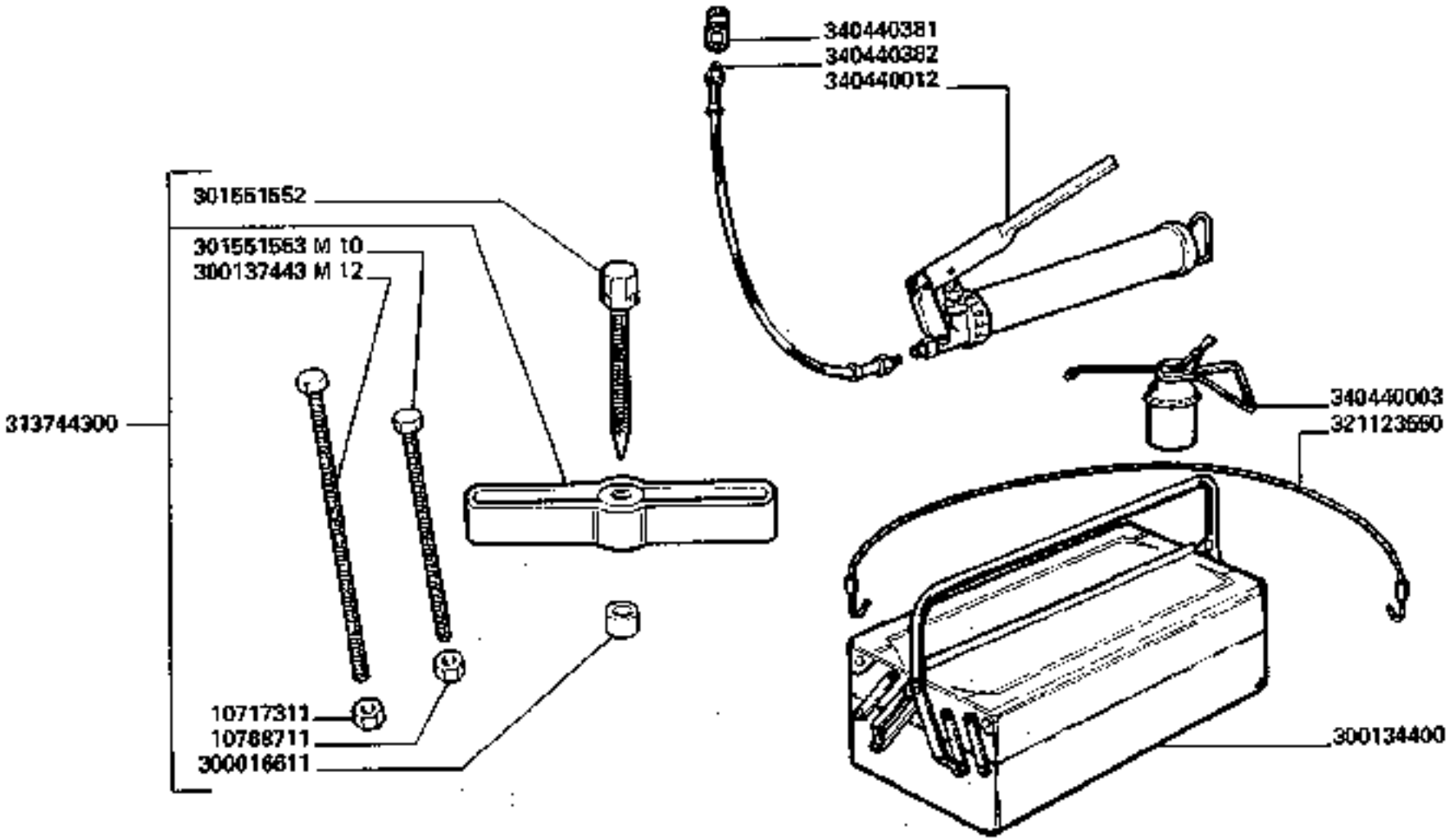

3790-3790R

CASSETTA ATTREZZI

Coffre a outils
Kasten fuer werkzeuge

Tool box
Caja de herramientas

M 1

2

https://www.tractormanualpdf.info/

MODIF.	ANT. MODIF.	N. ORDIN.	Q	DENOMINAZIONE	DESIGNATION	BENENNUNG	DESCRIPTION	DENOMINACIONES
		340440119	1	CHIAVE 13 - 12	CLE	SCHLUESSEL	WRENCH	LLAVE
		340440126	1	CHIAVE 30 - 36	CLE	SCHLUESSEL	WRENCH	LLAVE
		340440130	1	CHIAVE 21 - 23	CLE	SCHLUESSEL	WRENCH	LLAVE
		340440153	1	CHIAVE A RULLINO	CLE A MOLETE	STECKSCHL	ADJUSTABLE SPANN	LLAVE
		340440171	1	CHIAVE A TUBO 30 - 38	CLE A TUBE	STECKSCHLUESSEL	PIPE WRENCH	LLAVE DE TUBO
		340440186	1	CHIAVE A TUBO 46	CLE A TUBE	STECKSCHLUESSEL	PIPE WRENCH	LLAVE DE TUBO
		340440301	1	CACCIASPINA	ARRACHE-AXE	STIFTZIEHER	PUNCH	SACA PASADOR
		340440306	1	CACCIASPINA	ARRACHE-AXE	STIFTZIEHER	PUNCH	SACA PASADOR
		340440320	1	PINZA UNIVERSALE	PINCE UNIVERSELLE	ZANGEN	UNIVERSAL PLIERS	PINZA UNIVERSAL
		340440323	1	SPINA PER CHIAVE	BROCHE	STIFT	TOMMY BAR	PASADOR
		340440325	1	SPINA PER CHIAVE	BROCHE	STIFT	TOMMY BAR	PASADOR
		340440330	1	CACCIAVITE	TOURNEVIS	SCHRAUBENZIEHER	SCREWDRIVER	DESTORNILLADOR
		340440331	1	CACCIAVITE	TOURNEVIS	SCHRAUBENZIEHER	SCREWDRIVER	DESTORNILLADOR
		340440350	1	MARTELLO	MARTEAU	HAMMER	HAMMER	MARTILLO
		340440381	1	TESTINA PER POMPA GRASS.	EMBOUT	KOPF	HEAD	CABECITA
		340440382	1	PROLUNGA FLESSIBILE	RALLONGE FLEXIBLE	VERLAENGERUNG	GUN EXTENSION	PROLONGA FLEX.

https://www.tractormanualpdf.info/

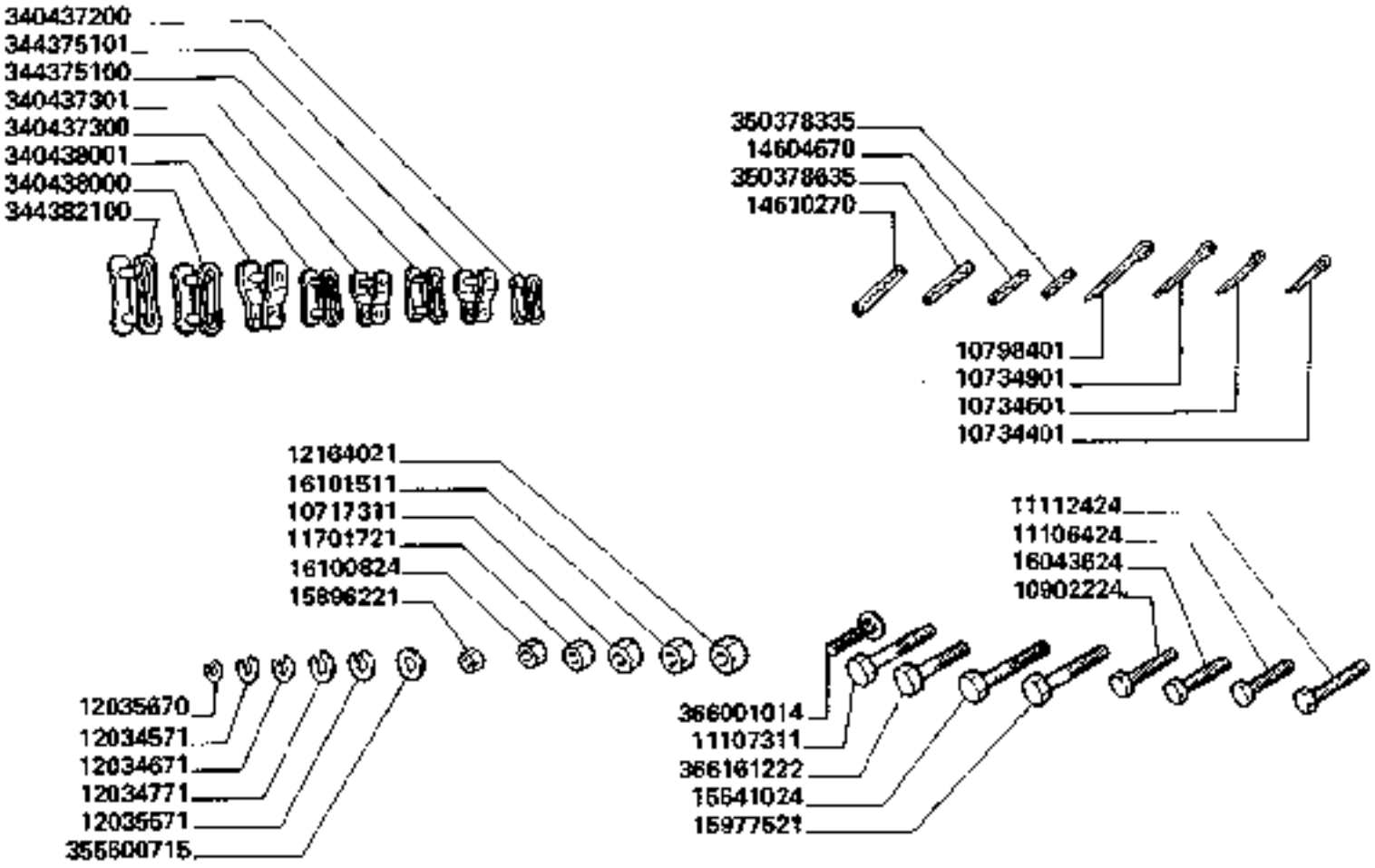

3790-3790R

DOTAZIONE RICAMBI

Dotation rechanges
Ersatzteile werkzeuge

Spares tools
Dotacion repuestos

M3

1/2

https://www.tractormanualpdf.info/

MODIF.	ANT.MODIF.	N. ORDIN.	Q	DENOMINAZIONE	DESIGNATION	BENENNUNG	DESCRIPTION	DENOMINACIONES
		10717311	3	DADO	ECROU	MUTTER	NUT	TUERCA
		10734401	2	COPIGLIA	GOUPILLE FENDUE	SPLINT	COTTER PIN	PASADOR ABIERTO
		10734601	3	COPIGLIA	GOUPILLE FENDUE	SPLINT	COTTER PIN	PASADOR ABIERTO
		10734901	4	COPIGLIA	GOUPILLE FENDUE	SPLINT	COTTER PIN	PASADOR ABIERTO
		10798407	7	COPIGLIA	GOUPILLE FENDUE	SPLINT	COTTER PIN	PASADOR ABIERTO
		10902224	6	VITE	VIS	SCHRAUBE	SCREW	TORNILLO
		11106424	2	VITE	VIS	SCHRAUBE	SCREW	TORNILLO
		11107311	2	VITE	VIS	SCHRAUBE	SCREW	TORNILLO
		11112424	3	VITE	VIS	SCHRAUBE	SCREW	TORNILLO
		11701721	4	DADO	ECROU	MUTTER	NUT	TUERCA
		12034571	6	ROSETTA ELASTICA	RONDELLE W	FEDERSCHEIBE	SPRING WASHER	ARANDELA ELASTICA
		12034671	4	ROSETTA ELASTICA	RONDELLE W	FEDERSCHEIBE	SPRING WASHER	ARANDELA ELASTICA
		12034771	4	ROSETTA ELASTICA	RONDELLE W	FEDERSCHEIBE	SPRING WASHER	ARANDELA ELASTICA
		12035571	2	ROSETTA ELASTICA	RONDELLE W	FEDERSCHEIBE	SPRING WASHER	ARANDELA ELASTICA
		12035670	6	ROSETTA ELASTICA	RONDELLE W	FEDERSCHEIBE	SPRING WASHER	ARANDELA ELASTICA
		12164021	2	DADO	ECROU	MUTTER	NUT	TUERCA
		14604670	2	SPINA ELASTICA	GOUPILLE ELASTIQUE	SPANNUELSE	ROLL PIN	PASADOR
		14610270	3	SPINA ELASTICA	GOUPILLE ELASTIQUE	SPANNUELSE	ROLL PIN	PASADOR
		15541024	2	VITE	VIS	SCHRAUBE	SCREW	TORNILLO
		15895221	6	DADO	ECROU	MUTTER	NUT	TUERCA
		15977521	1	VITE	VIS	SCHRAUBE	SCREW	TRONILLO
		16043624	5	VITE	VIS	SCHRAUBE	SCREW	TORNILLO

.../...

https://www.tractormanualpdf.info/

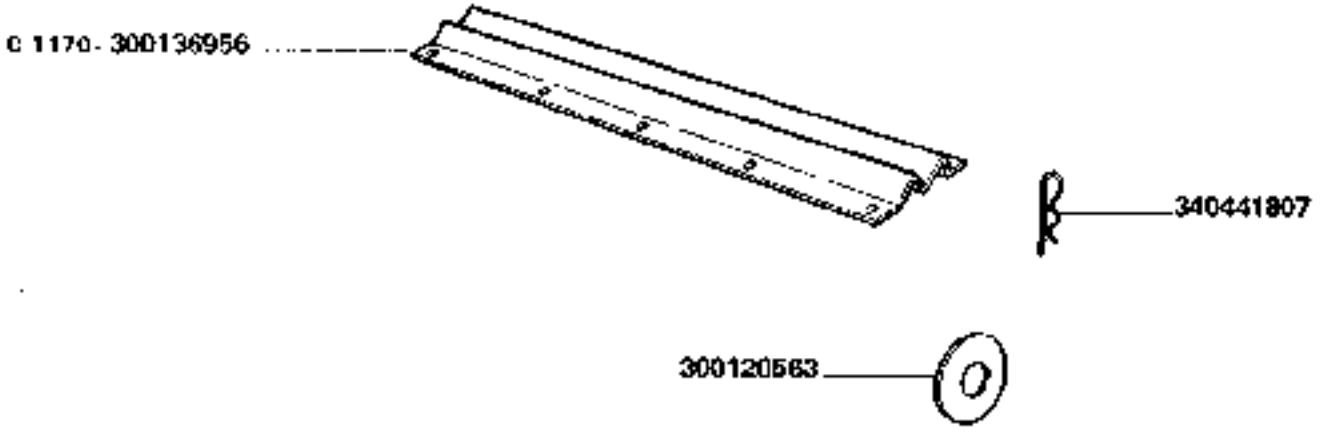

C 1170 aut. ⇐ n 5D21947

https://www.tractormanualpdf.info/

MODIF.	ANT. MODIF.	N ORDIN.	Q	DENOMINAZIONE	DESIGNATION	BENENNUNG	DESCRIPTION	DENOMINACIONES
		16100824	5	DADO	ECROU	MUTTER	NUT	TUERCA
		16101511	4	DADO	ECROU	MUTTER	NUT	TUERCA
		300120563	1	RONDELLA	RONDELLE	SCHEIBE	WASHER	ARANDELA
C 1170		300136956	1	PIANO SCALETTATO	TABLE RECEPTION	FOERDERBODEN	GRAIN PAN	PLANO D'ALIMENT.
		340437200	1	MAGLIA GIUNZIONE	MAILLON JONCTION	KETTENSCHLOSS	CONNECTING LINK	ESLABON DE EMPATE
		340437300	1	MAGLIA GIUNZIONE	MAILLON JONCTION	KETTENSCHLOSS	CONNECTING LINK	ESLABON DE EMPATE
		340437301	1	FALSA MAGLIA	FAUX-MAILLON	KETTENSCHLOSS	CRANKED LINK	FALSO ESLABON
		340438000	3	MAGLIA GIUNZIONE	MAILLON JONCTION	KETTENSCHLOSS	CONNECTING LINK	ESLABON DE EMPATE
		340438001	3	FALSA MAGLIA	FAUX-MAILLON	KETTENSCHLOSS	CRANKED LINK	FALSO ESLABON
		340441807	2	CHIAVISTELLO	GOUPILLE RAPIDE	FEDERRIEGEL	SPRING CLIP	PASADOR ABIERTO
		344375100	1	MAGLIA GIUNZIONE	MAILLO JONCTION	KETTENSCHLOSS	CONNECTING LINK	ESLABON DE EMPATE
		344375101	1	FALSA MAGLIA	FAUX MAILLON	KETTENSCHLOSS	CRANKED LINK	FALSO ESLABON
		344382100	1	MAGLIA GIUNZIONE	MAILLON JONCTION	KETTENSCHLOSS	CONNECTING LINK	ESLABON DE EMPATE
		350378335	1	SPINA ELASTICA	GOUPILLE ELAST.	SPANNUELSE	ROLL PIN	PASADOR
		350378635	1	SPINA ELASTICA	GOUPILLE ELAST.	SPANNUELSE	ROLL PIN	PASADOR
		355500715	12	RONDELLA	RONDELLE	SCHEIBE	WASHER	ARANDELA
		366001014	4	VITE	VIS	SCHRAUBE	SCREW	TORNILLO
		366161222	2	VITE	VIS	SCHRAUBE	SCREW	TORNILLO

https://www.tractormanualpdf.info/

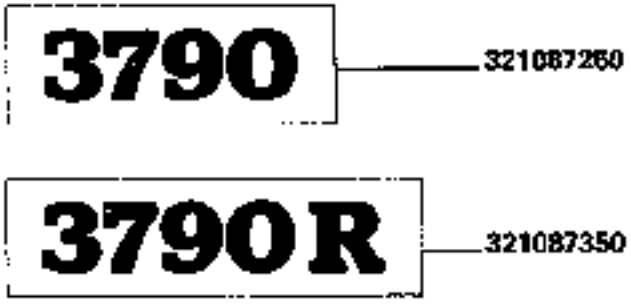

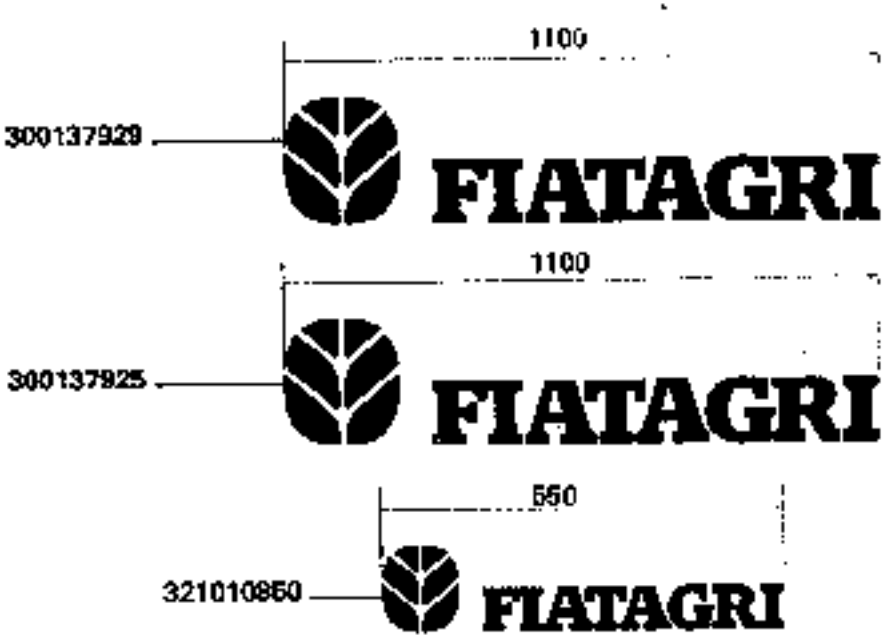

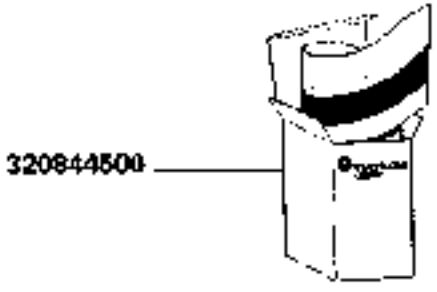

320867450 LAVERDA

https://www.tractormanualpdf.info/

MODIF.	ANT. MODIF	K. ORDIN.	Q	DENOMINAZIONE	DESIGNATION	BENENNUNG	DESCRIPTION	DENOMINACIONES
		300137925	1	DECALCOMANIA (Bianca)	DECALCOMANIE	ABZIEHBILD	TRANSFER	CALCOMANIA
		300137929	1	DECALCOMANIA (Marrone)	DECALCOMANIE	ABZIEHBILD	TRANSFER	CALCOMANIA
C 0940		320478750	1	DECALCOMANIA	DECALCOMANIE	ABZIEHBILD	TRANSFER	CALCOMANIA
		320600650	1	DECALCOMANIA	DECALCOMANIE	ABZIEHBILD	TRANSFER	CALCOMANIA
C 0834		320643050	1	DECALCOMANIA	DECALCOMANIE	ABZIEHBILD	TRANSFER	CALCOMANIA
D 0834		320643150	1	DECALCOMANIA	DECALCOMANIE	ABZIEHBILD	TRANSFER	CALCOMANIA
C 0940		320677450	1	DECALCOMANIA	DECALCOMANIE	ABZIEHBILD	TRANSFER	CALCOMANIA
C 0940		320677550	1	DECALCOMANIA	DECALCOMANIE	ABZIEHBILD	TRANSFER	CALCOMANIA
C 0834		320713050	1	DECALCOMANIA	DECALCOMANIE	ABZIEHBILD	TRANSFER	CALCOMANIA
	344787136	320758560	1	DECALCOMANIA	DECALCOMANIE	ABZIEHBILD	TRANSFER	CALCOMANIA
	344787264	320758750	1	DECALCOMANIA	DECALCOMANIE	ABZIEHBILD	TRANSFER	CALCOMANIA
		320813950	1	DECALCOMANIA	DECALCOMANIE	ABZIEHBILD	TRANSFER	CALCOMANIA
		320814550	1	DECALCOMANIA (D)	DECALCOMANIE	ABZIEHBILD	TRANSFER	CALCOMANIA
		320817850	1	DECALCOMANIA	DECALCOMANIE	ABZIEHBILD	TRANSFER	CALCOMANIA
		320817950	1	DECALCOMANIA	DECALCOMANIE	ABZIEHBILD	TRANSFER	CALCOMANIA
		320818050	1	DECALCOMANIA	DECALCOMANIE	ABZIEHBILD	TRANSFER	CALCOMANIA
		320818150	1	DECALCOMANIA	DECALCOMANIE	ABZIEHBILD	TRANSFER	CALCOMANIA
		320827750	1	DECALCOMANIA	DECALCOMANIE	ABZIEHBILD	TRANSFER	CALCOMANIA
		320827950	1	DECALCOMANIA	DECALCOMANIE	ABZIEHBILD	TRANSFER	CALCOMANIA

../..

https://www.tractormanualpdf.info/

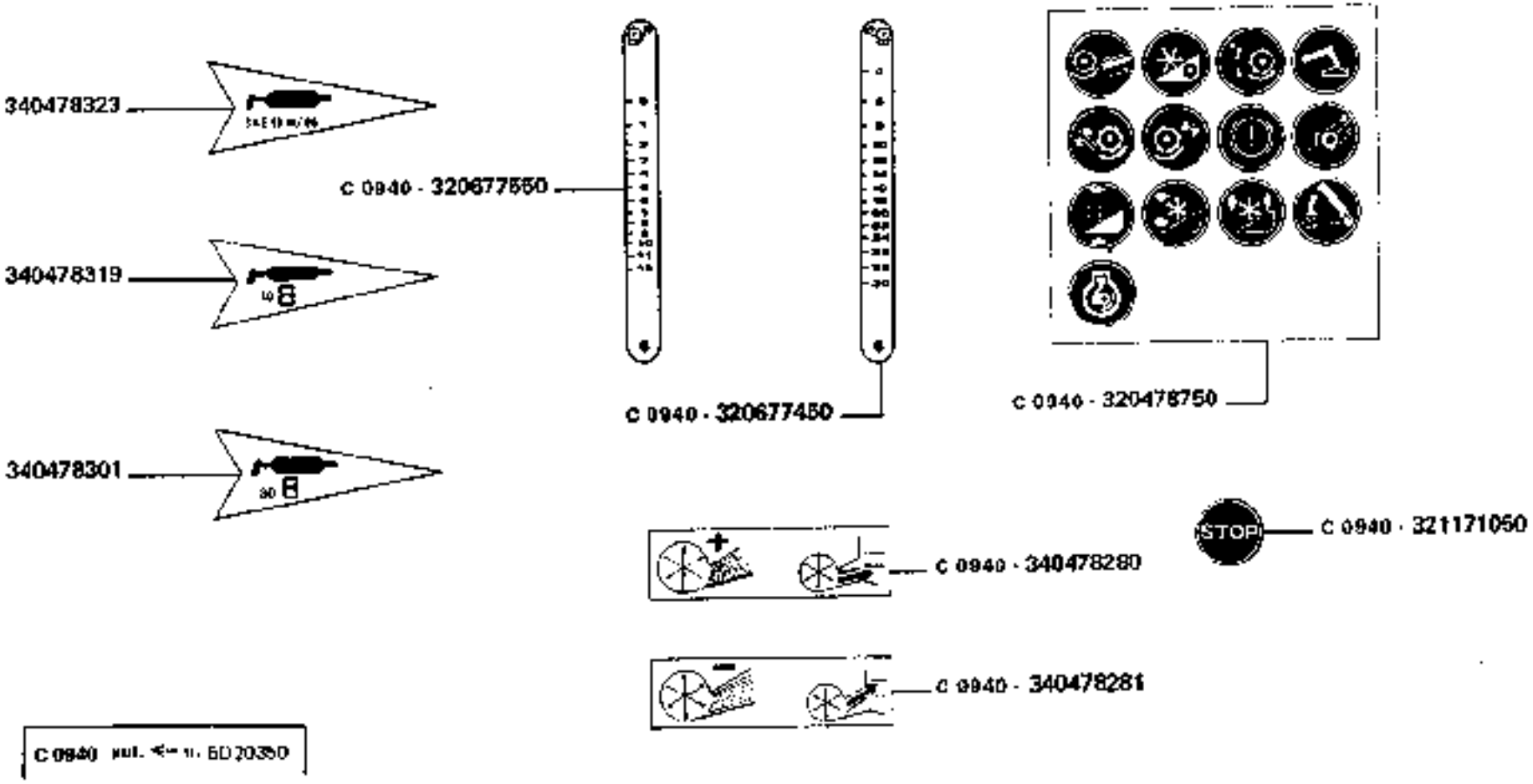

https://www.tractormanualpdf.info/

MODIF.	ANT. MODIF.	N. ORDIN.	Q	DENOMINAZIONE	DESIGNATION	BENENNUNG	DESCRIPTION	DENOMINACIONES
		320828050	1	DECALCOMANIA	DECALCOMANIE	ABZIEHBILD	TRANSFER	CALCOMANIA
		320828350	1	DECALCOMANIA	DECALCOMANIE	ABZIEHBILD	TRANSFER	CALCOMANIA
		320828450	1	DECALCOMANIA	DECALCOMANIE	ABZIEHBILD	TRANSFER	CALCOMANIA
		320828650	1	DECALCOMANIA	DECALCOMANIE	ABZIEHBILD	TRANSFER	CALCOMANIA
		320828750	1	DECALCOMANIA	DECALCOMANIE	ABZIEHBILD	TRANSFER	CALCOMANIA
		320828850	1	DECALCOMANIA	DECALCOMANIE	ABZIEHBILD	TRANSFER	CALCOMANIA
		320828950	1	DECALCOMANIA	DECALCOMANIE	ABZIEHBILD	TRANSFER	CALCOMANIA
		320829050	1	DECALCOMANIA	DECALCOMANIE	ABZIEHBILD	TRANSFER	CALCOMANIA
		320829150	1	DECALCOMANIA	DECALCOMANIE	ABZIEHBILD	TRANSFER	CALCOMANIA
		320829250	1	DECALCOMANIA	DECALCOMANIE	ABZIEHBILD	TRANSFER	CALCOMANIA
D 0940		320841050	1	DECALCOMANIA	DECALCOMANIE	ABZIEHBILD	TRANSFER	CALCOMANIA
	320661100	320844500	1	DECALCOMANIA	DECALCOMANIE	ABZIEHBILD	TRANSFER	CALCOMANIA
	300137927	320857450	2	DECALCOMANIA	DECALCOMANIE	ABZIEHBILDER	TRANSFER	CALCOMANIA
		321010850	1	DECALCOMANIA	DECALCOMANIE	ABZIEHBILD	TRANSFER	CALCOMANIA
		321087250	2	SIGLA MODELLO	MOTIF	MODELL/EICHEN	TYPE PLATE	EMBLEMA
		321087350	2	SIGLA MODELLO	MOTIF	MODELL/EICHEN	TYPE PLATE	EMBLEMA
D 0934 C 0894		321146250	1	DECALCOMANIA	DECALCOMANIE	ABZIEHBILD	TRANSFER	CALCOMANIA

https://www.tractormanualpdf.info/

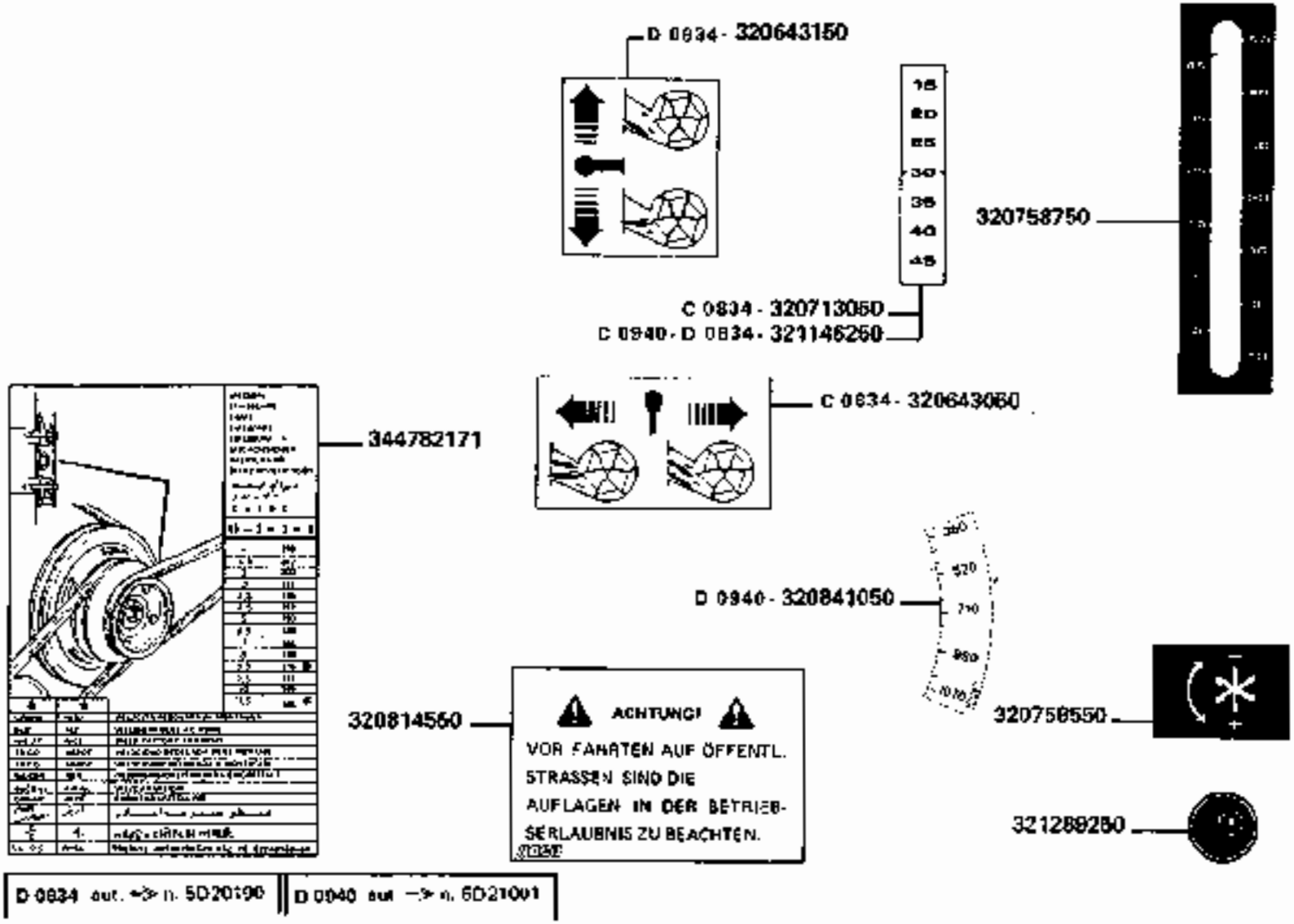

https://www.tractormanualpdf.info/

MODIF.	ANT. MODIF	N. ORDIN.	Q	DENOMINAZIONE	DESIGNATION	BENENNUNG	DESCRIPTION	DENOMINACIONES
C 0940		321171050	1	DECALCOMANIA	DECALCOMANIE	ABZIEHBILD	TRANSFER	CALCOMANIA
D 0940		321289250	1	DECALCOMANIA	DECALCOMANIE	ABZIEHBILD	TRANSFER	CALCOMANIA
C 0940		340478280	1	DECALCOMANIA	DECALCOMANIE	ABZIEHBILD	TRANSFER	CALCOMANIA
C 0940		340478281	1	DECALCOMANIA	DECALCOMANIE	ABZIEHBILD	TRANSFER	CALCOMANIA
		340478301	T8	DECALCOMANIA	DECALCOMANIE	ABZIEHBILD	TRANSFER	CALCOMANIA
		340478319	2	DECALCOMANIA	DECALCOMANIE	ABZIEHBILD	TRANSFER	CALCOMANIA
		340478323	1	DECALCOMANIA	DECALCOMANIE	ABZIEHBILD	TRANSFER	CALCOMANIA
		344782162	1	DECALCOMANIA	DECALCOMANIE	ABZIEHBILD	TRANSFER	CALCOMANIA
		344782171	1	DECALCOMANIA	DECALCOMANIE	ABZIEHBILD	TRANSFER	CALCOMANIA
		344782179	1	DECALCOMANIA	DECALCOMANIE	ABZIEHBILD	TRANSFER	CALCOMANIA
		344782205	1	DECALCOMANIA	DECALCOMANIE	ABZIEHBILD	TRANSFER	CALCOMANIA
		344782206	1	DECALCOMANIA	DECALCOMANIE	ABZIEHBILD	TRANSFER	CALCOMANIA
		344782207	1	DECALCOMANIA	DECALCOMANIE	ABZIEHBILD	TRANSFER	CALCOMANIA
		344782209	1	DECALCOMANIA	DECALCOMANIE	ABZIEHBILD	TRANSFER	CALCOMANIA

https://www.tractormanualpdf.info/

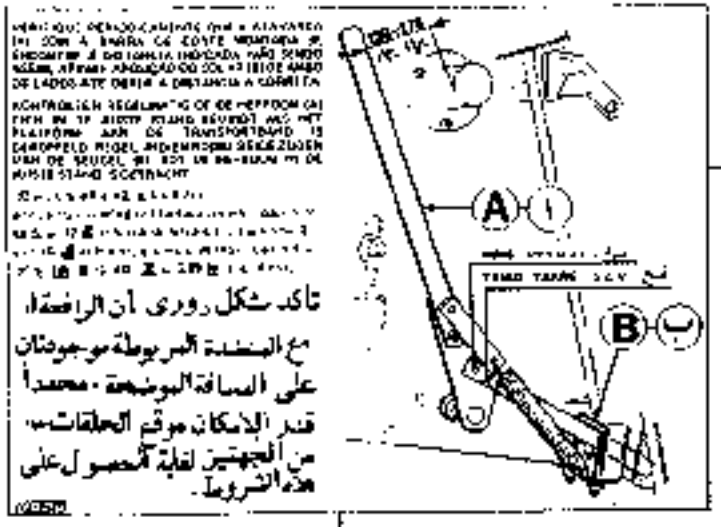

320829050

344782207

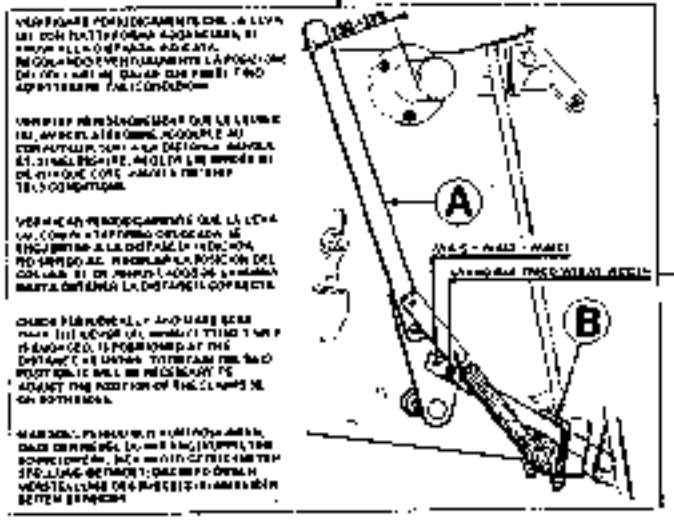

320828050

344782209

DECALCOMANIE

3790-3790R	Decalcomanie Abziehbilder	DECALCOMANIE	Transfers Calcomanías	M4 4

https://www.tractormanualpdf.info/

https://www.tractormanualpdf.info/

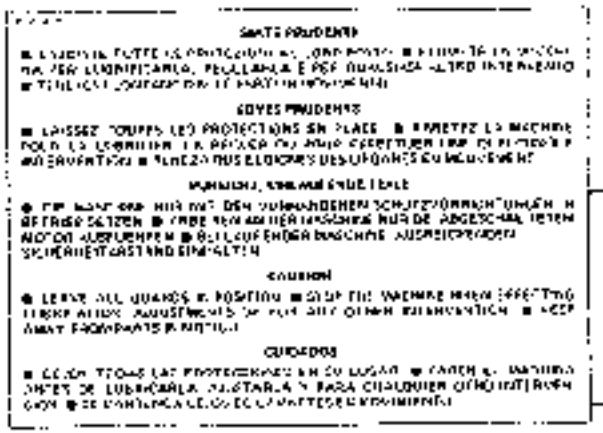

320817850

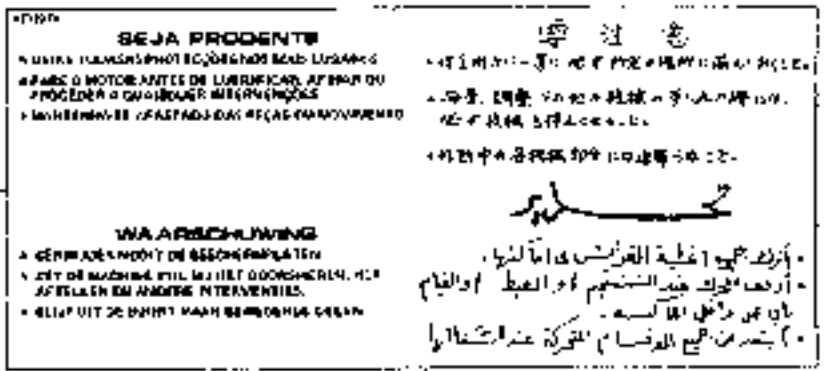

320828950

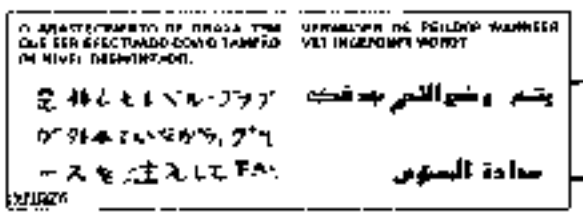

320827750

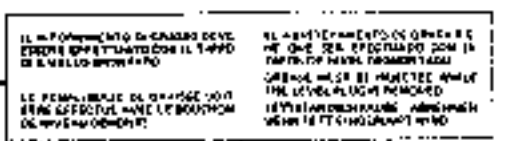

344782206

320829150

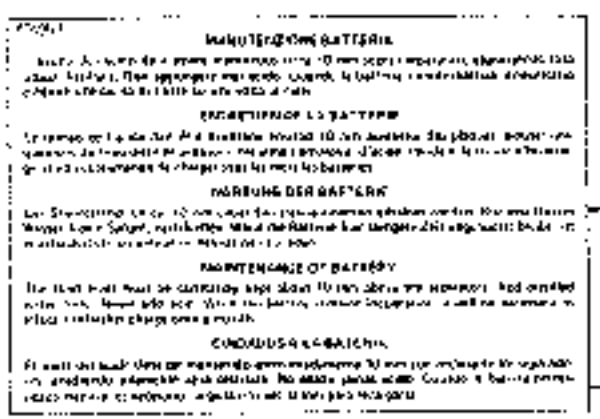

320817950

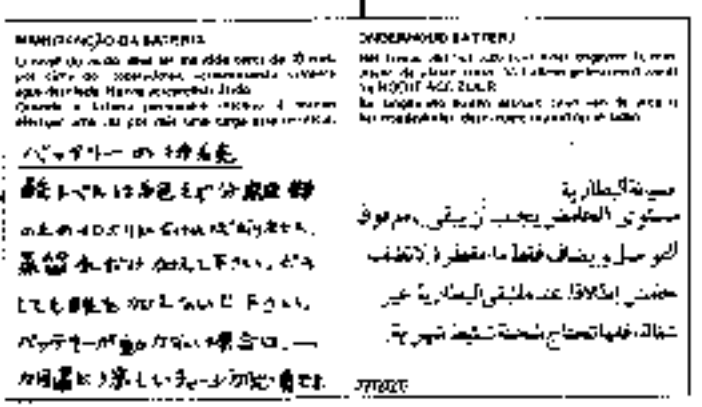

https://www.tractormanualpdf.info/

https://www.tractormanualpdf.info/

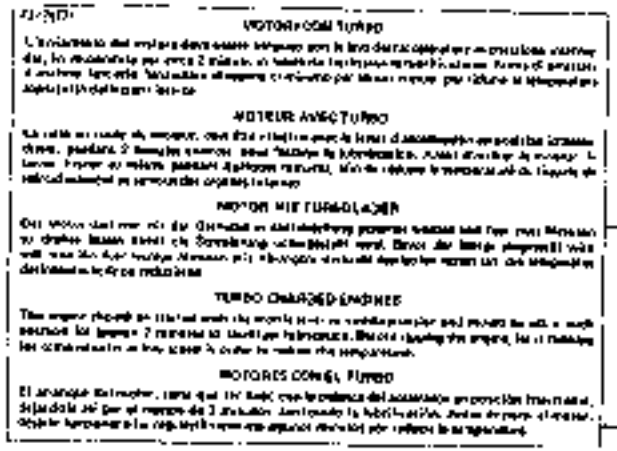

320813950

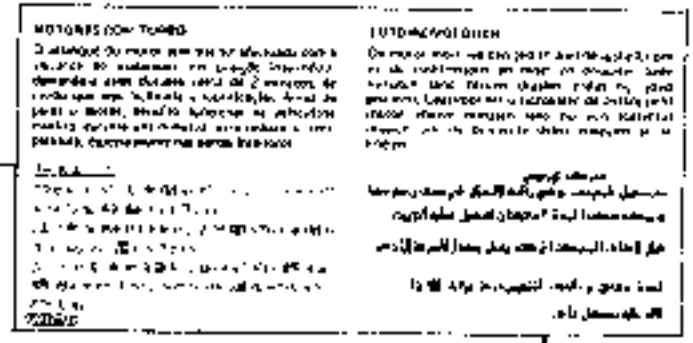

320829250

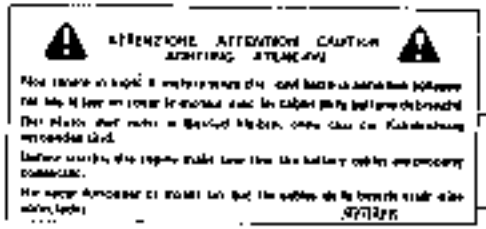

320818150

320828850

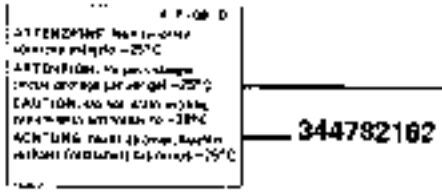

344782162

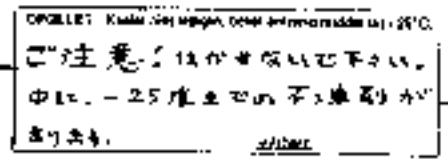

320827950

https://www.tractormanualpdf.info/

https://www.tractormanualpdf.info/

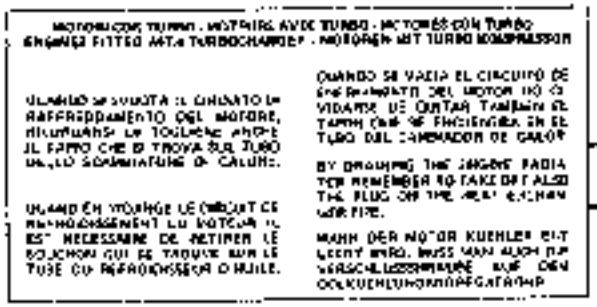

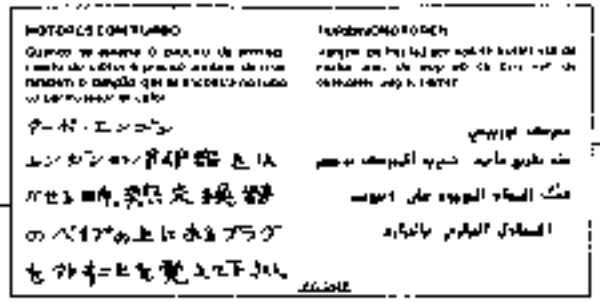

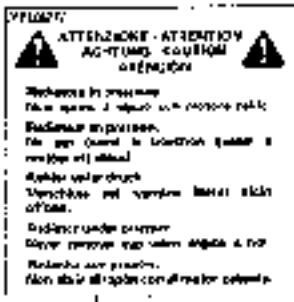

320818050

320828750

320828350

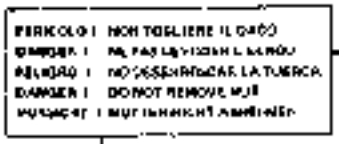

344782179

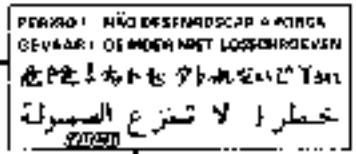

320828450

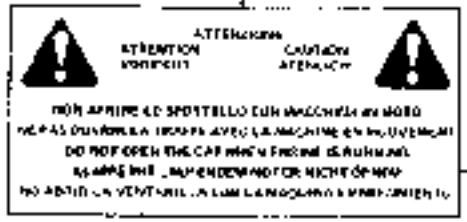

320600650

https://www.tractormanualpdf.info/

https://www.tractormanualpdf.info/

103	OMOLOGAZIONE STRADALE (FRANCIA)	HOMOLOGATION (FRANCE)	LAUT ST. V.Z.O. (FRANKREICH)	HOMOLOGATION FOR (FRENCH)	HOMOLOGACION (FRANCIA)
111. A	VARIANTI OMOLOGAZIONE STRADALE (GERMANIA)	VARIANTES HOMOLOGATION (GERMANIE)	VARIANTEN LAUT ST.V.Z.O. (DEUTSCHLAND)	HOMOLOGATION FOR (GERMANY)	VARIANTES HOMOLOGACION (ALEMANIA)
111. B	VARIANTI OMOLOGAZIONE STRADALE (GERMANIA)	VARIANTES HOMOLOGATION (GERMANIE)	VARIANTEN LAUT ST.V.Z.O. (DEUTSCHLAND)	HOMOLOGATION FOR (GERMANY)	VARIANTES HOMOLOGACION (ALEMANIA)
115	PORTATARGA	PORTE-PLAQUE	KENNZEICHENHALTER	NUMBER PLATE HOLDER	SOPORTE DE PLACA
122	PROTEZIONE ANTERIORE CASSA ELEVATORE	PROTECTION AVANT CAISSE ELEVATEUR	VORDERSCHUTZBLECH FUER SCHRAEGFOERDERER	HOUSING ELEVATOR FRONT GUARD	PROTECCION ANTERIOR CAJA ELEVADOR
124	CUNEO ARRESTO RUOTE	SABOT POUR CALEUR LES ROUES	UNTERLEGSKEIL	WHEELS BLOCK	CALZO PARA RUEDAS
124/1	CUNEO ARRESTO RUOTE	SABOT POUR CALEUR LES ROUES	UNTERLEGSKEIL	WHEELS BLOCK	CALZO PARA RUEDAS
126. C	LAMPADA ROTANTE GIALLA CON CABINA	FEUT TOURNANT YAUNE AVEC CABINE	GELBES BLINKLICHT MIT KABINE	YELLOW BEACON LIGHT WITH CAB	FARO RODANTE AMARILLO CON CABINA
126. C/1	LAMPADA ROTANTE GIALLA CON CABINA	FEUT TOURNANT YAUNE AVEC CABINE	GELBES BLINKLICHT MIT KABINE	YELLOW BEACON LIGHT WITH CAB	FARO RODANTE AMARILLO CON CABINA

../..

VARIANTI	VARIANTES	VARIANTEN	VARIANTIONS	VARIANTEES

https://www.tractormanualpdf.info/

126. D	LAMPADA ROTANTE ARANCIO CON CABINA	FEUT TOURNANT ORANGE AVEC CABINE	ORANGE BLINKLICHT MIT KABINE	ORANGE BEACON LIGHT WITH CAB	FARO RODANTE ANARANJADO CON CABINA
126. D/1	LAMPADA ROTANTE ARANCIONE CON CABINA	FEUT TOURNANT ORANGE AVEC CABINE	ORANGE BLINKLICHT MIT KABINE	ORANGE BEACON LIGHT WITH CAB	FARO RODANTE ANARANJADO CON CABINA
128	RIDUZIONE GIRI VENTILATORE PRINCIPALE	REDUCTION DE VITESSE VENTILATEUR PRINCIPAL	GESWINDIGKEIT VERMINDE-RUNG FUER HAUPTGEBLAESE	MAIN FAN SPEED REDUCTION	REDUCCION VUELTAS VENTILADOR PRINCIPAL
129	CONTAETTARI	COMPTE-HECTARES	HEKTARZAEHLER	HECTARE COUNTER	CONTADOR DE HECTAREAS
130. A	ZAVORRE SU ASSALE POSTERIORE - FISSO	MASSE SUR L'ESSIEU ARRIERE - FIXE	BALLASTGEWICHTE AM HINTERACHSE - FEST	BALLST WEIGHT ON REAR AXLE - FIXED	LASTRE sOBRE EJE POSTERIOR - FIJO
130. B	ZAVORRE SU ASSALE POSTERIORE - REGOLABILE	MASSE SUR L'ESSIEU ARRIERE - REGLABLE	BALLASTGEWICHTE AM HINTERACHSE - VERSTELL	BALLST WEIGHT ON REAR AXLE - ADJUSTABLE	LASTRE SOBRE EJE POSTERIOR - REGULABLE
131	FANALINI SAGOMA ANTERIORI	FEUS DE GABARIT ANTERIEURS	VORDERE BEGRENZUNGSLEUCHTEN	FRONT POSITION LIGHTS	FAROLITOS DE SAGOMA ANTERIOR
132	SENSORI PERDITE GRANELLA (DICKEY JOHN)	CAPTEURS PERTE DE GRAIN	KOERNERVERLUSTSENSORE	GRAIN LOSS SENSORS	SENSORIOS PERDIDA GRANOS
132/1	SENSORI PERDITE GRANELLA (DICKEY JOHN)	CAPTEURS DE GRAIN	KOERNERVERLUSTSENSORE	GRAIN LOSS SENSORS	SENSORIOS PERDIDA GRANOS
133	BLOCCAGGIO BRANDEGGIO	BLOCAGE DU GOULOTTE ORIENTABLE	SPERRE	SWIVEL STOP	BLOQUEO DEL TUBO DSCARGA
135	SPRANGA SUPPLEMENTARE PER CONTROBATTITORE NORMALE	BATTE SUPPLEMENTAIRE POUR CONTREBATTEUR NORMALE	ZUSATZLEISTE FUER NORMALEN DRESCHKORB	ADDITIONAL BAR FOR NORMAL CONCAVE	BARRA SUPLEMENTAL POR CONCAVO NORMAL
136	SPRANGA SUPPLEMENTARE PER CONTROBATTITORE LARGO	BATTESUPPLEMENTAIRE POUR CONTREBATTEUR LARGE	ZUSATZLEISTE FUER DRESCHKORB MIT BREITEM DRAHTABSTAND	ADDITIONAL BAR FOR WIDE SPACED CONCAVE	BARRA SUPLEMENTAL POR CONCAVO ANCHO
138	SCIVOLO PULA	GLISSIERE DE BALLES	RUTSCHESPREU	CHAFF RAMP	TOBOGAN DE TOMO
139	TELA PARAVENTO	TOILE PARAVENT	WINDSCHUTZTUCH	CANVAS FOR STRAW WALKER BODY	LONA PARAVENTO

https://www.tractormanualpdf.info/

	II' VENTILAZIONE	2' EME NETTOYAGE	2' REINIGUNG	SECONDARY CLEANER	SEGUNDA LIMPIA
142. 1	COCLEA MANDATA	VIS D'ALIMENTATION DEUXIEME NETTOYAGE	FOERDERSCHNECKE VON 2 REINIGUNG	DE-AWNER AUGER	SIN FIN DE ENVIO
142. 2	PASSAGGIO BRILLATORE O SELEZIONATORE	PASSAGE EMONDOIR OR TARAGE	VORBEIGANG VON ENTGRANNER ODER VON SORTIEHUNGKASTEN	DE-AWNER PASSAGE OR SELECTOR FAN	RECORIDO DESBARBADOR O 2^ LIMPIA
142. 3	TRASMISSIONE BRILLATORE	ENTRAINEMENT DE L'EMONDOIR	ENTGRANNERANTRIEB	DE-AWNER DRIVE	TRANSMISION DEL DESBARBADOR
142. 4	BRILLATORE	EMONDOIR	ENTGRANNER	DE-AWNER	DESBARBADOR
142. 5	CASSA BRILLATORE	TOLERIE DE L'EMONDOIR	ENTGRANNERKASTEN	DE-AWNER HOUSING	CAJA DEL DESBARBADOR
142. 6	COMANDO SELEZIONATORE	COMMANDE DE TARARE	ANTRIEB FUER	SELECTOR DRIVE	MANDO DEL SELECCIONADOR
142. 7	CASSA SELEZIONATORE	CAISSON DE TARARE	KASTEN	SELECTOR HOUSING	CAJA DEL SELECCIONADOR
142. 8	DEFLETTORI	DEFLECTEURS	LEITBLECH	DEFLECTORS	DEFLECTORES
142. 9	VENTILATORE	VENTILATEUR	GEBLAESE	FAN	VENTILADOR
142. 10	SOSPENSIONE CASSONCINO	SUSPENSION DU CAISSON	KASTEN AUFHAENGUN	CASE SUSPENSION	SOSPENCION CAJON
142. 11	CASSONCINO OSCILLANTE	CAISSON OSCILLANT	SIEBKASTEN	SHAKER SHOE	CAJON OSCILANTE
142. 12	VAGLI	CRIBLES	SIEBE	SIEVE	CRIBAS
142. 13	COCLEA CONVOGLIAMENTO GRANO	VIS D'ALIMENTATION A BON GRAIN	KORNSCHNECKE	GRAIN AUGER	SIN FIN CONVOYADOR DE GRANO
142. 14	COCLEA CONVOGLIAMENTO SCARTO	VIS D'ALIMENTATION DES REBUTS	SCHNECKE FUER ABFAELLE	TRASH AUGER	SIN FIN CONVOYADOR DE DESCARTE
142. 15	SCATOLA COPPIA CONICA COMANDO COCLEE	BOITIER COUPLE CONIQUE COMMANDE DE VIS	GETRIEBE FUER SCHNECKEANTRIEBE	AUGER CONTROL BOX	CAJA COPIA CONICA MANDO SIN FINES
142. 16	COCLEA VERTICALE	VIS VERTICAL	SENKRECHTE SCHNECKE	SWIVEL AUGER	SIN FIN VERTICAL
142. 17	TRASMISSIONE COCLEE	TRANSMISSION VIS	SCHNECKEN ANTRIEB	AUGER DRIVE	TRANSMISION SIN FINES
142. 18	COCLEA RITORNO AL SERBATOIO	VIS DE RETOUR A LA TREMIE	SCHNECKE NACH KORNTANK	RETURN AUGER TO TANK	SIN FIN RETORNO AL DEPOSITO
142. 19	CARENATURE	CARENAGES	WAND	BODY	CARENADOS
142. 20	SUPPORTI SACCO DELLO SCARTO	SUPPORTS DE SAC DES REBUTS	HALTERUNGEN FUER ABFALLSACK	TRASH SACK SUPPORT	SOPORTES SACO DE LO DESCARTE
142. 21	DOTAZIONE	DOTATION	WERKZEUGE	TOOLS	DOTACION

https://www.tractormanualpdf.info/

	TRINCIAPAGLIA (MEZOGEP)	*HACHE PAILLE (MEZOGEP)*	*STROHHACKSLER (MEZOGEP)*	*STRAW CHOPPER (MEZOGEP)*	*CORTADOR DE PAJA (MEZOGEP)*
148.1	RINVIO	RENVOI	RIEMENSCHEIBE	RETURN	RETORNO
148.2	FRIZIONE	EMBRAYAGE	KUPPLUNG	CLICH	EMBRAGUE
148.3	TRASMISSIONE	TRANSMISSION	ANTRIEB	DRIVE	TRASMISION
148.4	TENDITORI	TENDEURS	SPANNER	TENSIONER	TENSOR
148.5	CONVOGLIATORE	CONVOYEUR	LEITBLECH	CONVEYOR	CONVOYADOR
148.5/1	CONVOGLIATORE	CONVOYEUR	LEITBLECH	CONVEYOR	CONVOYADOR
148.6	TELAIO	CHASSIS	RAHMEN	FRAME	BASTIDOR
148.7	SUPPORTI	SUPPORTS	HALTERUNG	SUPPORTS	SOPORTES
148.8	IMPIANTO ELETTRICO	INSTALL. ELECTRICO	ELEKTRISCHE ANLAGE	ELECTRIC SYSTEM	SISTEMA ELECTRICO
148.8/1	IMPIANTO ELETTRICO	INSTALL. ELECTRICO	ELEKTRISCHE ANLAGE	ELECTRIC SYSTEM	SISTEMA ELECTRICO
148.8/2	IMPIANTO ELETTRICO	INSTALL. ELECTRICO	ELEKTRISCHE ANLAGE	ELECTRIC SYSTEM	SISTEMA ELECTRICO
148.9	ELEMENTI TRINCIAPAGLIA	ELEMENTS HACHE-PAILLE	STROHHACKSLERELEMENTE	STRAW CHOPPER ELEMENTS	ELEMENTOS CORTADOR DE PAJA
148.9/1	ELEMENTI TRINCIAPAGLIA	ELEMENTS HACHE-PAILLE	STROHHACKSLERELEMENTE	STRAW CHOPPER ELEMENTS	ELEMENTOS CORTADOR DE PAJA
148.10	ELEMENTI TRINCIAPAGLIA	ELEMENTS HACHE-PAILLE	STROHHACKSLERELEMENTE	STRAW CHOPPER ELEMENTS	ELEMENTOS CORTADOR DE PAJA
148.11	PROTEZIONI	PROTECTIONS	SCHUTZBLECHE	GUARDS	PROTECCIONES
167	PROTEZIONE CASSA VENTILATORE	PROTECTEUR CAISSE DU VENTILATEUR	SCHUTGEBLAESEGEHAEUSE	FAN HOUSING GUARD	PROTECCIONE CAJA DEL VENTILADOR
161	CHIUSURA ALZAPAGLIA SU SCUOTIPAGLIA	FERMETURE ET HAUSSE-PAILLE SUR SECOUEURS	ABBLENDBLECHE FUER FALLSTUFEN UND STROHHEBEREITER	STRAW WALKER STEP BLANKING PLATES AND RIDER	CIERRE Y LEVANTA PAJA SOBRE SACUDIDORES
162	ALLESTIMENTO SOJA	VERSION SOJA	AUSRUESTUNG FUER SOJA	EQUIPMENT FOR SOY	ALISTAMIENTO SOJA
165	TRASMISSIONE BATTITORE A CATENA	TRANSMISSION BATTEUR A CHAINE	KETTENANTRIEB FUER TROMMEL	CHAIN DRIVE FOR DRUM	TRANSMISION CILINDRO CON CADENA

https://www.tractormanualpdf.info/

	TRINCIASTOCCHI	*DÉCHAUMEUSE*	*UNTERBAUHAECKSLER*	*STALK CHOPPER*	*PICADOR*
176.1	TRASMISSIONE POMPA	TRANSMISSION POMPE	PUMPEANTRIEB	PUMP DRIVE	TRANSMISION DE LA BOMBA
176.2	SUPPORTO POMPA	SUPPORT POMPE	PUMPENHALTER	PUMP SUPPORT	SOPORTE BOMBA
176.3	SERBATOIO OLIO	RESERVOIR DE HUILE	OELTANK	OIL TANK	DEPOSITO DE ACEITE
176.4	TUBAZIONI DA POMPA A SCAMBIATORE DI CALORE	TUYAUTERIES ENTRE POMPE ET ECHANGEUR DE CHALEUR	LEITUNGEN VON PUMPEN	TUBING FROM PUMP TO HEAT ECHANGER	TUBERIAS DE BOMBA A CAMBIADOR
176.5	SCAMBIATORE DI CALORE	ECHANGEUR DE CALEUR	WAERMETAUSCHER	HEAT EXCHANGER	CAMBIADOR DE CALOR
176.6	TUBAZIONI DA POMPA A MOTORE	TUYAUTERIES ENTRE POMPE ET MOTEUR	LEITUNGEN VON PUMPEN ZU MOTOR	TUBINGS FROM PUMP TO MOTOR	TUBERIAS DE BOMBA A MOTOR
176.7	TUBI FLESSIBILI	TUYAUTERIES FLEXIBLES	SCHLAUCH	HOSES	MANGAS FLEXIBLES
176.8	IMPIANTO ELETTRICO	INSTALLATION ELECTRIQUE	ELEKTRISCHE ANLAGE	ELECTRIC SYSTEM	SISTEMA ELECTRICO
176.9	PROTEZIONI	PROTECTIONS	SCHUTZBLECHEN	GUARDS	PROTECIONES

./..

https://www.tractormanualpdf.info/

178	FARO AUSILIARIO	PROJECTEUR AUXILIAR	ARBEITSSCHEINWERFER	AUXILIAR LIGHT	FARO AUSILIAR
180	ELETTROPOMPA RIFORNIMENTO GASOLIO	POMPE ELECTRIQUE REMPLISSAGE DE GAS OIL	ZAPFSAEULE FUER KRAFSTOFF	ELECT. PUMP FOR FUEL FILLING	ELECTRO BOMBA NIVELES GAS-OIL
181	TERMOAVVIATORE	THERMODEMARREUR	THERMOSTART	THERMOSTART	TERMOARRANCADOR
182	DISPOSITIVO INTERRUZIONE CORRENTE BATTERIA	COUPE-BATTERIE	BATTERIEABSCHALTER	BATTERY DISENGAGING DEVICE	DISPOSITIVO INTERRUPCION CORRIENTE BATERIA
183	ESTINTORE	EXTINCTEUR	FEUERLOESCHER	FIRE EXTINGUISHER	ESTINTOR
185	CHIUSURE VENTILATORE PRINCIPALE	FERMETURE VENTILATEUR	GEBLAESE ABDECKPLATTE	FAN COVER	CIERRE VENTILADOR
190	APPLICAZIONE TERZO MARTINETTO	APPLICATION TROISIEME VERIN	ZUBERHOERE 3. ZYLINDER	3RD RAM FITMENT	APLICACION TERCIO MARTINETE
191.A	ELEVATORE ANTERIORE ALLUNGATO	ELEVATEUR AVANT PROLONGE	VERLAENGERUNG VORDERELEVATOREN	EXTENDED FRONT ELEVATOR	ELEVADOR ANTERIOR ALARGADO
191.B	CINGOLATURA ALLUNGATA (AUTOLUBRIFICATA)	CHENILLES ALLONGEES	VERLAENGERUNG RAUPENKETTEN	EXTENDED CRAWLER TRACKS	ORUGAS ALARGADAS
191.C	ELEMENTI RULLI E RUOTE TENDICINGOLO (BERCO)	ELEMENTS GALETS ET ROUES TENDEUSES	ROLLENELEMENTE UND SPANNRAEDER	ROLLERS ELEMENTS AND IDLER WHEELS	ELEMENTOS RODILLOS Y RUEDAS DE CADENA
191.C 1	ELEMENTI RULLI E RUOTE TENDICINGOLO (SIMMEL)	ELEMENTS GALETS ET ROUES TENDEUSES	ROLLENELEMENTE UND SPANNRAEDER	ROLLERS ELEMENTS AND IDLER WHEELS	ELEMENTOS RODILLOS Y RUEDAS DE CADENA
191.D	ELEMENTI CATENARIA AUTOLUBRIFICATA (BERCO)	CHAINES LUBRIFIE	SELBSTGESCHMIERTE KETTE	SELF LUBRICATED TRACK CHAIN	CADENAS LUBRIFICADA
191.D.1	ELEMENTI CATENARIA AUTOLUBRIFICATA (SIMMEL)	CHAINES LUBRIFIEE	SELBSTGESCHMIERTE KETTE	SELF LUBRICATED TRACK CHAIN	CADENAS LUBRIFICADA
191.E	PARAPETTO SCALA	GARDE-FOUR ESCALIER	LAITER FUER HANDLAHF	GUARDRAIL FOR LEDDER	PROTECCION DE ESCALERA
196	GRIGLIA SCUOTIPAGLIA	GRILLE SECOUEURS	STROHSCHUETTLERBELAG	STRAW WALKER MESH	MALLA SACUDIDORES
208	ALLESTIMENTO SVIZZERA	EQUIPMENT SUISSE	AUSRUESTUNG FUER SCHWEIZ	SWITZERLAND VERSION	ALISTAMIENTO SUIZA

../..

https://www.tractormanualpdf.info/

210	KIT IRRIGIDIMENTO CASSA ELEVATORE (BARRA m. 7,60)	RAIDISSEUR POUR CAISSE ELEVATEUR	ELEVATOR KASTEN VERSTAERKUNG	ELEVATOR HOUSING SUPPORT KIT	REFUERZO POR CAJA ELEVADOR
212	DISPOSITIVO GALLEGGIAMENTO TESTATA	DISPOSITIF DE FLOTTEMENT PLATAFORME DE COUPE	SCHNEIDWERKFEDERUNG	DEVICE FOR TABLE FLOATATION	DISPOSITIVO DE FLOTAMIENTO BARRA DE CORTE
214	ALLESTIMENTO INGHILTERRA	EQUIPMENT ANGLETERRE	AUSRUESTUNG FUER ENGLAND	ENGLAND VERSION	ALISTAMIENTO INGLATERRA
215	ALLESTIMENTO SVEZIA - DANIMARCA	EQUIPMENT SUEDE - DANEMARK	AUSRUESTUNG FUER SCHWEDEN – DENMARK	SWEDEN - DENMARK VERSION	ALISTAMIENTO SUECIA – DINAMARCA
	TRINCIAPAGLIA (REKORD)	*HACHE-PAILLE (REKORD)*	*STROHHACKSLER (REKORD)*	*STRAW CHOPPER (REKORD)*	*COTADOR DE PAJA (REKORD)*
217.1	IRRIGIDIMENTI	RAIDISSEURS	VERSTAERKUNG	STIFFENEN	REFUERZOS
217.2	ELEMENTI TRINCIAPAGLIA	ELEMENTS HACHE-PAILLE	STROHHACKSLERELEMENTE	STRAW CHOPPER ELEMENTS	ELEMENTOS CORTADOR DE PAJA
217.3	TRASMISSIONE	TRANSMISSION	ANTRIEB	DRIVE	TRASMISION
217.4	SENSORE GIRI	CAPTEUR DE CONTROLE	KONTROLLSENSOR	CHECK SENSOR	SENSOR CONTROL
219	COMANDO VARIATORE VENTILATORE	COMMANDE VARIATEUR VENTILATEUR	GEBLAESEVARIATOR ANTRIEB	FAN VARIATOR DRIVE	MANDO VARIADOR VENTILADOR
219/1	COMANDO ELETTRICO VARIATORE VENTILATORE	COMMANDE ÉLETRIQUE VARIATEUR VENTILATEUR	GEBLAESEVARIATOR ELEKTRISCHE ANTRIEB	FAN VARIATOR ELECTRIC DRIVE	MANDO ELECTRICO VARIADOR VENTILADOR
225	PROTEZIONI PER TERRENI FANGOSI	PROTECTIONS POUR TERRAINS BOUEUSE	SCHUTZBLECH FUER SCHLAMM BODEN	MUDDY SOIL GUARDS	PROTECCIONES POR TERRENOS FANGOSOS

https://www.tractormanualpdf.info/

https://www.tractormanualpdf.info/

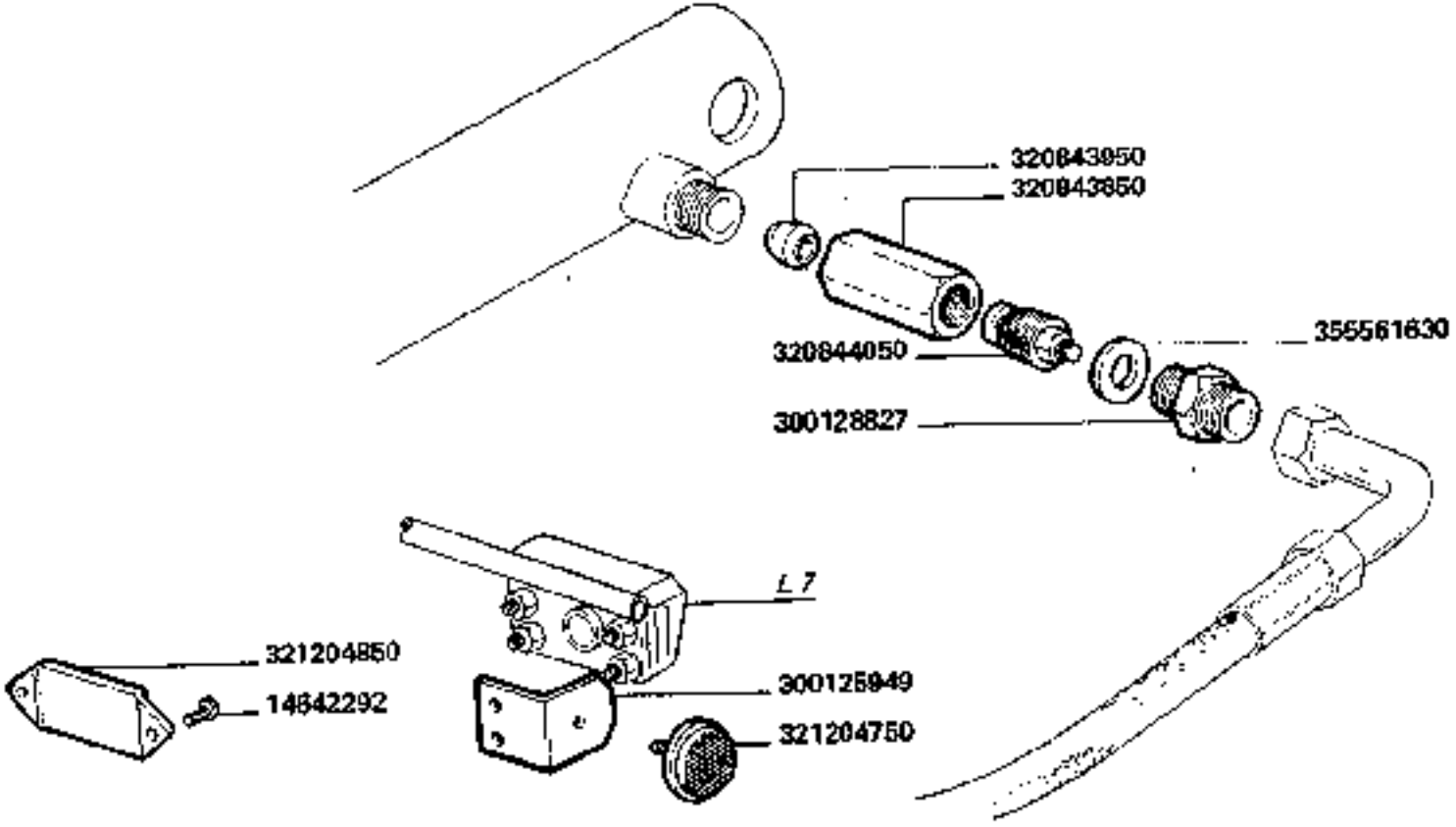

https://www.tractormanualpdf.info/

MODIF.	ANT.MODIF.	N. ORDIN	Q	DENOMINAZIONE	DESIGNATION	BENENNUNG	DESCRIPTION	DENOMINACIONES
		14642292	12	RIBATTINO	RIVET	NIET	RIVET	REMACHE
		300125949	2	SUPPORTO CATADIOTTRI	SUPPORT	HALTERUNG	SUPPORT	SOPORTE
		300128827	2	RACCORDO	RACCORD	STUTZEN	CONNECTION	RACOR
		320843850	2	CORPO VALVOLA	CORPS DE CLAPET	VENTIL GEHAEUSE	VALVE BODY	CUERPO VALVULA
		320843950	2	BICONO	OLIVE	DOPPELKEGEL	OLIVE	DOBLE CONO
		320844050	2	VALVOLA	CLAPET	VENTIL	VALVE	VALVULA
		321204750	8	CATADIOTTRO CIRCOLARE ARANCIO	CATADIOPTRE ORANGE	RUECKSTRAHLER ORANGE	REFLECTOR ORANGE	CATAFAROS ANARANJADO
		321204850	2	CATADIOTTRO RETTANG ROSSO	CATADIOPTRE ROUGE	RUECKSTRAHLER ROT	REFLEX REFLECTOR RED	CATAFAROS ROJO
		355561630	2	GUARNIZIONE	JOINT	DICHTUNG	GASKET	JUNTA

https://www.tractormanualpdf.info/

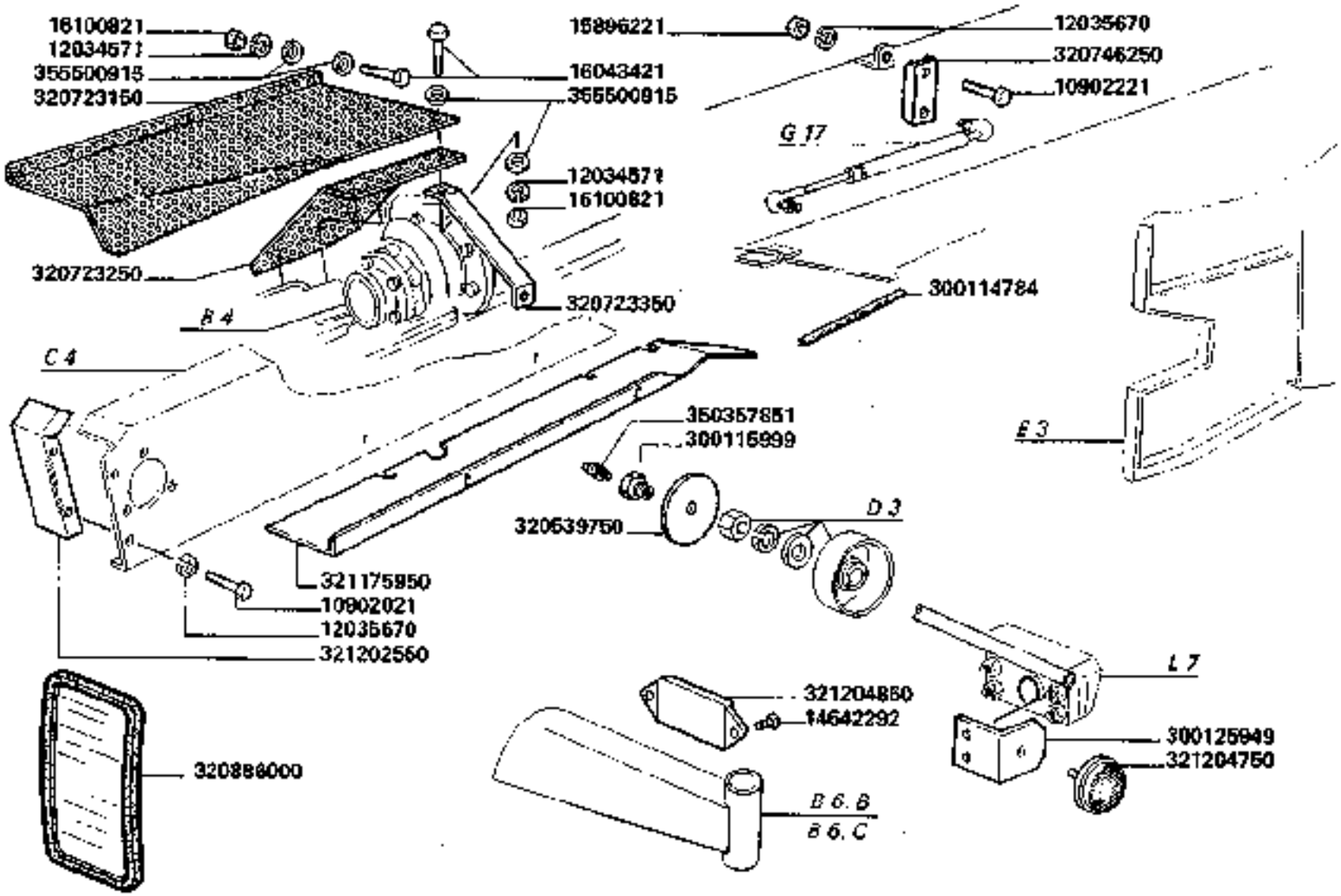

3790

VARIANTI OMOLOGAZIONE STRADALE «GERMANIA»

Variantes homologation Germanie
Varianten laut St. VO

Homologation for Germany
Variantes homologacion Alemania

https://www.tractormanualpdf.info/

MODIF.	ANT. MODIF.	N ORDIN.	Q	DENOMINAZIONE	DESIGNATION	BENENNUNG	DESCRIPTION	DENOMINACIONES
		10902021	2	VITE	VIS	SCHRAUBE	SCREW	TORNILLO
		10902221	2	VITE	VIS	SCHRAUBE	SCREW	TORNILLO
		12034571	8	ROSETTA ELASTICA	RONDELLE W	FEDERSCHEIBE	SPRING WASHER	ARANDELA ELASTICA
		12035670	4	ROSETTA ELASTICA	RONDELLE W	FEDERSCHEIBE	SPRING WASHER	ARANDELA ELASTICA
		14642292	12	RIBATTINO	RIVET	NIET	RIVET	REMACHE
		15896221	2	DADO	ECROU	MUTTER	NUT	TUERCA
		16043421	8	VITE	VIS	SCHRAUBE	SCREW	TORNILLO
		16100621	8	DADO	ECROU	MUTTER	NUT	TUERCA
		300114784	1	PROFILO	PROFIL	PROFIL	PROFIL	PERFIL
		300115999	1	VITE	VIS	SCHRAUBE	SCREW	TORNILLO
		300125049	2	SUPPORTO CATADIOTTRI	SUPPORT	HALTERUNG	SUPPORT	SOPORTE
		320539750	1	SCUDO CONT. MOLLA	DISQUE	SCHEIBE	DISC	DISCO
		320723150	1	PROTEZIONE	PROTECTION	SCHUTZBLECH	GUARD	PROTECCION
		320723250	1	PROTEZIONE TURBOCOMP.	PROTECTION	SCHUTZBLECH	GUARD	PROTECCION
		320723350	1	PIATTO IRRIGID.	BARRETTE	PLATTE	PLATE	REFUERZO
		320746250	2	PROLUNGA ATT. MARTIN.	RALLONGE	VERLAENGERUNG	EXTENSION	PROLONGA
		320886000	2	COPPA SPECCHIO RETROV.	RETROVISEUR	RUECKBLICKSPIEGEL	REAR VIEW MIRROR	ESPEJO RETROVISOR
		321175950	1	PROTEZIONE SUPP. INF.	PROTECTION	SCHUTZBLECH	GUARD	PROTECCION
		321202550	1	PROTEZIONE SUPPL.	PROTECTION	SCHUTZBLECH	GUARD	PROTECCION
		321204750	8	CATADIOTTRO CIRCOLARE ARANCIO	CATADIOPTRE ORANGE	RUECKSTRAHLER ORANGE	REFLEX REFLECTOR ORANGE	CATAFAROS ANARANJADO
		321204850	2	CATADIOTTRO RETTANGOL. ROSSO	CATADIOPTRE ROUGE	RUECKSTRAHLER ROT	REFLEX REFLECTOR RED	CATAFAROS ROJO
		350357851	1	INGRASSATORE	GRAISSEUR	SCHMIERNIPPEL	GREASE NIPPLE	ENGRASADOR
		355500915	9	RONDELLA	RONDELLE	SCHEIBE	WASHER	ARANDELA

https://www.tractormanualpdf.info/

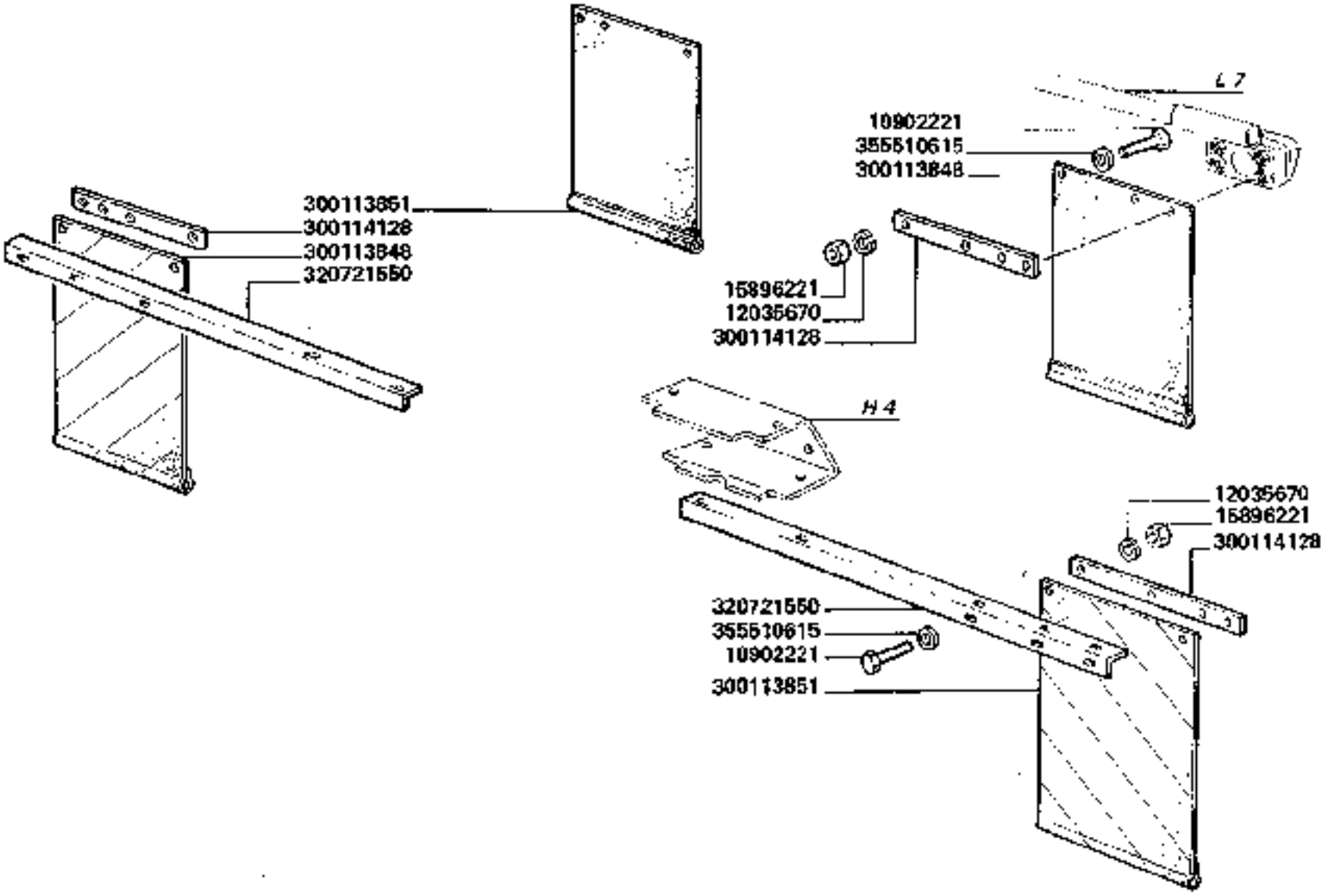

3790

VARIANTI OMOLOGAZIONE STRADALE «GERMANIA»

Variantes homologation Germanie
Varianten laut St.V.Z.O.

Homologation for Germany
Variantes homologacion Alemania

111.B

https://www.tractormanualpdf.info/

MODIF.	ANT. MODIF.	N. ORDIN.	Q	DENOMINAZIONE	DESIGNATION	BENENNUNG	DESCRIPTION	DENOMINACIONES
		10902221	8	VITE	VIS	SCHRAUBE	SCREW	TORNILLO
		12035670	8	ROSETTA ELASTICA	RONDELLE W	FEDERSCHEIBE	SPRING WASHER	ARANDELA ELASTICA
		15896221	8	DADO	ECROU	MUTTER	NUT	TUERCA
		300113848	2	PANNELLO ZEBR. POST. S	PANNEAU ZEBRE	ZEBRATAFELN	ZEBRA PANNEL	PANEL CEBRADO
		300113851	2	PANNELLO ZEBR POST. D	PANNEAU ZEBRE	ZEBRATAFELN	ZEBRA PANNEL	PANEL CEBRADO
		300114128	4	SUPPORTO PANNELLO	SUPPORT	HALTERUNG	SUPPORT	SOPORTE
		320721550	2	SUPPORTO ANT.	SUPPORT	HALTERUNG	SUPPORT	SOPORTE
		355510615	8	RONDELLA	RONDELLE	SCHEIBE	WASHER	ARANDELA

https://www.tractormanualpdf.info/

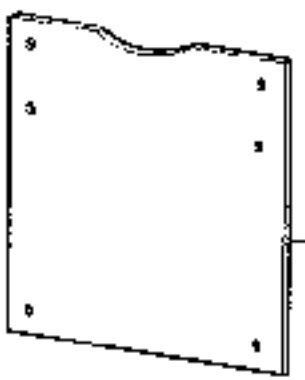

300112980

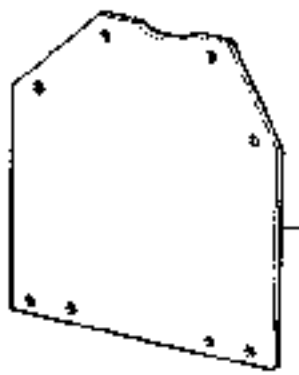

300112981

https://www.tractormanualpdf.info/

MODIF.	ANT. MODIF.	N. ORDIN.	Q	DENOMINAZIONE	DESIGNATION	BENENNUNG	DESCRIPTION	DENOMINACIONES
		300112960	1	PORTATARGA	PORTE-PLAQUE	SCHILDHALTER	NUMB. PLATE HOLDER	SOPORTE PLACA
		300112961	1	PORTATARGA	PORTE-PLAQUE	SCHILDHALTER	NUMB. PLATE HOLDER	SOPORTE PLACA

https://www.tractormanualpdf.info/

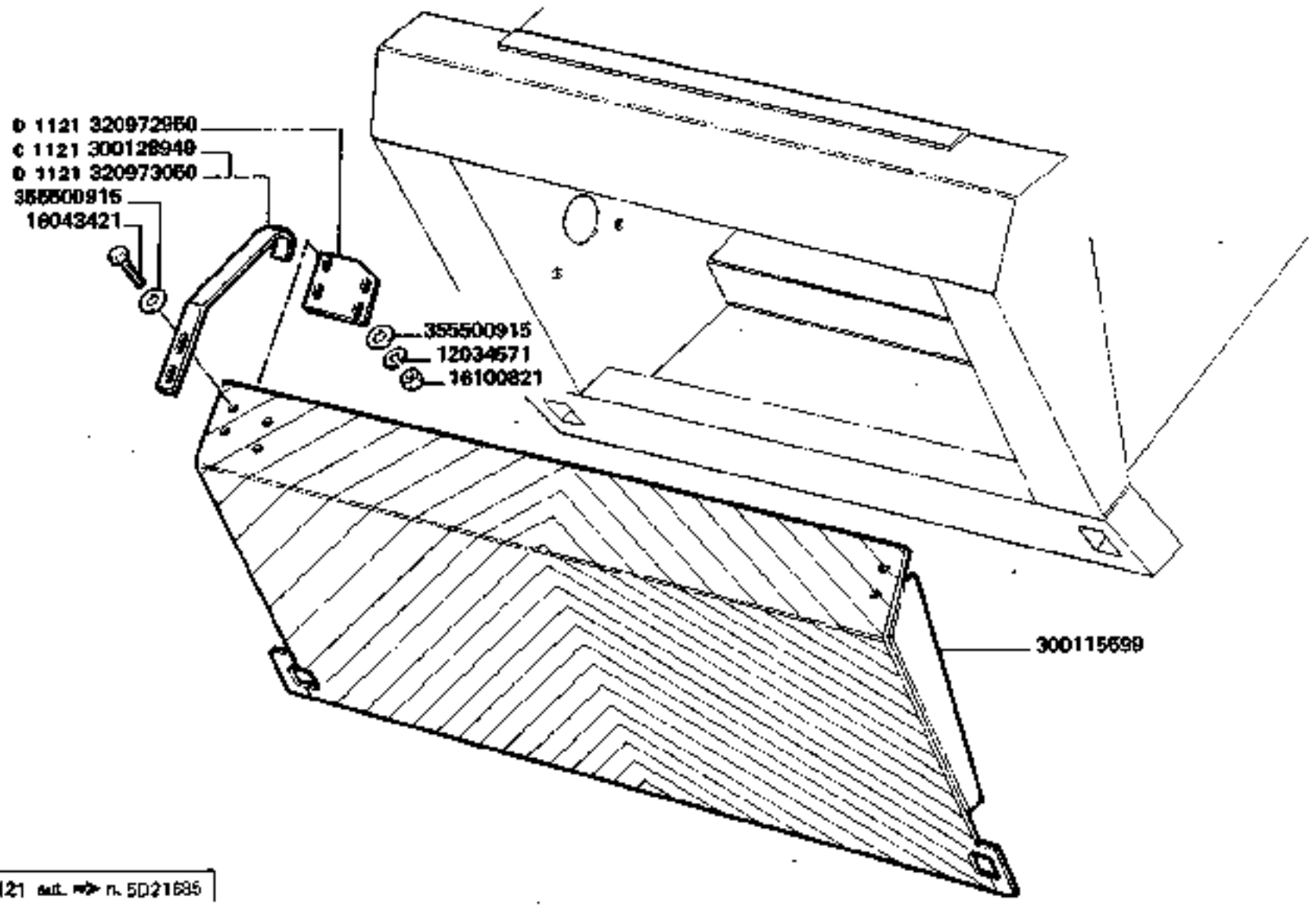

D 1121 ant. ⇒ n. 5D21695

3790-3790R

PROTEZIONE ANTERIORE CASSA ELEVATORE

Protection avant caisse élévateur
Vorderschutzblech fuer schraegfoerderer
Housing elevator front guard
Proteccion anterior caja elevador

https://www.tractormanualpdf.info/

MODIF.	ANT. MODIF.	N. ORDIN.	Q	DENOMINAZIONE	DESIGNATION	BENENNUNG	DESCRIPTION	DENOMINACIONES
		12034571	8	ROSETTA ELASTICA	RONDELLE W	FEDERSCHEIBE	SPRING WASHER	ARANDELA ELASTICA
		16043421	8	VITE	VIS	SCHRAUBE	SCREW	TORNILLO
		16100821	8	DADO	ECROU	MUTTER	NUT	TUERCA
		300115599	1	LAMIERA CHIUSURA	TOLE D'OBTURATION	ABDECKPLATTE	BLANKING PLATE	CIERRE
C 1121		300128949	2	GANCIO	CROCHET	HAKEN	HOOK	GANCHO
D 1121		320972950	2	LAMIERA SUPP.	TOLE	PLATTE	PLATE	CHAPA
D 1121		320973060	2	GANCIO	CROCHET	HAKEN	HOOK	GANCHO
		355500915	16	RONDELLA	RONDELLE	SCHEIBE	WASHER	ARANDELA

https://www.tractormanualpdf.info/

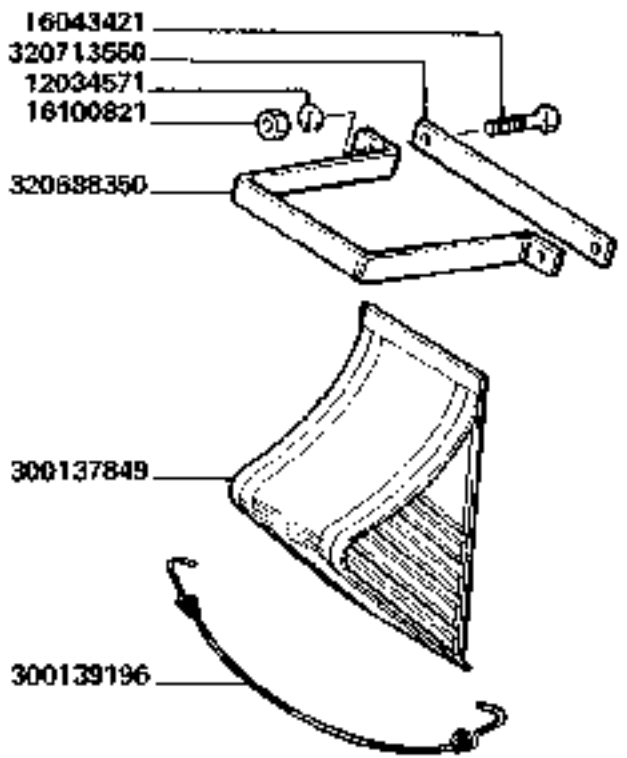

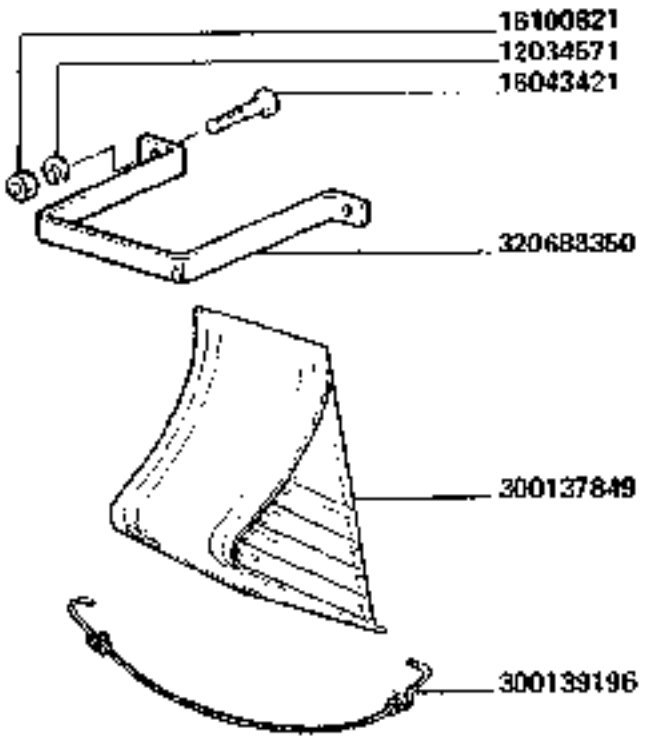

C 1054 aut. ⇔ n. 6D20349

CUNEO ARRESTO RUOTE

Sabot pour calcer les roues
Unterlegskeil

Wheels block
Calzo para ruedas

https://www.tractormanualpdf.info/

MODIF.	ANT.MODIF.	N.ORDIN.	Q	DENOMINAZIONE	DESIGNATION	BENENNUNG	DESCRIPTION	DENOMINACIONES
		12034671	4	ROSETTA ELASTICA	RONDELLE W	FEDERSCHEIBE	SPRING WASHER	ARANDELA ELASTICA
		16043421	4	VITE	VIS	SCHRAUBE	SCREW	TORNILLO
		16100821	4	DADO	ECROU	MUTTER	NUT	TUERCA
		300137649	2	CUNEO ARRESTO RUOTE	CALE DE ROUE	UNTERLEGKEIL	WHEEL CHOCK	CALZO DE RUEDA
		300139196	2	FASCETTA ELASTICA	CORDE ELAST.	FEDERSEIL	SPRING CORD	CUERDA ELASTICA
		320688350	2	BRIGLIA	COLLIER	HALTER	RETAINER	ABRAZADERA
		320713580	1	RISCONTRO	BARRETTE	STREBE	STIFFENER	PLETINA

https://www.tractormanualpdf.info/

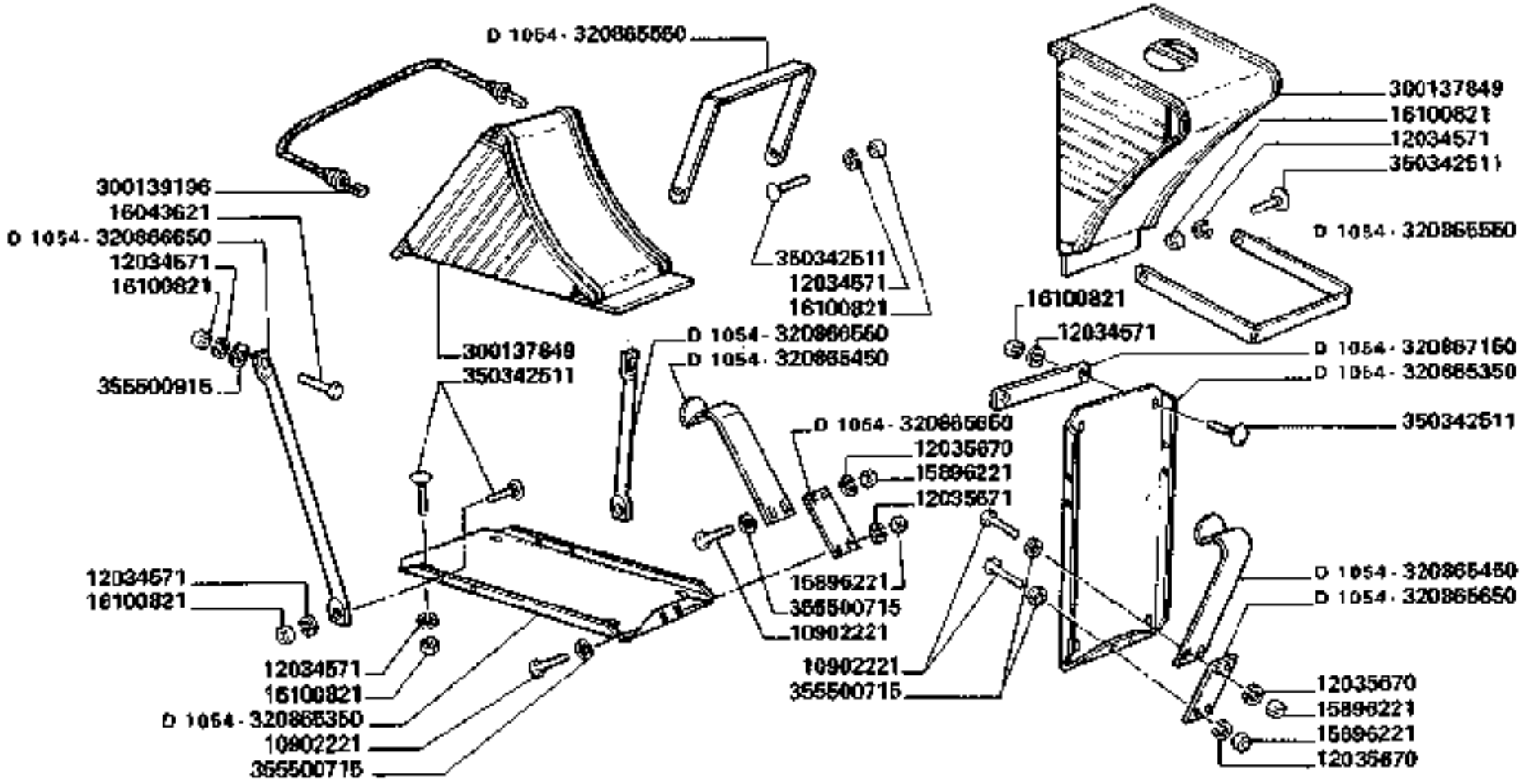

D 1054 aut. => n. 5D21001

3790

CUNEO ARRESTO RUOTE

Sabot pour calcur les roues
Unterlegskeil

Wheels block
Calzo para ruedas

https://www.tractormanualpdf.info/

MODIF.	ANT. MODIF.	N. ORDIN.	Q	DENOMINAZIONE	DESIGNATION	BENENNUNG	DESCRIPTION	DENOMINACIONES
		10902221	8	ROSETTA ELASTICA	RONDELLE W	FEDERSCHEIBE	SPRING WASHER	ARANDELA ELASTICA
		12034571	14	VITE	VIS	SCHRAUBE	SCREW	TORNILLO
		12035670	8	ROSETTA ELASTICA	RONDELLE W	FEDERSCHEIBE	SPRING WASHER	ARANDELA ELASTICA
		15896221	8	DADO	ECROU	MUTTER	NUT	TUERCA
		16043621	2	VITE	VIS	SCHRAUBE	SCREW	TORNILLO
		16100821	14	DADO	ECROU	MUTTER	NUT	TUERCA
		300137849	2	CUNEO ARRESTO RUOTE	CALE DE ROUE	UNTERLEGKEIL	WHEEL CHOCK	CALZO DE RUEDA
		300139196	2	FASCETTA ELASTICA	COLLIER ELASTIQUE	FEDERSEIL	SPRING CORD	CUERDA ELASTICA
		320865350	2	CONTENITORE CUNEO	CAGE CALE DE ROUE	KASTEN	HOUSING	CAJA CALZO RUEDA
		320865450	2	FERMO CUNEO	ARRET CALE DE ROUE	ARRETIERSTUECK	STOP PIECE	TOPE CALZO RUEDA
		320865550	2	COLLARE SUPPORTO	COLLIER	HALTER	RETAINER	ABRAZADERA
		320865650	2	BALESTRINA	RESSORT	FEDER	LEAF SPRING	BALLESTIN
		320866550	1	IRRIGIDIMENTO POST.	RAIDISSEUR	VERSTAERKUNG	STIFFENER	REFUERZO
		320866650	1	IRRIGIDIMENTO ANT.	RAIDISSEUR	STREBE	STIFFENER	REFUERZO
		320867150	2	RISCONTRO	BARRETTE	STREBE	STIFFENER	PLETINA
		350342511	12	VITE	VIS	SCHRAUBE	SCREW	TORNILLO
		355500715	8	RONDELLA	RONDELLE	SCHEIBE	WASHER	ARANDELA
		355500915	1	RONDELLA	RONDELLE	SCHEIBE	WASHER	ARANDELA

https://www.tractormanualpdf.info/

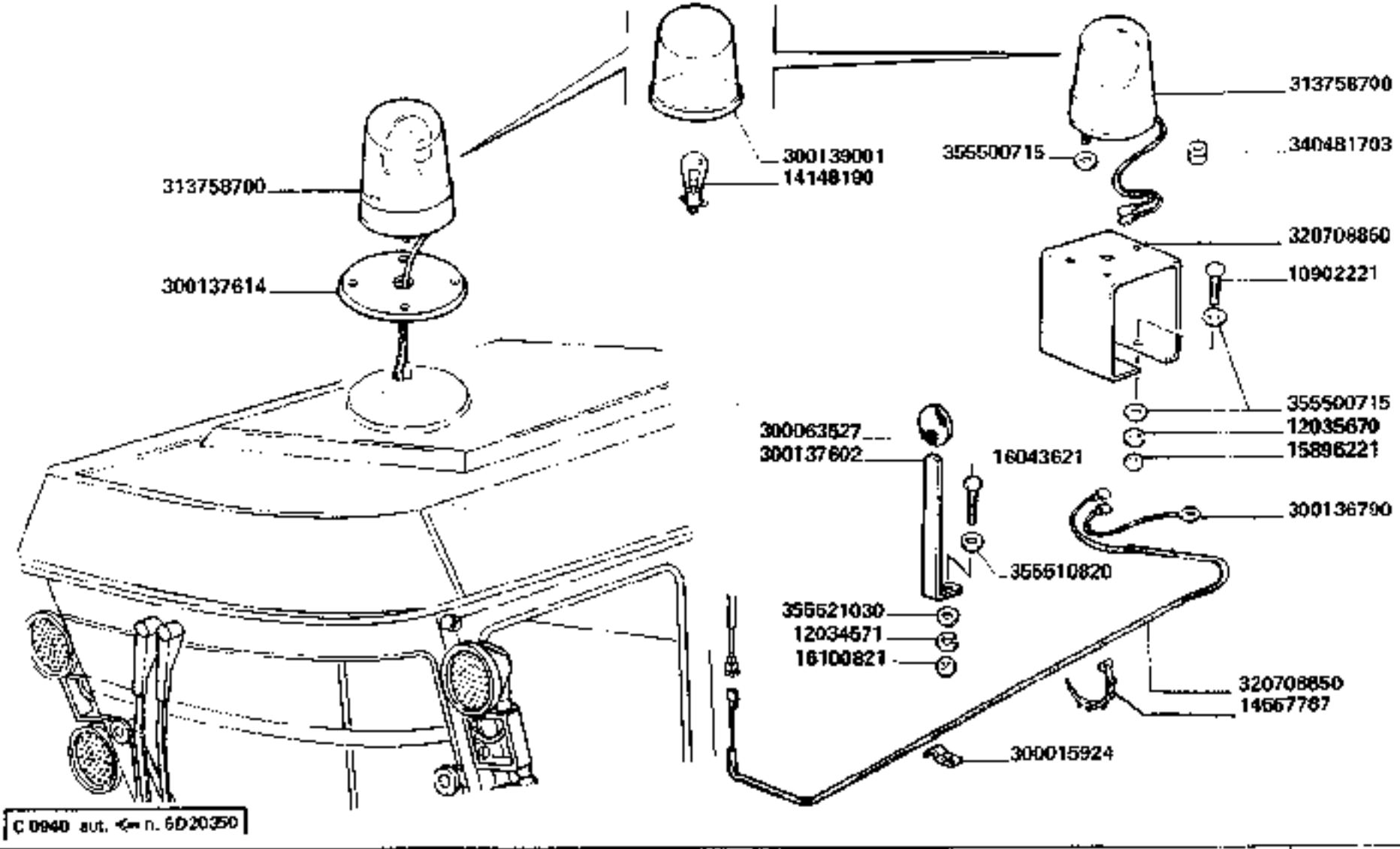

3790-3790R

LAMPADA ROTANTE GIALLA CON CABINA

Feut tournant yaune avec cabine
Gelbes blinklicht mit kabine
Yellow beacon light with cab
Faro rodante amarillo con cabina

126.C

https://www.tractormanualpdf.info/

MODIF.	ANT. MODIF.	N. ORDIN.	Q	DENOMINAZIONE	DESIGNATION	BENENNUNG	DESCRIPTION	DENOMINACIONES
		10902221	3	VITE	VIS	SCHRAUBE	SCREW	TORNILLO
		12034571	1	ROSETTA ELASTICA	RONDELLE W	FEDERSCHEIBE	SPRING WASHER	ARANDELA ELASTICA
		12035670	3	ROSETTA ELASTICA	RONDELLE W	FEDERSCHEIBE	SPRING WASHER	ARANDELA ELASTICA
		14148190	(1)	LAMPADA	LAMPE	LAMPE	BULB	BOMBILLA
		14567787	9	FASCETTA	COLLIER	HALTERBAND	STRAP	ABRAZADERA
		15896221	3	DADO	ECROU	MUTTER	NUT	TUERCA
		16043621	1	VITE	VIS	SCHRAUBE	SCREW	TORNILLO
		16100821	1	DADO	ECROU	MUTTER	NUT	TUERCA
		300016924	8	GRAFFA PER CAVO	COLLIER	SCHELLE	CLAMP	COLLAR
		300063527	1	GOMMINO	CAOUTCHOUC	GUMMI	RUBBER	GOMA
		300136790	1	CAVO MASSA	CABLE A MASSE	KABELMASSE	GROUND CABLE	CABLE DE MASA
		300137602	1	SUPP. APP. PORTELLO	ARRET	ARRETIERUNG	STOP	TOPE
		300137614	1	DISCO SUPP.	SUPPORT	HALTERUNG	SUPPORT	SOPORTE
		300139001	(1)	CALOTTA	DISPERSEUR	LICHTSCHEIBE	LENS	CASQUETTE
		313758700	2	LAMPADA ROTANTE GIALLA	FEU TOURNANT JAUNE	RUNDUM—	YELLOW BEACON	FARO RODANTE AMARILLO
		320708850	1	CAVO AGGIUNT. LAMP. POST.	CABLE	KABEL	CABLE	CABLE
		320708850	1	SUPPORTO LAMPADA	SUPPORT	HALTERUNG	SUPPORT	SOPORTE
		340481703	2	PASSAGUIDAFILI	PASSE-FIL	GUMMIRING	GROMMET	PASAHILO
		355500715	12	RONDELLA	RONDELLE	SCHEIBE	WASHER	ARANDELA
		355510820	2	RONDELLA	RONDELLE	SCHEIBE	WASHER	ARANDELA
		355521030	1	RONDELLA	RONDELLE	SCHEIBE	WASHER	ARANDELA

https://www.tractormanualpdf.info/

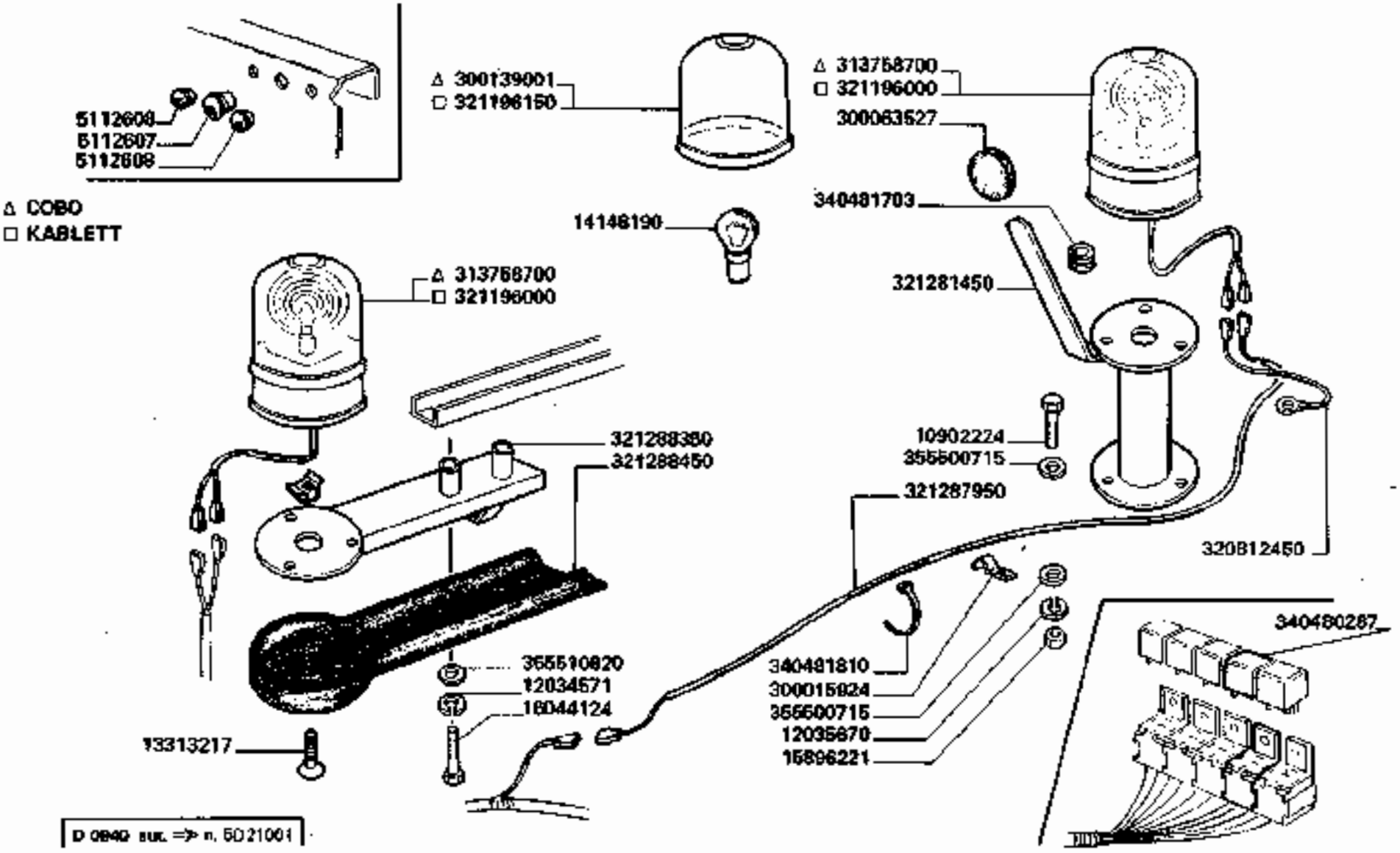

3790-3790R

LAMPADA ROTANTE GIALLA CON CABINA

Feut tournant yaune avec cabine
Gelbes blinklicht mit kabine
Yellow beacon light with cab
Faro rodante amarillo con cabina

126.C/1

https://www.tractormanualpdf.info/

MODIF.	ANT. MODIF.	N. ORDIN.	Q	DENOMINAZIONE	DESIGNATION	BENENNUNG	DESCRIPTION	DENOMINACIONES
		5112607	1	TAPPO	BOUCHON	STOPFEN	PLUG	TAPON
		5112608	2	TAPPO	BOUCHON	STOPFEN	PLUG	TAPON
		10902224	3	VITE	VIS	SCHRAUBE	SCREW	TORNILLO
		12034571	2	ROSETTA ELASTICA	RONDELLE W	FEDERSCHEIBE	SPRING WASHER	ARANDELA ELASTICA
		12036670	3	ROSETTA ELASTICA	RONDELLE W	FEDERSCHEIBE	SPRING WASHER	ARANDELA ELASTICA
		13313217	2	VITE	VIS	SCHRAUBE	SCREW	TORNILLO
		14148190	(1)	LAMPADA 12V.	LAMPE	LAMPE	BULB	BOMBILLA
		15896221	3	DADO	ECROU	MUTTER	NUT	TUERCA
		16044124	2	VITE	VIS	SCHRAUBE	SCREW	TORNILLO
		300015924	5	GRAFFA PER CAVO	COLLIER	SCHELLE	CLAMP	COLLAR
		300063527	1	GOMMINO	CAOUTCHOUC	GUMMI	RUBBER	GOMA
		300139001	(1)	CALOTTA GIALLA	DISPERSEUR YAUNE	LICHTSCHEIBE	YELLOW LENS	CASQUETTE AMARILL.
		313758700	2	LAMPADA ROTANTE GIALLA	FEUT TOURNANT YAUNE	RUNDUM-KENNLEUCHTE	YELLOW BEACON	FARO RODANTE AMARILLO
		320812450	1	CAVO MASSA	CABLE DE MASSE	MASSEKABEL	GROUND CABLE	CABLE DE MASA
		321196000	2	LAMPADA ROTANTE GIALLA	FEUT TOURNANT YAUNE	RUNDUM-KENNLEUCHTE	YELLOW BEACON	FARO RODANTE AMARILLO
		321196150	(1)	CALOTTA GIALLA	DISPERSEUR YAUNE	LICHTSCHEIBE	YELLOW LENS	CASQUETTE AMARILL.
		321281450	1	SUPPORTO LAMPADA	SUPPORT	HALTERUNG	SUPPORT	SOPORTE
		321287950	1	CAVO AGGIUNTIVO	CABLE	KABEL	CABLE	CABLE
		321288350	1	SUPP. LAMP. ROT. SU CAB.	SUPPORT	HALTERUNG	SUPPORT	SOPORTE
		321288450	1	CHIUSURA SUPP	FERMETURE	DECKEL	COVER	TAPA
		340480287	1	RELÈ	RELAIS	RELAY	RELAY	RELAIS
		340481703	2	PASSAGUIDAFILI	PASSE-FIL	GUMMIRING	GROMMET	PASAHILO
		340481810	8	FASCETTA	COLLIER	HALTERBAND	STRAP	ABRAZADERA
		355500715	6	RONDELLA	RONDELLE	SCHEIBE	WASHER	ARANDELA
		355510820	2	RONDELLA	RONDELLE	SCHEIBE	WASHER	ARANDELA

https://www.tractormanualpdf.info/

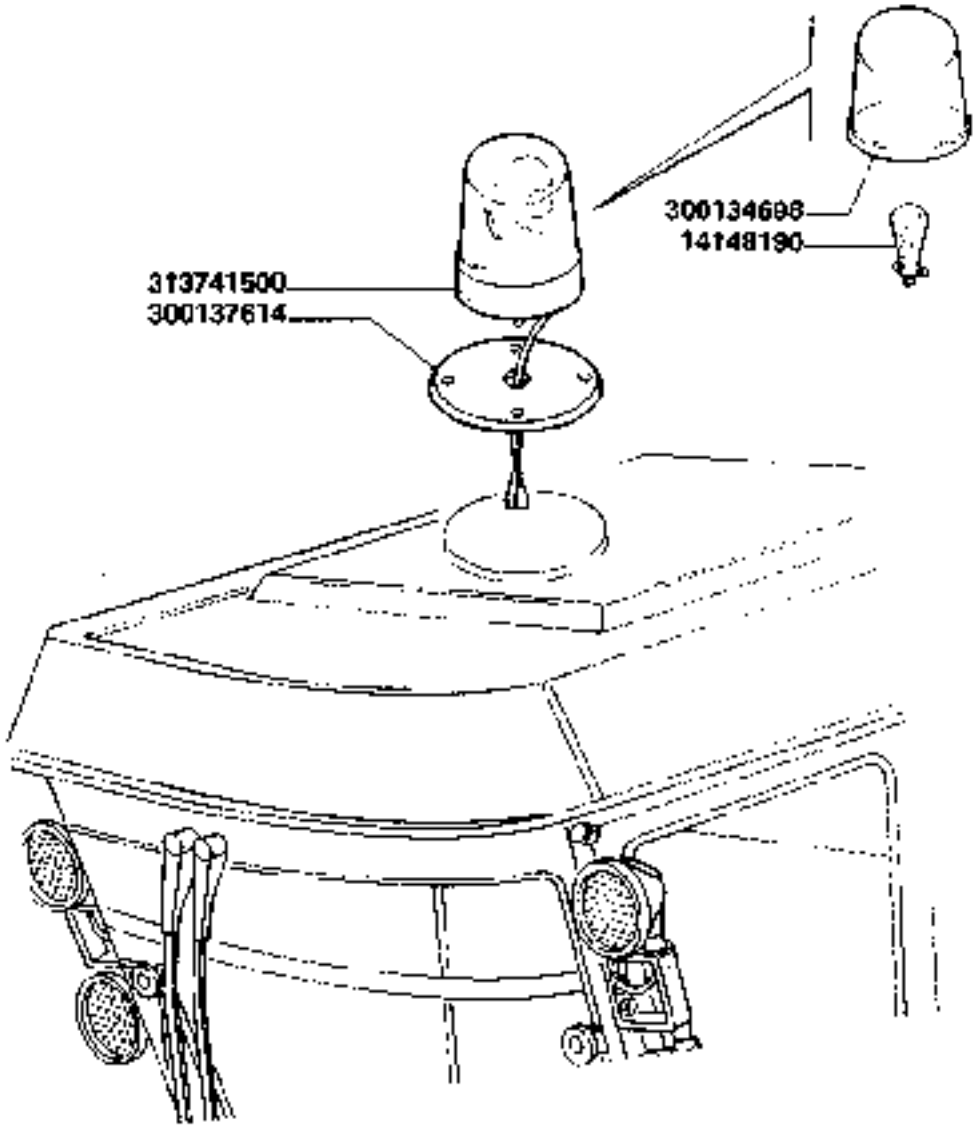

C 0940 sut. ⇐ n. 5D20349

3790-3790R

LAMPADA ROTANTE ARANCIO CON CABINA

Feut tournant orange avec cabine
Orange blinklicht mit kabine
Orange beacon light with cab
Faro rodante anaranjado con cabina

126.D

https://www.tractormanualpdf.info/

MODIF.	ANT. MODIF.	N. ORDIN.	Q	DENOMINAZIONE	DESIGNATION	BENENNUNG	DESCRIPTION	DENOMINACIONES
		14148190	(1)	LAMPADA	LAMPE	LAMPE	BULB	BOMBILLA
		300134698	(1)	CALOTTA ARANCIO	DISPERSEUR ORANGE	LICHTSCHEIBE	ORANGE LENS	CASQUETTE ANARANJ.
		300137614	1	DISCO SUPPORTO	SUPPORT	HALTERUNG	SUPPORT	SOPORTE
		313741500	1	LAMPADA ROTANTE ARANCIO	FEU TOURNANT ORANGE	RUNDUM–	ORANGE BEACON	FARO RODANTE ANARANJADO

https://www.tractormanualpdf.info/

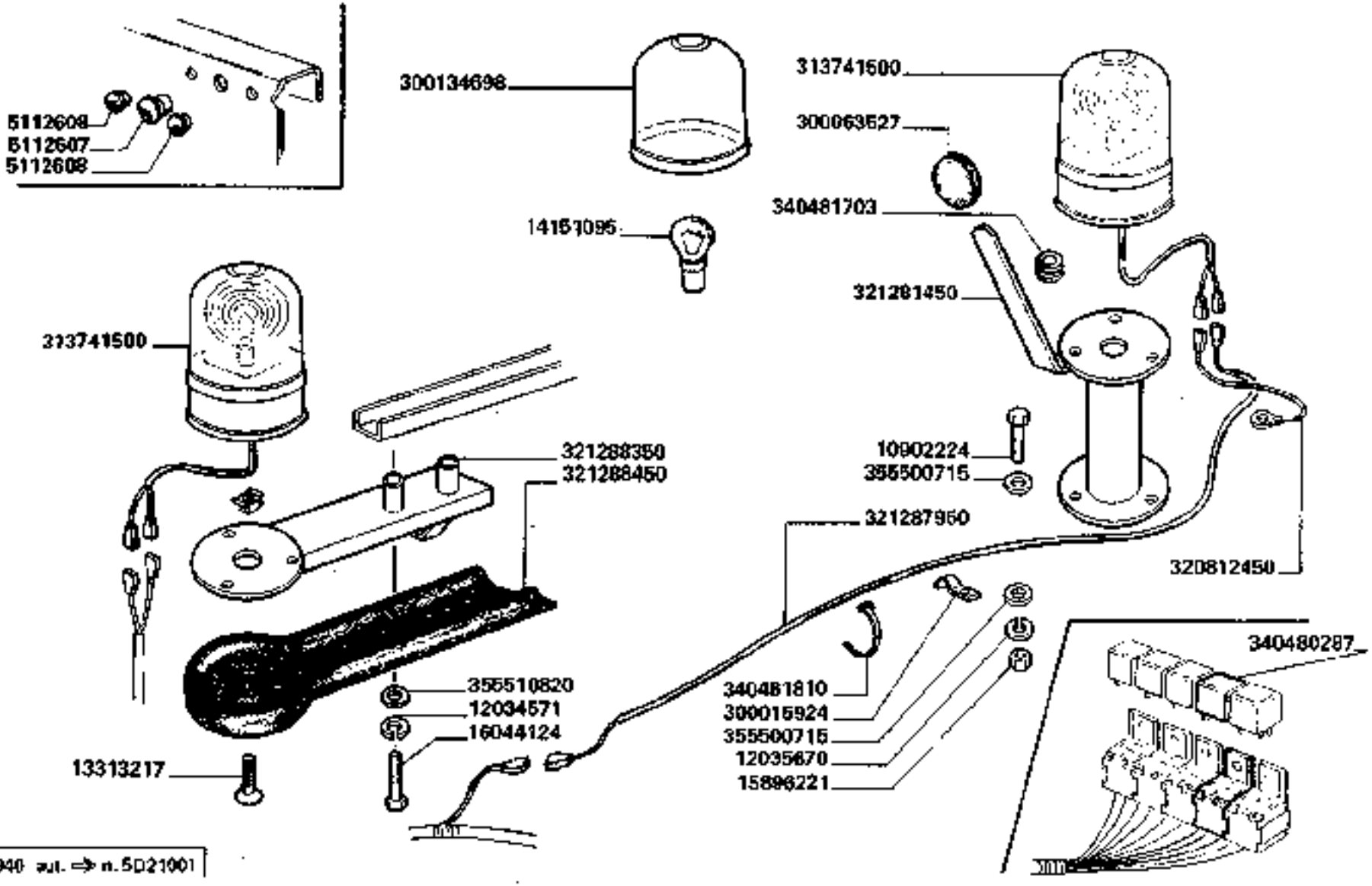

3790-3790R

LAMPADA ROTANTE ARANCIONE CON CABINA

Feut tournant orange avec cabine
Orange blinklicht mit kabine
Orange beacon light with cab
Faro rodante anaranjado con cabina

126.D/1

https://www.tractormanualpdf.info/

MODIF.	ANT. MODIF.	N. ORDIN.	Q	DENOMINAZIONE	DESIGNATION	BENENNUNG	DESCRIPTION	DENOMINACIONES
		5112607	1	TAPPO	BOUCHON	STOPFEN	PLUG	TAPON
		5112608	2	TAPPO	BOUCHON	STOPFEN	PLUG	TAPON
		10902224	3	VITE	VIS	SCHRAUBE	SCREW	TORNILLO
		12034571	2	ROSETTA ELASTICA	RONDELLE W	FEDERSCHEIBE	SPRING WASHER	ARANDELA ELASTICA
		12035670	3	ROSETTA ELASTICA	RONDELLE W	FEDERSCHEIBE	SPRING WASHER	ARANDELA ELASTICA
		13313217	2	VITE	VIS	SCHRAUBE	SCREW	TORNILLO
		14161095	(1)	LAMPADA 12V.	LAMPE	LAMPE	BULB	BOMBILLA
		15896221	3	DADO	ECROU	MUTTER	NUT	TUERCA
		16044124	2	VITE	VIS	SCHRAUBE	SCREW	TORNILLO
		300015924	5	GRAFFA PER CAVO	COLLIER	SCHELLE	CLAMP	COLLAR
		300063527	1	GOMMINO	CAOUTCHOUC	GUMMI	RUBBER	GOMA
		300134698	(1)	CALOTTA ARANCIO	DISPERSEUR ORANGE	LICHTSCHEIBE	ORANGE LENS	CASQUETTE ANARANJ.
	321196200	313741500	2	LAMPADA ROTANTE ARANCIO	FEUT TOURNANT ORANGE	RUNDUM-KENNLEUCHTE	ORANGE BEACON	FARO RODANTE ANARANJADO
		320812450	1	CAVO MASSA	CABLE DE MASSE	MASSEKABEL	GROUND CABLE	CABLE DE MASA
		321281450	1	SUPPORTO LAMPADA	SUPPORT	HALTERUNG	SUPPORT	SOPORTE
		321287950	1	CAVO AGGIUNTIVO	CABLE	KABEL	CABLE	CABLE
		321288350	2	SUPP. LAMP. ROT. SU CAB.	SUPPORT	HALTERUNG	SUPPORT	SOPORTE
		321288450	1	CHIUSURA SUPPORTO	FERMETURE	DECKEL	COVER	TAPA
		340480287	1	RELÈ	RELAIS	RELAY	RELAY	RELAIS
		340481703	2	PASSAGUIDAFILI	PASSE-FIL	GUMMIRING	GROMMET	PASAHILO
		340481810	8	FASCETTA	COLLIER	HALTERBAND	STRAP	ABRAZADERA
		355500715	6	RONDELLA	RONDELLE	SCHEIBE	WASHER	ARANDELA
		355510820	2	RONDELLA	RONDELLE	SCHEIBE	WASHER	ARANDELA

https://www.tractormanualpdf.info/

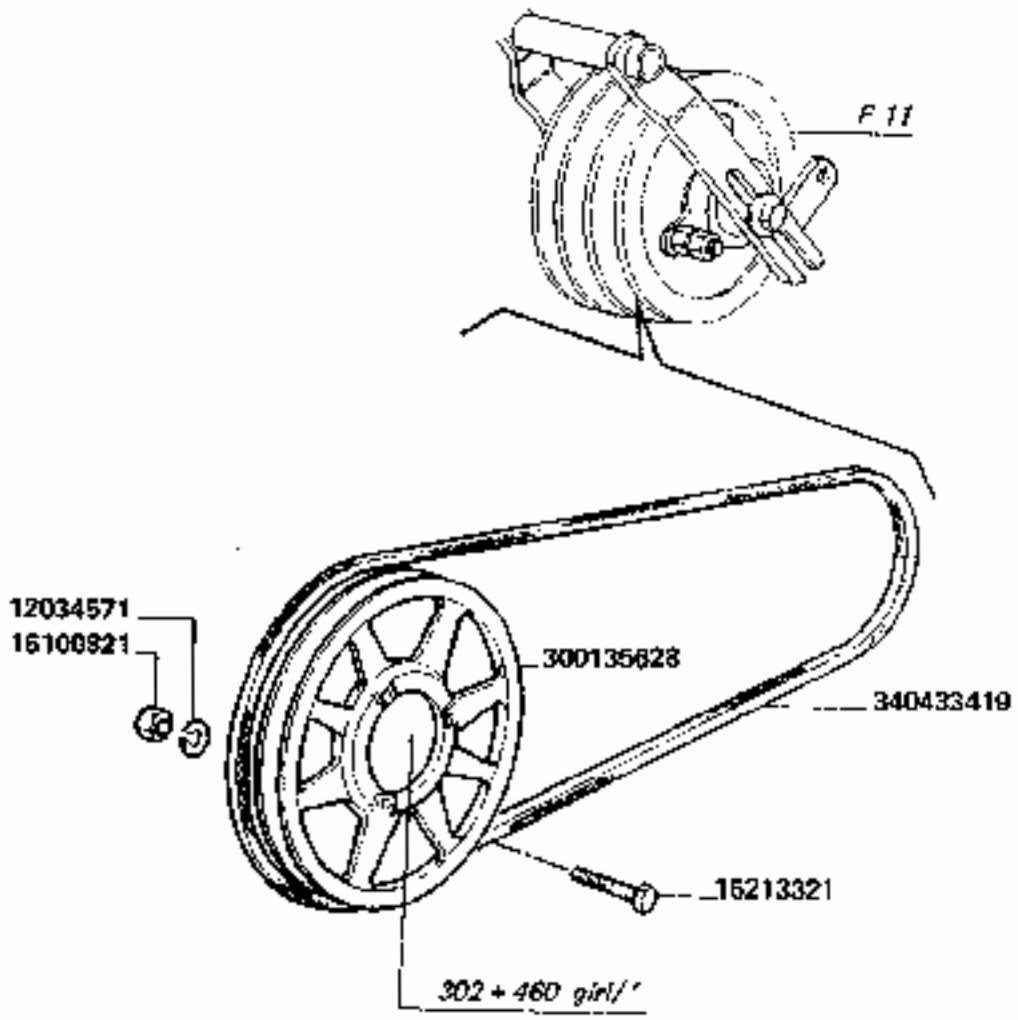

C 0834 aut. ⇐ n. 5D201189

RIDUZIONE GIRI VENTILATORE PRINCIPALE

Reduction de vitesse ventilateur principal
Geswindigkeit verminderung fuer hauptgebläse
Main fan speed reduction
Reduccion vueltas ventilador principal

https://www.tractormanualpdf.info/

MODIF.	ANT. MODIF.	N. ORDIN.	Q	DENOMINAZIONE	DESIGNATION	BENENNUNG	DESCRIPTION	DENOMINACIONES
		12034571	3	ROSETTA ELASTICA	RONDELLE W	FEDERSCHEIBE	SPRING WASHER	ARANDELA ELASTICA
		15213321	3	VITE	VIS	SCHRAUBE	SCREW	TORNILLO
		16100821	3	DADO	ECROU	MUTTER	NUT	TUERCA
		300135628	1	PULEGGIA	POULIE	RIEMENSCHEIBE	PULLEY	POLEA
		340433419	1	CINGHIA	COURROIE	RIEMEN	BELT	CORREA

https://www.tractormanualpdf.info/

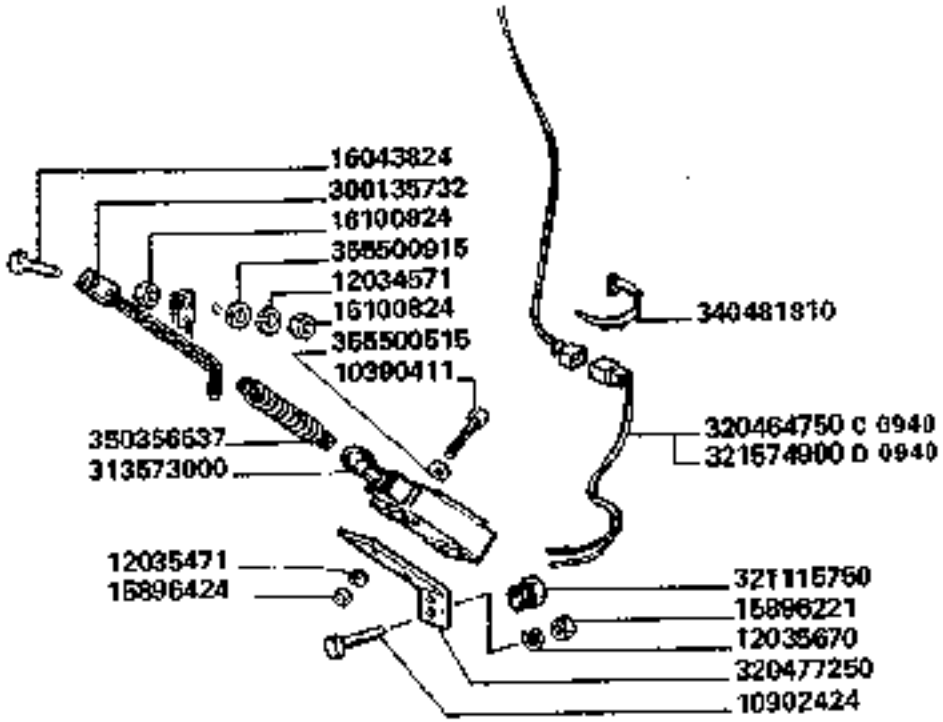

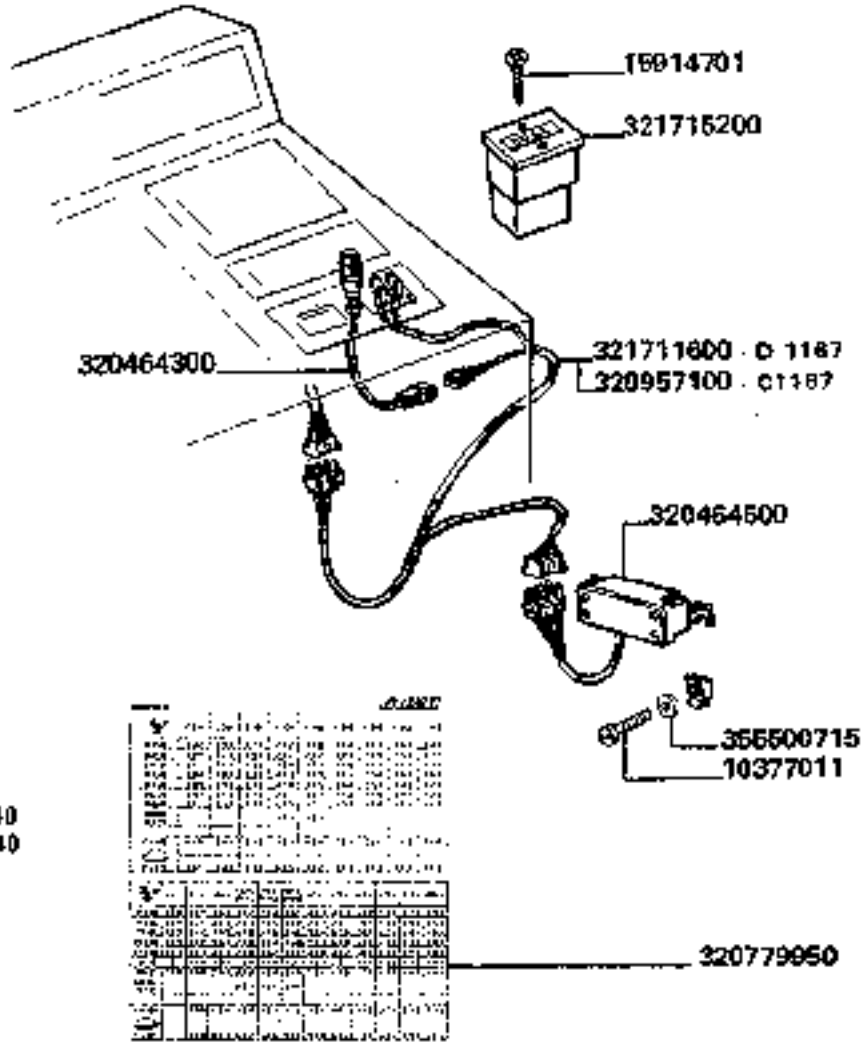

D 0940 aut. ⇒ n. 5D21001	D 1167 aut. ⇒ n

3790-3790R

CONTAETTARI

Compte-hectares
Hektarzaehler

Hectare counter
Contador de hectareas

https://www.tractormanualpdf.info/

MODIF.	ANT. MODIF.	N. ORDIN.	Q	DENOMINAZIONE	DESIGNATION	BENENNUNG	DESCRIPTION	DENOMINACIONES
		10377011	2	VITE	VIS	SCHRAUBE	SCREW	TORNILLO
		10390411	2	VITE	VIS	SCHRAUBE	SCREW	TORNILLO
		10902424	4	VITE	VIS	SCHRAUBE	SCREW	TORNILLO
		12034571	1	ROSETTA ELASTICA	RONDELLE W	FEDERSCHEIBE	SPRING WASHER	ARANDELA ELASTICA
		12035471	2	ROSETTA ELASTICA	RONDELLE W	FEDERSCHEIBE	SPRING WASHER	ARANDELA ELASTICA
		12035670	4	ROSETTA ELASTICA	RONDELLE W	FEDERSCHEIBE	SPRING WASHER	ARANDELA ELASTICA
		15896221	2	DADO	ECROU	MUTTER	NUT	TUERCA
		15896424	2	DADO	ECROU	MUTTER	NUT	TUERCA
		15914701	2	VITE	VIS	SCHRAUBE	SCREW	TORNILLO
		16043824	1	VITE	VIS	SCHRAUBE	SCREW	TORNILLO
		16100824	2	DADO	ECROU	MUTTER	NUT	TUERCA
		300135732	1	CATENA	CHAINE	KETTE	CHAIN	CADENA
		313573000	1	INTERRUTTORE	INTERRUPTEUR	SCHALTER	SWITCH	INTERRUPTOR
		320464300	1	PULSANTE AZZERAM.	POUSSOIR	KNOPFSCHALTER	PUSH BUTTON	PULSADOR
		320484500	1	CENTRAL. CONTAETTARI	BOITE ELECTRONIQUE	ELEKTRONISCHE DOSE	ELECTRONIC BOX	CAJITA ELECTRONICA
C 0940		320464750	1	CAVO AGGIUNT.	CABLE	KABEL	CABLE	CABLE
		320477250	1	SUPPORTO INTERRUTTORE	SUPPORT	HALTER	SUPPORT	SOPORTE
	321144150	320779950	1	DECALCOMANIA	DECALCOMANIE	ABZIEHBILD	TRANSFER	CALCOMANIA
C 1167	320464800	320957100	1	CAVO	CABLE	KABEL	CABLE	CABLE
		321115750	1	PRESSACAVO	PRESSE CABLE	KABELPRESSE	CABLE PRESS	PRENSA CABLE
D 0940		321574900	1	CAVO AGGIUNT.	CABLE	KABEL	CABLE	CABLE
D 1167		321711600	1	CAVO	CABLE	KABEL	CABLE	CABLE
	320464250	321715200	1	CONTAIMPULSI	COMPTEUR D'IMPUL.	IMPULS ANZEIGER	IMPULSE COUNTER	CUENTA IMPULSOS
		340481810	ID	FASCETTA	COLLIER	HALTERBAND	STRAP	ABRAZADERA
		350356537	1	MOLLA	RESSORT	FEDER	SCHEIBE	ARANDELA
		355500515	4	RONDELLA	RONDELLE	SCHEIBE	WASHER	ARANDELA
		355500715	2	RONDELLA	RONDELLE	SCHEIBE	WASHER	ARANDELA
		355500915	2	RONDELLA	RONDELLE	SCHEIBE	WASHER	ARANDELA

https://www.tractormanualpdf.info/

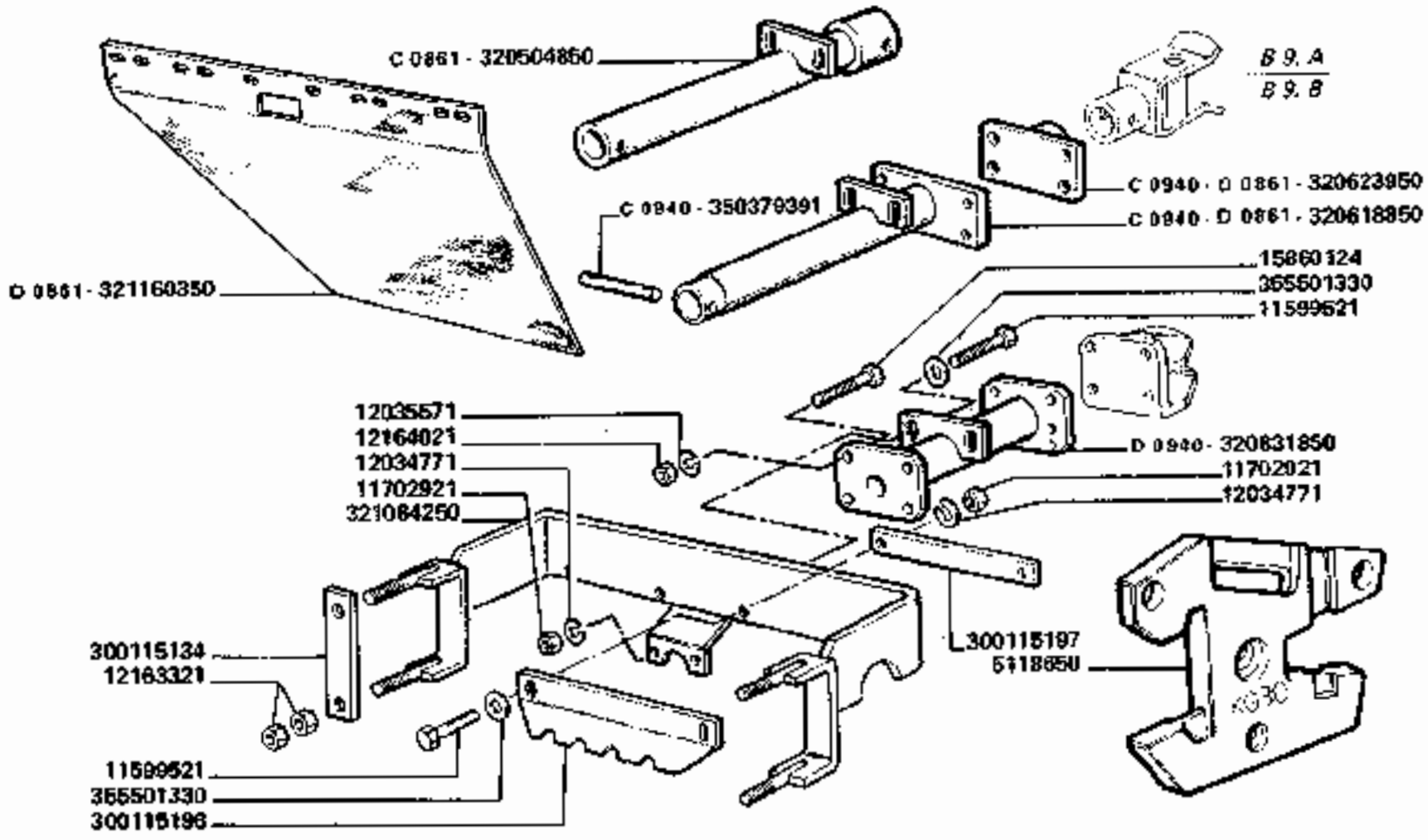

D 0861 art. => n. 5D20190	D 0940 aut => n. 5D21001

3790-3790R

ZAVORRE SU ASSALE POSTERIORE (FISSO)

Masse sur l'essieu arriere - fixe
Ballastgewichte am hinterachse - fest
Ballst weight on rear axle - fixed
Lastre sobre eje posterior - fijo

130.A

https://www.tractormanualpdf.info/

MODIF.	ANT. MODIF.	N. ORDIN.	Q.	DENOMINAZIONE	DESIGNATION	BENENNUNG	DESCRIPTION	DENOMINACIONES
	300131266	5118650	8	ZAVORRA TIPO FIAT	MASSE	ZUSATGEWICHT	BALLAST	LASTRE
		11599521	6	VITE	VIS	SCHRAUBE	SCREW	TORNILLO
		11702921	6	DADO	ECROU	MUTTER	NUT	TUERCA
		12034771	6	ROSETTA ELASTICA	RONDELLE W	FEDERSCHEIBE	SPRING WASHER	ARANDELA ELASTICA
		12035571	4	ROSETTA ELASTICA	RONDELLE W	FEDERSCHEIBE	SPRING WASHER	ARANDELA ELASTICA
		12163321	8	DADO	ECROU	MUTTER	NUT	TUERCA
		12164021	4	DADO	ECROU	MUTTER	NUT	TUERCA
		15860124	4	VITE	VIS	SCHRAUBE	SCREW	TORNILLO
		300115134	2	PIASTRA FISS. ZAVORRE	PLAQUE	PLATTE	PLATE	PLACA
		300115197	2	SPESSORE PER ZAVORRE	CALE D'EPAISSEUR	DISTANZSTUECK	SHIM	ESPESOR
		300115198	2	PIASTRA FISS. ZAVORRE	PLAQUE	PLATTE	PLATE	PLACA
C 0861		320604850	1	PROL. GANCIO TRAINO	RALLONGE	VERLAENGERUNG	EXTENSION	PROLONGA
C 0940 D 0861		320618850	1	STAFFA DI TRAINO	ETRIER D'ATTELAGE	HALTER	BRACKET	SOPORTE
C 0940 D 0861		320623950	1	BARRA ATT. GANCIO	PALONNIER	ZUGSTANGE	TRAILLER DRAWBAR	BARRA DE ARRASTRE
D 0940		320831850	1	PROLUNGA GANCIO	RALLONGE	VERLAENGERUNG	EXTENSION	PROLONGA
	320945950	321084250	1	SUPPORTO	SUPPORT	HALTERUNG	SUPPORT	SOPORTE
D 0861		321160350	1	TELA SU SCIVOLO	TOILE	TUCH	CANVAS	LONA
C 0940		350379391	1	SPINA	AXE	STIFT	PIN	PASADOR
		355601330	6	RONDELLA	RONDELLE	SCHEIBE	WASHER	ARANDELA

https://www.tractormanualpdf.info/

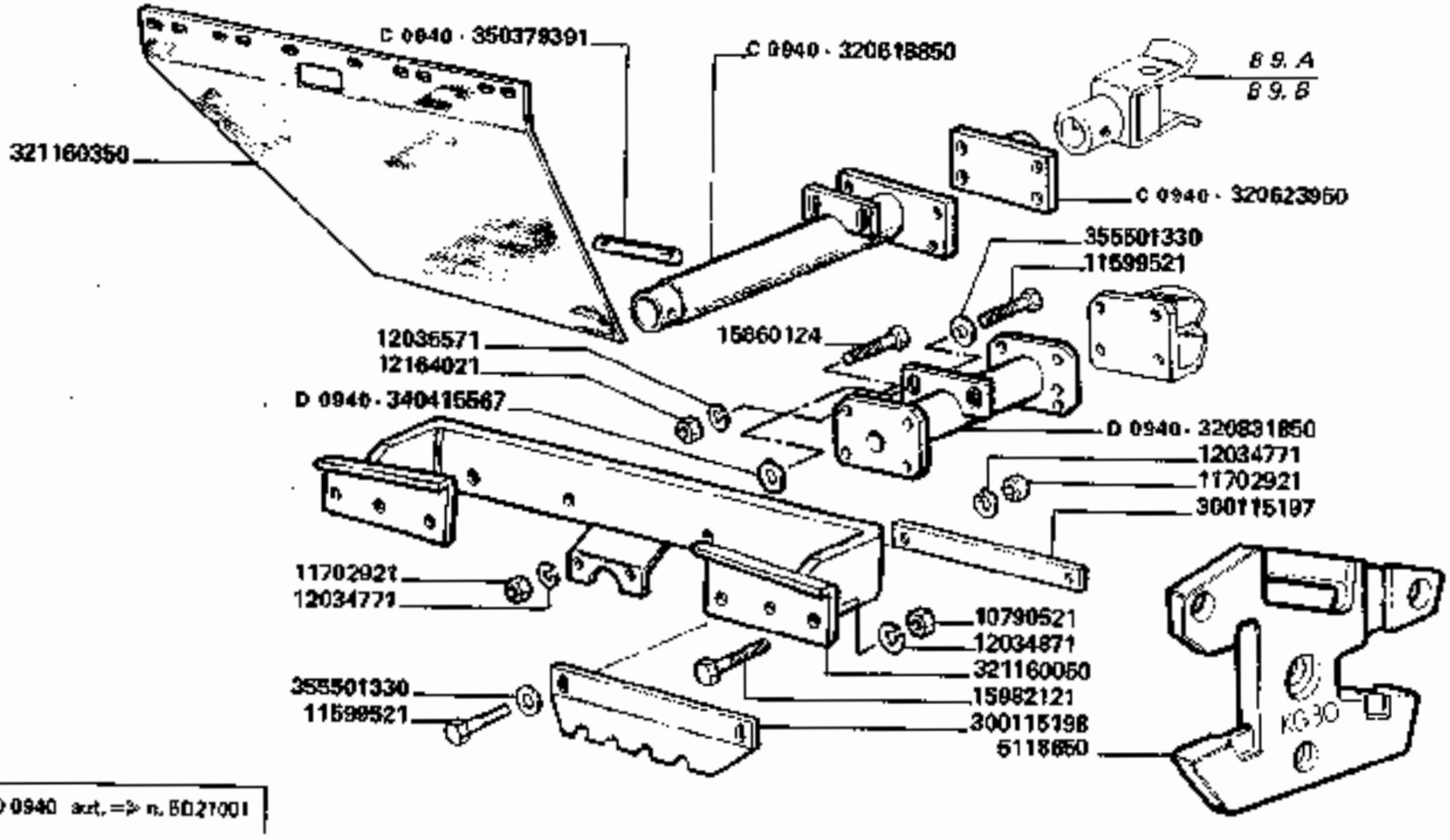

3790-3790R

ZAVORRE SU ASSALE POSTERIORE (REGOLABILE)

Masse sur l'essieu arriere - reglable
Ballastgewichte am hinterachse - verstell
Ballst weight on rear axle - adjustable
Lastre sobre eje posterior - regulable

130.B

https://www.tractormanualpdf.info/

MODIF.	ANT. MODIF.	N. ORDIN.	Q	DENOMINAZIONE	DESIGNATION	BENENNUNG	DESCRIPTION	DENOMINACIONES
	300131265	5118660	8	ZAVORRE TIPO FIAT	MASSE	ZUSATGEWICHT	BALLAST	LASTRE
		10790521	5	DADO	ECROU	MUTTER	NUT	TUERCA
		11599521	6	VITE	VIS	SCHRAUBE	SCREW	TORNILLO
		11702921	8	DADO	ECROU	MUTTER	NUT	TUERCA
		12034771	6	ROSETTA ELASTICA	RONDELLE W	FEDERSCHEIBE	SPRING WASHER	ARANDELA ELASTICA
		12034871	6	ROSETTA ELASTICA	RONDELLE W	FEDERSCHEIBE	SPRING WASHER	ARANDELA ELASTICA
		12035571	4	ROSETTA ELASTICA	RONDELLE W	FEDERSCHEIBE	SPRING WASHER	ARANDELA ELASTICA
		12164021	4	DADO	ECROU	MUTTER	NUT	TUERCA
		15860124	4	VITE	VIS	SCHRAUBE	SCREW	TORNILLO
		15982121	8	VITE	VIS	SCHRAUBE	SCREW	TORNILLO
		300115197	2	SPESSORE PER ZAVORRE	CALE D'EPAISSEUR	DISTANZSTUECK	SHIM	ESPESOR
		300115198	2	PIASTRA FISS. ZAVORRE	PLAQUE	PLATTE	PLATE	PLACA
C 0940		320618850	1	STAFFA DI TRAINO	ETRIER D'ATTELAGE	HALTER	BRACKET	SOPORTE
C 0940		320623950	1	BARRA ATT. GANCIO	PALONNIER	ZUGSTANGE	TRAILLER DRAWBAR	BARRA DE ARRASTRE
D 0940		320831850	1	PROLUNGA GANCIO	RALLONGE	VERLAENGERUNG	EXTENSION	PROLONGA
	320946550	321160050	1	SUPPORTO ZAVORRE	SUPPORT	HALTERUNG	SUPPORT	SOPORTE
		321160350	1	TELA SU SCIVOLO	TOILE	TUCH	CANVAS	LONA
D 0940		340415567	2	DISTANZIATORE	ENTRETOISE	DISTANZBUECHSE	SPACER	ESPESOR
C 0940		350379391	1	SPINA	AXE	STIFT	PIN	PASADOR
		355501330	6	RONDELLA	RONDELLE	SCHEIBE	WASHER	ARANDELA

https://www.tractormanualpdf.info/

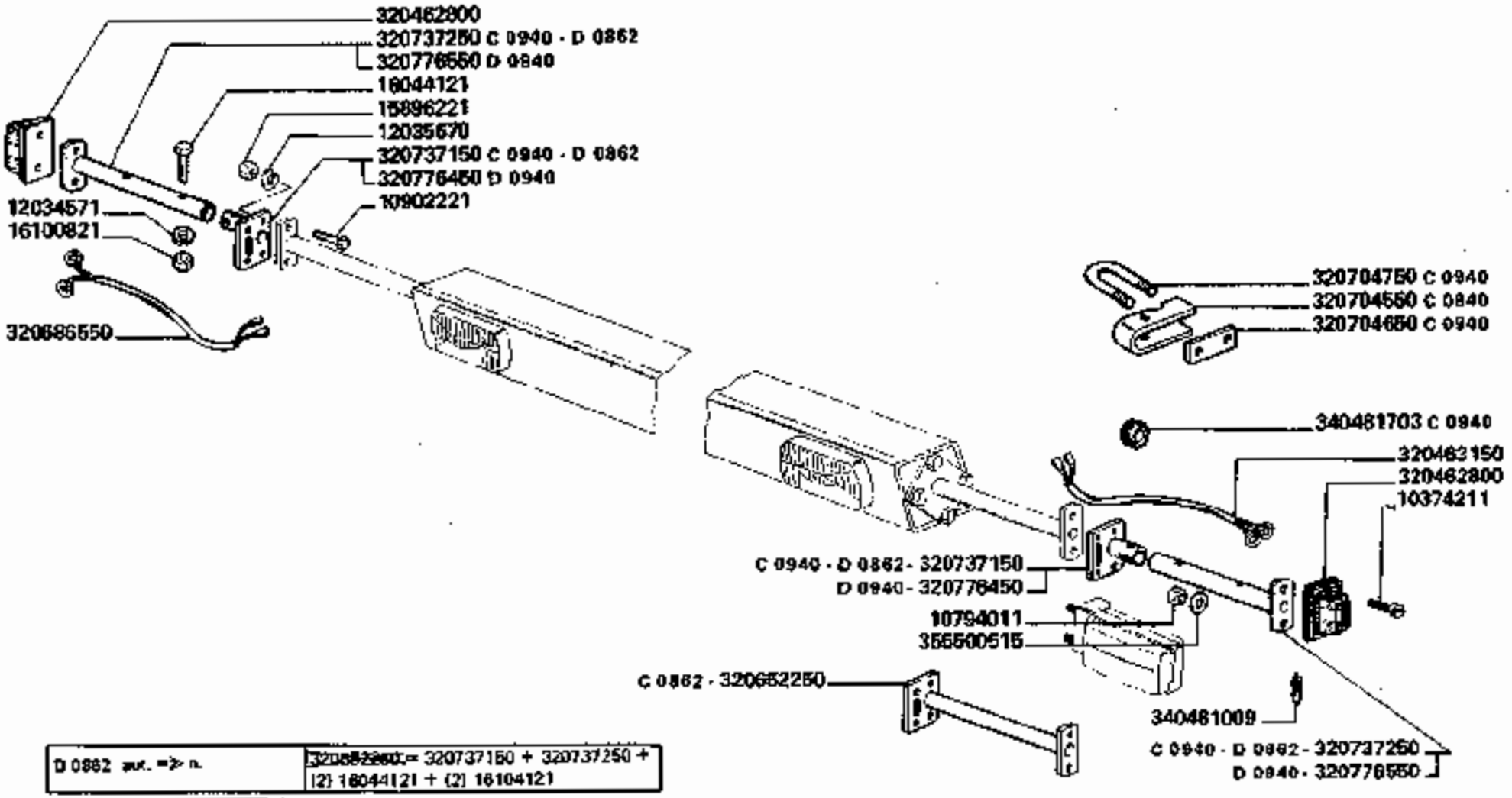

D 0862 aut. => n.	320652250 = 320737150 + 320737250 + (2) 16044121 + (2) 16104121
D 0940 aut. => n. 5021001	

3790-3790R

FANALINI SAGOMA ANTERIORI

Feux de gabarit anterieurs
Vordere Begrenzungsleuchten
Front position lights
Farolitos de sagoma anterior

https://www.tractormanualpdf.info/

MODIF.	ANT. MODIF.	N. ORDIN.	Q	DENOMINAZIONE	DESIGNATION	BENENNUNG	DESCRIPTION	DENOMINACIONES
		10374211	4	VITE	VIS	SCHRAUBE	SCREW	TORNILLO
		10794011	4	DADO	ECROU	MUTTER	NUT	TUERCA
		10902221	4	VITE	VIS	SCHRAUBE	SCREW	TORNILLO
		12034571	2	ROSETTA ELASTICA	RONDELLE W	FEDERSCHEIBE	SPRING WASHER	ARANDELA ELASTICA
		12035670	4	ROSETTA ELASTICA	RONDELLE W	FEDERSCHEIBE	SPRING WASHER	ARANDELA ELASTICA
		15896221	4	DADO	ECROU	MUTTER	NUT	TUERCA
		16044121	2	VITE	VIS	SCHRAUBE	SCREW	TORNILLO
		16100821	2	DADO	ECROU	MUTTER	NUT	TUERCA
		320462800	2	FANALINO SAGOMA	FEUS DE GABARIT	BEGRENZUGSLEUCHT.	POSITION LIGHTS	FAROLITOS DE SAGOM.
		320463150	1	CAVO COLLEG. S	CABLE	KABEL	CABLE	CABLE
C 0862		320652250	2	SUPPORTO FANAL. POSIZ.	SUPPORT	HALTERUNG	SUPPORT	SOPORTE
		320686550	1	CAVO FANAL D.	CABLE	KABEL	CABLE	CABLE
C 0940		320704550	1	BRIGLIA	BRIDE	SCHELLE	CLAMP	BRIDA
C 0940		320704650	1	RISCONTRO	BARRETTE	STREBE	STIFFENER	PLETINA
C 0940		320704750	1	BRIGLIA	CRAMPON	SCHELLE	CLAMP	COLLA
C 0940 D 0862		320737150	2	SUPPORTO FANAL. POSIZ	SUPPORT	HALTERUNG	SUPPORT	SOPORTE
C 0940 D 0862		320737250	2	SUPPORTO TELESCOPICO	SUPPORT	HALTERUNG	SUPPORT	SOPORTE
D 0940		320776450	2	SUPPORTO FANAL. POSIZ.	SUPPORT	HALTERUNG	SUPPORT	SOPORTE
D 0940		320776550	2	SUPPORTO TELESCOPICO	SUPPORT	HALTERUNG	SUPPORT	SOPORTE
		340481009	2	LAMPADA A SILURO	LAMPE	LAMPE	BULB	BOMBILLA
C 0940		340481703	2	PASSAGUIDAFILI	PASSE-FIL	GUMMIRING	GROMMET	PASAHILO
		355500515	4	RONDELLA	RODELLE	SCHEIBE	WASHER	ARANDELA

https://www.tractormanualpdf.info/

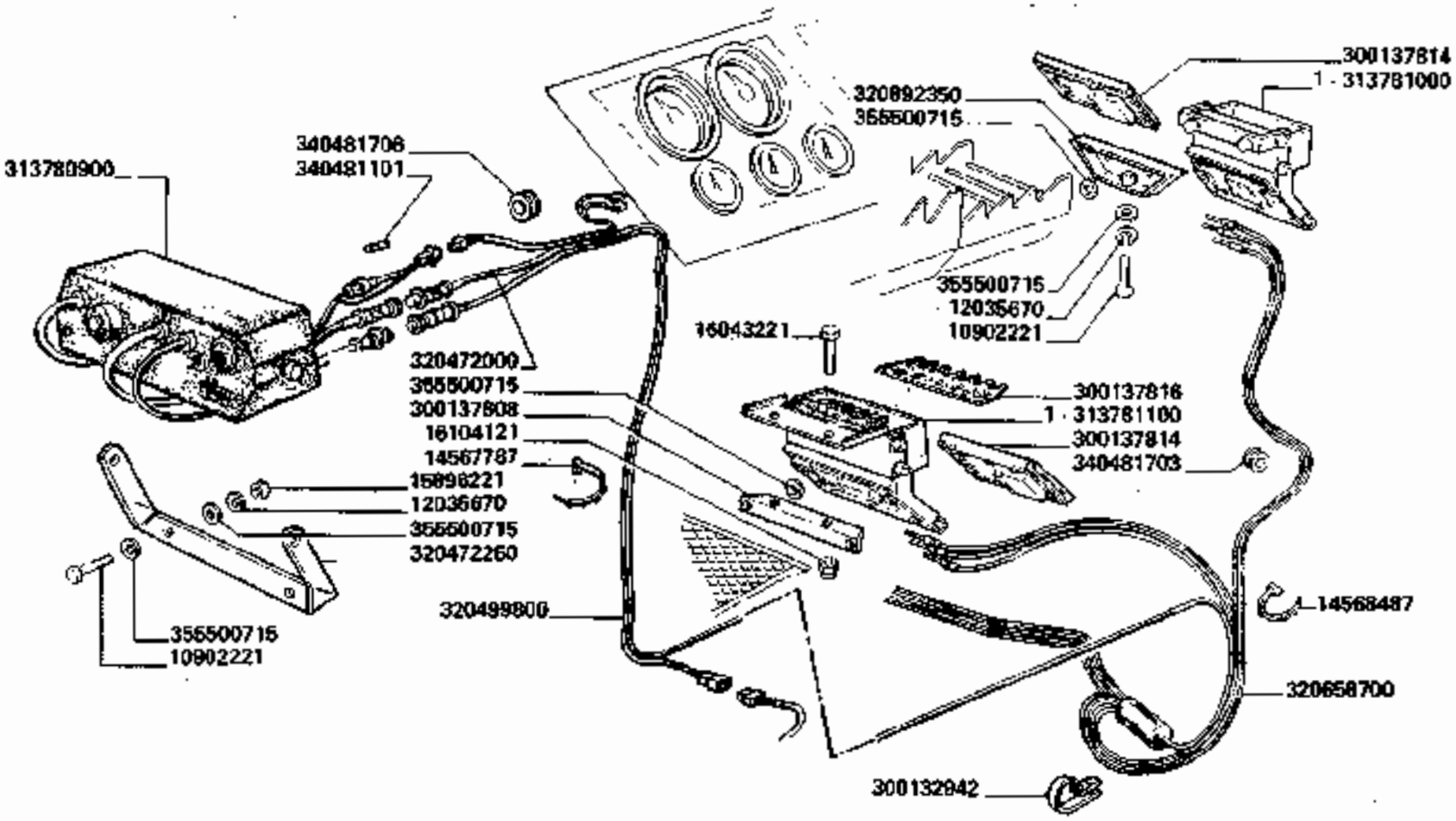

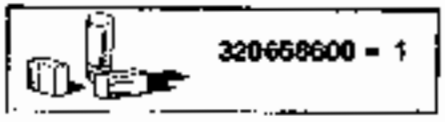

C 0940 aut. ⇒ n. 5D20349

3790-3790R

SENSORI PERDITE GRANELLA (DICKEY JOHN)

Capteurs de grain
Koernerverlustsensore

Grain loss sensors
Sensorios perdida granos

https://www.tractormanualpdf.info/

MODIF.	ANT. MODIF.	N. ORDIN.	Q	DENOMINAZIONE	DESIGNATION	BENENNUNG	DESCRIPTION	DENOMINACIONES
		10902221	9	VITE	VIS	SCHRAUBE	SCREW	TORNILLO
		12035670	9	ROSETTA ELASTICA	RONDELLE W	FEDERSCHEIBE	SPRING WASHER	ARANDELA ELASTICA
		14567787	15	FASCETTA	COLLIR	HALTERBAND	STRAP	ABRAZADERA
		14568487	5	FASCETTA	COLLIER	HALTERBAND	STRAP	ABRAZADERA
		15896221	2	DADO	ECROU	MUTTER	NUT	TUERCA
		16043221	4	VITE	VIS	SCHRAUBE	SCREW	TORNILLO
		16104121	4	DADO	ECROU	MUTTER	NUT	TUERCA
		300132942	1	FASCETTA	COLLIER	HALTER	RETAINER	ABRAZADERA
		300137808	2	SUPP. SENSORE SU VAGLIO	SUPPORT	HALTERUNG	SUPPORT	SOPORTE
		300137814	(1)	PIASTRA SENSIBILE	PLAQUE SENSIBLE	PLATTE	PLATE	PLACA SENSIBLE
		300137816	(2)	PETTINE SENSORE VAGLIO	PEIGNE CAPT. CRIBLE	RECHENSENSORE	RAKE SENSOR	PEINE SENSOR
		313780900	(1)	COMPL. MONITOR D.J.	MONITOR CPT	MONITOR KPL	MONITOR, ASSY	CONJ. MONITOR
		313781000	(1)	SENSORE SU SCUOTIP.	CAPTEUR	SENSOR	SENSOR	SENSOR
		313781100	(1)	SENSORE SU VAGLIO	CAPTEUR	SENSOR	SENSOR	SENSOR
		320472000	1	CAVO COLLEG. MONITOR	CABLE	KABEL	CABLE	CABLE
		320472250	1	SUPPORTO MONITOR	SUPPORT	HALTERUNG	SUPPORT	SOPORTE
		320499800	1	CAVO ALIMENT. MONITOR	CABLE	KABEL	CABLE	CABLE
		320658600	1	MONITOR COMPL.	MONITOR CPT	MONITOR KPL	MONITOR, ASSY	CONJ. MONITOR
		320658700	(1)	CAVO COLLEG. MONITOR	CABLE	KABEL	CABLE	CABLE
	300137819	320892350	2	SUPP. SENSORE SU SCUOT.	SUPPORT	HALTERUNG	SUPPORT	SOPORTE
		340481101	(1)	FUSIBILE	FUSIBLE	SICHERUNG	FUSE	FUSIBLE
		340481703	2	PASSAGUIDAFILI	PASSE-FIL	GUMMIRING	GROMMET	PASAHILO
		340481708	1	PASSAGUIDAFILI	PASSE-FIL	GUMMIRING	GROMMET	PASAHILO
		356500715	18	RONDELLA	RONDELLE	SCHEIBE	WASHER	ARANDELA

https://www.tractormanualpdf.info/

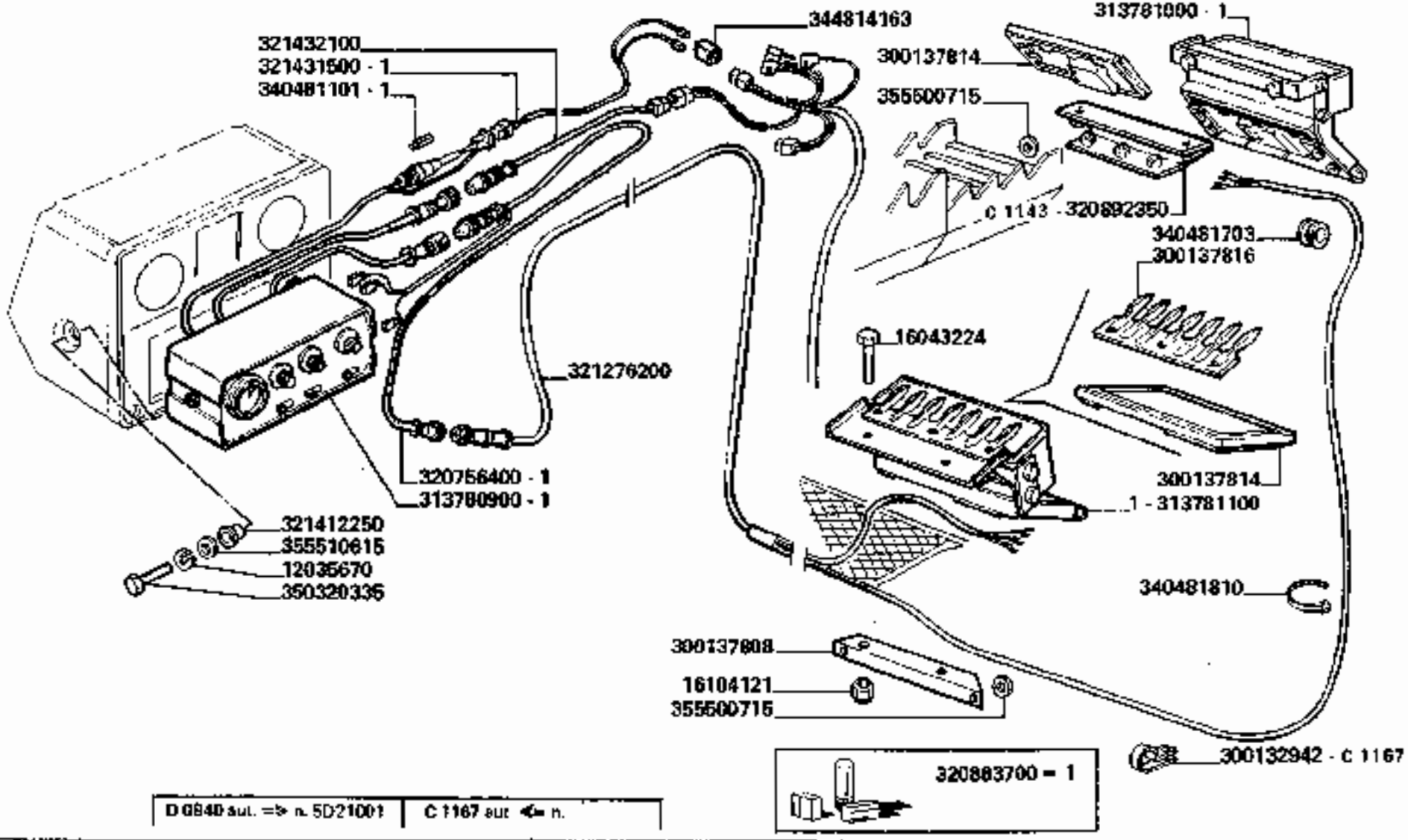

D 6840 aut. => n. 5D21001	C 1167 aut. <= n.

3790-3790R

SENSORI PERDITE GRANELLA [DICKEY JOHN]

Capteurs de grain
Koernerverlustsensore

Grain loss sensors
Sensores de perdida granos

https://www.tractormanualpdf.info/

MODIF.	ANT. MODIF.	N. ORDIN.	Q	DENOMINAZIONE	DESIGNATION	BENENNUNG	DESCRIPTION	DENOMINACIONES
		5750090	1	POSACENERE	CENDRIER	ASCHENBECHER	ASH RECEIVER	CENICERO
C 1167		10374801	1	VITE	VIS	SCHRAUBE	SCREW	TORNILLO
		10796401	1	COPIGLIA	GOUPILLE FENDUE	SPLINT	COTTER PIN	PASADOR ABIERTO
		10902224	3	VITE	VIS	SCHRAUBE	SCREW	TORNILLO
		12034571	1	ROSETTA ELASTICA	RONDELLE W	FEDERSCHEIBE	SPRING WASHER	ARANDELA ELASTICA
		12035670	9	ROSETTA ELASTICA	RONDELLE W	FEDERSCHEIBE	SPRING WASHER	ARANDELA ELASTICA
		13274811	4	VITE	VIS	SCHRAUBE	SCREW	TORNILLO
C 1167		14143790	1	LAMPADA	LAMPE	LAMPE	BULB	BOMBILLA
C 1167		14507297	2	TAPPO	BOUCHON	STOPFEN	PLUG	TAPON
		15213321	3	VITE	VIS	SCHRAUBE	SCREW	TORNILLO
		16043224	4	VITE	VIS	SCHRAUBE	SCREW	TORNILLO
		16043824	1	VITE	VIS	SCHRAUBE	SCREW	TORNILLO
		16104121	6	DADO	ECROU	MUTTER	NUT	TUERCA
C 1167		300132942	1	FASCETTA	COLLIER	SCHELLE	CLAMP	COLLAR
		300137808	2	SUPP. SENSORE SU VAGLIO	SUPPORT	HALTERUNG	SUPPORT	SOPORTE
		300137814	(1)	PIASTRA SENSIBILE	PLAQUE SENSIBLE	PLATTE	PLATE	PLACA SENSIBLE
		300137816	(1)	PETTINE SENS. SU VAGLIO	PEIGNE CAPT. CRIBLE	RECHENSENSORE	RAKE SENSOR	PEINE SENSOR
		313780900	(1)	COMPL. MONITOR D. I.	MONITOR CPT	MONITOR KPL	MONITOR, ASSY	CONJ. MONITOR
		313781000	(1)	SENSORE SU SCUOTIP.	CAPTEUR	SENSOR	SENSOR	SENSOR
		313781100	(1)	SENSORE SU VAGLIO	CAPTEUR	SENSOR	SENSOR	SENSOR
C 1167		320466350	4	DADO	ECROU	MUTTER	NUT	TUERCA
		320756400	(1)	CAVO	CABLE	KABEL	CABLE	CABLE

https://www.tractormanualpdf.info/

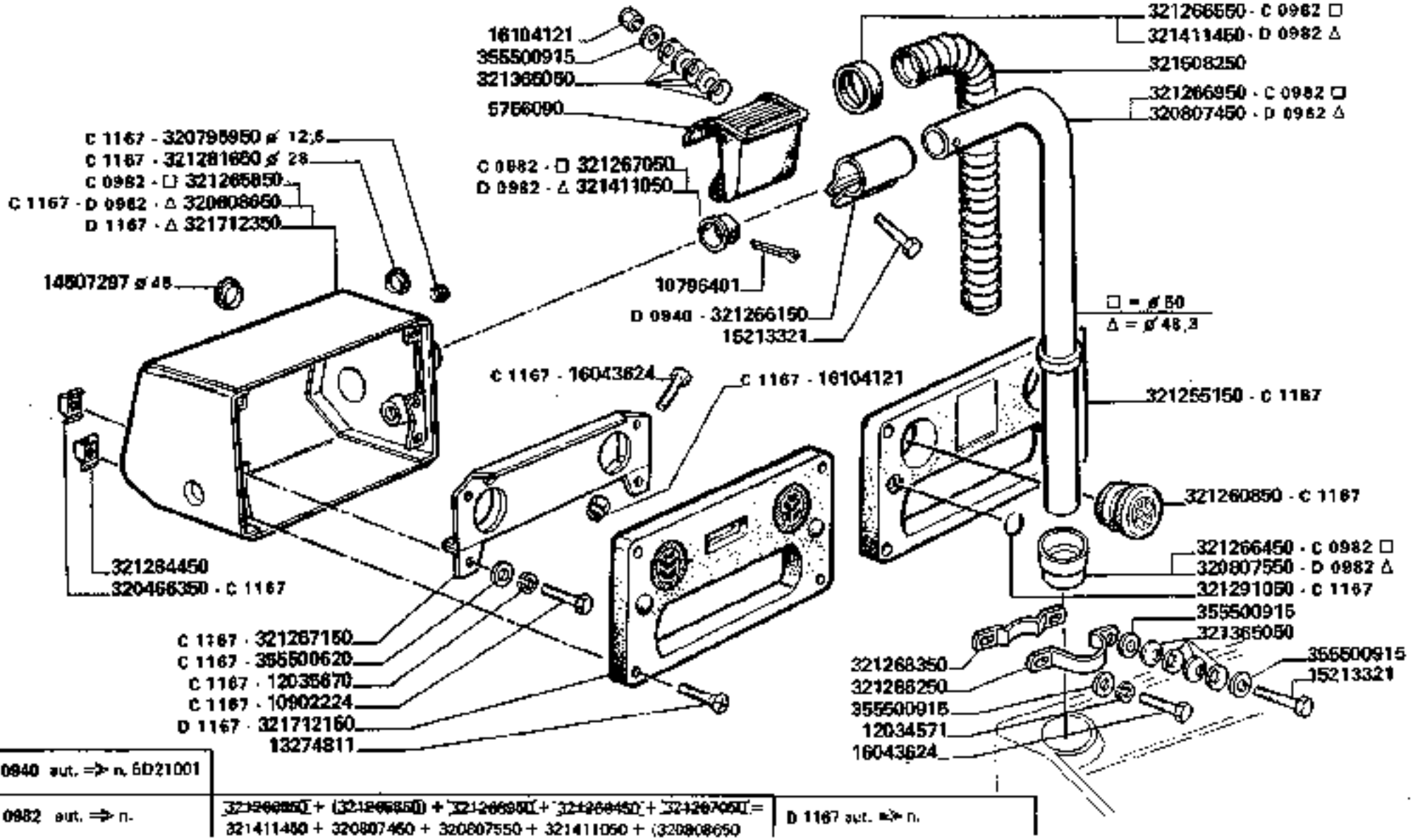

D 0940 aut. ⇒ n. 6D21001	
D 0982 aut. ⇒ n.	321266850 + (321266550) + 321266950 + 321266450 + 321267050 = 321411450 + 320807450 + 320807550 + 321411050 + (320808650
D 1167 aut. ⇒ n.	

3790-3790R

SENSORI PERDITE GRANELLA (DICKEY JOHN)

Capteurs de grain
Koornverliustsensensors
Grain loss sensors
Sensores perdidas granos

https://www.tractormanualpdf.info/

MODIF.	ANT. MODIF.	N. ORDIN.	Q	DENOMINAZIONE	DESIGNATION	BENENNUNG	DESCRIPTION	DENOMINACIONES
C 1167		320760200	1	CAVO AGGIUNT. CRUSCOTT.	CABLE	KABEL	CABLE	CABLE
C 1167		320795950	1	TAPPO	BOUCHON	STOPFEN	PLUG	TAPON
		320807450	1	BRACCIO SUPP. SCATOLA	BRAS SUPPORT	HALTERARM	SUPPORT ARM	BRAZO SOPORTE
D 0982		320807650	1	BUSSOLA INF. BRACCIO	DOUILLE	BUECHSE	BUSH	CASQUILLO
C 1167		320808650	1	SCATOLA MONITOR	CARTER	GEHAEUSE	CASE	CAJA
C 1167		320831950	1	GUAINA TRASMISSIONE	GAINE	MANTELROHR	LINER	CAMISA
		320832000	1	RACCORDO	RACCORD	ANSCHLUSS	UNION	RACOR
	321276300	320883700	1	MONITOR COMPL.	MONITOR	MONITOR	MONITOR	MONITOR
C 1143	300137819	320892350	2	SUPP. SENSORE SU SCUOT.	SUPPORT	HALTERUNG	SUPPORT	SOPORTE
C 1167		321255150	1	MASCHERINA	COUVERCLE	DECKEL	COVER	TAPA
C 1167		321260850	1	TAPPO	BOUCHON	STOPFEN	PLUG	TAPON
C 0982		321265860	1	SCATOLA MONITOR	CARTER	GEHAEUSE	HOUSING	CAJA
		321266150	1	BRIGLIA	COLLIER	SCHELLE	CLAMP	COLLAR
		321266250	1	BRIGLIA INF.	COLLIER	SCHELLE	CLAMP	COLLAR
		321266350	1	SUPPORTO INF. BRACCIO	SUPPORT	HALTER	SUPPORT	SOPORTE
C 0982		321266450	1	BUSSOLA INF. BRACCIO	DOUILLE	BUECHSE	BUSH	CASQUILLO
C 0982		321266550	1	BOCCOLA	BAGUE	BUECHSE	BUSH	CASQUILLO
C 0982		321266950	1	BRACCIO SUPP. SCATOLA	BRAS SUPPORT	HALTERARM	SUPPORT ARM	BRAZO SOPORTE
C 0982		321267050	1	BOCCOLA	BAGUE	BUECHSE	BUSH	CASQUILLO
C 1167		321267150	1	PIASTRA PORTA MANOM.	PLAQUE	PLATTE	PLATE	PLACA
		321276200	1	CAVO COLLEG. MONITOR	CABLE	KABEL	CABLE	CABLE
C 1167		321281650	1	TAPPO	BOUCHON	STOPFEN	PLUG	TAPON
		321284450	4	DADO	ECROU	MUTTER	NUT	TUERCA
C 1167		321291050	2	TARGHETTA	PLAQUE	SCHILD	PLATE	PLACA
		321365050	12	MOLLA A TAZZA	RESSORT	FEDER	SPRING	RESORTE
C 1167		321402900	1	MANOMETRO	MANOMETRE	MANOMETER	PRESSURE GAUGE	MANOMETER

../..

https://www.tractormanualpdf.info/

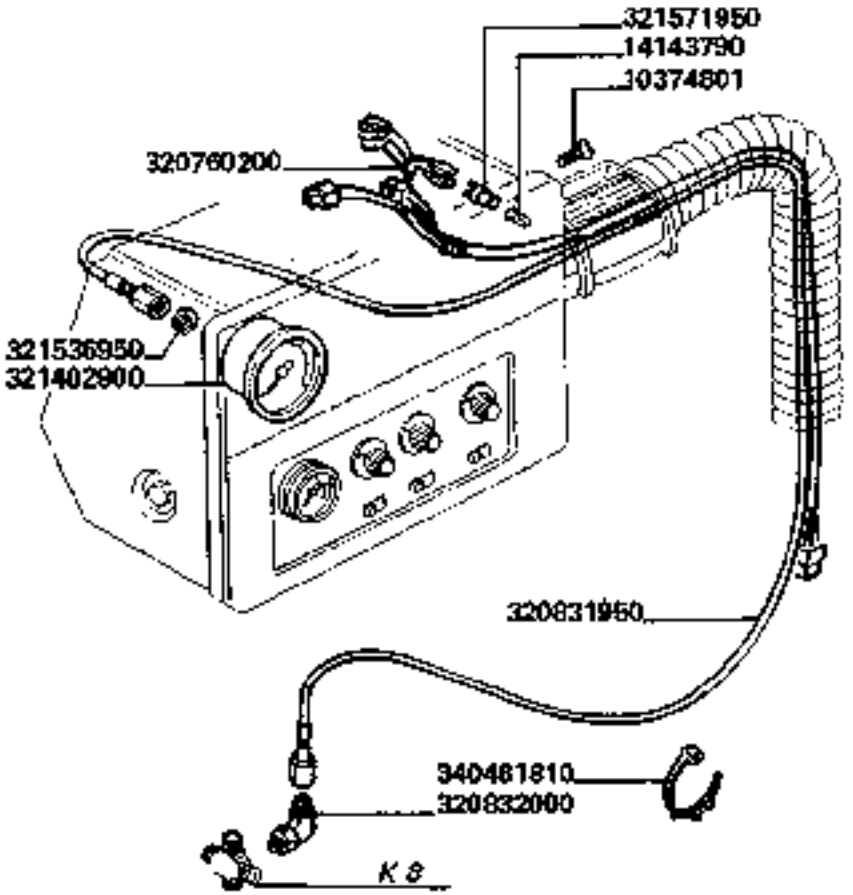

C1167

C 1167 aut. ⇐ n.

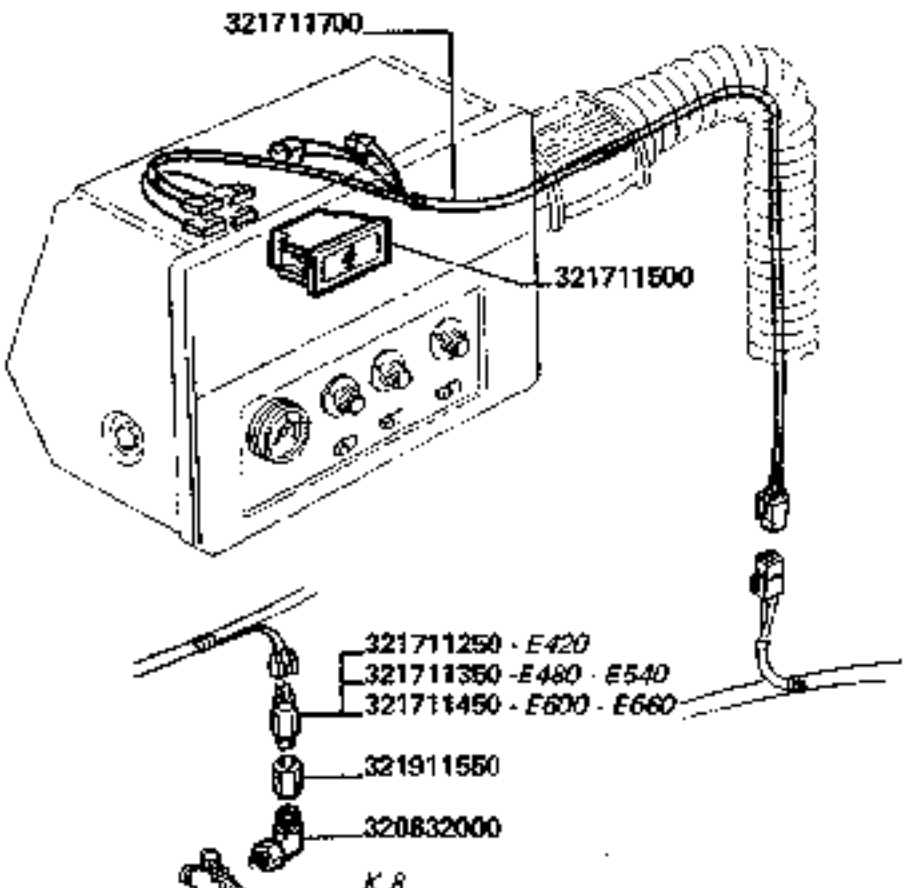

D1167

D 1167 aut. ⇒ n.

https://www.tractormanualpdf.info/

MODIF.	ANT. MODIF.	N. ORDIN.	Q	DENOMINAZIONE	DESIGNATION	BENENNUNG	DESCRIPTION	DENOMINACIONES
D 0982		321411050	1	BOCCOLA	DOUILLE	BUECHSE	BUSH	CASQUILLO
D 0982		321411450	1	BOCCOLA	DOUILLE	BUECHSE	BUSH	CASQUILLO
		321412250	2	BOCCOLA	BAGUE	BUECHSE	BUSH	CASQUILLO
		321431500	(1)	CAVO	CABLE	KABEL	CABLE	CABLE
		321432100	1	CAVO COLLEG. MONITOR	CABLE	KABEL	CABLE	CABLE
		321506250	1	GUAINA	GAINE	HUELLE	SHEATH	FUNDA
C 1167		321536950	2	GUARNIZIONE	JOINT	DICHTUNG	GASKET	JUNTA
C 1167		321571950	1	PORTALAMPADA	PORTE-LAMPE	LAMPENFASSUNG	BULB HOLDER	PORTALAMPADA
		321711250	1	PRESSOSTATO 70 BAR	PRESSOSTAT	OELDRUCKWAECHTER	OIL PRESSURE SWITCH	PRESOSTATO
		321711350	1	PRESSOSTATO 90 BAR	PRESSOSTAT	OELDRUCKWAECHTER	OIL PRESSURE SWITCH	PRESOSTATO
		321711450	1	PRESSOSTATO 105 BAR	PRESSOSTAT	OELDRUCKWAECHTER	OIL PRESSURE SWITCH	PRESOSTATO
		321711500	1	SEGNALATORE PRESS. BARRA	VOYANT DE PRESS. BARRE DE COUPE	KONTROLLAMPE – DRUCKSCHNEIDWERK	CUTTING BAR PRESSURE INDICATOR	INDICADOR PRESION BARRA DE CORTE
D 1167		321711700	1	CAVO AGGIUNTIVO	CABLE	KABEL	CABLE	CABLE
D 1167		321712150	1	MASCHERINA	COUVERCLE	DECKEL	COVER	TAPA
D 1167		321712350	1	SCATOLA MONITOR	CARTER	GEHAEUSE	CASE	CAJA
		321911550	1	RACCORDO	RACCORD	ANSCHLUSS	UNION	RACOR
		340481101	(1)	FUSIBILE	FUSIBLE	SICHERUNG	FUSE	FUSIBLE
		340481703	2	PASSAGUIDAFILI	PASSE-FIL	GUMMIRING	GROMMET	PASAHILO
		340481810	75	FASCETTA	COLLIER	HALTERBAND	STRAP	ABRAZADERA
		344814163	1	BLOCCHETTO PORTAM.	PRISE MALE	STECKER	TERMINAL MALE	TERMINAL MACHO
		350320235	2	VITE	VIS	SCHRAUBE	SCREW	TORNILLO
		355500620	4	RONDELLA	RONDELLE	SCHEIBE	WASHER	ARANDELA
		355500715	12	RONDELLA	RONDELLE	SCHEIBE	WASHER	ARANDELA
		355500915	7	RONDELLA	RONDELLE	SCHEIBE	WASHER	ARANDELA
		355510615	2	RONDELLA	RONDELLE	SCHEIBE	WASHER	ARANDELA

https://www.tractormanualpdf.info/

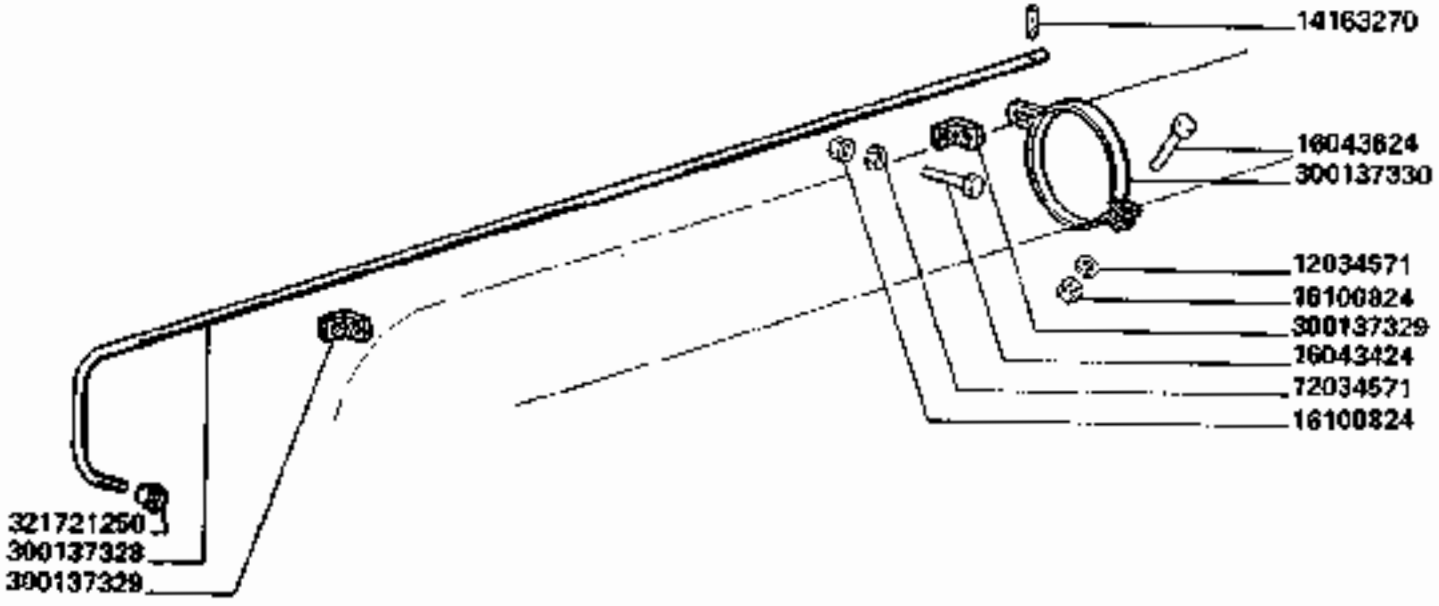

3790-3790R

BLOCCAGGIO BRANDEGGIO

Blocage du goulotte orientable
Sperre

Swivel stop
Bloqueo del tubo descarga

133

https://www.tractormanualpdf.info/

MODIF.	ANT. MODIF.	N. ORDIN.	Q	DENOMINAZIONE	DESIGNATION	BENENNUNG	DESCRIPTION	DENOMINACIONES
		12034571	2	ROSETTA ELASTICA	RONDELLE W	FEDERSCHEIBE	SPRING WASHER	ARANDELA ELASTICA
		14163270	1	SPINA ELASTICA	GOUPILLE ELAST	SPANNUELSE	ROLL PIN	PASADOR
		16043424	1	VITE	VIS	SCHRAUBE	SCREW	TORNILLO
		16043624	1	VITE	VIS	SCHRAUBE	SCREW	TORNILLO
		16100824	2	DADO	ECROU	MUTTER	NUT	TUERCA
		300137328	1	LEVA BLOCCAGGIO	LEVIER	HEBEL	LEVER	PALANCA
		300137329	2	SUPPORTO LEVA	SUPPORT	HALTERUNG	SUPPORT	SOPORTE
		300137330	1	FASCETTA RISCONTRO	COLLIER	SCHELLE	CLAMP	COLLAR
	320759250	321721250	1	TAPPO	BOUCHON	STOPFEN	PLUG	TAPON

https://www.tractormanualpdf.info/

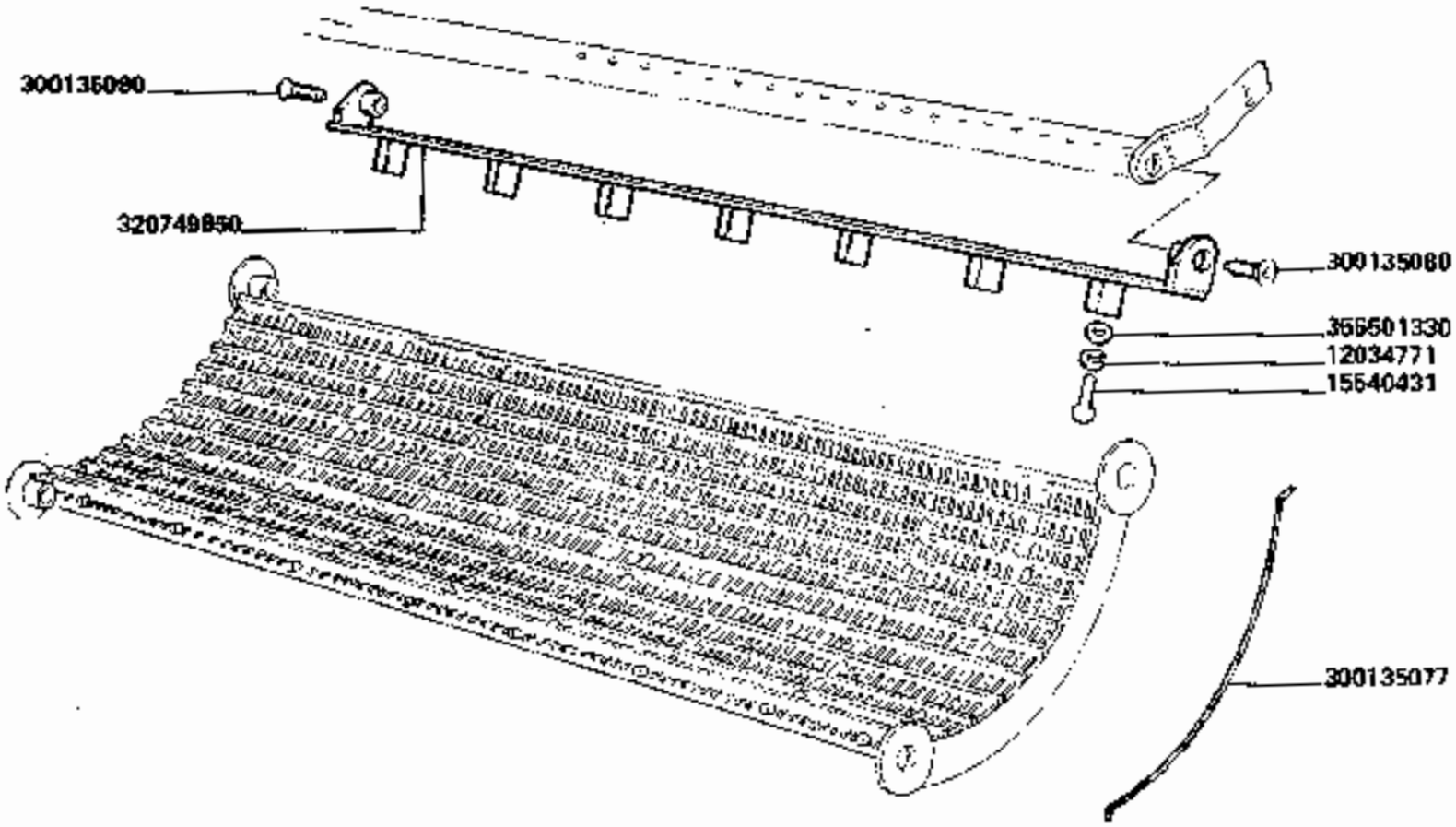

3790

SPRANGA SUPPLEMENTARE PER CONTROBATTITORE LARGO

Batte supplementaire pour contrebatteur large
Zusatzleiste fuer dreschkorb mit breitem drahtabstand
Additional bar for wide spaced concave
Barra suplemental por concavo ancho

136

https://www.tractormanualpdf.info/

MODIF.	ANT. MODIF.	N. ORDIN.	Q	DENOMINAZIONE	DESIGNATION	BENENNUNG	DESCRIPTION	DENOMINACIONES
		12034771	7	ROSETTA ELASTICA	RONDELLE W	FEDERSCHEIBE	SPRING WASHER	ARANDELA ELASTICA
		15540431	7	VITE	VIS	SCHRAUBE	SCREW	TORNILLO
		300135077	73	FILO CONTROBATT.	FIL DE CONTREBATT.	KORRDRAHT	CONCAVE WIRE	HILO DE CONCAVO
		300135080	2	SPINA PER PETTINE	AXE	STIFT	PIN	PASADOR
		320749860	1	SPRANGA SUPPLEM.	BATTE SUPLEM.	ZUSATSTANGE	ADDITIONAL BAR	BARRA SUPLEM.
		355501330	7	RONDELLA	RONDELLE	SCHEIBE	WASHER	ARANDELA

https://www.tractormanualpdf.info/

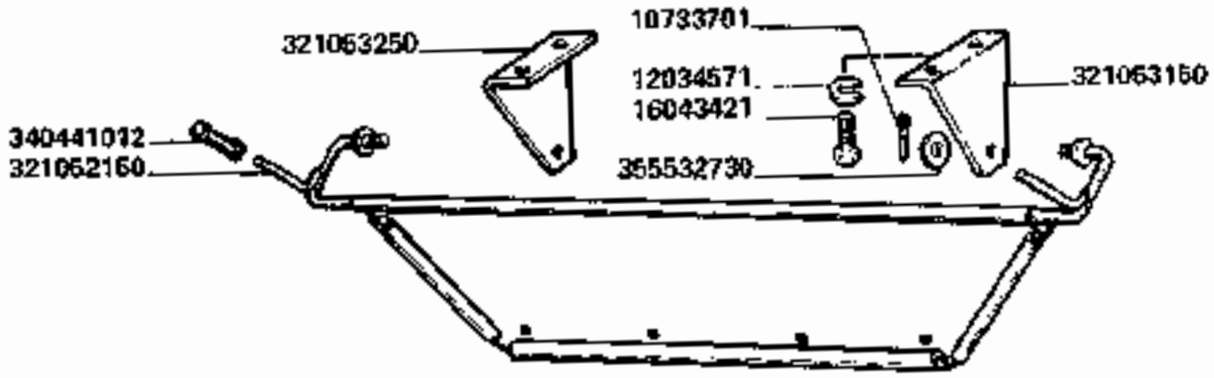

https://www.tractormanualpdf.info/

MODIF.	ANT. MODIF.	N. ORDIN.	Q	DENOMINAZIONE	DESIGNATION	BENENNUNG	DESCRIPTION	DENOMINACIONES
		10733701	2	COPIGLIA	GOUPILLE FENDUE	SPLINT	COTTER PIN	PASADOR ABIERTO
		12034571	4	ROSETTA ELASTICA	RONDELLE W	FEDERSCHEIBE	SPRING WASHER	ARANDELA ELASTICA
		16043421	4	VITE	VIS	SCHRAUBE	SCREW	TORNILLO
		321052150	1	SCIVOLO PULA	GLISSIERE	RUTSCHE	HAWP	TOBOGAN
		321053150	1	SUPPORTO S.	SUPPORT	HALTERUNG	SUPPORT	SOPORTE
		321053250	1	SUPPORTO D.	SUPPORT	HALTERUNG	SUPPORT	SOPORTE
		340441012	2	COPRIPEDALE GOMMA	COUVRE PEDALE	FUSSEHEBEL	RUBBER PAD	CUBRE PEDAL
		356532730	2	RONDELLA	RONDELLE	SCHEIBE	WASHER	ARANDELA

https://www.tractormanualpdf.info/

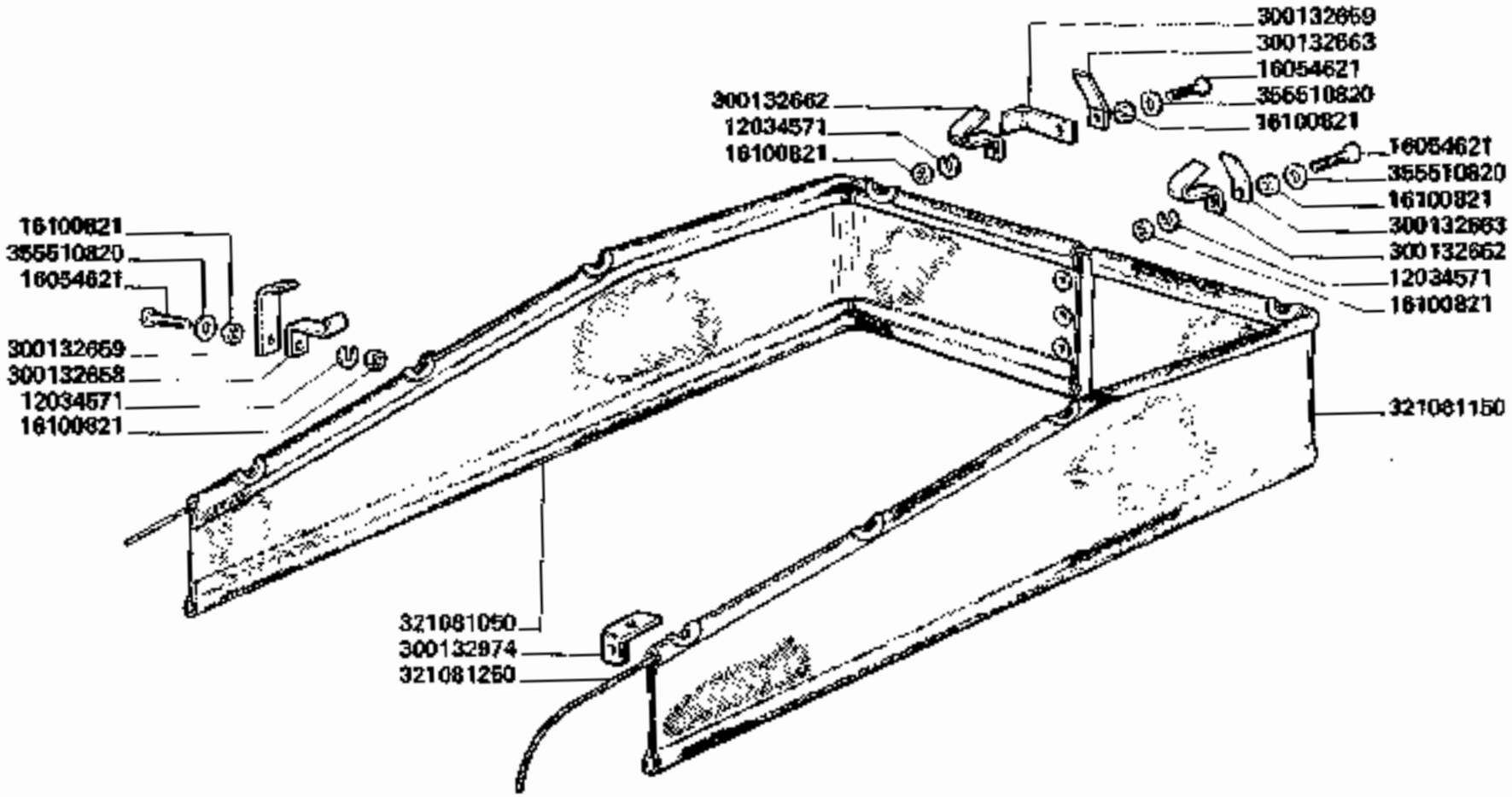

3790-3790R

Toile paravent
Windschutztuch

TELA PARAVENTO

Canvas for straw walker body
Lona paravento

https://www.tractormanualpdf.info/

MODIF.	ANT. MODIF.	N. ORDIN.	Q	DENOMINAZIONE	DESIGNATION	BENENNUNG	DESCRIPTION	DENOMINACIONES
		12034571	8	ROSETTA ELASTICA	RONDELLE W	FEDERSCHEIBE	SPRING WASHER	ARANDELA ELASTICA
		16054621	8	VITE	VIS	SCHRAUBE	SCREW	TORNILLO
		16100821	16	DADO	ECROU	MUTTER	NUT	TUERCA
		300132658	6	BRIGLIA	ETRIER	BALTER	BRACKET	SOPORTE
		300132659	8	BRIGLIA	ETRIER	HALTER	BRACKET	SOPORTE
		300132662	2	BRIGLIA	ETRIER	HALTER	BRACKET	SOPORTE
		300132663	2	PIASTRINA	PLAQUETTE	PLAETTCHEN	PLATE	PLANCHUELA
		300132974	2	BRIGLIA	ETRIER	HALTER	BRACKET	SOPORTE
		321081060	1	TELA PARAVENTO D.	TOILE	WAND	CANVAS	LONA
		321081150	1	TELA PARAVENTO S.	TOILE	WAND	CANVAS	LONA
		321081250	1	CORDA	CORDE	LEINE	CORD	CORDON
		356510820	8	RONDELLA	RONDELLE	SCHEIBE	WASHER	ARANDELA

https://www.tractormanualpdf.info/

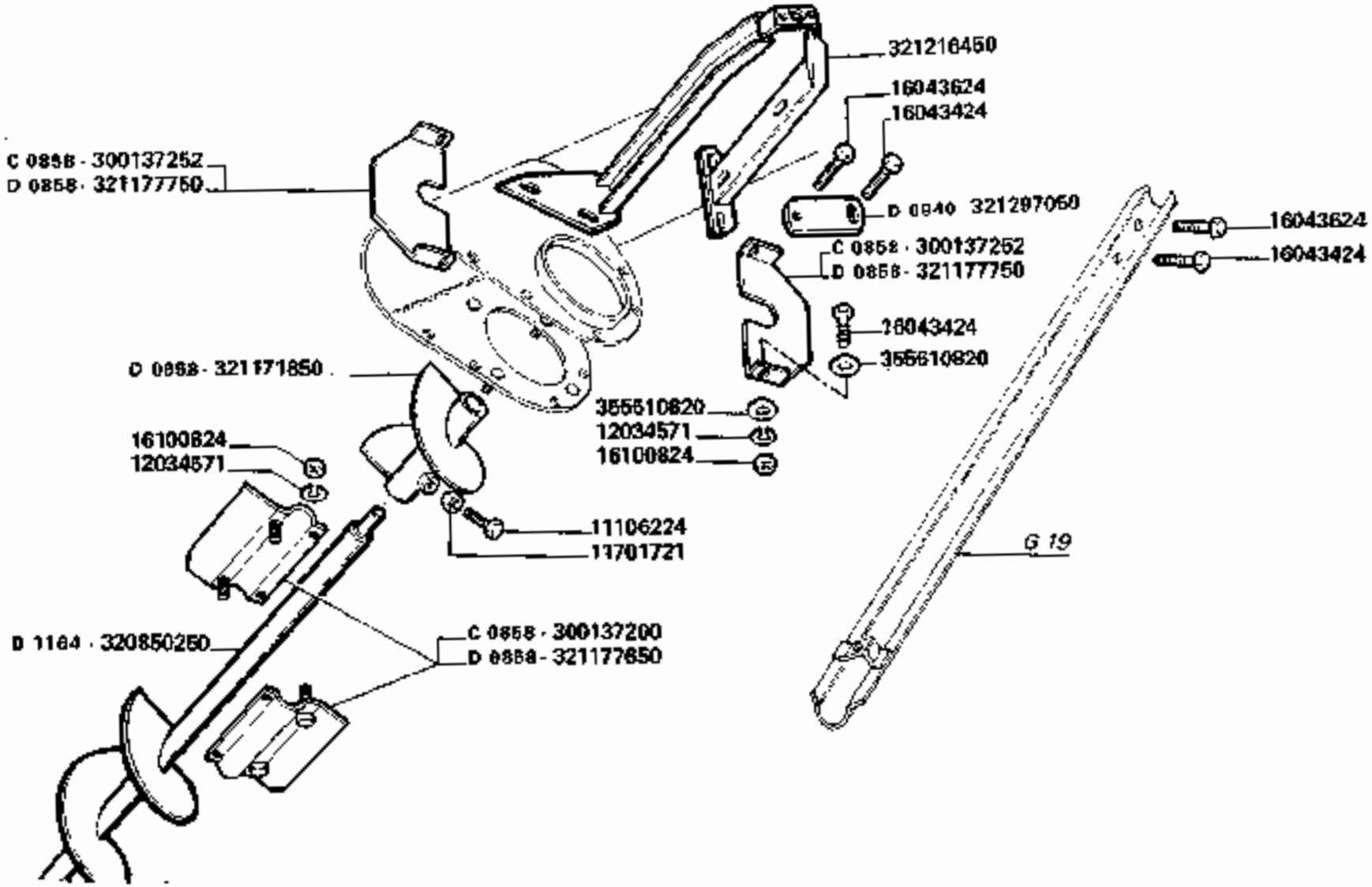

D 0858 aut. => n. 5D20349	D 0840 aut. => n. 5D21001	D 1164 aut. => n.

3790-3790R

COCLEA MANDATA

Vis d'alimentation deuxieme nettoyage
Foerderschnecke 2. reinigung

De-awner auger
Sin-fin de envio

142.1

1/2

https://www.tractormanualpdf.info/

MODIF.	ANT. MODIF.	N. ORDIN.	Q	DENOMINAZIONE	DESIGNATION	BENENNUNG	DESCRIPTION	DENOMINACIONES
		10902224	6	VITE	VIS	SCHRAUBE	SCREW	TORNILLO
		11106224	1	VITE	VIS	SCHRAUBE	SCREW	TORNILLO
		11701721	1	DADO	ECROU	MUTTER	NUT	TUERCA
		12034671	29	ROSETTA ELASTICA	RONDELLE W	FEDERSCHEIBE	SPRING WASHER	ARANDELA ELASTICA
		12035670	6	ROSETTA ELASTICA	RONDELLE W	FEDERSCHEIBE	SPRING WASHER	ARANDELA ELASTICA
		14607270	1	SPINA ELASTICA	GOUPILLE ELASTIQUE	SPANNUELSE	ROLL PIN	PASADOR
		15896221	8	DADO	ECROU	MUTTER	NUT	TUERCA
		16043021	1	VITE	VIS	SCHRAUBE	SCREW	TORNILLO
		16043224	8	VITE	VIS	SCHRAUBE	SCREW	TORNILLO
		16043424	7	VITE	VIS	SCHRAUBE	SCREW	TORNILLO
		16043624	2	VITE	VIS	SCHRAUBE	SCREW	TORNILLO
		16043824	3	VITE	VIS	SCHRAUBE	SCREW	TORNILLO
		16100824	22	DADO	ECROU	MUTTER	NUT	TUERCA
		16102211	3	DADO	ECROU	MUTTER	NUT	TUERCA
C 0858		300137160	1	COCLEA MANDATA	VIS D'ALIMENT.	FOERDERSCHNECKE	DE-AWNER AUGER	SIN-FIN DE ENVIO
C 0858		300137180	1	CHIUSURA IMBOCCO	FERMETURE	ABDECKPLATTE	COVER	CIERRE
		300137181	1	COPERCHIO	COUVERCLE	DECKEL	COVER	TAPA
C 0858		300137200	2	PALA LANCIAGRANO	PALETTE LANCEUR	GEBLAESEFLUEGEL	PADDLE	PALA
		300137216	1	INGRANAGGIO	PIGNON	PINON	GEAR	ZAHNRAD
C 0858		300137252	2	CHIUSURA TUBO	FERMETURE	ABDECKPLATTE	COVER	CIERRE
D 1164		320850250	1	COCLEA ALIMENTAZ.	FIS D'ALIMENTAT.	SCHNECKE	FEED AUGER	SIN-FIN ALEMENTAC.
C 0858		321074350	1	FONDO BOCCH. DI LANCIO	FOND DE COL	BODEN	BOTTOM	FONDO

.../...

https://www.tractormanualpdf.info/

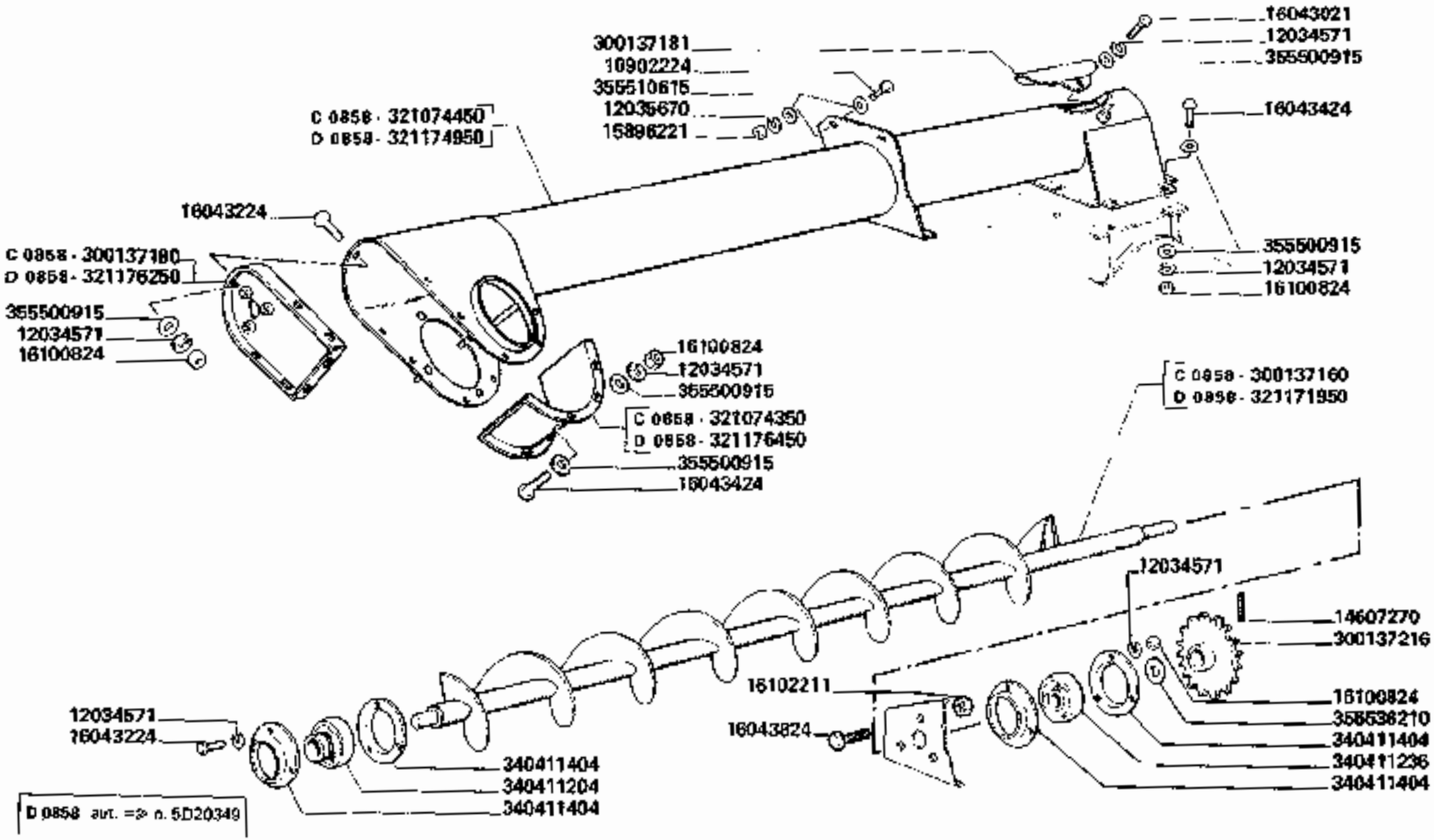

3790-3790R

COCLEA MANDATA

Vis d'alimentation deuxieme nettoyage
Foerderschnecke 2. reinigung

De-awner auger
Sin fin de envio

142.1

2

https://www.tractormanualpdf.info/

MODIF.	ANT. MODIF.	N. ORDIN.	Q	DENOMINAZIONE	DESIGNATION	BENENNUNG	DESCRIPTION	DENOMINACIONES
C 0858		321074450	1	TUBO TRASPORTAT.	TUBE TRANSPORTEUR	FOERDERROHR	CONVEYOR PIPE	TUBO TRANSPORTAD.
D 0858		321171850	1	SPEZZONE COCLEA	SECTION DE VIS	SCHNEKENTEIL	AUGER SECTION	SECCION DE SIN FIN
D 0858		321171950	1	COCLEA MANDATA	VIS D'ALIMENT.	FOERDERSCHNECKE	DE-AWNER AUGER	SIN-FIN DE ENVIO
D 0858		321174950	1	TUBO TRASPORTAT.	TUBE TRANSPORTEUR	FOERDERROHR	CONVEYOR PIPE	TUBO TRANSPORTAD.
D 0858		321176250	1	CHIUSURA IMBOCCO	FERMETURE	ABDECKPLATTE	COVER	CIERRE
D 0858		321176450	1	FONDO BOCCH. DI LANCIO	FOND DE COL	BODEN	BOTTOM	FONDO
D 0858		321177650	2	PALA LANCIAGRANO	PALETTE LANCEUR	GEBLAESEFLUEGEL	PADDLE	PALA
D 0858		321177750	2	CHIUSURA TUBO	FERMETURE	ABDECKPLATTE	COVER	CIERRE
		321216450	1	SUPPORTO COCLEA	SUPPORT	HALTERUNG	SUPPORT	SOPORTE
D 0940		321297050	1	PIASTRINA	PLAQUETTE	PLATTE	PLATE	PLACA
		340411204	1	CUSCINETTO	ROULEMENT	LAGER	BEARING	RODAMIENTO
		340411236	1	CUSCINETTO	ROULEMENT	LAGER	BEARING	RODAMIENTO
		340411404	4	FLANGIA CUSCINETTO	FLASQUE	LAGERFLANSCH	FLANGE	BRIDA
		355500915	27	RONDELLA	RONDELLE	SCHEIBE	WASHER	ARANDELA
		355510615	12	RONDELLA	RONDELLE	SCHEIBE	WASHER	ARANDELA
		355510820	4	RONDELLA	RONDELLE	SCHEIBE	WASHER	ARANDELA
		355536210	3	RONDELLA	RONDELLE	SCHEIBE	WASHER	ARANDELA

https://www.tractormanualpdf.info/

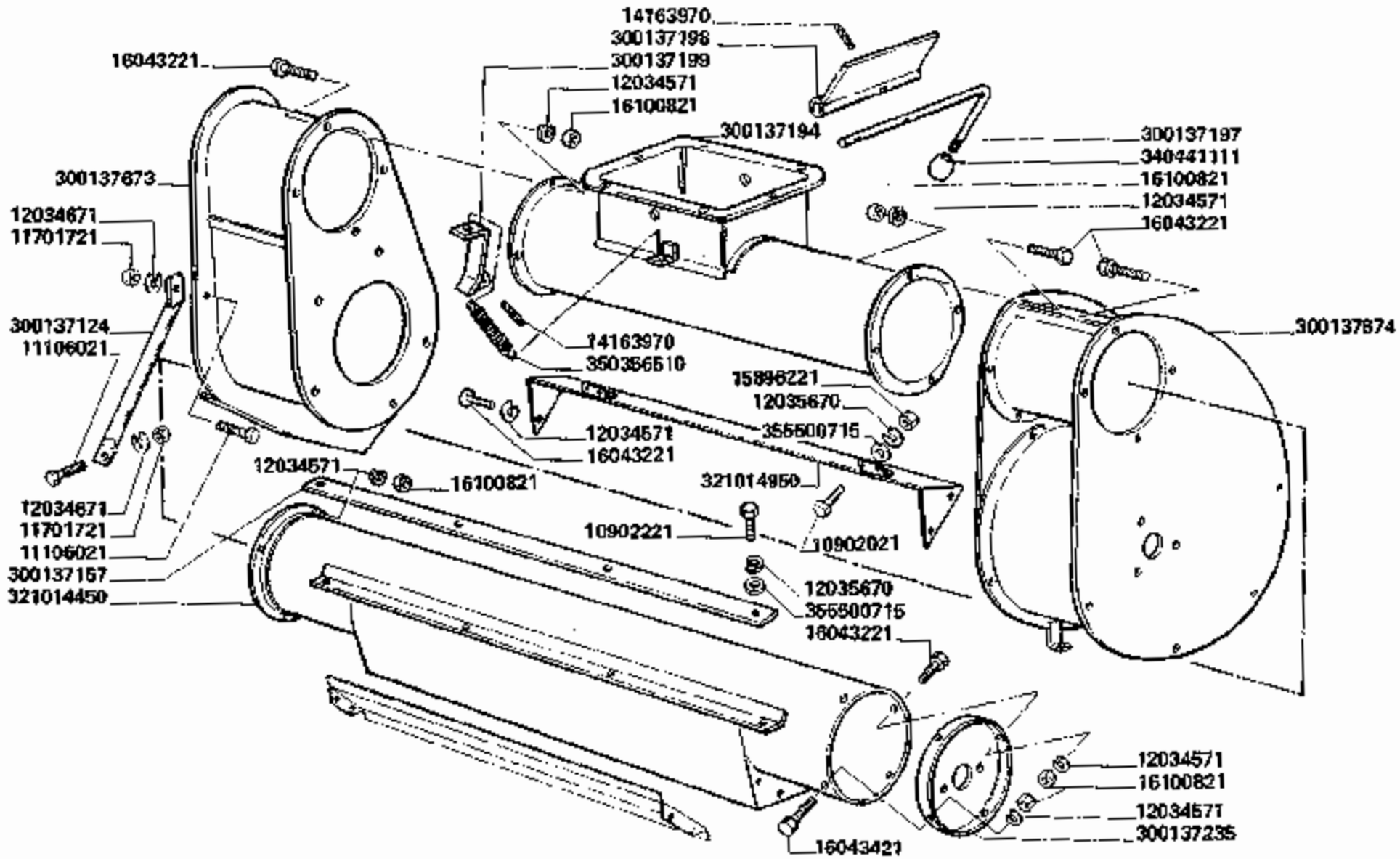

3790-3790R

PASSAGGIO BRILLATORE O SELEZIONATORE

Passage emondoir or tarage
Vorbeigang von entgranner oder von sortierungkasten
De-awner passage or selector fan
Recorrido desbarbador o 2. limpia

142.2

https://www.tractormanualpdf.info/

MODIF.	ANT. MODIF.	N. ORDIN.	Q	DENOMINAZIONE	DESIGNATION	BENENNUNG	DESCRIPTION	DENOMINACIONES
		10902021	4	VITE	VIS	SCHRAUBE	SCREW	TORNILLO
		10902221	4	VITE	VIS	SCHRAUBE	SCREW	TORNILLO
		11106021	2	VITE	VIS	SCHRAUBE	SCREW	TORNILLO
		11701721	2	DADO	ECROU	MUTTER	NUT	TUERCA
		12034571	18	ROSETTA ELASTICA	RONDELLE W	FEDERSCHEIBE	SPRING WASHER	ARANDELA ELASTICA
		12034671	2	ROSETTA ELASTICA	RONDELLE W	FEDERSCHEIBE	SPRING WASHER	ARANDELA ELASTICA
		12035870	8	ROSETTA ELASTICA	RONDELLE W	FEDERSCHEIBE	SPRING WASHER	ARANDELA ELASTICA
		14163970	2	SPINA ELASTICA	GOUPILLE ELASTIQUE	SPANNUELSE	ROLL PIN	PASADOR
		15896221	4	DADO	ECROU	MUTTER	NUT	TUERCA
		16043221	16	VITE	VIS	SCHRAUBE	SCREW	TORNILLO
		16043421	2	VITE	VIS	SCHRAUBE	SCREW	TORNILLO
		16100821	16	DADO	ECROU	MUTTER	NUT	TUERCA
		300137124	1	PUNTONE IRRIGIDIM.	RAIDISSEUR	VERSTAERKUNG	STIFFENING	REFUERZO
		300137157	1	RISCONTRO	BARRETTE	VERSTAERKUNG	STIFFENER	PLETINA
		300137194	1	TUBO ALIM. BRILL. SEL.	TUBE	ROHR	PIPE	TUBO
		300137197	1	LEVA	LEVIER	HEBEL	LEVER	PALANCA
		300137198	1	DEVIATORE SU TUBO	DEFLECTEUR	HALMTEILER	CROP DIVIDER	DEFLECTOR
		300137199	1	LEVA ATTACCO MOLLA	LEVIER	HEBEL	LEVER	PALANCA
		300137235	1	FLANGIA SUPP. COCLEA	FLASQUE SUPPORT	FLANSCHHALTER	FLANGE	BRIDA DE SOPORTE
		300137673	1	CONVOGL. ALIM. BRILL.	CONVOYEUR	LEITBLECH	CONVEYOR	CONVOYADOR
		300137674	1	CASSA LANCIATORE	CAISSE	KASTEN	HOUSING	CAJA
		321014460	1	TUBO ALIMENTAZ. SELEZ	TUBE	ROHR	PIPE	TUBO
		321014950	1	PARETE SUP. REGISTR.	PAROI SUP. REGL.	OBERWAND	UPPER PANEL, ADJUST.	PARED SUP. AJUST.
		340441111	1	IMPUGNATURA	POIGNEE	GRIFF	KNOB	EMPUNADURA
		350356510	1	MOLLA	RESSORT	FEDER	SPRING	RESORTE
		355500715	8	RONDELLA	RONDELLE	SCHEIBE	WASHER	ARANDELA

https://www.tractormanualpdf.info/

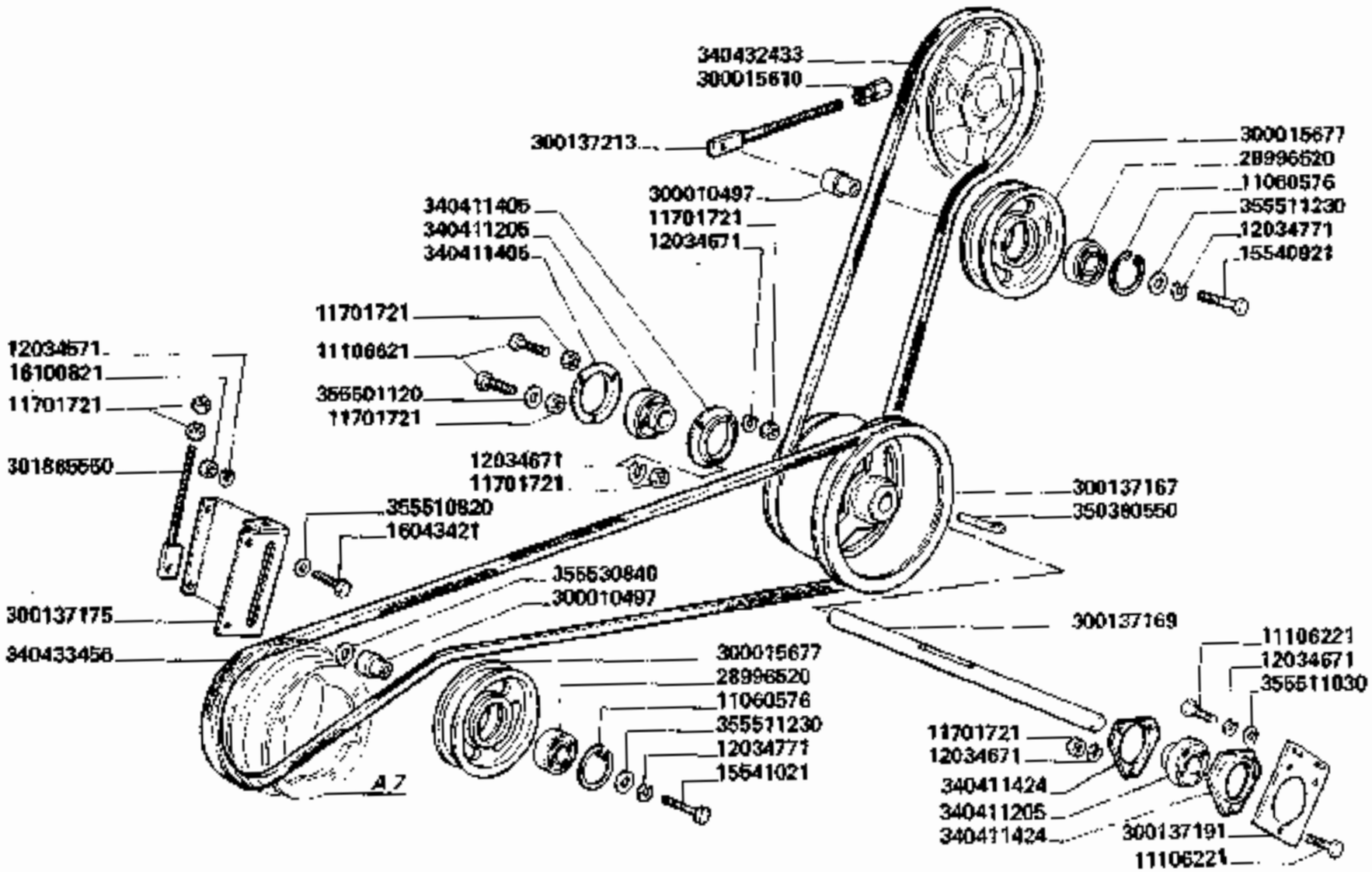

3790-3790R

TRASMISSIONE BRILLATORE

Entrainement de l'emondoir
Entgrannerantrieb

De-awner drive
Trasmision del desbarbador

142.3

https://www.tractormanualpdf.info/

MODIF.	ANT. MODIF.	N. ORDIN.	Q.	DENOMINAZIONE	DESIGNATION	BENENNUNG	DESCRIPTION	DENOMINACIONES
		11060676	2	ANELLO ELASTICO	ARRETOIR	SICHERUNGSRING	LOCKRING	ANILLO DE FRENO
		11106221	6	VITE	VIS	SCHRAUBE	SCREW	TORNILLO
		11106821	3	VITE	VIS	SCHRAUBE	SCREW	TORNILLO
		11701721	11	DADO	ECROU	MUTTER	NUT	TUERCA
		12034571	4	ROSETTA ELASTICA	RONDELLE W	FEDERSCHEIBE	SPRING WASHER	ARANDELA ELASTICA
		12034671	8	ROSETTA ELASTICA	RONDELLE W	FEDERSCHEIBE	SPRING WASHER	ARANDELA ELASTICA
		12034771	2	ROSETTA ELASTICA	RONDELLE W	FEDERSCHEIBE	SPRING WASHER	ARANDELA ELASTICA
		15540921	1	VITE	VIS	SCHRAUBE	SCREW	TORNILLO
		15541021	1	VITE	VIS	SCHRAUBE	SCREW	TORNILLO
		16043421	4	VITE	VIS	SCHRAUBE	SCREW	TORNILLO
		16100821	4	DADO	ECROU	MUTTER	NUT	TUERCA
		28996520	2	CUSCINETTO	ROULEMENT	LAGER	BEARING	RODAMIENTO
		300010497	2	DISTANZIATORE	ENTRETOISE	DISTANZSTUECK	SPACER	ESPACIADOR
		300015610	1	DADO	ECROU	MUTTER	NUT	TUERCA
		300015677	2	TENDICINGHIA	TENDEUR DE COURR.	RIEMENSPANNER	BELT TENSIONER	TENSOR DE CORREA
		300137167	1	PULEGGIA	POULIE	RIEMENSCHEIBE	PULLEY	POLEA
		300137169	1	ALBERO	ARBRE	WELLE	SHAFT	ARBOL
		300137175	1	SUPPORTO TENDITORE	SUPPORT	HALTERUNG	SUPPORT	SOPORTE
		300137191	1	PIASTRA SUPP. RINVIO	SUPPORT	HALTERUNG	SUPPORT	SOPORTE
		300137213	1	TIRANTE	TIRANT	SPANNER	TIE-ROD	TIRANTE
		301865550	1	TIRANTE	TIRANT	SPANNER	TIE-ROD	TIRANTE
		340411205	2	CUSCINETTO	ROULEMENT	LAGER	BEARING	RODAMIENTO
		340411405	2	FLANGIA CUSCINETTO	FLASQUE	LAGERFLANSCH	FLANGE	BRIDA
		340411424	2	FLANGIA CUSCINETTO	FLASQUE	LAGERFLANSCH	FLANGE	BRIDA
		340432433	1	CINGHIA	COURROIE	RIEMENSCHEIBE	BELT	CORREA
		340433456	1	CINGHIA	COURROIE	RIEMENSCHEIBE	BELT	CORREA
		350380550	1	CHIAVETTA	CLAVETTE	KEIL	KEY	CHAVETA
		355601120	4	RONDELLA	RONDELLE	SCHEIBE	WASHER	ARANDELA
		355610820	4	RONDELLA	RONDELLE	SCHEIBE	WASHER	ARANDELA
		355611030	2	RONDELLA	RONDELLE	SCHEIBE	WASHER	ARANDELA
		355611230	2	RONDELLA	RONDELLE	SCHEIBE	WASHER	ARANDELA
		355630840	1	RONDELLA	RONDELLE	SCHEIBE	WASHER	ARANDELA

https://www.tractormanualpdf.info/

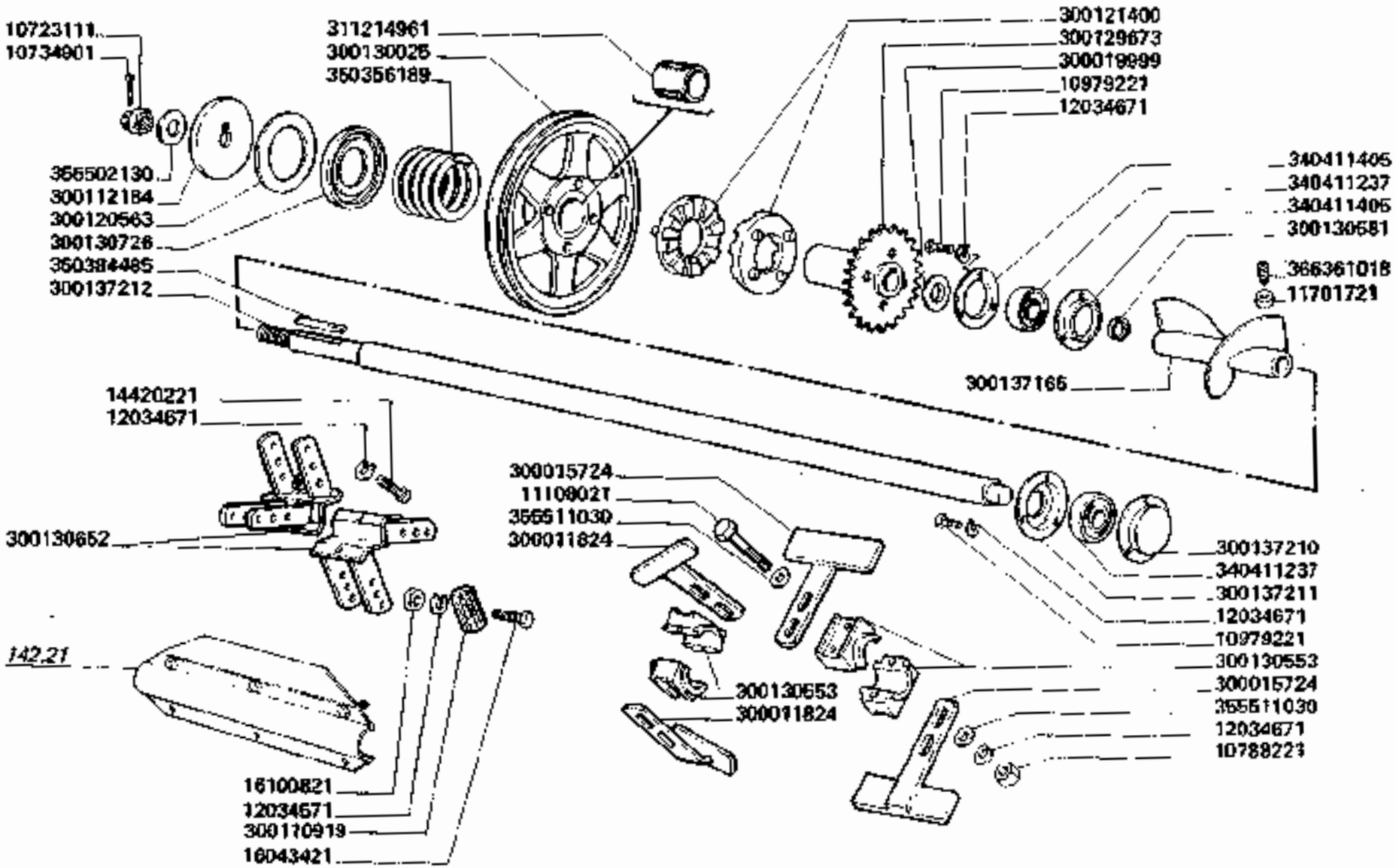

3790-3790R

BRILLATORE

Emondoir
Entgranner

De-awner
Desbarbador

142.4

https://www.tractormanualpdf.info/

MODIF.	ANT. MODIF.	N. ORDIN.	Q	DENOMINAZIONE	DESIGNATION	BENENNUNG	DESCRIPTION	DENOMINACIONES
		10723111	2	DADO	ECROU	MUTTER	NUT	TUERCA
		10734901	1	COPIGLIA	GOUPILLE FENDUE	SPLINT	COTTER PIN	PASADOR ABIERTO
		10788221	4	DADO	ECROU	MUTTER	NUT	TUERCA
		10979221	8	VITE	VIS	SCHRAUBE	SCREW	TORNILLO
		11108021	4	VITE	VIS	SCHRAUBE	SCREW	TORNILLO
		11701721	1	DADO	ECROU	MUTTER	NUT	TUERCA
		12034571	16	ROSETTA ELASTICA	RONDELLE W	FEDERSCHEIBE	SPRING WASHER	ARANDELA ELASTICA
		12034671	18	ROSETTA ELASTICA	RONDELLE W	FEDERSCHEIBE	SPRING WASHER	ARANDELA ELASTICA
		14420221	8	VITE	VIS	SCHRAUBE	SCREW	TORNILLO
		16043421	16	VITE	VIS	SCHRAUBE	SCREW	TORNILLO
		16100821	16	DADO	ECROU	MUTTER	NUT	TUERCA
		300011824	2	PALETTA	PALETTE	FOERDERPLATTE	PADDLE	PALETA
		300015724	2	PALA LANCIAGRANO	PALETTE LANCEUR	WURFSCHAUFEL	PADDLE	PALA
		300019999	1	DISTANZIATORE	ENTRETOISE	DISTANZBUECHSE	SPACER	ESPACIADOR
		300110919	16	PIASTRINA DENTATA	PLAQUETTE DENTEE	ZAHNPLAETTCHEN	SHAKERPROOF PLATE	PLANCHUELA DENT.
		300112164	1	RONDELLA	RONDELLE	SCHEIBE	WASHER	ARANDELA
		300120563	2	RONDELLA DISTANZ.	RONDELLE	SCHEIBE	WASHER	ARANDELA
		300121400	2	ANELLO DENTATO	ANNEAU DENTEE	ZACKENRING	GEAR RING	ANILLO DENTADO
		300129673	1	MOZZO PARASTRAPPI	MOYEU	NABE	HUB	CUBO
		300130025	1	PULEGGIA	POULIE	RIEMENSCHEIBE	PULLEY	POLEA
		300130553	4	MOZZO SPRANGHE	MOYEU	NABE	HUB	CUBO
		300130581	1	RONDELLA AGGIUST.	ENTRETOISE	DISTANZSTUECK	SPACER	ESPACIADOR
		300130652	8	PALE BRILLATORE	PALE	FLUEGEL	BLADE	PALA
		300130726	1	RONDELLA NYLON	RONDELLE	SCHEIBE	WASHER	ARANDELA
		300137165	1	COCLEA ALIMENT.	VIS D'ALIMENT.	SCHNECHE	AUGER	SIN-FIN
		300137210	1	FLANGIA EST.	FLASQUE	FLANSCH	FLANGE	BRIDA
		300137211	1	FLANGIA INT.	FLASQUE	FLANSCH	FLANGE	BRIDA
		300137212	1	ALBERO	ARBRE	WELLE	SHAFT	ARBOL
		311214961	(1)	BOCCOLA	BAGUE	BUECHSE	BUSH	CASQUILLO
		340411237	2	CUSCINETTO	ROULEMENT	LAGER	BEARING	RODAMIENTO
		340411405	2	FLANGIA CUSCINETTO	FLASQUE	LAGERFLANSCH	BEARING FLANGE	BRIDA
		350356189	1	MOLLA	RESSORT	FEDER	SPRING	RESORTE
		350384485	1	LINGUETTA	CLAVETTE	KEIL	KEY	CHAVETA
		355502130	1	RONDELLA	RONDELLE	SCHEIBE	WASHER	ARANDELA
		355511030	8	RONDELLA	RONDELLE	SCHEIBE	WASHER	ARANDELA
		366361018	1	VITE	VIS	SCHRAUBE	SCREW	TORNILLO

https://www.tractormanualpdf.info/

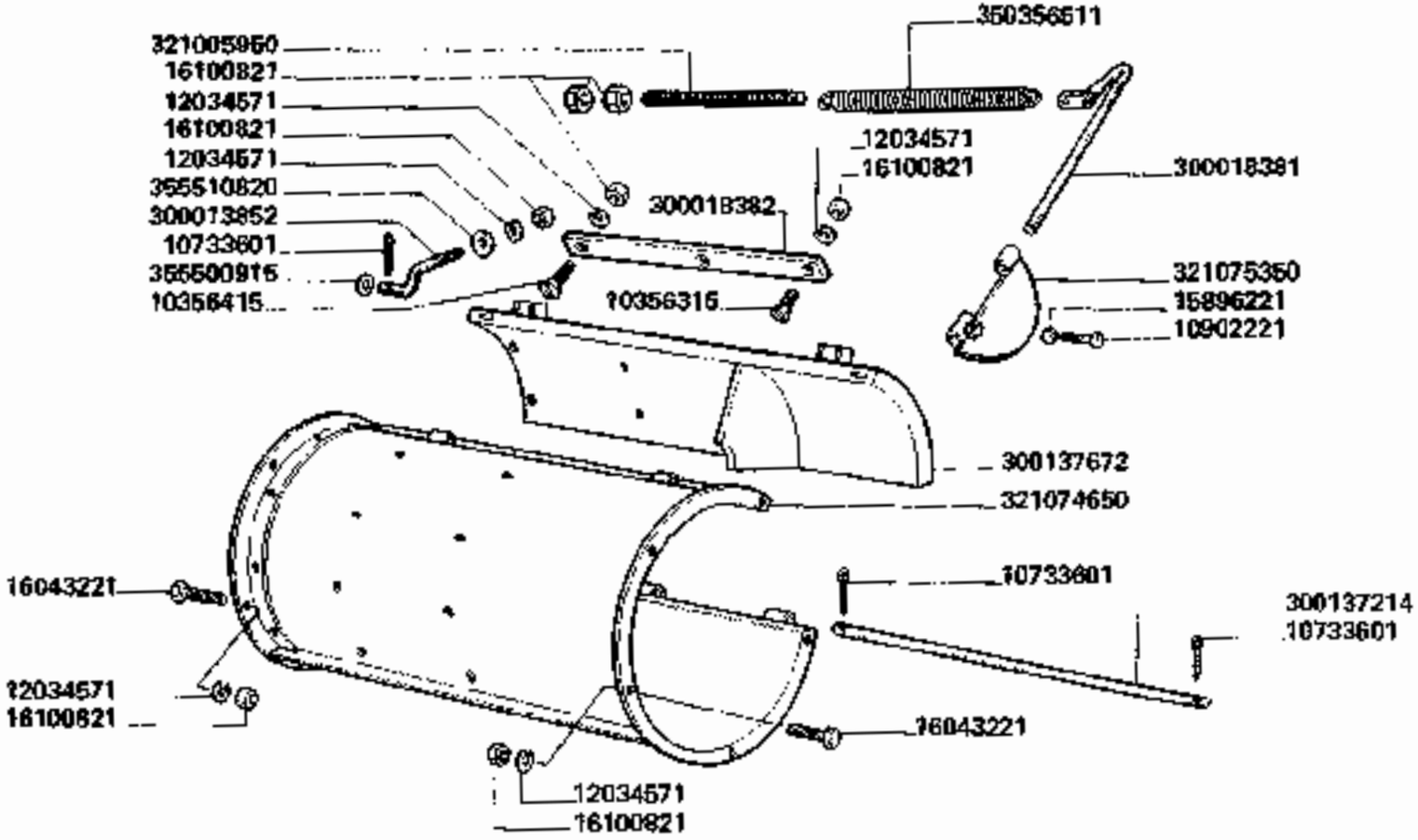

3790-3790R

CASSA BRILLATORE

Tolerie de l'ermondoir
Entgrannerkasten

De-awner housing
Caja del desbarbador

142.5

https://www.tractormanualpdf.info/

MODIF.	ANT. MODIF.	N. ORDIN.	Q	DENOMINAZIONE	DESIGNATION	BENENNUNG	DESCRIPTION	DENOMINACIONES
		10356315	16	VITE	VIS	SCHRAUBE	SCREW	TORNILLO
		10356415	8	VITE	VIS	SCHRAUBE	SCREW	TORNILLO
		10733601	4	COPIGLIA	GOUPILLE FENDUE	SPLINT	COTTER PIN	PASADOR ABIERTO
		10902221	1	VITE	VIS	SCHRAUBE	SCREW	TORNILLO
		12034571	36	ROSETTA ELASTICA	RONDELLE W	FEDERSCHEIBE	SPRING WASHER	ARANDELA ELASTICA
		15896221	1	DADO	ECROU	MUTTER	NUT	TUERCA
		16043221	10	VITE	VIS	SCHRAUBE	SCREW	TORNILLO
		16100821	38	DADO	ECROU	MUTTER	NUT	TUERCA
		300013852	2	VITE	VIS	SCHRAUBE	SCREW	TORNILLO
		300018381	1	MANETTINO	MANETTE	GRIFF	HANDLE	MANILLA
		300018382	8	SPRANGA FISSA	TIGE	STANGE	ROD	VARILLA
		300137214	1	SPINA	AXE	STIFT	PIN	PASADOR
		300137672	1	PORTELLO BRILLATORE	PORTE	DECKEL	DOOR	PORTILLO
		321005850	1	TIRANTE	TIRANT	SPANNBOLZEN	TIE-ROD	TIRANTE
		321074650	1	SEMIGUSCIO MOBILE	DEMI-COQUE	HALBGEHAEUSE	HALF-SHELL	SEMI-AGUJERO
		321075350	1	PORTELLO INT.	PORTE	INNENDECKEL	INNER DOOR	PORTILLO
		350356511	1	MOLLA	RESSORT	FEDER	SPRING	RESORTE
		355600915	2	RONDELLA	RONDELLE	SCHEIBE	WASHER	ARANDELA
		355610820	2	RONDELLA	RONDELLE	SCHEIBE	WASHER	ARANDELA

https://www.tractormanualpdf.info/

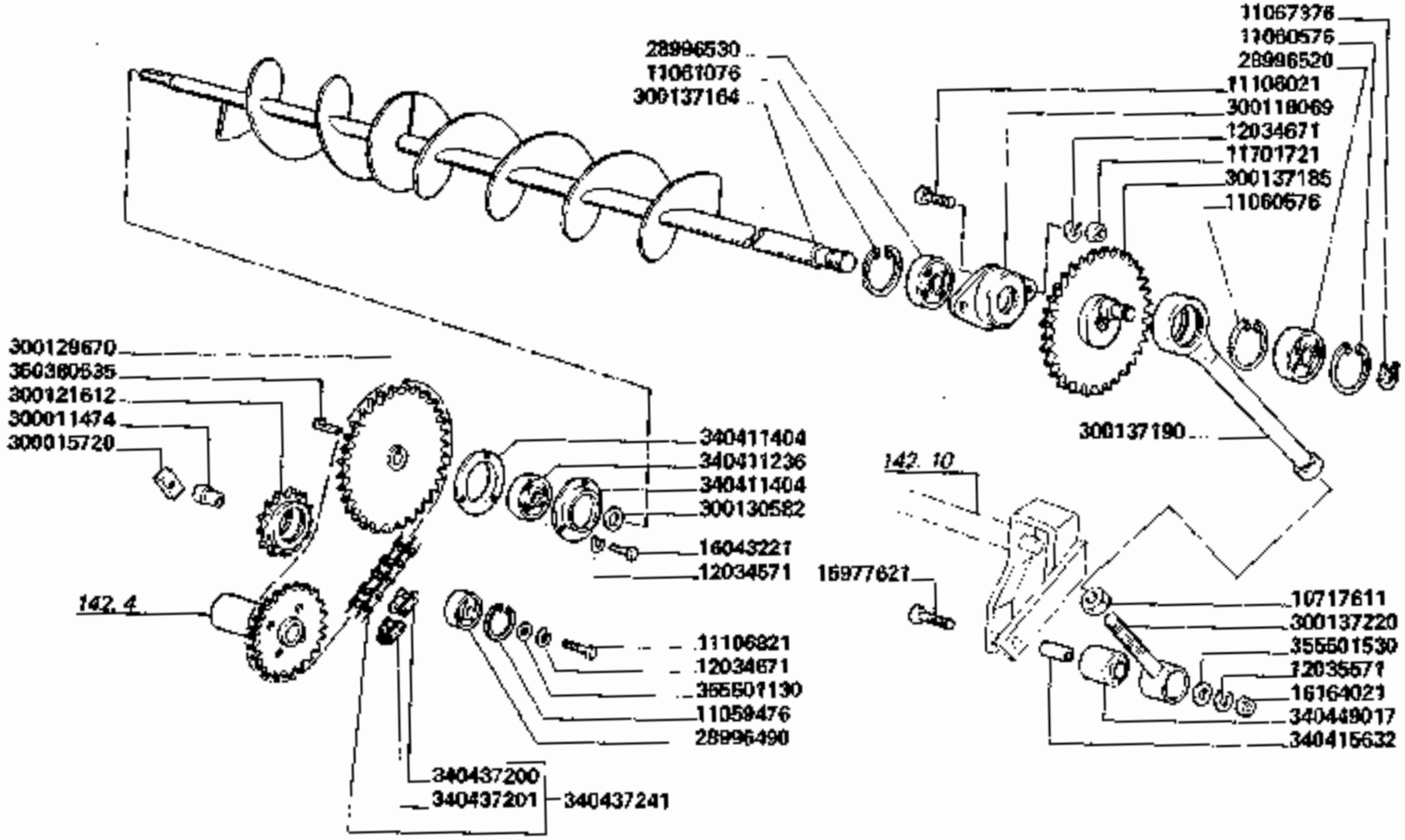

3790-3790R

COMANDO SELEZIONATORE

Commande de tarare
Antrieb fuer

Selector drive
Mando del seleccionador

142.6

https://www.tractormanualpdf.info/

MODIF.	ANT. MODIF.	N. ORDIN.	Q	DENOMINAZIONE	DESIGNATION	BENENNUNG	DESCRIPTION	DENOMINACIONES
		10717611	1	DADO	ECROU	MUTTER	NUT	TUERCA
		11059476	1	ANELLO ELASTICO	ARRETOIR	SICHERUNGSRING	LOCKRING	ANILLO DE FRENO
		11060576	2	ANELLO ELASTICO	ARRETOIR	SICHERUNGSRING	LOCKRING	ANILLO DE FRENO
		11061076	1	ANELLO ELASTICO	ARRETOIR	SICHERUNGSRING	LOCKRING	ANILLO DE FRENO
		11067376	1	ANELLO ELASTICO	ARRETOIR	SICHERUNGSRING	LOCKRING	ANILLO DE FRENO
		11106021	2	VITE	VIS	SCHRAUBE	SCREW	TORNILLO
		11106821	1	VITE	VIS	SCHRAUBE	SCREW	TORNILLO
		11701721	1	DADO	ECROU	MUTTER	NUT	TUERCA
		12034671	3	ROSETTA ELASTICA	RONDELLE W	FEDERSCHEIBE	SPRING WASHER	ARANDELA ELASTICA
		12034671	3	ROSETTA ELASTICA	RONDELLE W	FEDERSCHEIBE	SPRING WASHER	ARANDELA ELASTICA
		12035571	1	ROSETTA ELASTICA	RONDELLE W	FEDERSCHEIBE	SPRING WASHER	ARANDELA ELASTICA
		12164021	1	DADO	ECROU	MUTTER	NUT	TUERCA
		15977621	1	VITE	VIS	SCHRAUBE	SCREW	TORNILLO
		15043221	3	VITE	VIS	SCHRAUBE	SCREW	TORNILLO
		28996490	1	CUSCINETTO	ROULEMENT	LAGER	BEARING	RODAMIENTO
		28996520	1	CUSCINETTO	ROULEMENT	LAGER	BAERING	RODAMIENTO
		28996530	1	CUSCINETTO	ROULEMENT	LAGER	BEARING	RODAMIENTO
		300011474	1	BOCCOLA	BAGUE	BUECHSE	BUSH	CASQUILLO
		300015720	1	PIASTRINA	PLAQUETTE	PLAETTCHEN	PLATE	PLANCHUELA
		300118069	1	SUPPORTO S. COCLEA	SUPPORT	HALTERUNG	SUPPORT	SOPORTE
		300121612	1	TENDICATENA	PIGNON TENDEUR	KETTENSPANNER	CHAIN TENSIONR	PINON TENSOR
		300129670	1	INGRANAGGIO	PIGNON	ZAHNRAD	GEAR	PINON
		300130582	1	RONDELLA	RONDELLE	SCHEIBE	WASHER	ARANDELA
		300137164	1	COCLEA ALIMENTAZ.	VIS ALIMENTAT.	EINZUGSSCHNECKE	FEED AUGER	SIN FIN DE ALIMENT.
		300137185	1	INGRANAGGIO	PIGNON	ZAHNRAD	GEAR	PINON
		300137190	1	BIELLA	BIELLE	KURBELSTANGE	CONNECTING ROD	BIELA
		300137220	1	TESTA DI BIELLA	TETE DE BIELLE	STANGEKOPF	CONNECT. ROD HEAD	CABEZA DE BIELA
		340411236	1	CUSCINETTO	ROULEMENT	LAGER	BEARING	RODAMIENTO
		340411404	1	FLANGIA CUSCINETTO	FLASQUE	LAGERFLANSCH	BEARING FLANGE	BRIDA
		340415632	1	BOCCOLA	BAGUE	BUECHSE	BUSH	CASQUILLO
		340437200	(1)	MAGLIA GIUNZIONE	MAILLON JONCTION	KETTENSCHLOSS	CONNECTING LINK	ESLABON DE EMPATE
		340437201	(1)	FALSA MAGLIA	FAUX-MAILLON	KETTENSCHLOSS	CRANKED LINK	FALSO ESLABON
		340437241	1	CATENA	CHAINE	KETTE	CHAIN	CADENA
		340449017	1	SILENTBLOC	SILENTBLOC	SILENTBLOCK	SILENTBLOCK	SILENTBLOCK
		350380535	1	CHIAVETTA	CLAVETTE	KEIL	KEY	CHAVETA
		355501130	1	RONDELLA	RONDELLE	SCHEIBE	WASHER	ARANDELA
		355601530	1	RONDELLA	RONDELLE	SCHEIBE	WASHER	ARANDELA

https://www.tractormanualpdf.info/

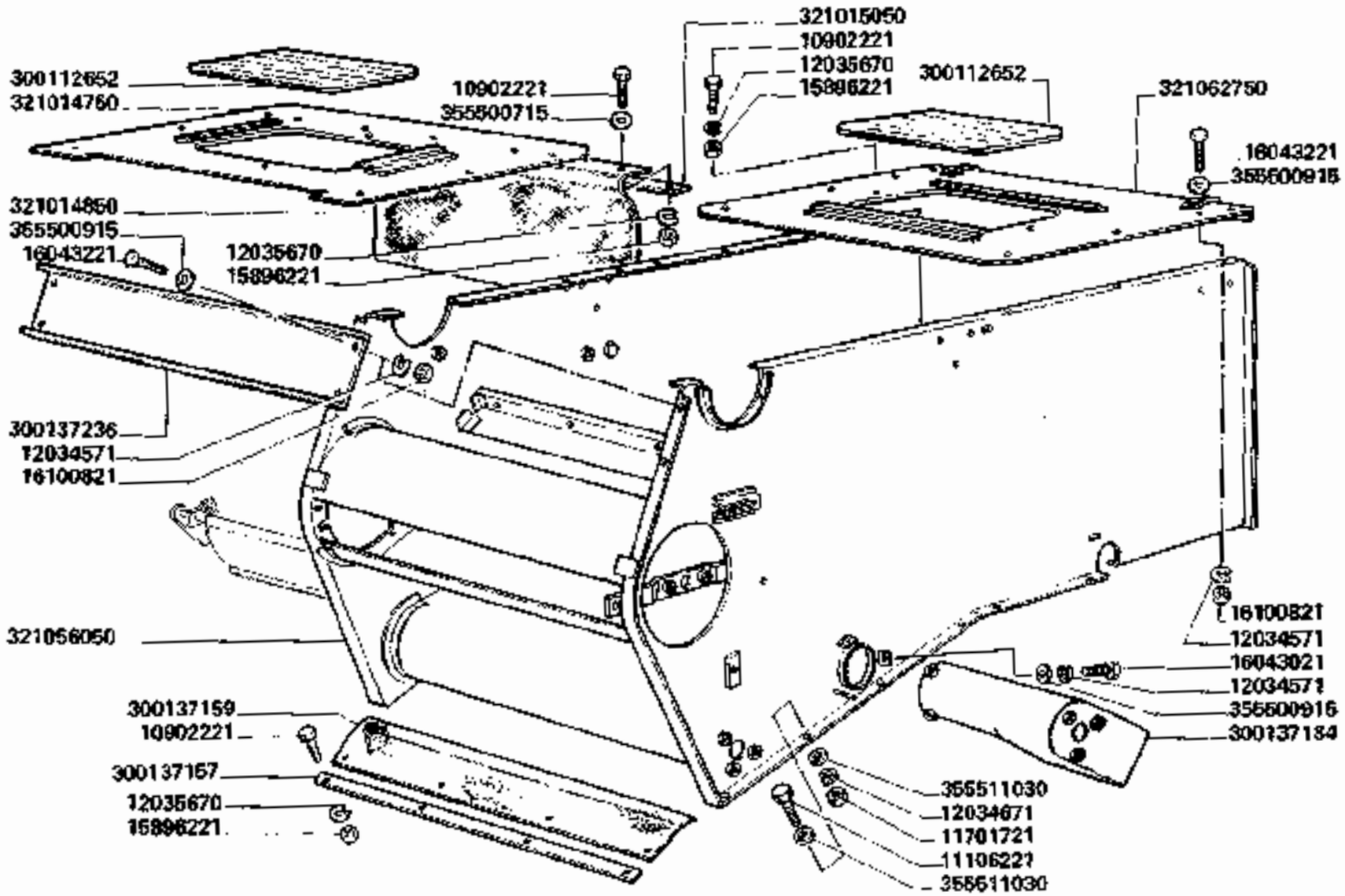

3790-3790R

CASSA SELEZIONATORE

Caisson de tarare
Kasten

Selector housing
Caja del seleccionador

142.7

https://www.tractormanualpdf.info/

MODIF.	ANT. MODIF.	N. ORDIN.	Q.	DENOMINAZIONE	DESIGNATION	BENENNUNG	DESCRIPTION	DENOMINACIONES
		10902221	12	VITE	VIS	SCHRAUBE	SCREW	TORNILLO
		11106221	14	VITE	VIS	SCHRAUBE	SCREW	TORNILLO
		11701721	14	DADO	ECROU	MUTTER	NUT	TUERCA
		12034571	16	ROSETTA ELASTICA	RONDELLE W	FEDERSCHEIBE	SPRING WASHER	ARANDELA ELASTICA
		12034671	14	ROSETTA ELASTICA	RONDELLE W	FEDERSCHEIBE	SPRING WASHER	ARANDELA ELASTICA
		12035670	12	ROSETTA ELASTICA	RONDELLE W	FEDERSCHEIBE	SPRING WASHER	ARANDELA ELASTICA
		15896221	12	DADO	ECROU	MUTTER	NUT	TUERCA
		16043021	3	VITE	VIS	SCHRAUBE	SCREW	TORNILLO
		16043221	16	VITE	VIS	SCHRAUBE	SCREW	TORNILLO
		18100821	16	DADO	ECROU	MUTTER	NUT	TUERCA
		300112852	2	PORTELLO TRASPARENTE	GRILLE	DECKEL	DOOR	PORTILLO
		300137157	1	RISCONTRO TELA	BARRETTE	STREBE	STIFFENER	PLETINA
		300137159	1	TELA INF.	TOILE	TUCH	CANVAS	LONA
		300137164	1	TUBO TRASP. SCARTO	TUBE	ROHR	PIPE	TUBO
		300137236	1	CHIUSURA ANT. CASSA	FERMETURE	ABDECKPLATTE	BLANKING PLATE	CIERRE
		321014750	1	COPERCHIO ANT. CASSA	COUVERCLE	DECKEL	COVER	TAPA
		321014850	1	TELA	TOILE	TUCH	CANVAS	LONA
		321015050	1	RISCONTRO	BARRETTE	STREBE	STIFFENER	PLETINA
		321056050	1	CASSA SELEZ.	CAISSON DE TARARE	KASTEN	SELECTOR HOUSING	CAJA DEL SELECC.
		321062750	1	CHIUSURA SUP.	FERMETURE	ABDECKPLATTE	BLANKING PLATE	CIERRE
		355500715	4	RONDELLA	RONDELLE	SCHEIBE	WASHER	ARANDELA
		355500915	19	RONDELLA	RONDELLE	SCHEIBE	WASHER	ARANDELA
		355511030	28	RONDELLA	RONDELLE	SCHEIBE	WASHER	ARANDELA

https://www.tractormanualpdf.info/

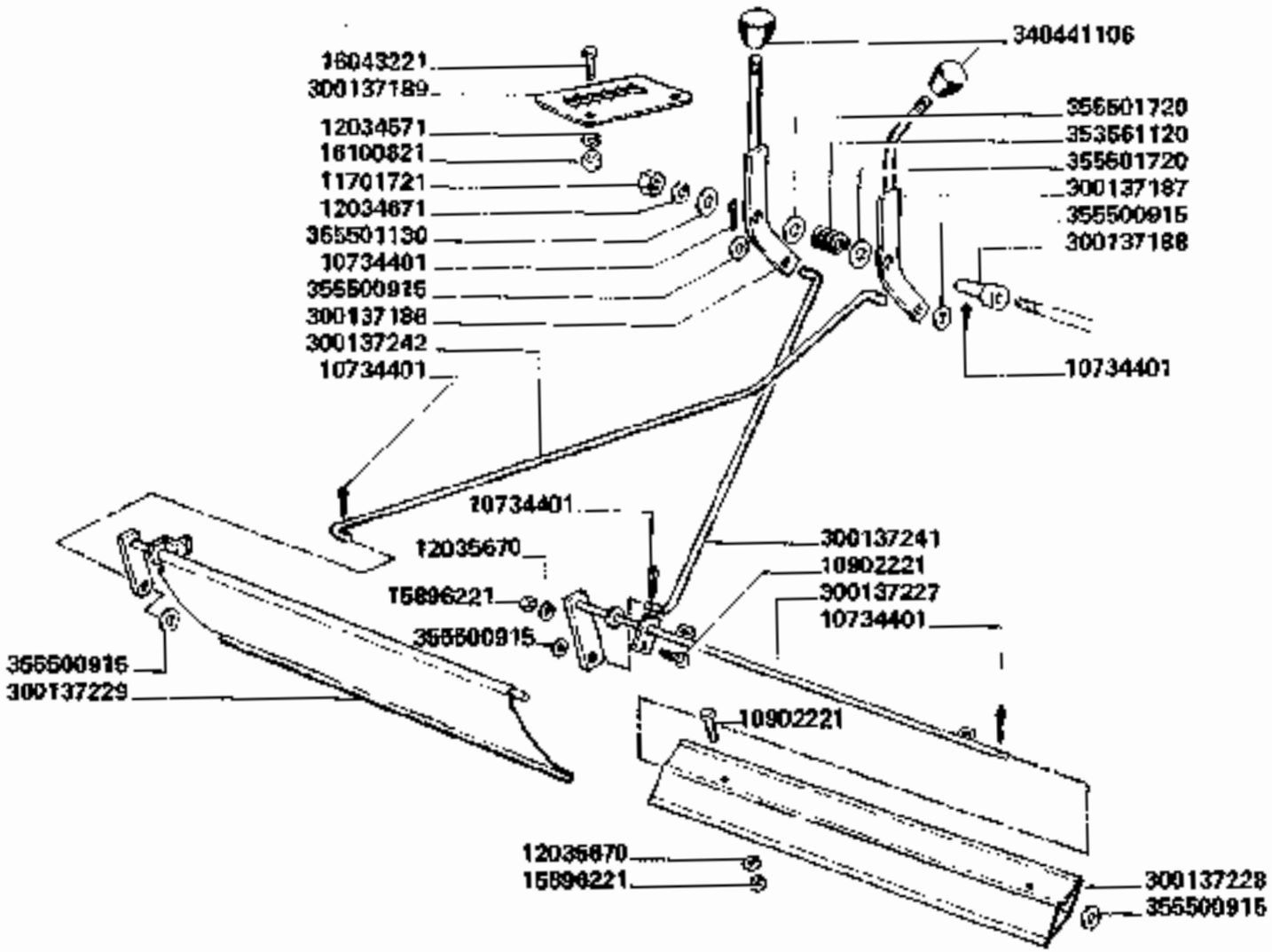

3790-3790R

Deflecteurs
Leitblech

DEFLETTORI

Deflectors
Deflectores

142.8

https://www.tractormanualpdf.info/

MODIF.	ANT. MODIF.	N. ORDIN.	Q	DENOMINAZIONE	DESIGNATION	BENENNUNG	DESCRIPTION	DENOMINACIONES
		10734401	5	COPIGLIA	GOUPILLE FENDUE	SPLINT	COTTER PIN	PASADOR ABIERTO
		10902221	3	VITE	VIS	SCHRAUBE	SCREW	TORNILLO
		11701721	1	DADO	ECROU	MUTTER	NUT	TUERCA
		12034571	2	ROSETTA ELASTICA	RONDELLE W	FEDERSCHEIBE	SPRING WASHER	ARANDELA ELASTICA
		12034671	1	ROSETTA ELASTICA	RONDELLE W	FEDERSCHEIBE	SPRING WASHER	ARANDELA ELASTICA
		12035670	3	ROSETTA ELASTICA	RONDELLE W	FEDERSCHEIBE	SPRING WASHER	ARANDELA ELASTICA
		15896221	3	DADO	ECROU	MUTTER	NUT	TUERCA
		16043221	2	VITE	VIS	SCHRAUBE	SCREW	TORNILLO
		16100821	2	DADO	ECROU	MUTTER	NUT	TUERCA
		300137186	1	LEVA	LEVIER	HEBEL	LEVER	PALANCA
		300137187	1	LEVA PORTELLO	LEVIER	DECKELHEBEL	DOOR LEVER	PALANCA
		300137188	1	BOCCOLA	BAGUE	BUECHSE	BUSH	CASQUILLO
		300137189	1	PIASTRA POSIZ. LEVA	PLAQUE	PLATTE	PLATE	PLACA
		300137227	1	LEVA COM. DEFLETT.	LEVIER	HEBEL	LEVIER	PALANCA
		300137228	1	DEFLETTORE	DEFLECTEUR	ABWEISER	DEFLECTOR	DEFLECTOR
		300137229	1	PORTELLO	PORTE	DECKEL	DOOR	PORTILLO
		300137241	1	TIRANTE REGOLAZ.	TIGE DE REGLAGE	EINSTELLSTANGE	ADJUSTING ROD	VARILLA DE AJUSTE
		300137242	1	TIRANTE	TIGE DE REGLAGE	EINSTELLSTANGE	ADJUSTING ROD	VARILLA DE AJUSTE
		340441106	2	IMPUGNATURA	POIGNEE	GRIFF	KNOB	EMPUNADURA
		353561120	1	MOLLA	RESSORT	FEDER	SPRING	RESORTE
		355500915	5	RONDELLA	RONDELLE	SCHEIBE	WASHER	ARANDELA
		355501130	1	RONDELLA	RONDELLE	SCHEIBE	WASHER	ARANDELA
		355501720	2	RONDELLA	RONDELLE	SCHEIBE	WASHER	ARANDELA

https://www.tractormanualpdf.info/

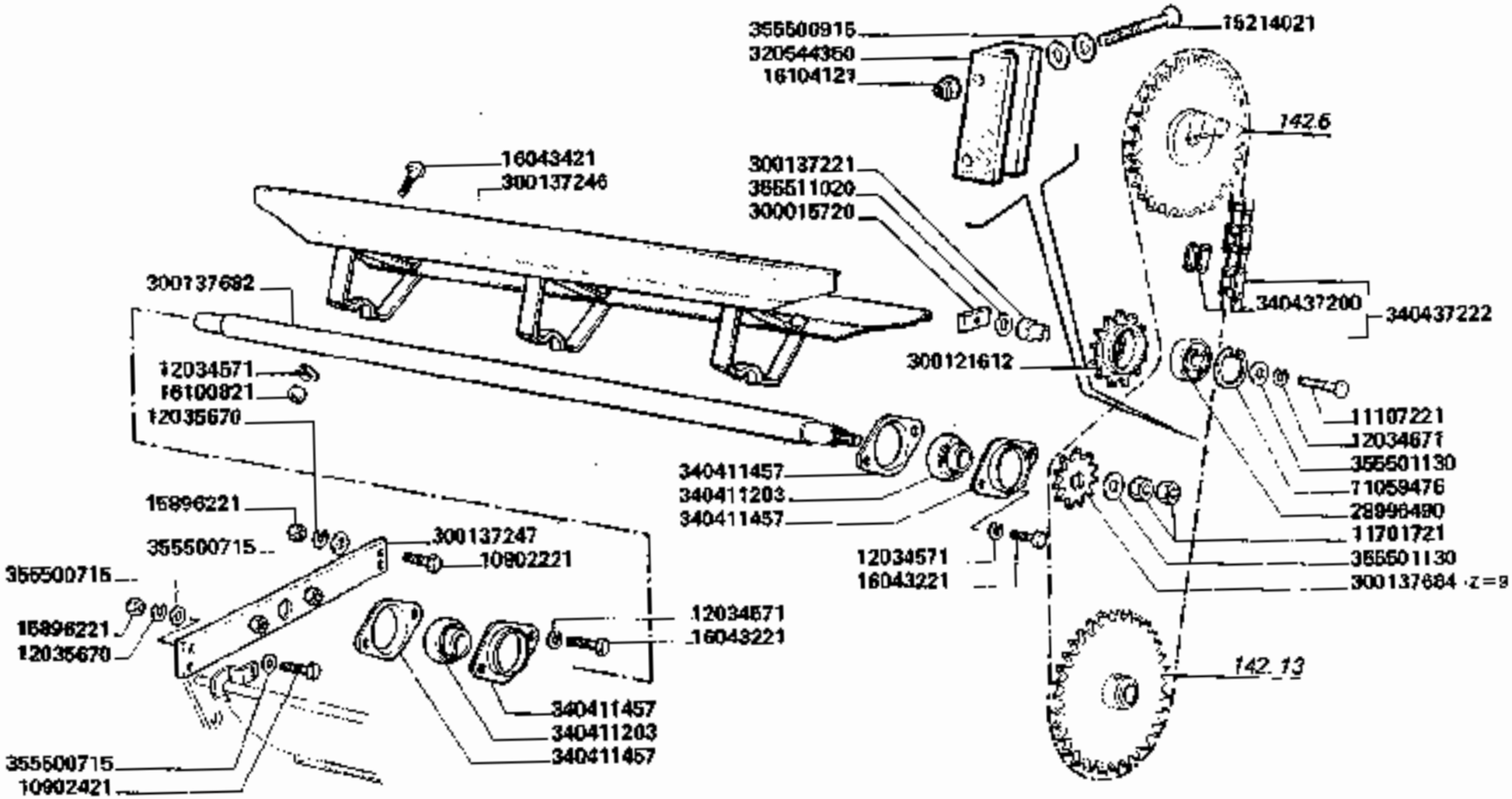

3790-3790R

VENTILATORE

Ventilateur
Gebläse

Fan
Ventilador

142.9

https://www.tractormanualpdf.info/

MODIF.	ANT. MODIF.	N. ORDIN.	Q	DENOMINAZIONE	DESIGNATION	BENENNUNG	DESCRIPTION	DENOMINACIONES
		10902221	2	VITE	VIS	SCHRAUBE	SCREW	TORNILLO
		10902421	2	VITE	VIS	SCHRAUBE	SCREW	TORNILLO
		11059476	2	ANELLO ELASTICO	ARRETOIR	SICHERUNGSRING	LOCKRING	ANILLO DE FRENO
		11107221	1	VITE	VIS	SCHRAUBE	SCREW	TORNILLO
		11701721	2	DADO	ECROU	MUTTER	NUT	TUERCA
		12034571	13	ROSETTA ELASTICA	RONDELLE W	FEDERSCHEIBE	SPRING WASHER	ARANDELA ELASTICA
		12034671	1	ROSETTA ELASTICA	RONDELLE W	FEDERSCHEIBE	SPRING WASHER	ARANDELA ELASTICA
		12036670	4	ROSETTA ELASTICA	RONDELLE W	FEDERSCHEIBE	SPRING WASHER	ARANDELA ELASTICA
		15214021	2	VITE	VIS	SCHRAUBE	SCREW	TORNILLO
		15896221	4	DADO	ECROU	MUTTER	NUT	TUERCA
		16043221	4	VITE	VIS	SCHRAUBE	SCREW	TORNILLO
		16043421	9	VITE	VIS	SCHRAUBE	SCREW	TORNILLO
		16100821	9	DADO	ECROU	MUTTER	NUT	TUERCA
		16104121	2	DADO	ECROU	MUTTER	NUT	TUERCA
		28996490	1	CUSCINETTO	ROULEMENT	LAGER	BEARING	RODAMIENTO
		300015720	1	PIASTRINA	PLAQUETTE	PLAETTCHEN	PLATE	PLANCHUELA
		300121612	1	TENDICATENA	PIGNON TENDEUR	KETTENSPANNRITZEL	CHAIN TENSIONER	PINON TENSOR
		300137221	1	BOCCOLA	BAGUE	BUECHSE	BUSH	CASQUILLO
		300137246	3	PALA VENTILATORE	PALE DE VENTILAT.	GEBLAESEFLUEGEL	FAN BLADE	PALA DEL VENTILAD.
		300137247	1	SUPPORTO D. ALBERO	SUPPORT	HALTERUNG	SUPPORT	SOPORTE
		300137682	1	ALBERO	ARBRE	WELLE	SHAFT	ARBOL
		300137684	1	INGRANAGGIO	PIGNON	ZAHNRAD	GEAR	PINON
		320544350	1	PATTINO CATENA	PATIN	HOLZSCHLEIFSTUECK	WOODEN SLIDE	PATIN DE MADERA
		340411203	2	CUSCINETTO	ROULEMENT	LAGER	BEARING	RODAMIENTO
		340411457	4	FLANGIA CUSCINETTO	FLASQUE	LAGERFLANSCH	FLANGE	BRIDA
		340437200	(1)	MAGLIA GIUNZIONE	MAILLON JONCTION	KETTENSCHLOSS	CONNECTING LINK	ESLABON DE EMPATE
		340437222	1	CATENA	CHAINE	KETTE	CHAIN	CADENA
		355500715	6	RONDELLA	RONDELLE	SCHEIBE	WASHER	ARANDELA
		355500915	4	RONDELLA	RONDELLE	SCHEIBE	WASHER	ARANDELA
		355501130	2	RONDELLA	RONDELLE	SCHEIBE	WASHER	ARANDELA
		355511020	1	RONDELLA	RONDELLE	SCHEIBE	WASHER	ARANDELA

https://www.tractormanualpdf.info/

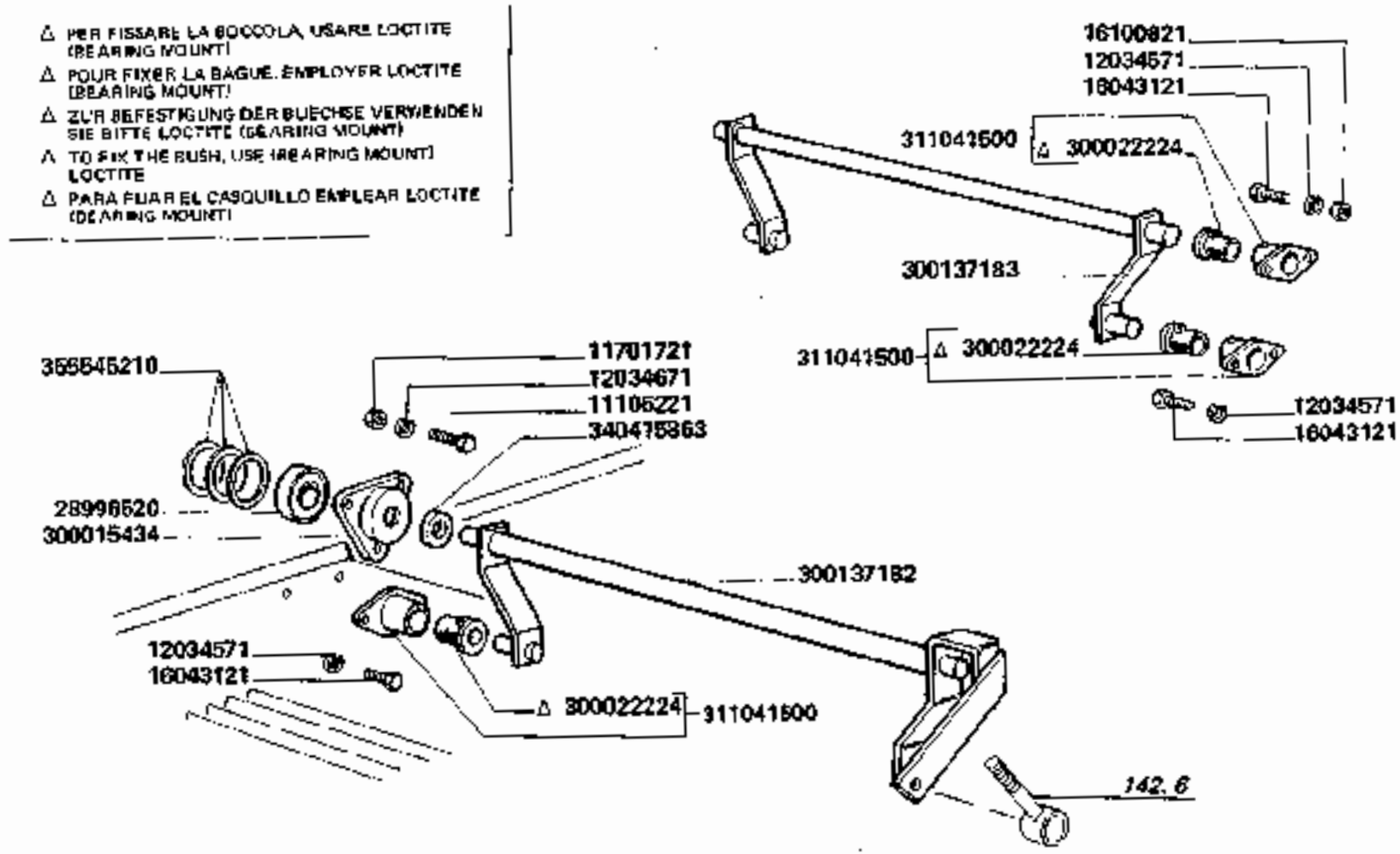

3790-3790R

SOSPENSIONE CASSONCINO

Suspension du caisson
Kasten aufhaengun

Case suspension
Suspencion cajon

142.10

https://www.tractormanualpdf.info/

MODIF.	ANT. MODIF.	N. ORDIN.	Q.	DENOMINAZIONE	DESIGNATION	BENENNUNG	DESCRIPTION	DENOMINACIONES
		11106221	8	VITE	VIS	SCHRAUBE	SCREW	TORNILLO
		11701721	6	DADO	ECROU	MUTTER	NUT	TUERCA
		12034571	12	ROSETTA ELASTICA	RONDELLE W	FEDERSCHEIBE	SPRING WASHER	ARANDELA ELASTICA
		12034671	6	ROSETTA ELASTICA	RONDELLE W	FEDERSCHEIBE	SPRING WASHER	ARANDELA ELASTICA
		16043121	12	VITE	VIS	SCHRAUBE	SCREW	TRONILLO
		16100821	4	DADO	ECROU	MUTTER	NUT	TUERCA
		28996520	2	CUSCINETTO	ROULEMENT	LAGER	BEARING	RODAMIENTO
		300015434	2	SUPPORTO BILANCERE	SUPPORT	HALTERUNG	SUPPORT	SOPORTE
		300022224	(1)	BOCCOLA	BAGUE	BUECHSE	BUSH	CASQUILLO
		300137182	1	BILANCERE ANT.	BALANCIER	SCHWINGE	ROCKER ARM	BALANCIN
		300137183	1	BILANCERE POST.	BALANCIER	SCHWINGE	ROCKER ARM	BALANCIN
		311041500	6	SUPPORTO SELEZ.	SUPPORT	HALTERUNG	SUPPORT	SOPORTE
		340415863	2	BOCCOLA	BAGUE	BUECHSE	BUSH	CASQUILLO
		355545210	6	RONDELLA	RONDELLE	SCHEIBE	WASHER	ARANDELA

https://www.tractormanualpdf.info/

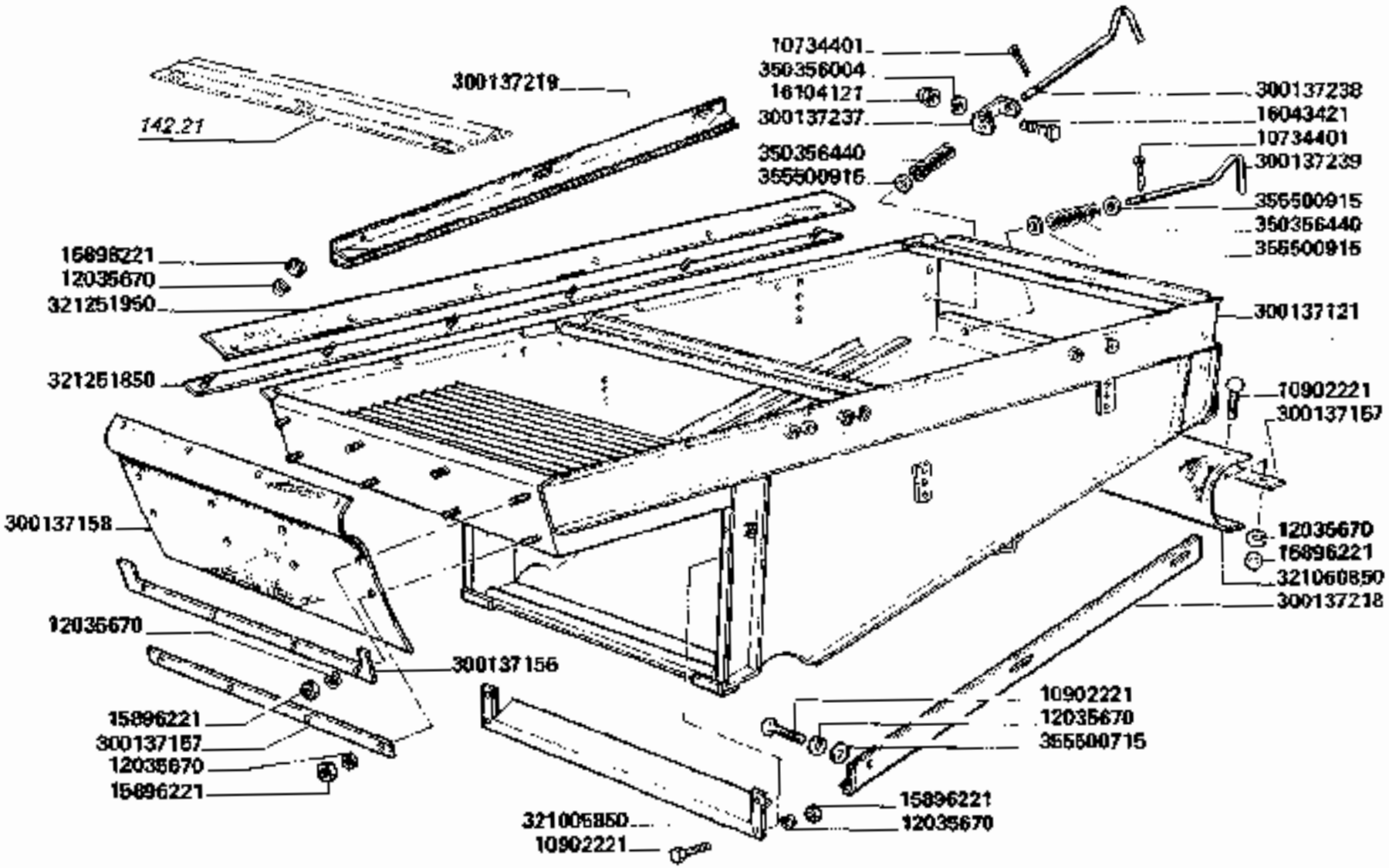

3790-3790R

CASSONCINO OSCILLANTE

Caisson oscillant
Siebkasten

Shaker shoe
Cajon oscilante

142.11

https://www.tractormanualpdf.info/

MODIF.	ANT. MODIF.	N. ORDIN.	Q	DENOMINAZIONE	DESIGNATION	BENENNUNG	DESCRIPTION	DENOMINACIONES
		10734401	4	COPIGLIA	GOUPILLE FENDUE	SPLINT	COTTER PIN	PASADOR ABIERTO
		10902221	18	VITE	VIS	SCHRAUBE	SCREW	TORNILLO
		12035870	36	ROSETTA ELASTICA	RONDELLE W	FEDERSCHEIBE	SPRING WASHER	ARANDELA ELASTICA
		15896221	30	DADO	ECROU	MUTTER	NUT	TUERCA
		16043421	2	VITE	VIS	SCHRAUBE	SCREW	TORNILLO
		16104121	2	DADO	ECROU	MUTTER	NUT	TUERCA
		300137121	1	CASSONCINO	HOTTE DE NETTOY.	SIEBKASTEN	SHAKER SHOE	CAJA DE CRIBAS
		300137156	1	RISCONTRO TELA ANT.	BARRETTE	STREBE	STIFFENER	PLETINA
		300137157	3	RISCONTRO TELA CASSA	BARRETTE	STREBE	STIFFENER	PLETINA
		300137158	1	TELA ANT.	TOILE	TUCH	CANVAS	LONA
		300137218	1	SOSTEGNO S. VAGLIO	SUPPORT	HALTERUNG	SUPPORT	SOPORTE
		300137219	1	SOSTEGNO D. VAGLIO	SUPPORT	HALTERUNG	SUPPORT	SOPORTE
		300137237	2	PIASTRINA	PLAQUETTE	PLAETTCHEN	PLATE	PLANCHUELA
		300137238	2	GANCIO FISS. VAGLIO SUP.	CROCHET	HAKEN	HOOK	GANCHO
		300137239	2	GANCIO FISS. VAGLIO INF.	CROCHET	HAKEN	HOOK	GANCHO
		321006850	1	PROFILO ANT.	PROFIL	PROFILE	PROFIL	PROFIL
		321080850	1	TELA POST.	TOILE	TUCH	CANVAS	LONA
300137123		321251850	2	RISCONTRO	BARRETTE	STREBE	STIFFENER	PLETINA
321081850		321251950	2	GUARNIZIONE	JOINT	DICHTUNG	GASKET	JUNTA
		350356004	2	MOLLA	RESSORT	FEDER	SPRING	RESORTE
		350356440	4	MOLLA	RESSORT	FEDER	SPRING	RESORTE
		355500715	10	RONDELLA	RONDELLE	SCHEIBE	WASHER	ARANDELA
		355500916	8	RONDELLA	RONDELLE	SCHEIBE	WASHER	ARANDELA

https://www.tractormanualpdf.info/

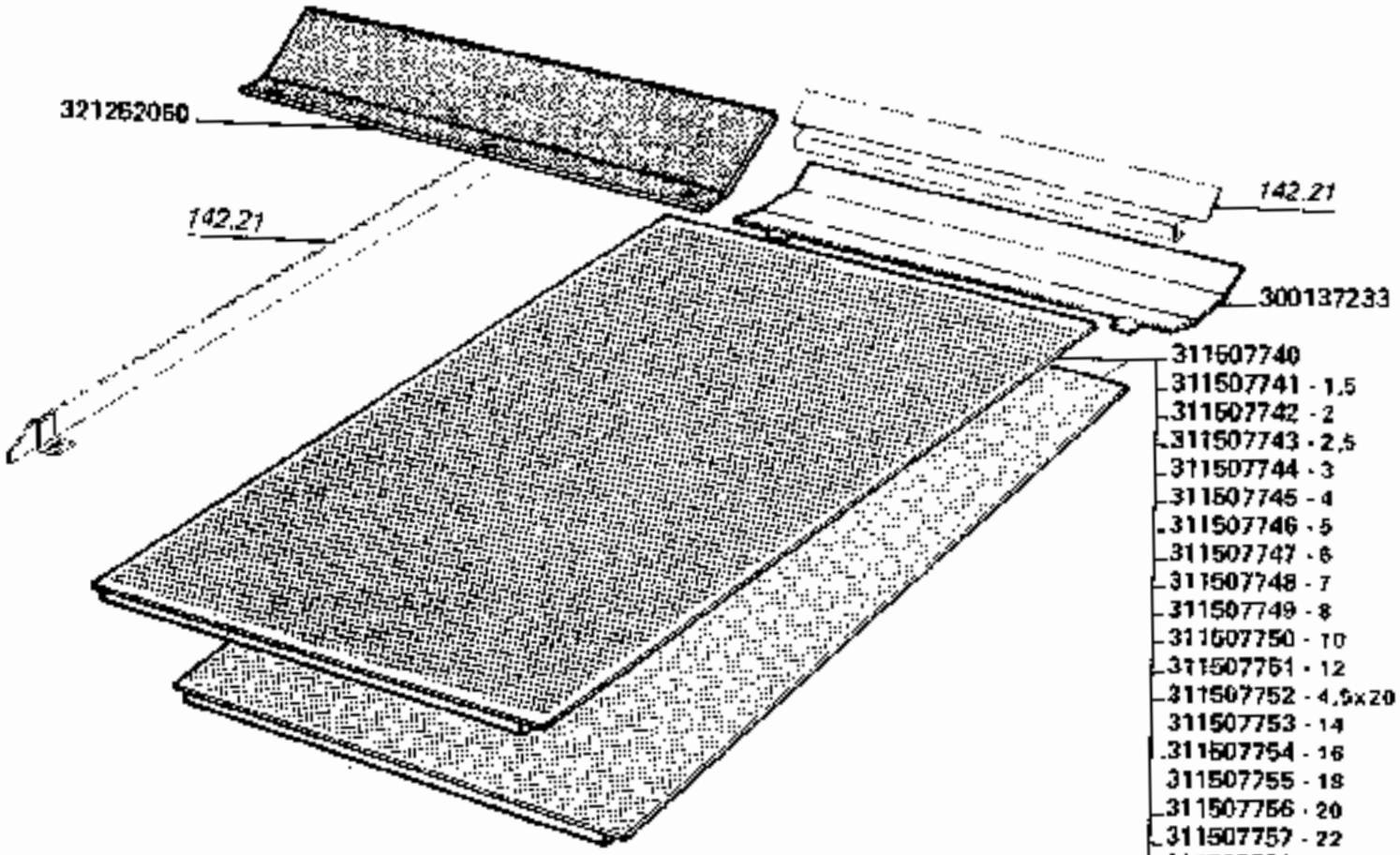

LA DOTAZIONE DEI VAGLI VARIA SECONDO L'ALLESTIMENTO DELLA MACCHINA

La dotation des cribles varie selon le standard de la machine
Die siebausstattung wechselt gemaess der maehdrescherausruestung
The set of sieves varies according to the machines standard
La dotacion de las cribas varian segun el alistamiento de la maquina

https://www.tractormanualpdf.info/

MODIF.	ANT. MODIF.	N. ORDIN.	Q	DENOMINAZIONE	DESIGNATION	BENENNUNG	DESCRIPTION	DENOMINACIONES
		300137233	1	PROLUNGA POST. VAGLIO	RALLONGÉ	VERLAENGERUNG	SIEVE EXTENSION	PROLONGA
		311507740	1	VAGLIO SELEZ.	CRIBLE	SIEB	SIEVE	CRIBA
		311507741	1	VAGLIO SELEZ.	CRIBLE	SIEB	SIEVE	CRIBA
		311507742	1	VAGLIO SELEZ.	CRIBLE	SIEB	SIEVE	CRIBA
		311507743	1	VAGLIO SELEZ.	CRIBLE	SIEB	SIEVE	CRIBA
		311507744	1	VAGLIO SELEZ.	CRIBLE	SIEB	SIEVE	CRIBA
		311507745	1	VAGLIO SELEZ.	CRIBLE	SIEB	SIEVE	CRIBA
		311507746	1	VAGLIO SELEZ.	CRIBA	SIEB	SIEVE	CRIBA
		311507747	1	VAGLIO SELEZ.	CRIBA	SIEB	SIEVE	CRIBA
		311507748	1	VAGLIO SELEZ.	CRIBA	SIEB	SIEVE	CRIBA
		311507749	1	VAGLIO SELEZ.	CRIBA	SIEB	SIEVE	CRIBA
		311507750	1	VAGLIO SELEZ.	CRIBA	SIEB	SIEVE	CRIBA
		311507751	1	VAGLIO SELEZ.	CRIBA	SIEB	SIEVE	CRIBA
		311507752	1	VAGLIO SELEZ.	CRIBA	SIEB	SIEVE	CRIBA
		311507753	1	VAGLIO SELEZ.	CRIBA	SIEB	SIEVE	CRIBA
		311507754	1	VAGLIO SELEZ.	CRIBA	SIEB	SIEVE	CRIBA
		311507755	1	VAGLIO SELEZ.	CRIBA	SIEB	SIEVE	CRIBA
		311507756	1	VAGLIO SELEZ.	CRIBA	SIEB	SIEVE	CRIBA
		311507757	1	VAGLIO SELEZ.	CRIBA	SIEB	SIEVE	CRIBA
		311507758	1	VAGLIO SELEZ.	CRIBA	SIEB	SIEVE	CRIBA
		311507759	1	VAGLIO SELEZ.	CRIBA	SIEB	SIEVE	CRIBA
		321252060	1	LAMA RITEGNO GRANELLA	TOLE ARRET GRAIN	LEITBLECH	GRAIN STOP PLATE	CHAPA FRENO GRANO

https://www.tractormanualpdf.info/

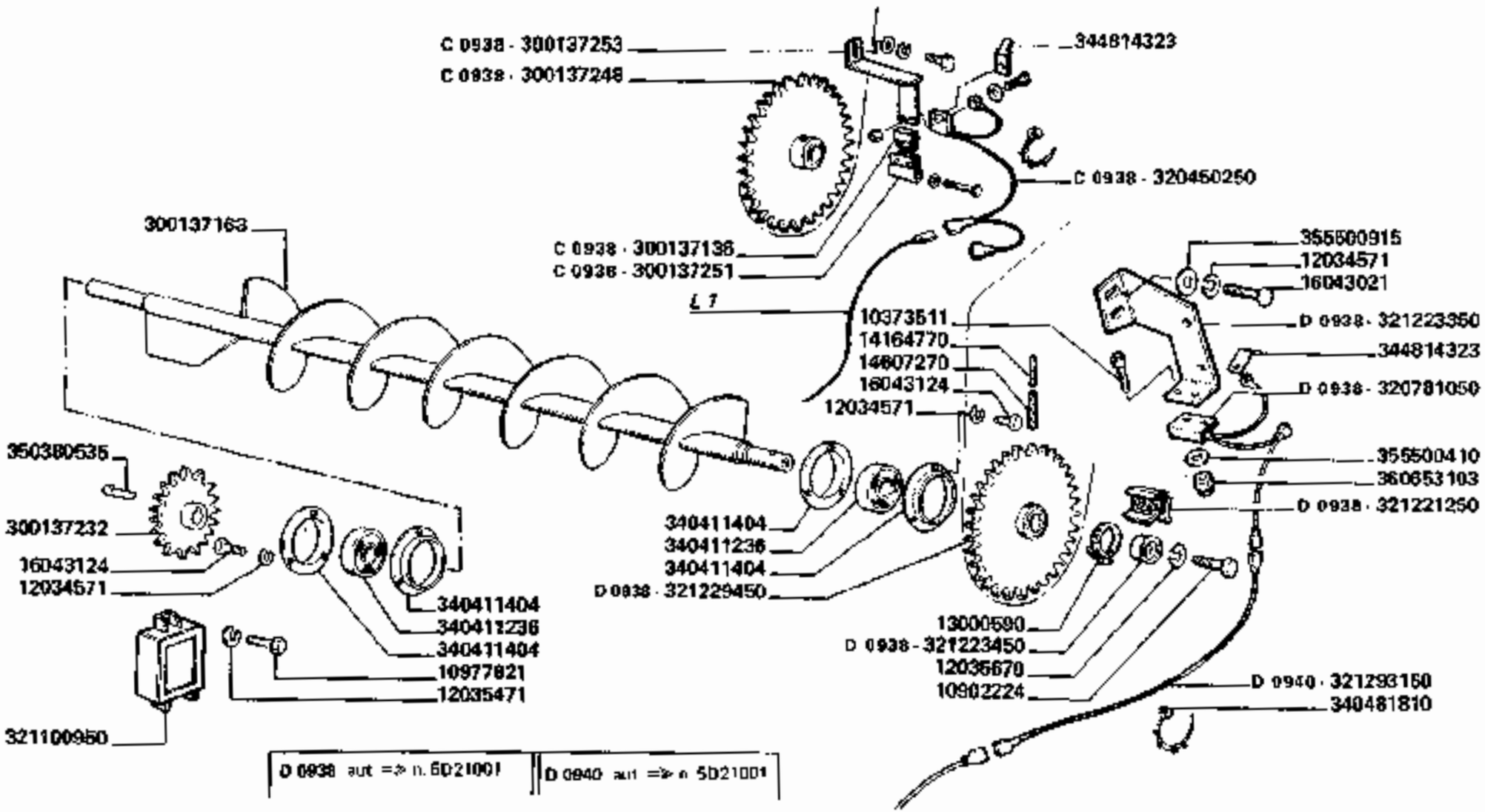

3790-3790R

COCLEA CONVOGLIAMENTO GRANO

Vis d'alimentation a bon grain
Kornschnecke

Grain auger
Sin fin convoyador de grano

142.13

https://www.tractormanualpdf.info/

MODIF.	ANT. MODIF.	N. ORDIN.	Q	DENOMINAZIONE	DESIGNATION	BENENNUNG	DESCRIPTION	DENOMINACIONES
		10373511	2	VITE	VIS	SCHRAUBE	SCREW	TORNILLO
		10902224	1	VITE	VIS	SCHRAUBE	SCREW	TORNILLO
		10977821	1	VITE	VIS	SCHRAUBE	SCREW	TORNILLO
		12034571	6	ROSETTA ELASTICA	RONDELLE W	FEDERSCHEIBE	SPRING WASHER	ARANDELA ELASTICA
		12035471	1	ROSETTA ELASTICA	RONDELLE W	FEDERSCHEIBE	SPRING WASHER	ARANDELA ELASTICA
		12035670	1	ROSETTA ELASTICA	RONDELLE W	FEDERSCHEIBE	SPRING WASHER	ARANDELA ELASTICA
		13000690	1	COLLARE	COLLIER	SCHELLE	CLAMP	COLLAR
		14164770	1	SPINA ELASTICA	GOUPILLE ELASTIQUE	SPANNUELSE	ROLL PIN	PASADOR
		14607270	1	SPINA ELASTICA	GOUPILLE ELASTIQUE	SPANNUELSE	ROLL PIN	PASADOR
		16043021	2	VITE	VIS	SCHRAUBE	SCREW	TORNILLO
		16043124	6	VITE	VIS	SCHRAUBE	SCREW	TORNILLO
C 0938		300137136	1	MAGNETE	MAGNETO	MAGNET	MAGNETO	MAGNETO
		300137163	1	COCLEA	VIS D'ALIMENT.	SCHNECKE	AUGER	SIN FIN
		300137232	1	INGRANAGGIO	PIGNON	ZAHNRAD	GEAR	PINON
C 0938		300137248	1	INGRANAGGIO	PIGNON	ZAHNRAD	GEAR	PINON
C 0938		300137251	1	SUPPORTO MAGNETE	SUPPORT	HALTERUNG	SUPPORT	SOPORTE
C 0938		300137253	1	SUPPORTO SENSORE	SUPPORT	HALTERUNG	SUPPORT	SOPORTE
C 0938		320450250	1	SENSORE GIRI	CAPTEUR DE CONTR.	KONTROLLSENSOR	CHECK SENSOR	SENSOR CONTROL
D 0938		320781060	1	SENSORE GIRI	CAPTEUR DE CONTR.	KOLTROLLSENSOR	CHECK SENSOR	SENSOR CONTROL
		321100950	1	CENTRAL. CONTR. GIRI	BOITE ELECTRONIQ.	ELEKTRONISCHOUESE	ELECTRONIC BOX	CAJTA ELECTRONICA
D 0938		321221250	1	ATTUATORE MAGNETICO	ACTIONNER MAGNET.	MAGNETAKTUATOR	MAGNETIC ACTUATOR	ACTUADOR MAGNET.
D 0938		321223350	1	SUPPORTO SENSORE	SUPPORT	HALTERUNG	SUPPORT	SOPORTE
D 0938		321223450	1	BOCCOLA	BAGUE	BUECHSE	BUSH	CASQUILLO
D 0938		321229450	1	INGRANAGGIO	PIGNON	ZAHNRAD	GEAR	PINON
D 0940		321293150	1	CAVO AGGIUNTIVO	CABLE	KABEL	CABLE	CABLE
		340411236	2	CUSCINETTO	ROULEMENT	LAGER	BEARING	RODAMIENTO
		340411404	4	FLANGIA CUSC.	FLASQUE	LAGERFLANSCH	FLANGE	BRIDA
		340481810	15	FASCETTA	COLLIER	HALTERBAND	STRAP	ABRAZADERA
		344814323	1	LINGUETTA	LANGUETTE	ZUNGENKONTAKT	REED	LENGUEETA
		350380535	1	CHIAVETTA	CLAVETTE	KEIL	KEY	CHAVETA
		356500410	4	RONDELLA	RONDELLE	SCHEIBE	WASHER	ARANDELA
		356500915	1	RONDELLA	RONDELLE	SCHEIBE	WASHER	ARANDELA
		360653103	4	DADO	ECROU	MUTTER	NUT	TUERCA

https://www.tractormanualpdf.info/

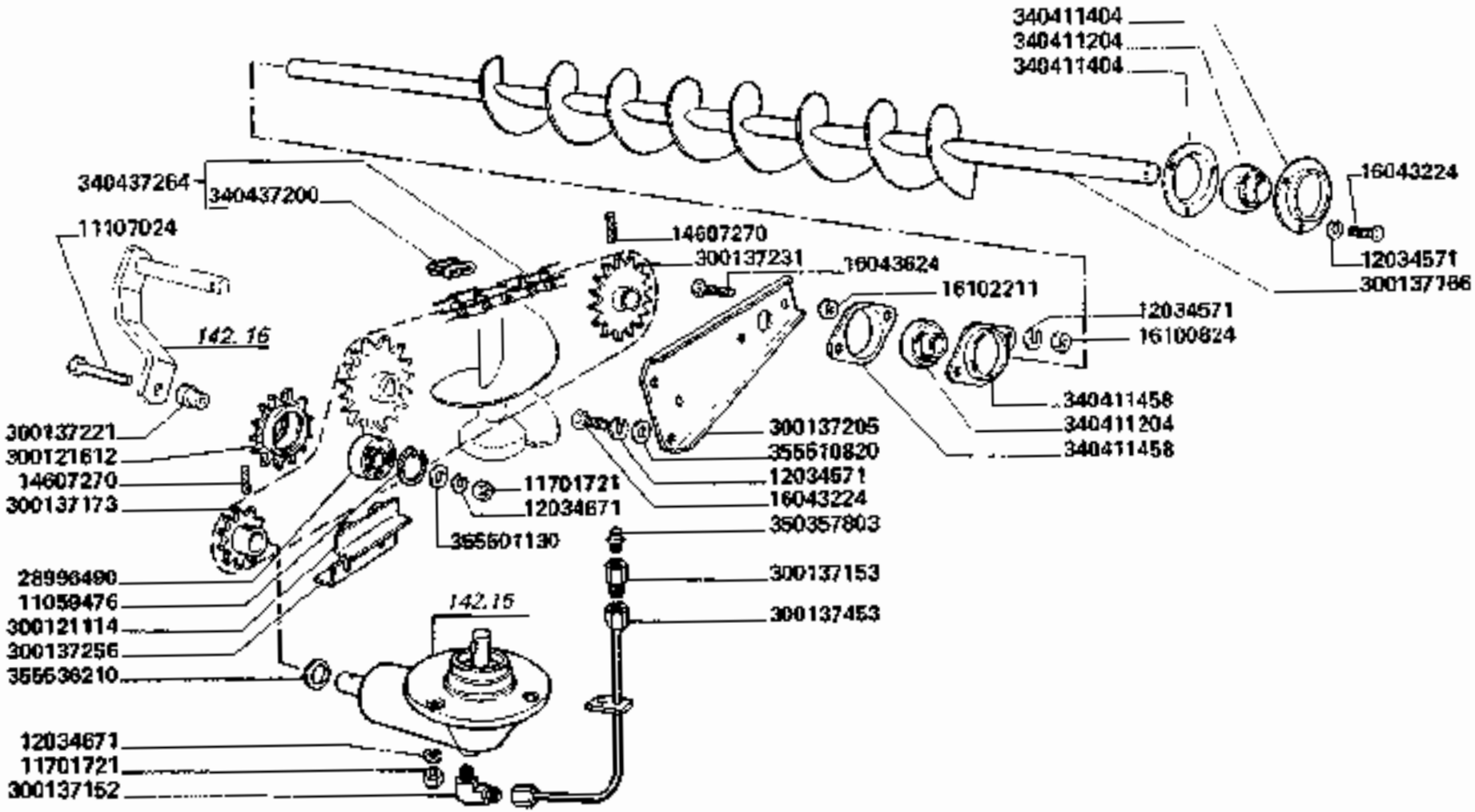

3790-3790R

COCLEA CONVOGLIAMENTO SCARTO

Vis d'alimentation des rehuts
Schnecke fuer abfaelle

Trash auger
Sin fin convoyador de descarte

142.14

https://www.tractormanualpdf.info/

MODIF.	ANT. MODIF.	N. ORDIN.	Q	DENOMINAZIONE	DESIGNATION	BENENNUNG	DESCRIPTION	DENOMINACIONES
		11059476	1	ANELLO ELASTICO	ARRETOIR	SICHERUNGSRING	LOCKRING	ANILLO DE FRENO
		11107024	1	VITE	VIS	SCHRAUBE	SCREW	TORNILLO
		11701721	4	DADO	ECROU	MUTTER	NUT	TUERCA
		12034571	8	ROSETTA ELASTICA	RONDELLE W	FEDERSCHEIBE	SPRING WASHER	ARANDELA ELASTICA
		12034871	4	ROSETTA ELASTICA	RONDELLE W	FEDERSCHEIBE	SPRING WASHER	ARANDELA ELASTICA
		14607270	2	SPINA ELASTICA	GOUPILLE ELASTIQUE	SPANNUELSE	ROLL PIN	PASADOR
		16043224	6	VITE	VIS	SCHRAUBE	SCREW	TORNILLO
		16043624	2	VITE	VIS	SCHRAUBE	SCREW	TORNILLO
		16100824	2	DADO	ECROU	MUTTER	NUT	TUERCA
		16102211	2	DADO	ECROU	MUTTER	NUT	TUERCA
		28996490	1	CUSCINETTO	ROULEMENT	LAGER	BEARING	RODAMIENTO
		300121114	1	PATTINO CATENA	PATIN	STUECK	SHOE	PATIN
		300121612	1	TENDICATENA	PIGNON TENDEUR	KETTENSPANNRITZEL	CHAIN TENSIONER	PINON TENSOR
		300137152	1	RACCORDO	RACCORD	STUTZEN	CONNECTION	RACOR
		300137153	1	RACCORDO INT.	RACCORD	STUTZEN	CONNECTION	RACOR
		300137166	1	COCLEA SCARTO	VIS	SCHNECKE	TRASH AUGER	SIN FIN
		300137173	1	INGRANAGGIO	PIGNON	ZAHNRAD	GEAR	PINON
		300137205	1	MENSOLA SUPP.	SUPPORT	HALTERUNG	SUPPORT	SOPORTE
		300137221	1	BOCCOLA	BAGUE	BUECHSE	BUSH	CASQUILLO
		300137231	1	INGRANAGGIO	PIGNON	ZAHNRAD	GEAR	PINON
		300137256	1	SUPPORTO PATTINO	SUPPORT	HALTERUNG	SUPPORT	SOPORTE
		300137453	1	PROLUNGA INGRASSAT.	RALLONGE	VERLAENGERUNG	EXTENSION	PROLONGA
		340411204	2	CUSCINETTO	ROULEMENT	LAGER	BEARING	RODAMIENTO
		340411404	2	FLANGIA CUSCINETTO	FLASQUE	LAGERFLANSCH	FLANGE	BRIDA
		340411458	2	FLANGIA CUSCINETTO	FLASQUE	LAGERFLANSCH	FLANGE	BRIDA
		340437200	(1)	MAGLIA GIUNZIONE	MAILLON JONCTION	KETTENSCHLOSS	CONNECTING LINK	ESLABON DE EMPATE
		340437264	1	CATENA	CHAINE	KETTE	CHAIN	CADENA
		350357803	1	INGRASSATORE	GRAISSEUR	SCHMIERNIPPEL	GREASE NIPPLE	ENGRASADOR
		356501130	1	RONDELLA	RONDELLE	SCHEIBE	WASHER	ARANDELA
		356510620	3	RONDELLA	RONDELLE	SCHEIBE	WASHER	ARANDELA
		356536210	1	RONDELLA	RONDELLE	SCHEIBE	WASHER	ARANDELA

https://www.tractormanualpdf.info/

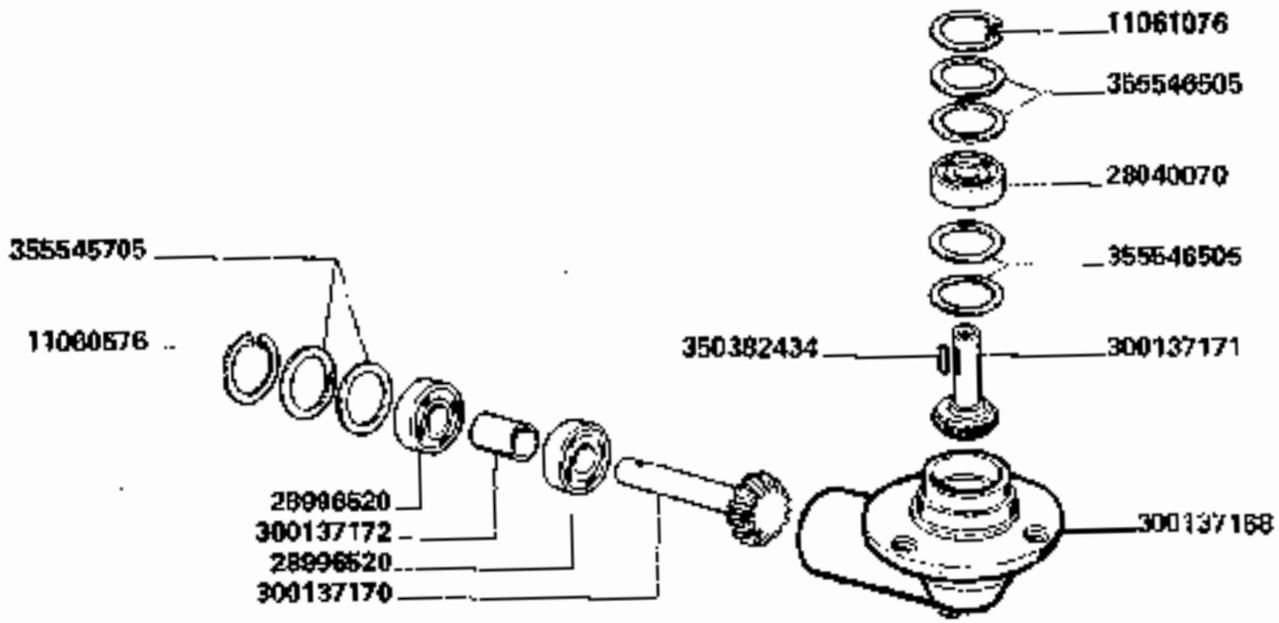

3790-3790R

SCATOLA COPPIA CONICA COMANDO COCLEE

Boitier couple conique commande des vis
Getriebe fuer schneckeantriebe

Auger control box
Caja copia conica mando sin fines

142.15

https://www.tractormanualpdf.info/

MODIF.	ANT. MODIF.	N. ORDIN.	Q	DENOMINAZIONE	DESIGNATION	BENENNUNG	DESCRIPTION	DENOMINACIONES
		11060576	1	ANELLO ELASTICO	ARRETOIR	SICHERUNGSRING	LOCKRING	ANILLO DE FRENO
		11061076	1	ANELLO ELASTICO	ARRETOIR	SICHERUNGSRING	LOCKRING	ANILLO DE FRENO
		28040070	1	CUSCINETTO	ROULEMENT	LAGER	BEARING	RODAMIENTO
		28996520	2	CUSCINETTO	ROULEMENT	LAGER	BEARING	RODAMIENTO
		300137168	1	SCATOLA	BOITE	GETRIEBE	BOX	CAJA
		300137170	1	PIGNONE	PINON	RITZEL	PINION	PINON
		300137171	1	PIGNONE	PINON	RITZEL	PINION	PINON
		300137172	1	DISTANZIATORE	ENTRETOISE	DISTANZBUECHSE	SPACER	ESPACIADOR
		350382434	1	LINGUETTA	CLAVETTE	KEIL	KEY	CHAVETA
		355545705	2	RONDELLA	RONDELLE	SCHEIBE	WASHER	ARANDELA
		355546505	4	RONDELLA	RONDELLE	SCHEIBE	WASHER	ARANDELA

https://www.tractormanualpdf.info/

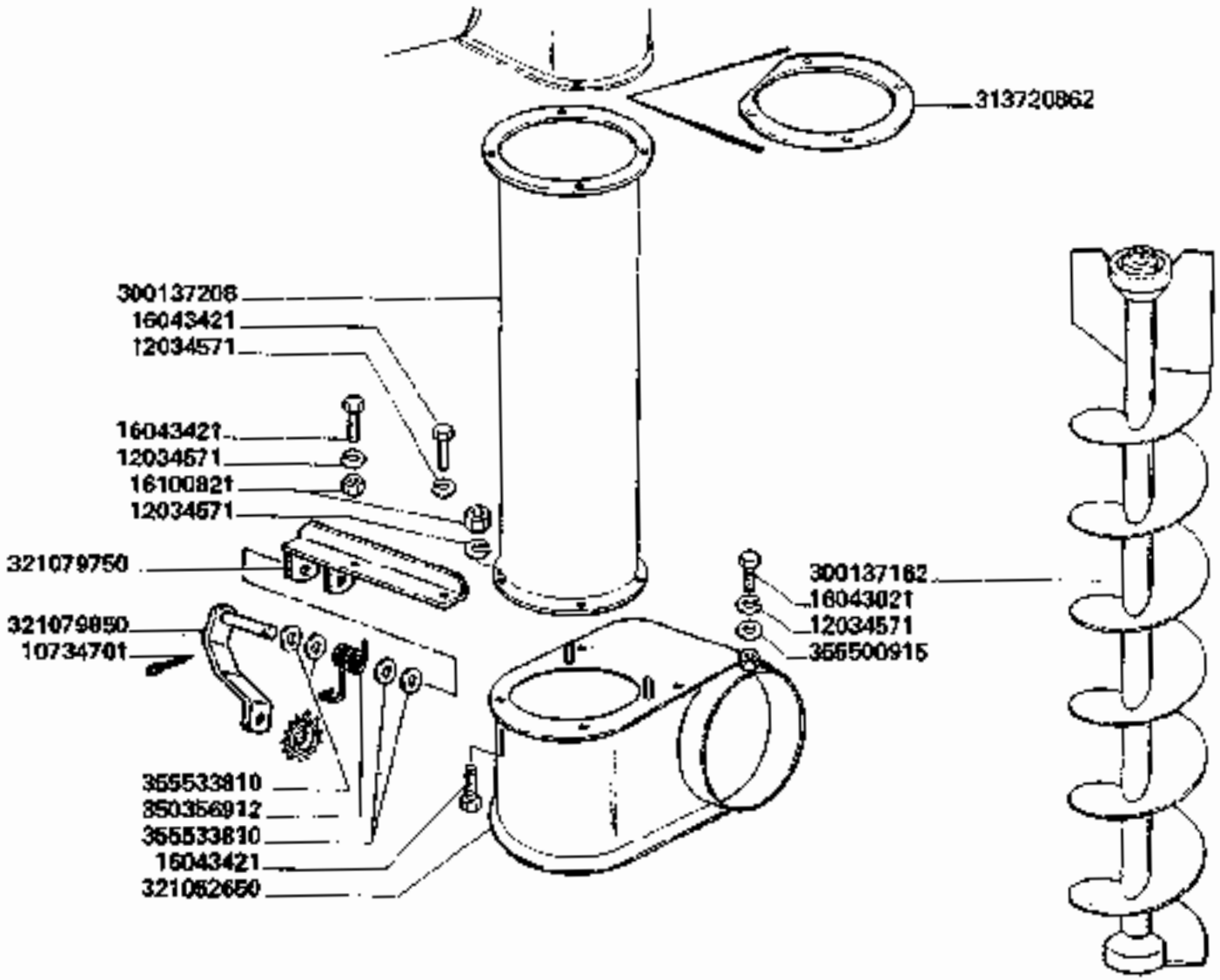

3790-3790R

COCLEA VERTICALE

Vis vertical
Senkrechte schnecke

Swivel auger
Sin fin vertical

142.16

https://www.tractormanualpdf.info/

MODIF.	ANT. MODIF.	N. ORDIN.	Q	DENOMINAZIONE	DESIGNATION	BENENNUNG	DESCRIPTION	DENOMINACIONES
		10734701	1	COPIGLIA	GOUPILLE FENDUE	SPLINT	COTTER PIN	PASADOR ABIERTO
		12034571	7	ROSETTA ELASTICA	RONDELLE W	FEDERSCHEIBE	SPRING WASHER	ARANDELA ELASTICA
		16043021	1	VITE	VIS	SCHRAUBE	SCREW	TRONILLO
		16043421	6	VITE	VIS	SCHRAUBE	SCREW	TORNILLO
		16100821	5	DADO	ECROU	MUTTER	NUT	TUERCA
		300137362	1	COCLEA VERTICALE	COCLEA VERTICAL	SCHNECKE	SWIVEL AUGER	SIN FIN VERTCAL
		300137208	1	TUBO VERTICALE	TUBE	ROHR	PIPE	TUBO
		313720862	2	ANELLO SUP.	ANNEAU	RING	RING	ANILLO
		321052650	1	RACCORDO INF. COCLEA	RACCORD	ANSCHLUSS	UNION	RACOR
		321079750	1	SUPP. BILANCERE	SUPPORT	HALTERUNG	SUPPORT	SOPORTE
		321079850	1	BILANCERE	BALANCIER	SCHWINGE	ROCKER ARM	BALANCIN
		350356912	1	MOLLA	RESSORT	FEDER	SPRING	RESORTE
		355600915	1	RONDELLA	RONDELLE	SCHEIBE	WASHER	ARANDELA
		355533810	6	RONDELLA	RONDELLE	SCHEIBE	WASHER	ARANDELA

https://www.tractormanualpdf.info/

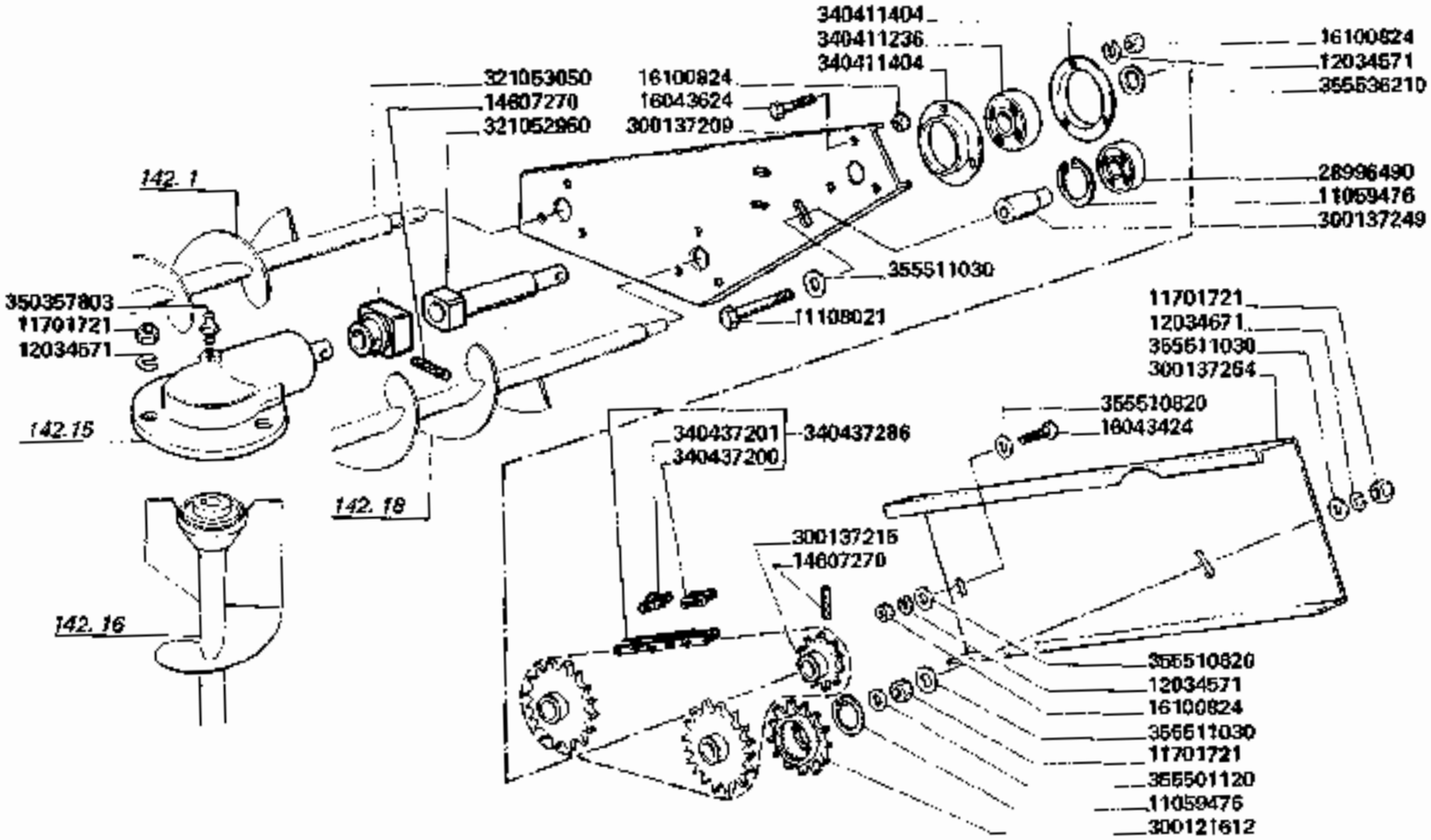

3790-3790R

TRASMISSIONE COCLEE

Transmission vis
Schnecken antrieb

Auger drive
Transmision sin fines

142.17

https://www.tractormanualpdf.info/

MODIF.	ANT. MODIF.	N. ORDIN.	Q	DENOMINAZIONE	DESIGNATION	BENENNUNG	DESCRIPTION	DENOMINACIONES
		11059476	2	ANELLO ELASTICO	ARRETOIR	SICHERUNGSRING	LOCKRING	ANILLO DE FRENO
		11108021	1	VITE	VIS	SCHRAUBE	SCREW	TORNILLO
		11701721	5	DADO	ECROU	MUTTER	NUT	TUERCA
		12034671	4	ROSETTA ELASTICA	RONDELLE W	FEDERSCHEIBE	SPRING WASHER	ARANDELA ELASTICA
		12034671	4	ROSETTA ELASTICA	RONDELLE W	FEDERSCHEIBE	SPRING WASHER	ARANDELA ELASTICA
		14607270	2	SPINA ELASTICA	GOUPILLE ELASTIQUE	SPANNUELSE	ROLL PIN	PASADOR
		16043424	1	VITE	VIS	SCHRAUBE	SCREW	TORNILLO
		16043624	3	VITE	VIS	SCHRAUBE	SCREW	TORNILLO
		16100824	4	DADO	ECROU	MUTTER	NUT	TUERCA
		28996490	1	CUSCINETTO	ROULEMENT	LAGER	BEARING	RODAMIENTO
		300121612	1	TENDICATENA	PIGNON TENDEUR	KETTENSPANNRITZEL	IDLER SPROCHET	PINON TENSOR
		300137209	1	PIASTRA SUPP.	SUPPORT	HALTERUNG	SUPPORT	SOPORTE
		300137215	1	INGRANAGGIO	PIGNON	ZAHNRAD	GEAR	PINON
		300137249	1	BOCCOLA	BAGUE	BUECHSE	BUSH	CASQUILLO
		300137254	1	PROTEZ. CATENA	PROTECTION	SCHUTZBLECH	GUARD	PROTECCION
		321052960	1	ALBERO COM. COCLEF	ARBRE	WELLE	SHAFT	ARBOL
		321053050	1	BOCCOLA DI GIUNZ.	BAGUE	BUECHSE	BUSH	CASQUILLO
		340411236	1	CUSCINETTO	ROULEMENT	LAGER	BEARING	RODAMIENTO
		340411404	2	FLANGIA CUSCINETTO	FLASQUE	LAGERFLANSCH	FLANGE	BRIDA
		340437200	(1)	MAGLIA GIUNZIONE	MAILLON JONCTION	KETTENSCHLOSS	CONNECTING LINK	ESLABON DE EMPATE
		340437201	(1)	FALSA MAGLIA	FAUX MAILLON	KETTENSCHLOSS	CRANKED LINK	FALSO ESLABON
		340437286	1	CATENA	CHAINE	KETTE	CHAIN	CADENA
		350357803	1	INGRASSATORE	GRAISSEUR	SCHMIERNIPPEL	GREASE NIPPLE	ENGRASADOR
		355501120	1	RONDELLA	RONDELLE	SCHEIBE	WASHER	ARANDELA
		355510820	2	RONDELLA	RONDELLE	SCHEIBE	WASHER	ARANDELA
		355511030	3	RONDELLA	RONDELLE	SCHEIBE	WASHER	ARANDELA
		355538210	3	RONDELLA	RONDELLE	SCHEIBE	WASHER	ARANDELA

https://www.tractormanualpdf.info/

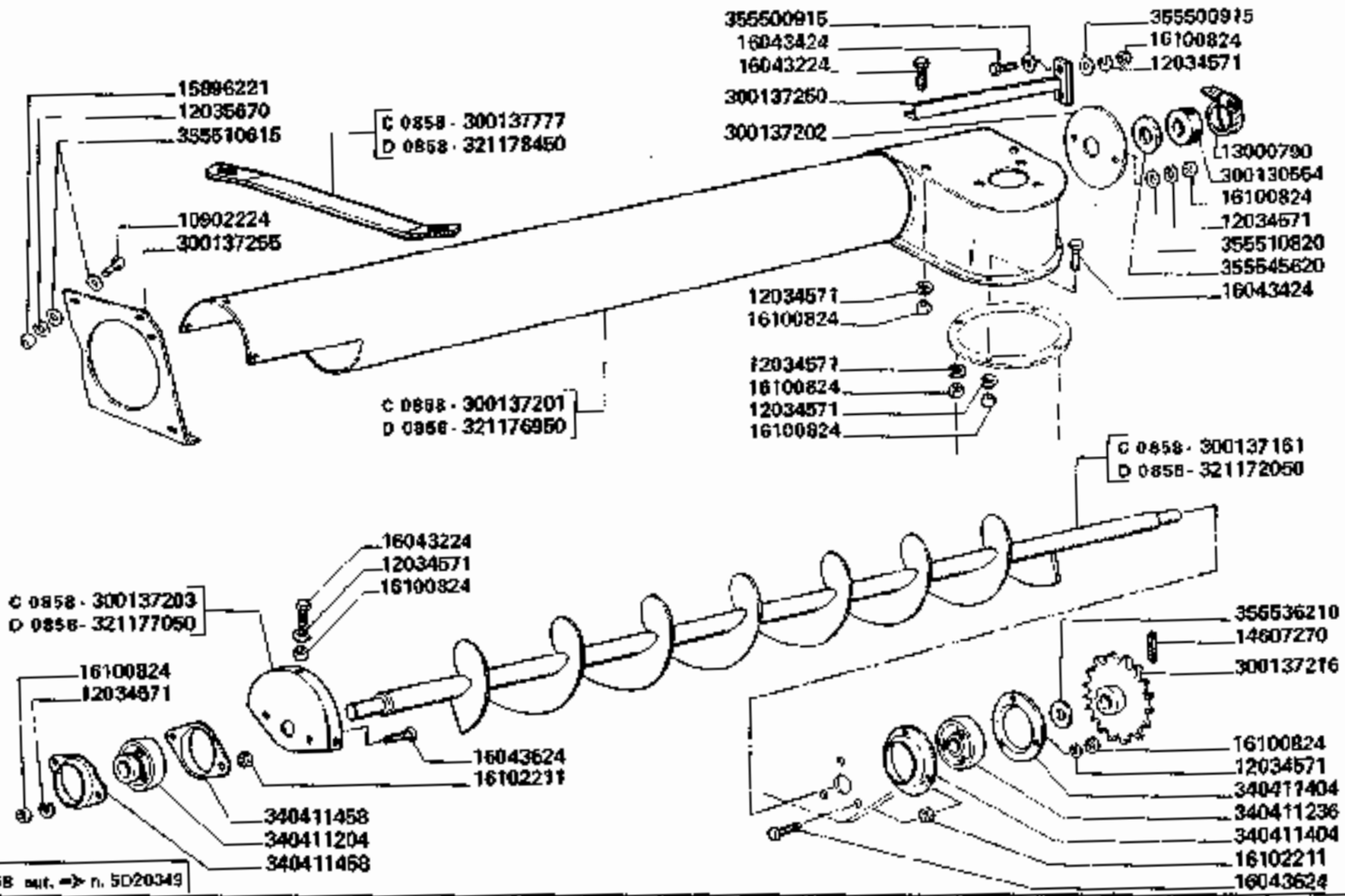

3790-3790R

COCLEA RITORNO AL SERBATOIO

Vis de retour a la tremie
Schnecke nach korntank

Return auger to tank
Sin fin retorno deposito

142.18

https://www.tractormanualpdf.info/

MODIF.	ANT. MODIF.	N. ORDIN.	Q	DENOMINAZIONE	DESIGNATION	BENENNUNG	DESCRIPTION	DENOMINACIONES
		10002224	4	VITE	VIS	SCHRAUBE	SCREW	TORNILLO
		12034671	18	ROSETTA ELASTICA	RONDELLE W	FEDERSCHEIBE	SPRING WASHER	ARANDELA ELASTICA
		12035670	4	ROSETTA ELASTICA	RONDELLE W	FEDERSCHEIBE	SPRING WASHER	ARANDELA ELASTICA
		13000790	1	FASCETTA	COLLIER	SCHELLE	CLAMP	COLLAR
		14007270	1	SPINA ELASTICA	GOUPILLE ELASTIQUE	SPANNUELSE	ROLL PIN	PASADOR
		15896221	4	DADO	ECROU	MUTTER	NUT	TUERCA
		16043224	5	VITE	VIS	SCHRAUBE	SCREW	TORNILLO
		16043424	4	VITE	VIS	SCHRAUBE	SCREW	TORNILLO
		16043624	5	VITE	VIS	SCHRAUBE	SCREW	TORNILLO
		16100824	16	DADO	ECROU	MUTTER	NUT	TUERCA
		16102211	5	DADO	ECROU	MUTTER	NUT	TUERCA
		300130554	1	ANELLO DI CHIUSURA	ANNEAU	RING	RING	ANILLO
C 0858		300137161	1	COCLEA	VIS	SCHNECHE	AUGER	SIN FIN
C 0858		300137201	1	TUBO	TUBE	ROHR	PIPE	TUBO
		300137202	1	DISCO CHIUSURA	FERMETURE	ABDECKUNG	COVER	CIERRE
C 0858		300137203	1	SUPPORTO COCLEA	SUPPORT	HALTERUNG	SUPPORT	SOPORTE
		300137216	1	INGRANAGGIO	PIGNON	ZAHNRAD	GEAR	PINON
		300137250	1	ANGOLARE IRRIGIDIM.	RAIDISSEUR	VERSTAERKUNG	STIFFENER	REFUERZO
		300137255	1	CHIUSURA POST. TUBO	FERMETURE	ABDECKUNG	COVER	CIERRE
C 0858		300137777	1	PIATTO COLLEG. TUBI	PLAQUETTE	PLAETTCHEN	PLATE	PLANCHUELA
D 0858		321172050	1	COCLEA	VIS	SCHNECKE	AUGER	SIN-FIN
D 0858		321176950	1	TUBO	TUBE	ROHR	PIPE	TUBO
D 0858		321177050	1	SUPPORTO COCLEA	SUPPORT	HALTERUNG	SUPPORT	SOPORTE
D 0858		321178450	1	PIATTO COLL. TUBI	PLAQUETTE	PLAETTCHEN	PLATE	PLANCHUELA
		340411204	1	CUSCINETTO	ROULEMENT	LAGER	BEARING	RODAMIENTO
		340411236	1	CUSCINETTO	ROULEMENT	LAGER	BEARING	RODAMIENTO
		340411404	2	FLANGIA CUSCINETTO	FLASQUE	LAGERFLANSCH	FLANGE	BRIDA
		340411468	2	FLANGIA CUSCINETTO	FLASQUE	LAGERFLANSCH	FLANGE	BRIDA
		355500915	4	RONDELLA	RONDELLE	SCHEIBE	WASHER	ARANDELA
		355510615	8	RONDELLA	RONDELLE	SCHEIBE	WASHER	ARANDELA
		355510620	2	RONDELLA	RONDELLE	SCHEIBE	WASHER	ARANDELA
		355536210	3	RONDELLA	RONDELLE	SCHEIBE	WASHER	ARANDELA
		355546620	3	RONDELLA	RONDELLE	SCHEIBE	WASHER	ARANDELA

https://www.tractormanualpdf.info/

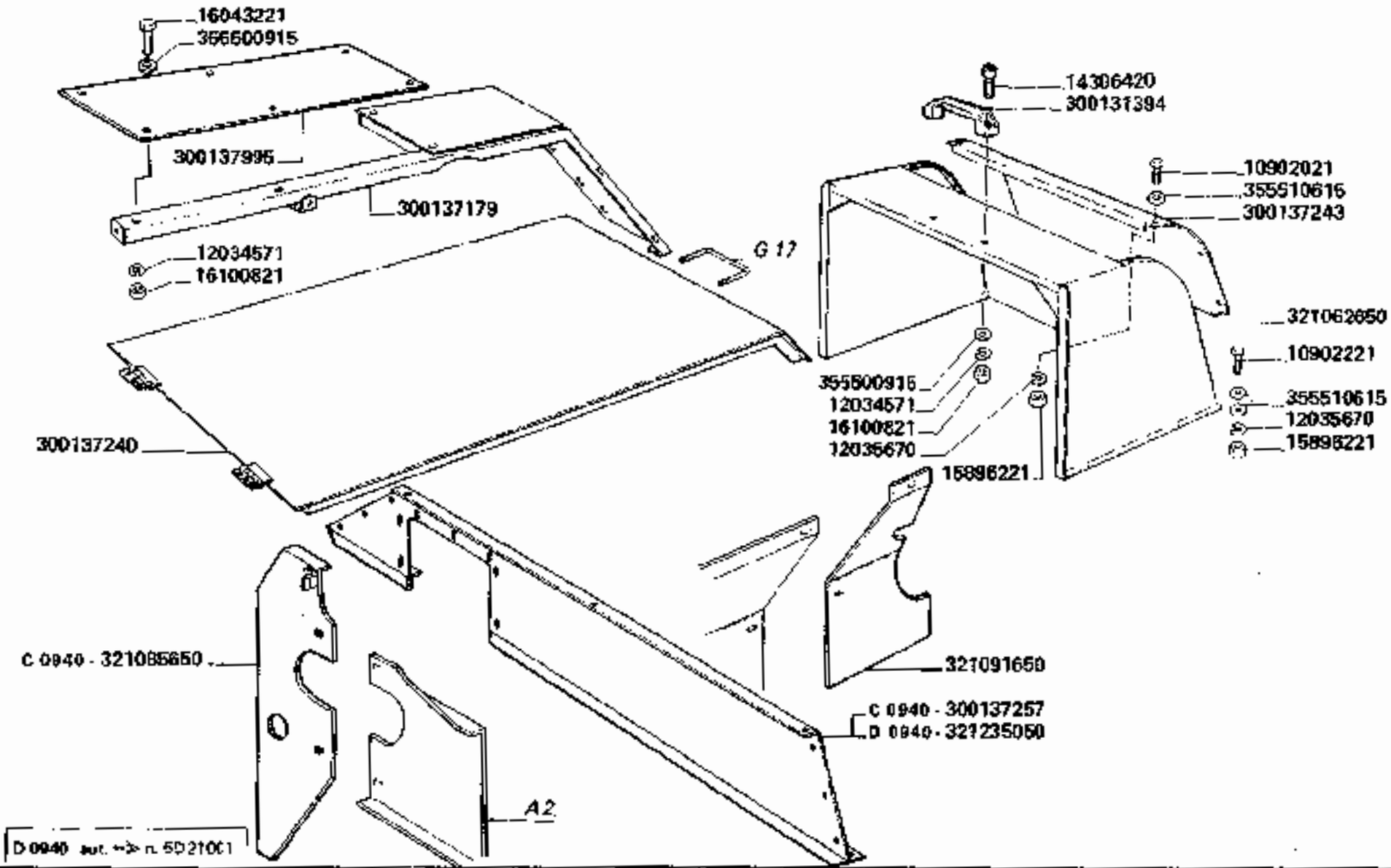

3790-3790R

CARENATURE

Carenages
Wand

Body
Carenados

142.19

https://www.tractormanualpdf.info/

MODIF.	ANT. MODIF.	N. ORDIN.	Q	DENOMINAZIONE	DESIGNATION	BENENNUNG	DESCRIPTION	DENOMINACIONES
		10902021	6	VITE	VIS	SCHRAUBE	SCREW	TORNILLO
		10902221	6	VITE	VIS	SCHRAUBE	SCREW	TORNILLO
		12034571	8	ROSETTA ELASTICA	RONDELLE W	FEDERSCHEIBE	SPRING WASHER	ARANDELA ELASTICA
		12035670	12	ROSETTA ELASTICA	RONDELLE W	FEDERSCHEIBE	SPRING WASHER	ARANDELA ELASTICA
		14306420	2	VITE	VIS	SCHRAUBE	SCREW	TORNILLO
		15896221	12	DADO	ECROU	MUTTER	NUT	TUERCA
		16043221	6	VITE	VIS	SCHRAUBE	SCREW	TORNILLO
		16100821	8	DADO	ECROU	MUTTER	NUT	TUERCA
		300131394	1	MANIGLIA	POIGNEE	GRIFF	HANDLE	EMPUNADURA
		300137179	1	PROFILO INT. ANCOR.	SUPPORT	HALTERUNG	SUPPORT	SOPORTE
		300137240	1	COPERCHIO VANO MOTORE	COUVERCLE	KLAPPE	COVER	TAPA
		300137243	1	CHIUSURA SU CUFFIA	FERMETURE	ABDECKPLATTE	COVER	CIERRE
C 0940		300137257	1	RIALZO POST.	REHAUSSE	KLAPPEERHOEUNG	COVER EXTENSION	ALZAS POST. TAPA
		300137995	1	CHIUSURA SU PROFILO	FERMETURE	ABDECKPLATTE	COVER	CIERRE
		321062650	1	CUFFIA SELEZ.	HOTTE ARRIERE	HAUBE	REAR HOOD	CAPO
C 0940		321065650	1	CHIUSURA FILTRO ARIA	FERMETURE	ABDECKPLATTE	COVER	CIERRE
		321091650	1	CHIUSURA RADIATORE	FERMETURE	ABDECKPLATTE	COVER	CIERRE
D 0940		321235050	1	RIALZO POST.	REHAUSSE	KLAPPEERHOEUNG	COVER EXTENSION	ALZAS POST. TAPA
		356500916	8	RONDELLA	RONDELLE	SCHEIBE	WASHER	ARANDELA
		356510615	18	RONDELLA	RONDELLE	SCHEIBE	WASHER	ARANDELA

https://www.tractormanualpdf.info/

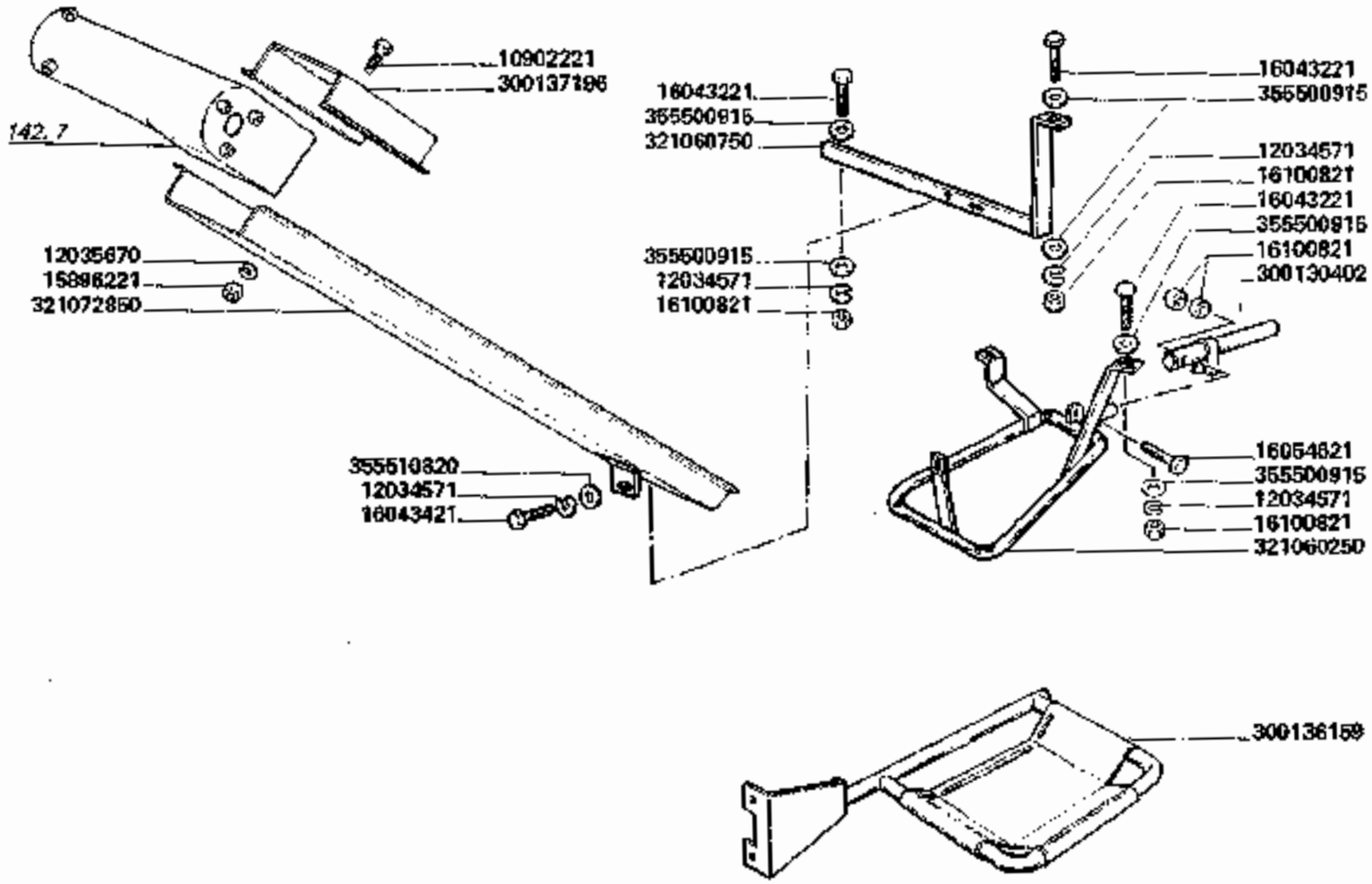

3790-3790R

SUPPORTI SACCO DELLO SCARTO

Supports de sac des rebuts
Halterungen fuer abfallsack

Trash sack support
Soportes saco de lo descarte

142.20

https://www.tractormanualpdf.info/

MODIF.	ANT. MODIF.	N. ORDIN.	Q	DENOMINAZIONE	DESIGNATION	BENENNUNG	DESCRIPTION	DENOMINACIONES
		10902221	4	VITE	VIS	SCHRAUBE	SCREW	TORNILLO
		12034571	4	ROSETTA ELASTICA	RONDELLE W	FEDERSCHEIBE	SPRING WASHER	ARANDELA ELASTICA
		12035670	4	ROSETTA ELASTICA	RONDELLE W	FEDERSCHEIBE	SPRING WASHER	ARANDELA ELASTICA
		15896221	4	DADO	ECROU	MUTTER	NUT	TUERCA
		16043221	3	VITE	VIS	SCHRAUBE	SCREW	TORNILLO
		16043421	1	VITE	VIS	SCHRAUBE	SCREW	TORNILLO
		16054621	1	VITE	VIS	SCHRAUBE	SCREW	TORNILLO
		16100821	5	DADO	ECROU	MUTTER	NUT	TUERCA
		300130402	1	MANIGLIA	POIGNEE	GRIFF	HANDLE	EMPUNADURA
		300138159	1	SUPP. SACCO SCARTO	SUPPORT	HALTERUNG	SUPPORT	SOPORTE
		300137196	1	CHIUSURA CANALE	FERMETURE	ABDECKPLATTE	COVER	CIERRE
		321060250	1	TELAIO FISSO SACCO	CHASSIS	RAHMEN	FRAME	BASTIDOR
		321060750	1	ANGOLARE SOST. SACCO	SUPPORT	HALTERUNG	SUPPORT	SOPORTE
		321072850	1	CANALE CONV. SCARTO	CANAL CONVOYEUR	LEITBLECHKANAL	CONVEYOR TRUNKING	CANAL CONVOYADOR
		355500915	8	RONDELLA	RONDELLE	SCHEIBE	WASHER	ARANDELA
		355510820	1	RONDELLA	RONDELLE	SCHEIBE	WASHER	ARANDELA

https://www.tractormanualpdf.info/

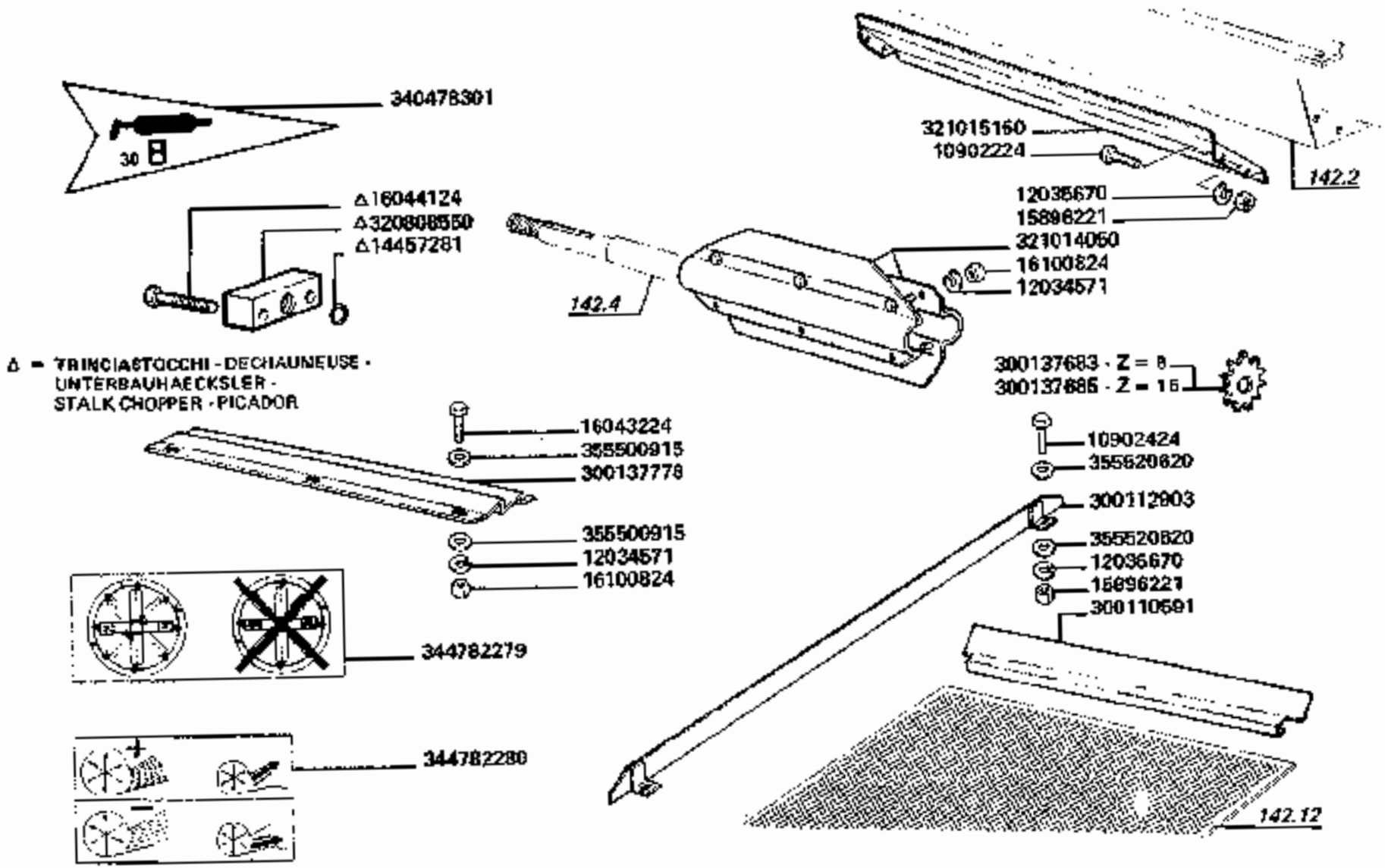

3790-3790R

DOTAZIONE

Dotation
Werkzeuge

Tools
Dotacion

142.21

https://www.tractormanualpdf.info/

MODIF.	ANT. MODIF.	N. ORDIN.	Q	DENOMINAZIONE	DESIGNATION	BENENNUNG	DESCRIPTION	DENOMINACIONES
		10902224	4	VITE	VIS	SCHRAUBE	SCREW	TORNILLO
		10902424	8	VITE	VIS	SCHRAUBE	SCREW	TORNILLO
		12034571	9	ROSETTA ELASTICA	RONDELLE W	FEDERSCHEIBE	SPRING WASHER	ARANDELA ELASTICA
		12035670	4	ROSETTA ELASTICA	RONDELLE W	FEDERSCHEIBE	SPRING WASHER	ARANDELA ELASTICA
		14457261	1	GUARNIZIONE	JOINT	O-RING	O.RING	JUNTA
		15696221	4	DADO	ECROU	MUTTER	NUT	TUERCA
		16043224	3	VITE	VIS	SCHRAUBE	SCREW	TORNILLO
		16044124	2	VITE	VIS	SCHRAUBE	SCREW	TORNILLO
		16100824	9	DADO	ECROU	MUTTER	NUT	TUERCA
		300110591	1	ELEMENTO POST. VAGLIO	ELEMENT ARRIERE DE CRIBLE	VORDERSIEB - ELEMENT	REAR SIEB ELEMENTE	ELEMENT POST. DE CRIBA
		300112903	3	DIVISORIO	DIVIDER	ABWEISER	DIVIDER	DIVISOR
		300137683	1	INGRANAGGIO	PIGNON	ZAHNRAD	GEAR	PINON
		300137685	1	INGRANAGGIO	PIGNON	ZAHNRAD	GEAR	PINON
		300137778	1	PROLUNGA PIANO	RALLONGE	VERLAENGERUNG	EXTENSION	PROLONGA
		320808550	1	BLOCCHETTO DISTRIBUT.	COLLECTEUR	KOLLEKTOR	MANIFOLD	COLECTOR
		321014060	2	PALE	PALETTE	WURSCHAUFEL	PADDLE	PALA
		321015150	1	SCIVOLO	GLISSIERE	RUTSCHE	RAMP	TOBOGAN
		340478301	2	DECALCOMANIA	DECALCOMANIE	ABZIEHBILD	TRANSFER	CALCOMANIA
		344782279	1	DECALCOMANIA	DECALCOMANIE	ABZIEHBILD	TRANSFER	CALCOMANIA
		344782280	1	DECALCOMANIA	DECALCOMANIE	ABZIEHBILD	TRANSFER	CALCOMANIA
		355500915	6	RONDELLA	RONDELLE	SCHEIBE	WASHER	ARANDELA
		355520620	12	RONDELLA	RONDELLE	SCHEIBE	WASHER	ARANDELA

https://www.tractormanualpdf.info/

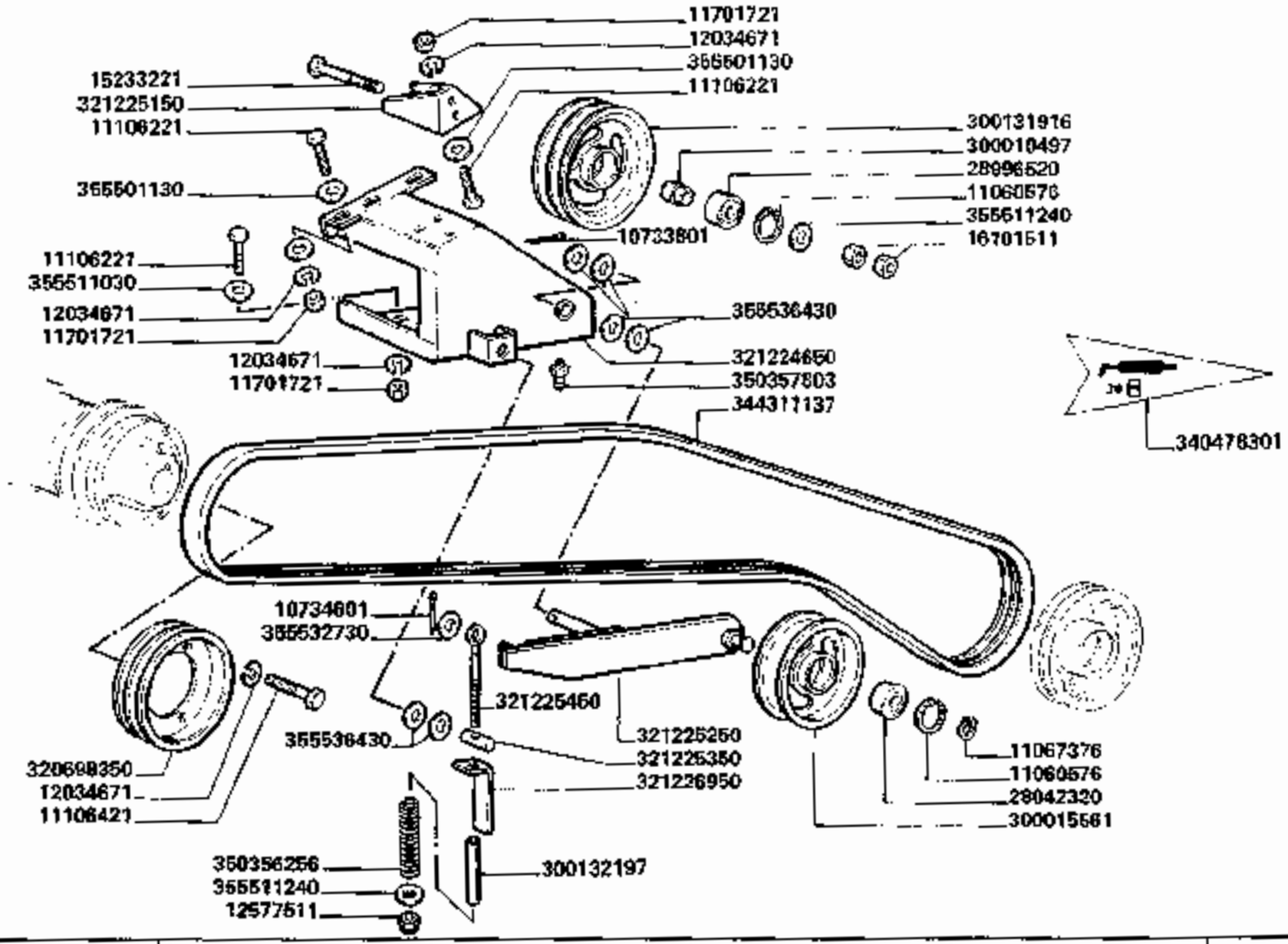

3790-3790R

TRINCIAPAGLIA "MEZÖGEP" - RINVIO

Hachs paille - Renvoi
Strohhacksler - Riemenscheibe

Straw chopper - Return
Cortador de paja - Retorno

148.1

https://www.tractormanualpdf.info/

MODIF.	ANT. MODIF.	N. ORDIN.	Q	DENOMINAZIONE	DESIGNATION	BENENNUNG	DESCRIPTION	DENOMINACIONES
		10733801	1	COPIGLIA	GOUPILLE FENDUE	SPLINT	COTTER PIN	PASADOR ABIERTO
		10734601	1	COPIGLIA	GOUPILLE FENDUE	SPLINT	COTTER PIN	PASADOR ABIERTO
		11060576	2	ANELLO ELASTICO	ARRETOIR	SICHERUNGSRING	LOCKRING	ANILLO DE FRENO
		11067376	1	ANELLO ELASTICO	ARRETOIR	SICHERUNGSRING	LOCKRING	ANILLO DE FRENO
		11106221	7	VITE	VIS	SCHRAUBE	SCREW	TORNILLO
		11108421	3	VITE	VIS	SCHRAUBE	SCREW	TORNILLO
		11701721	7	DADO	ECROU	MUTTER	NUT	TUERCA
		12034671	10	ROSETTA ELASTICA	RONDELLE W	FEDERSCHEIBE	SPRING WASHER	ARANDELA ELASTICA
		12577511	1	DADO	ECROU	MUTTER	NUT	TUERCA
		15233221	1	VITE	VIS	SCHRAUBE	SCREW	TORNILLO
		16101511	2	DADO	ECROU	MUTTER	NUT	TUERCA
		28042320	1	CUSCINETTO	ROULEMENT	LAGER	BEARING	RODAMIENTO
		28996520	1	CUSCINETTO	ROULEMENT	LAGER	BEARING	RODAMIENTO
		300010497	1	DISTANZIATORE	ENTRETOISE	DISTANZSTUECK	SPACER	ESPACIADOR
		300015561	1	TENDICINGHIA	POULIE TENDEUR	RIEMENSPANNER	BELT TENSIONER	RODILLO TENSOR
		300131916	1	TENDITORE	POULIE TENDEUR	RIEMENSPANNER	BELT TENSIONER	RODILLO TENSOR
		300132197	1	DISTANZIATORE	ENTRETOISE	DISTANZSTUECK	SPACER	ESPACIADOR
		320698350	1	PULEGGIA	POULIE	RIEMENSCHEIBE	PULLEY	POLEA
		321224650	1	SUPP. TENDITORI	SUPPORT	HALTERUNG	SUPPORT	SOPORTE
		321225150	1	STAFFA SUPP. TENDICIN.	SUPPORT	HALTERUNG	SUPPORT	SOPORTE
		321225250	1	BILANCERE	BALANCIER	SCHWINGE	ROCKER ARM	BALANCIN
		321225350	1	PERNO	AXE	BOLZEN	PIN	PASADOR
		321225450	1	TIRANTE	TIRANT	SPANNBOLZEN	TIE-ROD	TIRANTE
		321226950	1	INDICE MOLLA	INDEX	ANZEIGER	INDICATOR	INDICADOR
		340478301	1	DECALCOMANIA	DECALCOMANIE	ABZIEHBILD	TRANSFER	CALCOMANIA
		344311137	1	CINGHIA	COURROIE	RIEMEN	BELT	CORREA
		350356256	1	MOLLA	RESSORT	FEDER	SPRING	RESORTE
		350357803	1	INGRASSATORE	GRAISSEUR	SCHMIERNIPPEL	GREASE NIPPLE	ENGRASADOR
		355501130	8	RONDELLA	RONDELLE	SCHEIBE	WASHER	ARANDELA
		355511030	1	RONDELLA	RONDELLE	SCHEIBE	WASHER	ARANDELA
		355511240	2	RONDELLA	RONDELLE	SCHEIBE	WASHER	ARANDELA
		355532730	1	RONDELLA	RONDELLE	SCHEIBE	WASHER	ARANDELA
		355536430	6	RONDELLA	RONDELLE	SCHEIBE	WASHER	ARANDELA

https://www.tractormanualpdf.info/

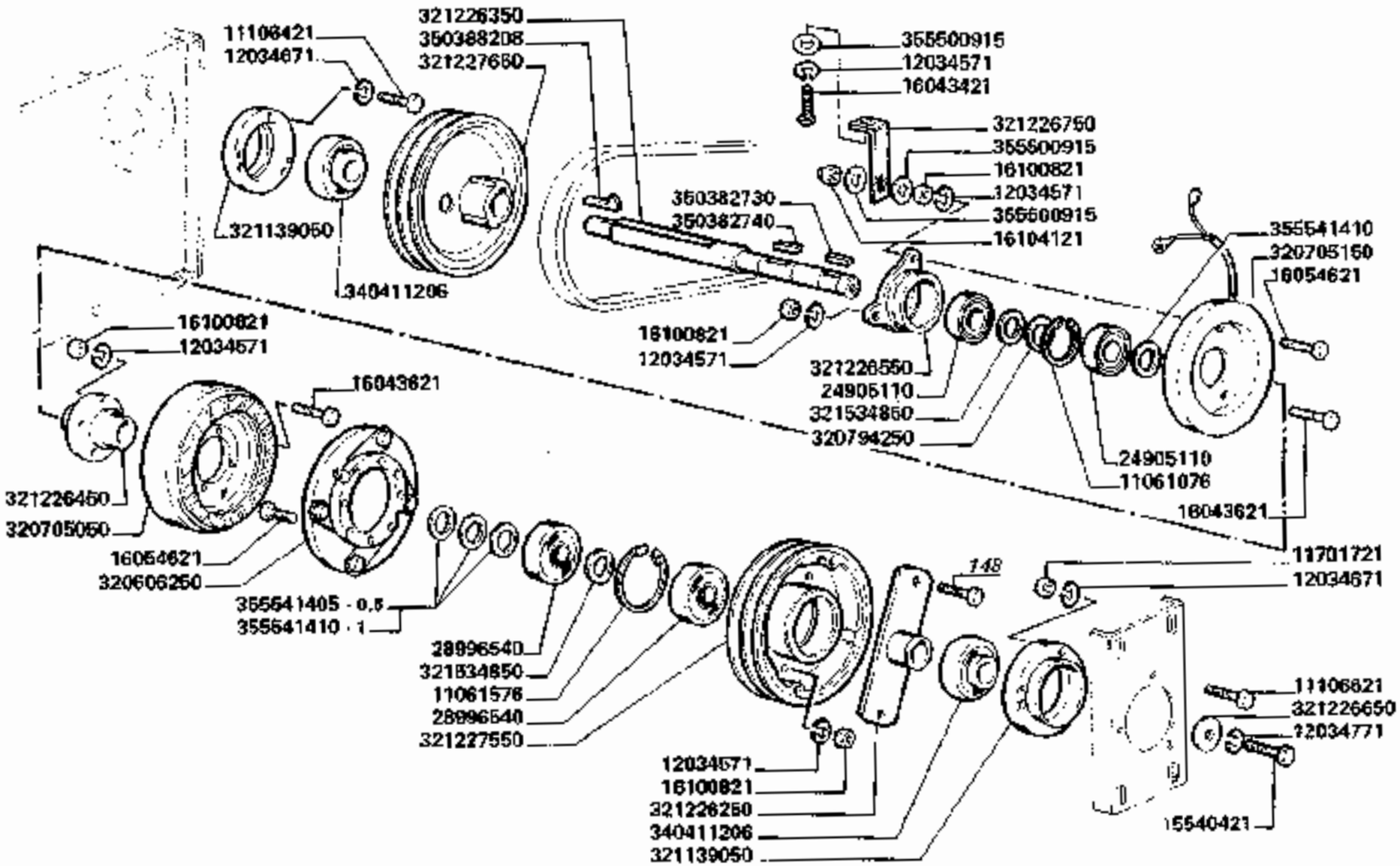

3790-3790R

TRINCIAPAGLIA "MEZÖGEP" - FRIZIONE

Hache-paille - Embrayage
Strohhacksler - Kupplung

Straw chopper - Cluch
Cortador de paje - Embrague

148.2

1/3

https://www.tractormanualpdf.info/

MODIF.	ANT. MODIF.	N. ORDIN.	Q.	DENOMINAZIONE	DESIGNATION	BENENNUNG	DESCRIPTION	DENOMINACIONES
		11061076	1	ANELLO ELASTICO	ARRETOIR	SICHERUNGSRING	LOCKRING	ANILLO DE FRENO
		11061576	2	ANELLO ELASTICO	ARRETOIR	SICHERUNGSRING	LOCKRING	ANILLO DE FRENO
		11106221	4	VITE	VIS	SCHRAUBE	SCREW	TORNILLO
		11106421	14	VITE	VIS	SCHRAUBE	SCREW	TORNILLO
		11106821	7	VITE	VIS	SCHRAUBE	SCREW	TORNILLO
		11112221	2	VITE	VIS	SCHRAUBE	SCREW	TORNILLO
		11701721	18	DADO	ECROU	MUTTER	NUT	TUERCA
		11702911	2	DADO	ECROU	MUTTER	NUT	TUERCA
		12034571	17	ROSETTA ELASTICA	RONDELLE W	FEDERSCHEIBE	SPRING WASHER	ARANDELA ELASTICA
		12034671	23	ROSETTA ELASTICA	RONDELLE W	FEDERSCHEIBE	SPRING WASHER	ARANDELA ELASTICA
		12034771	2	ROSETTA ELASTICA	RONDELLE W	FEDERSCHEIBE	SPRING WASHER	ARANDELA ELASTICA
		15540421	1	VITE	VIS	SCHRAUBE	SCREW	TORNILLO
		16043421	1	VITE	VIS	SCHRAUBE	SCREW	TORNILLO
		16043621	8	VITE	VIS	SCHRAUBE	SCREW	TORNILLO
		16043921	3	VITE	VIS	SCHRAUBE	SCREW	TORNILLO
		16054621	4	VITE	VIS	SCHRAUBE	SCREW	TORNILLO
		16100821	16	DADO	ECROU	MUTTER	NUT	TUERCA
		16104121	1	DADO	ECROU	MUTTER	NUT	TUERCA
		24905110	2	CUSCINETTO	ROULEMENT	LAGER	BEARING	RODAMIENTO
		28996540	2	CUSCINETTO	ROULEMENT	LAGER	BEARING	RODAMIENTO
		320606250	1	ARMATURA FRIZIONE	ARMATURE	ARMATUR	HARNESS	ANCLA
		320704150	1	STAFFA SUPP.	ETRIER	HALTER	BRACKET	SOPORTE
		320705050	1	ROTORE	ROTOR	ROTOR	ROTOR	ROTOR
		320705150	1	MAGNETE	MAGNETO	MAGNET	MAGNETO	MAGNETO
		320794250	1	DISTANZIATORE	ENTRETOISE	DISTANZBUECHSE	SPACER	ENTRETOISE
		321091050	1	IRRIGIDIMENTO FIANCO	RAIDISSEUR	VERSTAERKUNG	STIFFENER	REFUERZO
		321139050	2	SUPPORTO CUSCINETTO	PALIER	LAGERHALTER	BEARING SUPPORT	SOPORTE
		321225550	1	STAFFA SUPP. IRRIGID.	RAIDISSEUR	VERSTAERKUNG	STIFFENER	REFUERZO
		321225750	1	SUPPORTO EST. ALBERO	SUPPORT	HALTERUNG	SUPPORT	SOPORTE
		321225850	1	PIASTRA INT. SUPP.	SUPPORT	HALTERUNG	SUPPORT	SOPORTE

.../...

https://www.tractormanualpdf.info/

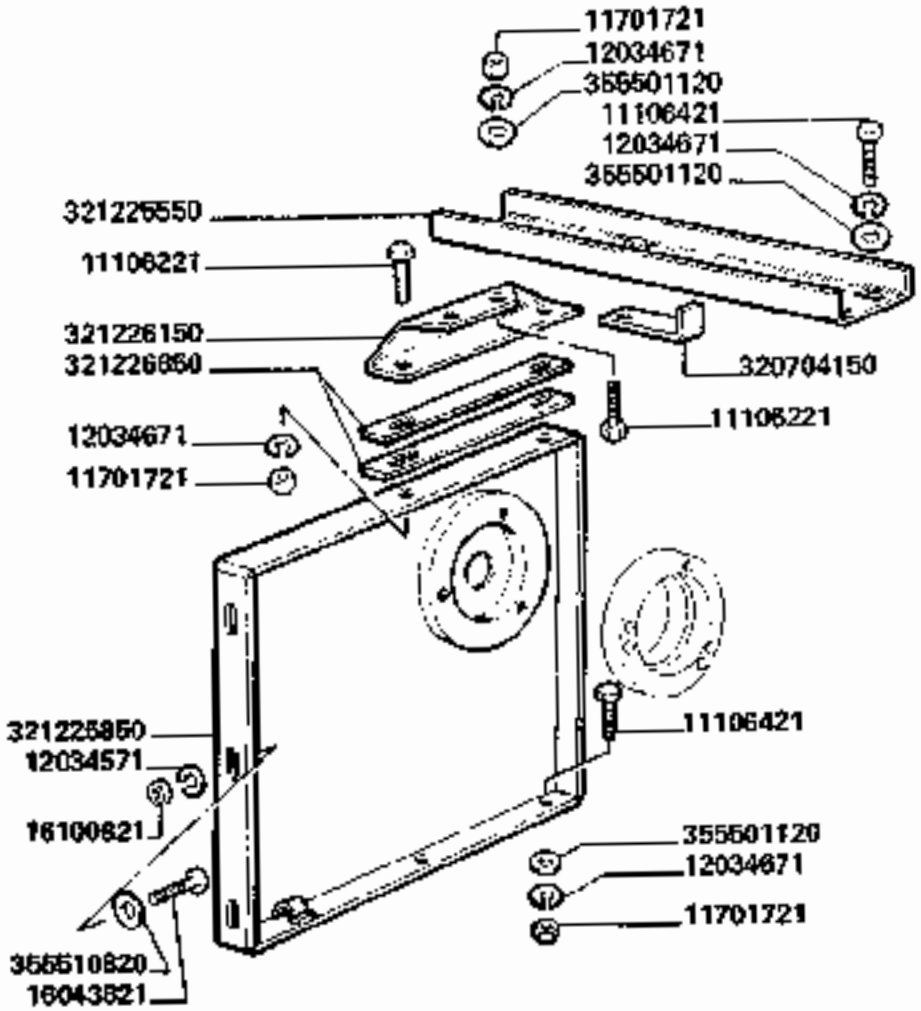

3790-3790R

TRINCIAPAGLIA "MEZOGEP" - FRIZIONE

Hache-paille - Embrayage
Strohhacksler - Kupplung

Straw chopper - Clutch
Cortador de paja - Embrague

148.2

2

https://www.tractormanualpdf.info/

MODIF.	ANT. MODIF.	N. ORDIN.	Q	DENOMINAZIONE	DESIGNATION	BENENNUNG	DESCRIPTION	DENOMINACIONES
		321225950	1	STAFFA EST. SUP.	ETRIER	HALTER	BRACKET	SOPORTE
		321226050	1	STAFFA EST. INF.	ETRIER	HALTER	BRACKET	SOPORTE
		321226150	1	DISTANZIATORE	ENTRETOISE	DISTANZSTUECK	SPACER	ESPESOR
		321226250	1	FLANGIA SU ALBERO	BRIDE	FLANSCH	FLANGE	BRIDA
		321226350	1	ALBERO RINVIO	ARBRE	WELLE	SHAFT	ARBOL
		321226450	1	SUPPORTO ROTORE	SUPPORT	HALTERUNG	SUPPORT	SOPORTE
		321226550	1	SUPPORTO MAGNETE	SUPPORT	HALTERUNG	SUPPORT	SOPORTE
		321226650	1	RONDELLA	RONDELLE	SCHEIBE	WASHER	ARANDELA
		321226750	1	PIASTRINA	PLAQUETTE	PLATTE	PLATE	PLACA
		321226850	6	SPESSORE	EPAISSEUR	DISTANZSTUECK	SHIM	ESPESOR
		321227550	1	PULEGGIA	POULIE	RIEMENSCHEIBE	PULLEY	POLEA
		321227650	1	PULEGGIA	POULIE	RIEMENSCHEIBE	PULLEY	POLEA
		321279450	1	STAFFA INF.	RAIDISSEUR	VERSTAERKUNG	STIFFENER	REFUERZO
		321534850	2	DISTANZIALE CUSC.	ENTRETOISE	DISTANZBUECHSE	SPACER	ESPACIADOR
		340411206	2	CUSCINETTO	ROULEMENT	LAGER	BEARING	RODAMIENTO
		350382730	1	LINGUETTA	LINGUET	KEIL	KEY	CHAVETA
		350382740	1	LINGUETTA	LINGUET	KEIL	KEY	CHAVETA
		350388208	1	CHIAVETTA	CLAVETTE	KEIL	KEY	CHAVETA
		355500915	3	RONDELLA	RONDELLE	SCHEIBE	WASHER	ARANDELA
		355501120	18	RONDELLA	RONDELLE	SCHEIBE	WASHER	ARANDELA
		355610820	7	RONDELLA	RONDELLE	SCHEIBE	WASHER	ARANDELA
		355511030	2	RONDELLA	RONDELLE	SCHEIBE	WASHER	ARANDELA
		355511240	2	RONDELLA	RONDELLE	SCHEIBE	WASHER	ARANDELA
		355541405	4	RONDELLA	RONDELLE	SCHEIBE	WASHER	ARANDELA
		355541410	6	RONDELLA	RONDELLE	SCHEIBE	WASHER	ARANDELA

https://www.tractormanualpdf.info/

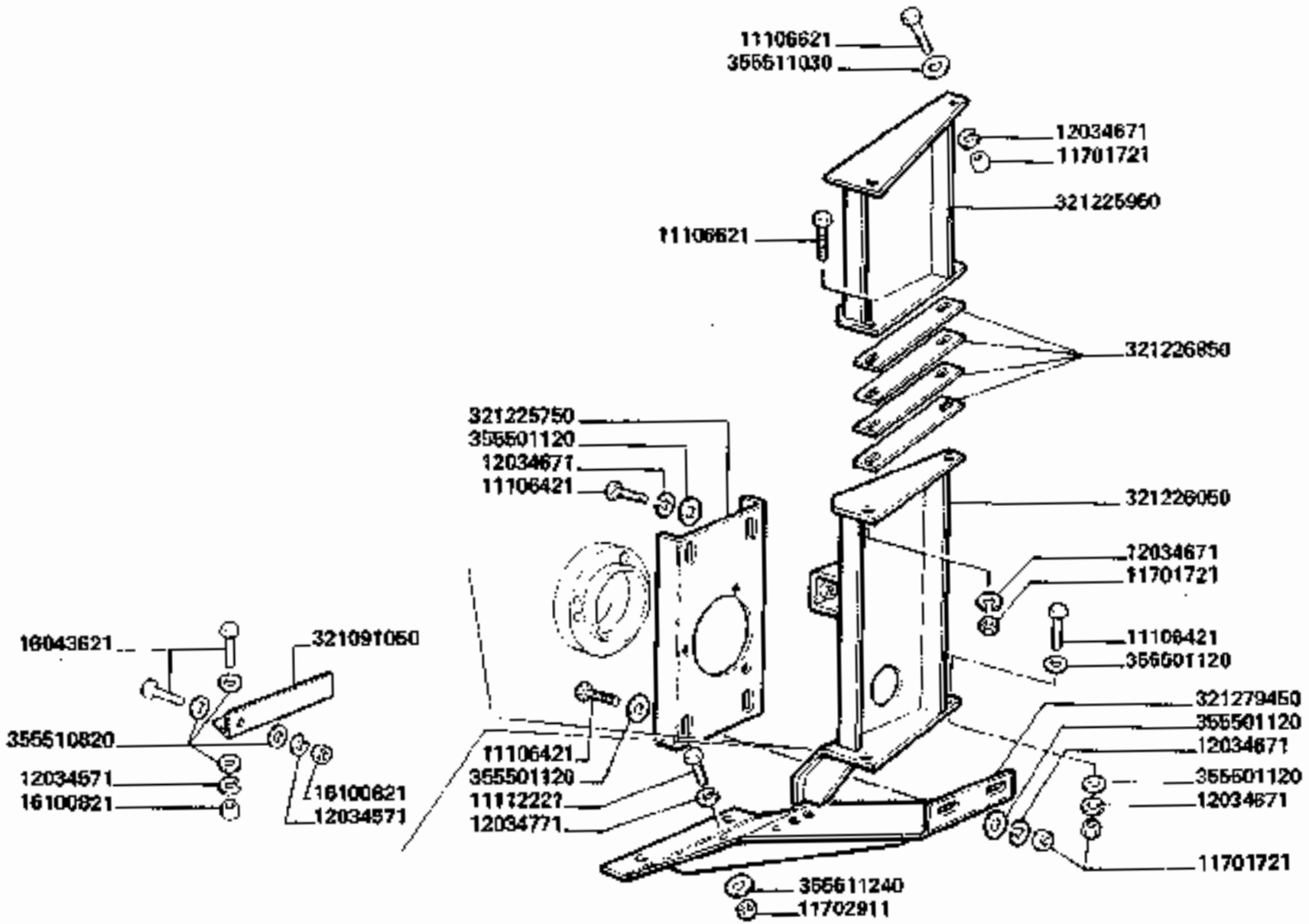

3790-3790R

TRINCIAPAGLIA "MEZÖGEP" - FRIZIONE

Hache-paille - Embrayage
Strohhacksler - Kupplung

Straw chopper - Clutch
Cortador de paja - Embrague

148.2

9

https://www.tractormanualpdf.info/

https://www.tractormanualpdf.info/

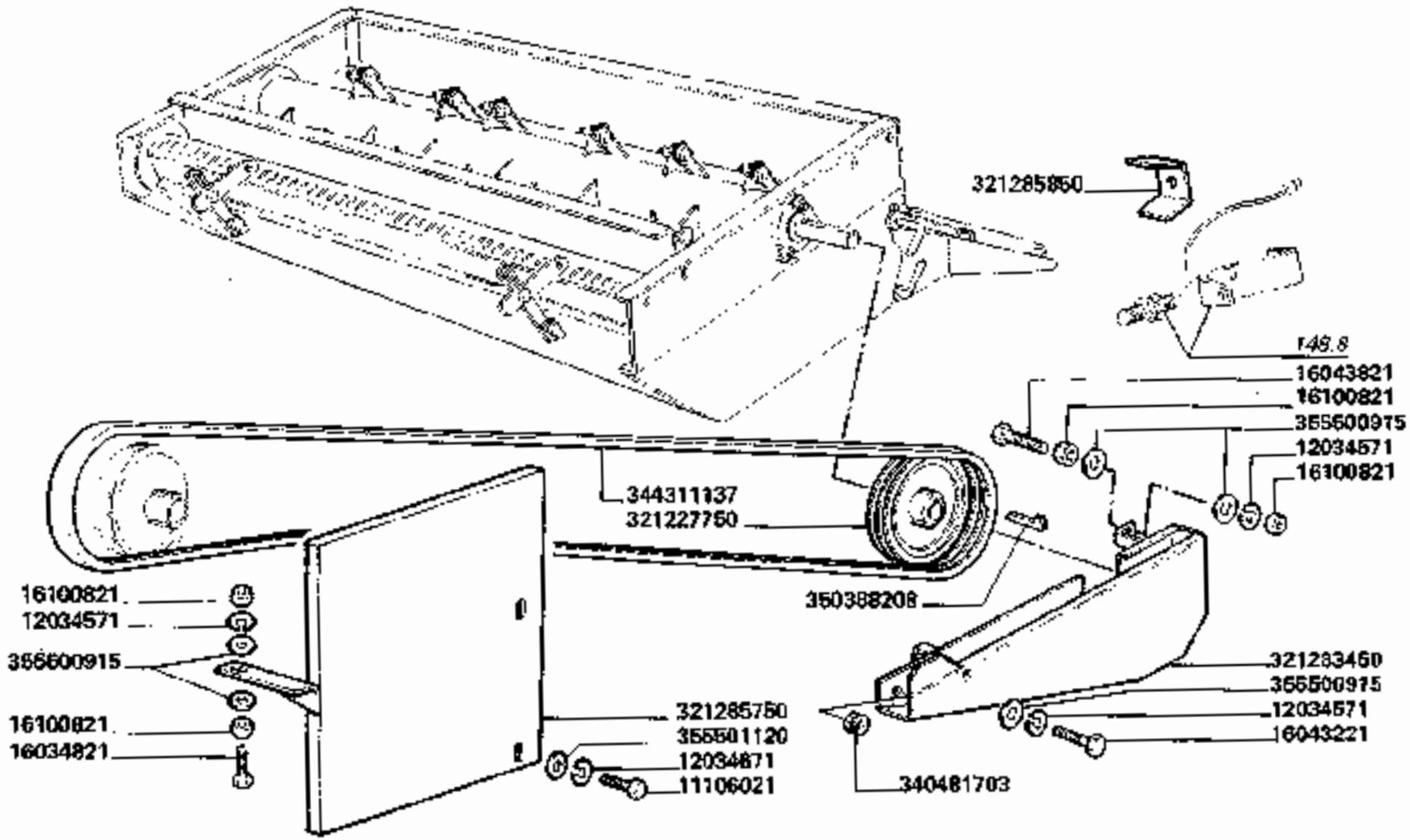

3790-3790R

TRINCIAPAGLIA "MEZÖGEP" - TRASMISSIONE

Hache-paille - Transmission
Strohhacksler - Antrieb

Straw chopper - Drive
Cortador de paja - Trasmision

148.3

https://www.tractormanualpdf.info/

MODIF.	ANT. MODIF.	N. ORDIN.	Q	DENOMINAZIONE	DESIGNATION	BENENNUNG	DESCRIPTION	DENOMINACIONES
		11106021	2	VITE	VIS	SCHRAUBE	SCREW	TORNILLO
		12034671	3	ROSETTA ELASTICA	RONDELLE W	FEDERSCHEIBE	SPRING WASHER	ARANDELA ELASTICA
		12034671	2	ROSETTA ELASTICA	RONDELLE W	FEDERSCHEIBE	SPRING WASHER	ARANDELA ELASTICA
		16043221	1	VITE	VIS	SCHRAUBE	SCREW	TORNILLO
		16043821	2	VITE	VIS	SCHRAUBE	SCREW	TORNILLO
		16100821	4	DADO	ECROU	MUTTER	NUT	TUERCA
		321227750	1	PULEGGIA	POULIE	RIEMENSCHEIBE	PULLEY	POLEA
		321283450	1	PROTEZIONE PULEGGIA	PROTECTION	SCHUTZBLECH	GUARD	PROTECCION
		321285750	1	PROTEZIONE TENDIC.	PROTECTION	SCHUTZBLECH	GUARD	PROTECCION
		321285850	1	PROTEZIONE SENSORE	PROTECTION	SCHUTZBLECH	GUARD	PROTECCION
		340481703	1	PASSAGUIDAFILI	PASSE-FIL	GUMMIRING	GROMMET	PASAHILO
		344311137	1	CINGHIA	COURROIE	RIEMEN	BELT	CORREA
		350388208	1	CHIAVETTA	CLAVETTE	KEIL	KEY	CHAVETA
		355500915	6	RONDELLA	RONDELLE	SCHEIBE	WASHER	ARANDELA
		355501120	2	RONDELLA	RONDELLE	SCHEIBE	WASHER	ARANDELA

https://www.tractormanualpdf.info/

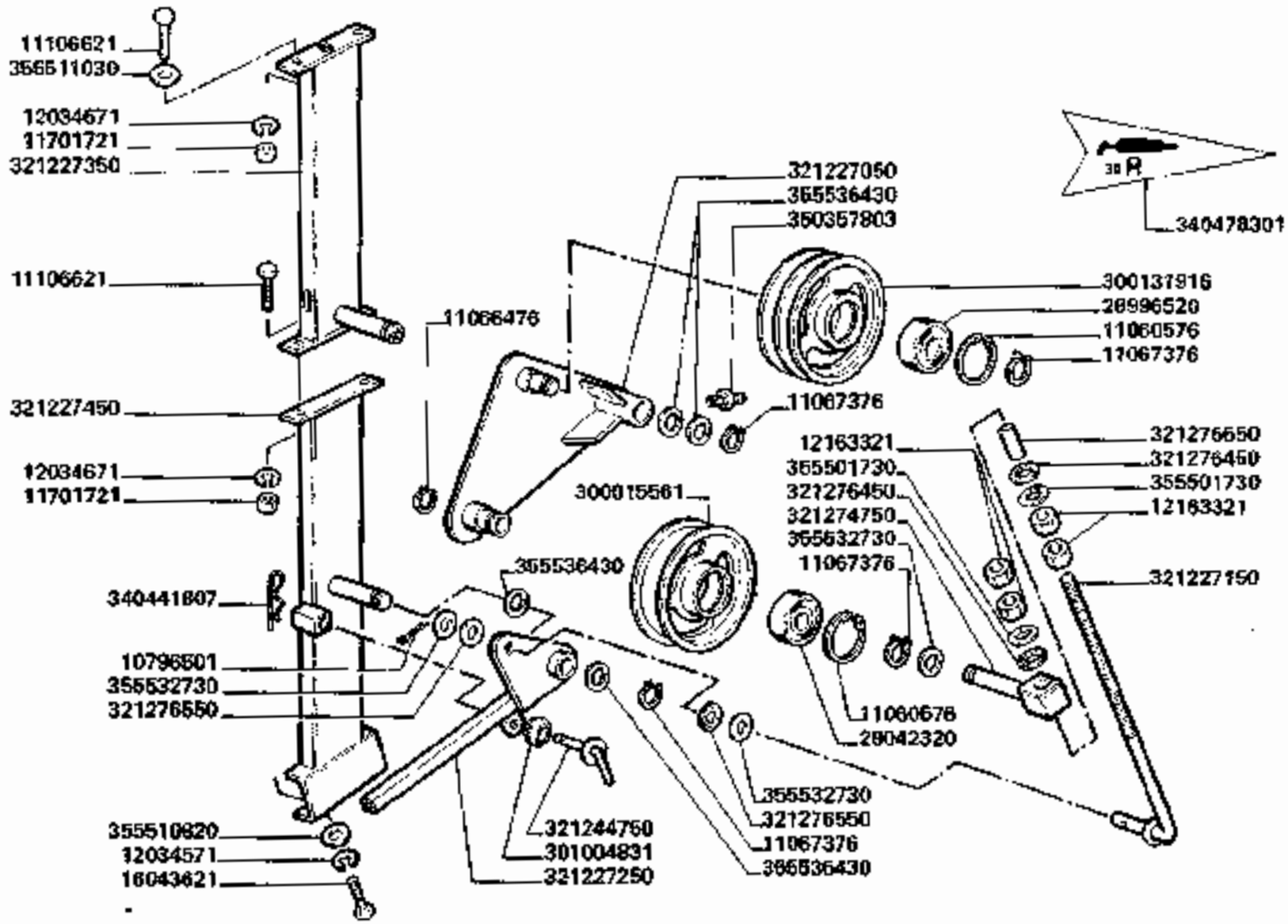

3790-3790R

TRINCIAPAGLIA "MEZÖGEP" - TENDITORI

Hache-paille - Tendeurs
Strohhecksler - Spanner

Straw chopper - Tensioner
Cortador de paja - Tensor

148.4

https://www.tractormanualpdf.info/

MODIF.	ANT. MODIF.	N. ORDIN.	Q	DENOMINAZIONE	DESIGNATION	BENENNUNG	DESCRIPTION	DENOMINACIONES
		10796501	1	COPIGLIA	GOUPILLE FENDUE	SPLINT	COTTER PIN	PASADOR ABIERTO
		11060576	2	ANELLO ELASTICO	ARRETOIR	SICHERUNGSRING	LOCKRING	ANILLO DE FRENO
		11066476	1	ANELLO ELASTICO	ARRETOIR	SICHERUNGSRING	LOCKRING	ANILLO DE FRENO
		11067376	4	ANELLO ELASTICO	ARRETOIR	SICHERUNGSRING	LOCKRING	ANILLO DE FRENO
		11106621	4	VITE	VIS	SCHRAUBE	SCREW	TORNILLO
		11701721	2	DADO	ECROU	MUTTER	NUT	TUERCA
		12034571	2	ROSETTA ELASTICA	RONDELLE W	FEDERSCHEIBE	SPRING WASHER	ARANDELA ELASTICA
		12034671	4	ROSETTA ELASTICA	RONDELLE W	FEDERSCHEIBE	SPRING WASHER	ARANDELA ELASTICA
		12163321	4	DADO	ECROU	MUTTER	NUT	TUERCA
		16043621	2	VITE	VIS	SCHRAUBE	SCREW	TORNILLO
		28042320	1	CUSCINETTO	ROULEMENT	LAGER	BEARING	RODAMIENTO
		28996520	1	CUSCINETTO	ROULEMENT	LAGER	BEARING	RODAMIENTO
		300015561	1	TENDITORE	POULIE TENDEUR	RIEMENSPANNER	BELT TENSIONER	RODILLO TENSOR
		300131916	1	TENDICINGHIA	POULIE TENDEUR	RIEMENSPANNER	BELT TENSIONER	RODILLO TENSOR
		301004831	1	GOMMINO	CAOUTCHOUC	GUMMI	RUBBER	GOMA
		321227050	1	STAFFA SUPP. TEND.	SUPPORT	HALTERUNG	SUPPORT	SOPORTE
		321227150	1	TIRANTE	TIRANT	SPANNBOLZEN	TIE-ROD	TIRANTE
		321227250	1	LEVA	LEVIER	HEBEL	LEVER	PALANCA
		321227350	1	STAFFA SUP.	SUPPORT	HALTERUNG	SUPPORT	SOPORTE
		321227450	1	STAFFA INF.	SUPPORT	HALTERUNG	SUPPORT	SOPORTE
		321244750	3	MANETTINO	MANETTE	HANDHEBEL	HANDLE	MANILLA
		321274750	1	MOCE	NOIX	LAGER	BEARING	NUEZ
		321276450	2	RONDELLA IN GOMMA	RONDELLE	SCHEIBE	WASHER	ARANDELA
		321276550	2	RONDELLA IN GOMMA	RONDELLE	SCHEIBE	WASHER	ARANDELA
		321276650	1	DISTANZIATORE	ENTRETOISE	DISTANZSTUECK	SPACER	ESPACIADOR
		340441807	1	CHIAVISTELLO	GOUPILLE RAPIDE	VORSTECKER	SPRING CLIP	PASADOR
		340478301	1	DECALCOMANIA	DECALCOMANIE	ABZIEHBILD	TRANSFER	CALCOMANIA
		350357803	1	INGRASSATORE	GRAISSEUR	SCHMIERNIPPEL	GREASE NIPPLE	ENGRASADOR
		355601730	2	RONDELLA	RONDELLE	SCHEIBE	WASHER	ARANDELA
		355510820	2	RONDELLA	RONDELLE	SCHEIBE	WASHER	ARANDELA
		355611030	2	RONDELLA	RONDELLE	SCHEIBE	WASHER	ARANDELA
		355532730	3	RONDELLA	RONDELLE	SCHEIBE	WASHER	ARANDELA
		355536430	4	RONDELLA	RONDELLE	SCHEIBE	WASHER	ARANDELA

https://www.tractormanualpdf.info/

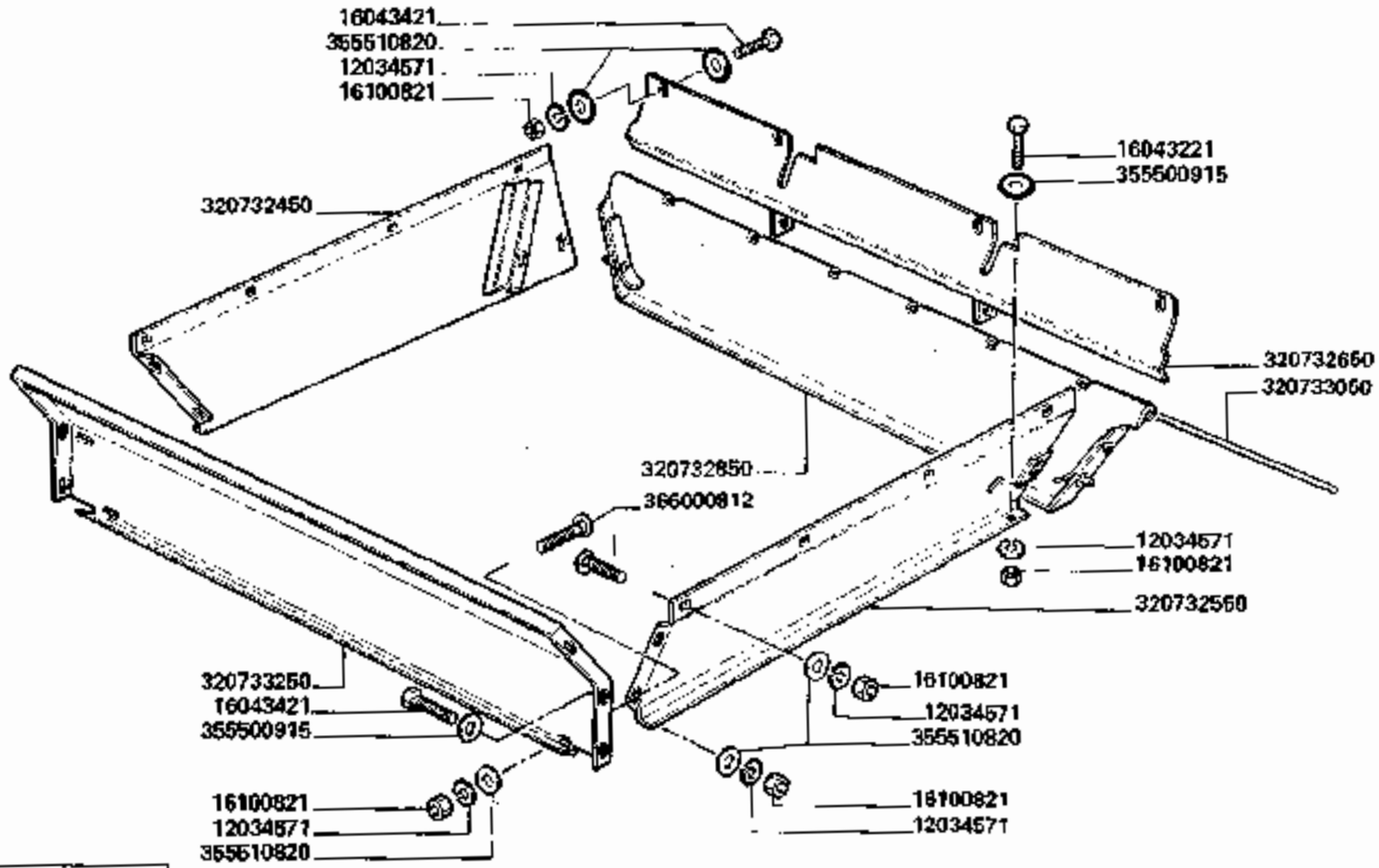

C 0838 aut. <= n. 5020186

3790-3790R

TRINCIAPAGLIA "MEZÖGEP" - CONVOGLIATORE

Hache-paille - Convoyeur
Strohhacksler - Leitblech

Straw chopper - Conveyor
Cortador de pajs - Convoyador

148.5

https://www.tractormanualpdf.info/

MODIF.	ANT. MODIF.	N. ORDIN.	Q	DENOMINAZIONE	DESIGNATION	BENENNUNG	DESCRIPTION	DENOMINACIONES
		12034571	22	ROSETTA ELASTICA	RONDELLE W	FEDERSCHEIBE	SPRING WASHER	ARANDELA ELASTICA
		16043221	2	VITE	VIS	SCHRAUBE	SCREW	TORNILLO
		16043421	8	VITE	VIS	SCHRAUBE	SCREW	TORNILLO
		16100821	18	DADO	ECROU	MUTTER	NUT	TUERCA
		320732450	1	LAMIERA CONVOGL. D.	TOLE D'ENTREE	LEITBLECH	ENTRY PLATE	CHAPA ENTRADA
		320732550	1	LAMIERA CONVOGL. S.	TOLE D'ENTREE	LEITBLECH	ENTRY PLATE	CHAPA ENTRADA
		320732650	1	LAMA FISSAGGIO	LAME	PLATTE	PLATE	CHAPA
		320732850	1	LAM. DI CONVOGL. POST.	TOLE D'ENTREE	LEITBLECH	ENTRY PLATE	CHAPA ENTRADA
		320733050	1	PERNO	AXE	BOLZEN	PIN	EJE
		320733250	1	LAM. DI CONVOGL. ANT.	TOLE D'ENTREE	LEITBLECH	ENTRY PLATE	CHAPA ENTRADA
		355500915	8	RONDELLA	RONDELLE	SCHEIBE	WASHER	ARANDELA
		355510820	24	RONDELLA	RONDELLE	SCHEIBE	WASHER	ARANDELA
		366000812	12	VITE	VIS	SCHRAUBE	SCREW	TORNILLO

https://www.tractormanualpdf.info/

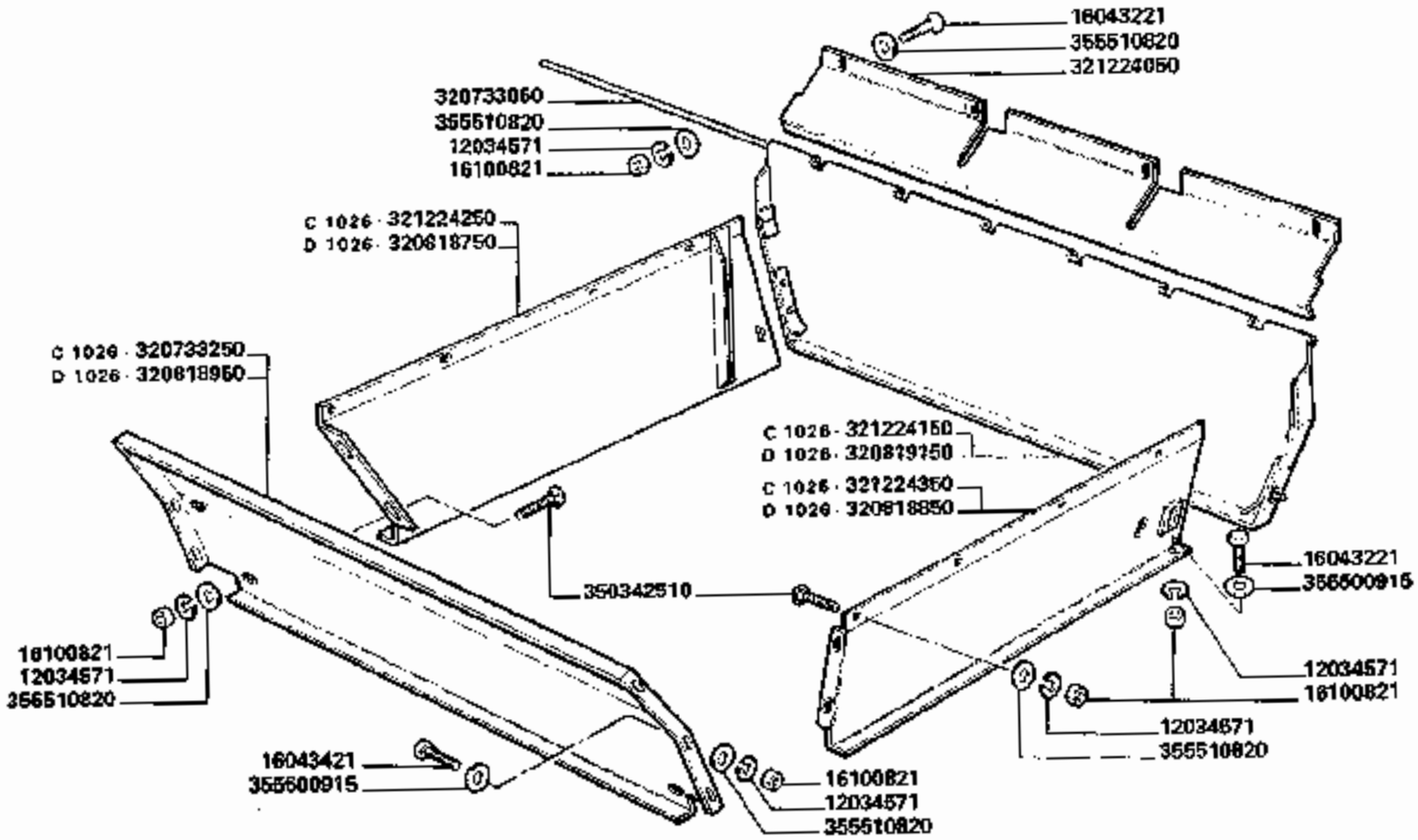

D 0636 aut. => n. 5020188 | D 1026 aut. => n. 5021001

3790-3790R

TRINCIAPAGLIA "MEZÖGEP" - CONVOGLIATORE

Hache-paille - Convoyeur
Strohhacksler - Leitblech

Straw chopper - Conveyor
Cortador de paja - Convoyador

148.5/1

1/2

https://www.tractormanualpdf.info/

MODIF.	ANT. MODIF.	N. ORDIN.	Q	DENOMINAZIONE	DESIGNATION	BENENNUNG	DESCRIPTION	DENOMINACIONES
		10902221	15	VITE	VIS	SCHRAUBE	SCREW	TORNILLO
		12034571	28	ROSETTA ELASTICA	RONDELLE W	FEDERSCHEIBE	SPRING WASHER	ARANDELA ELASTICA
		12574221	15	DADO	ECROU	MUTTER	NUT	TUERCA
		16043221	2	VITE	VIS	SCHRAUBE	SCREW	TORNILLO
		16043421	10	VITE	VIS	SCHRAUBE	SCREW	TORNILLO
		16100821	26	DADO	ECROU	MUTTER	NUT	TUERCA
		320733050	1	PERNO	AXE	BOLZEN	PIN	EJE
C 1026		320733250	1	LAM. DI CONVOGL. ANT.	TOLE D'ENTREE	LEITBLECH	ENTRY PLATE	CHAPAENTRADA
D 1026		320813350	1	SCIVOLO	GLISSIERE	STROHRUTSCHE	STRAW RAMP	TOBOGAN PARA PACAS
D 1026		320818750	1	LAMIERA CONVOGL. S.	TOLE D'ENTREE	LEITBLECH	ENTRY PLATE	CHAPA ENTRADA
D 1026		320818950	1	LAMIERA CONVOGL. D.	TOLE D'NTREE	LEITBLECH	ENTRY PLATE	CHAPA ENTRADA
D 1026		320819050	1	LAM. DI CONVOGL. ANT.	TOLE D'ENTREE	LEITBLECH	ENTRY PLATE	CHAPA ENTRADA
D 1026		320819150	1	LAM. DI CONVOGL. POST.	TOLE D'ENTREE	LEITBLECH	ENTRY PLATE	CHAPA ENTRADA
D 1026		320819550	3	CONVOGL. CENTR.	CONVOYEUR	LEITGUMMI	CONVEYOR	CONVOYADOR
D 1026		320819650	2	CONVOGL. LAT.	CONVOYEUR	LEITGUMMI	CONVEYOR	CONVOYADOR
D 1026		320819750	5	RISCONTRO	BARRETTE	VERSTAERKUNG	STIFFENER	PLETINA
		321224050	1	LAMA FISSAGGIO	LAME DE FIXATION	BEFESTIGUNGPLATTE	FIXING PLATE	CHAPA DE FIJACION
C 1026		321224150	1	LAM. DI CONVOGL. POST.	TOLE D'ENTREE	LEITBLECH	ENTRY PLATE	CHAPA ENTRADA
C 1026		321224250	1	LAMIERA CONVOGL. S.	TOLE D'ENTREE	LEITBLECH	ENTRY PLATE	CHAPA ENTRADA
C 1026		321224350	1	LAMIERA CONVOGL. D.	TOLE D'ENTREE	LEITBLECH	ENTRY PLATE	CHAPA ENTRADA
		350342510	12	VITE	VIS	SCHRAUBE	SCREW	TORNILLO
		350342511	8	VITE	VIS	SCHRAUBE	SCREW	TORNILLO
		355500715	15	RONDELLA	RONDELLE	SCHEIBE	WASHER	ARANDELA
		355500915	16	RONDELLA	RONDELLE	SCHEIBE	WASHER	ARANDELA
		355510820	28	RONDELLA	RONDELLE	SCHEIBE	WASHER	ARANDELA

https://www.tractormanualpdf.info/

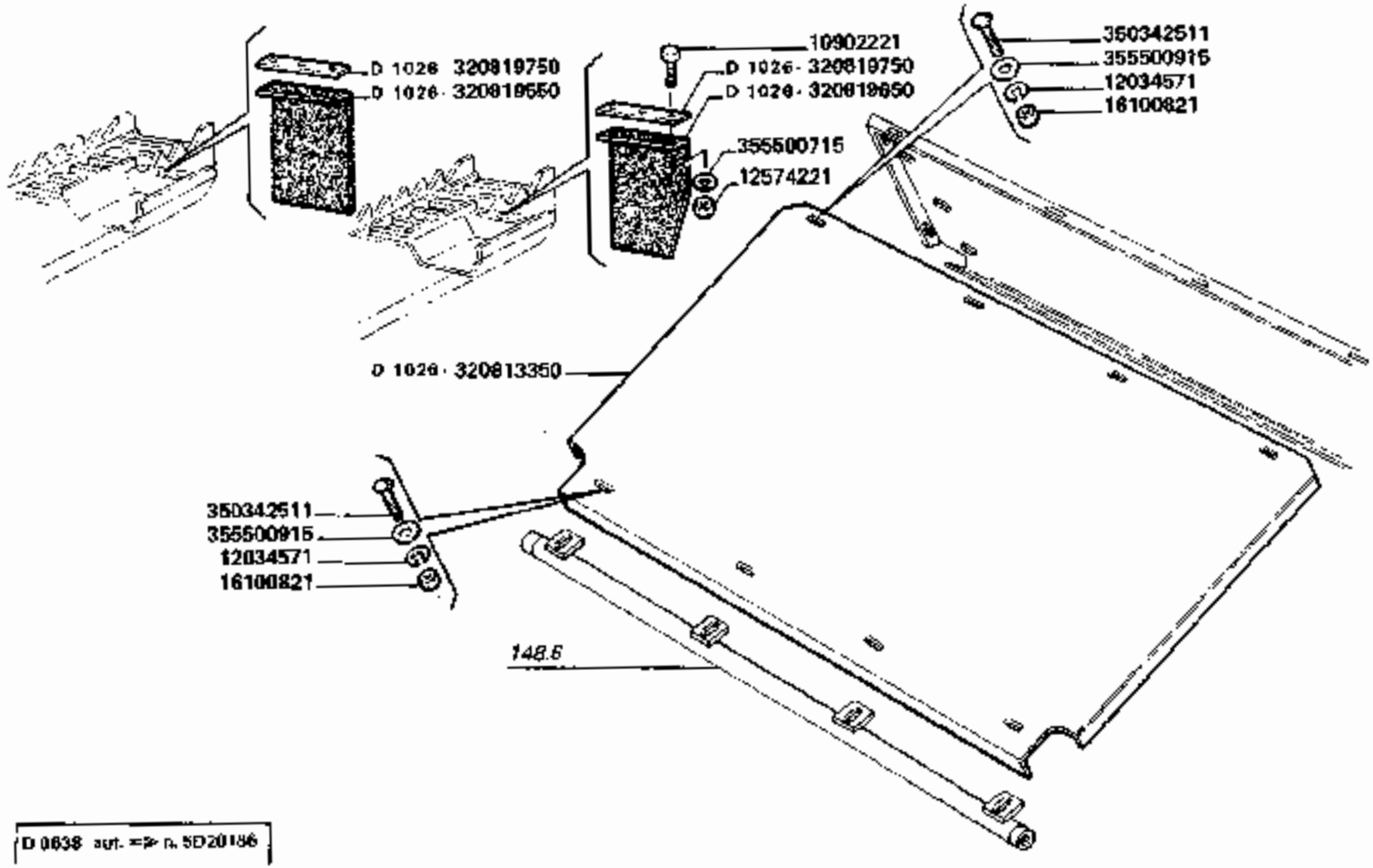

D 0638 aut. => n. 5D20186

3790-3790R

TRINCIAPAGLIA "MEZÖGEP" - CONVOGLIATORE

Hache-paille - Convoyeur
Strohhacksler - Leitblech

Straw chopper - Conveyor
Cortador de paja - Convoyador

148.5/1

2

https://www.tractormanualpdf.info/

https://www.tractormanualpdf.info/

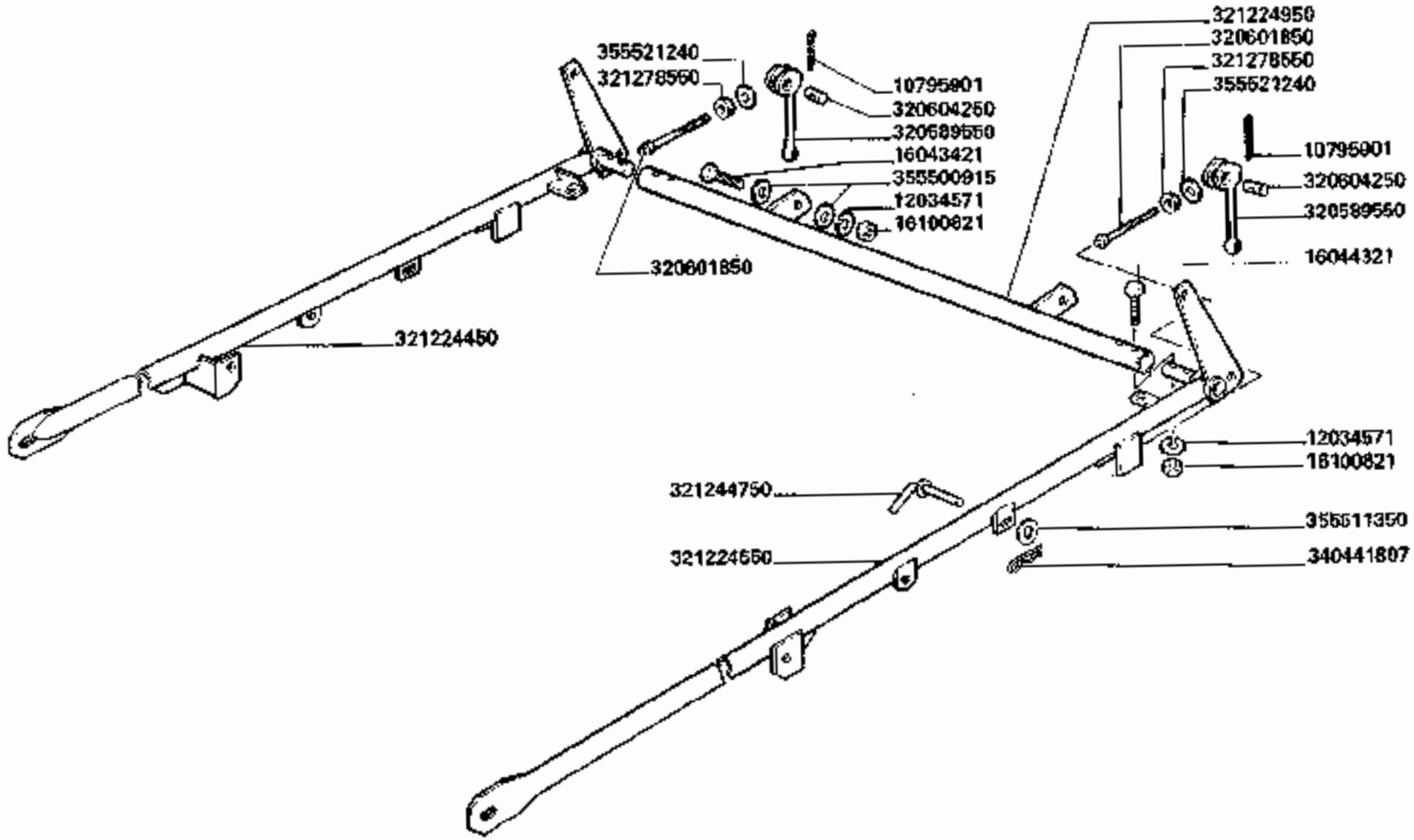

3790-3790R

TRINCIAPAGLIA "MEZÖGEP" - TELAIO

Hache-paille - Chassis
Strohhacksler - Rahmen

Straw chopper - Frame
Cortador de paja - Bastidor

148.6

1/2

https://www.tractormanualpdf.info/

MODIF.	ANT. MODIF.	N. ORDIN.	Q	DENOMINAZIONE	DESIGNATION	BENENNUNG	DESCRIPTION	DENOMINACIONES
		10785901	2	COPIGLIA	GOUPILLE	SPLINT	COTTER PIN	PASADOR ABIERTO
		11106421	2	VITE	VIS	SCHRAUBE	SCREW	TORNILLO
		11408321	2	VITE	VIS	SCHRAUBE	SCREW	TORNILLO
		11701721	2	DADO	ECROU	MUTTER	NUT	TUERCA
		12034571	6	ROSETTA ELASTICA	RONDELLE W	FEDERSCHEIBE	SPRING WASHER	ARANDELA ELASTICA
		12034671	2	ROSETTA ELASTICA	RONDELLE W	FEDERSCHEIBE	SPRING WASHER	ARANDELA ELASTICA
		12035571	4	ROSETTA ELASTICA	RONDELLE W	FEDERSCHEIBE	SPRING WASHER	ARANDELA ELASTICA
		15235021	2	VITE	VIS	SCHRAUBE	SCREW	TORNILLO
		16043421	2	VITE	VIS	SCHRAUBE	SCREW	TORNILLO
		16044321	4	VITE	VIS	SCHRAUBE	SCREW	TORNILLO
		16100821	6	DADO	ECROU	MUTTER	NUT	TUERCA
		320599550	2	LEVA	LEVIER	HEBEL	LEVER	PALANCA
		320601850	2	PERNO	AXE	BOLZEN	PIN	EJE
		320604250	2	NOCE	NOIX	LAGER	BEARING	NUEZ
		320810550	1	TRAVE ANT.	RAIDISSEUR	TRAVERSE	STIFFENER	REFUERZO
		320810850	1	TRAVE POST.	RAIDISSEUR	TRAVERSE	STIFFENER	REFUERZO
		320824450	1	PUNTONE	ETAI	STREBE	STRUT	BIELA
		320824550	1	PUNTONE	ETAI	STREBE	STRUT	BIELA
		320869550	4	SPESSORE	EPAISSEUR	DISTANZSTUECK	SHIM	ESPESOR
		321224450	1	TRAVE D. SUPP.	RAIDISSEUR	TRAVERSE	STIFFENER	REFUERZO
		321224550	1	TRAVE S. SUPP.	RAIDISSEUR	TRAVERSE	STIFFENER	REFUERZO
		321224950	1	TRAVERSA POST.	TRAVERSE	QUERSTANGE	CROSS PIECE	TRAVERSAÑO
		321244750	2	MANETTINO	MANETTE	HANDHEBEL	HANDLE	MANILLA
		321278550	2	RONDELLA IN GOMMA	RONDELLE	SCHEIBE	WASHER	ARANDELA
		340441807	2	CHIAVISTELLO	GOUPILLE RAPIDE	VORSTECKER	SPRING CLIP	PASADOR
		355500915	4	RONDELLA	RONDELLE	SCHEIBE	WASHER	ARANDELA
		355511350	2	RONDELLA	RONDELLE	SCHEIBE	WASHER	ARANDELA
		355511410	4	RONDELLA	RONDELLE	SCHEIBE	WASHER	ARANDELA
		355511430	4	RONDELLA	RONDELLE	SCHEIBE	WASHER	ARANDELA
		355521240	2	RONDELLA	RONDELLE	SCHEIBE	WASHER	ARANDELA

https://www.tractormanualpdf.info/

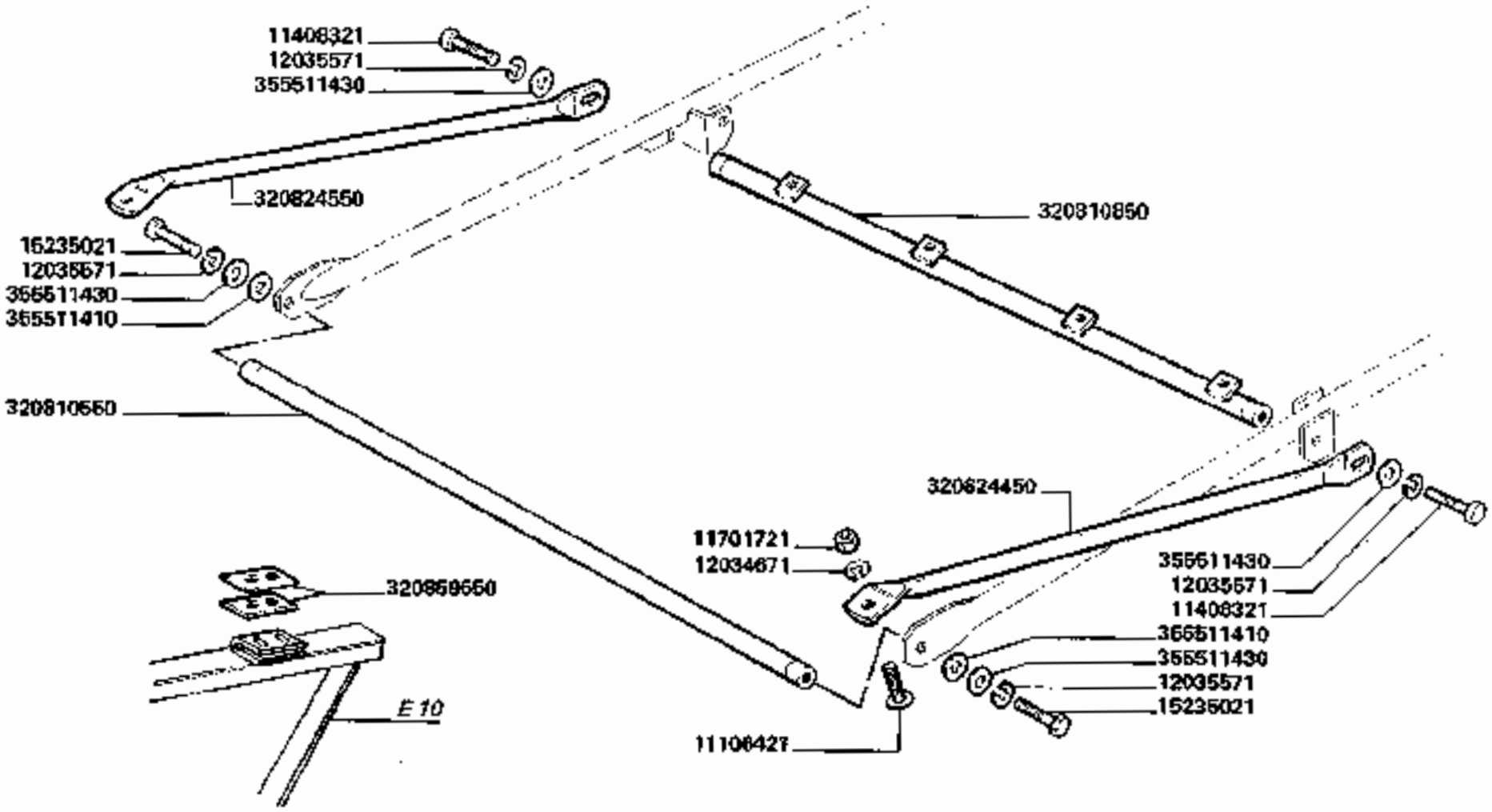

3790-3790R

TRINCIAPAGLIA "MEZÖGEP" - TELAIO

Hache-paille - Chassis
Strohhacksler - Rahmen

Straw chopper - Frame
Cortador de paja - Bastidor

148.6

2

https://www.tractormanualpdf.info/

https://www.tractormanualpdf.info/

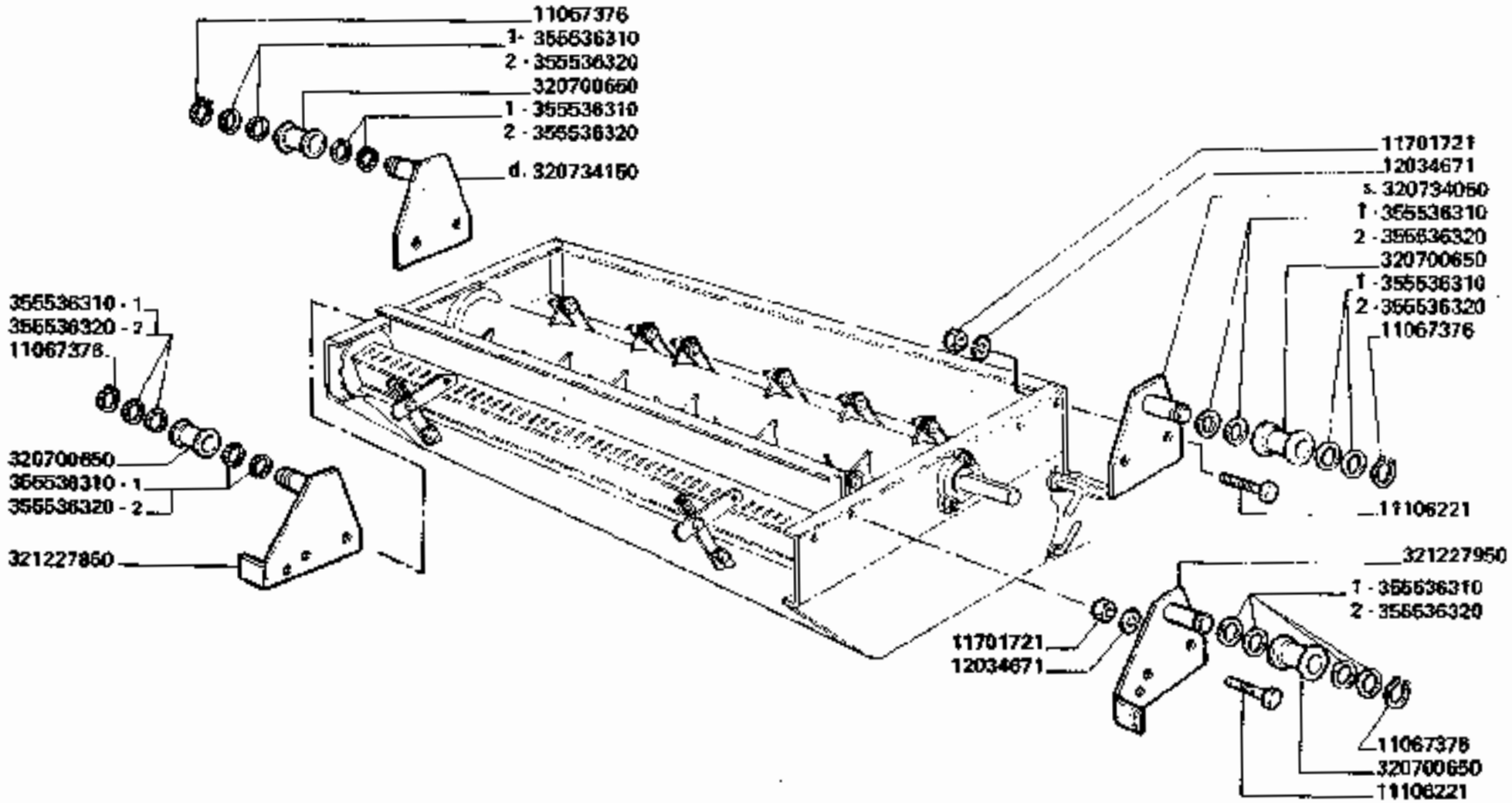

3790-3790R

TRINCIAPAGLIA "MEZÖGEP" - SUPPORTI

Hache-paille - Supports
Strohhacksler - Halterungs

Straw chopper - Supports
Cortador de paja - Soportes

148.7

https://www.tractormanualpdf.info/

MODIF.	ANT. MODIF.	N. ORDIN.	Q	DENOMINAZIONE	DESIGNATION	BENENNUNG	DESCRIPTION	DENOMINACIONES
		11067376	4	ANELLO ELASTICO	ARRETOIR	SICHERUNGSRING	LOCK RING	ANILLO DE FRENO
		11106221	8	VITE	VIS	SCHRAUBE	SCREW	TORNILLO
		11701721	8	DADO	ECROU	MUTTER	NUT	TUERCA
		12034671	8	ROSETTA ELASTICA	RONDELLE W	FEDERSCHEIBE	SPRING WASHER	ARANDELA ELASTICA
		320700650	4	RULLO	ROULEAU	WALZE	ROLLE	RODILLO
		320734050	1	STAFFA POST. S.	ETRIER	HALTER	BRACKET	SOPORTE
		320734150	1	STAFFA POST. D.	ETRIER	HALTER	BRACKET	SOPORTE
		321227950	1	STAFFA ANT. D.	ETRIER	HALTER	BRACKET	SOPORTE
		321227950	1	STAFFA ANT. S.	ETRIER	HALTER	BRACKET	SOPORTE
		355536310	12	RONDELLA	RONDELLE	SCHEIBE	WASHER	ARANDELA
		355536320	8	RONDELLA	RONDELLE	SCHEIBE	WASHER	ARANDELA

https://www.tractormanualpdf.info/

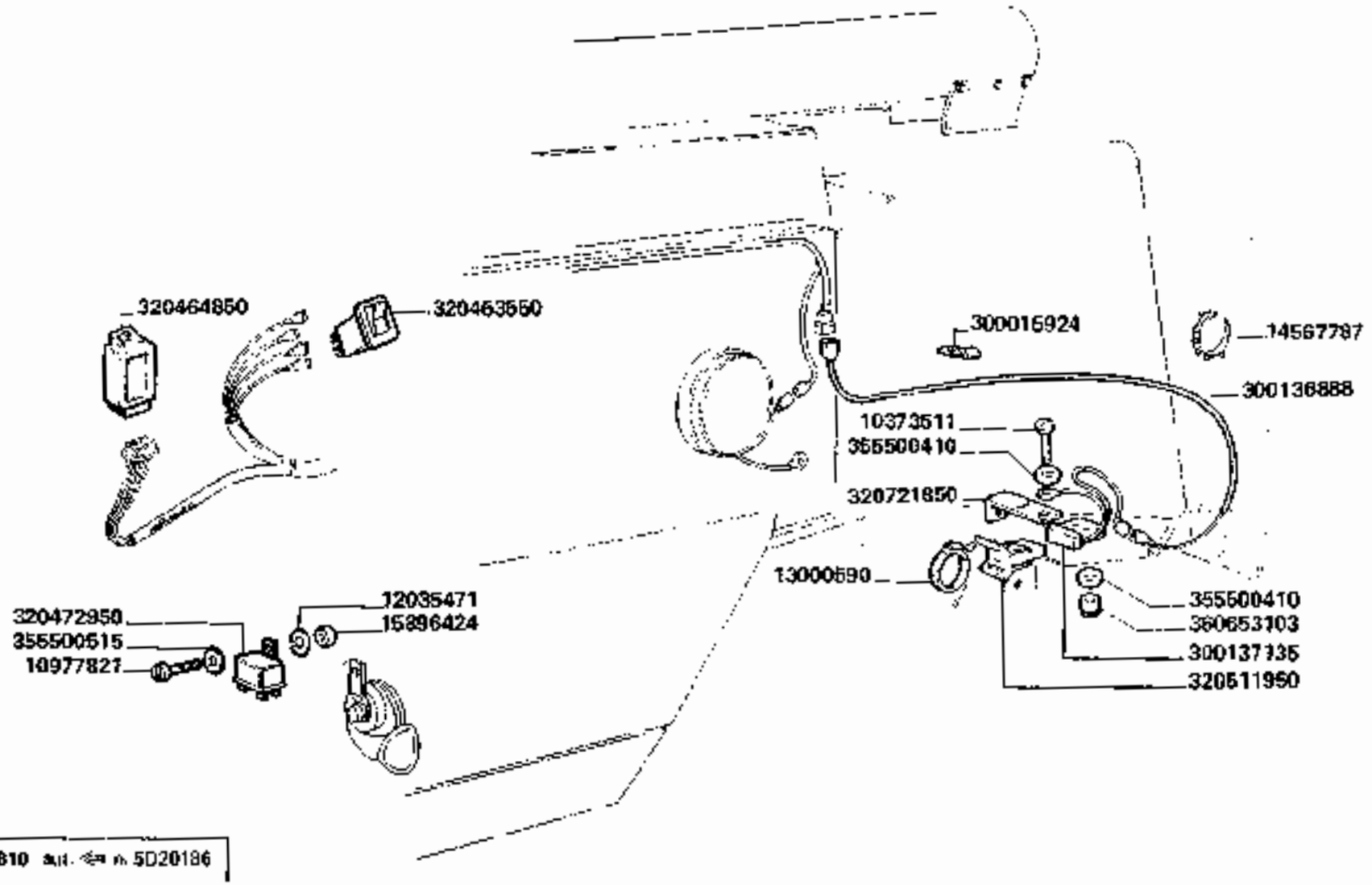

3790-3790R

TRINCIAPAGLIA "MEZOGEP" - IMPIANTO ELETTRICO

Hache-paille - Install. electrico
Strohhacksler - Elektrische anlage

Straw chopper - Electric system
Cortedor de paja - Sistema electrico

148.8

https://www.tractormanualpdf.info/

MODIF.	ANT. MODIF.	N. ORDIN.	Q	DENOMINAZIONE	DESIGNATION	BENENNUNG	DESCRIPTION	DENOMINACIONES
		10373511	1	VITE	VIS	SCHRAUBE	SCREW	TORNILLO
		10977821	1	VITE	VIS	SCHRAUBE	SCREW	TORNILLO
		12035471	1	ROSETTA ELASTICA	RONDELLE W	FEDERSCHEIBE	SPRING WASHER	ARANDELA ELASTICA
		13000590	1	COLLARE	COLLIER	SCHELLE	CLAMP	COLLAR
		14567787	25	FASCETTA	COLLIER	HALTERBAND	STRAP	ABRAZADERA
		15896424	1	DADO	ECROU	MUTTER	NUT	TUERCA
		300015924	5	GRAFFA	COLLIER	SCHELLE	CLAMP	COLLAR
		300136868	1	CAVO	CABLE	KABEL	CABLE	CABLE
		300137135	1	SENSORE GIRI	CAPTEUR	SENSOR	SENSOR	SENSOR
		320463550	1	PULSANTE BASCULANTE	INTERRUPTEUR A POUSSOIR	KNOPFSCHALTER	PUSH BUTTON	INTERRUPTOR A PULSADOR
		320464850	1	UNITA' ALLARME	BOITE ELECTR.	ELEKTRONISCHE DOSE	ELECTRONINC BOX	CAJITA ELECTRONICA
		320472950	1	RELE	RELAIS	RELAY	RELAY	RELAIS
		320611960	1	ATTUATORE MAGNETICO	ACTIONNER MAGNET.	MAGNETAKTUATOR	MAGNETIC ACTUATOR	ACTUADOR MAGNET.
		320721850	1	SUPPORTO SENSORE	SUPPORT	HALTERUNG	SUPPORT	SOPORTE
		355500410	2	RONDELLA	RONDELLE	SCHEIBE	WASHER	ARANDELA
		355500515	1	RONDELLA	RONDELLE	SCHEIBE	WASHER	ARANDELA
		360653103	1	DADO	ECROU	MUTTER	NUT	TUERCA

https://www.tractormanualpdf.info/

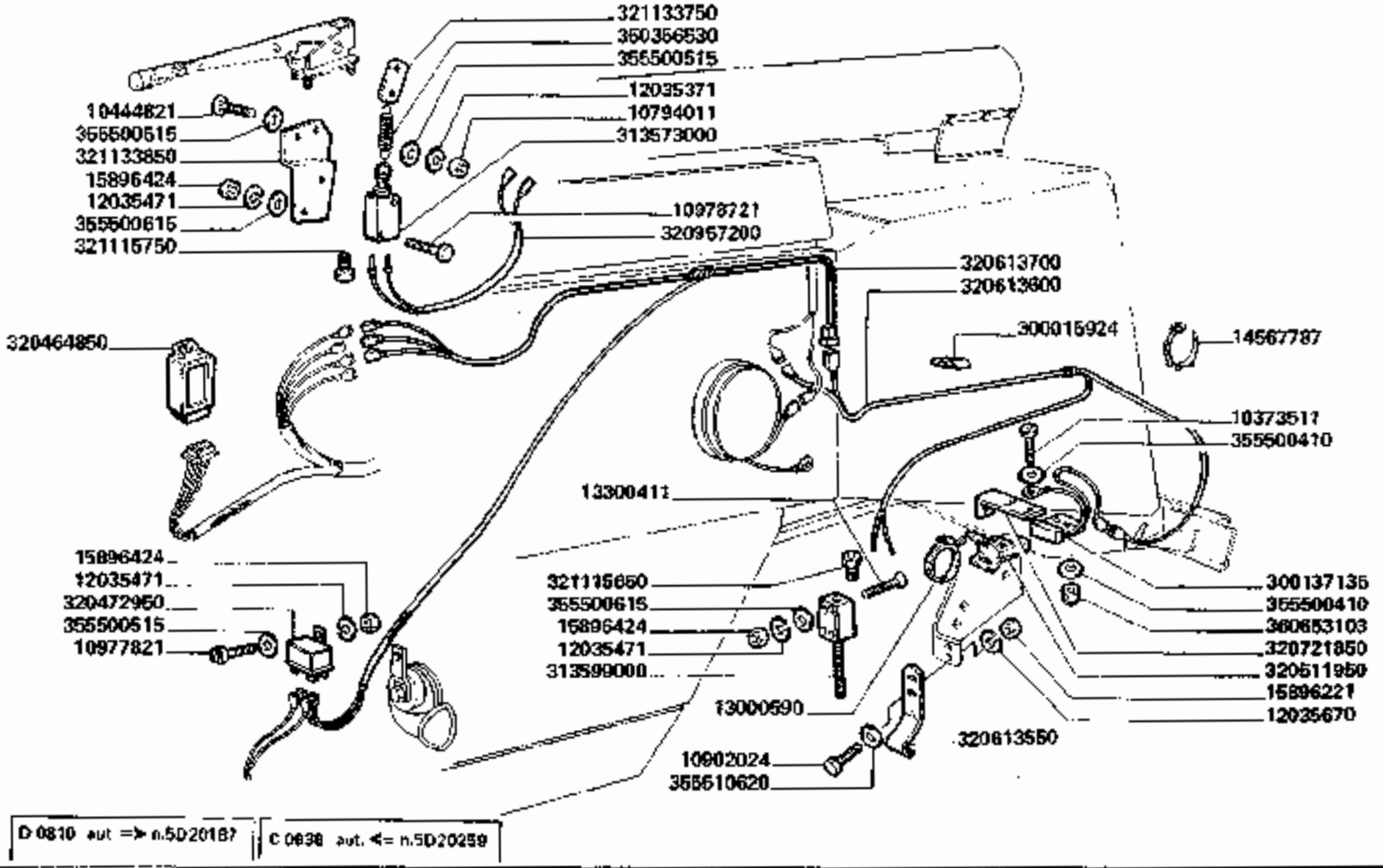

3790-3790R

TRINCIAPAGLIA (MEZÖGEP) - IMPIANTO ELETTRICO

Hache-paille - Install. electrico
Strohhacksler - Elektrische anlage

Straw chopper - Electric system
Cortador de paje - Sistema electrico

148.8/1

https://www.tractormanualpdf.info/

MODIF.	ANT. MODIF.	N. ORDIN.	Q	DENOMINAZIONE	DESIGNATION	BENENNUNG	DESCRIPTION	DENOMINACIONES
		10373511	1	VITE	VIS	SCHRAUBE	SCREW	TORNILLO
		10444821	2	VITE	VIS	SCHRAUBE	SCREW	TORNILLO
		10794011	1	DADO	ECROU	MUTTER	NUT	TUERCA
		10902024	2	VITE	VIS	SCHRAUBE	SCREW	TORNILLO
		10977821	1	VITE	VIS	SCHRAUBE	SCREW	TORNILLO
		10978721	2	VITE	VIS	SCHRAUBE	SCREW	TORNILLO
		12035371	2	ROSETTA ELASTICA	RONDELLE W	FEDERSCHEIBE	SPRING WASHER	ARANDELA ELASTICA
		12035471	3	ROSETTA ELASTICA	RONDELLE W	FEDERSCHEIBE	SPRING WASHER	ARANDELA ELASTICA
		12035670	2	ROSETTA ELASTICA	RONDELLE W	FEDERSCHEIBE	SPRING WASHER	ARANDELA ELASTICA
		13000590	1	COLLARE	COLLIER	SCHELLE	CLAMP	COLLAR
		13300411	2	VITE	VIS	SCHRAUBE	SCREW	TORNILLO
		14567787	25	FASCETTA	COLLIER	HALTERBAND	STRAP	ABRAZADERA
		15896221	2	DADO	ECROU	MUTTER	NUT	TUERCA
		15896424	4	DADO	ECROU	MUTTER	NUT	TUERCA
		300015924	5	GRAFFA	COLLIER	SCHELLE	CLAMP	COLLAR
		300137135	1	SENSORE GIRI	CAPTEUR	SENSOR	SENSOR	SENSOR
		313573000	1	INTERRUTTORE	INTERRUPTEUR	SCHALTER	SWITCH	INTERRUPTOR
		313599000	1	MICROINTERRUTTORE	MICROINTERRUPT.	UMSCHALTER	MICRO SWITCH	MICROINTERRUPTOR
		320464850	1	UNITA' ALLARME	BOITE ELECTR.	ELEKTRONISCHE DOSE	ELECTRONIC BOX	CAJITA ELECTRONICA
		320472950	1	RELE'	RELAS	RELAY	RELAY	RELAIS
		320611960	1	ATTUATORE MAGNETICO	ACTIONNER MAGNET.	MAGNETAKTUATOR	MAGNETIC ACTUATOR	ACTUADOR MAGNET.
		320613550	1	PIATTO COM. MICROINT.	PLAQUE	PLATTE	PLATE	PLACA
		320613600	1	CAVO AGGIUNTIVO	CABLE	KABEL	CABLE	CABLE
		320613700	1	CAVO	CABLE	KABEL	CABLE	CABLE
		320721850	1	SUPPORTO SENSORE	SUPPORT	HALTERUNG	SUPPORT	SOPORTE
	320615550	320957200	1	CAVO	CABLE	KABEL	CABLE	CABLE
		321115650	1	PRESSACAVO	PRESSE-CABLE	KABELPRESSE	CABLE PRESS	PRENSA CABLE
		321115750	1	PRESSACAVO	PRESSE-CABLE	KABELPRESSE	CABLE PRESS	PRENSA CABLE
		321133750	1	PIASTRINA	PLAQUETTE	PLATTE	PLATE	PLAQUE
		321133850	1	SUPPORTO MICROINTERR.	SUPPORT	HALTERUNG	SUPPORT	SOPORTE
		350356530	1	MOLLA	RESSORT	FEDER	SPRING	RESORTE
		355500410	2	RONDELLA	RONDELLE	SCHEIBE	WASHER	ARANDELA
		355500515	4	RONDELLA	RONDELLE	SCHEIBE	WASHER	ARANDELA
		355500615	4	RONDELLA	RONDELLE	SCHEIBE	WASHER	ARANDELA
		355510620	2	RONDELLA	RONDELLE	SCHEIBE	WASHER	ARANDELA
		360653103	1	DADO	ECROU	MUTTER	NUT	TUERCA

https://www.tractormanualpdf.info/

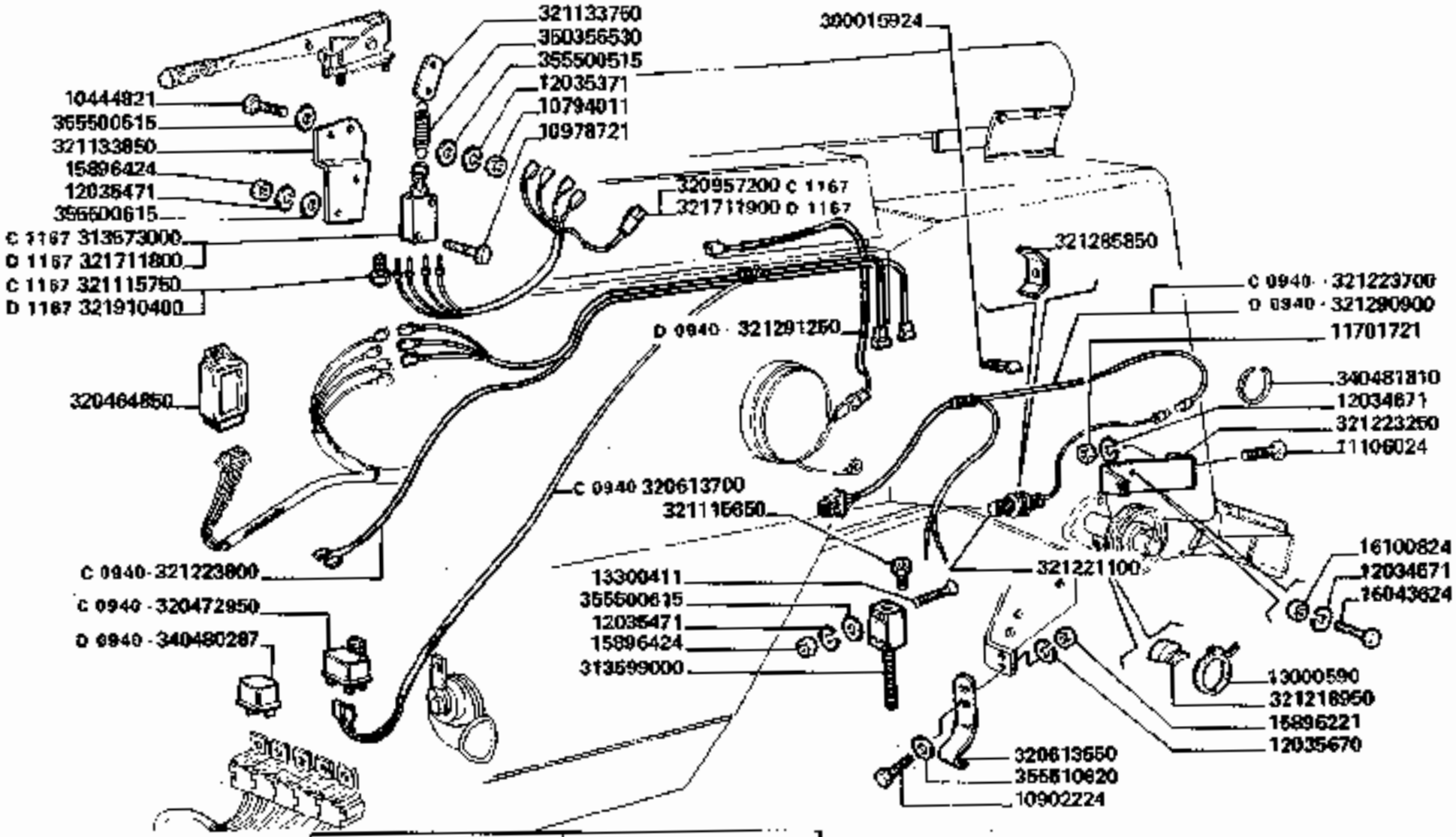

3790-3790R

TRINCIAPAGLIA (MEZÖGEP) - IMPIANTO ELETTRICO

Hache-paille - Install. electrico
Strohhacksler - Elektrische anlage

Straw chopper - Electric system
Cortador de paja - Sistema electrico

148.8/2

https://www.tractormanualpdf.info/

MODIF.	ANT. MODIF.	N. ORDIN.	Q.	DENOMINAZIONE	DESIGNATION	BENENNUNG	DESCRIPTION	DENOMINACIONES
		10444821	2	VITE	VIS	SCHRAUBE	SCREW	TORNILLO
		10794011	1	DADO	ECROU	MUTTER	NUT	TUERCA
		10902224	2	VITE	VIS	SCHRAUBE	SCREW	TORNILLO
		10978721	2	VITE	VIS	SCHRAUBE	SCREW	TORNILLO
		11106024	1	VITE	VIS	SCHRAUBE	SCREW	TORNILLO
		11701721	1	DADO	ECROU	MUTTER	NUT	TUERCA
		12034671	1	ROSETTA ELASTICA	RONDELLE W	FEDERSCHEIBE	SPRING WASHER	ARANDELA ELASTICA
		12034871	1	ROSETTA ELASTICA	RONDELLE W	FEDERSCHEIBE	SPRING WASHER	ARANDELA ELASTICA
		12035371	2	ROSETTA ELASTICA	RONDELLE W	FEDERSCHEIBE	SPRING WASHER	ARANDELA ELASTICA
		12035471	4	ROSETTA ELASTICA	RONDELLE W	FEDERSCHEIBE	SPRING WASHER	ARANDELA ELASTICA
		12035670	2	ROSETTA ELASTICA	RONDELLE W	FEDERSCHEIBE	SPRING WASHER	ARANDELA ELASTICA
		13000590	1	COLLARE	COLLIER	SCHELLE	CLAMP	COLLAR
		13300411	2	VITE	VIS	SCHRAUBE	SCREW	TORNILLO
		15896221	2	DADO	ECROU	MUTTER	NUT	TUERCA
		15896424	4	DADO	ECROU	MUTTER	NUT	TUERCA
		16043624	1	VITE	VIS	SCHRAUBE	SCREW	TORNILLO
		16100824	1	DADO	ECROU	MUTTER	NUT	TUERCA
		300016924	4	GRAFFA	COLLIER	SCHELLE	CLAMP	COLLAR
C 1167		313573000	1	MICROINTERRUTTORE	MICROINTERRUPTEUR	UMSCHALTER	MICRO SWITCH	MICROINTERRUPTOR
		313599000	1	MICROINTERRUTTORE	MICROINTERRUPTEUR	UMSCHALTER	MICRO SWITCH	MICROINTERRUPTOR
		320464850	1	UNITA' ALLARME	BOITE ELECTRONIQUE	ELEKTRONISCHE DOSE	ELECTRONIC BOX	CAJITA ELECTRONICA

../...

https://www.tractormanualpdf.info/

MODIF.	ANT. MODIF.	N. ORDIN.	Q	DENOMINAZIONE	DESIGNATION	BENENNUNG	DESCRIPTION	DENOMINACIONES
C 0940		320472950	1	RELE'	RELAIS	RELAY	RELAY	RELAIS
		320613550	1	PIATTO COM. MICROINTERR.	PLAQUE	PLATTE	PLATE	PLACA
C 0940		320613700	1	CAVO	CABLE	KABEL	CABLE	CABLE
C 1167	320618550	320957200	1	CAVO COLL. MICROIN.	CABLE	KABEL	CABLE	CABLE
		321115650	1	PRESSACAVO	PRESSE-CABLE	KABELPRESSE	CABLE PRESS	PRENSA CABLE
C 1167		321115750	1	PRESSACAVO	PRESSE-CABLE	KABELPRESSE	CABLE PRESS	PRENSA CABLE
		321133750	1	PIASTRINA	PLAQUETTE	PLATTE	PLATE	PLACA
		321133850	1	SUPP. MICROINTERR.	SUPPORT	HALTERUNG	SUPPORT	SOPORTE
		321218950	1	ELEM. COM. SENSORE	ACTIONNER MAGNET.	MAGNETAKTUATOR	MAGNETIC ACTUATOR	ACTUADOR MAGNET.
		321221100	1	SENSORE	CAPTEUR	SENSOR	SENSOR	SENSOR
		321223250	1	SUPPORTO SENSORE	SUPPORT	HALTERUNG	SUPPORT	SOPORTE
C 0940		321223700	1	CAVO AGGIUNTIVO	CABLE	KABEL	CABLE	CABLE
C 0940		321223800	1	CAVO	CABLE	KABEL	CABLE	CABLE
D 0940		321290900	1	CAVO AGGIUNTIVO	CABLE	KABEL	CABLE	CABLE
D 0940		321291250	1	CAVO	CABLE	KABEL	CABLE	CABLE
D 1167		321711800	1	MICROINTERRUTTORE	MICROINTERRUPTOR	UMSCHALTER	MICRO SWITCH	MICROINTERRUPTOR
D 1167		321711900	1	CAVO COLL. MICROINTERR.	CABLE	KABEL	CABLE	CABLE
D 1167		321910400	1	PRESSACAVO	PRESSE-CABLE	KABELPRESSE	CABLE PRESS	PRENSA CABLE
D 0940		340480287	1	RELE'	RELAIS	RELAY	RELAY	RELAIS
		340481810	25	FASCETTA	COLLIER	SCHELLE	CLAMP	COLLAR
		350356530	1	MOLLA	RESSORT	FEDER	SPRING	RESORTE
		355500515	4	RONDELLA	RONDELLE	SCHEIBE	WASHER	ARANDELA
		355500615	4	RONDELLA	RONDELLE	SCHEIBE	WASHER	ARANDELA
		355510620	2	RONDELLA	RONDELLE	SCHEIBE	WASHER	ARANDELA

https://www.tractormanualpdf.info/

https://www.tractormanualpdf.info/

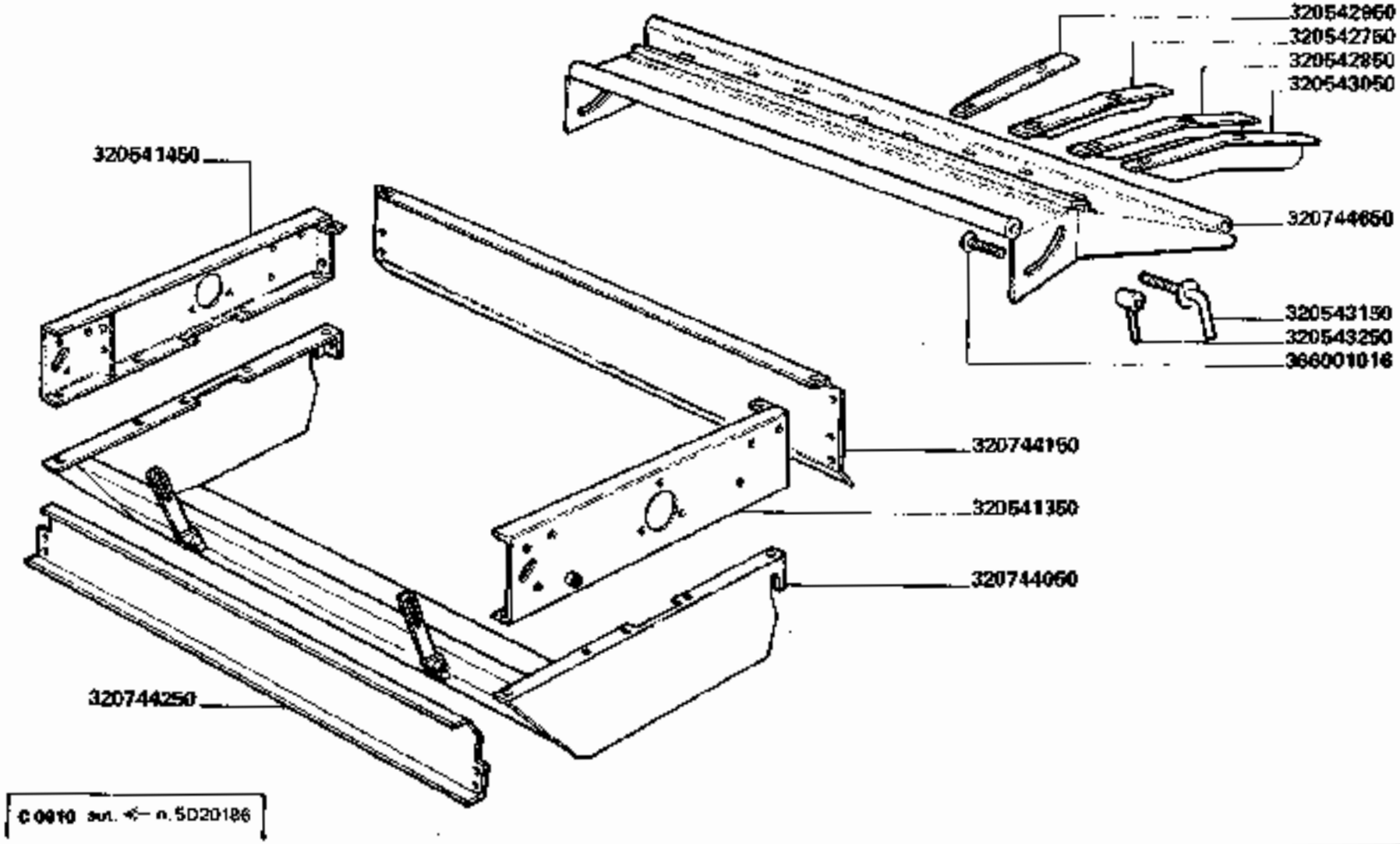

3790-3790R

TRINCIAPAGLIA (MEZÖGEP) - ELEMENTI TRINCIAPAGLIA

Hache-paille - Elements hache-paille
Strohhacksler - Strohhacksterelemente

Straw chopper - Straw chopper elements
Cortador de paja - Elementos cortador de paja

148.9

https://www.tractormanualpdf.info/

MODIF.	ANT. MODIF.	N. ORDIN.	Q	DENOMINAZIONE	DESIGNATION	BENENNUNG	DESCRIPTION	DENOMINACIONES
		320541350	1	FIANCO SUP. S.	PAROI	OBERTEIL L. GESCHWEISST	SIDE PANEL	COSTADO
		320541450	1	FIANCO SUP. D.	PAROI	OBERTEIL R. GESCHWEISST	SIDE PANEL	COSTADO
		320542750	1	DEVIATORE INT. D.	DEFLECTEUR	STREUBLECH	CROP DIVIDER	DEFLECTOR
		320542850	1	DEVIATORE INT. S.	DEFLECTEUR	STREUBLECH	CROP DIVIDER	DEFLECTOR
		320542950	1	DEVIATORE EST. D.	DEFLECTEUR	STREUBLECH	CROP DIVIDER	DEFLECTOR
		320543050	1	DEVIATORE EST. S.	DEFLECTEUR	STREUBLECH	CROP DIVIDER	DEFLECTOR
		320543150	2	CHIAVISTELLO	VERROU D'ARRET	KNEBELSCHRAUBE	LATCH PIN	PASADOR DE BLOQUEO
		320543250	2	MANETTINO	MANETTE	KUGELGRIFF	HANDLE	MANILLA
		320744050	1	CASSA TRINCIAPAGLIA	CAISSE	RUMPF GESCHWEISST	HOUSING	CAJA
		320744150	1	TRAVERSA POST.	TOILE ARRIERE	ABSCHLUSSBLECH	REAR PANEL	CHAPA POST.
		320744250	1	TRAVERSA ANT.	TOILE AVANT	ABSCHLUSSBLECH	FRONT PANEL	CHAPA ANT.
		320744650	1	SPARGIPAGLIA	DEFLEC. DE PAILLE	VERTEILERBLECH	STRAW DEFLECTOR	DEFLECT. DE PAJA
		366001016	2	VITE	VIS	SCHRAUBE	SCREW	TORNILLO

https://www.tractormanualpdf.info/

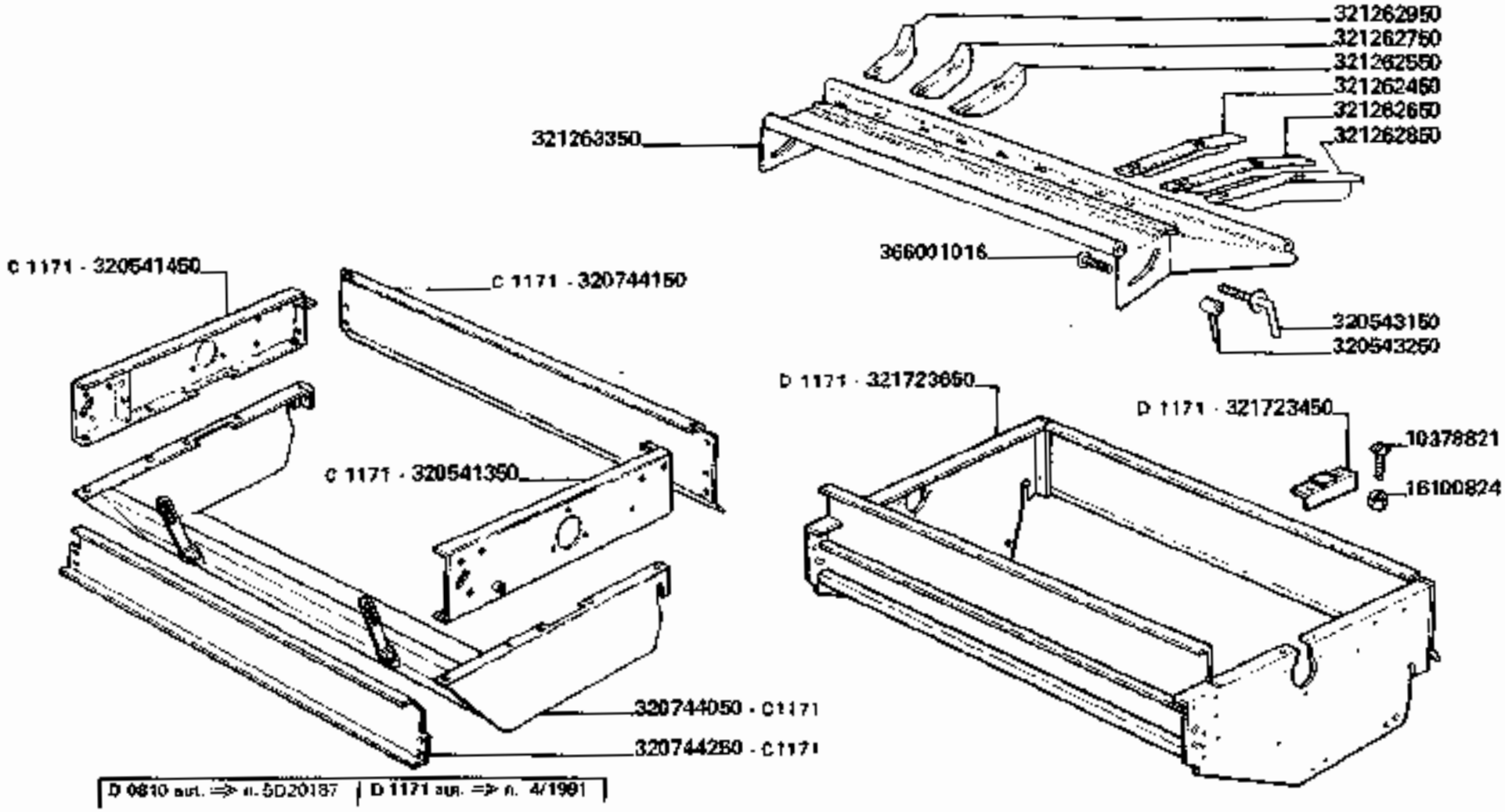

3790-3790R

TRINCIAPAGLIA (MEZÖGEP) - ELEMENTI TRINCIAPAGLIA

Hache-paille - Elements hache-paille
Strohhacksler - Strohhacksleresemente

Straw chopper - Straw chopper elements
Cortador de paja - Elementos cortador de paja

148.9/1

https://www.tractormanualpdf.info/

MODIF.	ANT. MODIF.	N. ORDIN.	Q	DENOMINAZIONE	DESIGNATION	BENENNUNG	DESCRIPTION	DENOMINACIONES
		10378821	2	VITE	VIS	SCHRAUBE	SCREW	TORNILLO
		16100824	2	DADO	ECROU	MUTTER	NUT	TUERCA
C 1171		320541350	1	FIANCO SUP. S.	PAROI	OBERTEIL L. GESCHWEISST	SIDE PANEL	COSTADO
C 1171		320541450	1	FIANCO SUP. D.	PAROI	OBERTEIL R. GESCHWEISST	SIDE PANEL	COSTADO
		320543150	2	CHIAVISTELLO	VERROU D'ARRET	KNEBELSCHRAUBE	LATCH PIN	PASADOR DE BLOQUEO
		320543250	2	MANETTINO	MANETTE	KUGELGRIFF	HANDLE	MANILLA
C 1171		320744050	1	TELAIO TRINCIAPAGLIA	CADRE	RUMPF GESCHWEISST	HOUSING	CAJA
C 1171		320744150	1	TRAVERSA POST.	TOILE ARRIERE	ABSCHLUSSBLECH	REAR PANEL	CHAPA POST.
C 1171		320744250	1	TRAVERSA ANT.	TOILE AVANT	ABSCHLUSSBLECH	FRONT PANEL	CHAPA ANT.
		321262450	1	DEVIATORE INT. S.	DEFLECTEUR	STREUBLECH	CROP DIVIDER	DEFLECTOR
		321262550	1	DEVIATORE INT. D.	DEFLECTEUR	STREUBLECH	CROP DIVIDER	DEFLECTOR
		321262650	1	DEVIATORE EST. S.	DEFLECTEUR	STREUBLECH	CROP DIVIDER	DEFLECTOR
		321262750	1	DEVIATORE EST. D.	DEFLECTOR	STREUBLECH	CROP DIVIDER	DEFLECTOR
		321262850	1	DEVIATORE EST. S.	DEFLECTEUR	STREUBLECH	CROP DIVIDER	DEFLECTOR
		321262950	1	DEVIATORE EST. D.	DEFLECTEUR	STREUBLECH	CROP DIVIDER	DEFLECTOR
		321263350	1	SPARGIPAGLIA	DEFLECT. DE PAILLE	VERTEILERBLECH	STRAW DEFLECTOR	DEFLECT. DE PAJA
D 1171		321723450	1	SQUADRETTA	EQUERRE	HALTER	BRACKET	APOYO
D 1171		321723650	1	TELAIO	CADRE	RUMPF GESCHWEISST	FRAME	BASTIDOR
		366001016	2	VITE	VIS	SCHRAUBE	SCREW	TORNILLO

https://www.tractormanualpdf.info/

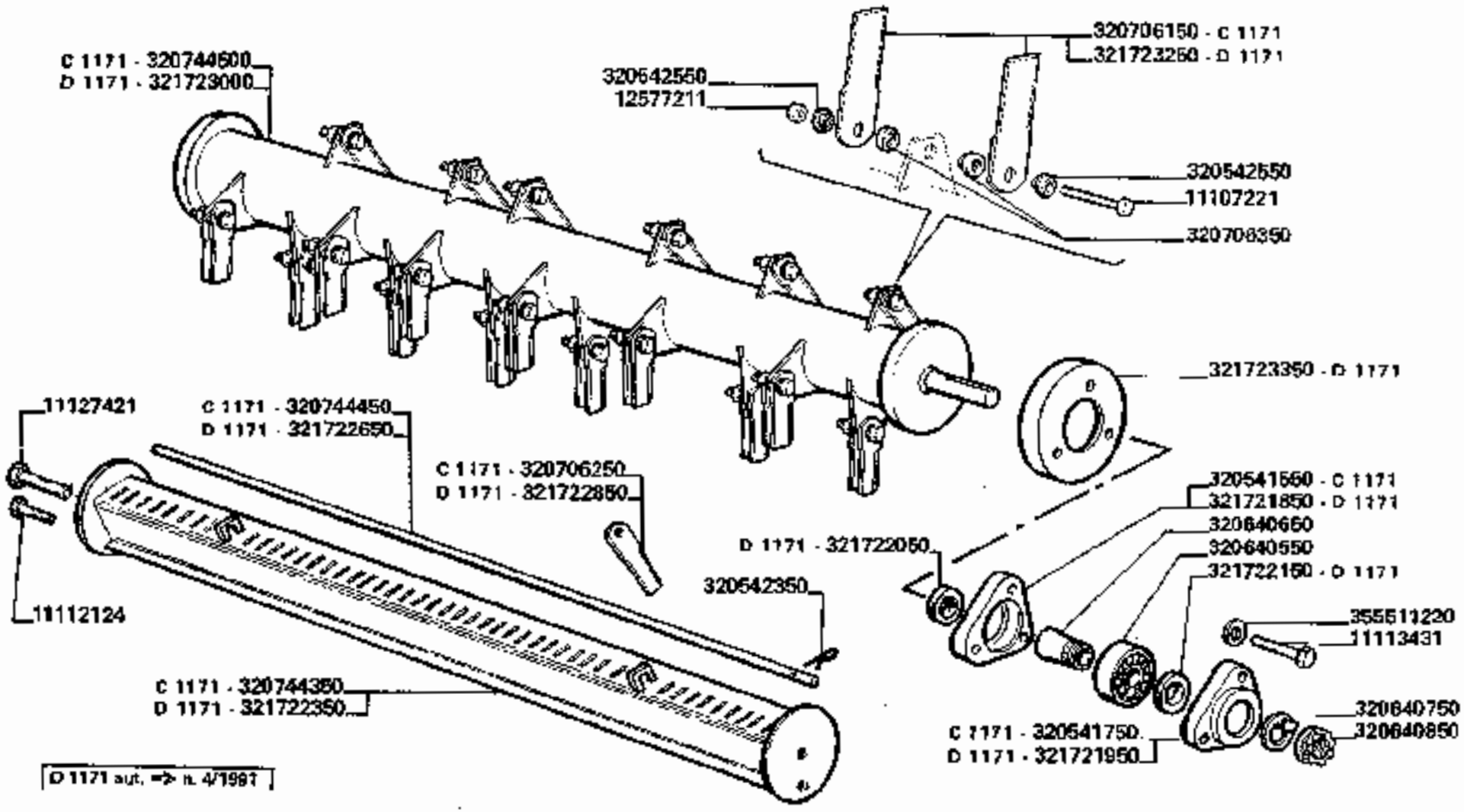

3790-3790R

TRINCIAPAGLIA (MEZŐGEP) - ELEMENTI TRINCIAPAGLIA

Hache-paille - Elements hache-paille
Strohhacksler - Strohhacksilerelemente

Straw chopper - Straw chopper elements
Cortador de paja - Elementos cortador de paja

148.10

https://www.tractormanualpdf.info/

MODIF.	ANT. MODIF.	N. ORDIN.	Q	DENOMINAZIONE	DESIGNATION	BENENNUNG	DESCRIPTION	DENOMINACIONES
		11107221	20	VITE	VIS	SCHRAUBE	SCREW	TORNILLO
		11112124	2	VITE	VIS	SCHRAUBE	SCREW	TORNILLO
		11113431	6	VITE	VIS	SCHRAUBE	SCREW	TORNILLO
		11127421	2	VITE	VIS	SCHRAUBE	SCREW	TORNILLO
		12577211	20	DADO	ECROU	MUTTER	NUT	TUERCA
C 1171		320641550	2	SUPPORTO INT.	SUPPORT	HALTERUNG	SUPPORT	SOPORTE
		320641750	2	SUPPORTO EST.	SUPPORT	LAGERHALTER	BEARING SUPPORT	SOPORTE
		320642350	1	FERMO DI SICUREZZA	ARRET	ARRETIERUNG	STOP	TOPE
		320642550	40	BOCCOLA EST.	DOUILLE	BUECHSE	BUSH	CASQUILLO
		320640550	2	CUSCINETTO	ROULEMENT	LAGER	BEARING	RODAMIENTO
		320640650	2	ELEMENTO DI BLOCCO	ELEMENT DE BLOC	BLOCKELEMENTE	BLOCK ELEMENT	ELEMENT DE BLOQUE
		320640750	2	ANELLO DI SICUREZZA	ARRETOIR	SICHERUNGSRING	LOCK RING	ANILLO DE FRENO
		320640850	2	GHIERA	VIROLE	GEWINDERING	RING NUT	VIROLA
C 1171		320706150	40	COLTELLO	COUTEAU	SCHLEGEL MESSER	KNIFE	CUCHILLO
C 1171		320706250	33	CONTROCOLTELLO	CONTRE-COUTEAU	GEGENMESSER	SHEAR-KNIFE	CONTRA-CUCHILLO
		320706350	40	BOCCOLA INT.	DOUILLE	BUECHSE	BUSH	CASQUILLO
C 1171		320744350	1	PIASTRA PORTA CONTROC.	PLAQUE	MESSERTRAEGER	PLATE	PLACA
C 1171		320744450	1	ASTA	TIGE	RUNDSTAB	ROD	VARILLA
C 1171		320744500	1	ROTORE COMPLETO	ROTOR	MESSERTROMMEL	ROTOR	ROTOR
D 1171		321721850	2	SUPPORTO INTERNO	SUPPORT	HALTERUNG	SUPPORT	SOPORTE
D 1171		321721950	2	SUPPORTO ESTERNO	SUPPORT	HALTERUNG	SUPPORT	SOPORTE
D 1171		321722050	2	GUARNIZIONE INTERNA	JOINT	DICHTUNG	GASKET	JUNTA
D 1171		321722150	2	GUARNIZIONE ESTERNA	JOINT	DICHTUNG	GASKET	JUNTA
D 1171		321722350	1	PIASTRA PORTA CONTROC.	PLAQUE	MESSERTRAEGER	PLATE	PLACA
D 1171		321722650	1	ASTA	TIGE	RUNDSTAB	ROD	VARILLA
D 1171		321722850	33	CONTROCOLTELLO	CONTRE-COUTEAU	GEGENMESSER	SHEAR-KNIFE	CONTRA-CUCHILLO
D 1171		321723000	1	ROTORE COMPLETO	ROTOR	MESSERTROMMEL	ROTOR	ROTOR
D 1171		321723250	40	COLTELLO	COUTEAU	SCHLEGEL MESSER	KNIFE	CUCHILLO
D 1171		321723350	2	COPERCHIO	COUVERCLE	DECKEL	COVER	TAPA
		35561 1220	6	RONDELLA	RONDELLE	SCHEIBE	WASHER	ARANDELA

https://www.tractormanualpdf.info/

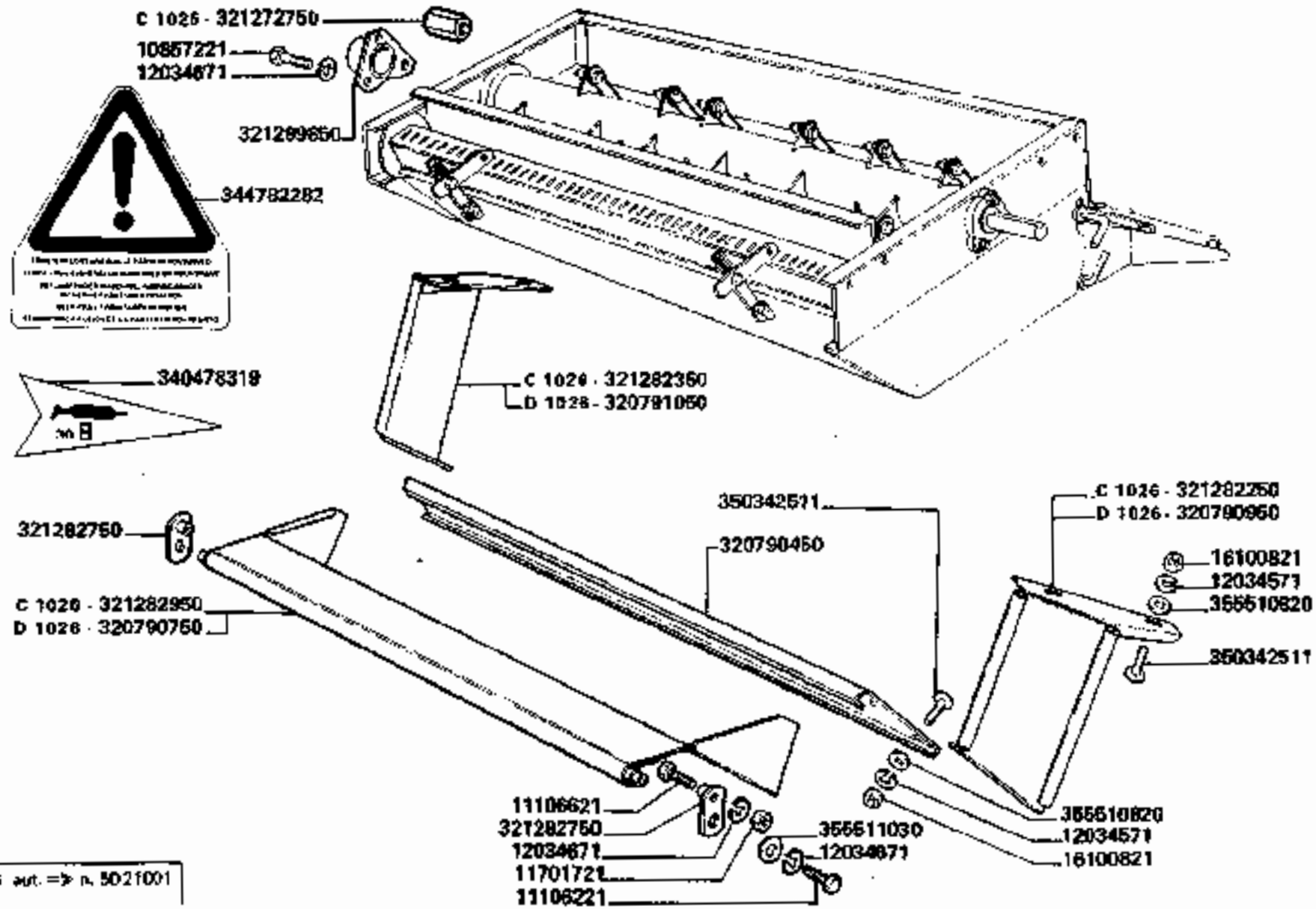

D 1026 aut. => n. 5021001

3790-3790R

TRINCIAPAGLIA (MEZÖGEP) - PROTEZIONI

Hache-paille - Protections
Strohhacksler - Schutzbleche

Straw chopper - Guards
Cortador de paja - Protecciones

148.11

https://www.tractormanualpdf.info/

MODIF.	ANT. MODIF.	N. ORDIN.	Q	DENOMINAZIONE	DESIGNATION	BENENNUNG	DESCRIPTION	DENOMINACIONES
		10857221	1	VITE	VIS	SCHRAUBE	SCREW	TORNILLO
		11106221	2	VITE	VIS	SCHRAUBE	SCREW	TORNILLO
		11106621	2	VITE	VIS	SCHRAUBE	SCREW	TORNILLO
		11701721	2	DADO	ECROU	MUTTER	NUT	TUERCA
		12034571	8	ROSETTA ELASTICA	RONDELLE W	FEDERSCHEIBE	SPRING WASHER	ARANDELA ELASTICA
		12034671	8	ROSETTA ELASTICA	RONDELLE W	FEDERSCHEIBE	SPRING WASHER	ARANDELA ELASTICA
		16100821	8	DADO	ECROU	MUTTER	NUT	TUERCA
	321282550	320790450	1	PROTEZIONE FISSA	PROTECTION	SCHUTZBLECH	GUARD	PROTECCION
D 1026		320790750	1	PROTEZIONE MOBILE	PROTECTION	SCHUTZBLECH	GUARD	PROTECCION
D 1026		320790950	1	SUPP. S. PROTEZ.	SUPPORT	HALTERUNG	SUPPORT	SOPORTE
D 1026		320791050	1	SUPP. D. PROTEZ.	SUPPORT	HALTERUNG	SUPPORT	SOPORTE
C 1026		321272750	1	DADO SPECIALE	ECROU	MUTTER	NUT	TUERCA
C 1026		321282250	1	SUPPORTO S. PROTEZ.	SUPPORT	HALTERUNG	SUPPORT	SOPORTE
C 1026		321282350	1	SUPPORTO D. PROTEZ.	SUPPORT	HALTERUNG	SUPPORT	SOPORTE
		321282750	2	PIASTRINA	PLAQUETTE	PLAETTCHEN	PLATE	PLACA
C 1026		321202950	1	PROTEZIONE MOBILE	PROTECTION	SCHUTZBLECH	GUARD	PROTECCION
	321272850	321298850	1	PROTEZIONE	PROTECTION	SCHUTZ	GUARD	PROTECCION
		340478319	2	DECALCOMANIA	DECALCOMANIE	ABZIEHBILD	TRANSFER	CALCOMANIA
		344782282	3	DECALCOMANIA	DECALCOMANIE	ABZIEHBILD	TRANSFER	CALCOMANIA
		350342511	8	VITE	VIS	SCHRAUBE	SCREW	TORNILLO
		355510820	8	RONDELLA	RONDELLE	SCHEIBE	WASHER	ARANDELA
		355511030	2	RONDELLA	RONDELLE	SCHEIBE	WASHER	ARANDELA

https://www.tractormanualpdf.info/

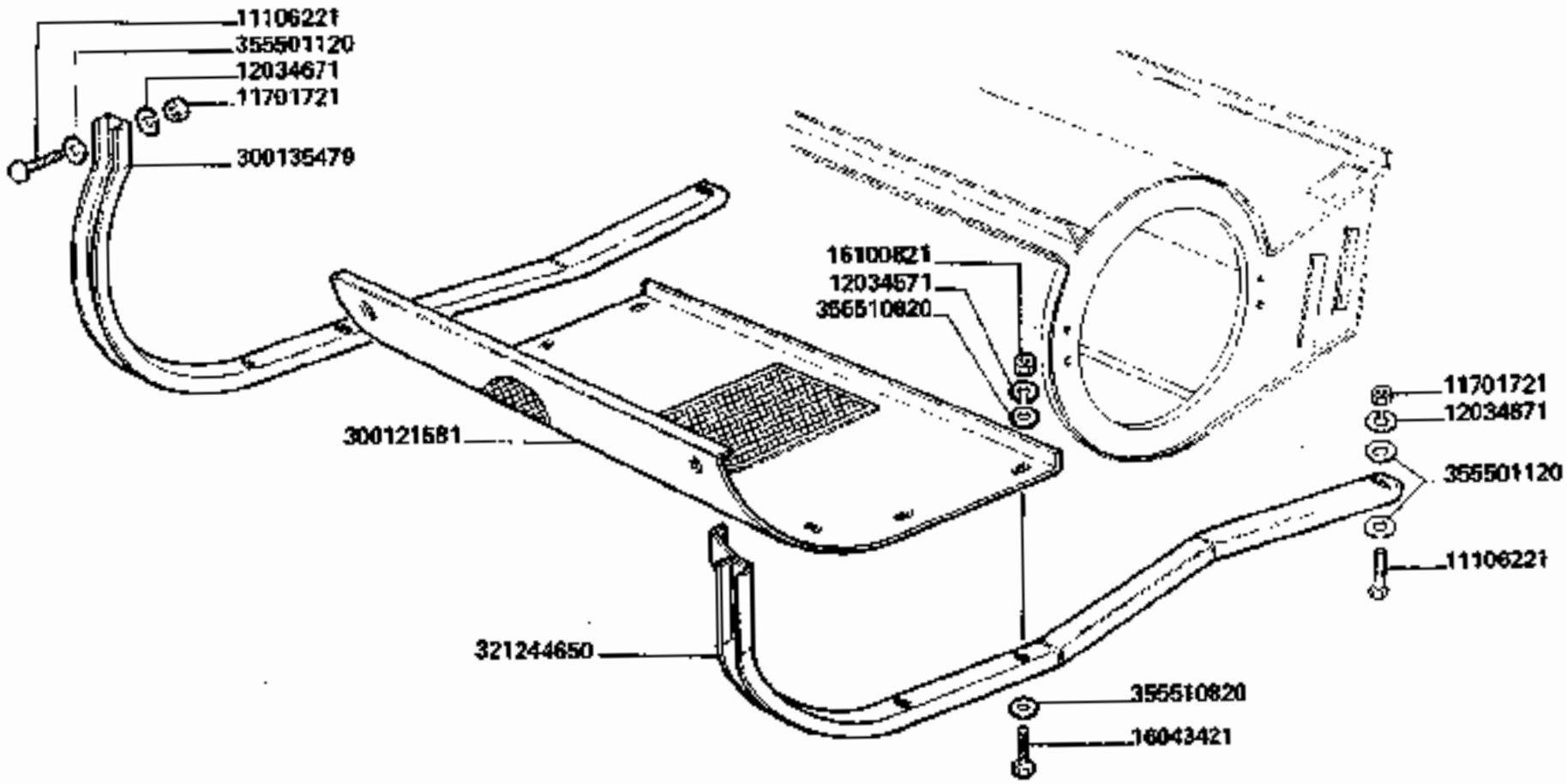

3790-3790R

PROTEZIONE CASSA VENTILATORE

Protecteur caisse du ventilateur
Schutzgehäusegebläse

Fan housing guard
Proteccione caja del ventilador

157

https://www.tractormanualpdf.info/

MODIF.	ANT. MODIF.	N. ORDIN.	Q	DENOMINAZIONE	DESIGNATION	BENENNUNG	DESCRIPTION	DENOMINACIONES
		11106221	3	VITE	VIS	SCHRAUBE	SCREW	TORNILLO
		11701721	3	DADO	ECROU	MUTTER	NUT	TUERCA
		12034571	8	ROSETTA ELASTICA	RONDELLE W	FEDERSCHEIBE	SPRING WASHER	ARANDELA ELASTICA
		12034671	3	ROSETTA ELASTICA	RONDELLE W	FEDERSCHEIBE	SPRING WASHER	ARANDELA ELASTICA
		16043421	8	VITE	VIS	SCHRAUBE	SCREW	TORNILLO
		16100821	8	DADO	ECROU	MUTTER	NUT	TUERCA
		300121581	1	PROTEZ. VENTILATORE	PROTECTION	SCHUTZBLECH	FAN GUARD	PROTECCION
		300135479	1	PROFILO D. SUPP.	SUPPORT	HALTERUNG	SUPPORT	SOPORTE
	300121580	321244650	1	PROFILO S. SUPPORTO	SUPPORT	HALTERUNG	SUPPORT	TUERCA
		355501120	5	RONDELLA	RONDELLE	SCHEIBE	WASHER	ARANDELA
		355510320	16	RONDELLA	RONDELLE	SCHEIBE	WASHER	ARANDELA

https://www.tractormanualpdf.info/

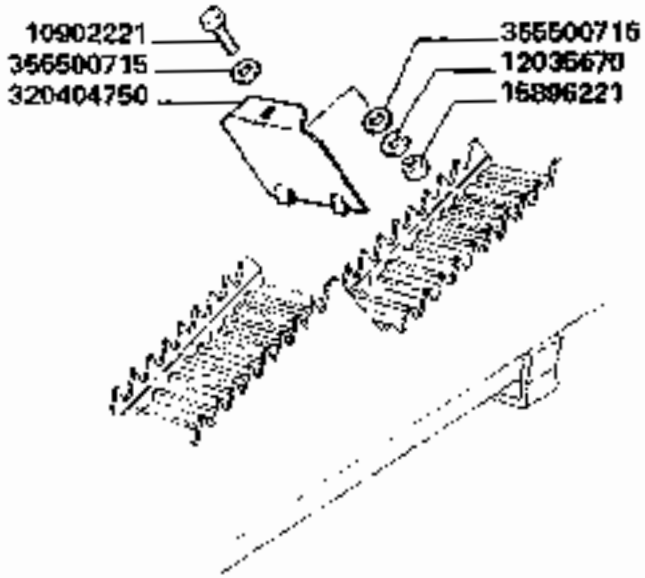

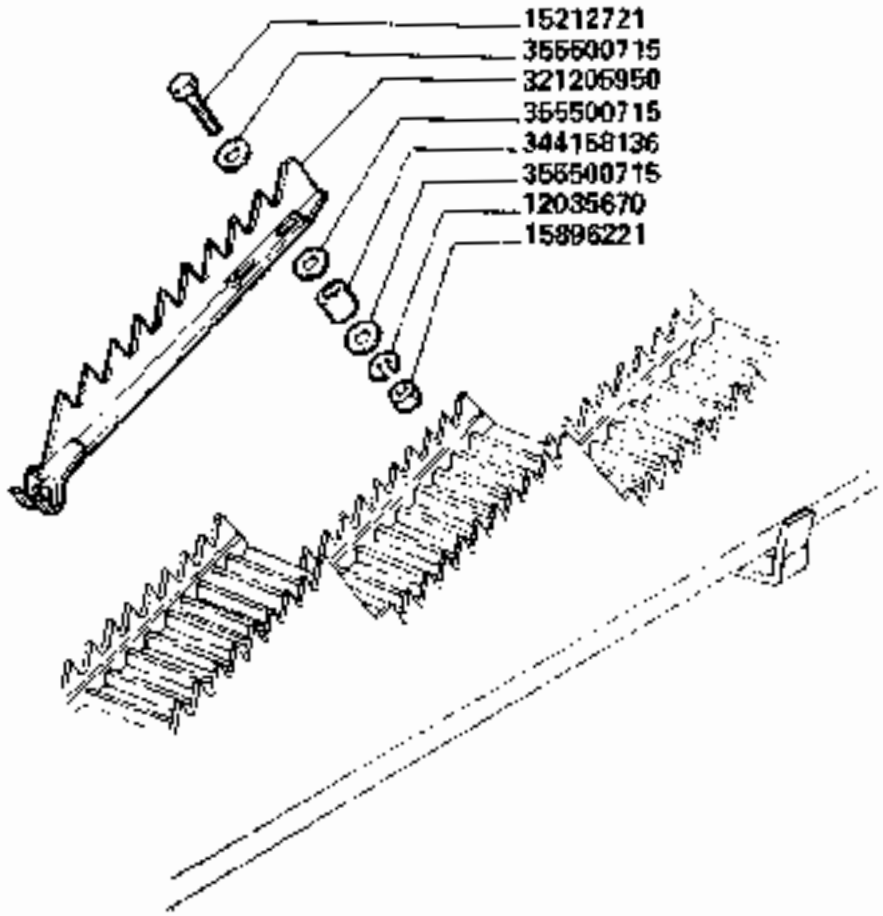

CHIUSURA E ALZAPAGLIA SU SCUOTIPAGLIA

Fermeture et hausse-paille sur secoueurs
Abblendbleche fuer fallstufen und strohhebereiter
Straw walker step blanking plates and rider
Cierre y levanta paja sobre sacudidores

https://www.tractormanualpdf.info/

MODIF.	ANT. MODIF.	N. ORDIN.	Q	DENOMINAZIONE	DESIGNATION	BENENNUNG	DESCRIPTION	DENOMINACIONES
		10902221	20	VITE	VIS	SCHRAUBE	SCREW	TORNILLO
		12035670	20	ROSETTA ELASTICA	RONDELLE W	FEDERSCHEIBE	SPRING WASHER	ARANDELA ELASTICA
		15896221	20	DADO	ECROU	MUTTER	NUT	TUERCA
		320404750	20	CHIUSURA ALZATE	FERMETURE	ABDECKUNG	BLANKING PLATE	CIERRE
		355500715	40	RONDELLA	RONDELLE	SCHEIBE	WASHER	ARANDELA
		12035670	20	ROSETTA ELASTICA	RONDELLE W	FEDERSCHEIBE	SPRING WASHER	ARANDELA ELASTICA
		15212721	20	VITE	VIS	SCHRAUBE	SCREW	TORNILLO
		15896221	20	DADO	ECROU	MUTTER	NUT	TUERCA
		321205950	20	ALZAPAGLIA A CRESTE PARALLELE	HAUSSE-PAILLE A DENTS DE SCIE	STROHHEBERREITER	STRAW-LIFTER RIDER	LEVANTA PAJA A ESCALON PARALLELE
		344158136	20	BOCCOLA	BAGUE	BUECHSE	BUSH	CASQUILLO
		355500715	80	RONDELLA	RONDELLE	SCHEIBE	WASHER	ARANDELA

https://www.tractormanualpdf.info/

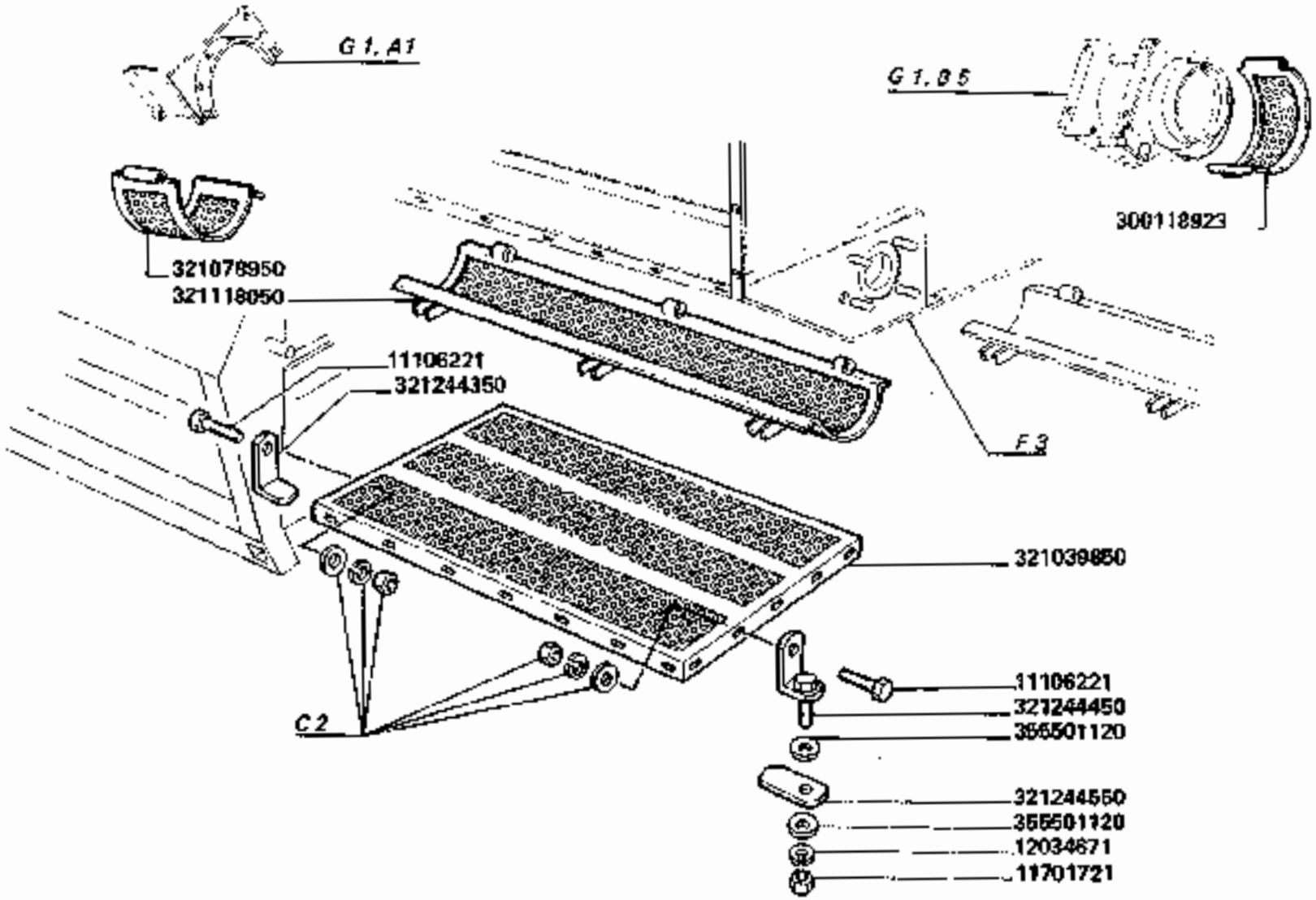

ALLESTIMENTO SOJA

Version soja
Ausruestung fuer soja

Equipment for soy
Alistamiento soja

https://www.tractormanualpdf.info/

MODIF.	ANT. MODIF.	N. ORDIN.	Q	DENOMINAZIONE	DESIGNATION	BENENNUNG	DESCRIPTION	DENOMINACIONES
		11106221	4	VITE	VIS	SCHRAUBE	SCREW	TORNILLO
		11701721	2	DADO	ECROU	MUTTER	NUT	TUERCA
		12034671	2	ROSETTA ELASTICA	RONDELLE W	FEDERSCHEIBE	SPRING WASHER	ARANDELA ELASTICA
		300118923	1	PORTELLO INF.	PORTE	DECKEL	DOOR	PORTILLO
		321039850	1	FONDO CASSA	FOND	BODENBLECH	BOTTOM PLATE	CHAPA DE FONDO
		321078960	1	PORTELLO INF. ELEV.	PORTE	DECKEL	DOOR	PORTILLO
		321118050	1	PORTELLO FORATO CANALE	PORTE	DECKEL	DOOR	PORTILLO
		321244350	2	SQUADRETTA	EQUERRE	HALTER	BRACKET	APOYO
		321244450	2	SQUADRETTA	EQUERRE	HALTER	BRACKET	APOYO
		321244550	2	LAMA RITEGNO	PLAQUETTE	PLAETTCHEN	PLATE	PLACA
		355501120	4	RONDELLA	RONDELLE	SCHEIBE	WASHER	ARANDELA

https://www.tractormanualpdf.info/

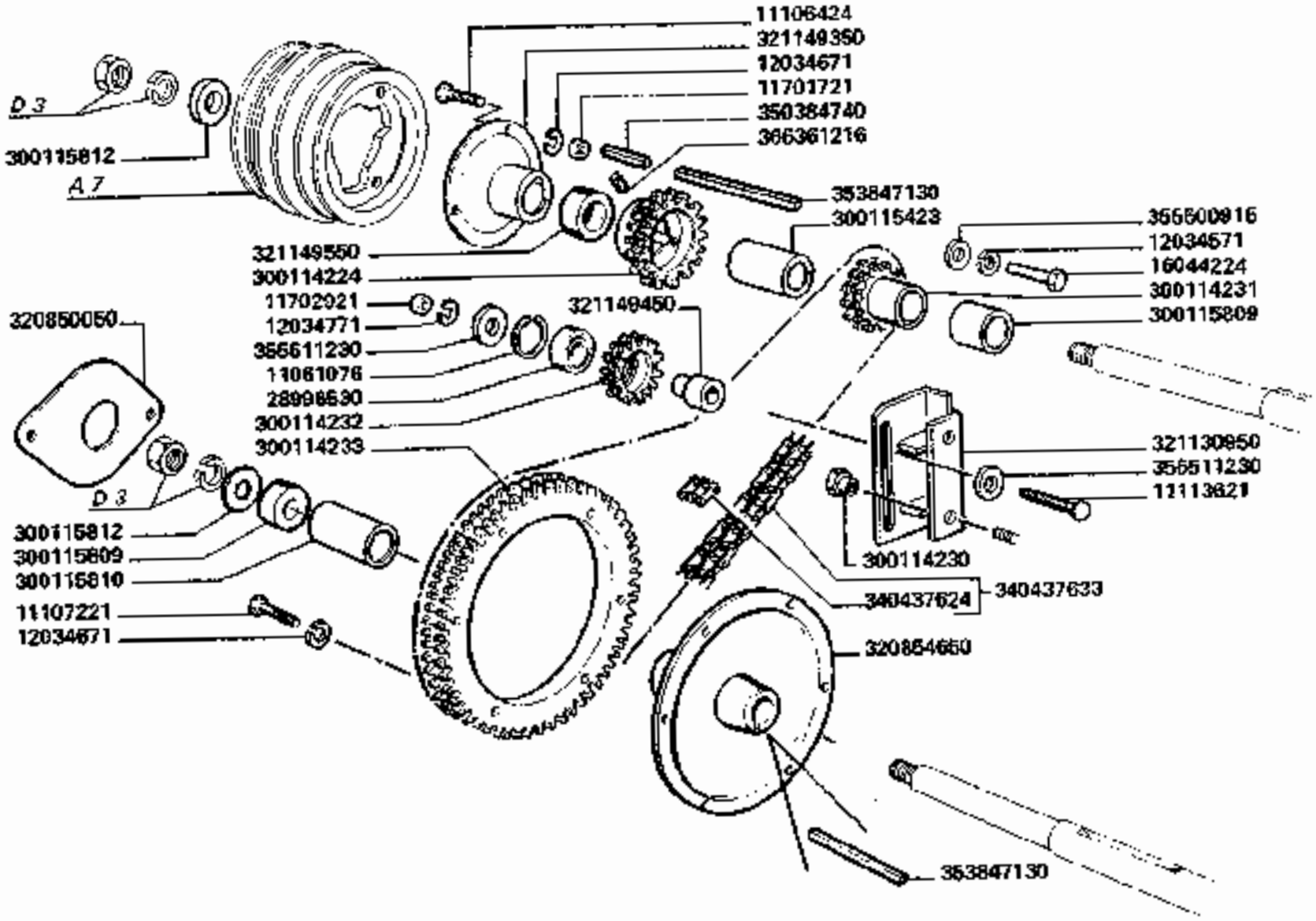

3790-3790R

TRASMISSIONE BATTITORE A CATENA

Transmission batteur a chaine
Kettenantrieb fuer trommel

Chain drive for drum
Transmision cilindro con cadena

165

1/2

https://www.tractormanualpdf.info/

MODIF.	ANT. MODIF.	N. ORDIN.	Q	DENOMINAZIONE	DESIGNATION	BENENNUNG	DESCRIPTION	DENOMINACIONES
		11061076	1	ANELLO ELASTICO	ARRETOIR	SICHERUNGSRING	LOCKRING	ANILLO DE FRENO
		11106424	3	VITE	VIS	SCHRAUBE	SCREW	TORNILLO
		11107221	8	VITE	VIS	SCHRAUBE	SCREW	TORNILLO
		11113621	1	VITE	VIS	SCHRAUBE	SCREW	TORNILLO
		11701721	3	DADO	ECROU	MUTTER	NUT	TUERCA
		11702921	1	DADO	ECROU	MUTTER	NUT	TUERCA
		12034571	2	ROSETTA ELASTICA	RONDELLE W	FEDERSCHEIBE	SPRING WASHER	ARANDELA ELASTICA
		12034671	13	ROSETTA ELASTICA	RONDELLE W	FEDERSCHEIBE	SPRING WASHER	ARANDELA ELASTICA
		12034771	1	ROSETTA ELASTICA	RONDELLE W	FEDERSCHEIBE	SPRING WASHER	ARANDELA ELASTICA
		14420121	8	VITE	VIS	SCHRAUBE	SCREW	TORNILLO
		16044224	2	VITE	VIS	SCHRAUBE	SCREW	TORNILLO
		28996530	1	CUSCINETTO	ROULEMENT	LAGER	BEARING	RODAMIENTO
		300114224	1	INGRANAGGIO	PIGNON	ZAHNRAD	GEAR	PINON
		300114230	2	DADO	ECROU	MUTTER	NUT	TUERCA
		300114231	1	INGRANAGGIO	PIGNON	ZAHNRAD	GEAR	PINON
		300114232	1	TENDICATENA	PIGNON TENDEUR	KETTENSPANNRITZEL	JOCKEY SPROCKET	PINON TENSOR
		300114233	1	CORONA DENTATA	COURONNE DENTEE	ZAHNKRANZ	RING GEAR	CORONA DENTADA
		300115423	1	DISTANZIATORE	ENTRETOISE	DISTANZSTUECK	SPACER	ESPACIADOR
		300115809	2	DISTANZIATORE	ENTRETOISE	DISTANZSTUECK	SPACER	ESPACIADOR
		300115810	1	DISTANZIATORE	ENTRETOISE	DISTANZSTUECK	SPACER	ESPACIADOR
		300115812	2	RONDELLA	RONDELLE	SCHEIBE	WASHER	ARANDELA
		300117384	1	INGRANAGGIO	PIGNON	ZAHNRAD	GEAR	PINON

../..

https://www.tractormanualpdf.info/

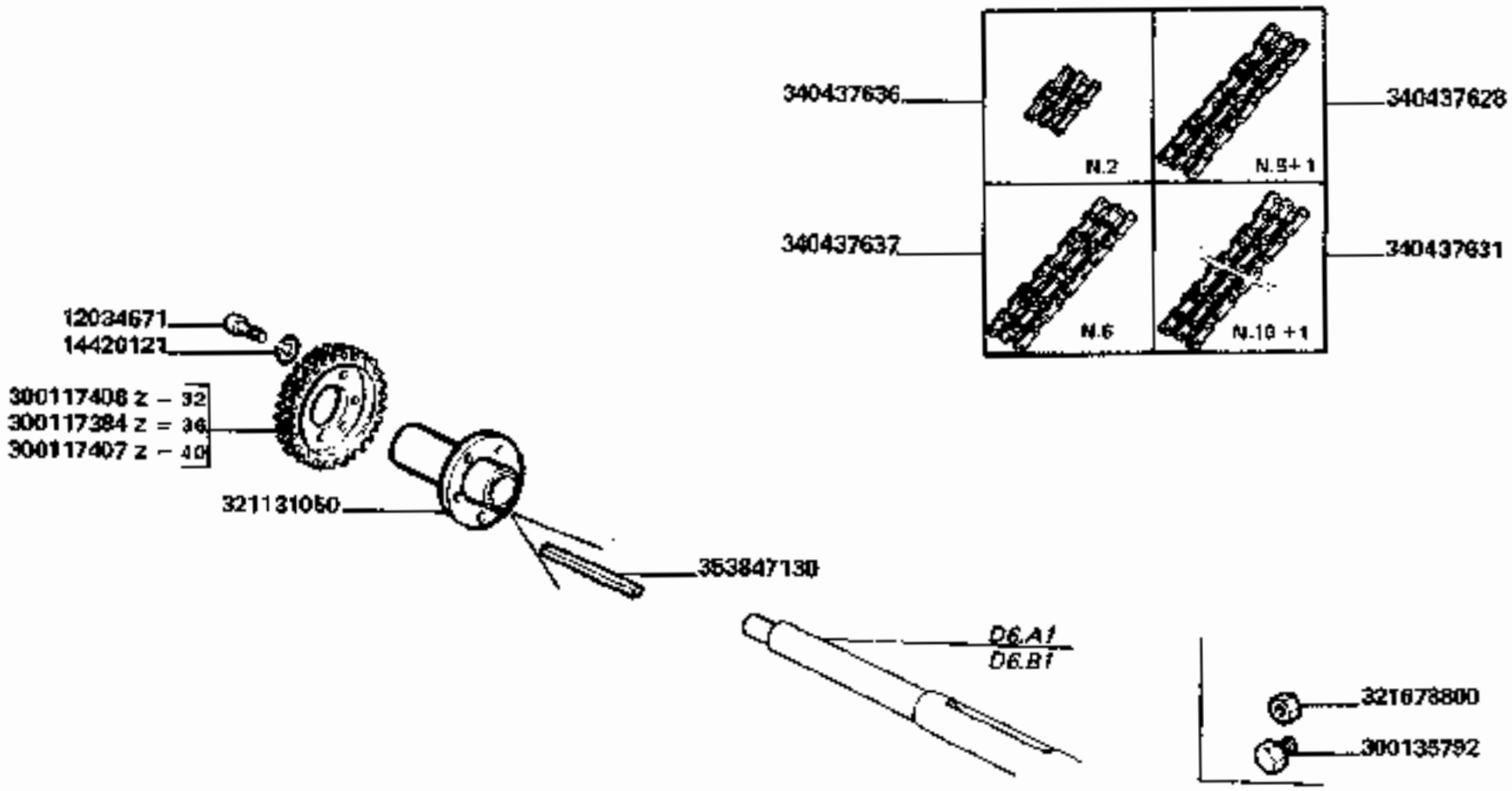

3790-3790R

TRASMISSIONE BATTITORE A CATENA

Transmission batteur a chaine
Kettenantrieb fuer trommel
Chain drive for drum
Transmision cilindro con cadena

https://www.tractormanualpdf.info/

MODIF.	ANT. MODIF.	N. ORDIN.	Q	DENOMINAZIONE	DESIGNATION	BENENNUNG	DESCRIPTION	DENOMINACIONES
		300117407	1	INGRANAGGIO	PIGNON	ZAHNRAD	GEAR	PINON
		300117408	1	INGRANAGGIO	PIGNON	ZAHNRAD	GEAR	PINON
		300135792	1	TAPPO	BOUCHON	STOPFEN	PLUG	TAPON
		320850050	1	CHIUSURA SU PROTEZ.	FERMETURE	KLAPPE	COVER	CIERRE
		320854650	1	MOZZO CORONA	MOYEU	NABE	HUB	CUBO
		321130950	1	SUPPORTO TENDICATENA	SUPPORT	HALTERUNG	SUPPORT	SOPORTE
		321131050	1	MOZZO	MOYEU	NABE	HUB	CUBO
		321149350	1	MOZZO PULEGGIA	MOYEU	NABE	HUB	CUBO
		321149450	1	DISTANZIATORE	ENTRETOISE	DISTANZBUECHSE	SPACER	ESPACIADOR
		321149550	1	DISTANZIATORE	ENTRETOISE	DISTANZBUECHSE	SPACER	ESPACIADOR
		321678800	1	TAPPO	BOUCHON	STOPFEN	PLUG	TAPON
		340437624	(1)	MAGLIA GIUNZIONE	MAILLON JONCTION	KETTENSCHLOSS	CONNECTING LINK	ESLABON DE EMPATE
		340437628	1	SPEZZONE CATENA	ELEMENT CHAINE	KETTENELEMENTE	CHAIN ELEMENT	ELEMENTO CADENA
		340437631	1	SPEZZONE CATENA	ELEMENT CHAINE	KETTENELEMENTE	CHAIN ELEMENT	ELEMENTO CADENA
	340437634	340437633	1	CATENA	CHAINE	KETTE	CHAIN	CADENA
		340437636	1	SPEZZONE CATENA	ELEMENT CHAINE	KETTENELEMENTE	CHAIN ELEMENT	ELEMENTO CADENA
		340437637	1	SPEZZONE CATENA	ELEMENT CHAINE	KETTENELEMENTE	CHAIN ELEMENT	ELEMENTO CADENA
		350384740	1	LINGUETTA	CLAVETTE	KEIL	KEY	CHAVETA
		353847130	1	LINGUETTA	CLAVETTE	KEIL	KEY	CHAVETA
		355500915	2	RONDELLA	RONDELLE	SCHEIBE	WASHER	ARANDELA
		355511230	2	RONDELLA	RONDELLE	SCHEIBE	WASHER	ARANDELA
		368361216	1	VITE	VIS	SCHRAUBE	SCREW	TORNILLO

https://www.tractormanualpdf.info/

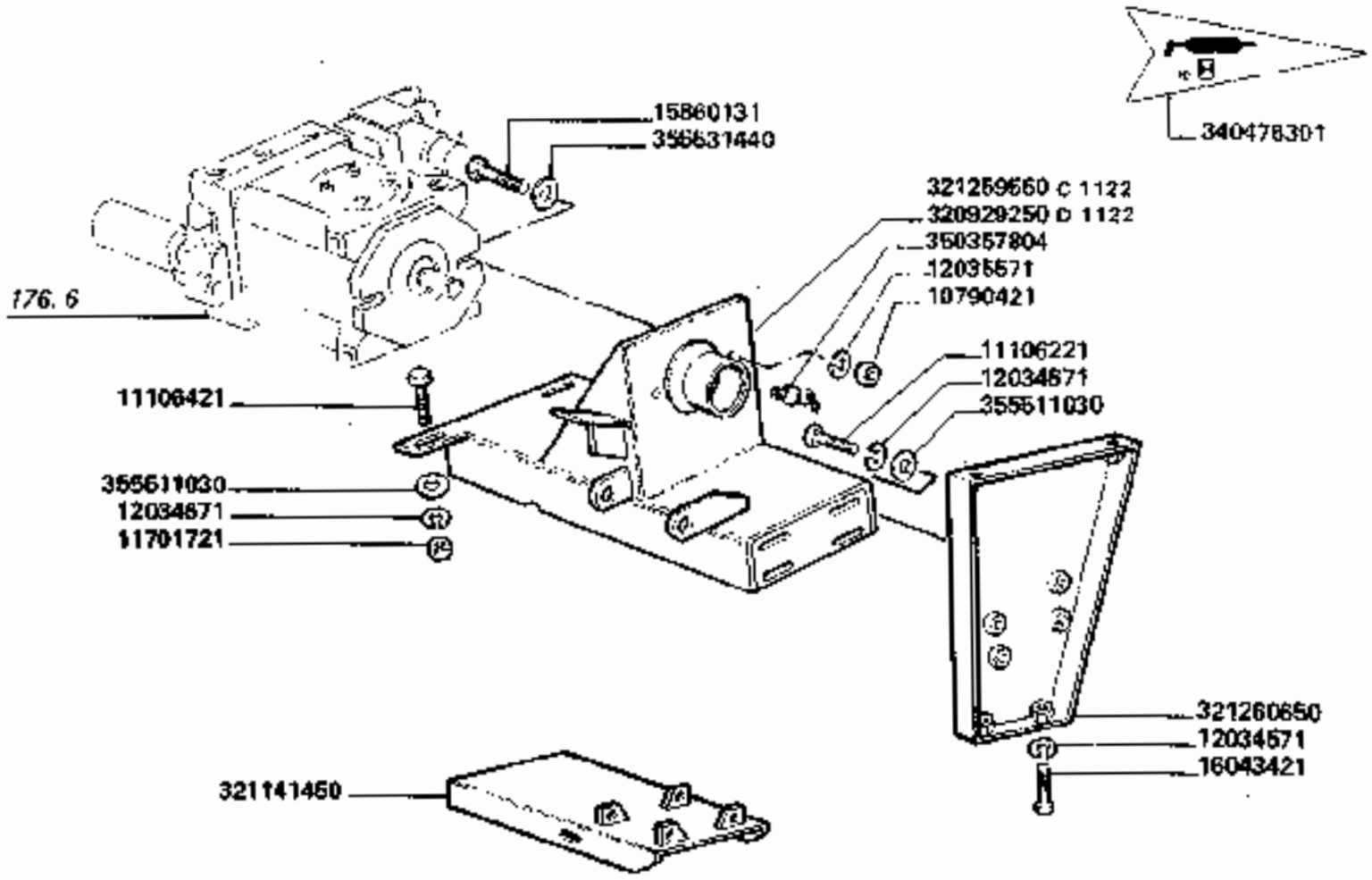

D 1122 aut. => n. 5D21626

3790

TRINCIASTOCCHI SUPPORTO POMPA

Déchaumeuse - Support pompe
Unterbauhaecksler - Pumpenhalter

Stalk chopper - Pump support
Picador - Soporte bomba

176.2

https://www.tractormanualpdf.info/

MODIF.	ANT. MODIF.	N. ORDIN.	Q	DENOMINAZIONE	DESIGNATION	BENENNUNG	DESCRIPTION	DENOMINACIONES
		10790421	2	DADO	ECROU	MUTTER	NUT	TUERCA
		11106221	4	VITE	VIS	SCHRAUBE	SCREW	TORNILLO
		11106421	2	VITE	VIS	SCHRAUBE	SCREW	TORNILLO
		11701721	2	DADO	ECROU	MUTTER	NUT	TUERCA
		12034571	2	ROSETTA ELASTICA	RONDELLE W	FEDERSCHEIBE	SPRING WASHER	ARANDELA ELASTICA
		12034671	6	ROSETTA ELASTICA	RONDELLE W	FEDERSCHEIBE	SPRING WASHER	ARANDELA ELASTICA
		12035571	2	ROSETTA ELASTICA	RONDELLE W	FEDERSCHEIBE	SPRING WASHER	ARANDELA ELASTICA
		15860131	2	VITE	VIS	SCHRAUBE	SCREW	TORNILLO
		16043421	2	VITE	VIS	SCHRAUBE	SCREW	TORNILLO
D 1122		320929250	1	SUPPORTO POMPA	SUPPORT	HALTERUNG	SUPPORT	SOPORTE
		321141450	1	SUPPORTO COMPRESSORE	SUPPORT	HALTERUNG	SUPPORT	SOPORTE
C 1122		321269550	1	SUPPORTO POMPA	SUPPORT	HALTERUNG	SUPPORT	SOPORTE
		321260550	1	MENSOLA	CONSOLE	STUETZE	REINFORCEMENT	REFUERZO
		340478301	1	DECALCOMANIA	DECALCOMANIE	ABZIEHBILD	TRANSFER	CALCOMANIA
		350357804	1	INGRASSATORE	GRAISSEUR	SCHMIERNIPPEL	GREASE NIPPLE	ENGRASADOR
		355511030	6	RONDELLA	RONDELLE	SCHEIBE	WASHER	ARANDELA
		355531440	2	RONDELLA	RONDELLE	SCHEIBE	WASHER	ARANDELA

https://www.tractormanualpdf.info/

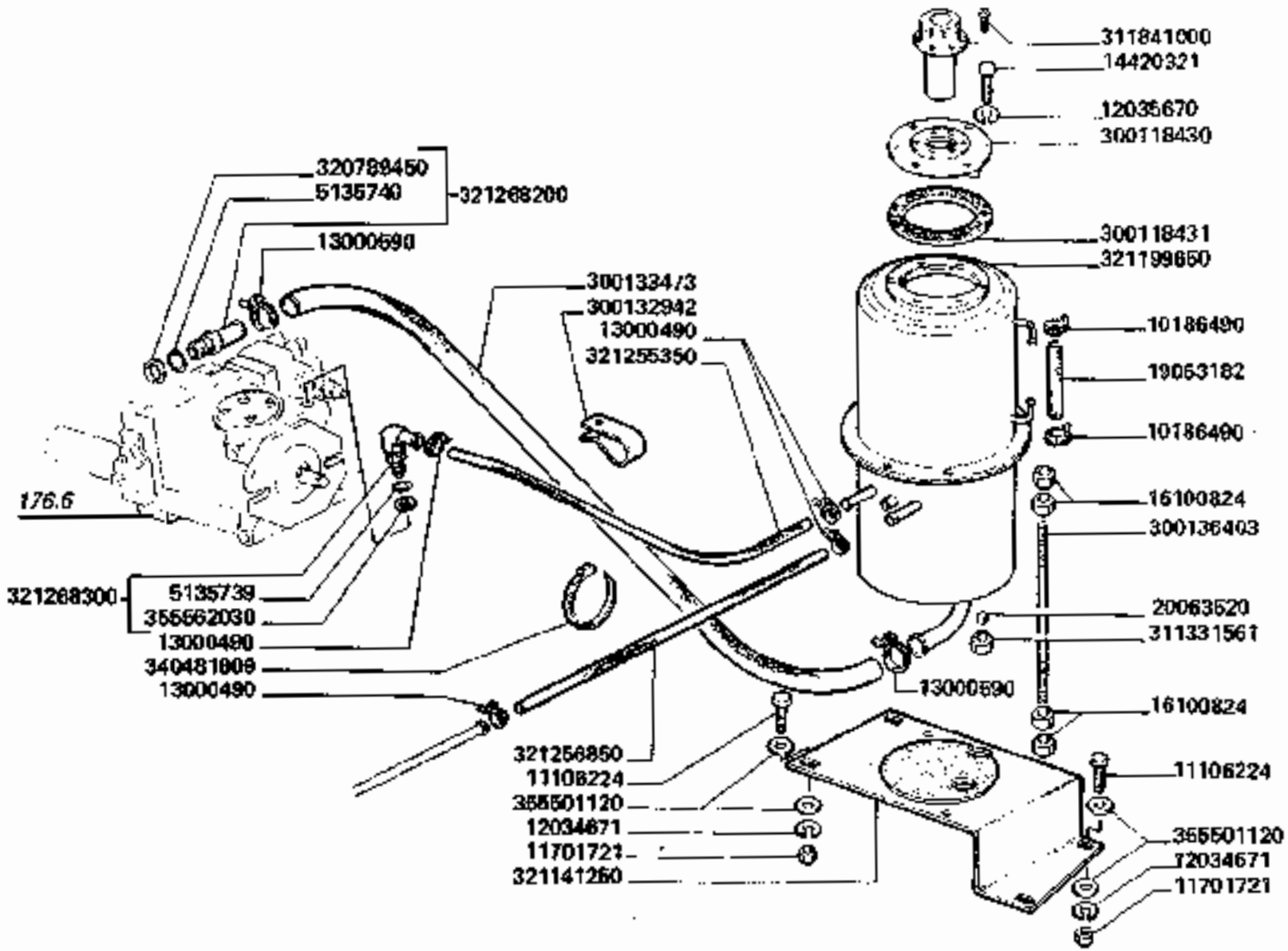

3790

TRINCIASTOCCHI - SERBATOIO OLIO

Déchaumeuse - Reservoir de huile
Unterbauhaecksler - Oeltank

Stalk chopper - Oil tank
Picador - Deposito de aceite

176.3

https://www.tractormanualpdf.info/

MODIF.	ANT. MODIF.	N. ORDIN.	Q	DENOMINAZIONE	DESIGNATION	BENENNUNG	DESCRIPTION	DENOMINACIONES
		5135739	(1)	GUARNIZIONE	JOINT	O-RING	O.RING	JUNTA
	14457780	5135740	(1)	GUARNIZIONE	JOINT	O-RING	O.RING	JUNTA
		10186490	2	COLLARE	COLLIER	SCHELLE	CLAMP	COLLAR
		11106224	4	VITE	VIS	SCHRAUBE	SCREW	TORNILLO
		11701721	4	DADO	ECROU	MUTTER	NUT	TUERCA
		12034671	4	ROSETTA ELASTICA	RONDELLE W	FEDERSCHEIBE	SPRING WASHER	ARANDELA ELASTICA
		12035670	8	ROSETTA ELASTICA	RONDELLE W	FEDERSCHEIBE	SPRING WASHER	ARANDELA ELASTICA
		13000490	4	COLLARE	COLLIER	SCHELLE	CLAMP	COLLAR
		13000590	2	COLLARE	COLLIER	SCHELLE	CLAMP	COLLAR
		14420321	8	VITE	VIS	SCHRAUBE	SCREW	TORNILLO
		16100824	8	DADO	ECROU	MUTTER	NUT	TUERCA
	300196426	19063182	M	TUBO	TUYAU	ROHR	PIPE	TUBO
		20063520	1	SFERA	BILLE	KUGEL	BALL	BOLA
		300118430	1	PIASTRA	PLAQUE	PLATTE	PLATE	PLACA
		300118431	1	GUARNIZIONE	JOINT	DICHTUNG	GASKET	JUNTA
		300132942	1	FASCETTA	COLLIER	SCHELLE	CLAMP	COLLAR
		300133473	1	TUBO FLESSIBILE	TUYAU FLEXIBLE	SCHLAUCH	HOSE	TUBO FLEXIBLE
		300136403	2	TIRANTE	TIRANT	SPANNBOLZEN	TIE-ROD	TIRANTE
		311331561	1	DADO	ECROU	MUTTER	NUT	TUERCA
		311841000	1	SFIATO COMPL.	RENIFLARD	ENTLUEFTER	VENT	RESPIRADERO
		320789450	(1)	RONDELLA	RONDELLE	SCHEIBE	WASHER	ARANDELA
		321141250	1	SUPPORTO SERBATOIO	SUPPORT	HALTERUNG	SUPPORT	SOPORTE
		321199650	1	SERBATOIO OLIO	RESERVOIR D'HUILE	HYDRAULIKTANK	HYDRAULIK TANK	DEPOSITO HIDRAUL.
		321255350	1	TUBO DRENAGGIO	TUYAU	ROHR	PIPE	TUBO
		321256850	1	TUBO	TUYAU	ROHR	PIPE	TUBO
		321268200	1	RACCORDO COMPL.	RACCORD	STUTZEN	CONNECTION	RACOR
		321268300	1	RACCORDO COMPL.	RACCORD	STUTZEN	CONNECTION	RACOR
		340481809	4	FASCETTA	COLLIER	HALTERBAND	STRAP	ABRAZADERA
		355501120	4	RONDELLA	RONDELLE	SCHEIBE	WASHER	ARANDELA
		355562030	(1)	RONDELLA	RONDELLE	SCHEIBE	WASHER	ARANDELA

https://www.tractormanualpdf.info/

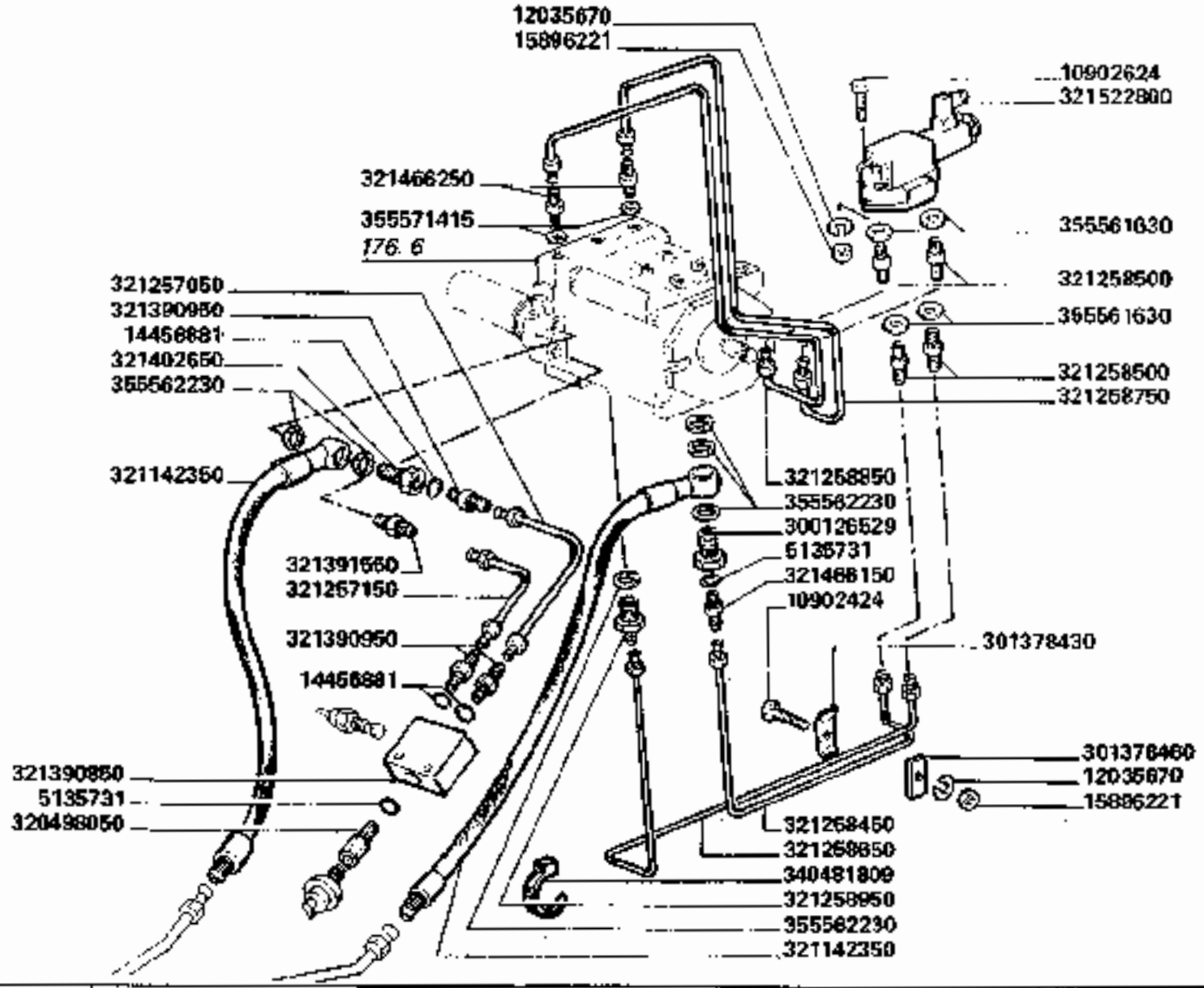

TRINCIASTOCCHI - TUBAZIONI DA POMPA A SCAMBIATORE DI CALORE

Déchaumeuse - Tuyauteries entre pompe et echangeur de chaleur

Stalk chopper - Tubing from pump to heat echanger

Unterbauhaecksler - Leitungen von pumpen zu Wasserkühlungsgerät

Picador - Tuberias de bomba a cambiador de calor

3790

176.4

https://www.tractormanualpdf.info/

MODIF.	ANT. MODIF.	N. ORDIN.	Q.	DENOMINAZIONE	DESIGNATION	BENENNUNG	DESCRIPTION	DENOMINACIONES
		5135731	2	GUARNIZIONE	JOINT	O-RING	O.RING	JUNTA
		10902421	3	VITE	VIS	SCHRAUBE	SCREW	TORNILLO
		10902621	2	VITE	VIS	SCHRAUBE	SCREW	TORNILLO
		12035670	5	ROSETTA ELASTICA	RONDELLE W	FEDERSCHEIBE	SPRING WASHER	ARANDELA ELASTICA
		14456981	3	GUARNIZIONE	JOINT	O-RING	O.RING	JUNTA
		15896221	5	DADO	ECROU	MUTTER	NUT	TUERCA
		300126529	1	BOCCHETTONE	VIS-CREUSE	HOHLSCHRAUBE	PIPE UNION	BOQUILLA
		301378430	3	BRIGLIA	COLLIER	HALTER	RETAINER	ABRAZADERA
		301378460	3	BRIGLIA	COLLIER	HALTER	RETAINER	ABRAZADERA
		320498050	1	RACCORDO	RACCORD	STUTZEN	UNION	RACOR
		321142350	2	TUBO FLESSIBILE	TUYAU FLEXIBLE	SCHLAUCH	HOSE	TUBO FLEXIBLE
		321257050	1	TUBO	TUYAU	ROHR	PIPE	TUBO
		321257150	1	TUBO	TUYAU	ROHR	PIPE	TUBO
		321258450	1	TUBO	TUYAU	ROHR	PIPE	TUBO
		321258500	4	RACCORDO	RACCORD	STUTZEN	UNION	RACOR
		321258650	1	TUBO	TUYAU	ROHR	PIPE	TUBO
		321258750	1	TUBO	TUYAU	ROHR	PIPE	TUBO
		321258850	1	TUBO	TUYAU	ROHR	PIPE	TUBO
		321258950	1	RACCORDO	RACCORD	STUTZEN	UNION	RACOR
		321390850	1	BLOCCHETTO TRASMETTIT.	COLLECTEUR	KOLLEKTOR	MANIFOLD	COLECTOR
		321390950	3	RACCORDO	RACCORD	STUTZEN	UNION	RACOR
		321391550	1	RACCORDO	RACCORD	STUTZEN	UNION	RACOR
		321402650	1	BOCCHETTONE	VIS-CREUSE	HOHLSCHRAUBE	PIPE UNION	BOQUILLA
		321466150	1	RACCORDO	RACCORD	STUTZEN	UNION	RACOR
		321466250	2	RACCORDO	RACCORD	STUTZEN	UNION	RACOR
		321522800	1	ELETTROVALVOLA	SOUPAPE ELECTR.	STEUERVENTIL	ELECTRO-VALVE	ELECTROVALVULA
		340481808	3	FASCETTA	COLLIER	HALTERBAND	STRAP	ABRAZADERA
		356561630	4	RONDELLA	RONDELLE	SCHEIBE	WASHER	ARANDELA
		356562230	6	RONDELLA	RONDELLE	SCHEIBE	WASHER	ARANDELA
		356571415	2	RONDELLA	RONDELLE	SCHEIBE	WASHER	ARANDELA

https://www.tractormanualpdf.info/

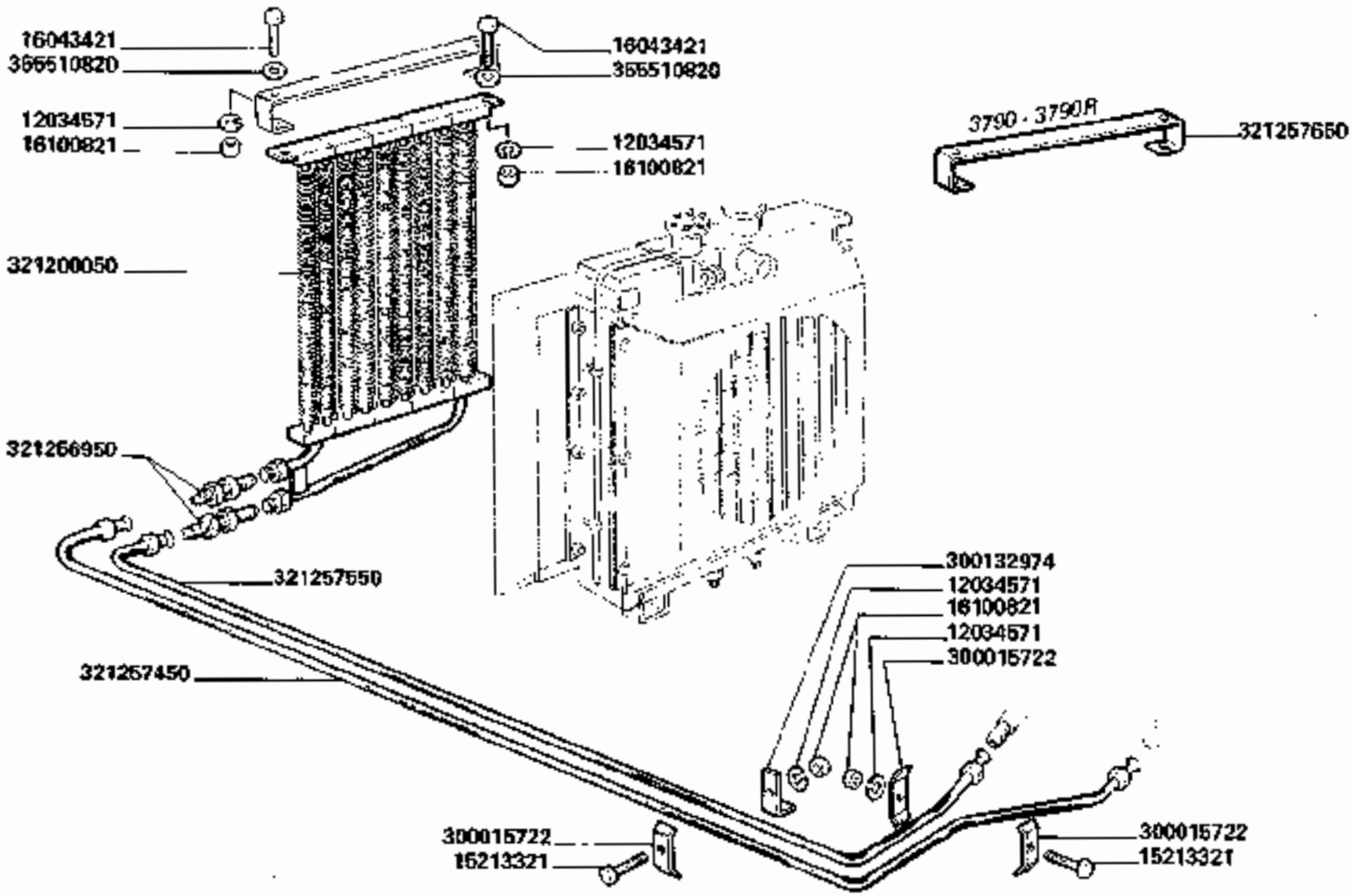

3790

TRINCIASTOCCHI - SCAMBIATORE DI CALORE

Déchaumeuse - Echangeur de caleur
Unterhauhaecksler - Waermetauscher

Stalk chopper - Heat exchanger
Picador - Cambiador de calor

176.5

https://www.tractormanualpdf.info/

MODIF.	ANT. MODIF.	N. ORDIN.	Q.	DENOMINAZIONE	DESIGNATION	BENENNUNG	DESCRIPTION	DENOMINACIONES
		12034571	4	ROSETTA ELASTICA	RONDELLE W	FEDERSCHEIBE	SPRING WASHER	ARANDELA ELASTICA
		15213321	3	VITE	VIS	SCHRAUBE	SCREW	TORNILLO
		16043421	4	VITE	VIS	SCHRAUBE	SCREW	TORNILLO
		16100321	4	DADO	ECROU	MUTTER	NUT	TUERCA
		300015722	4	BRIGLIA	COLLIER	HALTER	RETAINER	ABRAZADERA
		300132974	2	BRIGLIA	COLLIER	HALTER	RETAINER	ABRAZADERA
		321200050	1	SCAMBIATORE DI CALORE	EXANGEUR DE CHALEUR	WAERMETAUSCHER	HEAT EXCHANGER	CAMBIADOR DE CALOR
		321258950	2	PASSAPARETE PER TUBO	RACCORD	STUTZEN	UNION	RACOR
		321257450	1	TUBO	TUYAU	ROHR	PIPE	TUBO
		321257550	1	TUBO	TUYAU	ROHR	PIPE	TUBO
		321257650	1	SUPPORTO	SUPPORT	HALTERUNG	SUPPORT	SOPORTE
		355510820	4	RONDELLA	RONDELLE	SCHEIBE	WASHER	ARANDELA

https://www.tractormanualpdf.info/

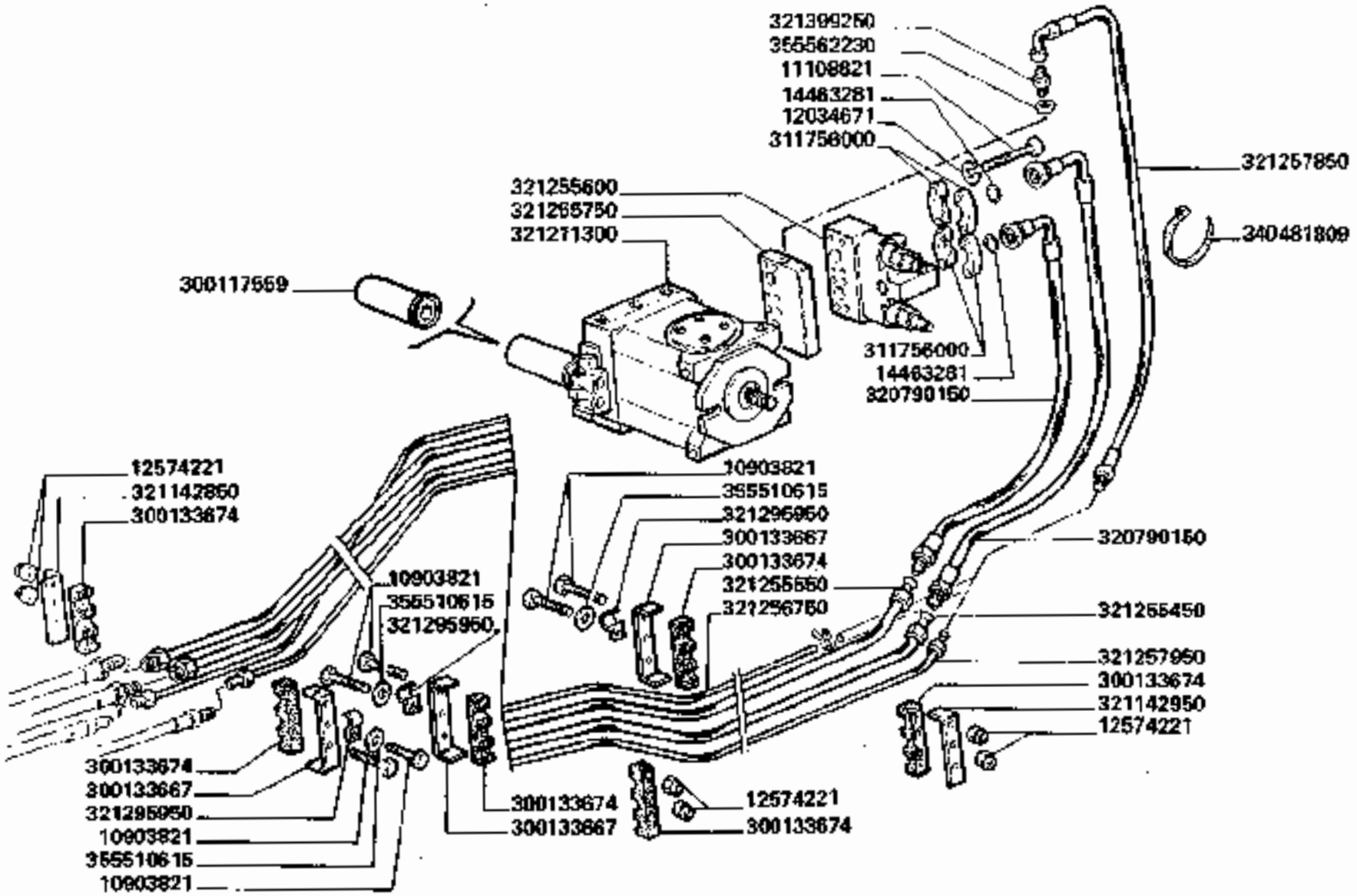

3790

TRINCIASTOCCHI - TUBAZIONI DA POMPA A MOTORE

Déchaumeuse - Tuyauteries entre pompe et moteur *Stalk chopper - Tubings from pump to motor*
Unterbauhaecksler - Leitungen von pumpen zu motor *Picador - Tuberias de bomba a motor*

176.6

https://www.tractormanualpdf.info/

MODIF.	ANT. MODIF.	N. ORDIN.	Q	DENOMINAZIONE	DESIGNATION	BENENNUNG	DESCRIPTION	DENOMINACIONES
		10903821	9	VITE	VIS	SCHRAUBE	SCREW	TORNILLO
		11108821	8	VITE	VIS	SCHRAUBE	SCREW	TORNILLO
		12034671	8	ROSETTA ELASTICA	RONDELLE W	FEDERSCHEIBE	SPRING WASHER	ARANDELA ELASTICA
		12574221	9	DADO	ECROU	MUTTER	NUT	TUERCA
		14463281	2	GUARNIZIONE	JOINT	O-RING	O-RING	JUNTA
		300117569	1	CARTUCCIA	CARTOUCHE	PAPIERFILTER	CARTRIDGE	CARTUCHO
		300133667	3	BRIGLIA	COLLIER	HALTER	RETAINER	ABRAZADERA
		300133674	6	TASSELLO IN GOMMA	TAMPON	GUMMISTUECK	PAD	ALMOHADILLA
		311756000	2	COPPIA SEMIFLANGE	DEMI-FLASQUES	FLANSCH HAELFTE	HALF-FLANGE	SEMI-BRIDA
		320790150	2	TUBO FLESSIBILE	TUYAU FLEXIBLE	SCHLAUCH	HOSE	TUBO FLEXIBLE
		321142850	1	SUPP. ANT. TASSELLI	SUPPORT	HALTER	SUPPORT	SOPORTE
		321142950	1	SUPP. POST. TASSELLI	SUPPORT	HALTER	SUPPORT	SOPORTE
		321211300	1	POMPA	POMPE	PUMPE	PUMP	BOMBA
		321255450	1	TUBO INF. MANDATA	TUYAU	ROHR	PIPE	TUBO
		321255550	1	TUBO SUP. RITORNO	TUYAU	ROHR	PIPE	TUBO
		321255600	1	BLOCCH. MAX-SPURGO	SOUPAPE	VENTIL	VALVE	VALVULA
		321255750	1	PIASTRA INF. BLOCCH.	PLAQUE	PLATTE	PLATE	PLACA
		321256750	1	2° TUBO DRENAGGIO	TUYAU	ROHR	PIPE	TUBO
		321257850	1	TUBO FLESSIBILE	TUYAU FLEXIBLE	SCHLAUCH	HOSE	TUBO FLEXIBLE
		321257950	1	TUBO LAV. MOTORE	TUYAU	ROHR	PIPE	TUBO
		321296950	3	BRIGLIA	COLLIER	SCHELLE	CLAMP	COLLAR
		321398250	1	RACCORDO	RACCORD	STUTZEN	UNION	RACOR
		340481809	1	FASCETTA	COLLIER	HALTERBAND	STRAP	ABRAZADERA
		355510615	3	RONDELLA	RONDELLE	SCHEIBE	WASHER	ARANDELA
		355562230	1	RONDELLA	RONDELLE	SCHEIBE	WASHER	ARANDELA

https://www.tractormanualpdf.info/

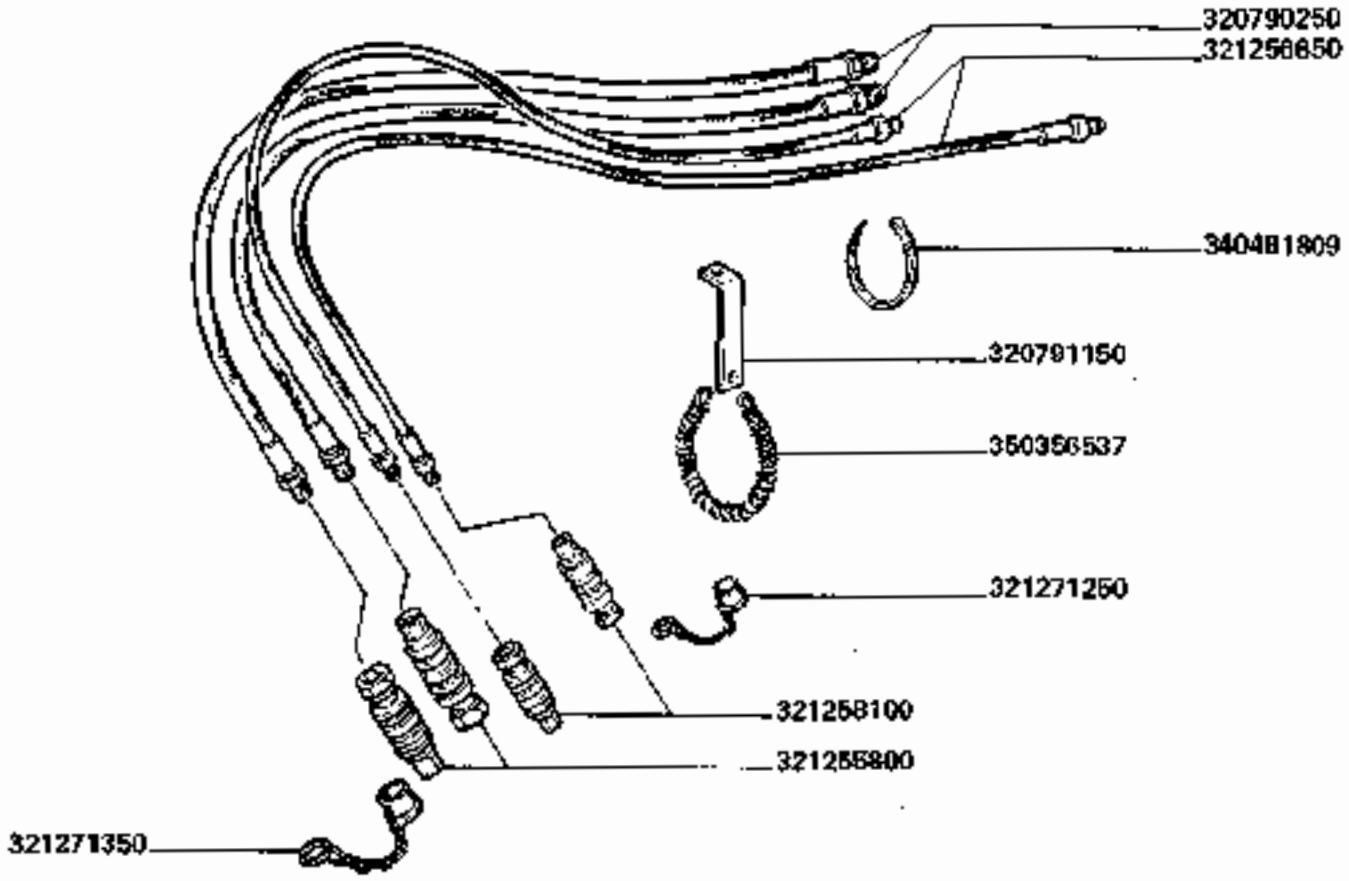

https://www.tractormanualpdf.info/

MODIF.	ANT.MODIF.	N.ORDIN.	Q.	DENOMINAZIONE	DESIGNATION	BENENNUNG	DESCRIPTION	DENOMINACIONES
		320790250	2	TUBO FLESSIBILE	TUYAU FLEXIBLE	SCHLAUCH	HOSE	TUBO FLEXIBLE
		320791150	1	SQUADRETTA	EQUERRE	HALTER	BRACKET	APOYO
		320808150	1	TAPPO FEMMINA	BOUCHON	STOPFEN	PLUG	TAPON
		320808250	1	TAPPO MASCHIO	BOUCHON	STOPFEN	PLUG	TAPON
		321255800	2	INNESTO RAPIDO	EMBRAYAGE RAPIDE	ABREISSKUPPLUNG	RAPID COUPLING	RACOR RAPIDO
		321256850	2	TUBO FLESSIBILE	TUYAU FLEXIBLE	SCHLAUCH	HOSE	TUBO FLEXIBLE
		321258100	2	INNESTO RAPIDO	EMBRAYAGE RAPIDE	ABREISSKUPPLUNG	RAPID COUPLING	RACOR RAPIDO
		321271260	2	TAPPO	BOUCHON	STOPFEN	PLUG	TAPON
		321271350	2	TAPPO	BOUCHON	STOPFEN	PLUG	TAPON
		340481809	1	FASCETTA	COLLIER	HALTERBAND	STRAP	ABRAZADERA
		350356537	1	MOLLA	RESSORT	FEDER	SPRING	RESORTE

https://www.tractormanualpdf.info/

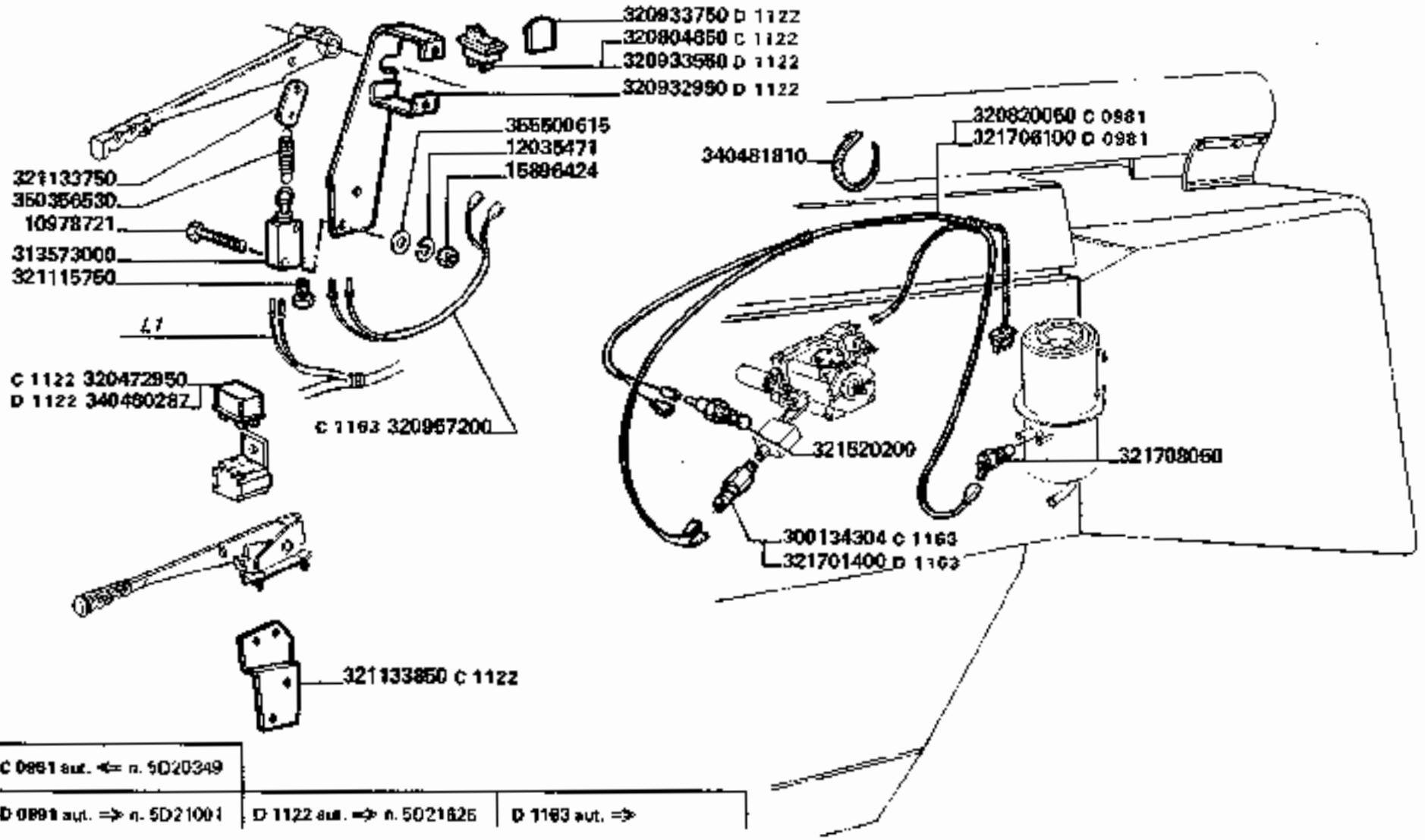

C 0981 aut. ⇐ n. 5D20349		
D 0981 aut. ⇒ n. 5D21001	D 1122 aut. ⇒ n. 5D21626	D 1163 aut. ⇒

https://www.tractormanualpdf.info/

MODIF.	ANT. MODIF.	N. ORDIN.	Q	DENOMINAZIONE	DESIGNATION	BENENNUNG	DESCRIPTION	DENOMINACIONES
		10978721	2	VITE	VIS	SCHRAUBE	SCREW	TORNILLO
		12035471	2	ROSETTA ELASTICA	RONDELLE W	FEDERSCHEIBE	SPRING WASHER	ARANDELA ELASTICA
		16896424	2	DADO	ECROU	MUTTER	NUT	TUERCA
C 1163		300134304	1	MANOCONTATTO	CONTACT	KONTAKT	SENDER	CONTACTO
		313573000	1	INTERRUTT. CONTAETTARI	INTERRUPTEUR	SCHALTER	SWITCH	INTERRUPTOR
C 1122		320472950	1	RELE	RELAIS	RELAY	RELAY	RELAIS
C 1122		320804850	1	PULSANTE	BOUTON	DRUKKNOPF	BUTON	PULSADOR
C 0981		320820050	1	CAVO AGGIUNTIVO	CABLE	KABEL	CABLE	CABLE
D 1122		320932950	1	SUPPORTO MICROINTERR.	SUPPORT	HALTERUNG	SUPPORT	SOPORTE
D 1122		320933550	1	PULSANTE	BOUTON	DRUKKNOPF	BUTON	PULSADOR
D 1122		320933750	1	PIASTRINA	PLAQUETTE	PLAETTCHEN	PLATE	PLACA
C 1163	320615660	320967200	1	CAVO AGGIUNTIVO	CABLE	KABEL	CABLE	CABLE
		321115750	1	PRESSACAVO	PRESSE-CABLE	KABELPRESSE	CABLE PRESS	PRENSA CABLE
		321133750	1	PIASTRINA	PLAQUETTE	PLATTE	PLATE	PLACA
C 1122		321133850	1	SUPPORTO MICROINTERR.	SUPPORT	HALTERUNG	SUPPORT	SOPORTE
		321520200	1	TRASMETTITTORE	CONTACTEUR	KONTAKTGEBER	SENDING UNIT	CONTACTOR
D 1163		321701400	1	MANOCONTATTO	CONTACT	KONTAKT	SENDER	CONTACTO
D 0981	320794000	321706100	1	CAVO AGGIUNTIVO	CABLE	KABEL	CABLE	CABLE
	340488127	321708060	1	TERMOCONTATTO	TERMO CONTACT	THERMOKONTAKT	THERMOCONTACT	TERMO CONTACTO
D 1122		340480287	1	RELE	RELAIS	RELAY	RELAY	RELAIS
		340481810	25	FASCETTA	COLLIER	HALTERBAND	STRAP	ABRAZADERA
		350356530	1	MOLLA	RESSORT	FEDER	SPRING	RESORTE
		355500615	2	RONDELLA	RONDELLE	SCHEIBE	WASHER	ARANDELA

https://www.tractormanualpdf.info/

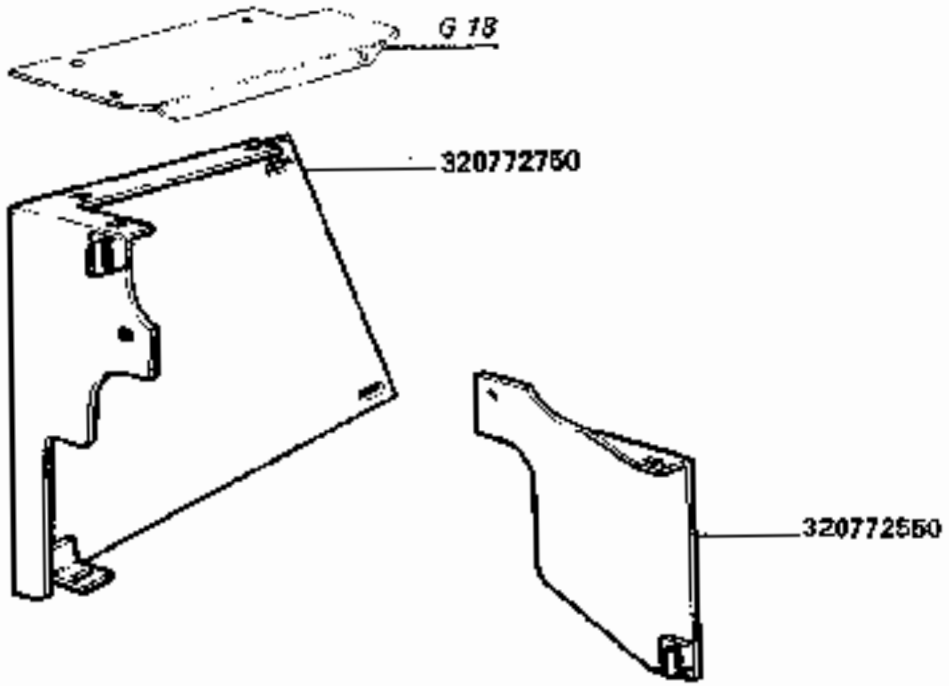

https://www.tractormanualpdf.info/

MODIF.	ANT. MODIF.	N. ORDIN.	Q	DENOMINAZIONE	DESIGNATION	BENENNUNG	DESCRIPTION	DENOMINACIONES
		320772550	1	PROTEZ. ANT. FILTRO	PROTECTION	SCHUTZBLECH	GUARD	PROTECCION
		320772750	1	PROTEZ. LAT. FILTRO	PROTECTION	SCHUTZBLECH	GUARD	PROTECCION

https://www.tractormanualpdf.info/

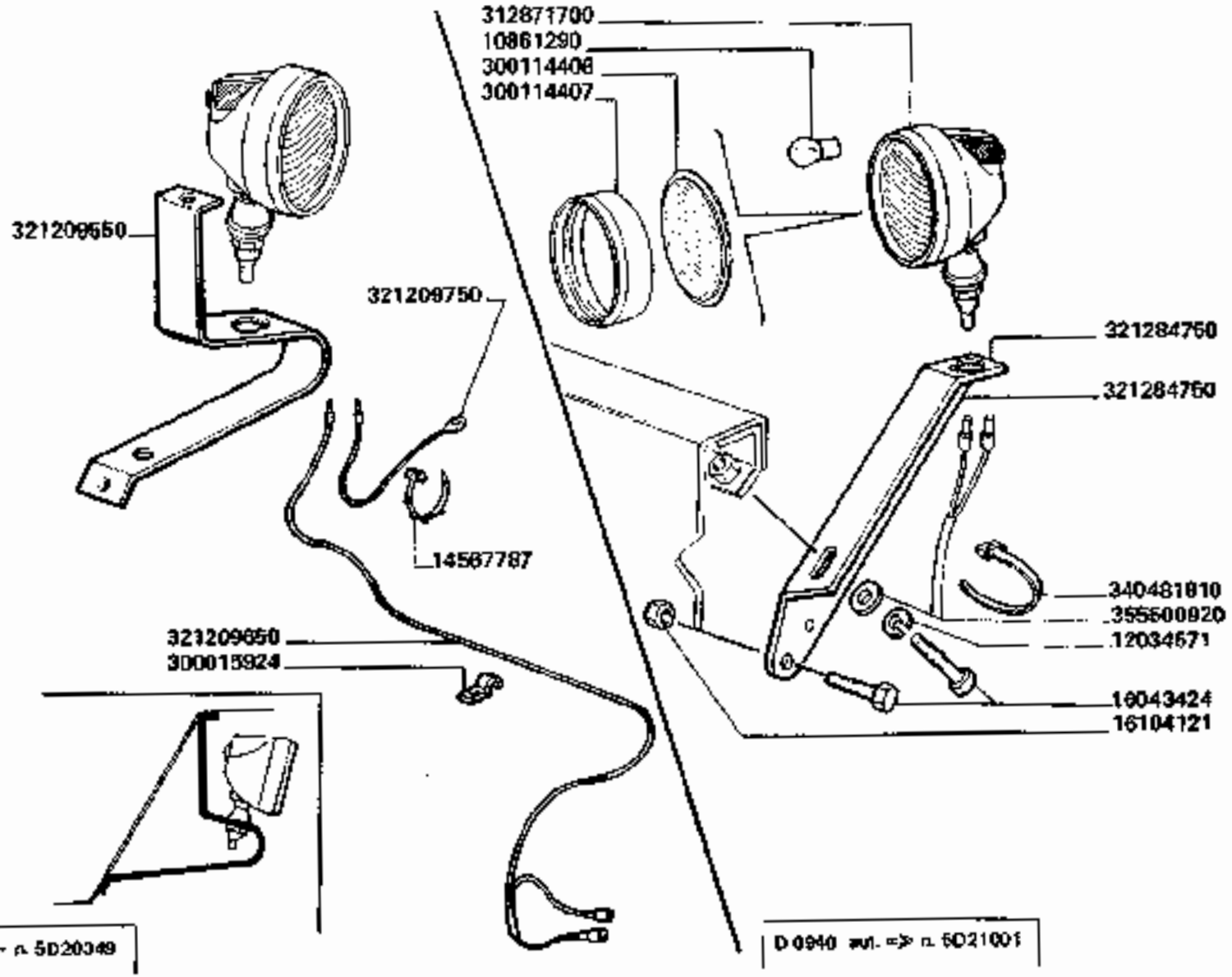

3790-3790R

FARO AUSILIARIO

Projecteur auxiliar
Arbeitsscheinwerfer

Auxiliar light
Faro ausiliar

https://www.tractormanualpdf.info/

MODIF.	ANT. MODIF.	N. ORDIN.	Q	DENOMINAZIONE	DESIGNATION	BENENNUNG	DESCRIPTION	DENOMINACIONES
		14567787	10	FASCETTA	COLLIER	HALTERBAND	STRAP	ABRAZADERA
		300015924	1	GRAFFA	COLLIER	HALTER	RETAINER	COLLAR
		321209550	1	SUPPORTO FARO	SUPPORT	HALTERUNG	SUPPORT	SOPORTE
		321209650	1	CAVO	CABLE	KABEL	CABLE	CABLE
		321209750	1	CAVO MASSA	CABLE DE MASSE	MASSEKABEL	GROUND CABLE	CABLE DE MASA
		10861290	1	LAMPADA 12V - 35W	LAMPE	LAMP	BULB	BOMBILLA
		12034571	1	ROSETTA ELASTICA	RONDELLE W	FEDERSCHEIBE	SPRING WASHER	ARANDELA ELASTICA
		16043424	2	VITE	VIS	SCHRAUBE	SCREW	TORNILLO
		16104121	1	DADO	ECROU	MUTTER	NUT	TUERCA
		300114406	(1)	VETRO	VERRE	GLAS	GLASS	CRISTAL
		300114407	(1)	COLLARE	MONTURE	RAHMEN	FRAME	CORNISA
		312871700	1	FARO	PROJECTEUR	LICHT	LIGHT	FARO
		321284750	1	SUPPORTO FARO	SUPPORT	HALTERUNG	SUPPORT	SOPORTE
		340481810	3	FASCETTA	COLLIER	HALTERBAND	STRAP	ABRAZADERA
		355500920	1	RONDELLA	RONDELLE	SCHEIBE	WASHER	ARANDELA

https://www.tractormanualpdf.info/

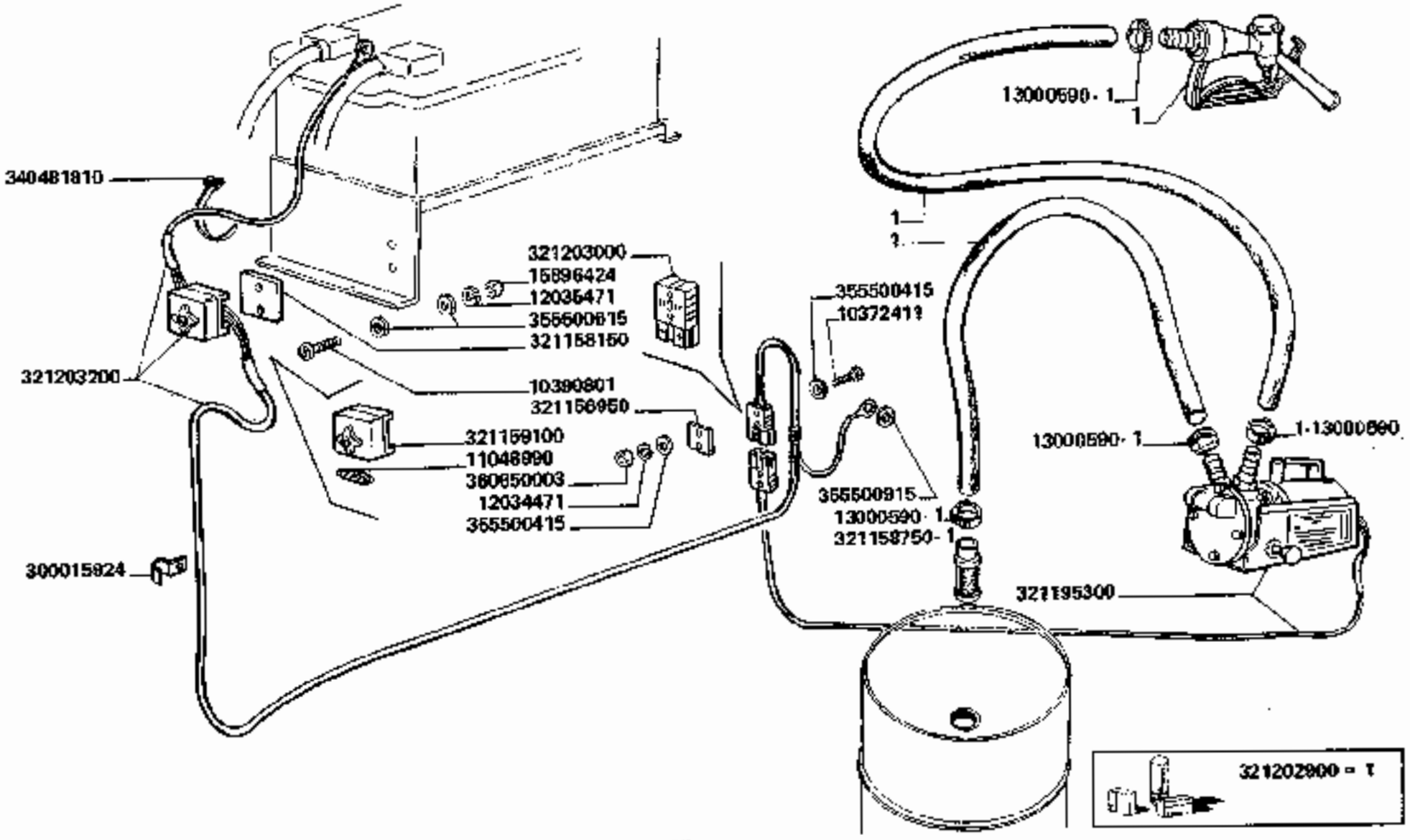

3790-3790R

ELETTROPOMPA RIFORNIMENTO GASOLIO

Pompe electrique remplissage de gas oil
Zapfsaeule fuer krafstoff

Elect. pump for fuel filling
Electro bomba niveles gas-oil

https://www.tractormanualpdf.info/

MODIF.	ANT. MODIF.	N. ORDIN.	Q	DENOMINAZIONE	DESIGNATION	BENENNUNG	DESCRIPTION	DENOMINACIONES
		10372411	2	VITE	VIS	SCHRAUBE	SCREW	TORNILLO
		10390801	2	VITE	VIS	SCHRAUBE	SCREW	TORNILLO
		11048990	(1)	FUSIBILE	FUSIBLE	SICHERUNG	FUSE	FUSIBLE
		12034471	2	ROSETTA ELASTICA	RONDELLE W	FEDERSCHEIBE	SPRING WASHER	ARANDELA ELASTICA
		12035471	2	ROSETTA ELASTICA	RONDELLE W	FEDERSCHEIBE	SPRING WASHER	ARANDELA ELASTICA
		13000590	(4)	COLLARE	COLLIER	SCHELLE	CLAMP	COLLAR
		15896424	2	DADO	ECROU	MUTTER	NUT	TUERCA
		300015924	5	GRAFFA	COLLIER	SCHELLE	CLAMP	COLLAR
		321156950	1	PIASTRINA	PLAQUETTE	PLATTE	PLATE	PLANCHUELA
		321158150	1	PIASTRINA ISOLANTE	PLAQUETTE ISOLANT	ISOLIERUNGPLATTE	INSULATOR PLATE	PLANCHUELA AISLAD.
		321158750	(1)	FILTRO	FILTRE	FILTER	FILTER	FILTRO
		321159100	(1)	SCATOLA FUSIBILI	BOITE A FUSIBLES	SICHERUNGSDOSE	FUSE BOX	CAJA DE FUSIBLES
		321195300	1	ELETTROPOMPA COMPL.	POMPE ELECTRIQUE	ZAPFSAEULE	ELECTRO PUMP	ELECTRO BOMBA
		321202900	1	KIT APPLICAZIONE ELETTROPOMPA	KIT POUR APPLICAT. POMPE ELECTRIQUE	PUMPENSATZ	PUMP INSTALLATION KIT	KIT POR APLICACION ELECTRO BOMBA
		321203000	(1)	CONNETTORE	CONNECTEUR	KONNEKTOR	CONNECTOR	CONECTOR
		321203200	1	CAVO	CABLE	KABEL	CABLE	CABLE
		340481870	10	FASCETTA	COLLIER	HALTERBAND	STRAP	ABRAZADERA
		355500415	4	RONDELLA	RONDELLE	SCHEIBE	WASHER	ARANDELA
		355500615	4	RONDELLA	RONDELLE	SCHEIBE	WASHER	ARANDELA
		355500915	2	RONDELLA	RONDELLE	SCHEIBE	WASHER	ARANDELA
		360650003	2	DADO	ECROU	MUTTER	NUT	TUERCA

https://www.tractormanualpdf.info/

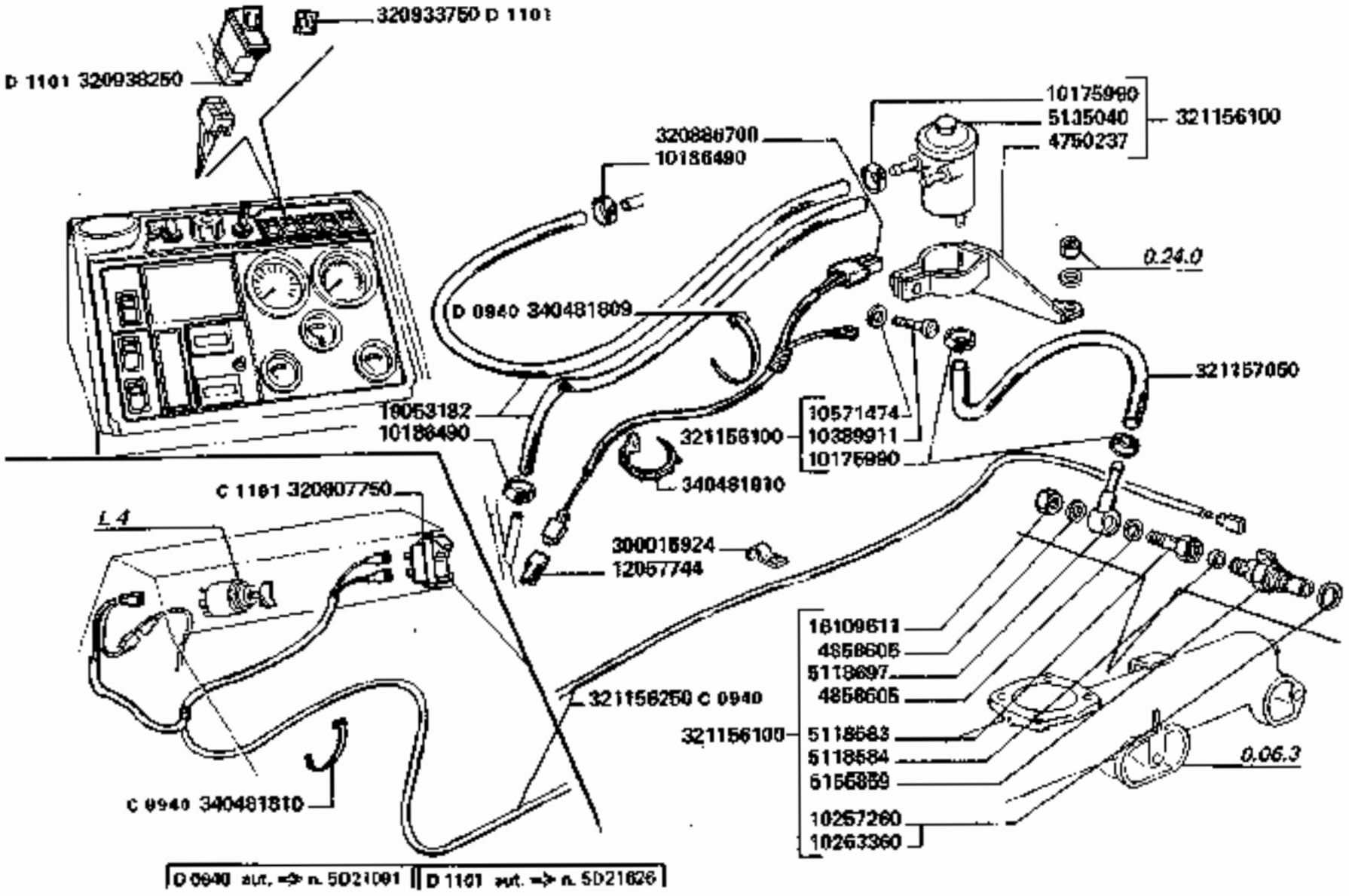

https://www.tractormanualpdf.info/

MODIF.	ANT. MODIF.	N. ORDIN.	Q	DENOMINAZIONE	DESIGNATION	BENENNUNG	DESCRIPTION	DENOMINACIONES
		4750237	(1)	SUPPORTO	SUPPORT	HALTERUNG	SUPPORT	SOPORTE
	14330260	4858605	(2)	RONDELLA IN RAME	RONDELLE	SCHEIBE	WASHER	ARANDELA
		5118583	(1)	BOCCHETTONE	VIS-RACCORD	HOHLSCHRAUBE	UNION	BOQUILLA
		5118584	(1)	GUARNIZIONE	JOINT	DICHTUNG	GASKET	JUNTA
		5118697	(1)	RACCORDO	RACCORD	STUTZEN	CONNECTION	RACOR
		5135040	(1)	SERBATOIO	RESERVOIR	BEHAELTER	TANK	DEPOSITO
	5141702	5155659	(1)	CANDELA PRERISCALDAM.	BOUGIE DE PRECH.	GLUEHKERZE	GLOW PLUG	BUJA DE PRECAL.
		10175990	(4)	COLLARE	COLLIER	SCHELLE	CLAMP	COLLAR
		10186490	2	COLLARE	COLLIER	SCHELLE	CLAMP	COLLAR
		10257260	(1)	ROSETTA	RONDELLE	SCHEIBE	WASHER	ARANDELA
		10263360	(1)	GUARNIZIONE	JOINT	DICHTUNG	GASKET	JUNTA
		10389911	(1)	VITE	VIS	SCHRAUBE	SCREW	TORNILLO
		10571474	(1)	ROSETTA	RONDELLE	SCHEIBE	WASHER	ARANDELA
		12057744	1	CAPOCORDA	COSSE	KABELSCHUH	TERMINAL	TERMINAL
		16109611	(1)	DADO	ECROU	MUTTER	NUT	TUERCA
		18053182	M	TUBO	TUYAU	ROHR	PIPE	TUBO
		300015924	2	GRAFFA PER CAVO	COLLIER	HALTER	RETAINER	ABRAZADERA
C 1101	321156350	320807750	1	PULSANTE	POUSSOIR	DRUCKSCHALTER	SWITCH	INTERRUPTOR
		320888700	1	CAVO	CABLE	KABEL	CABLE	CABLE
D 1101		320933750	1	PIASTRINA	PLAQUETTE	PLAETTCHEN	PLATE	PLANCHUELA
D 1101		320938250	1	PULSANTE	POUSSOIR	DRUKSCHALTER	SWITCH	INTERRUPTOR
		321156100	1	TERMOAVVIATORE	THERMODEMARREUR	THERMOANLASSER	THERMOSTARTER	TERMOARRANQUE
C 0940		321156250	1	CAVO	CABLE	KABEL	CABLE	CABLE
		321157050	1	TUBO	TUYAU	ROHR	PIPE	TUBO
		340481809	6	FASCETTA	COLLIER	HALTERBAND	STRAP	ABRAZADERA
		340481810	20	FASCETTA	COLLIER	HALTERBAND	STRAP	ABRAZADERA

https://www.tractormanualpdf.info/

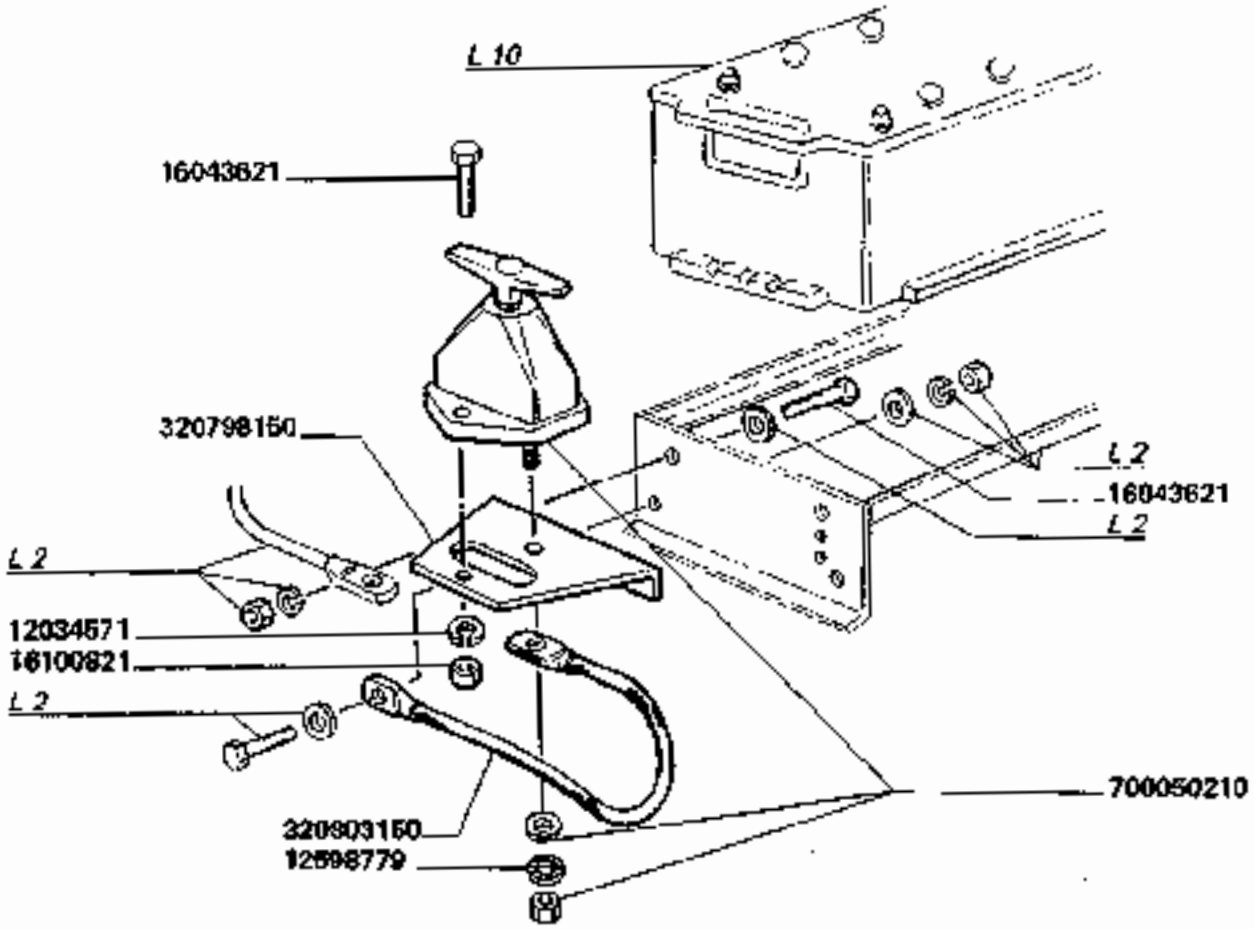

3790-3790R

DISPOSITIVO INTERRUZIONE CORRENTE BATTERIA

Coupe-batterie
Batterieabschalter

Battery disengaging device
Dispositivo interruption corriente bateria

182

https://www.tractormanualpdf.info/

MODIF.	ANT. MODIF.	N. ORDIN.	Q	DENOMINAZIONE	DESIGNATION	BENENNUNG	DESCRIPTION	DENOMINACIONES
		12034571	4	ROSETTA ELASTICA	RONDELLE W	FEDERSCHEIBE	SPRING WASHER	ARANDELA ELASTICA
		12598779	2	ROSETTA ELASTICA	RONDELLE W	FEDERSCHEIBE	SPRING WASHER	ARANDELA ELASTICA
		16043621	4	VITE	VIS	SCHRUBE	SCREW	TORNILLO
		16100621	4	DADO	ECROU	MUTTER	NUT	TUERCA
		320798150	1	SUPPORTO	SUPPORT	HALTERUNG	SUPPORT	SOPORTE
		320803150	1	CAVO	CABLE	KABEL	CABLE	CABLE
		700050210	1	STACCABATTERIA	COUPE-BATTERIE	BATTERIE-ABSCHALTER	BATTERY DISENGAGING DEVICE	DISPOSIT. INTERRUPC. CORRIENTE BATERIE

https://www.tractormanualpdf.info/

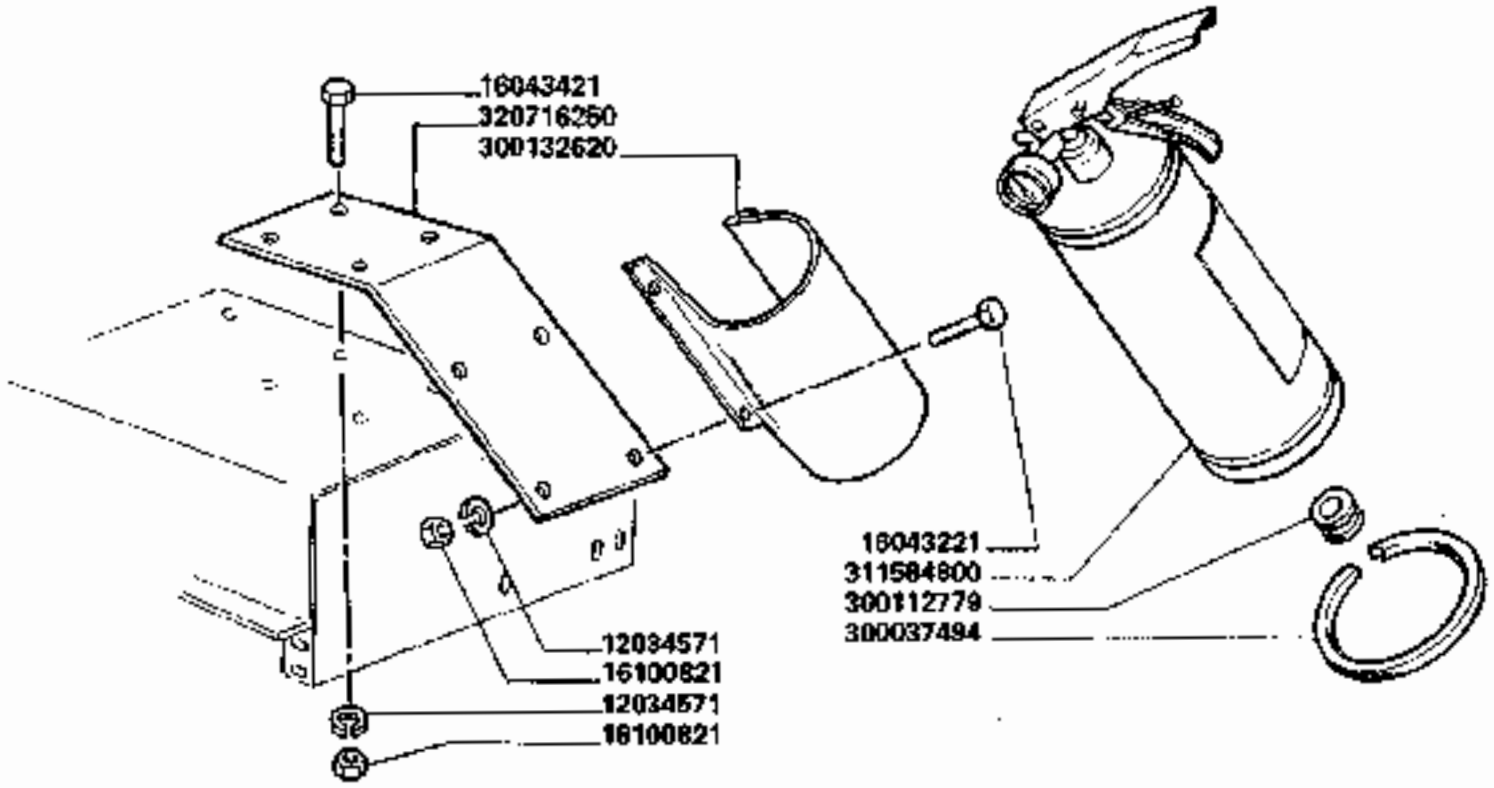

https://www.tractormanualpdf.info/

MODIF.	ANT. MODIF.	N. ORDIN.	Q	DENOMINAZIONE	DESIGNATION	BENENNUNG	DESCRIPTION	DENOMINACIONES
		12034571	6	ROSETTA ELASTICA	RONDELLE W	FEDERSCHEIBE	SPRING WASHER	ARANDELA ELASTICA
		16043221	4	VITE	VIS	SCHRAUBE	SCREW	TORNILLO
		16043421	4	VITE	VIS	SCHRAUBE	SCREW	TORNILLO
		16100821	8	DADO	ECROU	MUTTER	NUT	TUERCA
		300037494	1	GUARNIZIONE	JOINT	DICHTUNG	GASKET	JUNTA
		300112779	1	GOMMINO	CAOUTCHOUC	GUMMI	RUBBER	GOMA
		300132620	1	SUPPORTO ESTINTORE	SUPPORT	HALTERUNG	SUPPORT	SOPORTE
		311584800	1	ESTINTORE	EXTINCTEUR	FEUERLOESCHER	FIRE EXTINGUISHER	ESTINTOR
		320716250	1	MENSOLA SUPP.	PLAQUE SUPP.	HALTERUNG	SUPPORT	SOPORTE

https://www.tractormanualpdf.info/

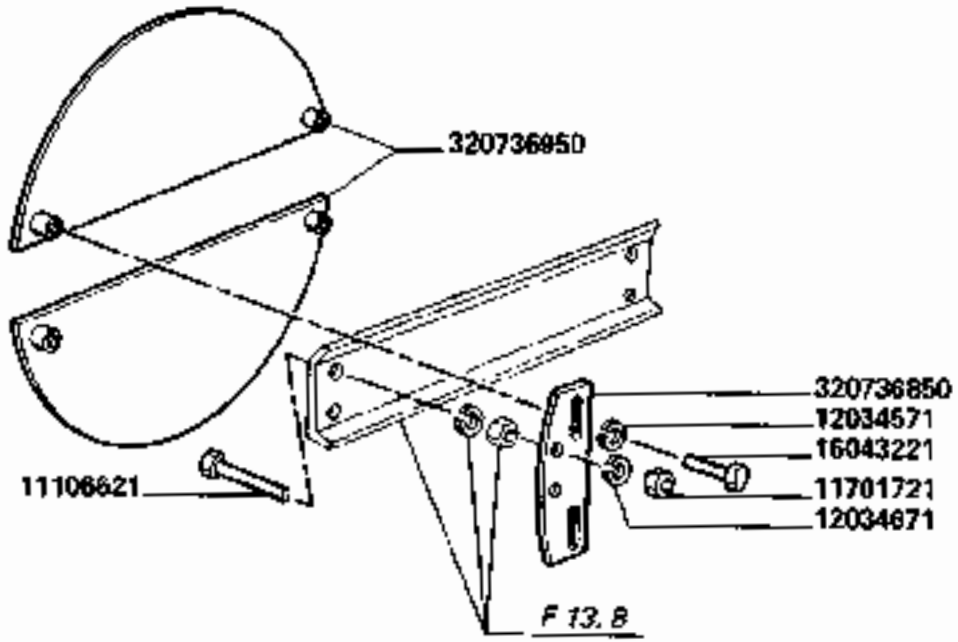

3790

CHIUSURE VENTILATORE PRINCIPALE

Fermeture ventilateur
Gebläse abdeckplatte

Fan cover
Cierre ventilador

185

https://www.tractormanualpdf.info/

MODIF.	ANT. MODIF.	N. ORDIN.	Q	DENOMINAZIONE	DESIGNATION	BENENNUNG	DESCRIPTION	DENOMINACIONES
		11106621	8	VITE	VIS	SCHRAUBE	SCREW	TORNILLO
		11701721	8	DADO	ECROU	MUTTER	NUT	TUERCA
		12034571	8	ROSETTA ELASTICA	RONDELLE W	FEDERSCHEIBE	SPRING WASHER	ARANDELA ELASTICA
		12034671	8	ROSETTA ELASTICA	RONDELLE W	FEDERSCHEIBE	SPRING WASHER	ARANDELA ELASTICA
		16043221	8	VITE	VIS	SCHRAUBE	SCREW	TORNILLO
		320736850	4	SUPPORTO CHIUSURA	SUPPORT	HALTERUNG	SUPPORT	SOPORTE
		320736950	4	CHIUSURA VENTILATORE	FERMETURE	ABDECKPLATTE	COVER	CIERRE

https://www.tractormanualpdf.info/

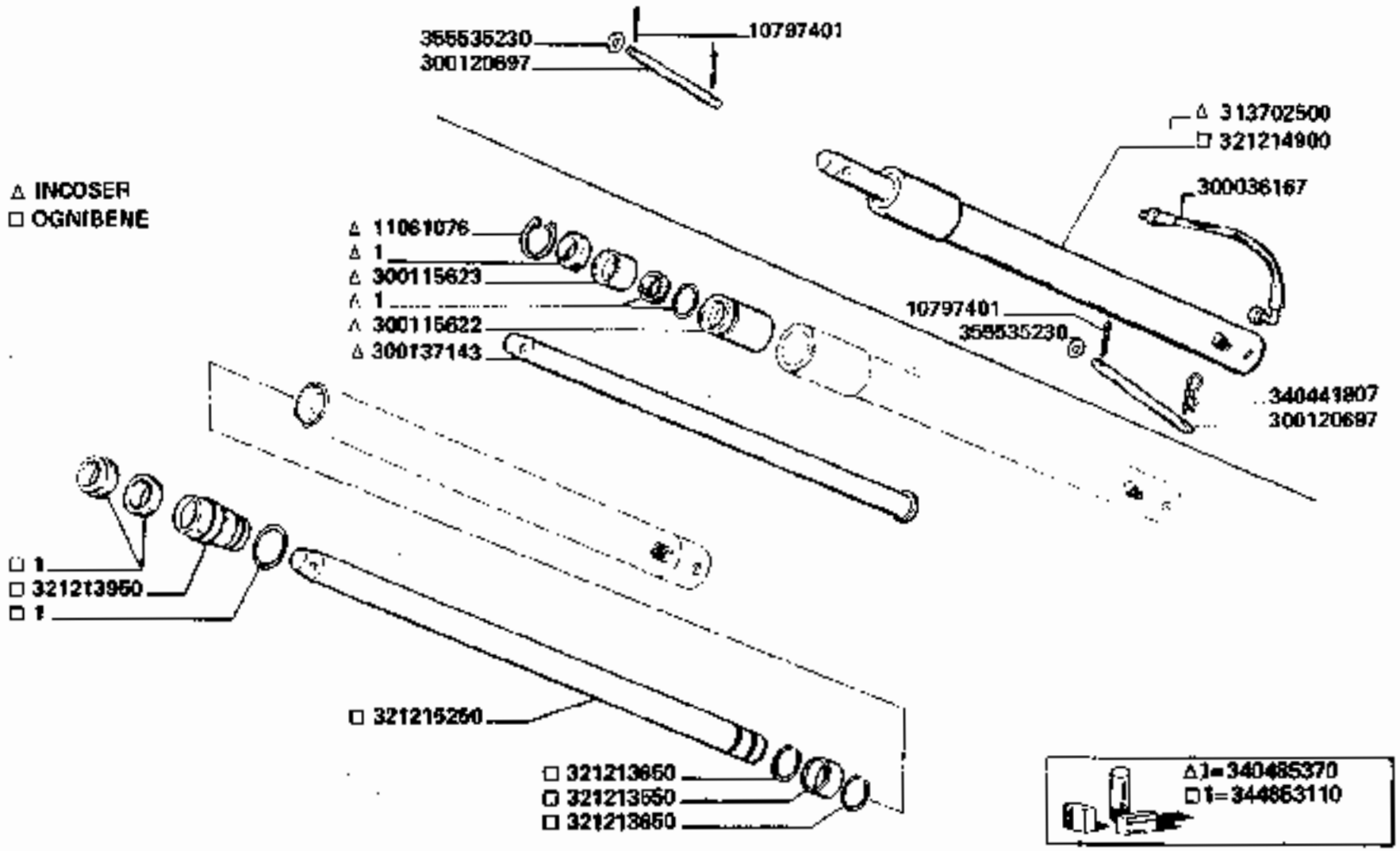

3790-3790R

APPLICAZIONE TERZO MARTINETTO

Application troisième verin
Zuberhoere 3. zylinder

3rd ram fitment
Aplicacion tercio martinete

https://www.tractormanualpdf.info/

MODIF.	ANT. MODIF.	N. ORDIN.	Q	DENOMINAZIONE	DESIGNATION	BENENNUNG	DESCRIPTION	DENOMINACIONES
		10797401	3	COPIGLIA	GOUPILLE FENDUE	SPLINT	COTTER PIN	PASADOR ABIERTO
		11061076	(1)	ANELLO ELASTICO	ARRETOIR	SICHERUNGSRING	LOCKRING	ANILLO DE FRENO
		300036167	1	TUBO FLESSIBILE	TUYAU FLEXIBLE	SCHLAUCH	HOSE	TUBO FLEXIBLE
		300115622	(1)	TESTA	TETE	KOPF	HEAD	CABEZA
		300115623	(1)	BOCCOLA PORTA GUARNIZ.	BAGUE	BUECHSE	BUSH	CASQUILLO
		300120697	2	SPINA	GOUPILLE	STIFT	PIN	PASADOR
		300137143	(1)	STELO	TIGE DE PISTON	KOLBENSTANGE	PISTON ROD	VASTAGO
		313702500	1	COMPL. MARTINETTO	VERIN	ZYLINDER	RAM	MARTINETE
		321213550	(1)	PATTINO DI GUIDA	BAGUE	BUECHSE	BUSH	CASQUILLO
		321213650	(2)	ANELLO ELASTICO	ARRETOIR	SICHERUNGSRING	LOCKRING	ANILLO DE FRENO
		321213950	(1)	TESTATA	TETE	KOPF	HEAD	CABEZA
		321214900	1	COMPL. MARTINETTO	VERIN	ZYLINDER	RAM	MARTINETE
		321215250	(1)	STELO	TIGE DE PISTON	KOLBENSTANGE	PISTON ROD	VASTAGO
		340441807	1	CHIAVISTELLO	GOUPILLE RAPIDE	VORSTECKER	SPRING CLIP	PASADOR ABIERTO
		340485370	(1)	SERIE GUARNIZIONI	POCHETTE JOINTS	SATZ DICHTUNGEN	SEAL KIT	SERIE DE JUNTAS
		344853110	(1)	SERIE GUARNIZIONI	POCHETTE JOINTS	SATZ DICHTUNGEN	SEAL KIT	SERIE DE JUNTAS
		356536230	2	RONDELLA	RONDELLE	SCHEIBE	WASHER	ARANDELA

https://www.tractormanualpdf.info/

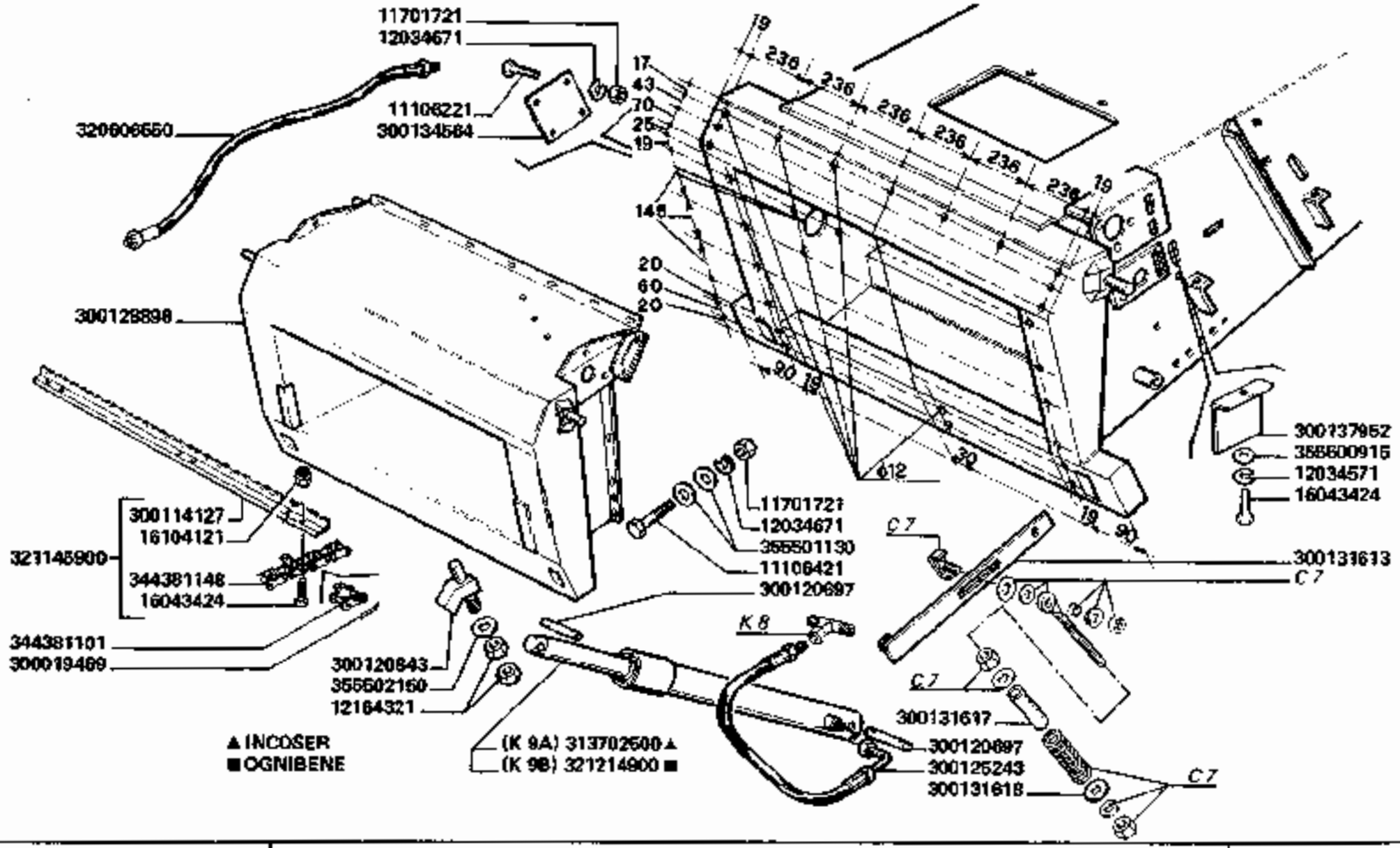

3790-3790R

ELEVATORE ANTERIORE ALLUNGATO

Elévateur avant prolongé
Verlaengerung vorderelevatoren

Extended front elevator
Elevador anterior alargado

191.A

1/2

https://www.tractormanualpdf.info/

MODIF.	ANT. MODIF.	N. ORDIN.	Q	DENOMINAZIONE	DESIGNATION	BENENNUNG	DESCRIPTION	DENOMINACIONES
		11060576	2	ANELLO ELASTICO	ARRETOIR	SICHERUNGSRING	LOCKRING	ANILLO DE FRENO
		11106224	4	VITE	VIS	SCHRAUBE	SCREW	TORNILLO
		11106424	29	VITE	VIS	SCHRAUBE	SCREW	TORNILLO
		11701721	32	DADO	ECROU	MUTTER	NUT	TUERCA
		12034671	3	ROSETTA ELASTICA	RONDELLE W	FEDERSCHEIBE	SPRING WASHER	ARANDELA ELASTICA
		12034671	32	ROSETTA ELASTICA	RONDELLE W	FEDERSCHEIBE	SPRING WASHER	ARANDELA ELASTICA
		12164321	4	DADO	ECROU	MUTTER	NUT	TUERCA
		16043424	1	VITE	VIS	SCHRAUBE	SCREW	TORNILLO
		16043424	(108)	VITE	VIS	SCHRAUBE	SCREW	TORNILLO
		16104121	(108)	DADO	ECROU	MUTTER	NUT	TUERCA
		16100824	2	DADO	ECROU	MUTTER	NUT	TUERCA
		28996520	2	CUSCINETTO	ROULEMENT	LAGER	BEARING	RODAMIENTO
		300019469	(3)	FERMO MAGLIA GIUNZ.	FIL D'ARRET	UNBEWEGLICH	STOP WIRE	TOPE
		300114127	(18)	SPRANGA ELEVATORE	BARRETTE ELEVAT.	FOERDERLEISTE	ELEVATOR LATH	BARRA ELEVADOR
		300120697	2	SPINA	GOUPILLE	STIFT	PIN	PASADOR
		300120843	2	CHIAVISTELLO	VERROU	SPERRIEGEL	LOCKING PIN	CERROJO
		300125243	1	TUBO FLESSIBILE	TUYAU FLEXIBLE	SCHLAUCH	HOSE	TUBO FLEXIBLE
		300128898	1	PROLUNGA ELEVATORE	RALLONGE ELEVAT.	VERLAENGERUNG	EXTENSION	PROLONGA ELEV.
		300131613	2	BRACCIO	BRAS	ARM	ARM	BRAZO
		300131617	2	BOCCOLA	BAGUE	BUECHSE	BUSH	CASQUILLO
		300131618	2	RONDELLA	RONDELLE	SCHEIBE	WASHER	ARANDELA

../...

https://www.tractormanualpdf.info/

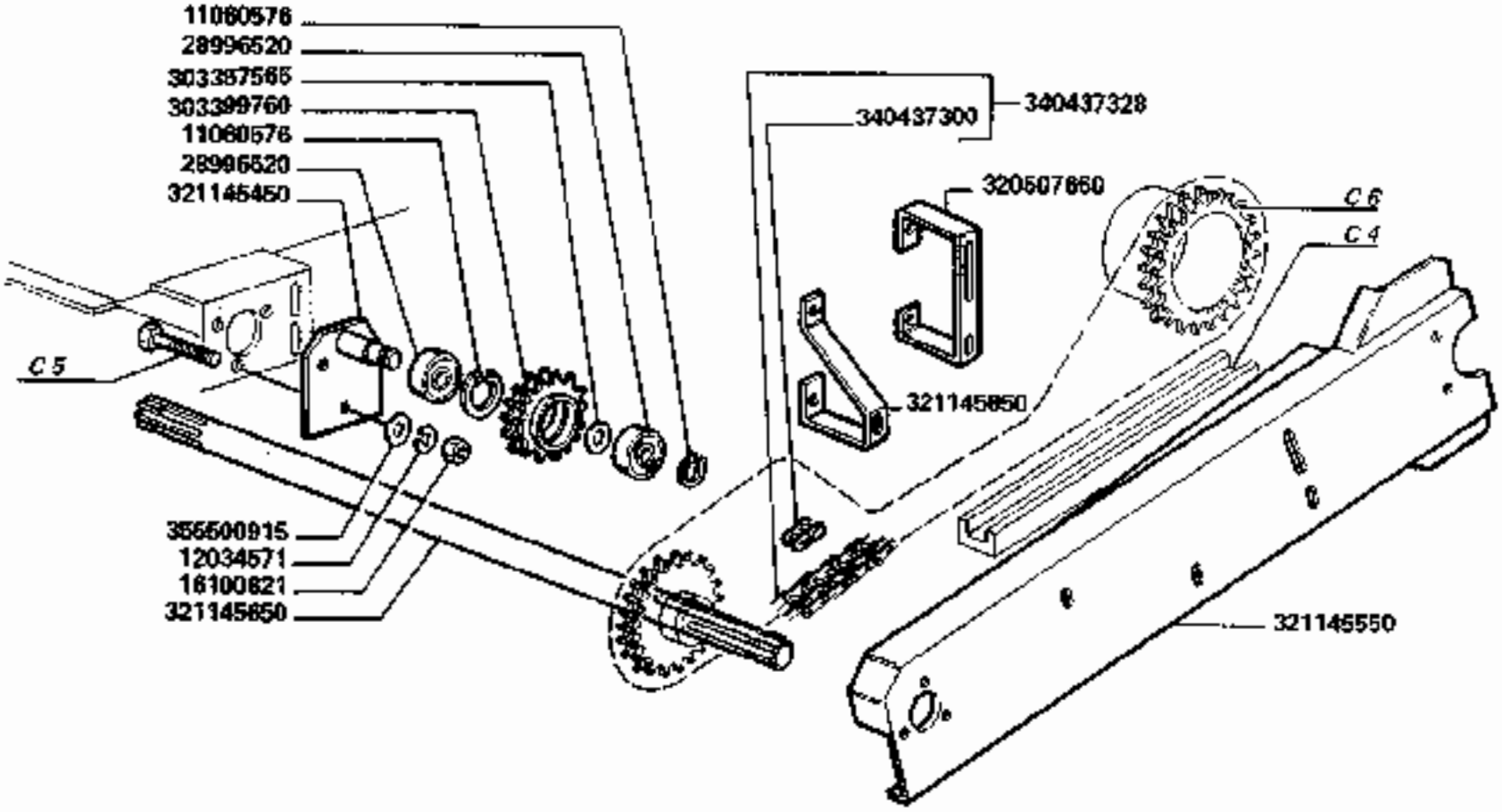

3790-3790R

ELEVATORE ANTERIORE ALLUNGATO

Elévateur avant prolongé
Verlaengerung vorderelevatoren

Extended front elevator
Elevador anterior alargado

191.A

2

https://www.tractormanualpdf.info/

MODIF.	ANT. MODIF.	N. ORDIN.	Q	DENOMINAZIONE	DESIGNATION	BENENNUNG	DESCRIPTION	DENOMINACIONES
		300134564	1	CHIUSURA LATO D.	FERMETURE	ABDECKPLATTE	COVER	CIERRE
		300137952	1	CHIUSURA FORI	FERMETURE	ABDECKPLATTE	COVER	CIERRE
		303357665	1	RONDELLA	RONDELLE	SCHEIBE	WASHER	ARANDELA
		303399760	1	TENDICATENA	PIGNON TENDEUR	SPANNRAD	TENSION SPROCKET	PINON TENSOR
		313702500	1	MARTINETTO COMPL.	VÉRIN	ZYLINDER	RAM	MARTINETE
		320607650	1	SUPPORTO POST. PATTINO	SUPPORT	HALTERUNG	SUPPORT	SOPORTE
		320606550	4	TUBO FLESSIBILE	TUYAU FLEXIBLE	SCHLAUCH	HOSE	TUBO FLEXIBLE
		321145450	1	SUPPORTO TENDITORE	SUPPORT	HALTERUNG	SUPPORT	SOPORTE
		321145550	1	PROTEZIONE CATENA	PROTECTION	SCHUTZBLECH	GUARD	PROTECCION
		321145650	1	ALBERO	ARBRE	WELLE	SHAFT	ARBOL
		321145850	1	SUPPORTO ANT. PATTINO	SUPPORT	HALTERUNG	SUPPORT	SOPORTE
		321145900	1	CATENA COMPL.	CHAINE	KETTE	CHAIN	CADENA
		321214900	1	MARTINETTO COMPL.	VERIN	ZYLINDER	RAM	MARTINETE
		340437300	(1)	MAGLIA GIUNZIONE	MAILLON JONCTION	KETTENSCHLOSS	CONNECTING LINK	ESLABON DE EMPATE
		340437328	1	CATENA	CHAINE	KETTE	CHAIN	CADENA
		344381101	(3)	MAGLIA GIUNZIONE	MAILLON JONCTION	KETTENSCHLOSS	CONNECTING LINK	ESLABON DE EMPATE
		344381148	(3)	CATENA	CHAINE	KETTE	CHAIN	CADENA
		355500915	3	RONDELLA	RONDELLE	SCHEIBE	WASHER	ARANDELA
		355501130	49	RONDELLA	RONDELLE	SCHEIBE	WASHER	ARANDELA
		355502150	2	RONDELLA	RONDELLE	SCHEIBE	WASHER	ARANDELA

https://www.tractormanualpdf.info/

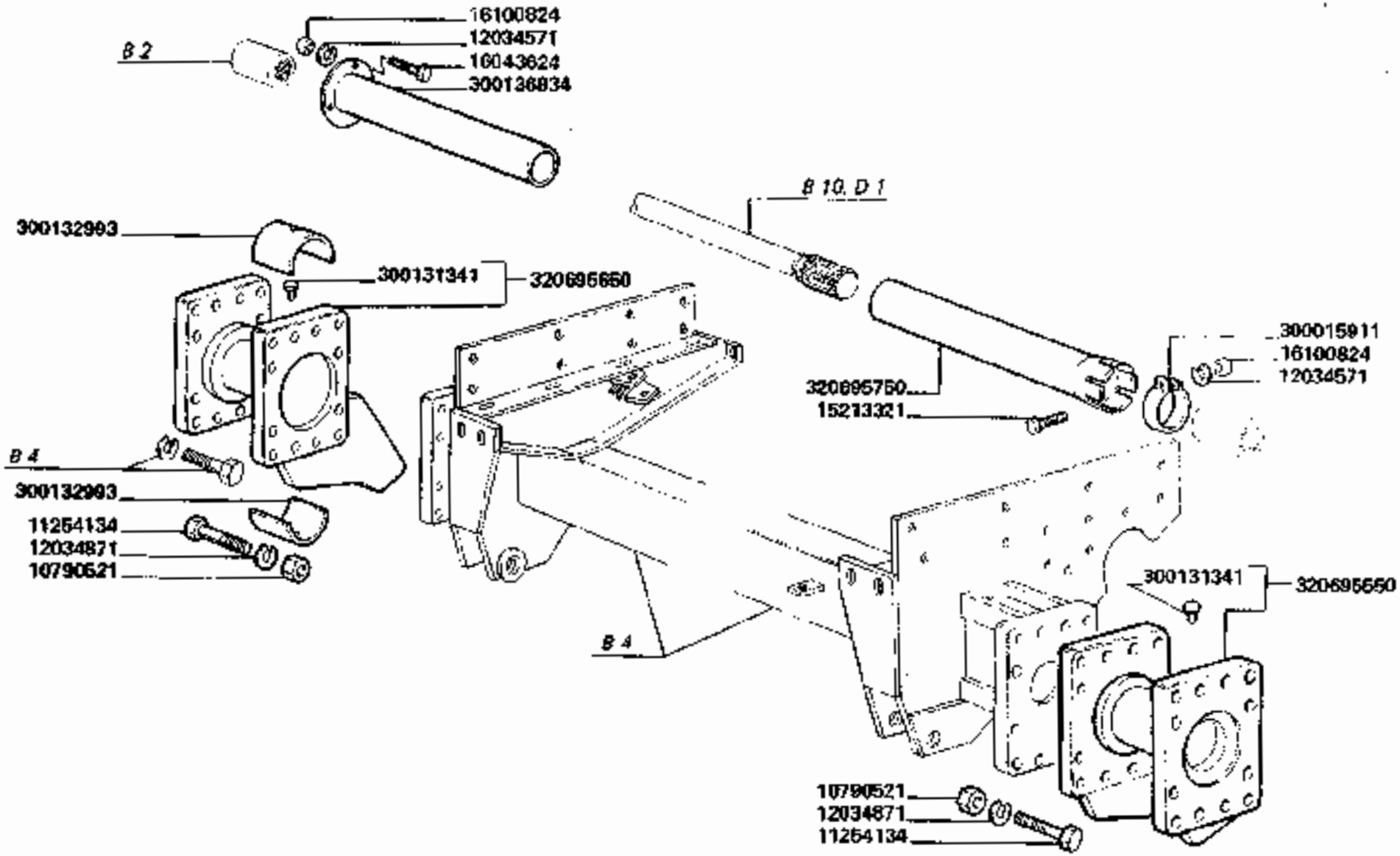

3790-3790R

CINGOLATURA ALLUNGATA (AUTOLUBRIFICATA)

Chenilles allongées (graissage-automatique)
Verlaengerung raupenketten (selbst-schmierung)
Extended crawler tracks (self-lubricating)
Oruges alargadas (auto-lubricacion)

191.B

1/4

https://www.tractormanualpdf.info/

MODIF.	ANT. MODIF.	N. ORDIN.	Q.	DENOMINAZIONE	DESIGNATION	BENENNUNG	DESCRIPTION	DENOMINACIONES
		10721121	4	DADO	ECROU	MUTTER	NUT	TUERCA
		10790521	32	DADO	ECROU	MUTTER	NUT	TUERCA
		11070076	2	ANELLO ELASTICO	ARRETOIR	SICHERUNGSRING	LOCKRING	ANILLO DE FRENO
		11254134	24	VITE	VIS	SCHRAUBE	SCREW	TORNILLO
		11389621	4	VITE	VIS	SCHRAUBE	SCREW	TORNILLO
		12034571	18	ROSETTA ELASTICA	RONDELLE W	FEDERSCHEIBE	SPRING WASHER	ARANDELA ELASTICA
		12034871	98	ROSETTA ELASTICA	RONDELLE W	FEDERSCHEIBE	SPRING WASHER	ARANDELA ELASTICA
		12035071	18	ROSETTA ELASTICA	RONDELLE W	FEDERSCHEIBE	SPRING WASHER	ARANDELA ELASTICA
		14463681	2	GUARNIZIONE	JOINT	O-RING	O.RING	JUNTA
		15213321	2	VITE	VIS	SCHRAUBE	SCREW	TORNILLO
	366171828	15981034	288	VITE	VIS	SCHRAUBE	SCREW	TORNILLO
		15981121	56	VITE	VIS	SCHRAUBE	SCREW	TORNILLO
		15981521	4	VITE	VIS	SCHRAUBE	SCREW	TORNILLO
		15988531	6	VITE	VIS	SCHRAUBE	SCREW	TORNILLO
		16043424	8	VITE	VIS	SCHRAUBE	SCREW	TORNILLO
		16043824	4	VITE	VIS	SCHRAUBE	SCREW	TORNILLO
		16100824	8	DADO	ECROU	MUTTER	NUT	TUERCA
		300015911	2	FASCETTA	COLLIER	SCHELLE	CLAMP	COLLAR
		300116078	1	LUBRIFICATORE RULLI	GRAISSEUR	SCHMIERNIPPEL	GREASE NIPPLE	ENGRASADOR
		300128829	4	PIASTRINA SPESSORE	EPAISSEUR	DISTANZSTUECK	SHIM	ESPESOR
		300130883	4	RONDELLA GUIDA TENDITORE	RONDELLE	SCHEIBE	WASHER	ARANDELA

.../...

https://www.tractormanualpdf.info/

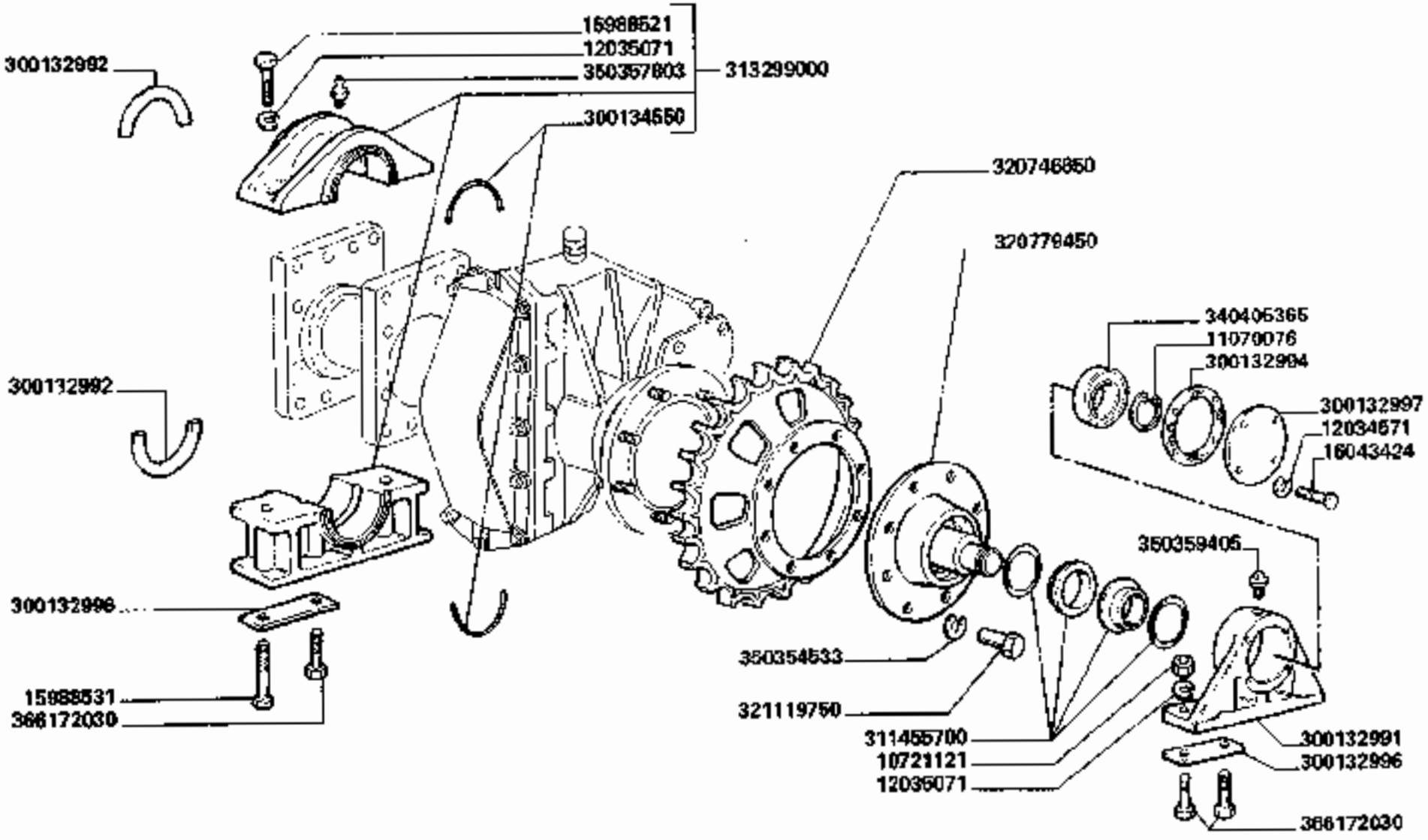

3790-3790R

CINGOLATURA ALLUNGATA (AUTOLUBRIFICATA)

Chenilles allongées (graissage-automatique)
Verlaengerung raupenketten (selbst-schmierung)
Extended crawler tracks (self-lubricating)
Orugas alargadas (auto-lubricacion)

191.B

2

https://www.tractormanualpdf.info/

MODIF.	ANT. MODIF.	N. ORDIN.	Q	DENOMINAZIONE	DESIGNATION	BENENNUNG	DESCRIPTION	DENOMINACIONES
		300131341	(2)	SPINA	AXE	STIFT	PIN	PASADOR
		300131661	2	PROTEZIONE ANT.	PROTECTEUR	SCHUTZ	GUARD	PROTECCION
		300131662	2	PROTEZIONE POST.	PROTECTEUR	SCHUTZ	GUARD	PROTECCION
		300131664	2	TENDITORE RUOTA TEND.	TENDEUR DE CHENIL.	SPANNSCHRAUBE	TENSIONER	TENSOR DE ORUGA
		300132991	2	SUPPORTO EST.	SUPPORT	HALTERUNG	SUPPORT	SOPORTE
		300132992	8	SEMIRONDELLA	DEMI-RONDELLE	SCHEIBEHAELFTE	HALF-WASHER	SEMI-ARANDELA
		300132993	4	SEMIBOCCOLA	DEMI-BAGUE	BUECHSEHAELFTE	HALF-BUSH	SEMI-CASQUILLO
		300132994	2	GUARNIZIONE	JOINT	DICHTUNG	GASKET	JUNTA
		300132996	8	PIASTRINA	PLAQUETTE	PLAETTCHEN	PLATE	PLANCHUELA
		300132997	2	COPERCHIO	COUVERCLE	DECKEL	COVER	TAPA
		300134329	4	RISCONTRO	BARRETTE	VERSTAERKUNG	STIFFENER	PLETINA
		300134399	4	ASTA FISSAGGIO RULLI	TIGE	MESSELRUECKEN	BORED, ROD	ASTA HORADADA
		300134550	(2)	SEMIGUARNIZIONE	DEMI-JOINT	DICHTUNGHAELFTE	HALF-GASKET	SEMI-JUNTA
		300135424	288	DADO	ECROU	MUTTER	NUT	TUERCA
		300135984	8	VITE	VIS	SCHRAUBE	SCREW	TORNILLO
		300136834	2	PROTEZIONE INT. SEMIASSE	PROTECTION	SCHUTZ	GUARD	PROTECCION
		311455700	2	GUARNIZIONE LIFE-TIME	JOINT	O-RING	O.RING	JUNTA
		312703600	2	CATENA	CHAINE	KETTE	CHAIN	CADENA
		313299000	2	COMPL. SUPPORTO INT.	SUPPORT	HALTERUNG	SUPPORT	SOPORTE
		313432500	4	COMPL. RUOTA TENDIC.	ROUE TENDEUR	SPANNRAD	TRACKWELLE	RUEDA TENSOR
		313432600	12	RULLO A DUE GUIDE	ROULEAU	ROLLE	ROLLER	RODILLO

https://www.tractormanualpdf.info/

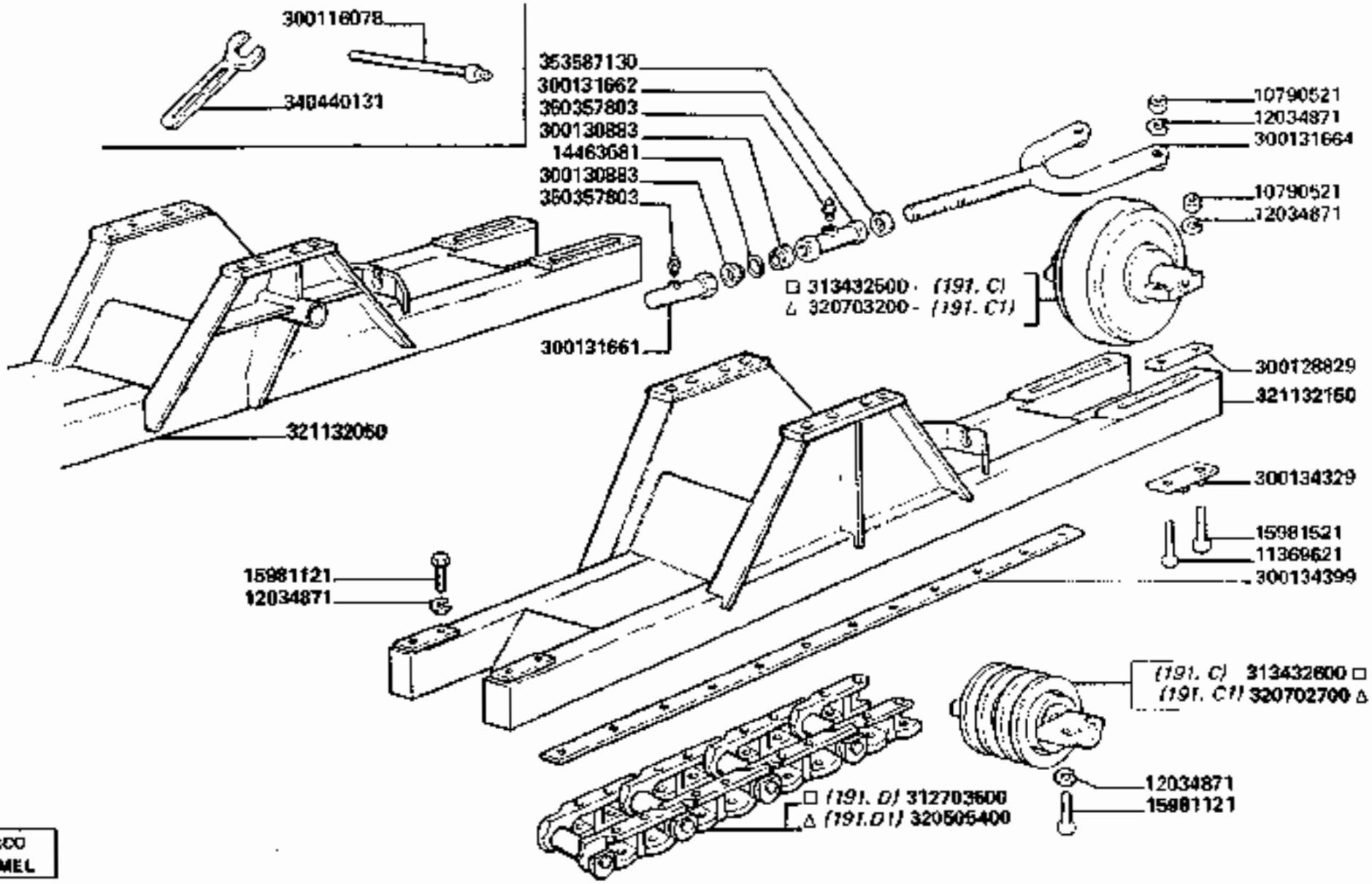

3790-3790R

CINGOLATURA ALLUNGATA (AUTOLUBRIFICATA)

Chenilles allongées (graissage-automatique)
Verlaengerung raupenketten (selbst-schmierung)
Extended crawler tracks (self-lubricating)
Orugas alargadas (auto-lubricacion)

191.B

3

https://www.tractormanualpdf.info/

MODIF.	ANT. MODIF.	N. ORDIN.	Q	DENOMINAZIONE	DESIGNATION	BENENNUNG	DESCRIPTION	DENOMINACIONES
		320606400	2	CATENA	CHAINE	KETTE	CHAIN	CADENA
		320695550	1	PROLUNGA S. ASSALE	RALLONGE	VERLAENGERUNG	EXTENSION	PROLONGA
		320696650	1	PROLUNGA D. ASSALE	RALLONGE	VERLAENGERUNG	EXTENSION	PROLONGA
		320695750	2	PROTEZIONE	PROTECTEUR	SCHUTZ	GUARD	PROTECCION
		320702700	12	RULLO DUE GUIDE	ROULEAU	ROLLE	ROLLER	RODILLO
		320703200	4	COMPL. RUOTA TENDIC.	ROUE TENDEUR	SPANNRAD	TRACKWELLE	RUEDA TENSOR
		320746650	2	RUOTA DENTATA	ROUE DENTEE	ZAHNRAD	DRIVE WHEEL	RUEDA DENTADA
		320779460	2	PERNO EST.	AXE	BOLZEN	PIN	EJE
		321119750	16	DADO	ECROU	MUTTER	NUT	TUERCA
		321132060	1	TELAIO CINGOLO D.	CHASSIS	RAHMEN	FRAME	BASTIDOR
		321132150	1	TELAIO CINGOLO S.	CHASSIS	RAHMEN	FRAME	BASTIDOR
		321144250	36	PATTINO S.	PATIN	GLEITSTUECK	SHOE	PATIN
		321144350	1	PATTINO GIUNZIONE S.	PATIN	GLEITSTUECK	SHOE	PATIN
		321144450	36	PATTINO D.	PATIN	GLEITSTUECK	SHOE	PATIN
		321144550	1	PATTINO GIUNZIONE D.	PATIN	GLEITSTUECK	SHOE	PATIN
		340405365	2	CUSCINETTO	ROULEMENT	LAGER	BEARING	RODAMIENTO
		340440131	1	CHIAVE FISSA	CLE A FOURCHE	SCHLUESSEL	OPEN END SPANNER	LLAVE FIJA
		350354533	16	ROSETTA ELASTICA	RONDELLE W	FEDERSCHEIBE	SPRING WASHER	ARANDELA ELASTICA
		350357803	4	INGRASSATORE	GRAISSEUR	SCHMIERNIPPEL	GREASE NIPPLE	ENGRASADOR
		350357803	(1)	INGRASSATORE	GRAISSEUR	SCHMIERNIPPEL	GREASE NIPPLE	ENGRASADOR
		350359405	2	TAPPO	BOUCHON	STOPFEN	PLUG	TAPON
		353567130	2	RASCHIAPOLVERE	JOINT PARE-POUSS.	RADIALDICHTRING	DUST SEAL RING	JUNTA PARA POLVO
		366172030	12	VITE	VIS	SCHRAUBE	SCREW	TORNILLO

https://www.tractormanualpdf.info/

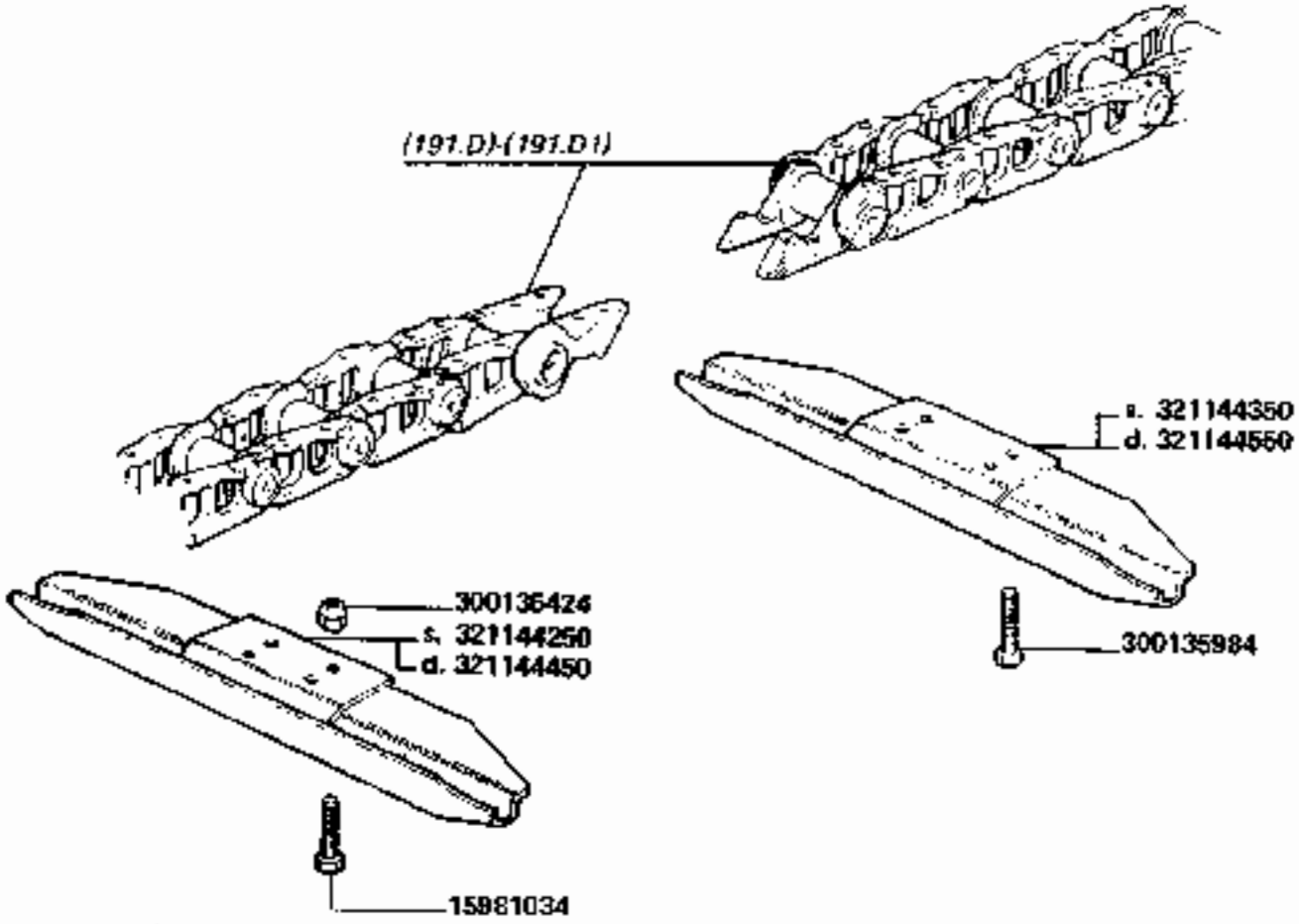

3790-3790R

CINGOLATURA ALLUNGATA (AUTOLUBRIFICATA)

Chenilles allongées (graissage-automatique)
Verlaengerung raupenketten (selbst-schmierung)
Extended crawler tracks (self-lubricating)
Oruges alargadas (auto-lubricacion)

191.B

4

https://www.tractormanualpdf.info/

https://www.tractormanualpdf.info/

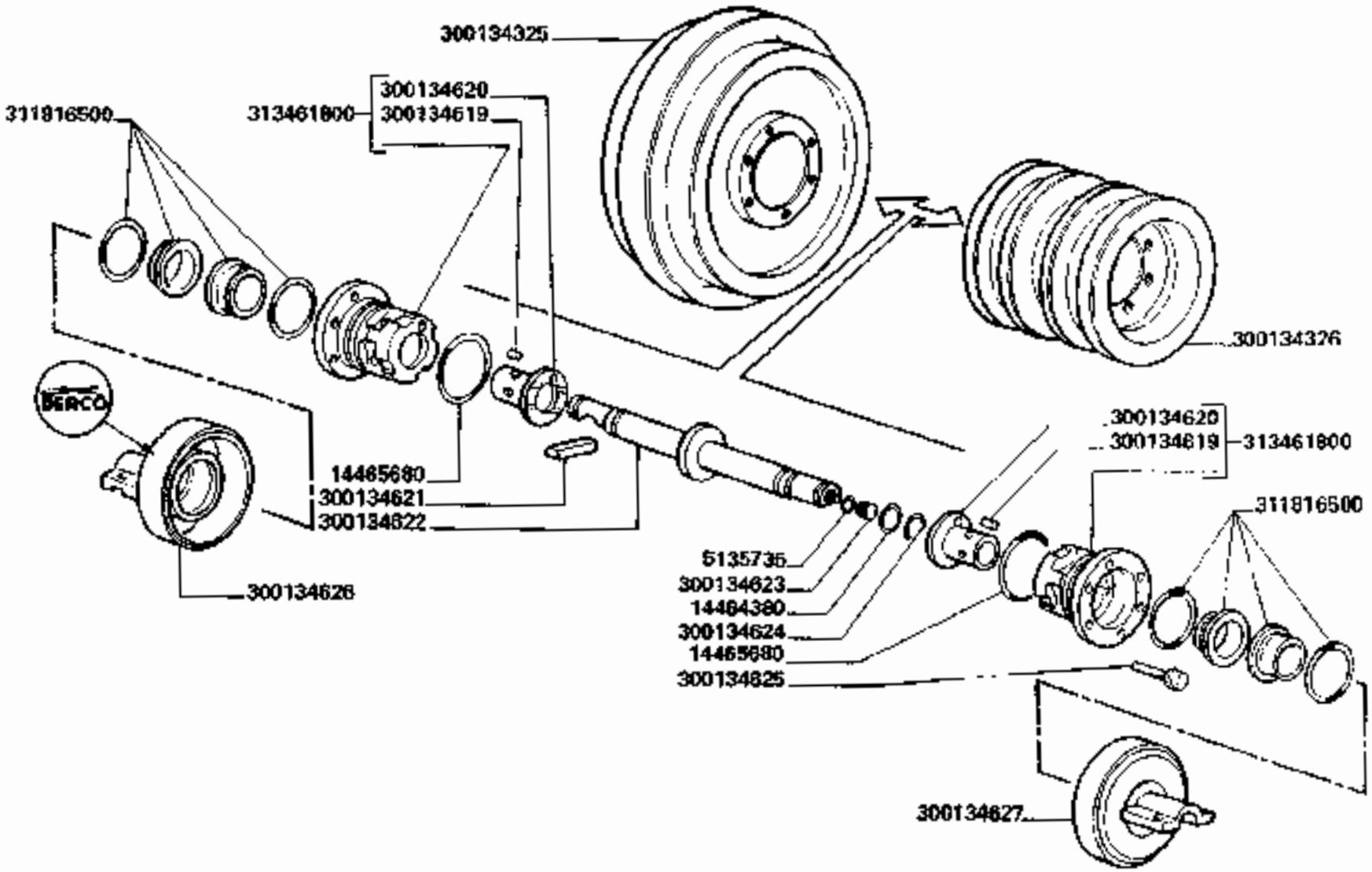

3790-3790R

ELEMENTI RULLI E RUOTE TENDICINGOLO (BERCO) 313432500 313432600

Elements galets et roues tendeuses
Rollenelemente und spannraeder
Rollers elements and idler wheels
Elementos rodillos y ruedas de cadena

191.C

https://www.tractormanualpdf.info/

MODIF.	ANT. MODIF.	N. ORDIN.	Q	DENOMINAZIONE	DESIGNATION	BENENNUNG	DESCRIPTION	DENOMINACIONES
		5135735	1	GUARNIZIONE	JOINT	DICHTRING	SEAL	JUNTA
		14464380	2	GUARNIZIONE	JOINT	DICHTRING	SEAL	JUNTA
		14465680	2	GUARNIZIONE	JOINT	DICHTRING	SEAL	JUNTA
		300134325	1	COMPL. RUOTA	ROUE	SPANNRAD	TRACKWHEEL	RUEDA
		300134326	1	RULLO PORTANTE	ROULEAU	TRAGROLLE	ROLLER	RODILLO
		300134619	(2)	SPINA	AXE	STIFT	PIN	PASADOR
		300134620	(2)	BOCCOLA	DOUILLE	BUECHSE	BUSH	CASQUILLO
		300134621	1	CHIAVETTA	CLAVETTE	KEIL	KEY	CHAVETA
		300134622	1	ALBERO RULLI	ARBRE	WELLE	SHAFT	ARBOL
		300134623	1	TAPPO	BOUCHON	STOPFEN	PLUG	TAPON
		300134624	2	GUARNIZIONE	JOINT	DICHTRING	SEAL	JUNTA
		300134625	12	VITE	VIS	SCHRAUBE	SCREW	TORNILLO
		300134626	1	SUPPORTO D.	SUPPORT	HALTERUNG	SUPPORT	SOPORTE
		300134627	1	SUPPORTO S.	SUPPORT	HALTERUNG	SUPPORT	SOPORTE
		311816500	2	COMPL. ANELLO	BAGUE	RING	RING	ANILLO
		313461800	2	COMPL. MOZZO	MOYEU	NABE	HUB	CUBO

https://www.tractormanualpdf.info/

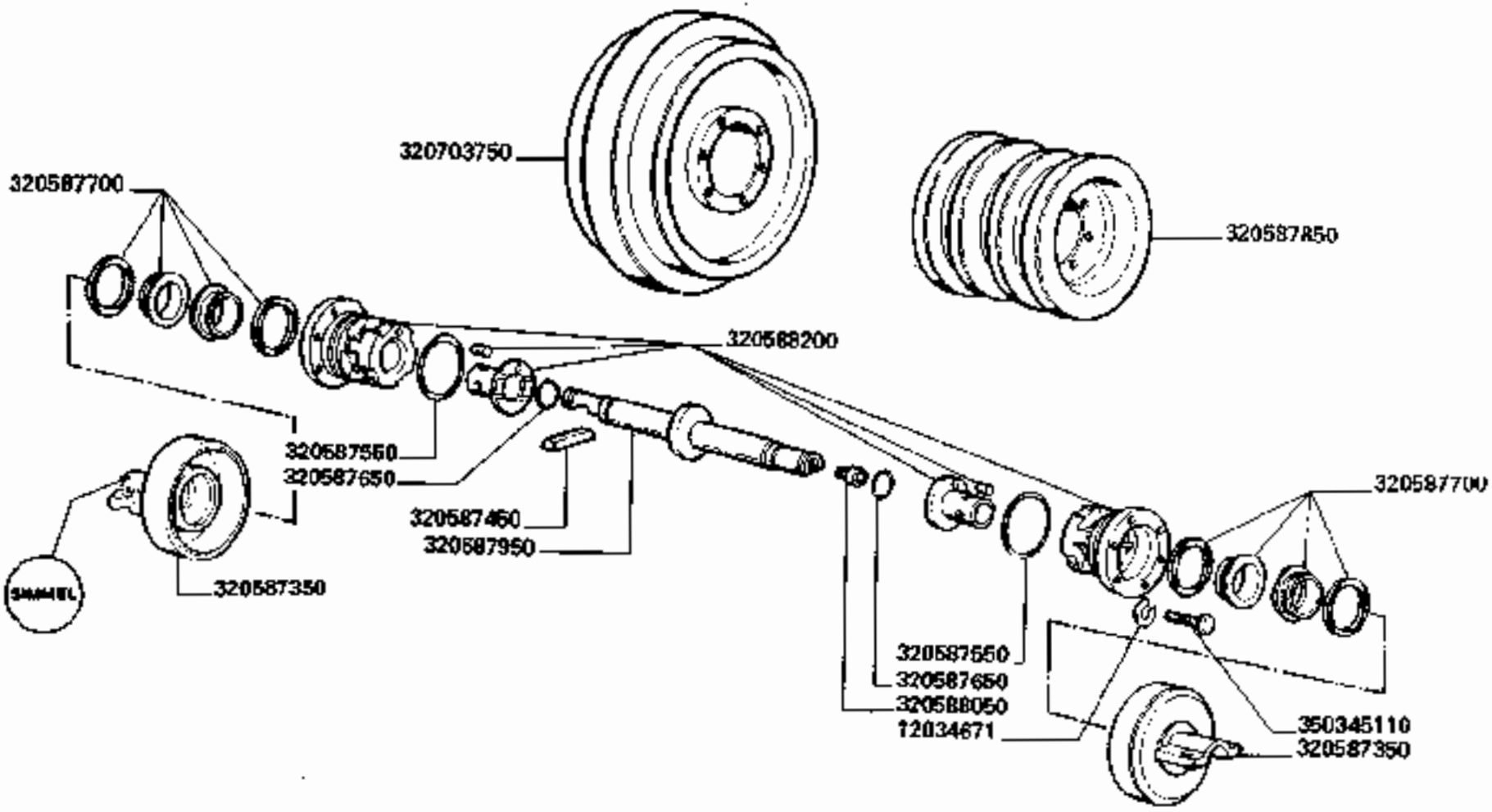

3790-3790R

ELEMENTI RULLI E RUOTE TENDICINGOLO (SIMMEL) 320702700 320703200

Elements galets et roues tendeuses
Rollenelemente und spannraeder
Rollers elements and idler wheels
Elementos rodillos y ruedas de cadena

191.C.1

https://www.tractormanualpdf.info/

MODIF.	ANT. MODIF.	N. ORDIN.	Q	DENOMINAZIONE	DESIGNATION	BENENNUNG	DESCRIPTION	DENOMINACIONES
		12034671	12	ROSETTA ELASTICA	RONDELLE W	FEDERSCHEIBE	SPRING WASHER	ARANDELA ELASTICA
		320587350	2	SUPPORTO	SUPPORT	HALTERUNG	SUPPORT	SOPORTE
		320587450	1	CHIAVETTA	CLAVETTE	KEIL	KEY	CHAVETA
		320587550	2	GUARNIZIONE	JOINT	DICHTRING	SEAL	JUNTA
		320587650	2	GUARNIZIONE	JOINT	O-RING	O.RING	JUNTA
		320587700	2	COMPL. GUARNIZIONE	JOINT	DICHTRING	SEAL	JUNTA
		320587850	1	RULLO PORTANTE	ROULEAU	TRAGROLLE	ROLLER	RODILLO
		320587950	1	ALBERO RULLI	ARBRE	WELLE	SHAFT	ARBOL
		320588050	1	TAPPO	BOUCHON	STOPFEN	PLUG	TAPON
		320588200	1	BRONZINA COMPL.	BAGUE BRONZE	BUECHSE	BUSHING	CASQUILLO BRONCE
		320703750	1	RUOTA	ROUE	SPANNRAD	TRACKWEEL	RUEDA
		350345110	12	VITE	VIS	SCHRAUBE	SCREW	TORNILLO

https://www.tractormanualpdf.info/

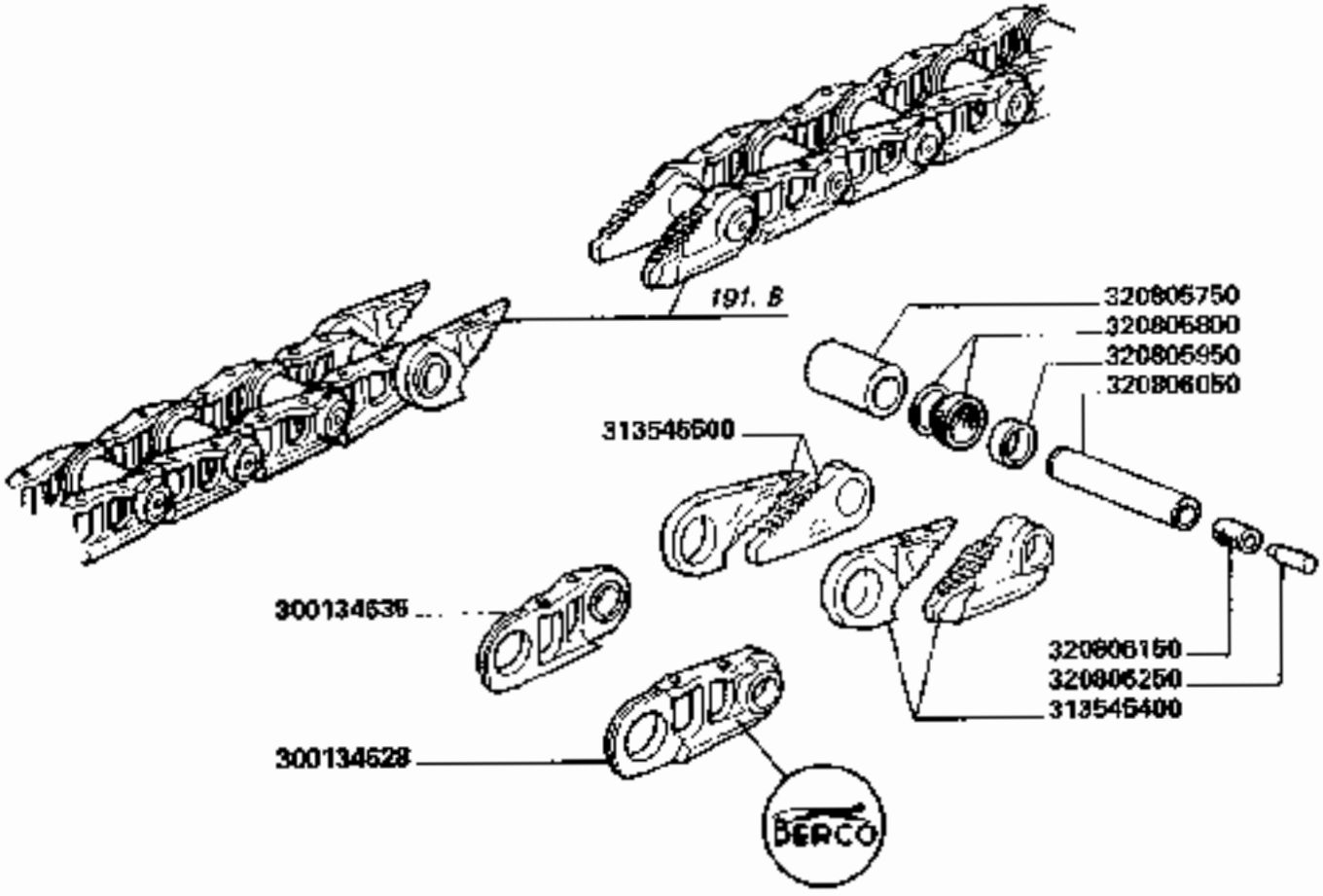

3790-3790R

ELEMENTI CATENARIA AUTOLUBRIFICATA (BERCO) 312703600

Chaines lubrifiee
Selbstgeschmierte kette

Self lubricated track chain
Cadenas lubrificada

191.D

https://www.tractormanualpdf.info/

MODIF.	ANT. MODIF.	N. ORDIN.	Q	DENOMINAZIONE	DESIGNATION	BENENNUNG	DESCRIPTION	DENOMINACIONES
		300134628	35	ELEMENTO S. MAGLIE	ELEMENT MAILLONS	KETTENELEMENT	LINK ELEMENT	ELEM. DE ESLABON
		300134635	35	ELEMENTO D. MAGLIE	ELEMENT MAILLONS	KETTENELEMENT	LINK ELEMENT	ELEM. DE ESLABON
		313545400	2	MAGLIA GIUNZIONE INT.	MAILLON JONCTION	KETTENSCHLOSS	CONNECTING LINK	ESLABON DE EMPATE
		313545500	2	MAGLIA GIUNZIONE EST.	MAILLON JONCTION	KETTENSCHLOSS	CONNECTING LINK	ESLABON DE EMPATE
		320805750	35	BOCCOLA PERNO	BAGUE	BUECHSE	BUSH	CASQUILLO
		320806800	70	PARAOLIO COMPL.	JOINT D'ETANCHEITE	DICHTRING	SEAL	JUNTA HERMETICA
		320806950	70	ANELLO DISTANZIATORE	BAGUE	DISTANZBUECHSE	BUSH	CASQUILLO
		320806050	35	PERNO	AXE	BOLZEN	PIN	EJE
		320806150	35	TAMPONE	TAMPON	GUMMIPUFFER	RUBBER PAD	TOPE DE GOMA
		320806250	35	TAPPO	BOUCHON	STOPFEN	PLUG	TAPON

https://www.tractormanualpdf.info/

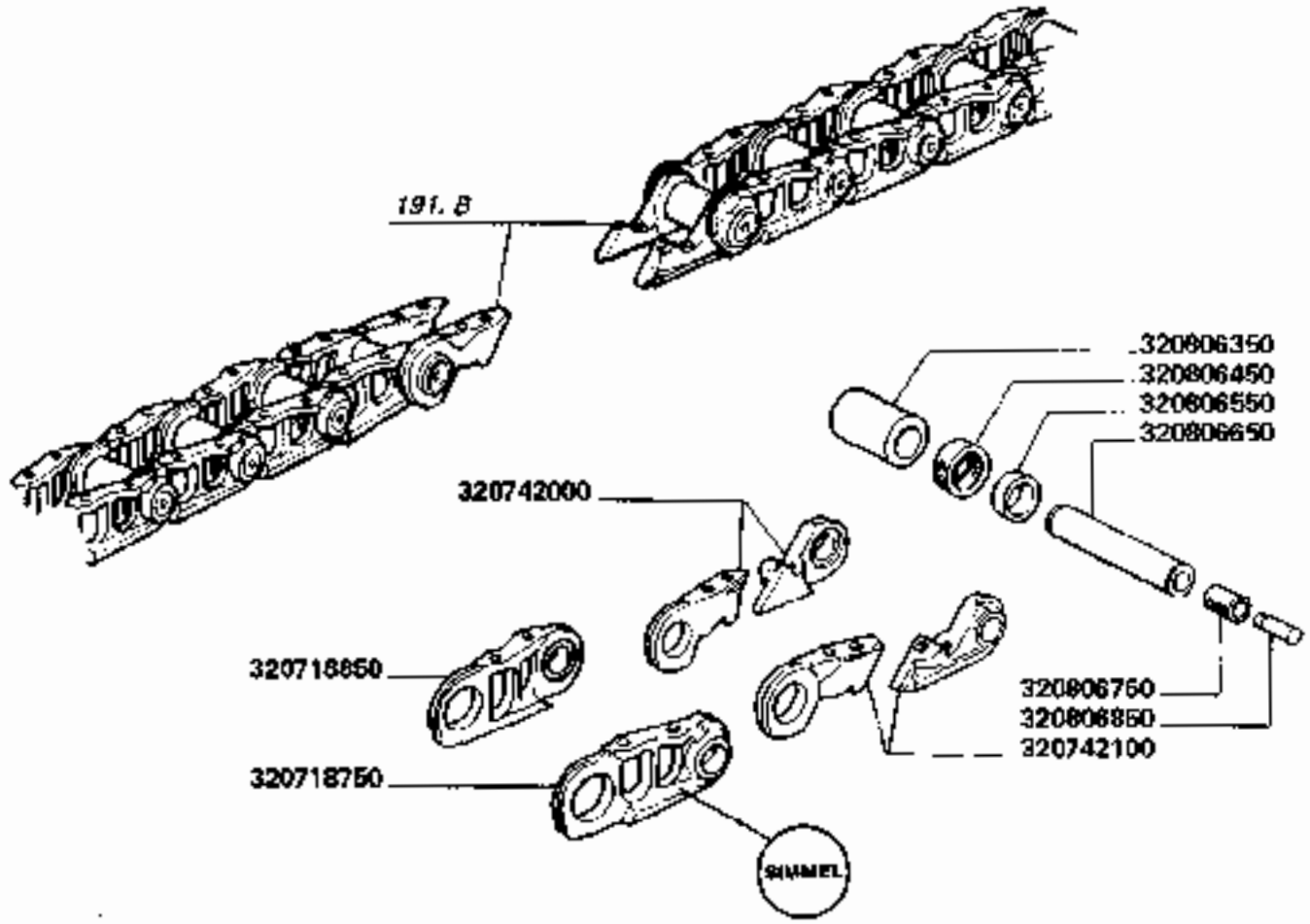

3790-3790R

ELEMENTI CATENARIA AUTOLUBRIFICATA (SIMMEL) 320505400

Chaines lubrifiee
Selbstgeschmierte kette

Self lubricated track chain
Cadenas lubrificada

191.D.1

https://www.tractormanualpdf.info/

MODIF.	ANT. MODIF.	N. ORDIN.	Q	DENOMINAZIONE	DESIGNATION	BENENNUNG	DESCRIPTION	DENOMINACIONES
		320718750	35	ELEMENTO S. MAGLIE	ELEMENT MAILLONS	KETTENELEMENT	LINK ELEMENT	ELEM. DE ESLABON
		320718850	35	ELEMENTO D. MAGLIE	ELEMENT MAILLONS	KETTENELEMENT	LINK ELEMENT	ELEM DE ESLABON
		320742000	2	MAGLIA GIUNZIONE EST.	MAILLON JONCTION	KETTENSCHLOSS	CONNECTING LINK	ESLABON DE EMPATE
		320742100	2	MAGLIA GIUNZIONE INT.	MAILLON JONCTION	KETTENSCHLOSS	CONNECTING LINK	ESLABON DE EMPATE
		320806350	35	BOCCOLA PERNO	BAGUE	BUECHSE	BUSH	CASQUILLO
		320806450	70	PARAOLIO COMPL.	JOINT D'ETANCHEITE	DICHTRING	SEAL	JUNTA HERMÉTICA
		320806550	70	ANELLO DISTANZIATORE	BAGUE	DISTANZBUECHSE	BUSH	CASQUILLO
		320806650	35	PERNO	AXE	BOLZEN	PIN	EJE
		320806750	35	TAMPONE	TAMPON	GUMMIPUFFER	RUBBER PAD	TOPE DE GOMA
		320806850	35	TAPPO	BOUCHON	STOPFEN	PLUG	TAPON

https://www.tractormanualpdf.info/

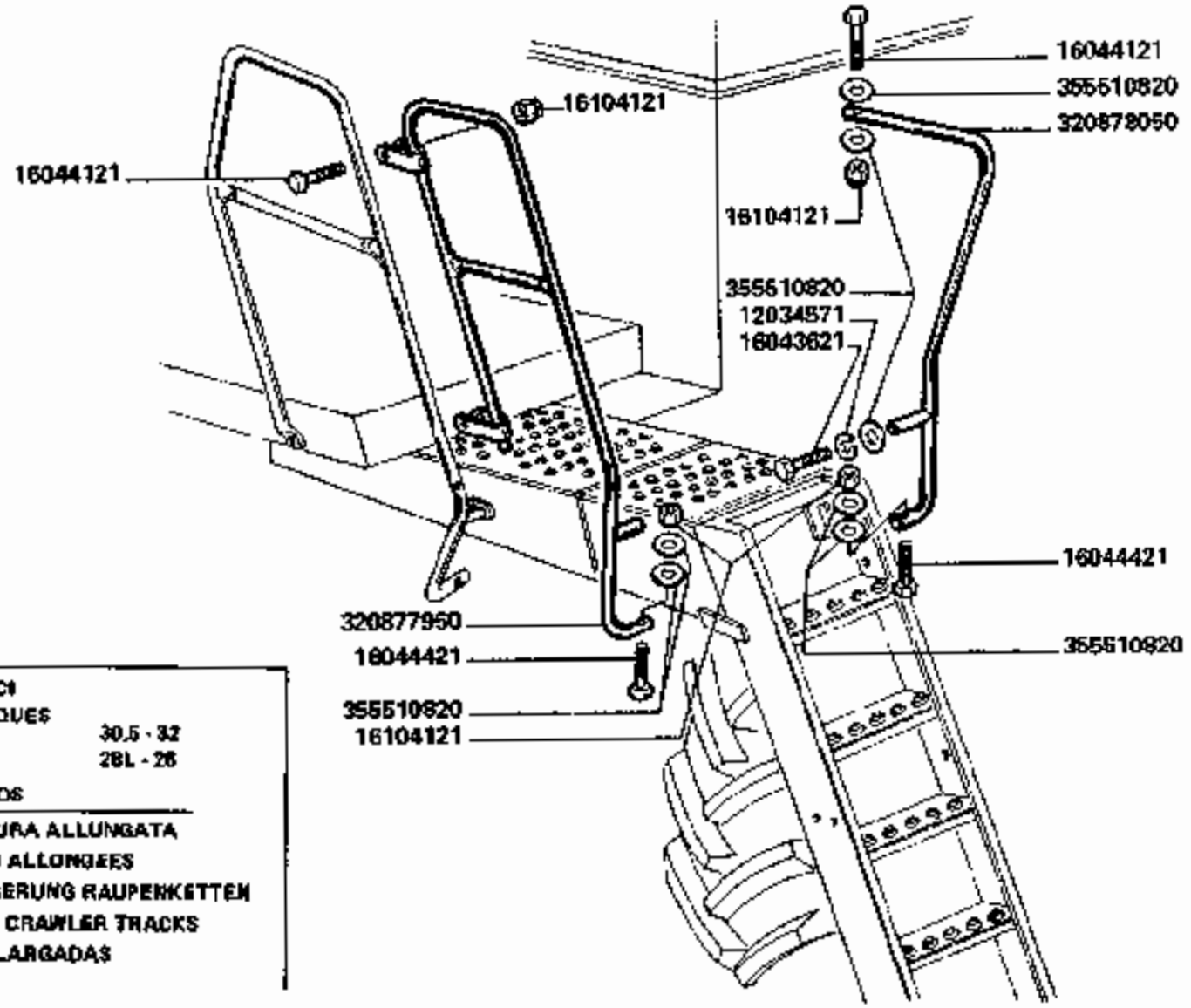

PNEUMATICI PNEUMATIQUES REIFEN TYRES NEUMATICOS	30.5 - 32 28L - 26

CINGOLATURA ALLUNGATA
CHENILLES ALLONGEES
VERLAENGERUNG RAUPENKETTEN
EXTENDED CRAWLER TRACKS
ORUGAS ALARGADAS

3790-3790R

PARAPETTO SCALA

Garde-fou escalier
Leiter fuer handlahf

Guardrail for ladder
Protoccion de escalera

191.E

https://www.tractormanualpdf.info/

MODIF.	ANT. MODIF.	N. ORDIN.	Q	DENOMINAZIONE	DESIGNATION	BENENNUNG	DESCRIPTION	DENOMINACIONES
		12034571	2	ROSETTA ELASTICA	RONDELLE W	FEDERSCHEIBE	SPRING WASHER	ARANDELA ELASTICA
		16043621	2	VITE	VIS	SCHRAUBE	SCREW	TORNILLO
		16044121	3	VITE	VIS	SCHRAUBE	SCREW	TORNILLO
		16044421	2	VITE	VIS	SCHRAUBE	SCREW	TORNILLO
		16104121	4	DADO	ECROU	MUTTER	NUT	TUERCA
		320877050	1	PARAPETTO SUPP. SCALA	GARDE-FOU	BRUESTUNG	LANDINGPARAPET	PARAPETO
		320878050	1	TUBO DI PROTEZ.	TUBE DE PROTECT.	SCHUTZROHR	GUARD PIPE	TUBO DE PROTECC.
		355610920	14	RONDELLA	RONDELLE	SCHEIBE	WASHER	ARANDELA

https://www.tractormanualpdf.info/

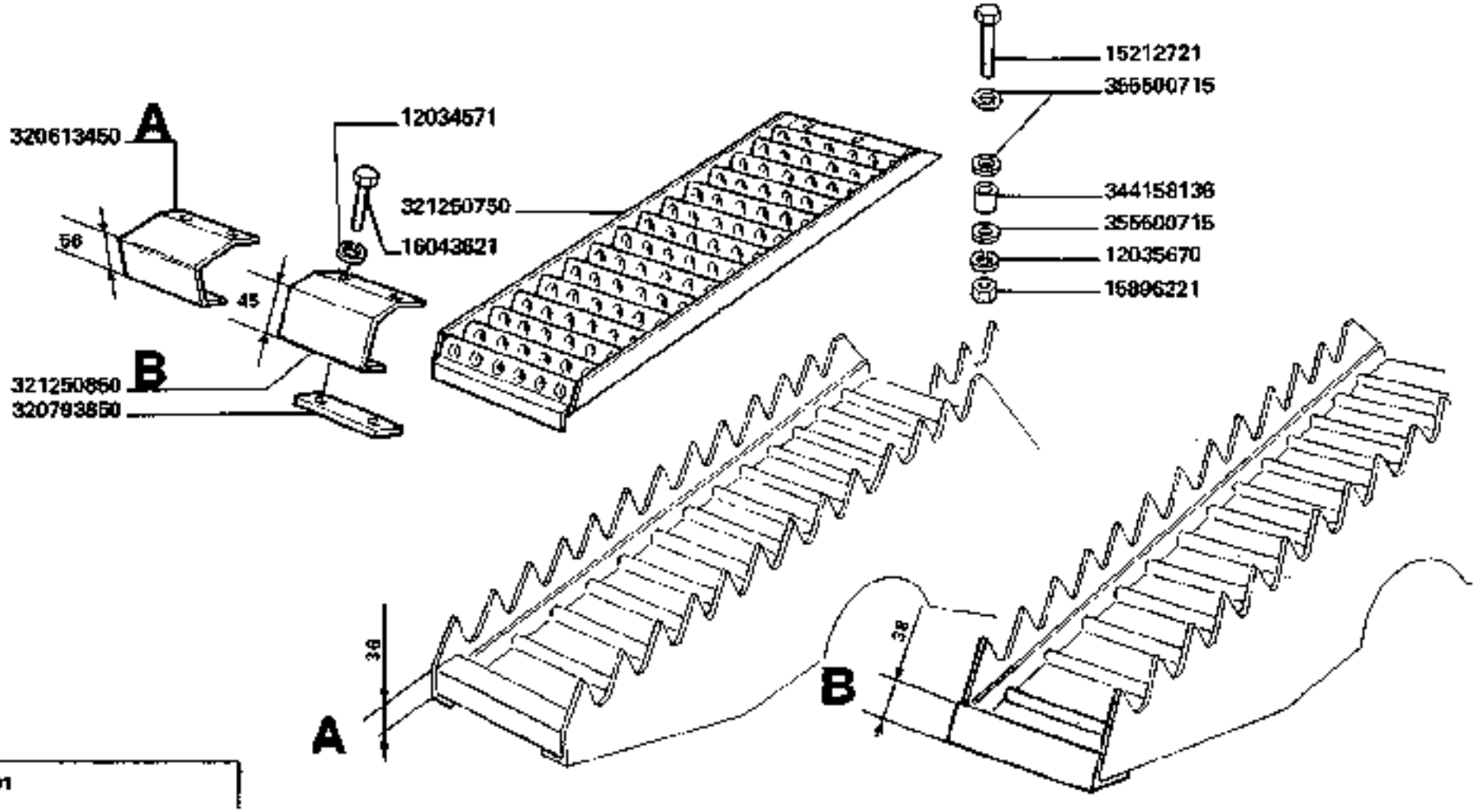

3790-3790R

GRIGLIA SCUOTIPAGLIA

Grille secoueurs
Strohschuettlerbelag

Straw walker mesh
Malla secudidores

196

https://www.tractormanualpdf.info/

MODIF.	ANT. MODIF.	N. ORDIN.	Q	DENOMINAZIONE	DESIGNATION	BENENNUNG	DESCRIPTION	DENOMINACIONES
		12034571	12	ROSETTA ELASTICA	RONDELLE W	FEDERSCHIEBE	SPRING WASHER	ARANDELA ELASTICA
		12036670	18	ROSETTA ELASTICA	RONDELLE W	FEDERSCHEIBE	SPRING WASHER	ARANDELA ELASTICA
		15212721	18	VITE	VIS	SCHRAUBE	SCREW	TORNILLO
		15896221	18	DADO	ECROU	MUTTER	NUT	TUERCA
		16043621	12	VITE	VIS	SCHRAUBE	SCREW	TORNILLO
		320813450	6	STAFFA	ETRIER	HALTER	BRACKET	APOYO
		320793850	6	RISCONTRO	BARRETTE	STREBE	STIFFENER	PLETINA
		321250750	8	GRIGLIA	GRILLE	DRAHTBELAG	STRAW WALKER MESH	MALLA DE SACUDID.
		321250850	6	STAFFA	ETRIER	HALTER	BRACKET	APOYO
		344158136	18	BOCCOLA	DOUILLE	BUECHSE	BUSH	CASQUILLO
		355600715	54	RONDELLA	RONDELLE	SCHEIBE	WASHER	ARANDELA

https://www.tractormanualpdf.info/

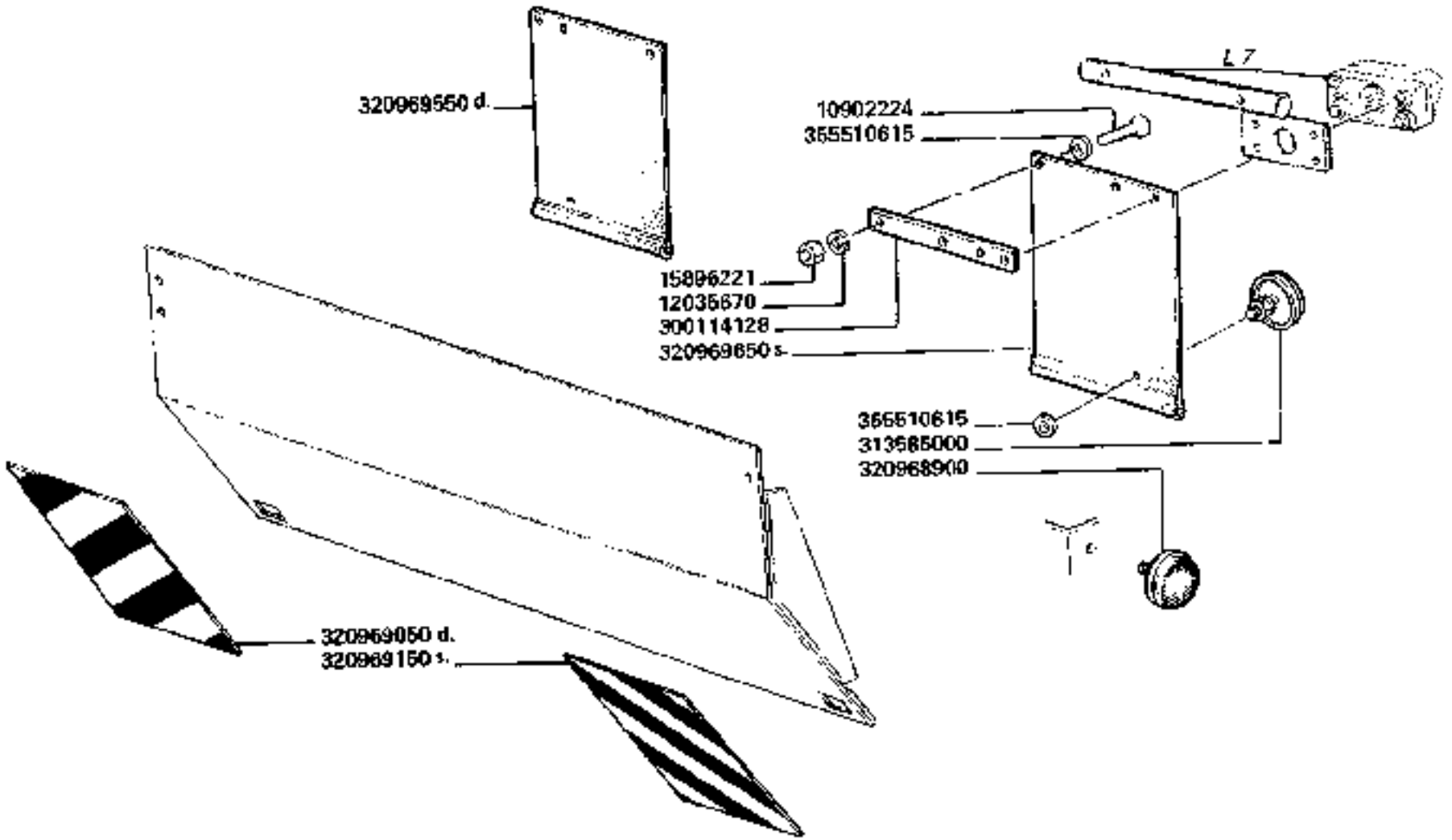

3790

ALLESTIMENTO SVIZZERA

Equipment Suisse
Ausruestung fuer Schweiz

Switzerland version
Allestimento Suisse

208

https://www.tractormanualpdf.info/

MODIF.	ANT. MODIF.	N. ORDIN.	Q	DENOMINAZIONE	DESIGNATION	BENENNUNG	DESCRIPTION	DENOMINACIONES
		10902224	2	VITE	VIS	SCHRAUBE	SCREW	TORNILLO
		12035670	2	ROSETTA ELASTICA	RONDELLE W	FEDERSCHEIBE	SPRING WASHER	ARANDELA ELASTICA
		15896221	2	DADO	ECROU	MUTTER	NUT	TUERCA
		300114128	2	SUPPORTO PANNELLO	SUPPORT	HALTERUNG	SUPPORT	SOPORTE
		313585000	2	CATADIOTTRO ROSSO	CATADIOPTRE ROUGE	RUECKSTRAHLER ROT	REFLECTOR RED	CATAFAROS ROJO
		320968900	2	CATADIOTTRO ARANCIONE	CATADIOPTRE ORANGE	RUECKSTRAHLER ORANGE	REFLECTOR ORANGE	CATAFAROS ANARANJADO
		320969050	1	AUTOADESIVO ZEBRATO	ADHESIF	FESTHAFTEND	SELF-ADHESIVE	ADHESIVO
		320969150	1	AUTOADESIVO ZEBRATO	ADHESIF	FESTHAFTEND	SELF-ADHESIVE	ADHESIVO
		320969550	1	PANNELLO ZEBRATO D.	PANNEAU ZEBRE	ZEBRATAFELN	ZEBRA PANNEL	PANEL CEBRADO
		320969650	1	PANNELLO ZEBRATO S.	PANNEAU ZEBRE	ZEBRATAFELN	ZEBRA PANNEL	PANEL CEBRADO
		355510615	4	RONDELLA	RONDELLE	SCHEIBE	WASHER	ARANDELA

https://www.tractormanualpdf.info/

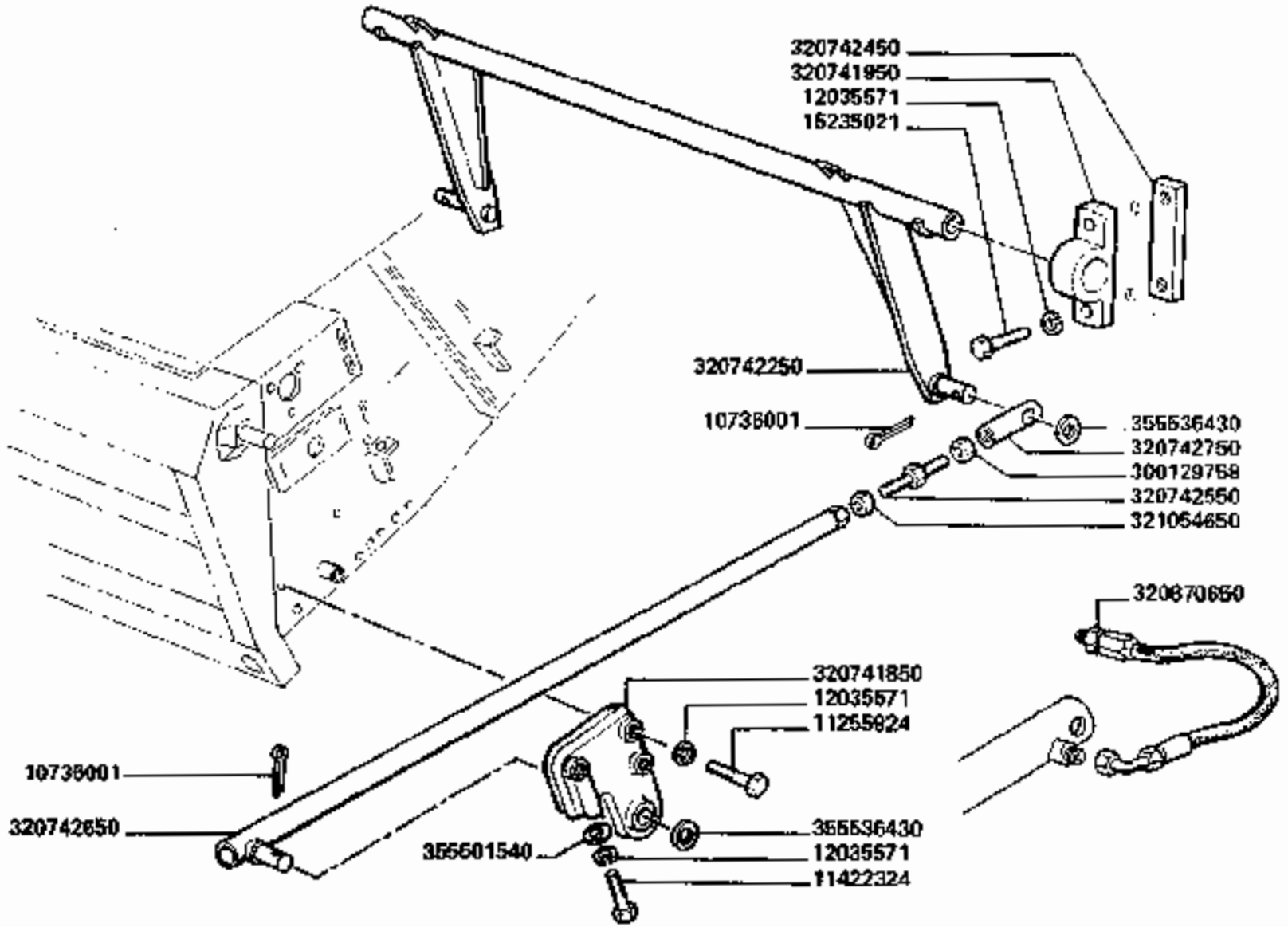

3790-3790R

KIT IRRIGIDIMENTO CASSA ELEVATORE (BARRA - m. 7,60)

Raidisseur pour caisse élévateur
Elevator kasten verstaerkung

Elevator housing support Kit
Refuerzo por caja elevador

210

https://www.tractormanualpdf.info/

MODIF.	ANT. MODIF.	N. ORDIN.	Q.	DENOMINAZIONE	DESIGNATION	BENENNUNG	DESCRIPTION	DENOMINACIONES
		10735001	4	COPIGLIA	GOUPILLE FENDUE	SPLINT	COTTER PIN	PASADOR ABIERTO
		11255924	8	VITE	VIS	SCHRAUBE	SCREW	TORNILLO
		11422324	2	VITE	VIS	SCHRAUBE	SCREW	TORNILLO
		12035671	12	ROSETTA ELASTICA	RONDELLE W	FEDERSCHEIBE	SPRING WASHER	ARANDELA ELASTICA
		15235021	4	VITE	VIS	SCHRAUBE	SCREW	TORNILLO
		300129758	2	DADO	ECROU	MUTTER	NUT	TUERCA
		320670650	1	TUBO FLESSIBILE	TUYAU FLEXIBLE	SCHLAUCH	HOSE	MANGA FLEXIBLE
		320741850	2	STAFFA ANCORAGGIO	SUPPORT	HALTER	SUPPORT	SOPORTE
		320741950	2	SUPPORTO BILANCERE	SUPPORT	HALTERUNG	SUPPORT	SOPORTE
		320742250	1	BILANCERE	BALANCIER	SCHWINGE	ROCKER ARM	BALANCIN
		320742450	2	PIASTRA RISCONTRO	PLAQUE	PLATTE	PLATE	PLACA
		320742550	2	PERNO FILETTATO	AXE FILETEE	GEWINDEBOLZEN	THREADED PIN	EJE ROSCADO
		320742650	2	PUNTONE IRRIGIDIMENTO	RAIDISSEUR	STREBE	STIFFENER	REFUERZO
		320742750	2	ESTREMITA' PUNTONI	EXTREMITE	STREBEENDE	STIFFENER END	EXTREMIDAD
		321054650	2	DADO SPECIALE	ECROU SPECIALE	SPEZIALMUTTER	SPECIAL NUT	TUERCA ESPECIAL
		355501540	2	RONDELLA	RONDELLE	SCHEIBE	WASHER	ARANDELA
		355536430	4	RONDELLA	RONDELLE	SCHEIBE	WASHER	ARANDELA

https://www.tractormanualpdf.info/

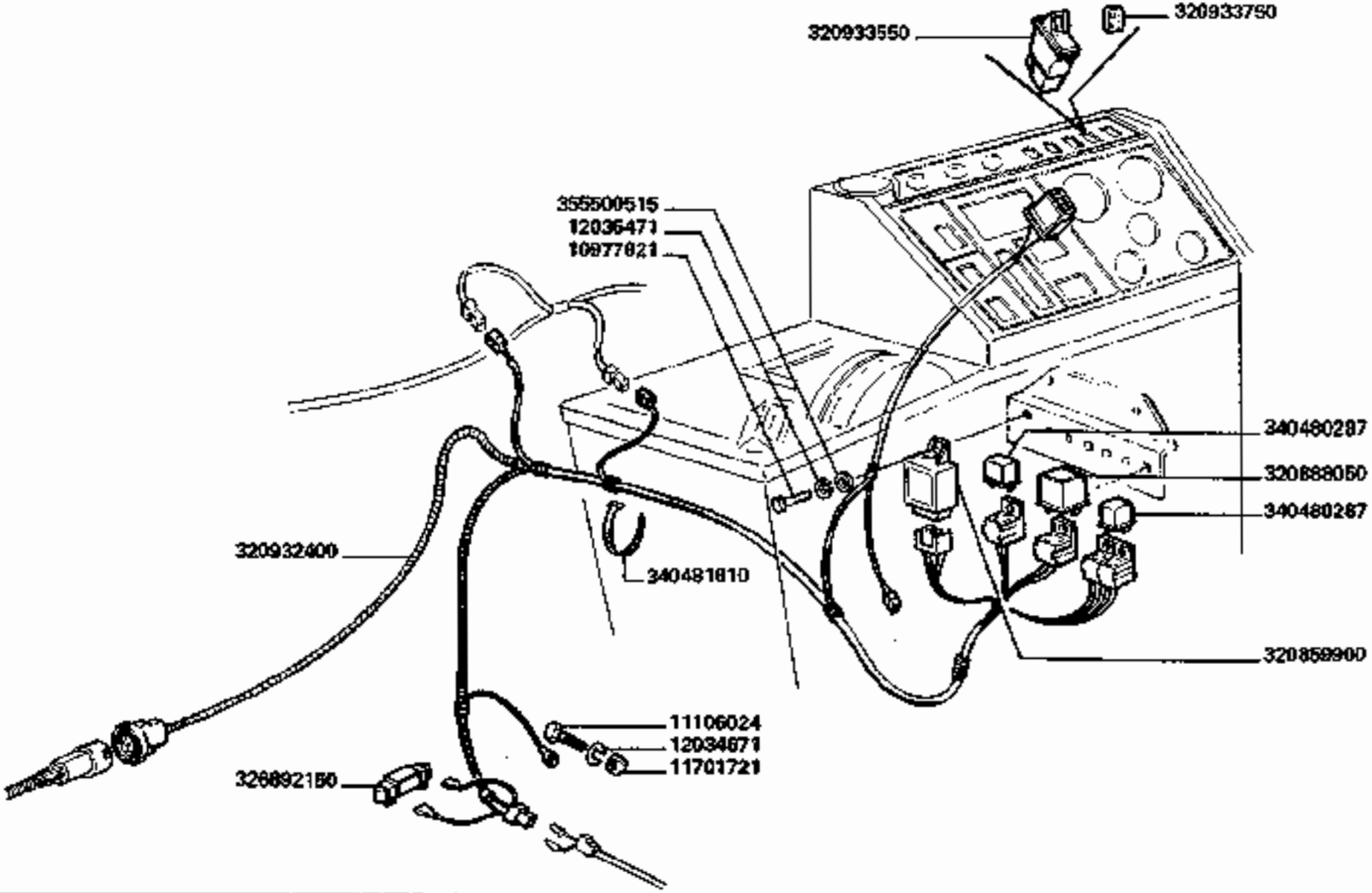

3790-3790R

DISPOSITIVO GALLEGGIAMENTO TESTATA

Dispositif de flottement plateforme de coupe
Schneidwerk federung
Device for table floatation
Dispositivo de flotamiento barra de corte

212

1/2

https://www.tractormanualpdf.info/

https://www.tractormanualpdf.info/

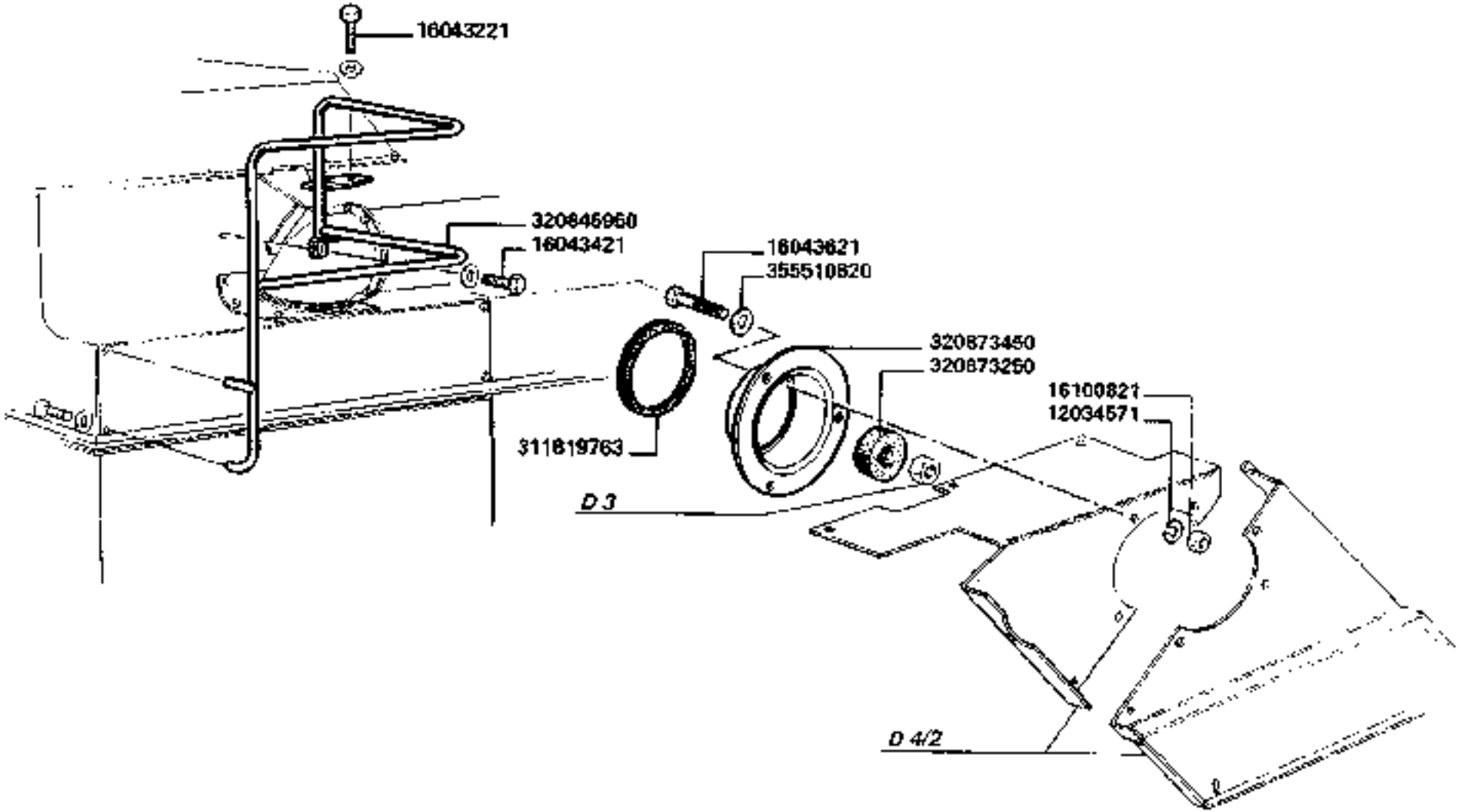

3790-3790R

OMOLOGAZIONE INGHILTERRA

Homologation
Land st.

Homologation
Homologacion

214

https://www.tractormanualpdf.info/

MODIF.	ANT. MODIF.	N. ORDIN.	Q.	DENOMINAZIONE	DESIGNATION	BENENNUNG	DESCRIPTION	DENOMINACIONES
		12034571	3	ROSETTA ELASTICA	RONDELLE W	FEDERSCHEIBE	SPRING WASHER	ARANDELA ELASTICA
		16043221	2	VITE	VIS	SCHRAUBE	SCREW	TORNILLO
		16043421	1	VITE	VIS	SCHRAUBE	SCREW	TORNILLO
		16043621	3	VITE	VIS	SCHRAUBE	SCREW	TORNILLO
		16100821	3	DADO	ECROU	MUTTER	NUT	TUERCA
		311819763	1	GUARNIZIONE	JOINT	DICHTUNG	GASKET	JUNTA
		320845960	1	PARAPETTO	GARDE-FOU	HANDLAUF	GUARDRAIL	PROTECCION
		320873250	1	TAMPONE SU PULEGGIA	TAMPON	GUMMIPUFFER	RUBBER PAD	TOPE DE GOMA
		320873450	1	PROTEZIONE	PROTECTION	SCHUTZBLECH	GUARD	PROTECCION
		365510820	3	RONDELLA	RONDELLE	SCHEIBE	WASHER	ARANDELA

https://www.tractormanualpdf.info/

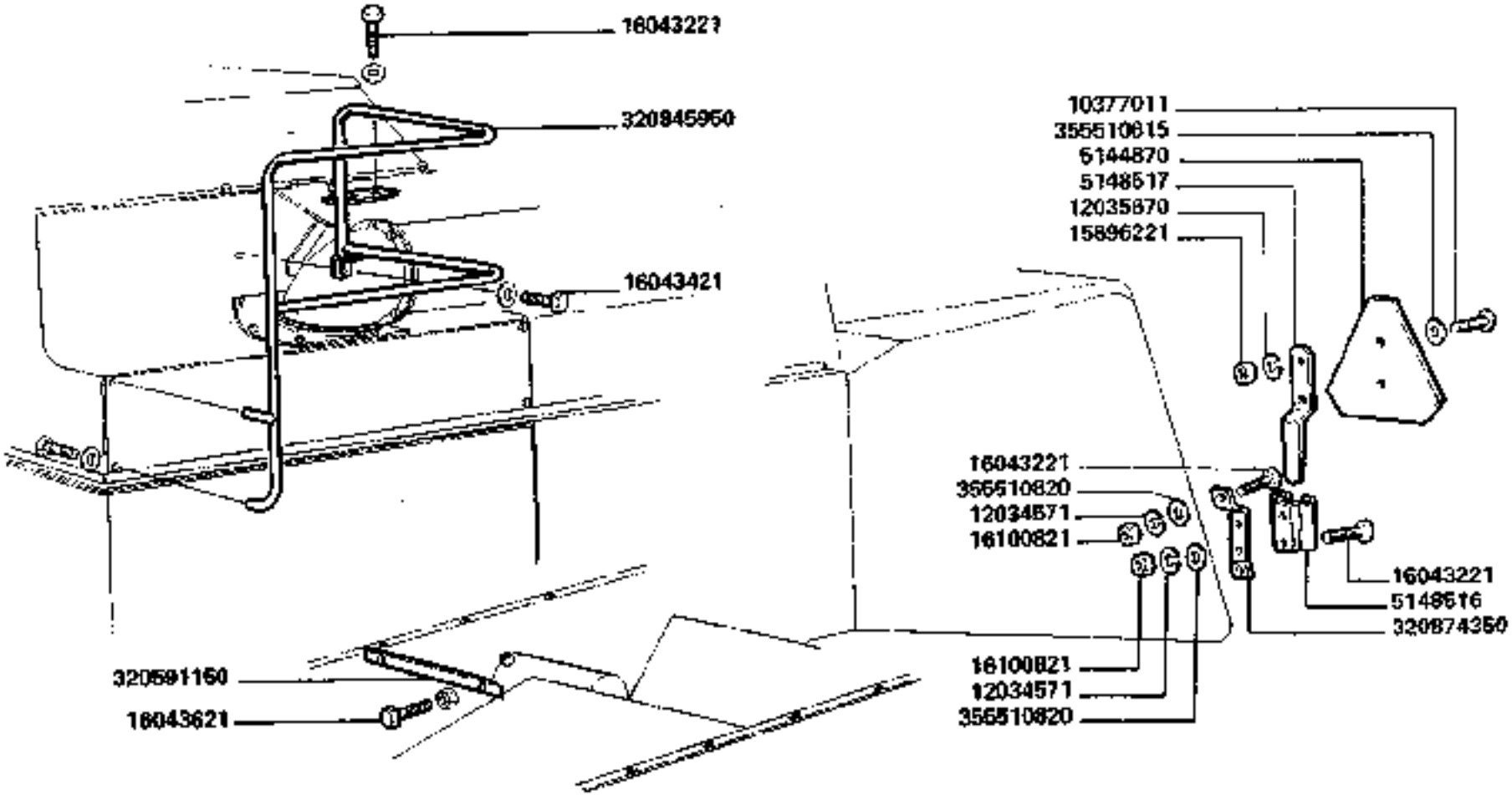

3790-3790R

OMOLOGAZIONE SVEZIA - DANIMARCA

Homologation Laut st.

Homologation Homologacion

https://www.tractormanualpdf.info/

MODIF.	ANT. MODIF.	N. ORDIN.	Q.	DENOMINAZIONE	DESIGNATION	BENENNUNG	DESCRIPTION	DENOMINACIONES
		5144870	1	CATADIOTTRO A TRIANGOLO	CATADIOPTRE	RUECKSTRAHELER	REFLEX	CATAFAROS
		5148516	1	STAFFA	ETRIER	HALTER	BRACKET	SOPORTE
		5148517	1	SUPPORTO TRIANGOLO	SUPPORT	HALTER	SUPPORT	SOPORTE
		10377011	2	VITE	VIS	SCHRAUBE	SCREW	TORNILLO
		12034571	4	ROSETTA ELASTICA	RONDELLE W	FEDERSCHEIBE	SPRING WASHER	ARANDELA ELASTICA
		12035670	2	ROSETTA ELASTICA	RONDELLE W	FEDERSCHEIBE	SPRING WASHER	ARANDELA ELASTICA
		15896221	2	DADO	ECROU	MUTTER	NUT	TUERCA
		16043221	4	VITE	VIS	SCHRAUBE	SCREW	TORNILLO
		16043421	1	VITE	VIS	SCHRAUBE	SCREW	TORNILLO
		16043621	2	VITE	VIS	SCHRAUBE	SCREW	TORNILLO
		16100821	4	DADO	ECROU	MUTTER	NUT	TUERCA
		320591160	1	PIATTO RASAMENTO	PLAQUE	PLATTE	PLATE	PLACA
		320845960	1	PARAPETTO	GARDE-FOU	HANDLAUF	GUARDRAIL	PROTECCION
		320874360	1	PIATTO SUPPORTO	SUPPORT	HALTER	SUPPORT	SOPORTE
		355510615	2	RONDELLA	RONDELLE	SCHEIBE	WASHER	ARANDELA
		355510820	4	RONDELLA	RONDELLE	SCHEIBE	WASHER	ARANDELA

https://www.tractormanualpdf.info/

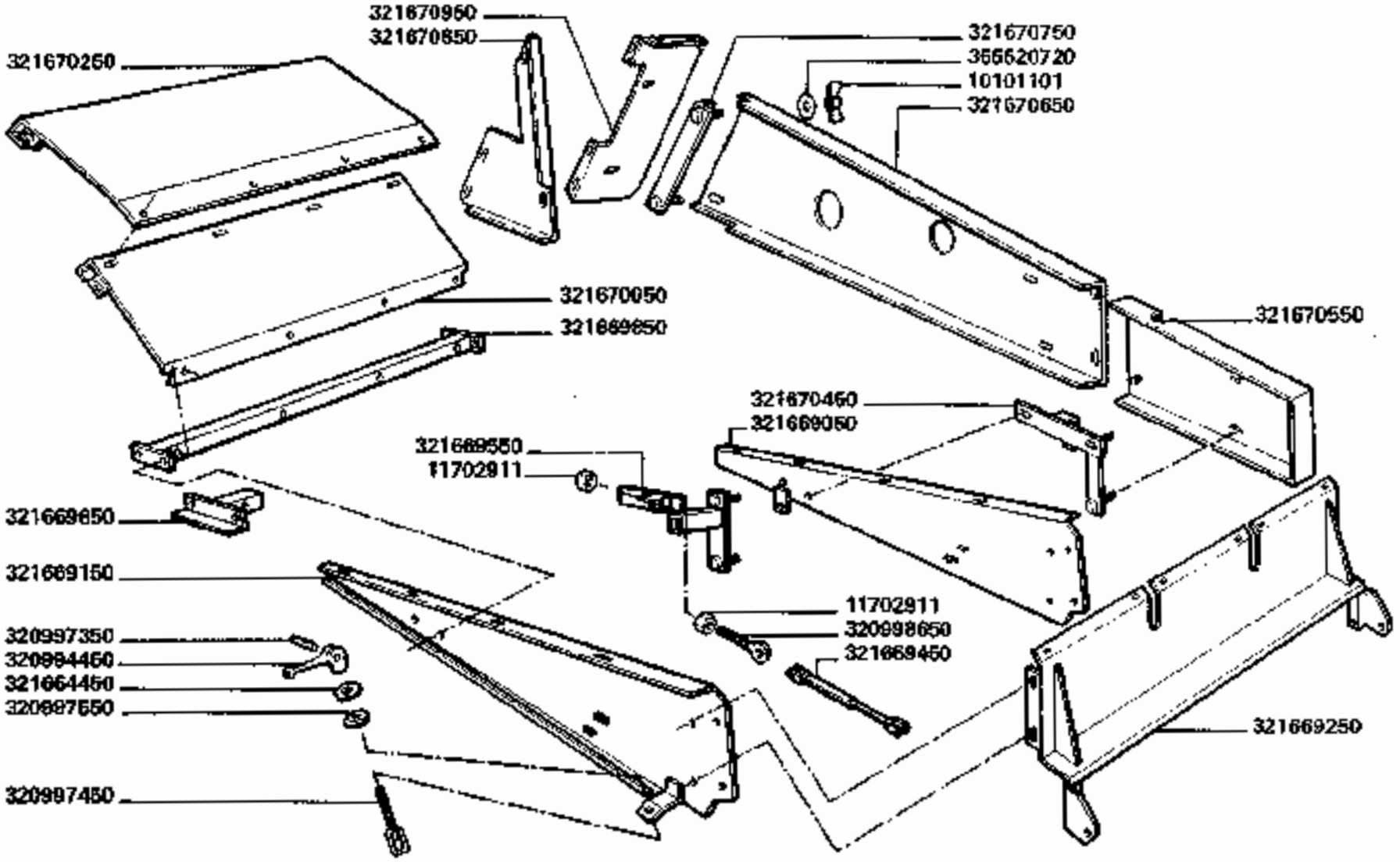

3790-3790R

TRINCIAPAGLIA "REKORD" - IRRIGIDIMENTI

Hache-paille - Raidisseur
Strohhacksler - Verstaerkung

Straw chopper - Stiffener
Cortador de paja - Refuerzo

217.1

https://www.tractormanualpdf.info/

MODIF.	ANT. MODIF.	N. ORDIN.	Q	DENOMINAZIONE	DESIGNATION	BENENNUNG	DESCRIPTION	DENOMINACIONES
		10101101	8	DADO	ECROU	MUTTER	NUT	TUERCA
		11702911	4	DADO	ECROU	MUTTER	NUT	TUERCA
		320994450	2	LEVA	LEVIER	HEBEL	LEVER	PALANCA
		320997350	2	NOCE	NOIX	LAGER	BEARING	NUEZ
		320997450	2	GANCIO	CROCHET	HAKEN	HOOK	GANCHO
		320997550	2	RONDELLA	RONDELLE	SCHEIBE	WASHER	ARANDELA
		320998650	2	TIRANTE REGOLABILE	TIGE DE REGLAGE	EINSTELLSTANGE	ADJUSTING ROD	VARILLA DE AJUSTE
		321664450	2	RONDELLA	RONDELLE	SCHEIBE	WASHER	ARANDELA
		321669050	1	PROFILO D.	PROFILE	PROFIL	PROFIL	PERFIL
		321669150	1	PROFILO S.	PROFILE	PROFIL	PROFIL	PERFIL
		321669250	1	SCIVOLO	GLISSIERE	STROHRUTSCHE	STRAW RAMP	TOBOGAN PARA PACAS
		321669450	2	AMMORTIZZATORE	AMORTISSEUR	STOSSDAEMPFER	SHOCK ABSORBER	AMORTIGUADOR
		321669550	1	STAFFA D.	ETRIER	HALTER	BRACKET	SOPORTE
		321669650	1	STAFFA S.	ETRIER	HALTER	BRACKET	SOPORTE
		321669850	1	TRAVERSA	TRAVERSE	QUERSTANGE	CROSS PIECE	TRAVERSANO
		321670050	1	LAMIERA CONVOGL. INF.	TOLE D'ENTREE	LEITBLECH	ENTRY PLATE	CHAPA DE ENTRADA
		321670250	1	LAMIERA CONVOGL. SUP.	TOLE D'ENTREE	LEITBLECH	ENTRY PLATE	CHAPA DE ENTRADA
		321670450	1	STAFFA SOSTEGNO	SUPPORT	HALTER	RETAINER	APOYO
		321670550	1	PROTEZIONE INF.	PROTECTION	SCHUTZBLECH	GUARD	PROTECCION
		321670650	1	PROTEZIONE SUP.	PROTECTION	SCHUTZBLECH	GUARD	PROTECCION
		321670750	1	ANGOLARE	EQUERRE DE FIXAT.	BEFESTIGUNGS—WINKEL	ATTACHING ANGLE	ANGULO DE SUJECION
		321670850	1	IRRIGIDIMENTO INT.	RAIDISSEUR	VERSTAERKUNG	STIFFENER	REFUERZO
		321670950	1	IRRIGIDIMENTO EST.	RAIDISSEUR	VERSTAERKUNG	STIFFNER	REFUERZO
		355520720	8	RONDELLA	RONDELLE	SCHEIBE	WASHER	ARANDELA

https://www.tractormanualpdf.info/

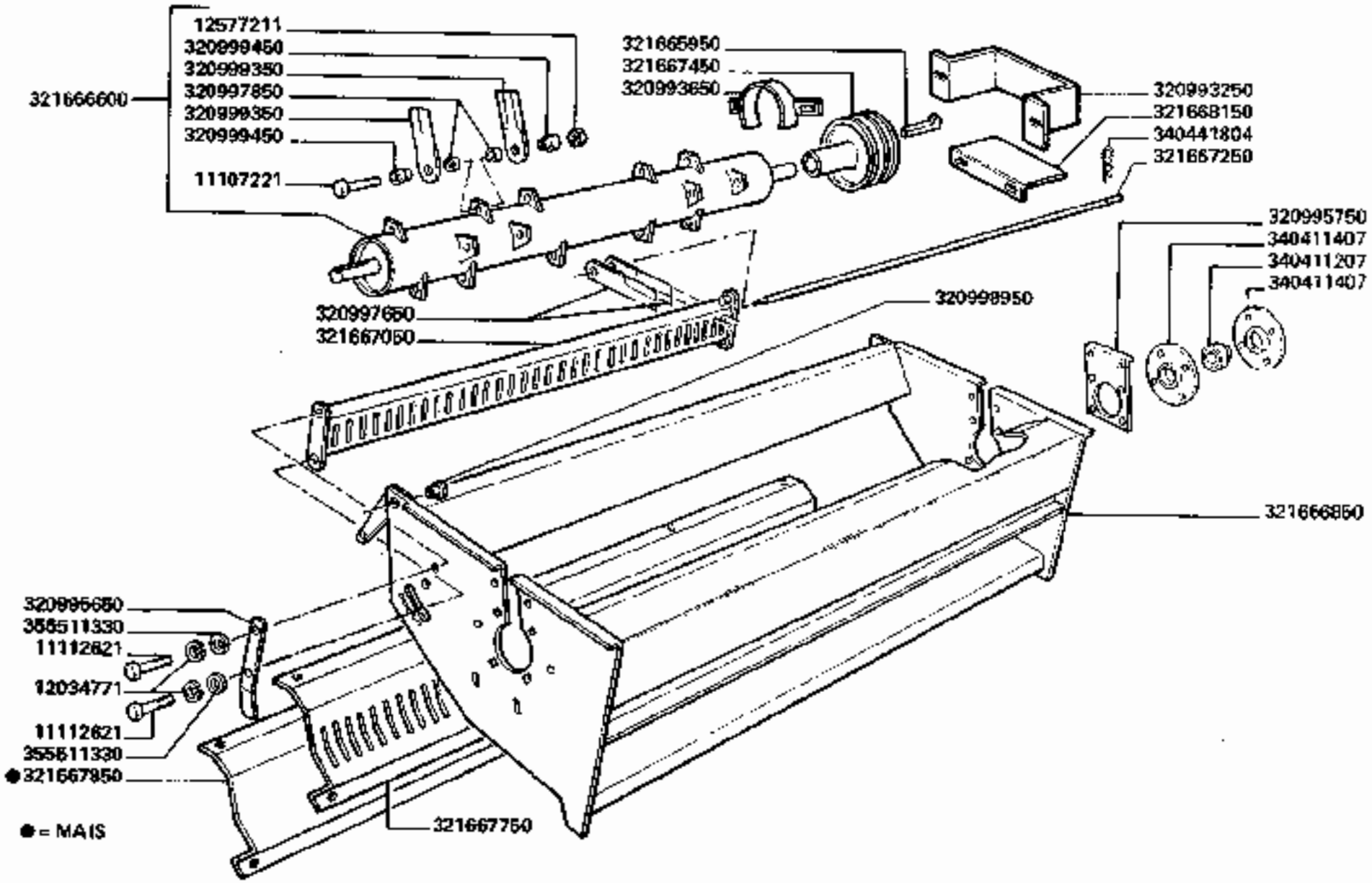

3790-3790R

TRINCIAPAGLIA "REKORD" - ELEMENTI TRINCIAPAGLIA

Hache-paille - Elements hache-paille
Strohhacksler - Strohhacksler elemente
Straw chopper - Straw chopper elements
Cortador de paja - Elementos cortador de paja

217.2

1/2

https://www.tractormanualpdf.info/

MODIF.	ANT. MODIF.	N. ORDIN.	Q.	DENOMINAZIONE	DESIGNATION	BENENNUNG	DESCRIPTION	DENOMINACIONES
		11107221	(26)	VITE	VIS	SCHRAUBE	SCREW	TORNILLO
		11112621	4	VITE	VIS	SCHRAUBE	SCREW	TORNILLO
		12034771	6	ROSETTA ELASTICA	RONDELLE W	FEDERSCHEIBE	SPRING WASHER	ARANDELA ELASTICA
		12577211	(26)	DADO	ECROU	MUTTER	NUT	TUERCA
		320992550	1	FIANCO D.	PAROI	SEITENWAND	SIDE PANEL	COSTADO
		320992650	1	FIANCO S.	PAROI	SEITENWAND	SIDE PANEL	COSTADO
		320993250	1	PROTEZIONE	PROTECTION	SCHUTZBLECH	GUARD	PROTECCION
		320993650	2	PROTEZIONE LAT.	PROTECTION	SCHUTZBLECH	GUARD	PROTECCION
		320993750	1	SQUADRA S.	EQUERRE	HALTER	BRACKET	APOYO
		320993850	1	SQUADRA D.	EQUERRE	HALTER	BRACKET	APOYO
		320995650	1	LEVA COM. CONTROCOLT.	LEVIER	HEBEL	LEVER	PALANCA
		320995750	2	PIASTRA SUPPORTO	PLAQUE	PLATTE	PLATE	PLACA
		320995850	1	DEVIATORE D.	DEFLECTEUR	STREUBLECH	CROP DIVIDER	DEFLECTOR
		320995950	1	DEVIATORE D.	DEFLECTEUR	STREUBLECH	CROP DIVIDER	DEFLECTOR
		320996050	1	DEVIATORE D.	DEFLECTEUR	STREUBLECH	CROP DIVIDER	DEFLECTOR
		320996150	1	DEVIATORE S.	DEFLECTEUR	STREUBLECH	CROP DIVIDER	DEFLECTOR
		320996250	1	DEVIATORE S.	DEFLECTEUR	STREUBLECH	CROP DIVIDER	DEFLECTOR
		320996350	1	DEVIATORE S.	DEFLECTEUR	STREUBLECH	CROP DIVIDER	DEFLECTOR
		320996450	1	SUPPORTO S.	SUPPORT	HALTERUNG	SUPPORT	SOPORTE
		320996550	1	SUPPORTO D.	SUPPORT	HALTERUNG	SUPPORT	SOPORTE
		320997550	2	RONDELLA	RONDELLE	SCHEIBE	WASHER	ARANDELA
		320997650	53	CONTROCOLTELLO	CONTRE-COUTEAU	GEGENMESSER	SHEAR-KNIFE	CONTRA-CUCHILLO
		320997850	(52)	BOCCOLA INT.	DOUILLE	BUECHSE	BUSH	CASQUILLO
		320998950	2	DISTANZIATORE	ENTRETOISE	DISTANZBUECHSE	SPACER	ESPACIADOR
		320999050	2	DISTANZIATORE	ENTRETOISE	DISTANZBUECHSE	SPACER	ESPACIADOR
		320999150	2	STAFFA	ETRIER	HALTER	BRACKET	SOPORTE
		320999250	2	NOTTOLINO	CLIQUET	KLINKE	PAWL	SEGURO
		320999350	(52)	COLTELLO	COUTEAU	SCHLEGEL MESSER	KNIFE	CUCHILLO
		320999450	(52)	BOCCOLA EST.	DOUILLE	BUECHSE	BUSH	CASQUILLO

.../...

https://www.tractormanualpdf.info/

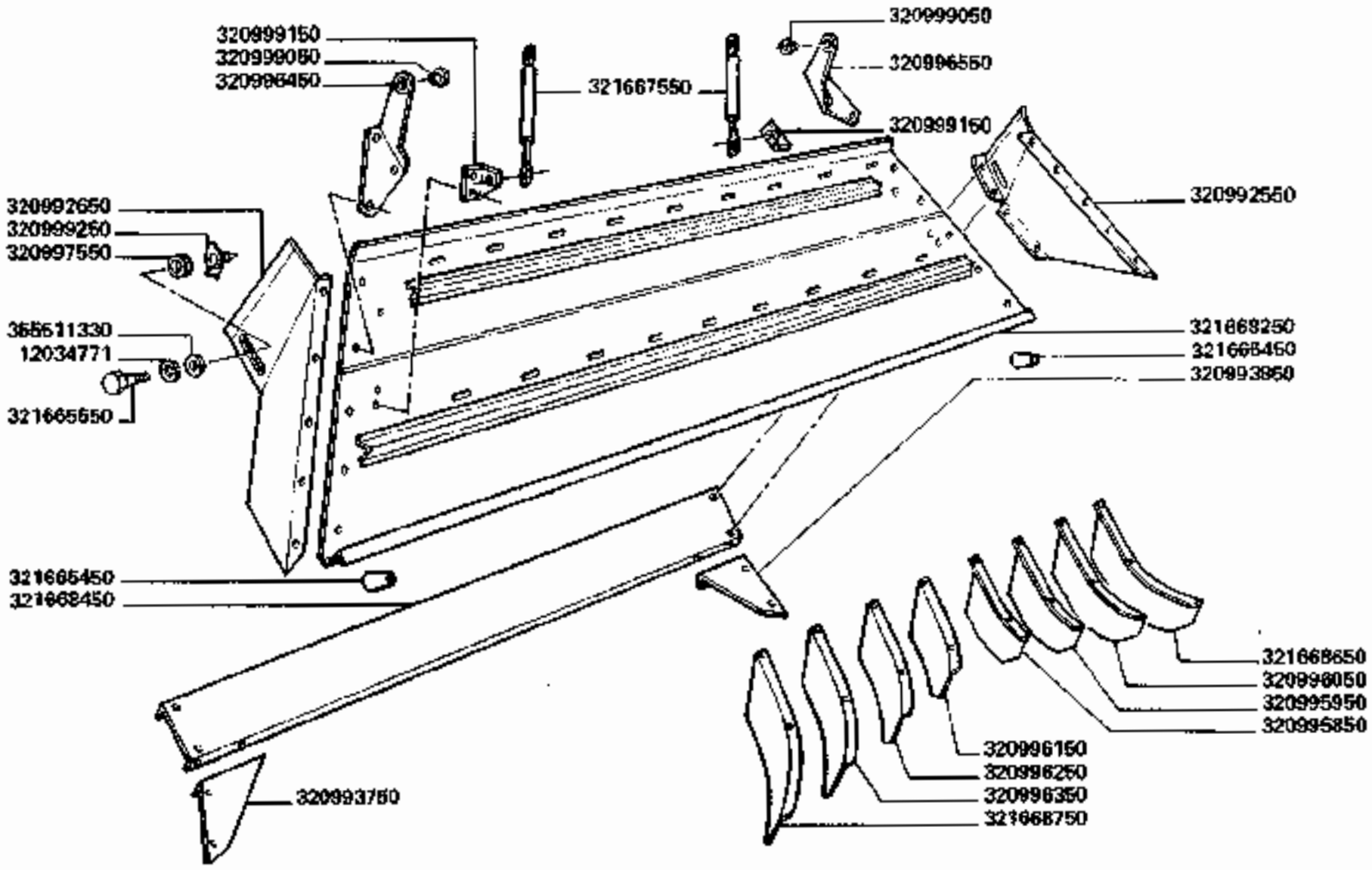

3790-3790R

TRINCIAPAGLIA "REKORD" - ELEMENTI TRINCIAPAGLIA

Hache-paille - Elements hache-paille
Strohhacksler - Strohhacksleremente

Straw chopper - Straw chopper elements
Cortador de paja - Elementos cortador de paja

217.2

2

https://www.tractormanualpdf.info/

MODIF.	ANT. MODIF.	N. ORDIN.	Q	DENOMINAZIONE	DESIGNATION	BENENNUNG	DESCRIPTION	DENOMINACIONES
		321665450	2	GOMMINO	CAOUCHOUC	GUMMI	STOP PAD	GOMA
		321665550	2	VOLANTINO	PETIT VOLANT	HANDRAS	HANDWHEEL	VOLANTE
		321665950	1	CHIAVETTA	CLAVETTE	KEIL	KEY	CHAVETA
		321666600	1	ROTORE COMPL.	ROTOR	MESSERTROMMEL	ROTOR	ROTOR
		321666850	1	CASSA TRINCIAPAGLIA	CAISSE	RUMPF GESCHWEISST	HOUSING	CAJA
		321667050	1	TRAVE PORTA CONTROCOL.	PLAQUE	MESSERTRAEGER	PLATE	PLACA
		321667250	1	SPINA	GOUPILLE	RUNDSTAB	ROD	VARILLA
		321667450	1	PULEGGIA	POULIE	RIEMENSCHEIBE	PULLEY	POLEA
		321667550	2	AMMORTIZZATORE	AMORTISSEUR	STOSSDAEMPFER	SHOCK ABSORBER	AMORTIGUADOR
		321667750	1	LAMIERA DI CONVOGL.	TOLE D'ENTREE	LEITBLECH	ENTRY PLATE	CHAPA DE ENTRADA
		321667850	1	LAMIERA DI CONVOGL. MAIS	TOLE D'ENTREE	LEITBLECH	ENTRY PLATE	CHAPA DE ENTRADA
		321668150	1	PROTEZIONE INF.	PROTECTION	SCHUTZBLECH	GUARD	PROTECCION
		321668250	1	LAMIERA SUP.	TOLE	BLECH	PLATE	CHAPA
		321668450	1	TRAVERSA IRRIGID.	RAIDISSEUR	VERSTAERKUNG	STIFFENER	REFUERZO
		321668650	1	DEVIATORE D.	DEFLECTEUR	STREUBLECH	CROP DIVIDER	DEFLECTOR
		321668750	1	DEVIATORE S.	DEFLECTEUR	STREUBLECH	CROP DIVIDER	DEFLECTOR
		340411207	2	CUSCINETTO	ROULEMENT	LAGER	BEARING	RODAMIENTO
		340411407	4	FLANGIA CUSCINETTO	FLASQUE	LAGERFLANSCH	FLANGE	BRIDA
		340441804	1	CHIAVISTELLO	GOUPILLE RAPIDE	FEDERRIEGEL	SPRING CLIP	PASADOR ABIERTO
		356611330	6	RONDELLA	RONDELLE	SCHEIBE	WASHER	ARANDELA

https://www.tractormanualpdf.info/

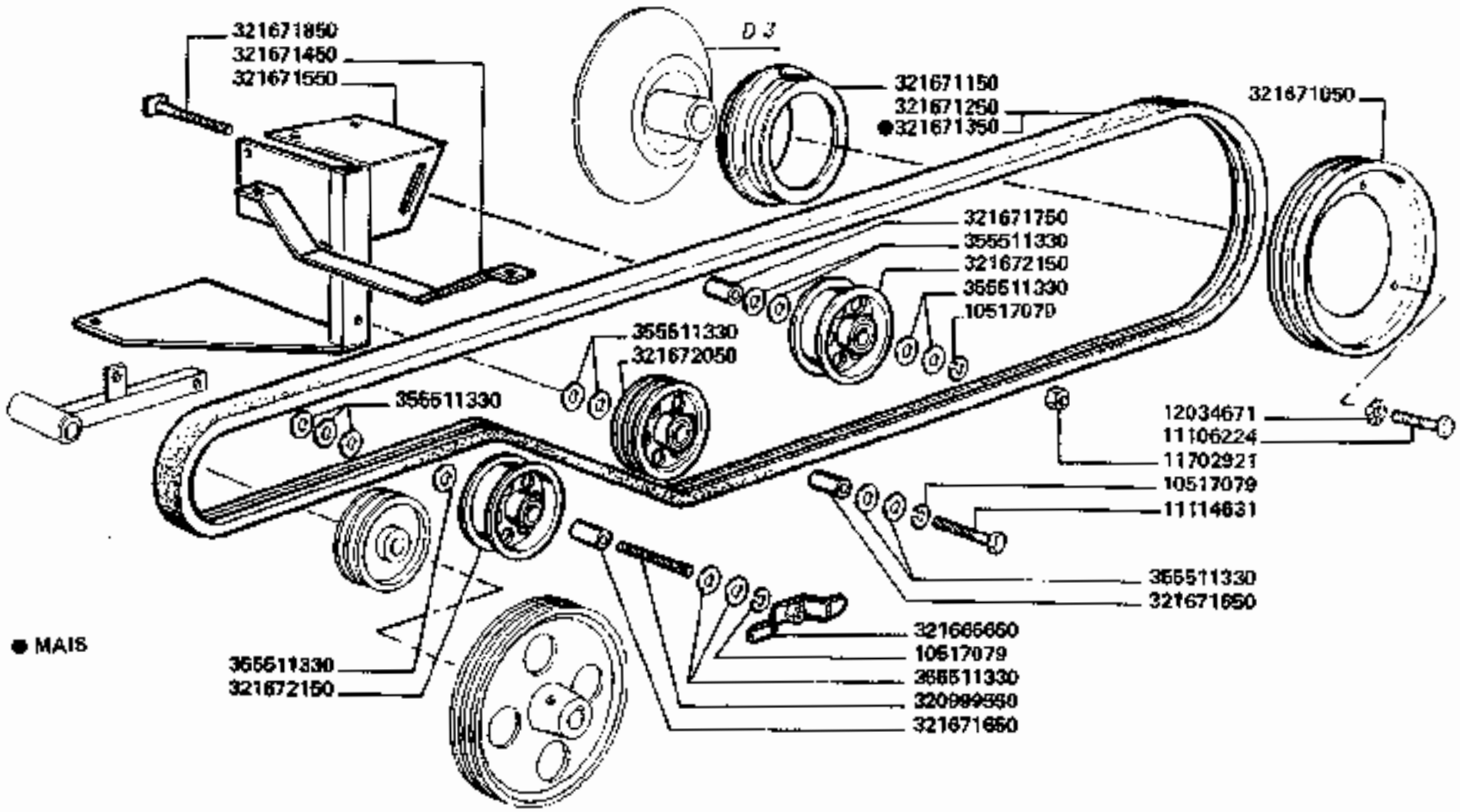

3790-3790R

TRINCIAPAGLIA "REKORD" - TRASMISSIONE

Hache-paille - Transmission
Strohhacksler - Antrieb
Straw chopper - Drive
Cortador de paja - Trasmision

217.3

1/4

https://www.tractormanualpdf.info/

MODIF.	ANT. MODIF.	N. ORDIN.	Q	DENOMINAZIONE	DESIGNATION	BENENNUNG	DESCRIPTION	DENOMINACIONES
		10517079	5	ROSETTA ELASTICA	RONDELLE W	FEDERSCHEIBE	SPRING WASHER	ARANDELA ELASTICA
		11066876	2	ANELLO ELASTICO	ARRETOIR	SICHERUNGSRING	LOCKRING	ANILLO DE FRENO
		11066876	2	ANELLO ELASTICO	ARRETOIR	SICHERUNGSRING	LOCKRING	ANILLO DE FRENO
		11106224	3	VITE	VIS	SCHRAUBE	SCREW	TORNILLO
		11106624	2	VITE	VIS	SCHRAUBE	SCREW	TORNILLO
		11114221	1	VITE	VIS	SCHRAUBE	SCREW	TORNILLO
		11114831	1	VITE	VIS	SCHRAUBE	SCREW	TORNILLO
		11116021	1	VITE	VIS	SCHRAUBE	SCREW	TORNILLO
		11701721	2	DADO	ECROU	MUTTER	NUT	TUERCA
		11702921	5	DADO	ECROU	MUTTER	NUT	TUERCA
		12034671	2	ROSETTA ELASTICA	RONDELLE W	FEDERSCHEIBE	SPRING WASHER	ARANDELA ELASTICA
		12577511	4	DADO	ECROU	MUTTER	NUT	TUERCA
		320994850	2	TIRANTE REGOLABILE	TIGE DE REGLAGE	EINSTELLSTANGE	ADJUSTING ROD	VARILLA DE AJUSTE
		320998150	1	NOCE	NOIX	LAGER	BEARING	NUEZ
		320998250	2	DISTANZIATORE	ENTRETOISE	DISTANZBUECHSE	SPACER	ESPACIADOR
		320998350	4	RONDELLA	RONDELLE	SCHEIBE	WASHER	ARANDELA
		320998550	2	MOLLA	RESSORT	FEDER	SPRING	RESORTE
		320999550	1	PERNO	AXE	BOLZEN	PIN	PASADOR
		320999650	1	NOCE	NOIX	LAGER	BEARING	NUEZ

.../...

https://www.tractormanualpdf.info/

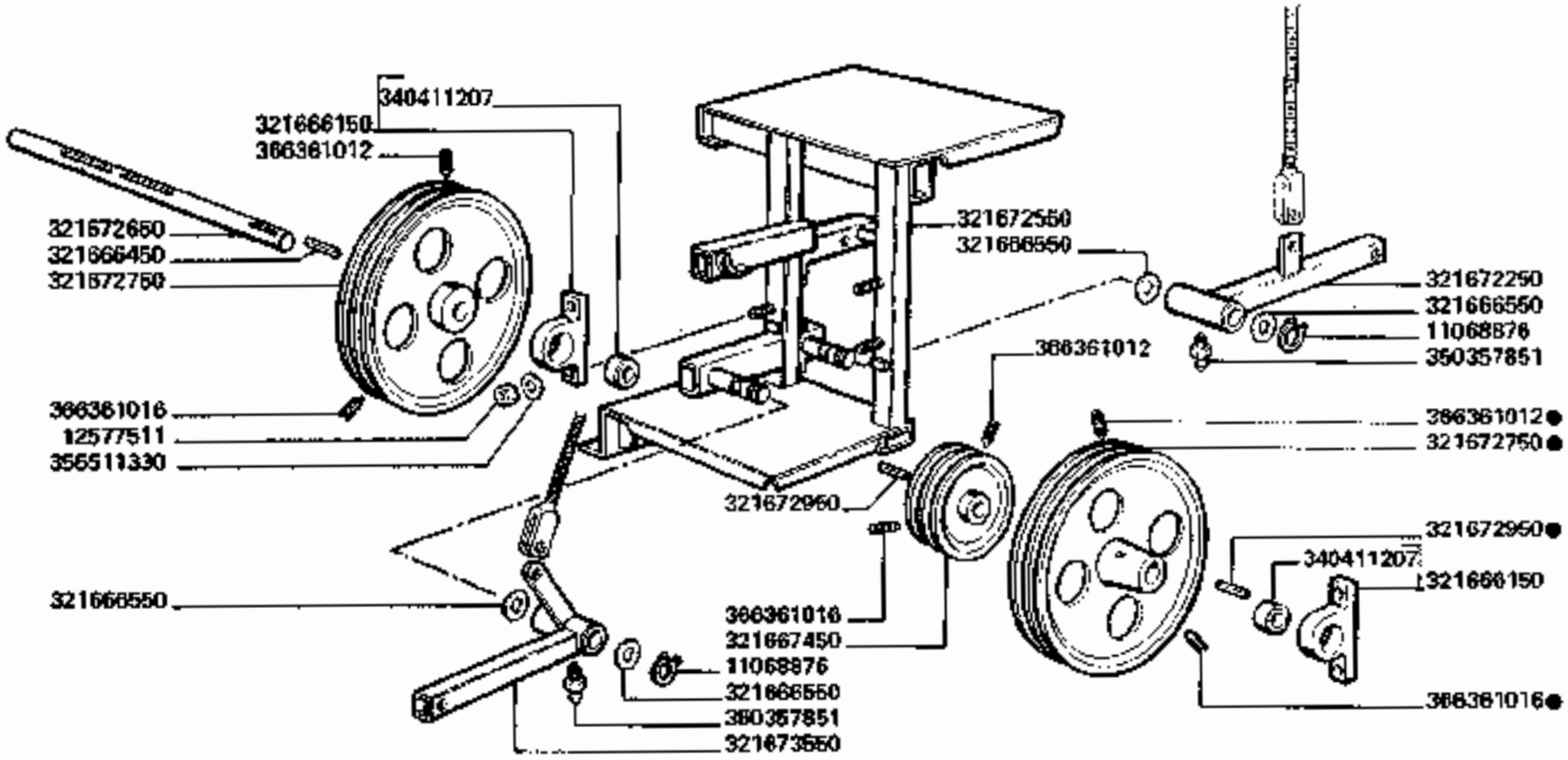

3790-3790R

TRINCIAPAGLIA "REKORD" · TRASMISSIONE

Hache-paille - Transmission
Strohhacksler - Antrieb

Straw chopper - Drive
Cortador de paja - Trasmision

217.3

2

https://www.tractormanualpdf.info/

MODIF.	ANT. MODIF.	N. ORDIN.	Q	DENOMINAZIONE	DESIGNATION	BENENNUNG	DESCRIPTION	DENOMINACIONES
		321665650	1	MANETTINO	MANIVELLE	KUGELGRIFF	HANDLE	MANILLA
		321666150	2	SUPPORTO CUSCINETTO	SUPPORT	LAGERHALTER	BEARING SUPPORT	SOPORTE
		321666450	1	LINGUETTA	LINGUET	KEIL	KEY	CHAVETA
		321666550	4	BOCCOLA	DOUILLE	BUECHSE	BUSH	CASQUILLO
		321667450	1	PULEGGIA	POULIE	RIEMENSCHEIBE	PULLEY	POLEA
		321671050	1	PULEGGIA	POULIE	RIEMENSCHEIBE	PULLEY	POLEA
		321671150	1	MOZZO	MOYEU	NABE	HUB	BUJE
		321671250	1	CINGHIA - GRANO	COURROIE	RIEMEN	BELT	CORREA
		321671350	1	CINGHIA - MAIS	COURROIE	RIEMEN	BELT	CORREA
		321671450	1	IRRIGIDIMENTO	RAIDISSEUR	STREBE	STIFFENER	REFUERZO
		321671550	1	SUPPORTO TENDITORE	SUPPORT	HALTERUNG	SUPPORT	SOPORTE
		321671650	2	DISTANZIATORE	ENTRETOISE	DISTANZBUECHSE	SPACER	ESPACIADOR
		321671750	1	DISTANZIATORE	ENTRETOISE	DISTANZBUECHSE	SPACER	ESPACIADOR
		321671850	1	PERNO	AXE	BOLZEN	PIN	EJE
		321672050	2	TENDITORE	POULIE TENDEUR	RIEMENSPANNER	BELT TENSIONER	TENSOR DE CORREA
		321672150	2	TENDITORE	POULIE TENDEUR	RIEMENSPANNER	BELT TENSIONER	TENSOR DE CORREA
		321672250	1	BRACCIO TENDITORE	BRAS	ARM	ARM	BRAZO
		321672350	1	LEVA	LEVIER	HEBEL	LEVER	PALANCA
		321672450	2	DISTANZIATORE	ENTRETOISE	DISTANZBUECHSE	SPACER	ESPACIADOR
		321672550	1	TELAIO	CHASSIS	RAHMEN	FRAME	BASTIDOR
		321672650	1	ALBERO RINVIO	ARBRE	WELLE	SHAFT	ARBOL

../..

https://www.tractormanualpdf.info/

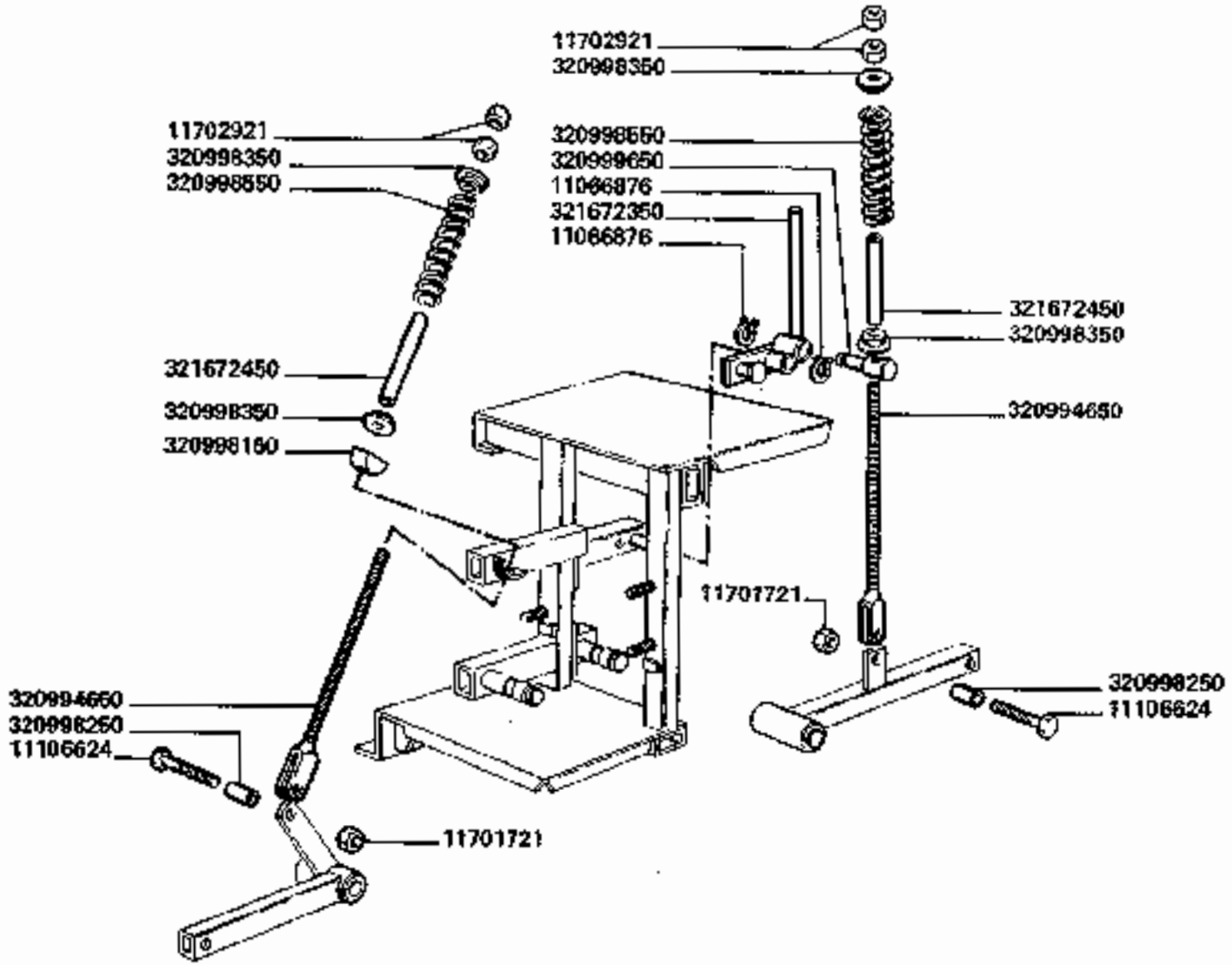

3790-3790R

TRINCIAPAGLIA "REKORD" - TRASMISSIONE

Hache-paille - Transmission
Strohhecksler - Antrieb
Straw chopper - Drive
Cortador de paja - Trasmision

217.3

3

https://www.tractormanualpdf.info/

MODIF.	ANT. MODIF.	N. ORDIN.	Q	DENOMINAZIONE	DESIGNATION	BENENNUNG	DESCRIPTION	DENOMINACIONES
		321672750	2	PULEGGIA RINVIO	POULIE	RIEMENSCHEIBE	PULLEY	POLEA
		321672950	2	LINGUETTA	CLAVETTE	KEIL	KEY	CHAVETA
		321673150	1	CINGHIA	COURROIE	RIEMEN	BELT	CORREA
		321673250	1	SUPPORTO TENDITORE	SUPPORT	HALTERUNG	SUPPORT	SOPORTE
		321673350	1	RITEGNO CINGHIA	ARRÊTOIR DE COURR.	RIEMENHALTER	RETAINER	RETENEDOR DE CORR.
		321673450	1	DISTANZIATORE	ENTRETOISE	DISTANZBUECHSE	SPACER	ESPACIADOR
		321673650	1	BRACCIO	BRAS	ARM	ARM	BRAZO
		321673850	2	SUPPORTO BATTERIA	SUPPORT	HALTERUNG	SUPPORT	SOPORTE
		340411207	(1)	CUSCINETTO	ROULEMENT	LAGER	BEARING	RODAMIENTO
		350357851	2	INGRASSATORE	GRAISSEUR	SCHMIERNIPPEL	GREASE NIPPLE	ENGRASADOR
		355511330	28	RONDELLA	RONDELLE	SCHEIBE	WASHER	ARANDELA
		366361012	3	VITE	VIS	SCHRAUBE	SCREW	TORNILLO
		366361016	3	VITE	VIS	SCHRAUBE	SCREW	TORNILLO

https://www.tractormanualpdf.info/

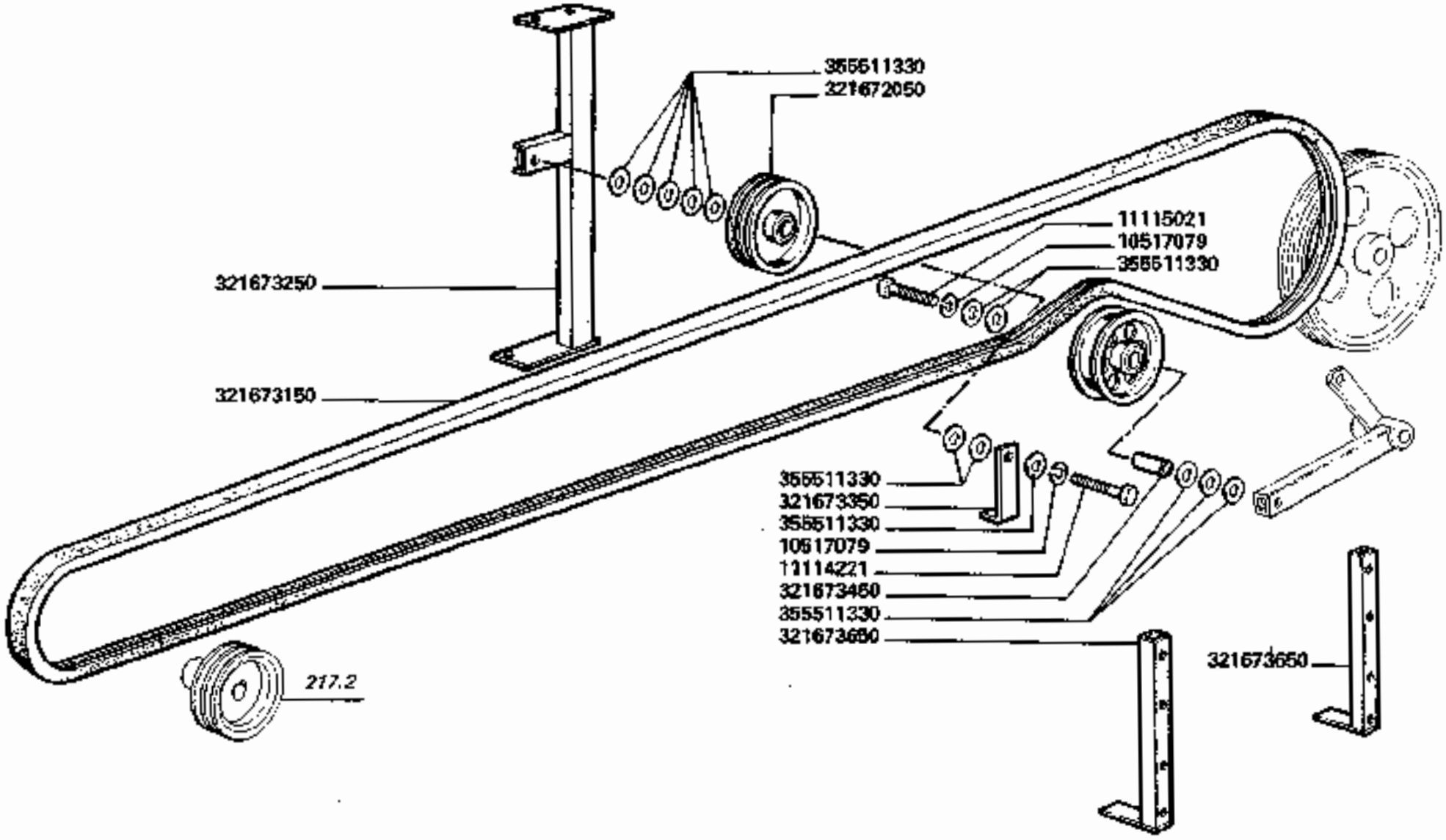

3790-3790R

TRINCIAPAGLIA "REKORD" - TRASMISSIONE

Hache-paille - Transmission
Strohhacksler - Antrieb

Straw chopper - Drive
Cortador de paja - Trasmision

217.3

4

https://www.tractormanualpdf.info/

https://www.tractormanualpdf.info/

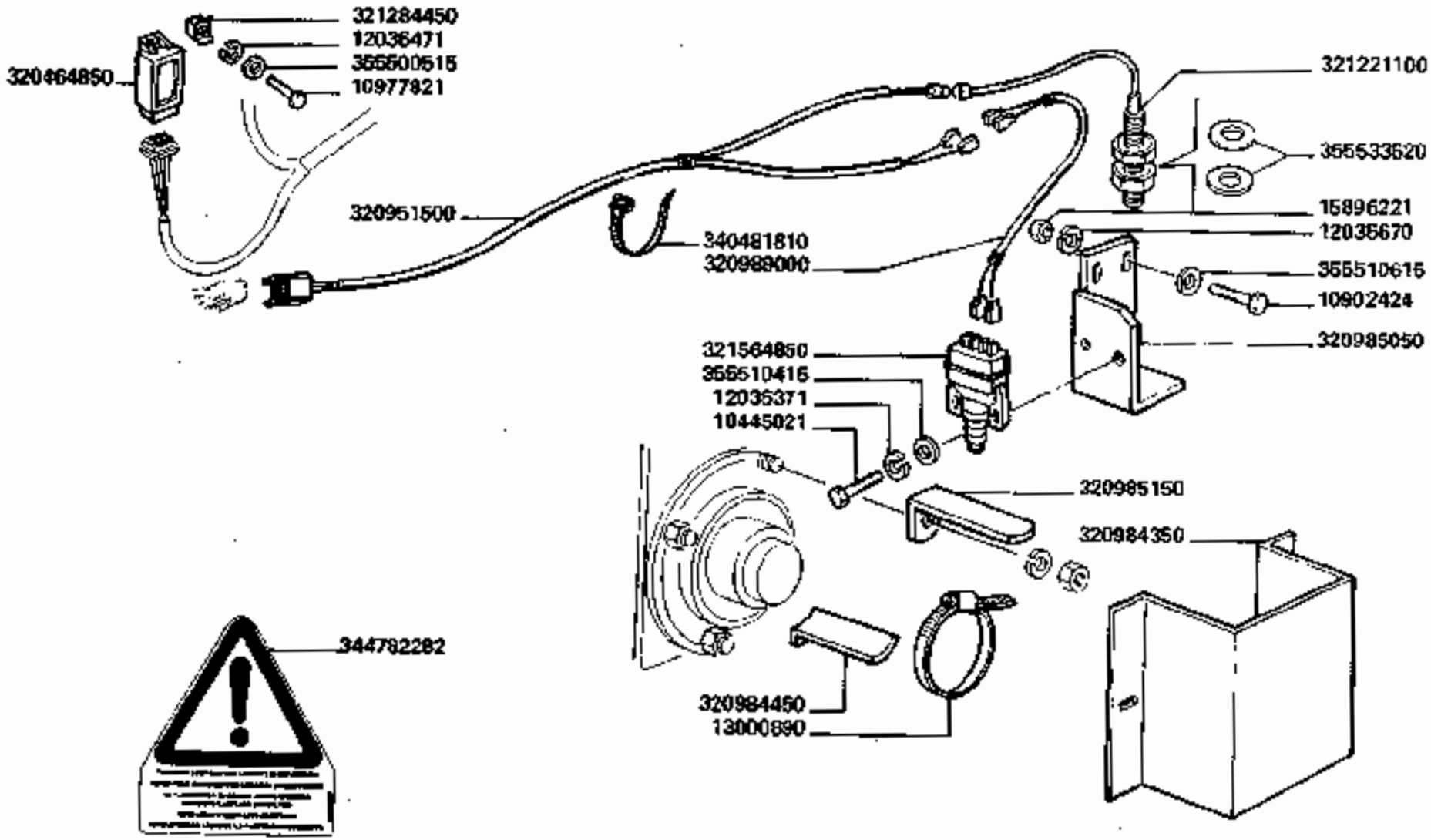

3790-3790R

TRINCIAPAGLIA "REKORD" · SENSORE GIRI

Hache-paille · Capteur de controlle
Strohhacksler · Kontrollsensor

Straw chopper · Check sensor
Cortador de paja · Sensor control

217.4

https://www.tractormanualpdf.info/

MODIF.	ANT. MODIF.	N. ORDIN.	Q	DENOMINAZIONE	DESIGNATION	BENENNUNG	DESCRIPTION	DENOMINACIONES
		10445021	2	VITE	VIS	SCHRAUBE	SCREW	TORNILLO
		10002424	2	VITE	VIS	SCHRAUBE	SCREW	TORNILLO
		10977821	1	VITE	VIS	SCHRAUBE	SCREW	TORNILLO
		12035371	1	ROSETTA ELASTICA	RONDELLE W	FEDERSCHEIBE	SPRING WASHER	ARANDELA ELASTICA
		12035471	2	ROSETTA ELASTICA	RONDELLE W	FEDERSCHEIBE	SPRING WASHER	ARANDELA ELASTICA
		12035670	2	ROSETTA ELASTICA	RONDELLE W	FEDERSCHEIBE	SPRING WASHER	ARANDELA ELASTICA
		13000890	1	COLLARE	COLLIER	SCHELLE	CLAMP	COLLAR
		15896221	2	DADO	ECROU	MUTTER	NUT	TUERCA
		320464850	1	UNITA' ALLARME	BOITE ELECTR.	ELEKTRONISCHE DOSE	ELECTRONIC BOX	CAJITA ELECTRONICA
		320951600	1	CAVO AGGIUNTIVO	CABLE	KABEL	CABLE	CABLE
		320984350	1	PROTEZIONE	PROTECTION	SCHUTZBLECH	GUARD	PROTECCION
		320984450	1	ELEMENTO COM. SENSORE	PLAQUE	PLATTE	PLATE	PLACA
		320985050	1	SUPPORTO SENSORE	SUPPORT	HALTERUNG	SUPPORT	SOPORTE
		320985150	1	RISCONTRO MICROINTERR.	PLAQUE	PLATTE	PLATE	PLACA
		320989000	1	PROLUNGA CAVO	RALLONGE	VERLAENGERUNG	EXTENSION	PROLONGA
		321221100	1	SENSORE	CAPTEUR	SENSOR	SENSOR	SENSOR
		321284450	1	DADO	ECROU	MUTTER	NUT	TUERCA
		321564850	1	MICROINTERRUTTORE	MICROINTERRUPT.	UMSCHALTER	MICROSWITCH	MICROINTERRUPTOR
		340481810	3	FASCETTA	COLLIER	HALTERBAND	STRAP	ABRAZADERA
		344782282	2	DECALCOMANIA PERICOLO	DECALCOMANIE	ABZIEHBILD	TRANSFER	CALCOMANIA
		355500615	1	RONDELLA	RONDELLE	SCHEIBE	WASHER	ARANDELA
		355510415	2	RONDELLA	RONDELLE	SCHEIBE	WASHER	ARANDELA
		355510615	2	RONDELLA	RONDELLE	SCHEIBE	WASHER	ARANDELA
		355533520	2	RONDELLA	RONDELLE	SCHEIBE	WASHER	ARANDELA

https://www.tractormanualpdf.info/

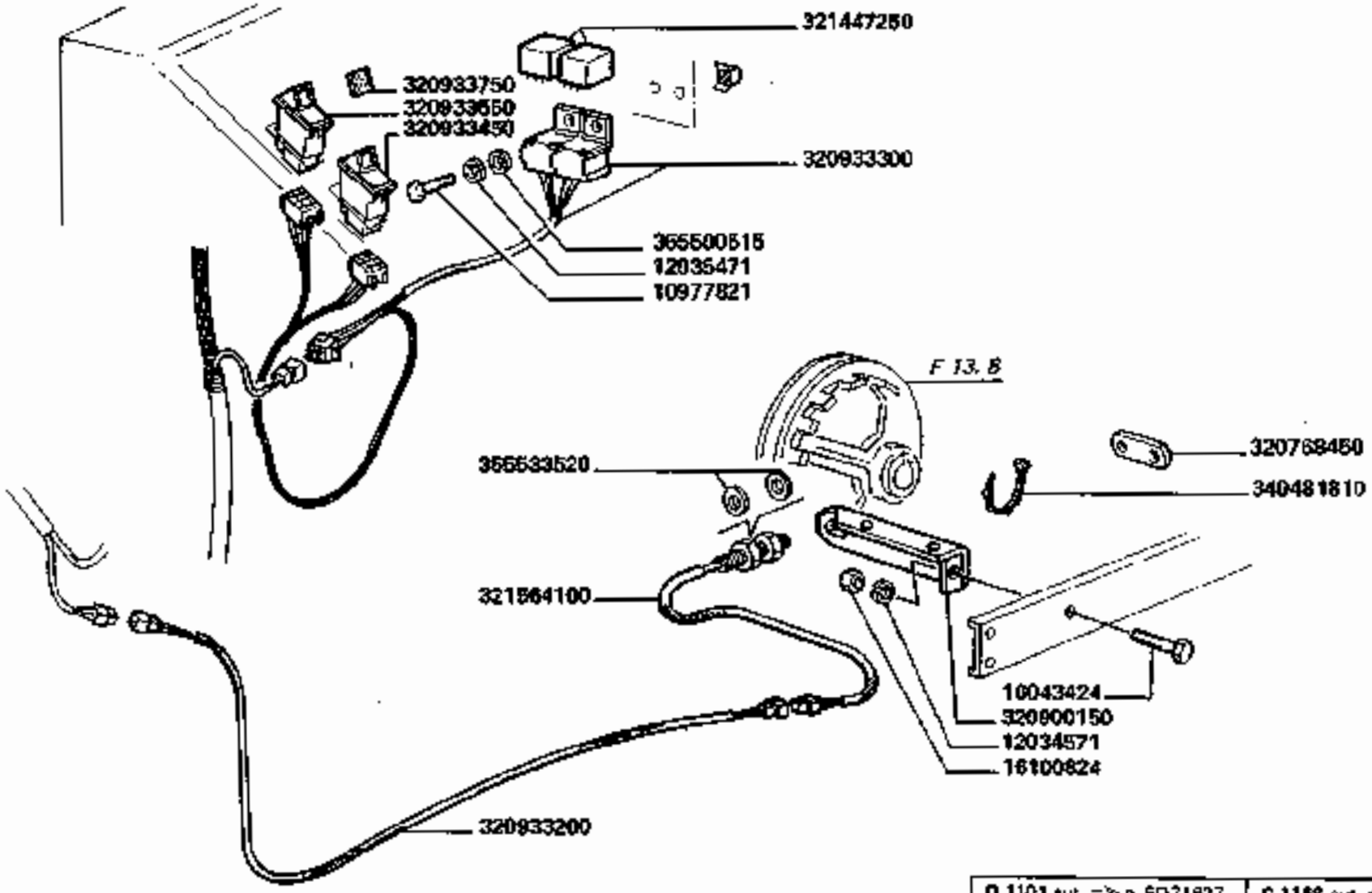

D 1101 aut. => n. 5D21627 | C 1168 aut <- n.

3790-3790R

COMANDO VARIATORE VENTILATORE

Commande variateur ventilateur
Gebläsevariator antrieb

Fan variator drive
Mando variador ventilador

219

1/2

https://www.tractormanualpdf.info/

MODIF.	ANT. MODIF.	N. ORDIN.	Q	DENOMINAZIONE	DESIGNATION	BENENNUNG	DESCRIPTION	DENOMINACIONES
		10390311	4	VITE	VIS	SCHRAUBE	SCREW	TORNILLO
		10977821	1	VITE	VIS	SCHRAUBE	SCREW	TORNILLO
		11106624	6	VITE	VIS	SCHRAUBE	SCREW	TORNILLO
		11113221	1	VITE	VIS	SCHRAUBE	SCREW	TORNILLO
		12034571	1	ROSETTA ELASTICA	RONDELLE W	FEDERSCHEIBE	SPRING WASHER	ARANDELA ELASTICA
		12035471	2	ROSETTA ELASTICA	RONDELLE W	FEDERSCHEIBE	SPRING WASHER	ARANDELA ELASTICA
		12577511	1	DADO	ECROU	MUTTER	NUT	TUERCA
		13902270	1	SPINA ELASTICA	GOUPILLE ELAST.	SPANNUELSE	ROLL PIN	PASADOR ABIERTO
		16043424	1	VITE	VIS	SCHRAUBE	SCREW	TORNILLO
		16100324	1	DADO	ECROU	MUTTER	NUT	TUERCA
		301592731	2	GRAFFA ANCORAGGIO	COLLIER	HALTER	RETAINER	ABRAZADERA
		320555550	2	PIASTRA	PLAQUE	PLATTE	PLATE	PLACA
		320766450	1	PIASTRINA	PLAQUETTE	PLAETTCHEN	PLATE	PLANCHUELA
		320900150	1	SUPPORTO SENSORE	SUPPORT	HALTERUNG	SUPPORT	SOPORTE
		320924950	1	BILANCERE	BALANCIER	SCHWINGE	ROCKER ARM	BALANCIN
		320925050	1	SUPPORTO ATTUATORE	SUPPORT	HALTERUNG	SUPPORT	SOPORTE
		320925150	1	SUPPORTO	SUPPORT	HALTERUNG	SUPPORT	SOPORTE
		320932100	2	MICROINTERRUTTORE	MICROINTERRUPT.	UMSCHALTER	MICROSWITCH	MICROINTERRUPTOR
		320932200	2	CAVO	CABLE	KABEL	CABLE	CABLE
		320933000	1	CAVO	CABLE	KABEL	CABLE	CABLE

.../...

https://www.tractormanualpdf.info/

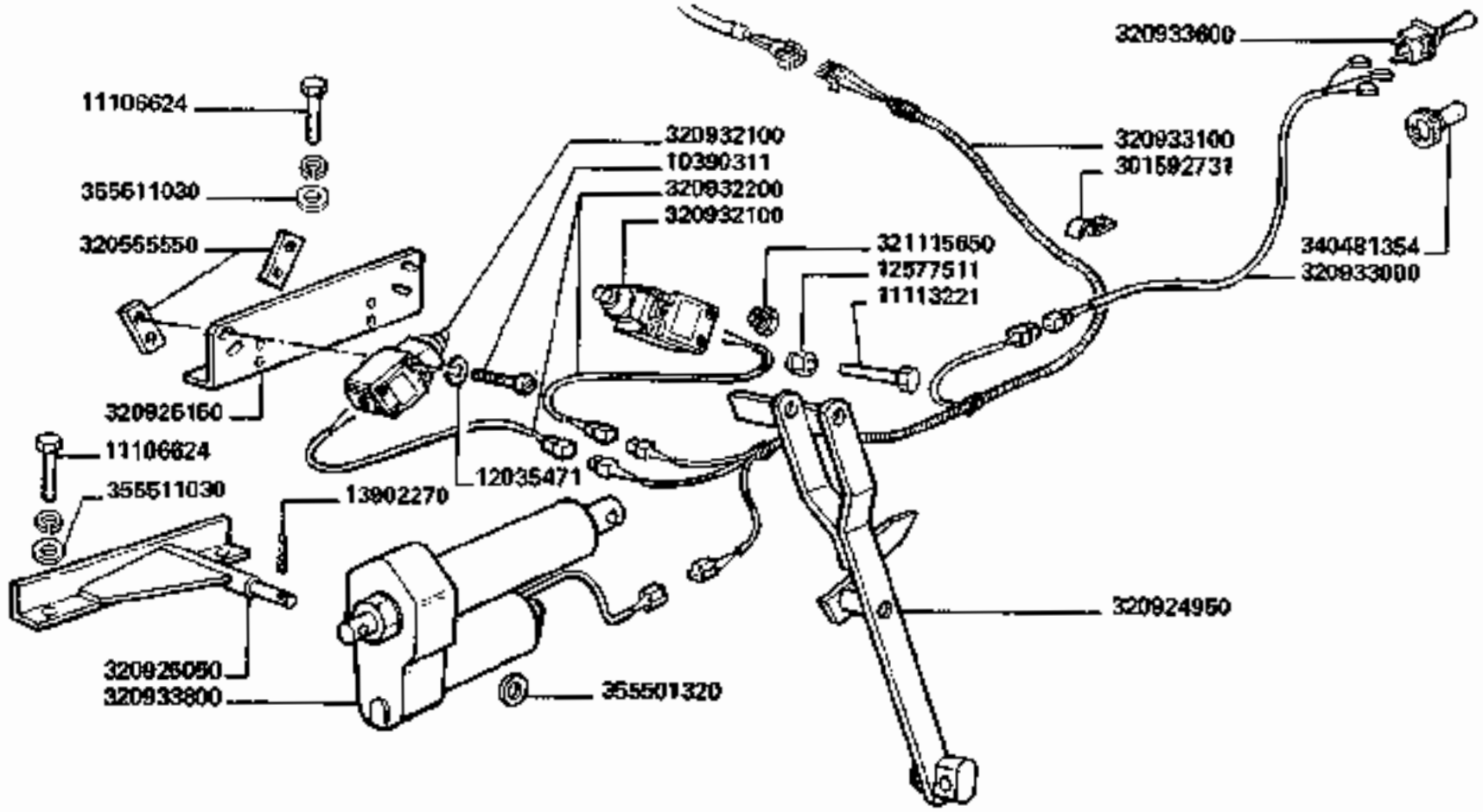

D 1101 aut. ⇒ n. 5D21627	C 1169 aut. ⇐ n

3790-3790R

COMANDO VARIATORE VENTILATORE

Commande variateur ventilateur
Gebläsevariator antrieb

Fan variator drive
Mando variador ventilador

219

2

https://www.tractormanualpdf.info/

MODIF.	ANT. MODIF.	N. ORDIN.	Q	DENOMINAZIONE	DESIGNATION	BENENNUNG	DESCRIPTION	DENOMINACIONES
		320933100	1	CAVO	CABLE	KABEL	CABLE	CABLE
		320933200	1	CAVO	CABLE	KABEL	CABLE	CABLE
		320933300	1	CAVO	CABLE	KABEL	CABLE	CABLE
		320933450	1	DEVIATORE	INTERRUPTEUR	UMSCHALTER	SWITCH	INTERRUPTOR
		320933550	1	DEVIATORE	INTERRUPTEUR	UMSCHALTER	SWITCH	INTERRUPTOR
		320933600	1	PULSANTE	INTERRUPTOR	SCHALTER	PUSH BUTTON	INTERRUPTOR
		320933750	2	PIASTRINA	PLAQUETTE	PLATTE	PLATE	PLANCHUELA
		320933800	1	ATTUATORE MAGNETICO	ACTIONNER MAGNET.	MAGNETAKTUATOR	MAGNETIC ACTUATOR	ACTUADOR MAGNET.
		321116650	2	PRESSACAVO	PRESSE-CABLE	KABELPRESSE	CABLE PRESS	PRENSA CABLE
		321284450	2	DADO	ECROU	MUTTER	NUT	TUERCA
		321447250	2	RELE	RELAIS	RELAY	RELAY	RELAIS
		321584100	1	SENSORE	CAPTEUR	SENSOR	SENSOR	SENSOR
		340481354	1	CAPPUCCIO	CAPUCHON	KLAPPE	CAP	CAPUCHU
		340481810	35	FASCETTA	COLLIER	HALTERBAND	STRAP	ABRAZADERA
		355500515	2	RONDELLA	RONDELLE	SCHEIBE	WASHER	ARANDELA
		355501320	1	RONDELLA	RONDELLE	SCHEIBE	WASHER	ARANDELA
		355533620	2	RONDELLA	RONDELLE	SCHEIBE	WASHER	ARANDELA

https://www.tractormanualpdf.info/

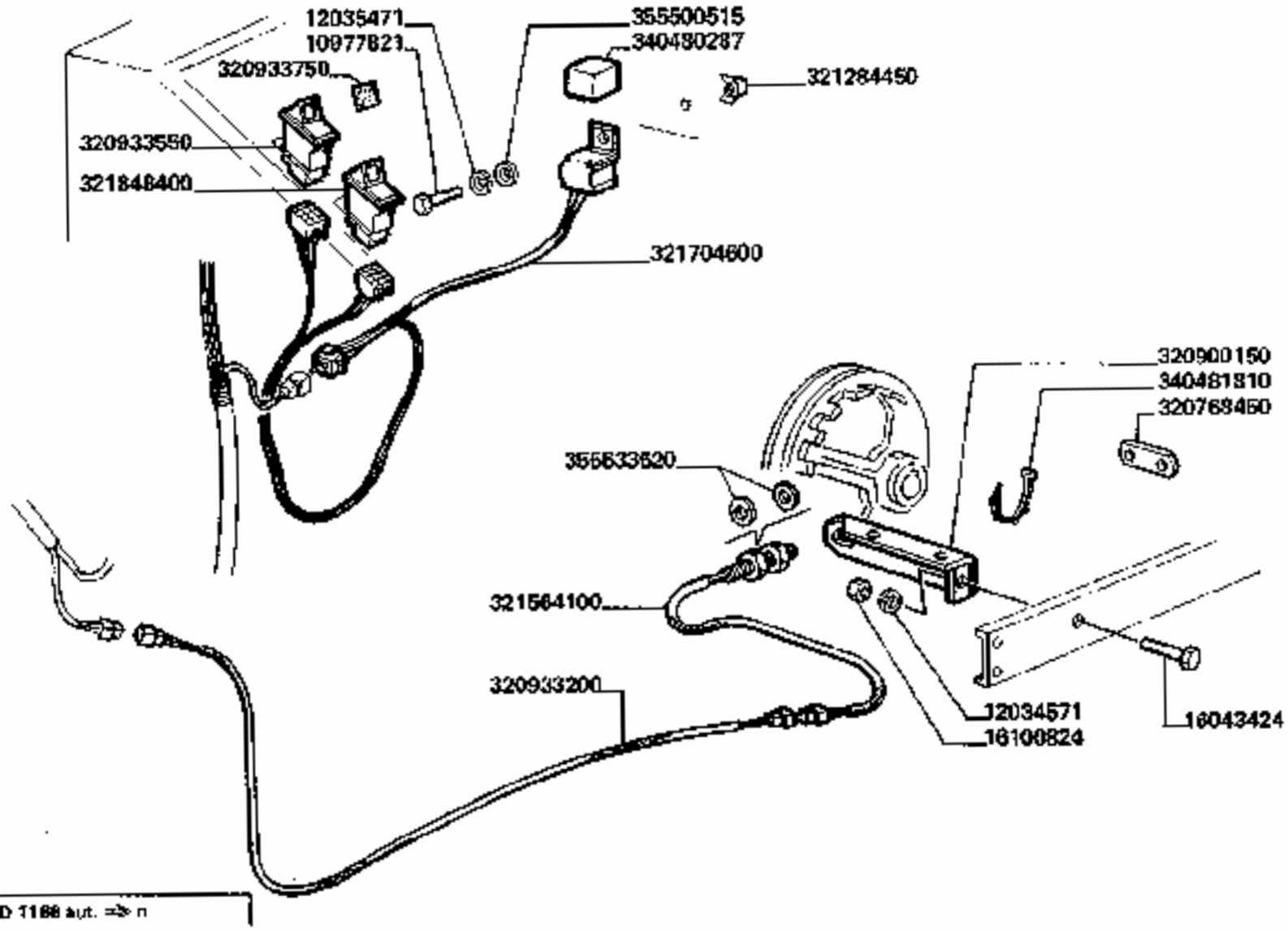

3790-3790R

COMANDO ELETTRICO VARIATORE VENTILATORE

Commande électrique variateur ventilateur
Gebläsevariator elektrische antrieb
Fan variator electric drive
Mando electrico variador ventilador

219/1

1/2

https://www.tractormanualpdf.info/

MODIF.	ANT. MODIF.	N. ORDIN.	Q	DENOMINAZIONE	DESIGNATION	BENENNUNG	DESCRIPTION	DENOMINACIONES
		10796401	2	COPIGLIA	GOUPILLE FENDUE	SPLINT	COTTER PIN	PASADOR ABIERTO
		10977821	1	VITE	VIS	SCHRAUBE	SCREW	TORNILLO
		11106524	1	VITE	VIS	SCHRAUBE	SCREW	TORNILLO
		11701721	1	DADO	ECROU	MUTTER	NUT	TUERCA
		12034571	4	ROSETTA ELASTICA	RONDELLE W	FEDERSCHEIBE	SPRING WASHER	ARANDELA ELASTICA
		12034671	1	ROSETTA ELASTICA	RONDELLE W	FEDERSCHEIBE	SPRING WASHER	ARANDELA ELASTICA
		12035471	1	ROSETTA ELASTICA	RONDELLE W	FEDERSCHEIBE	SPRING WASHER	ARANDELA ELASTICA
		12153211	2	DADO	ECROU	MUTTER	NUT	TUERCA
		16043424	3	VITE	VIS	SCHRAUBE	SCREW	TORNILLO
		16044424	1	VITE	VIS	SCHRAUBE	SCREW	TORNILLO
		16100824	1	DADO	ECROU	MUTTER	NUT	TUERCA
		301592731	2	GRAFFA ANCORAGGIO	COLLIER	HALTER	RETAINER	ABRAZADERA
		320768450	1	PIASTRINA	PLAQUETTE	PLAETTCHEN	PLATE	PLANCHUELA
		320900150	1	SUPPORTO SENSORE	SUPPORT	HALTERUNG	SUPPORT	SOPORTE
		320933200	1	CAVO AGGIUNTIVO	CABLE	KABEL	CABLE	CABLE
		320933550	1	DEVIATORE	INTERRUPTEUR	UMSCHALTER	SWITCH	INTERRUPTOR
		320933750	2	PIASTRINA	PLAQUETTE	PLATTE	PLATE	PLACA
		321234450	1	DADO	ECROU	MUTTER	NUT	TUERCA
		321564100	1	SENSORE	CAPTEUR	SENSOR	SENSOR	SENSOR

.../...

https://www.tractormanualpdf.info/

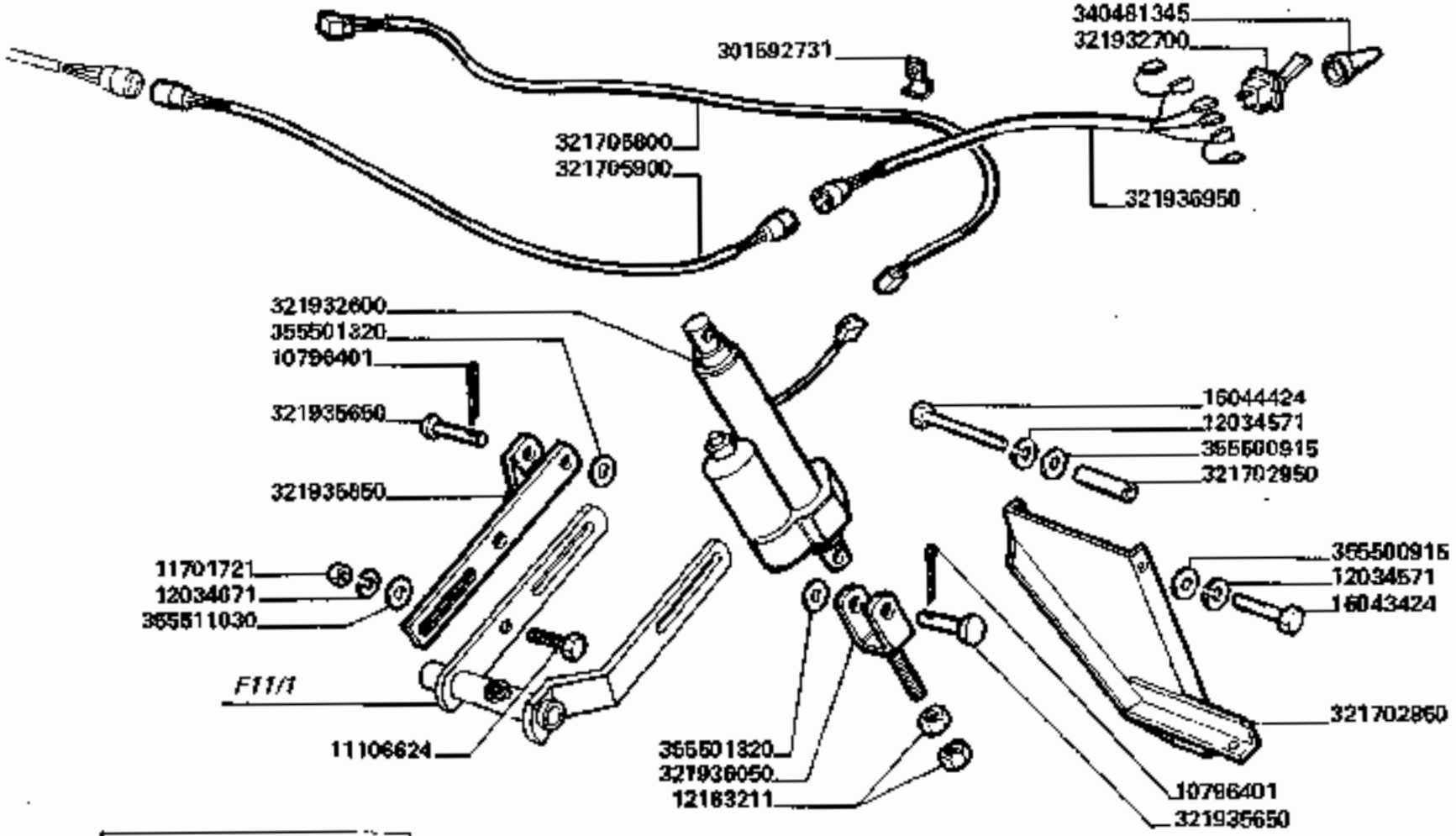

O 1168 aut. ⇒ n.

3790-3790R

COMANDO ELETTRICO VARIATORE VENTILATORE

Commande électrique variateur ventilateur
Gebläsevariator elektrische antrieb
Fan variator electric drive
Mando electrico variador ventilador

219/1

2

https://www.tractormanualpdf.info/

MODIF.	ANT. MODIF.	N. ORDIN.	Q	DENOMINAZIONE	DESIGNATION	BENENNUNG	DESCRIPTION	DENOMINACIONES
		321702850	1	SUPPORTO INF. ATTUATORE	SUPPORT	HALTERUNG	SUPPORT	SOPORTE
		321702950	1	DISTANZIATORE	ENTRETOISE	DISTANZSTUECK	SPACER	ESPACIADOR
		321704600	1	CAVO AGGIUNTIVO	CABLE	KABEL	CABLE	CABLE
		321705800	1	CAVO AGGIUNTIVO	CABLE	KABEL	CABLE	CABLE
		321705900	1	CAVO AGGIUNTIVO	CABLE	KABEL	CABLE	CABLE
		321848400	1	DEVIATORE DOPPIO	COMMUTAT. DOUBLE	DOPPELSCHALTER	DOPPEL SWITCH	INTERRUPTOR DOBL.
		321932600	1	ATTUATORE ELETTRICO	VERIN ELETRICO	ELEKTRISCHE WINDE	ELECTRIC RAM	GATO ELECTRICO
		321932700	1	DEVIATORE A LEVA	COMMUTATEUR	UMSCHALTER	SWITCH	INTERRUPTOR
		321935650	2	SPINA ANCORAGGIO	GOUJON	BOLZEN	PIN	BULON
		321935850	1	PIATTO	PLAQUE	PLATTE	PLATE	PLACA
		321936050	1	SUPPORTO REGOLABILE	SUPPORT	HALTERUNG	SUPPORT	SOPORTE
		321936950	1	CAVO AGGIUNTIVO	CABLE	KABEL	CABLE	CABLE
		340480287	1	RELE	RELAIS	RELAY	RELAY	RELAIS
		340481364	1	CAPPUCCIO	CAPUCHON	KLAPPE	CAP	CAPUCHO
		340481810	35	FASCETTA	COLLIER	HALTERBAND	STRAP	ABRAZADERA
		355500515	1	RONDELLA	RONDELLE	SCHEIBE	WASHER	ARANDELA
		355500915	3	RONDELLA	RONDELLE	SCHEIBE	WASHER	ARANDELA
		355501320	2	RONDELLA	RONDELLE	SCHEIBE	WASHER	ARANDELA
		355511030	1	RONDELLA	RONDELLE	SCHEIBE	WASHER	ARANDELA
		355533520	2	RONDELLA	RONDELLE	SCHEIBE	WASHER	ARANDELA

https://www.tractormanualpdf.info/

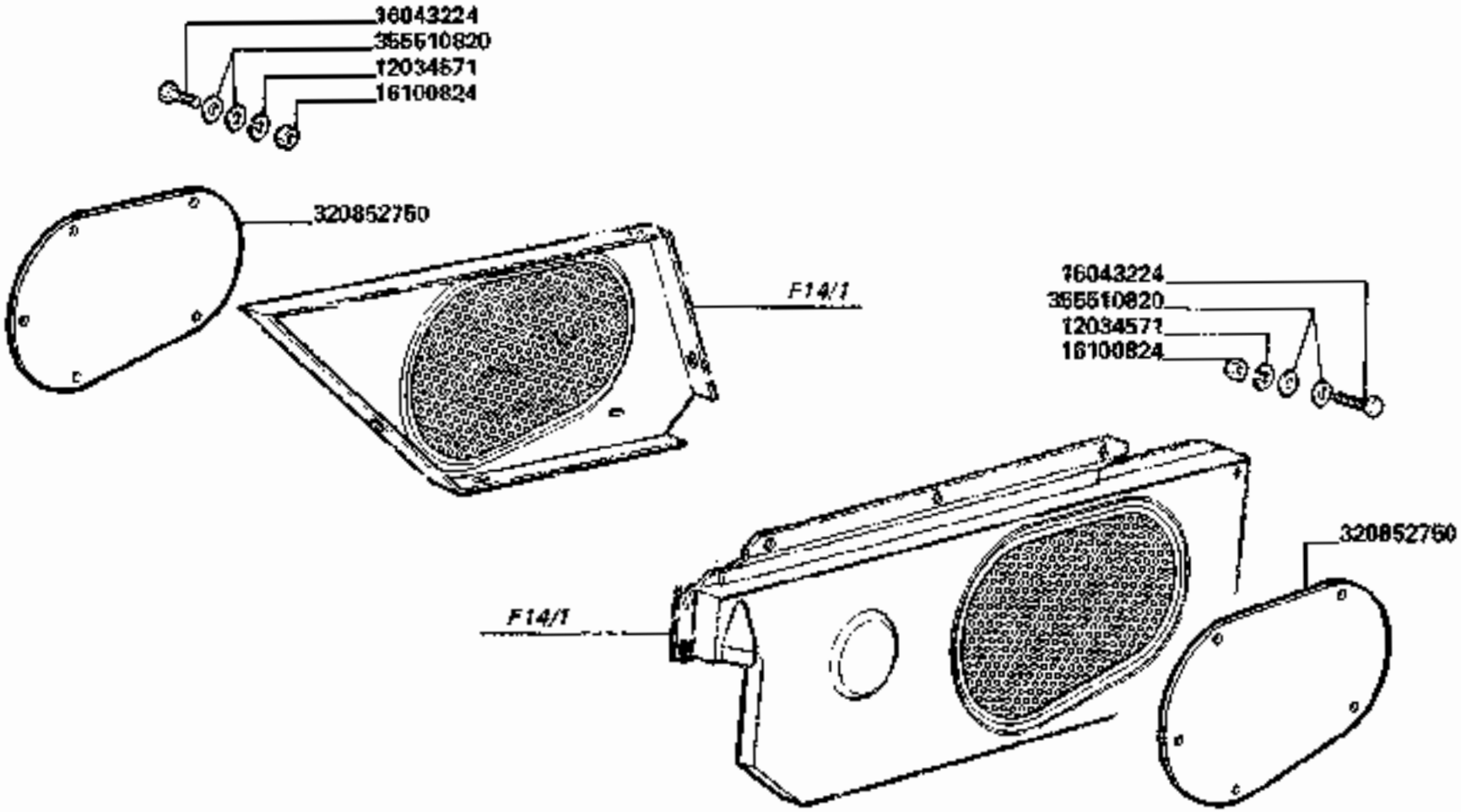

3790-3790R

PROTEZIONI PER TERRENI FANGOSI

Protections pour terrains boueuse
Schutzblech fuer schlamm boden
Muddy soil guards
Protecciones terrenos fangosos

226

https://www.tractormanualpdf.info/

MODIF.	ANT. MODIF.	N. ORDIN.	Q	DENOMINAZIONE	DESIGNATION	BENENNUNG	DESCRIPTION	DENOMINACIONES
		12034571	10	ROSETTA ELASTICA	RONDELLE W	FEDERSCHEIBE	SPRING WASHER	ARANDELA ELASTICA
		16043224	10	VITE	VIS	SCHRAUBE	SCREW	TORNILLO
		16100824	10	DADO	ECROU	MUTTER	NUT	TUERCA
		320852750	2	CHIUSURA SU PARETE	FERMETURE	ABDECKPLATTE	BLANKING PLATE	CIERRE
		355510820	20	RONDELLA	RONDELLE	SCHEIBE	WASHER	ARANDELA

https://www.tractormanualpdf.info/

AVVERTENZA

Alcuni particolari montati sul vostro veicolo, quali guarnizioni di tenuta, guarnizioni freni e dischi frizione, possono contenere minerali di amianto.
Il respirare polvere di amianto è pericoloso per la salute. In ogni caso, quando bisogna operare su parti contenenti amianto, è necessario prendere le seguenti precauzioni:

- Lavorare all'aperto o in luogo ben ventilato.
- La polvere di amianto trovata sul veicolo o prodotta durante le operazioni sullo stesso deve essere eliminata con metodi di estrazione e non per soffiatura o spazzolatura.
- I residui di polvere devono essere inumiditi completamente, messi in un contenitore sigillato e contrassegnati per garantire una sicura eliminazione.
- Qualora componenti contenenti amianto necessitino di taglio, foratura o rettifica, il pezzo deve essere prima inumidito e gli attrezzi da usare devono essere solo manuali, oppure con motore funzionante a bassa velocità.

https://www.tractormanualpdf.info/

ACHTUNG
ENTHÄLT ASBEST

Gesundheitsgefährdung bei Einatmen von Asbeststaub. Sicherheitsvorschriften beachten.

WARNING
CONTAINS
ASBESTOS

Breathing asbestos dust is dangerous to health. Follow safety instructions.

ATTENTION
CONTIENT DE
L'AMIANTE

Les poussières d'amiante sont nocives lorsque inhalées par virulent. Observer les consignes de sécurité.

VOORZICHTIG
BEVAT
ASBEST

Het inademen van asbeststof is schadelijk voor de gezondheid. Houdt u aan de veiligheidsvoorschriften.

VARNING
INNEHÅLLER
ASBEST

Hälsovådligt vid hantering av asbestfarmen. Följ säkerhetsbestämmelserna.

ADVARSEL
INNEHOLDER
ASBEST

Sundhedsfarlig ved indånding af asbeststøv. Betjen dig sikkerhedsforskrifterne.

VAROITUS
SISÄLTÄÄ
ASBESTIA

Asbestipölyn hengittäminen on terveydelle vaarallista. Noudattakaa turvaohjeita.

ATTENZIONE
CONTIENE AMIANTO

La inalazione di polvere di amianto è dannosa alla salute. Osservare le norme di sicurezza.

ADVERTENCIA
CONTIENE ASBESTO

El polvo de asbesto es perjudicial para la salud. Observe las disposiciones de seguridad.

ADVERTÊNCIA
CONTÉM ASBESTO

A sua inalação pode causar perigo para a saúde. Observe as instruções de segurança.

IMPORTANT

Certaines pièces montées su votre véhicule, telles que joints d'étanchéité, garnitures de freins et disques d'embrayage, peuvent contenir de l'amiante.
Le fait de respirer des poussières d'amiante présente un danger pour la santé; lorsqu'il faut effectuer des travaux sur des organes contenant des l'amiante, il est recommandé de prendre les précautions suivantes:

- Travailler en plein air ou dans un local bien aéré.
- La poussière d'amiante, qui se dépose sur le véhicule ou qui se dégage lors d'interventions sur véhicule, doit être éliminée par aspiration et non pas par soufflage ou par brossage.
- Les résidus de poussière doivent être complètement humidifiés, mis dans un récipient scellé, et repérés afin d'en assurer l'élimination certaine.
- Dans le cas où il faudrait couper, percer ou rectifier un composant contenant de l'amiante, humidifier d'abord la pièce; les outils à utiliser devront être manuels ou leur moteur devra tourner à très faible vitesse.

ACHTUNG

Einige Teile Ihres Fahrzeuges, wie z.B. Motor- und Bremsdichtungen sowie Kupplungsscheiben können asbesthaltige Mineralen enthalten.
Das Einatmen von Asbeststaub ist gesundheitsschädlich; bei Arbeiten mit asbesthaltigen Werkstoffen sind folgende Vorsichtsmaßnahmen zu treffen:

- Stets im Freien oder in gut belüfteten Räumen arbeiten.
- Asbestablagerungen am Fahrzeug, bzw. während Instandsetzungsarbeiten erzeugter Asbeststaub darf nicht abgesaugt, mit Preßluft weggeblasen oder abgebürstet werden.
- Der Staub ist gut anzufeuchten und in einem ordentlich verschließbaren und deutlich sprechend gekennzeichneten Behälter bis zur fachgemäßen Entsorgung auf zubewahren.
- Müssen asbesthaltige Werkstoffe geschnitten, gebohrt oder geschliffen werden, ist das Werkzeug vorher anzufeuchten. Die Bearbeitung sollte nur manuell erfolgen. Ist jedoch nur maschinelle Bearbeitung durchführbar, sind niedrige Drehzahlen zu empfehlen.

https://www.tractormanualpdf.info/

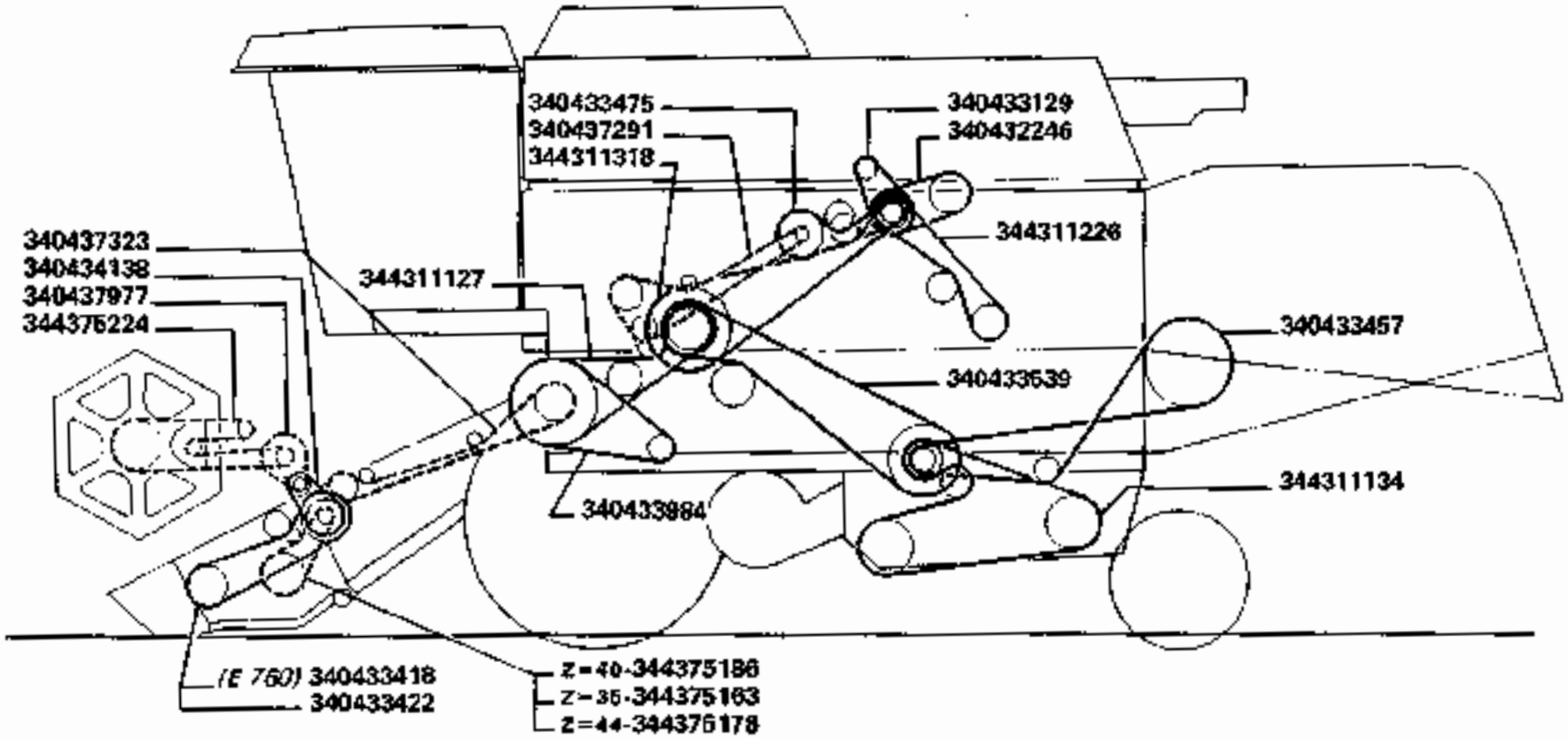

3790-3790R

CINGHIE E CATENE DI TRASMISSIONE (LATO SINISTRO)

Courroies et chaines de transmission (cote gauche)
Antriebsriemen-und ketten (linke seite)
Drive belts and drive chains (left-hand)
Correas y cadenas de trasmision (lado izquierdo)

https://www.tractormanualpdf.info/

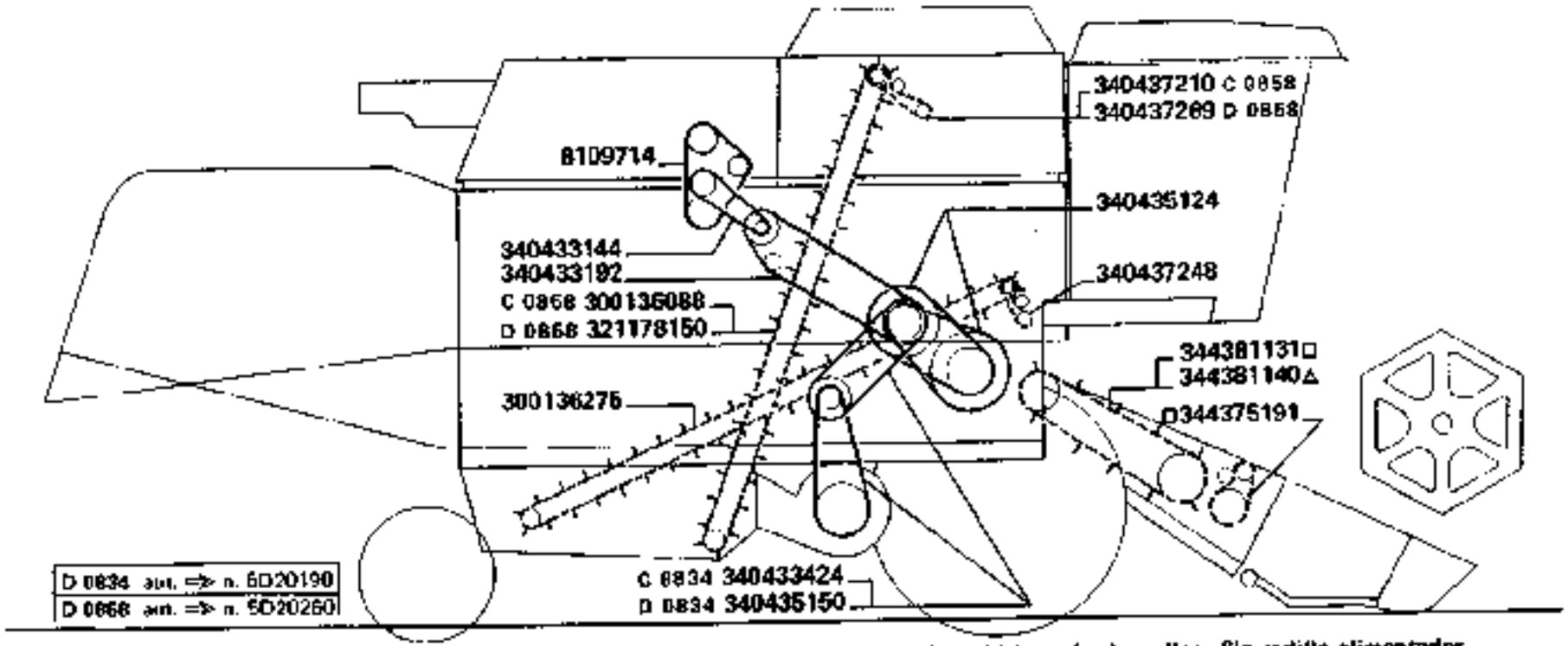

△ - Senza rullo alimentatore - Sans tambour d.alimentation - Ohne foerderwalze - Without feeder roller - Sin rodillo alimentador
□ - Con rullo alimentatore - Avec tambour d.alimentation - Mit foerderwalze - With feeder roller - Con rodillo alimentador

3790-3790R

CINGHIE E CATENE DI TRASMISSIONE (LATO DESTRO)

Courroies et chaines de transmission (cote droite)
Antriebsriemen-und ketten (rechte seite)
Drive belts and drive chains (right-hand)
Correas y cadenas de trasmision (lado derecho)

https://www.tractormanualpdf.info/

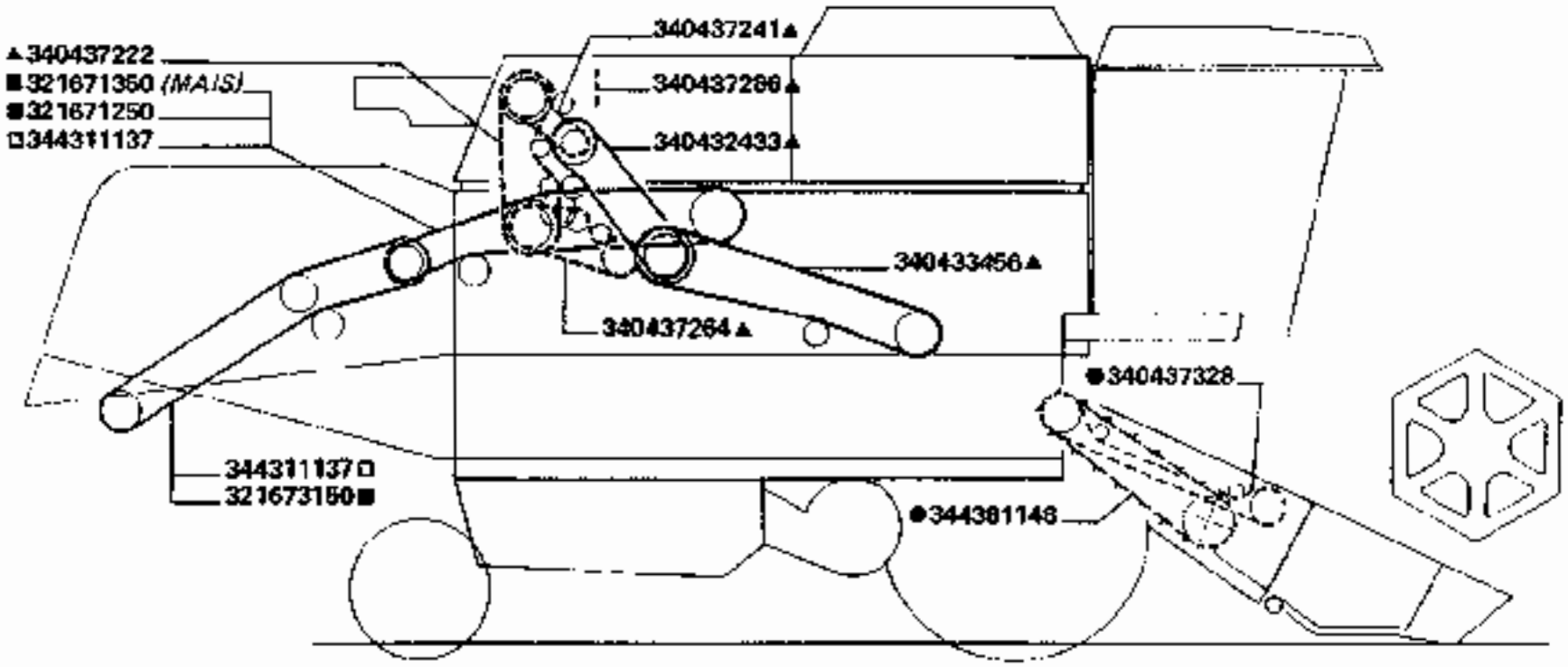

●ELEVATORE ANTERIORE ALLUNGATO · ELEVATEUR AVANT PROLONGE · VERLAENGERUNG VORDERELEVATOREN · EXTENDED FRONT ELEVATOR · ELEVADOR ANTERIOR ALARGADO
TRINCIAPAGLIA (MEZÖGEP) · HACHE-PAILLE · STROHHACKSLER · STRAW CHOPPER · CORTADOR DE PAJA
TRINCIAPAGLIA (REKORD) · HACHE-PAILLE · STROHHACKSLER · STRAW CHOPPER · CORTADOR DE PAJA
▲BRILLATORE CON 2°VENTILAZIONE · EBARBEUR ET DEUXIEME NETTOYAGE · ENTGRANNER MIT 2. REINIGUNG · DE-AWNER WITH 2ND CLEANING SYSTEM · DESBARBADOR CON SEGUNDA LIMPIA

3790-3790R

CINGHIE E CATENE DI TRASMISSIONE (VARIANTI)

Courroies et chaines de transmission
Antriebsriemen und ketten schneckenelevator

Drive belts and drive chains
Correas y cadenas de trasmision

https://www.tractormanualpdf.info/

https://www.tractormanualpdf.info/